ТИПОВЫЕ КОНСТРУКЦИИ, ИЗДЕЛИЯ И УЗЛЫ ЗДАНИЙ и СООРУЖЕНИЙ

СЕРИЯ 1.090.1-6 сп

СБОРНЫЕ ЖЕЛЕЗОБЕТОННЫЕ КОНСТРУКЦИИ МЕЖВИДОВОГО ПРИМЕНЕНИЯ ДЛЯ КРУПНОПАНЕЛЬНЫХ ОБЩЕСТВЕННЫХ ЗДАНИЙ И ВСПОМОГАТЕЛЬНЫХ ЗДАНИЙ ПРОМЫШЛЕННЫХ ПРЕДПРИЯТИЙ

С ВЫСОТОЙ ЭТАЖА 3,3 м

ДЛЯ СТРОИТЕЛЬСТВА В РАЙОНАХ СРЕДНЕЙ АЗИИ СЕЙСМИЧНОСТЬЮ 7, 8 И 9 БАЛЛОВ, НА ПРОСАДОЧНЫХ ГРУНТАХ

ВЫПУСК 5

МОНТАЖНЫЕ УЗЛЫ. ИЗДЕЛИЯ СОЕДИНИТЕЛЬНЫЕ СТАЛЬНЫЕ.

РАБОЧИЕ ЧЕРТЕЖИ

https://zavodjbi.com/

ТИПОВЫЕ КОНСТРУКЦИИ, ИЗДЕЛИЯ И УЗЛЫ ЗДАНИЙ и СООРУЖЕНИЙ

СЕРИЯ 1.090.1-6 сп

СБОРНЫЕ ЖЕЛЕЗОБЕТОННЫЕ КОНСТРУКЦИИ МЕЖВИДОВОГО ПРИМЕНЕНИЯ ДЛЯ КРУПНОПАНЕЛЬНЫХ ОБЩЕСТВЕННЫХ ЗДАНИЙ И ВСПОМОГАТЕЛЬНЫХ ЗДАНИЙ ПРОМЫШЛЕННЫХ ПРЕДПРИЯТИЙ

С ВЫСОТОЙ ЭТАЖА 3,3 м

ДЛЯ СТРОИТЕЛЬСТВА В РАЙОНАХ СРЕДНЕЙ АЗИИ СЕЙСМИЧНОСТЬЮ 7, 8 И 9 БАЛЛОВ НА ПРОСАДОЧНЫХ ГРУНТАХ

ВЫПУСК 5

МОНТАЖНЫЕ УЗЛЫ. ИЗДЕЛИЯ СОЕДИНИТЕЛЬНЫЕ СТАЛЬНЫЕ.

РАБОЧИЕ ЧЕРТЕЖИ

РАЗРАБОТАН ИНСТИТУТОМ ТАШЗНИИЭП

ГЛАВНЫЙ ИНЖЕНЕР ИНСТИТУТА Л.А. МУХАМЕДШИН

ГЛАВНЫЙ ИНЖЕНЕР ПРОЕКТА Э.К. ТАШПУЛАТОВ

УТВЕРЖДЕНЫ И ВВЕДЕНЫ В ДЕЙСТВИЕ ГОСГРАЖДАНСТРОЕМ ПРИКАЗ № 22 ОТ 25.01.88 г.

Обозначение	Наименование	Ст.
I.090.I-6СП.5 0000	Содержание	2
I.090.I-6СП.5 0000ТО	Техническое описание	3
I.090.I-6СП.5 0000С	Спецификация	6
I.090.I-6СП.5 0I00	Узел I ... 5	7
0200	Узел 6 ... 9	8
0300	Узел I0, I3	9
0400	Узел II, I4	I0
0500	Узел I2	II
0600	Узел I5	I2
0700	Узел I6, 20, 2I, 28	I3
0800	Узел I7	I4
0900	Узел I8, I9	I5
I000	Узел 22, 25	I6
II00	Узел 23, 26	I7
I200	Узел 24	I8
I300	Узел 27	
	Деталь накладная	
I400	МС6 ... МСII	I9
	Деталь накладная	
I400СБ	МС6 ... МСII	
	Сборочный чертеж.	20
	Деталь накладная	
I500	МСI2, МСI3	2I
	Деталь накладная	
I500СБ	МСI2, МСI3	
	Сборочный чертеж.	2I

Обозначение	Наименование	Стр.
	Деталь накладная	
I.090.I-6СП.5 I600	МСI4, МСI5.	22
	Деталь накладная	
I600СБ	МСI4, МСI5	
	Сборочный чертеж	22

Н контр.	Горбенко		09.87
Нач.отд.	Янбулатов		09.87
Гл спец	Каримова		09.87
ГИП.	Ташпулатов		09.87
Рук.гр.	Абаева		09.87
Разраб.	Абаева		09.87

I.090.I-6СП.5 0000

Содержание

Стадия	Лист	Листов
Р		I

ТашЗНИИЭП

Формат А3

Инв № подл. | Подпись и дата | Взам. инв. №

ЗАВОД ЖБИ

Настоящий выпуск содержит рабочие чертежи узлов сопряжения сборных железобетонных конструкций и рабочие чертежи стальных соединительных изделий, предназначенных для выполнения сопряжения несущих панелей нулевого цикла серии I.090.I-6СП.

Общие указания по применению изделий, основные требования по выполнению конструктивных решений узлов, обеспечивающих надежные эксплуатационные свойства, устойчивость и пространственную жесткость здания, а также схемы расположения несущих элементов с маркировкой узлов приведены в выпуске 0. "Состав серии. Указания по применению изделий. Номенклатура изделий."

Приведенные в этом выпуске узлы разработаны с учетом гидроизоляции стыков совместной работы сопрягаемых конструктивных элементов, прочности и устойчивости отдельных элементов и здания в целом. Монтажные узлы следует выполнять в строгом соответствии с проектными решениями и с соблюдением требований СНИП Ш-16-80 "Бетонные и железобетонные конструкции сборные" и СН 420-71 "Указания по герметизации стыков при монтаже строительных конструкций".

Устройство стыков должно выполняться в следующей последовательности:

I. Устанавливаются панели наружных стен, производится проклейка стыков со стороны помещения;

2. Монтируются панели внутренних стен, вентблоки, производится установка и приварка всех соединительных элементов в соответствии с узлами данного выпуска.

3. Монтируются плиты перекрытий также в строгом соответствии с узлами данного выпуска и проекта.

4. В колодцы вертикальных стыков между наружными и внутренними стеновыми панелями устанавливаются стержни сквозной вертикальной арматуры, привариваемые внахлестку к выпускам из фундаментов и по высоте здания выше уровня перекрытия. Для различных стыков в зависимости от сейсмичности и этажности диаметр и класс стали арматуры принимается по расчету в конкретных проектах.

5. С уровня перекрытия производится заполнение вертикальных колодцев между стеновыми панелями и горизонтальных стыков между стеновыми панелями и плитами перекрытия мелкозернистым бетоном класса В25 с обязательным виброуплотнением.

Продольные швы между плитами перекрытия замоноличиваются мелкозернистым бетоном класса В15.

Панели стен и плиты перекрытия устанавливаются на растворе М100. Все сварные работы выполнять в соответствии с указаниями СН 393-78 "Инструкция по сварке соединений арматурных и закладных деталей железобетонных конструкций" и ГОСТ 5264-80 "Ручная дуговая сварка. Соединения сварные."

На чертежах узлов заполнение раствором швов и омоноличивание колодцев условно не показаны.

Потребность в строительных материалах, не вошедших в спецификации на монтажные узлы/утеплитель, герметики, цементный раствор/ должна определяться в проектах конкретных зданий.

Перечень выпусков, входящих в состав серии I.090.I-6СП приведен в выпуске 0.

В ссылках на документы данного выпуска условно опущены обозначения серии и выпуска.

В конкретных проектах должна указываться марка стали соединительных изделий в зависимости от условий строительства и эксплуатации в соответствии с главой СНиП II-23-81 "Стальные конструкции. Нормы проектирования."

В данном выпуске марка стали принята из условия применения соединительных изделий для климатических районов строительства при расчетной температуре до -25°С включительно.

Н контр	Горбенко		09.87	I.090.I-6СП.5 000010		
Нач.отд	Янбулатов		09.87	Техническое описание.	Стадия	Лист	Листов
Гл спец.	Каримова		09.87		Р		I
ГИП	Ташпулатов		09.87		ТашЗНИИЭП		
Рук гр.	Авдеева		09.87				
Разраб	Ташпулатов		09.87				

Взам инв №

Подпись и дата

Инв № подл

Формат А3

Формат	Зона	Поз.	Обозначение	Наименование	Кол.	Примеч.
А3			I.090.I-6СП.5 0200	Узел 6		
				Бетон класса BI5	0,043	$м^3/м$
				Узел 7		
				Бетон класса BI5	0,029	$м^3/м$
А3			I.090.I-6СП.5 0200	Узел 8		
				Бетон класса BI5	0,043	$м^3/м$
				Узел 9		
				Бетон класса BI5	0,029	$м^3/м$
А3			I.090.I-6СП.5 -0300	Узел I0		
				Бетон класса B25	0,092	$м^3/м$
				Деталь накладная		Масса, кг
А4			I.090.I-6СП.5 I400	МС6	4	I,0I
			-02	МС8	2	0,38
			-03	МС9	4	I,33
			-05	МСII	2	0,50
А3			I.090.I-6СП.5 0400	Узел II		
				Бетон класса B25	0,32	$м^3/м$
				Отдельный стержень		
				ГОСТ 578I-82*		Масса, кг
БЧ			I.090.I-6СП.5 II0I	МСI ⌀I6AIII L =420	8	0,66
			II03	МС3 ⌀I0AI L =420	4	0,26
				Деталь накладная		
А4			I.090.I-6СП.5 I400	МС6	4	I,0I
			-02	МС8	2	0,38

Формат	Зона	Поз.	Обозначение	Наименование	Кол.	Примеч.
А3			I.090.I-6СП.5 0500	Узел I2		
				Бетон класса B25	0,I02	$м^3/м$
				Отдельный стержень		
				ГОСТ 578I-82*		Масса, кг
БЧ			I.090.I-6СП.5 II0I	МСI ⌀I6AIII L =420	I6	0,66
			II03	МС3 ⌀I0AI L =420	8	0,26
А3			I.090.I-6СП.5 0300	Узел I3		
				Бетон класса B25	0,06I	$м^3/м$
				Отдельный стержень		
				ГОСТ 578I-82*		Масса, кг
БЧ			I.090.I-6СП.5 II0I	МСI ⌀I6AIII L =420	8	0,66
			II03	МС3 ⌀I0AI L =420	4	0,26
А3			I.090.I-6СП.5 0400	Узел I4		
				Бетон класса B25	0,073	$м^3/м$
				Отдельный стержень		Масса, кг
				ГОСТ 578I-82*		
БЧ			I.090.I-6СП.5 II0I	МСI ⌀I6AIII L =420	8	0,66
			II03	МС3 ⌀I0AI L =420	4	0,26

Н контр	Горбенко		09.87
Нач.отд	Янбулатов		09.87
Гл спец	Каримова		09.87
ГИП	Ташпулатов		09.87
Рук гр.	Абаева		09.87
Разраб.	Абаева		09.87

I.090.I-6СП.5 0000

Спецификация

Стадия	Лист	Листов
Р	I	3

ТашЗНИЛЭП

Взам. инв. № | Подпись и дата | Инв. № подл.

Формат А3

Формат	Зона	Поз.	Обозначение	Наименование	Кол.	Примеч.
А3			I.090.I-6СП.5 0600	Узел I5		
				Бетон класса В25	0,075	$м^3/м$
				Отдельный стержень		
				ГОСТ 578I-82*		Масса,кг
БЧ			I.090.I-6СП.5 II0I	МСI ⌀I6AIII L =420	I6	0,66
			II03	МС3 ⌀I0AI L =420	8	0,26
				Деталь накладная		
А4			I.090.I-6СП.5 I400	МС6	8	0,0I
			-02	МС8	4	0,38
АА3			I.090.I-6СП.5 0700	Узел I6		
				Бетон класса В25	0,092	$м^3/м$
				Деталь накладная		Масса,кг
А4			I.090.I-6СП.5 I400	МС6	8	0,0I
			-02	МС8	4	0,38
			-03	МС9	8	I,33
			-05	МСII	4	0,50
А3			I.090.I-6СП.5 0800	Узел I7		
				Бетон класса ВI5	0,048	$м^3/м$
				Деталь накладная		Масса,кг
А4			I.090.I-6СП.5 I500	МСI2	2	0,30
А3			I.090.I-6СП.5 0900	Узел I8		
				Бетон класса ВI5	0,041	$м^3/м$
				Деталь накладная		Масса,кг
А4			I.090.I-6СП.5 I600	МСI4	2	0,I7
			-0I	МСI5	2	0,23

Формат	Зона	Поз.	Обозначение	Наименование	Кол.	Примеч.
А3			I.090.I-6СП.5 0900	Узел I9		
				Бетон класса ВI5	0,036	$м^3/м$
				Отдельный стержень		
				ГОСТ 578I-82*		Масса,кг
БЧ			I.090.I-6СП.5 090I	МС4 ⌀8AI L =I30	I	0,05
			0902	МС5 ⌀8AI L =300	I	0,I2
А3			I.090.I-6СП.5 0700	Узел 20		
				Бетон класса ВI5	0,048	$м^3/м$
				Деталь накладная		Масса,кг
А4			I.090.I-6СП.5 I500	МСI3	I	0,28
А3			I.090.I-6СП.5 0700	Узел 2I		
				Бетон класса ВI5	0,008	$м^3/м$
				Отдельный стержень		
				ГОСТ 578I-82*		Масса,кг
БЧ			I.090.I-6СП.5 090I	МС4 ⌀8AI L =I30	2	0,05
А3			I.090.I-6СП.5 I000	Узел 22		$м^3/м$
				Бетон класса В25	0,092	
				Деталь накладная		Масса,кг
А4			I.090.I-6СП.5 I400	МС6	2	I,0I
			-0I	МС7	I	0,55
			-02	МС8	I	0,38
			-03	МС9	2	I,33
			-04	МСI0	I	0,73
			-05	МСII	I	0,50

Взам. инв. №

Подпись и дата

Инв. № подл.

Формат А3

Формат	Зона	Поз.	Обозначение	Наименование	Кол.	Примеч.
А3			I.090.I-6СП.5 II00	Узел 23		
				Бетон класса В25	0,32	$м^3/м$
				Отдельный стержень		
				ГОСТ 578I-82*		Масса,кг
БЧ			I.090.I-6СП.5 II0I	МСI ⌀I6AIII L =420	4	0,66
			II02	МС2 ⌀I2AIII L =420	2	0,37
			II03	МС3 ⌀I0AI L =420	2	0,26
				Деталь накладная		
А4			I.090.I-6СП.5 I400	МС6	2	I,0I
			-0I	МС7	2	0,55
			-02	МС8	I	0,38
А3			I.090.I-6СП.5 I200	Узел 24		
				Бетон класса В25	0,I02	$м^3/м$
				Отдельный стержень		
				ГОСТ 578I-82*		Масса,кг
БЧ			I.090.I-6СП.5 II0I	МСI ⌀I6AIII L =420	8	0,66
			II02	МС2 ⌀I2AIII L =420	8	0,37
			II03	МС3 ⌀I0AI L =420	4	0,26
А3			I.090.I-6СП.5 I000	Узел 25		
				Бетон класса В25	0,06I	$м^3/м$
				Отдельный стержень		
				ГОСТ 578I-82*		Масса,кг
БЧ			I.090.I-6СП.5 II0I	МСI ⌀I6AIII L =420	4	0,66
			II02	МС2 ⌀I2AIII L =420	2	0,37
			II03	МС3 ⌀I0AI L =420	4	0,26
А3			I.090.I-6СП.5 II00	Узел 26		
				Бетон класса В25	0,073	$м^3/м$

Формат	Зона	Поз.	Обозначение	Наименование	Кол.	Примеч.
				Отдельный стержень		
				ГОСТ 578I-82*		Масса,кг
БЧ			I.090.I-6СП.5 II0I	МСI ⌀I6AIII L =420	4	0,66
			II02	МС2 ⌀I2AIII L =420	2	0,37
			II03	МС3 ⌀I0AI L =420	2	0,26
А3			I.090.I-6СП.5 I300	Узел 27		
				Бетон класса В25	0,075	$м^3/м$
				Отдельный стержень		
				ГОСТ 578I-82*		Масса,кг
БЧ			I.090.I-6СП.5 II0I	МСI ⌀I6AIII L =420	8	0,66
			II02	МС2 ⌀I2AIII L =420	4	0,37
			II03	МС3 ⌀I0AI L =420	8	0,26
				Деталь накладная		
А4			I.090.I-6СП.5 I400	МС6	4	I,0I
			-0I	МС7	2	0,55
			-02	МС8	4	0,38
А3			I.090.I-6СП.5 0700	Узел 28		
				Бетон класса В25	0,092	$м^3/м$
				Деталь накладная		Масса,кг
А4			I.090.I-6СП.5 I400	МС6	4	I,0I
			-0I	МС7	2	0,55
			-02	МС8	2	0,38
			-03	МС9	4	I,33
			-04	МСI0	2	0.73
			-05	МСII	2	0,50

Взам. инв. № | Подпись и дата | Инв. № подл.

Формат А3

https://zavodjbi.com/

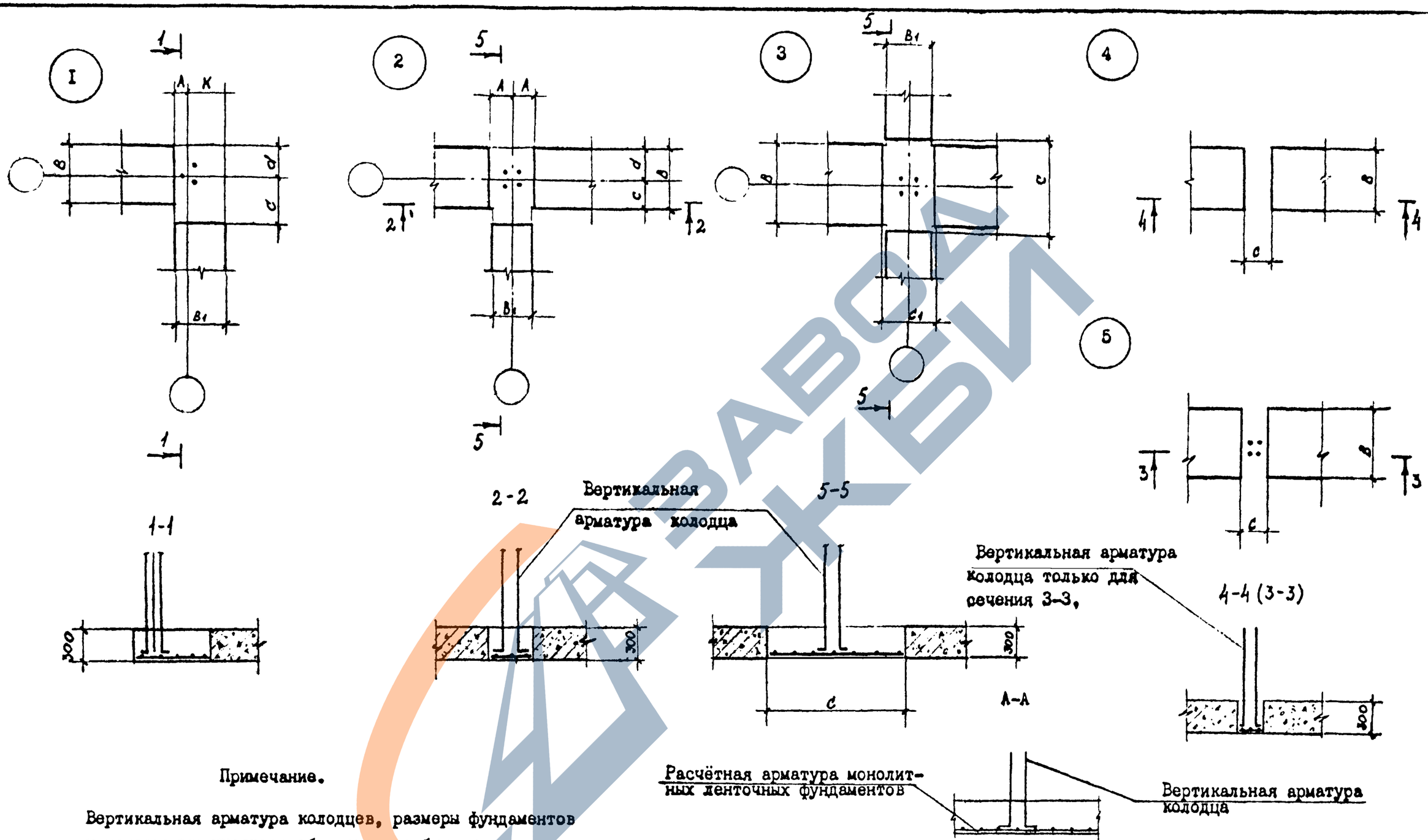

Примечание.

Вертикальная арматура колодцев, размеры фундаментов и монолитных участков обозначенные буквами устанавливаются расчетом.

Сечение А-А для варианта с монолитными фундаментами.

Арматура монолитных ленточных фундаментов устанавливается по расчёту.

Н контр.	Горбенко		09.87	I.090.I-6СП.5 0I00
Нач.отд.	Янбулатов		09.87	Узел I...5
Гл.спец.	Каримова		09.87	Стадия: Р; Лист: ; Листов: I
ГИП.	Ташпулатов		09.87	ТашЗНИИЭП
Рук.гр.	Авазева		09.87	
Разраб.	Дмитриева		09.87	

Инв № подл | Подпись и дата | Взам инв №

Формат А3

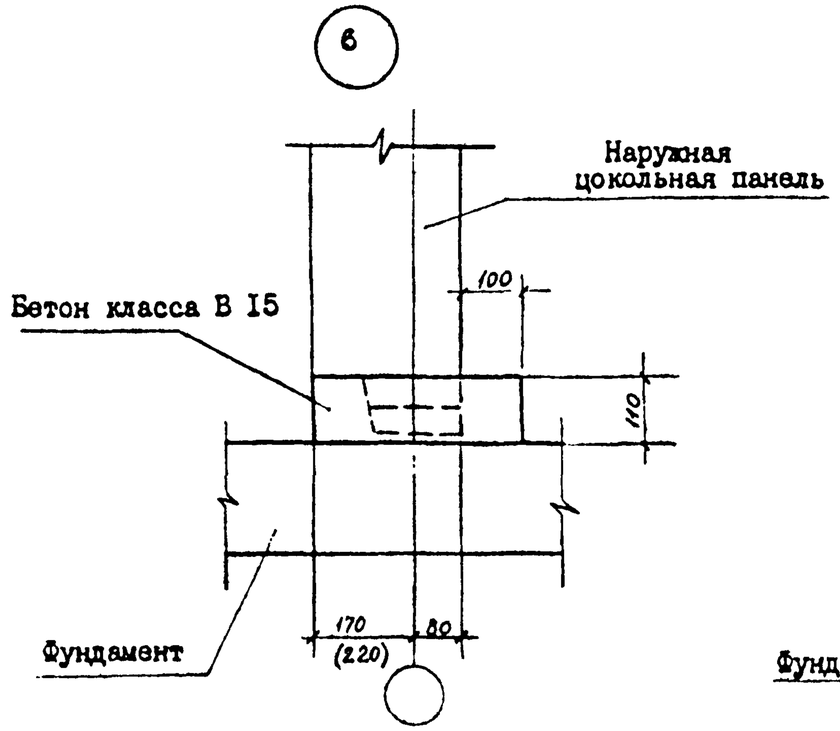

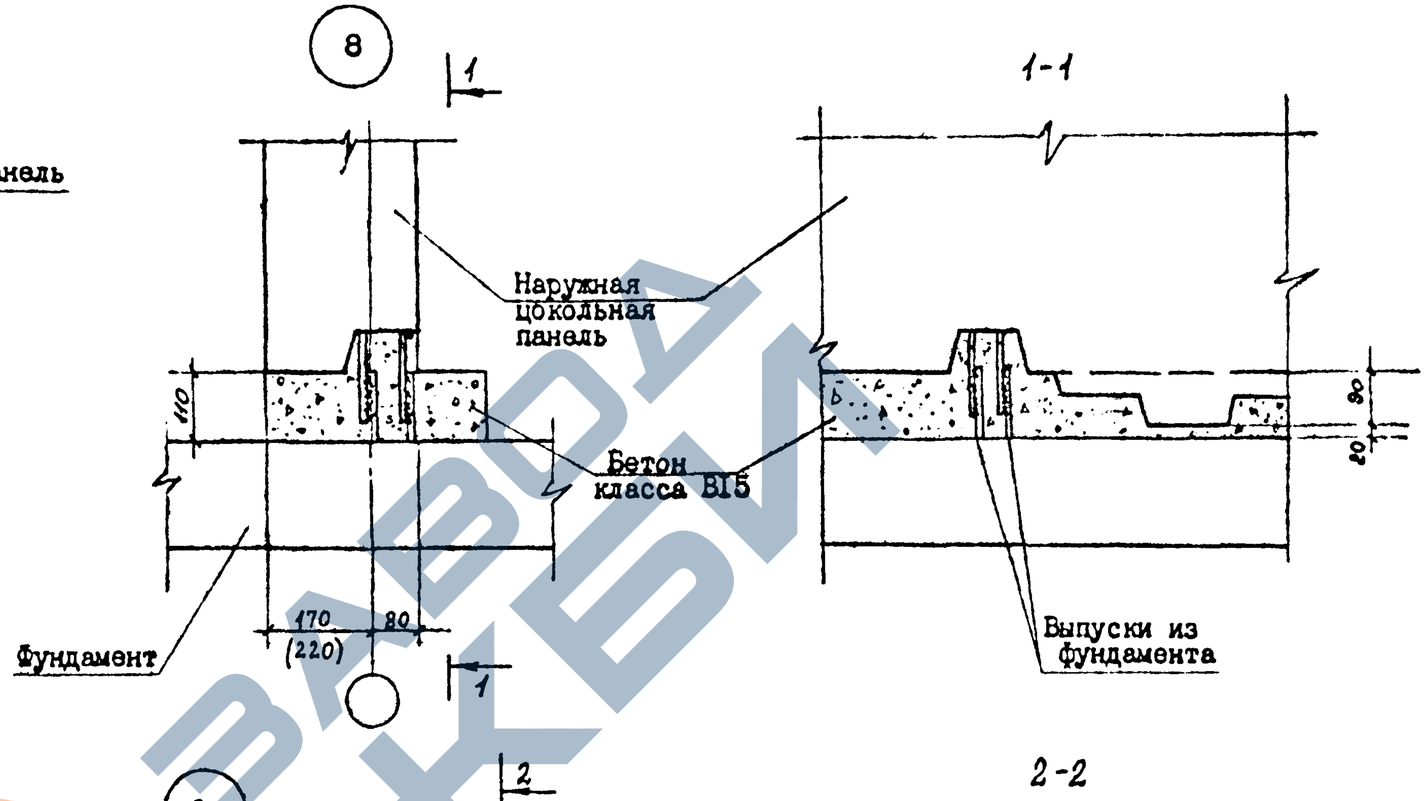

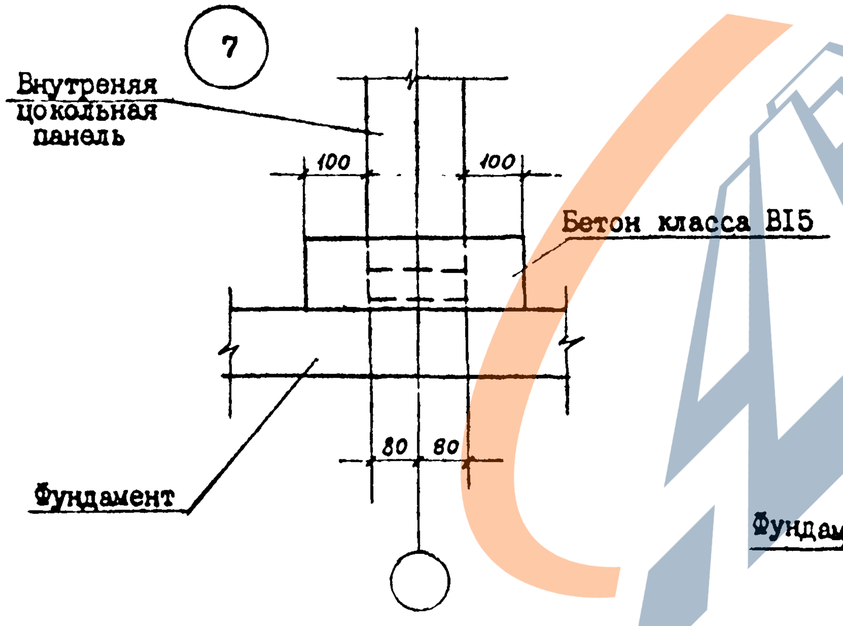

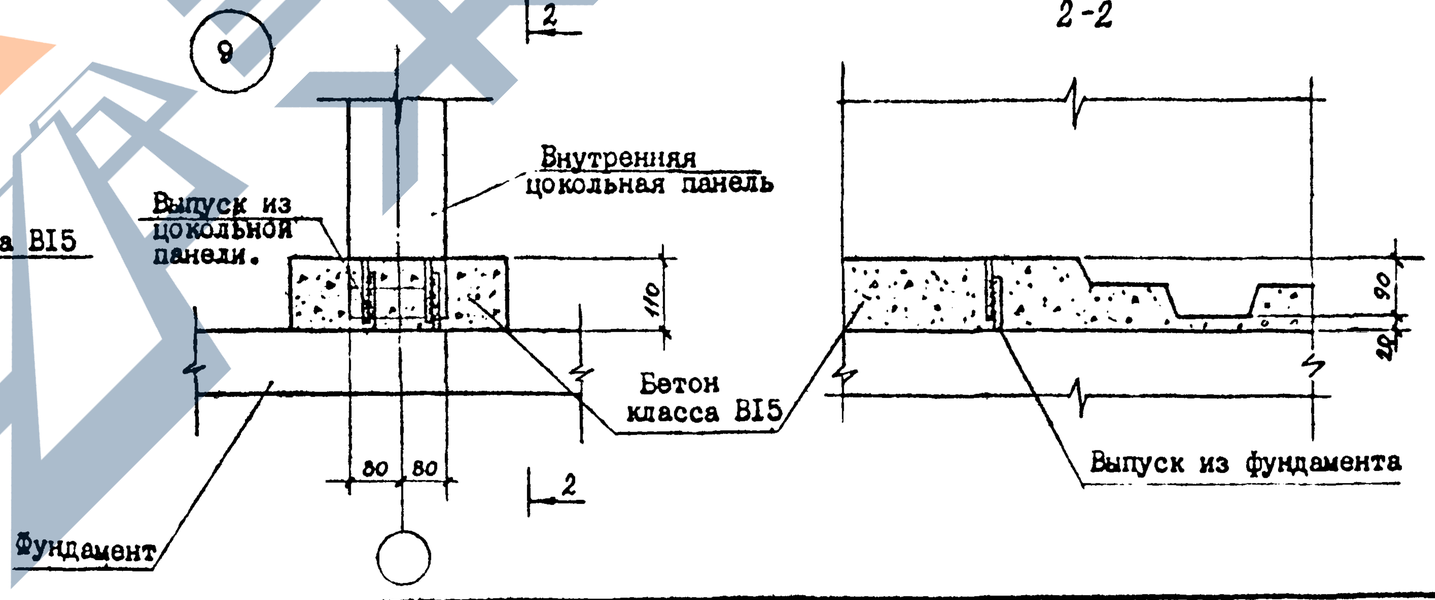

Примечание.

Здесь и далее сварка электродуговая ручная электродами Э-42А $h_ш$=6мм, ℓ=120мм.

Н.контр.	Горбенко		09.87	I.090.I-6СП.5 0200		
Нач.отд	Янбулатов		09.87	Узел 6,7,8,9.	Стадия	Лист	Листов
Гл.спец	Каримова		09.87				
ГИП.	Ташпулатов		09.87		ТашЗНИИЭП	
Рук.гр.	Аваева		09.87			
Инж.	Дмитриева		09.87			

Инв. № подл. | Подпись и дата | Взам. инв. №

Формат А3

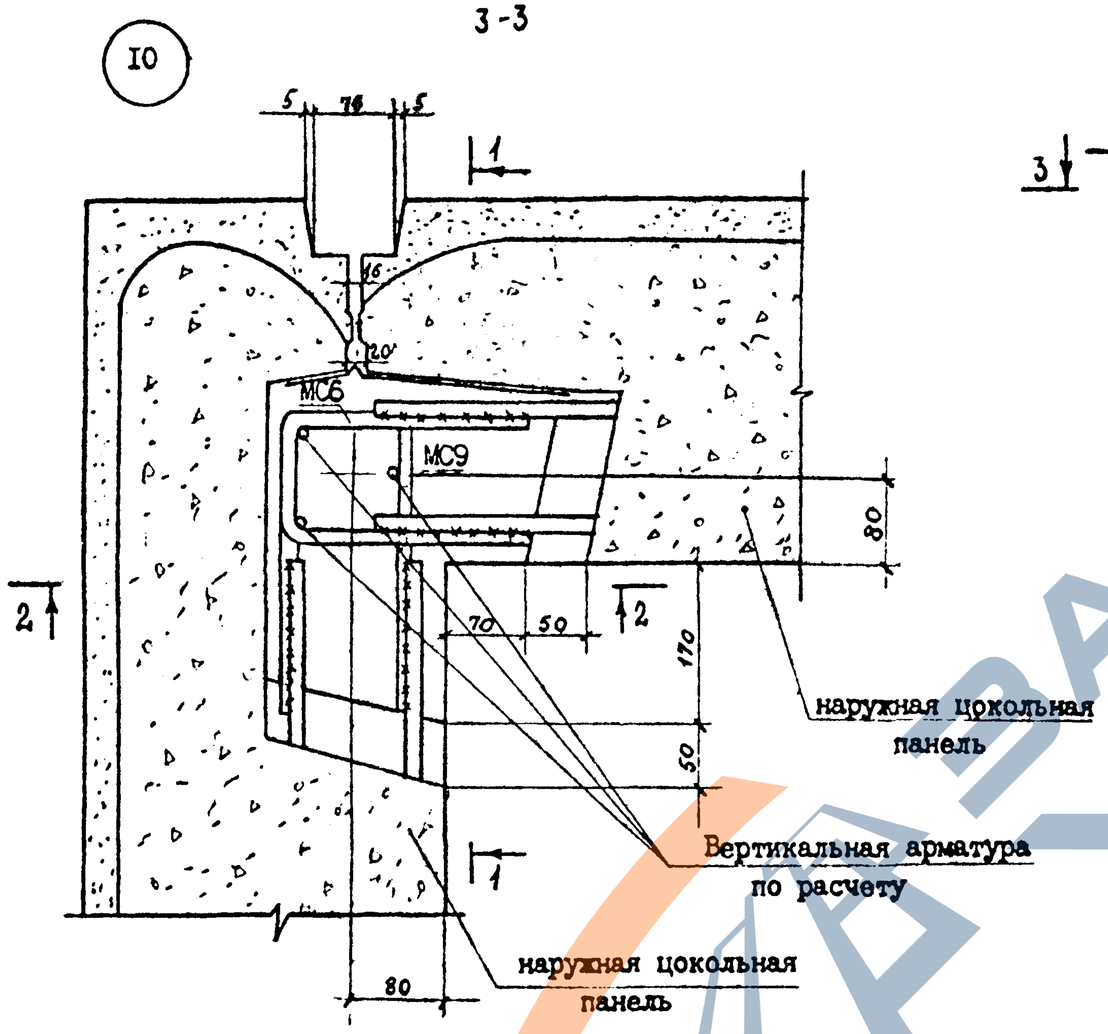

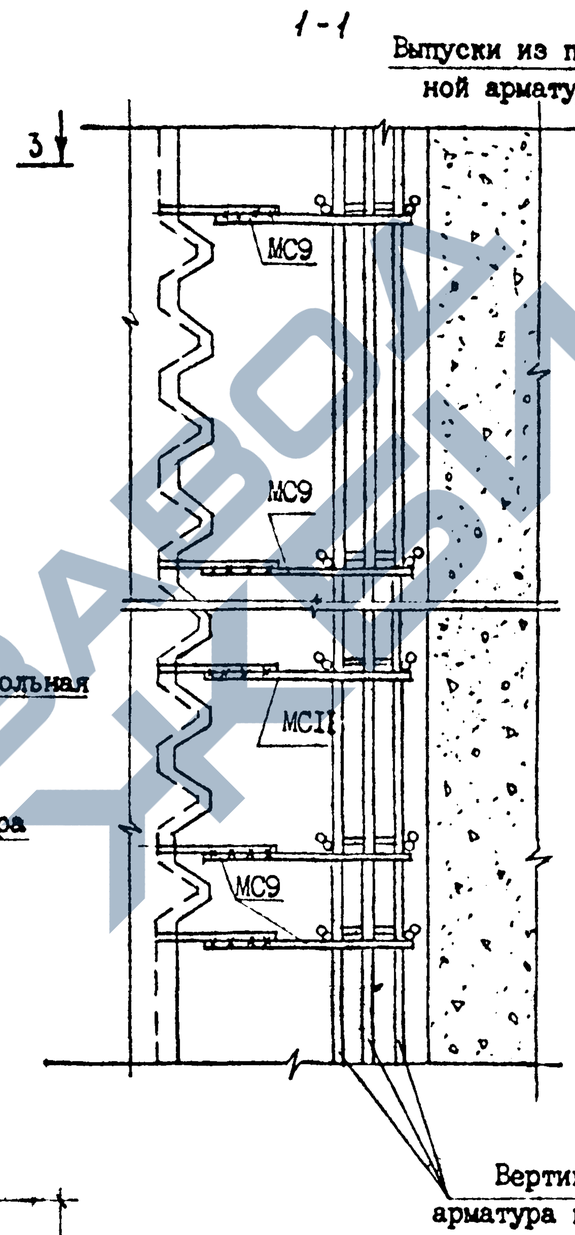

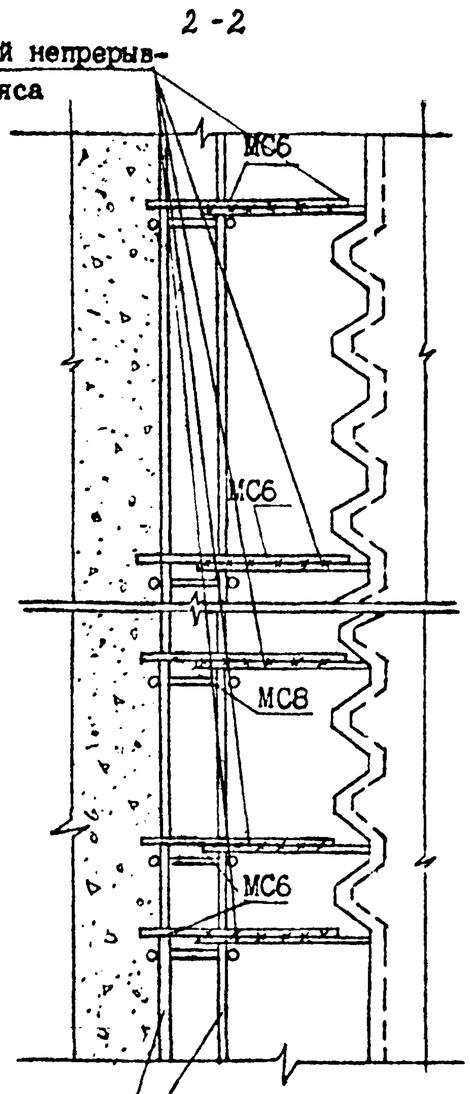

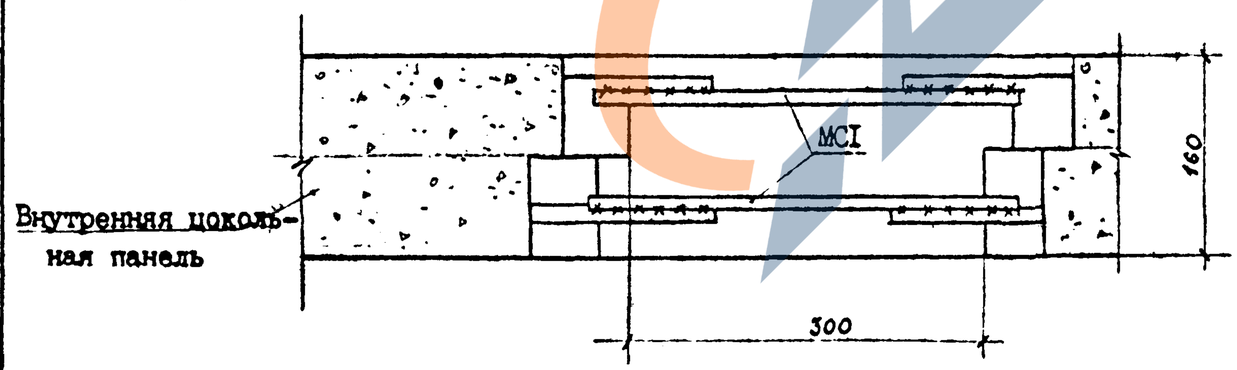

Н.контр	Гороенко		09.87	I.090.I-6СП.5 0300		
Нач.отд	Янбулатова		09.87	Узел 10,13	Стадия	Лист	Листов
Гл.спец	Каримова		09.87		Р		I
ГИП	Ташпулатов		09.87		ТашЗНИИЭП		
Рук.гр.	Авазева		09.87				
Инж.	Дмитриева		09.87				

Инв. № подл | Подпись и дата | Взам. инв. №

Формат А3

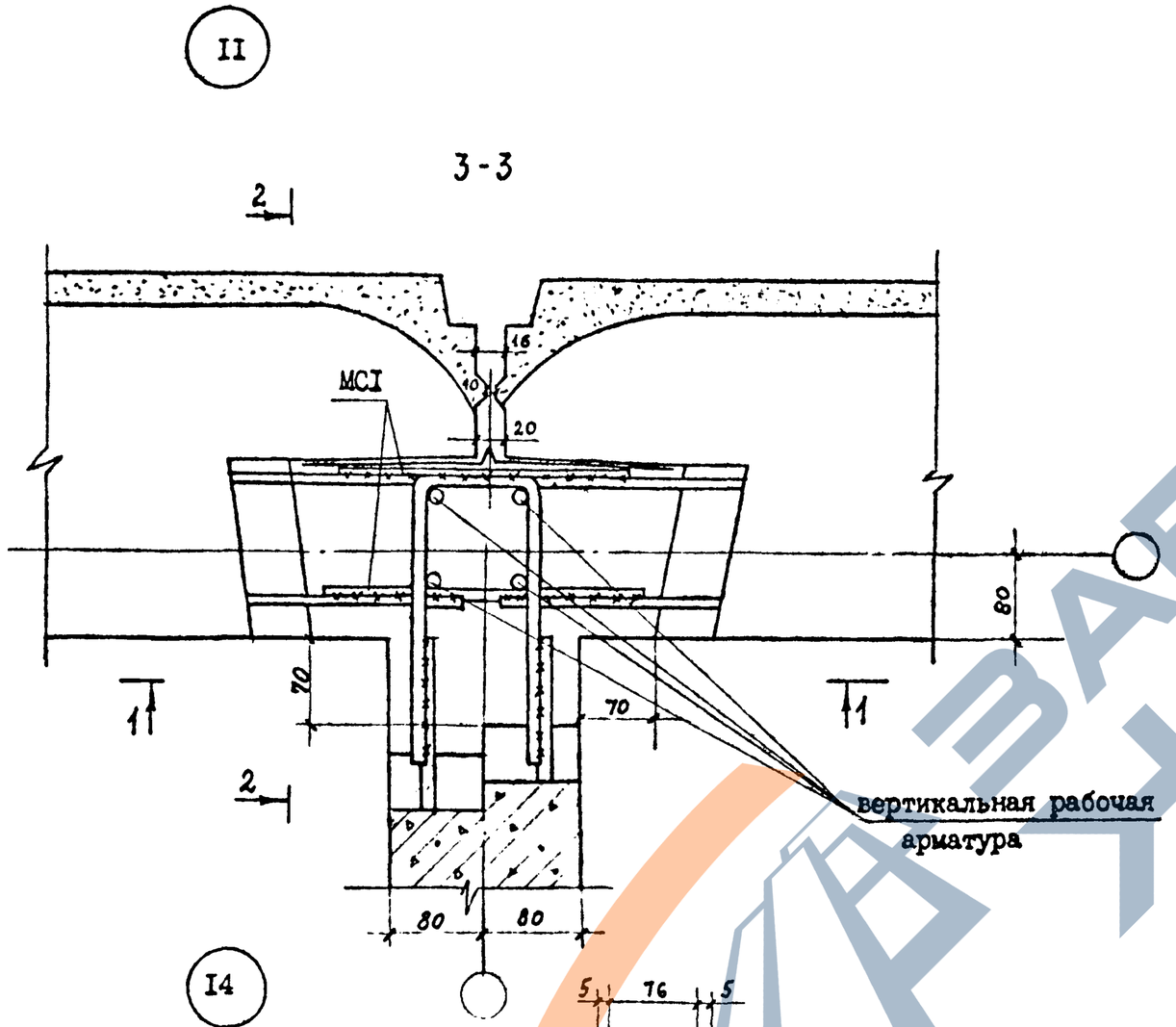

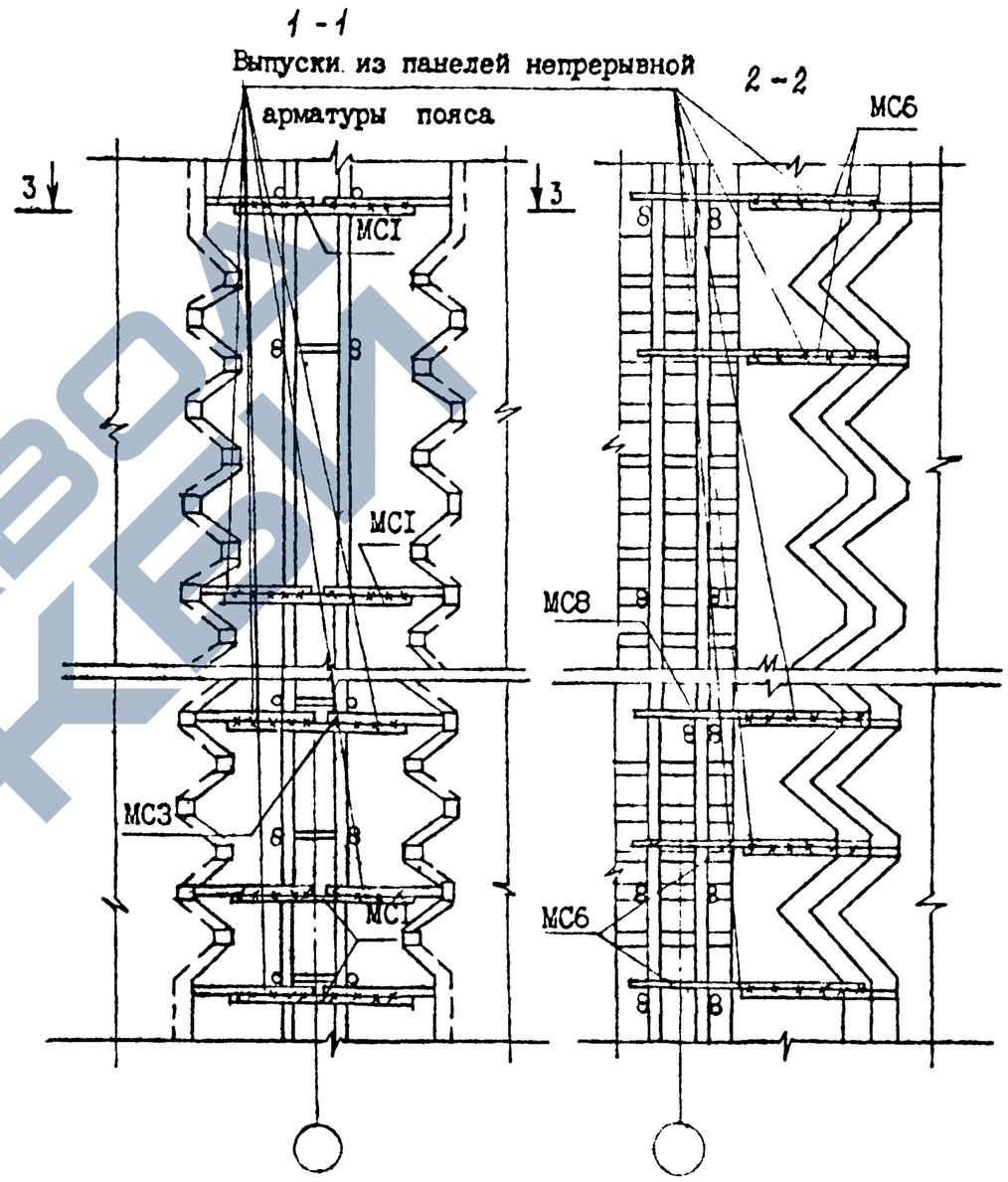

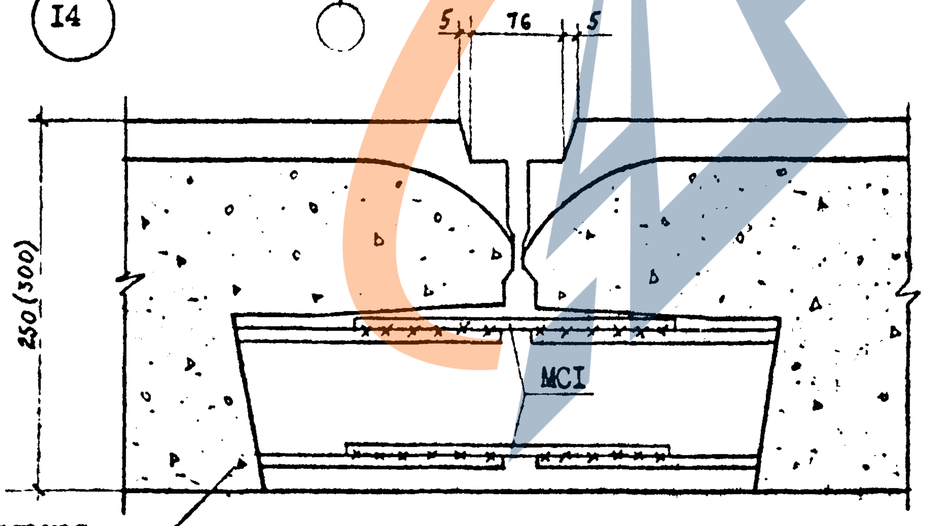

Н контр.	Горбенко		09.87	I.090.I-6СП.5 0400		
Нач.отд	Янбулатов		09.87	Узел II,I4	Стадия	Лист	Листов
Гл спец.	Каримова		09.87		Р		I
ГИП	Ташпулатов		09.87		ТашЗНИИЭП		
Рук.гр.	Аваева		09.87				
Инж.	Дмитриева		09.87				

Инв. № подл | Подпись и дата | Взам инв. №

Формат А3

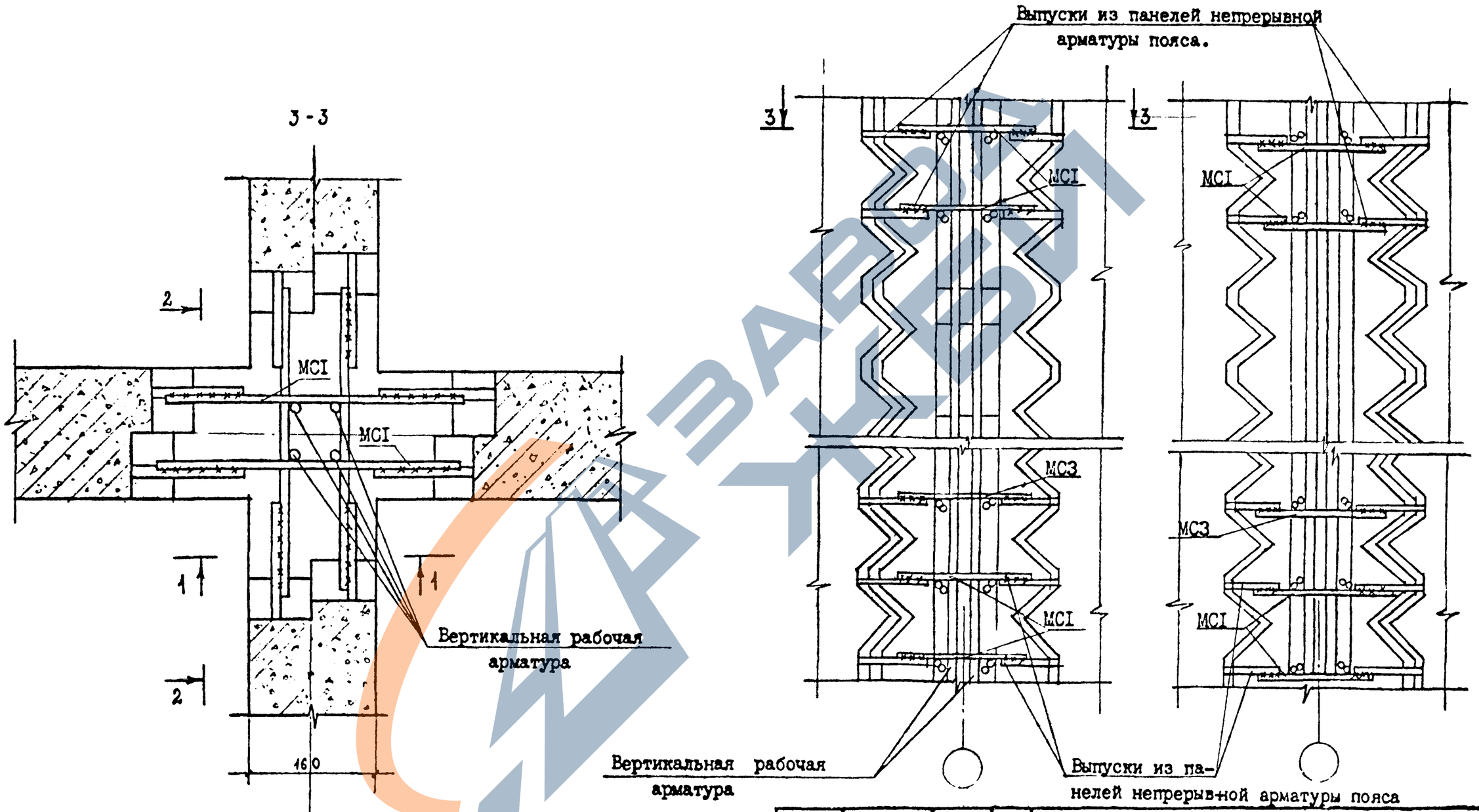

Н контр.	Горбенко		09.87	I.090.I-6СП.5 0500		
Нач.отд	Янбулатов		09.87	Узел I2	Стадия	Лист	Листов
Гл.спец.	Каримова		09.87		Р		I
ГИП	Ташпулатов		09.87		ТашЗНИИЭП		
Рук.гр.	Авдева		09.87				
Инж.	Дмитриева		09.87				

Взам инв №

Подпись и дата

Инв. № подл.

Формат А3

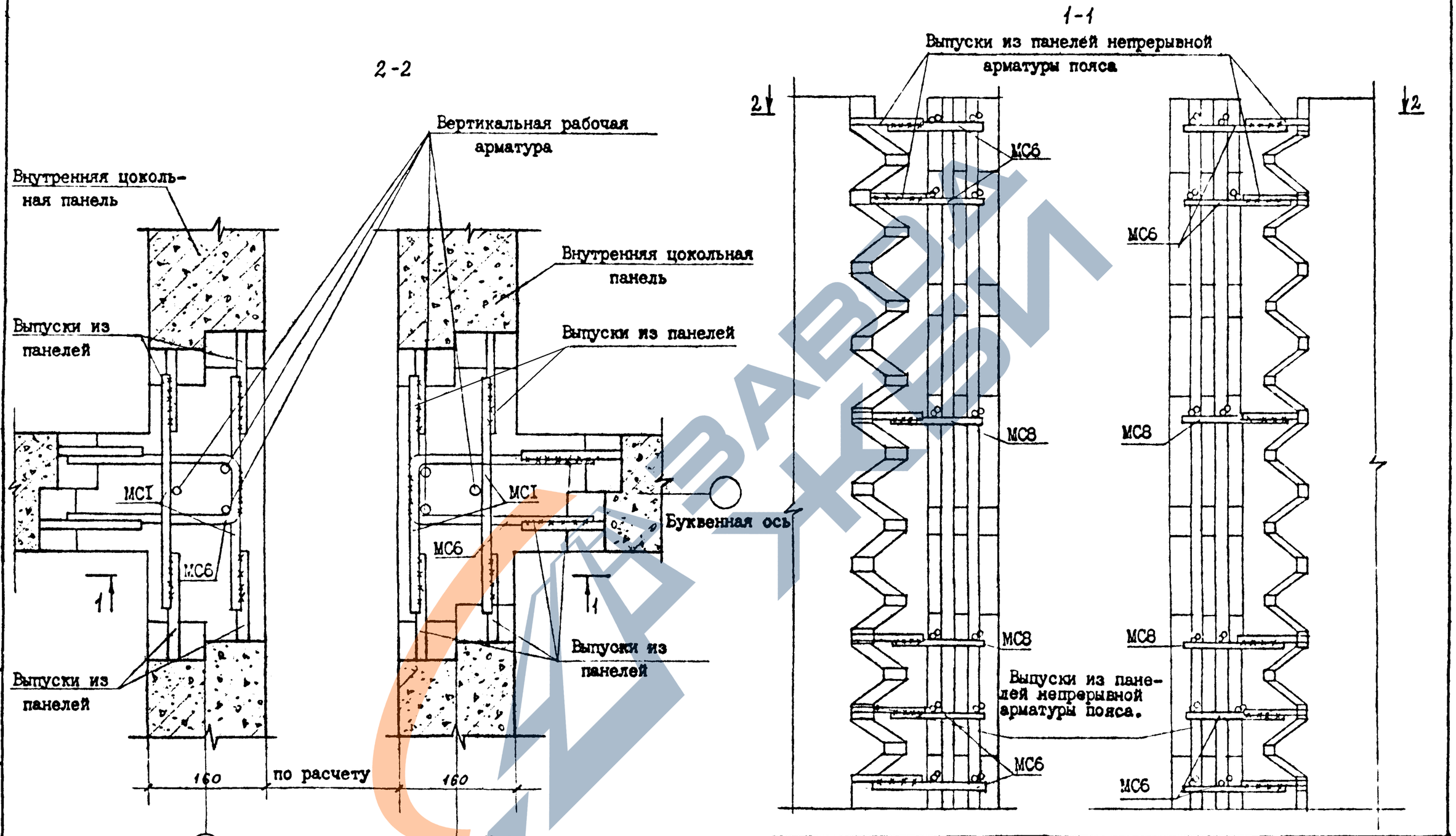

Н контр.	Горбенко		09.87
Нач.отд	Янбулатов		09.87
Гл спец	Каримова		09.87
ГИП	Ташпулатов		09.87
Рук.гр.	Аваева		09.87
Инж.	Дмитриева		09.87

I.090.I-6СП.5 0600

Узел I5

Стадия	Лист	Листов
Р		I

ТашЗНИИЭП

Формат А3

Взам инв. № | Подпись и дата | Инв. № подл.

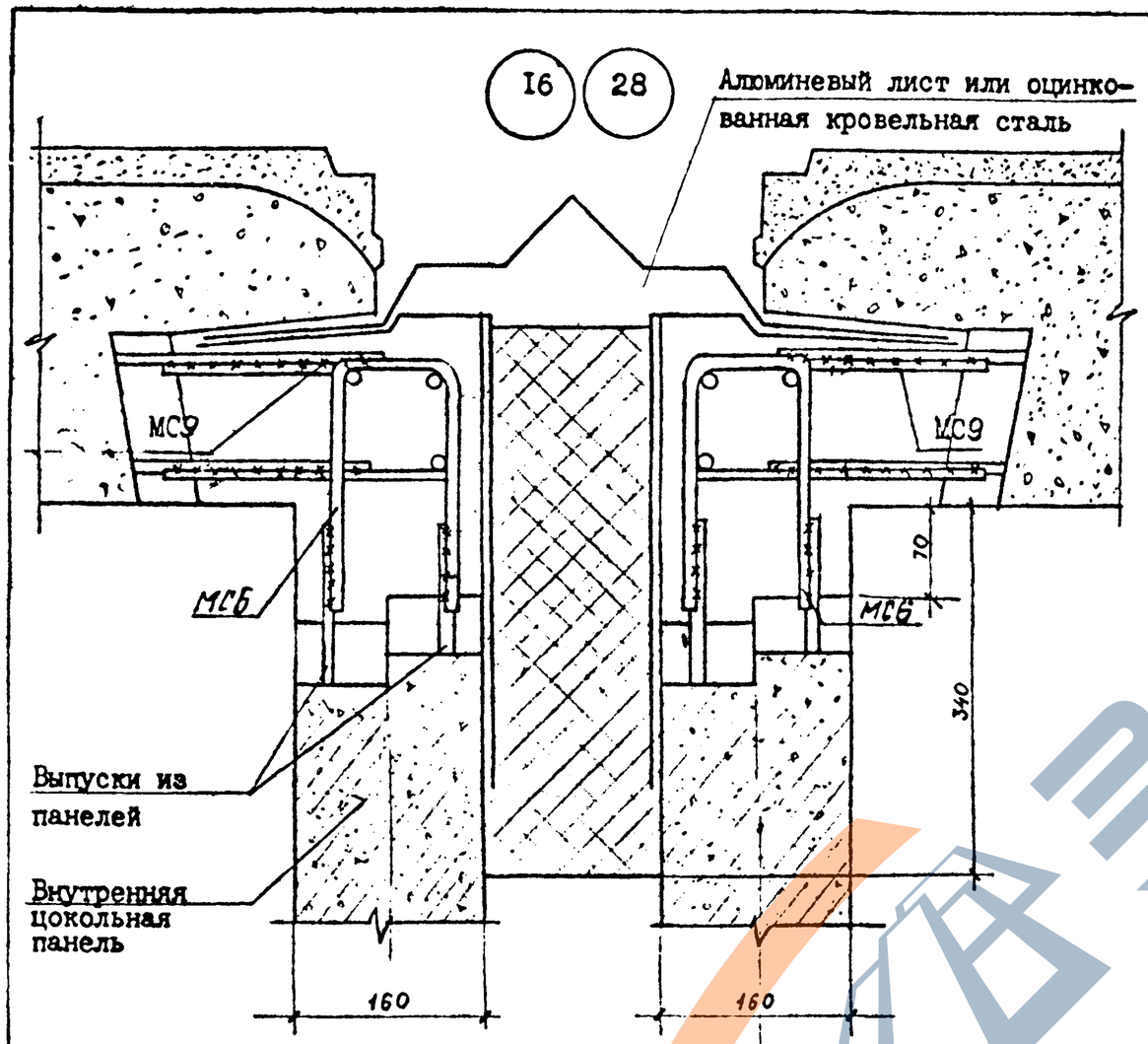

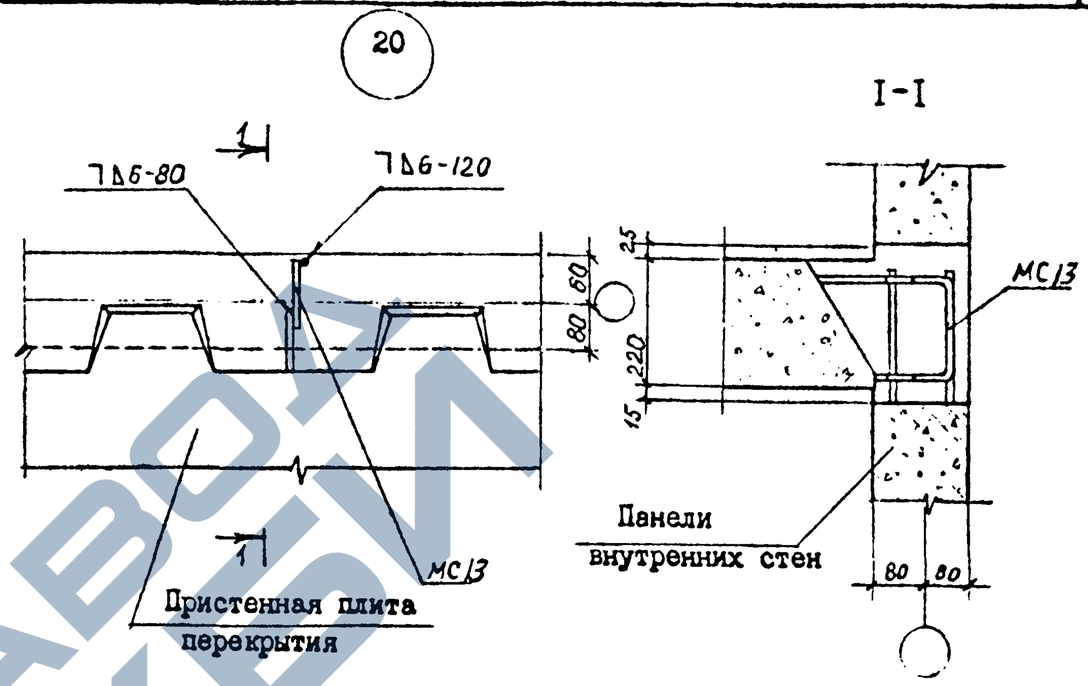

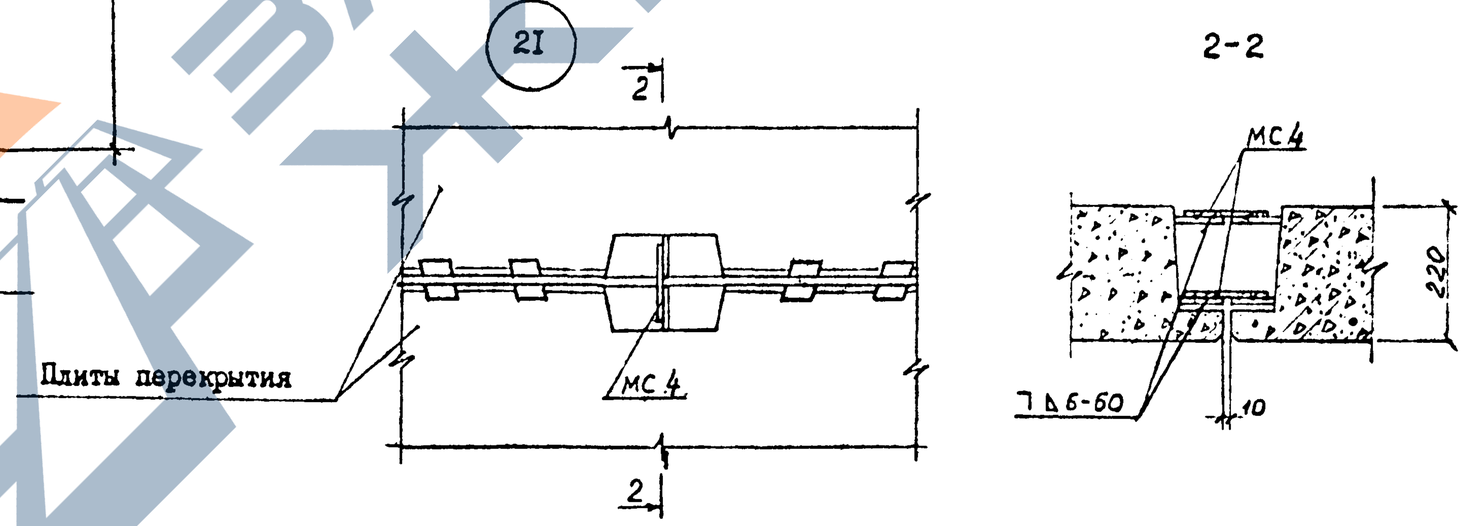

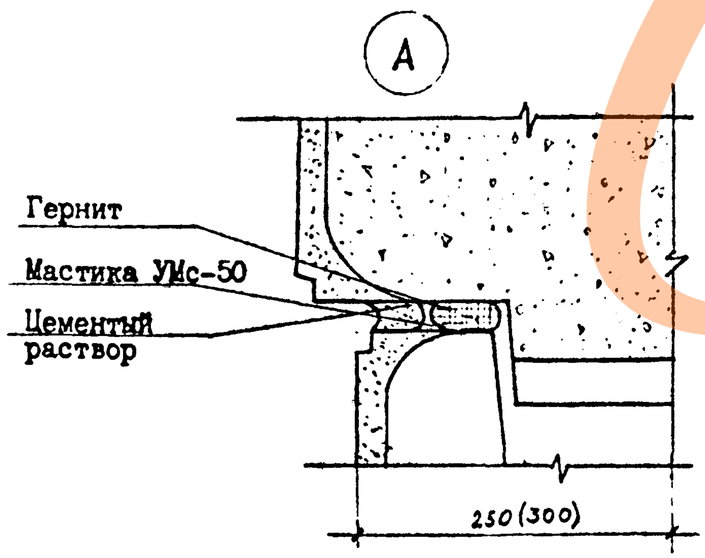

Н.контр.	Горбенко		09.87	I.090.I-6СП.5 0700
Нач.отд	Янбулатов		09.87	Узел 16,20,21,28
Гл.спец.	Каримова		09.87	Стадия: Р; Лист: ; Листов: I
ГИП.	Ташпулатов		09.87	ТатЗНИИЭП
Рук.гр.	Абаева		09.87	
Инж.	Дмитриева		09.87	

Взам. инв. № | Подпись и дата | Инв. № подл.

Формат А3

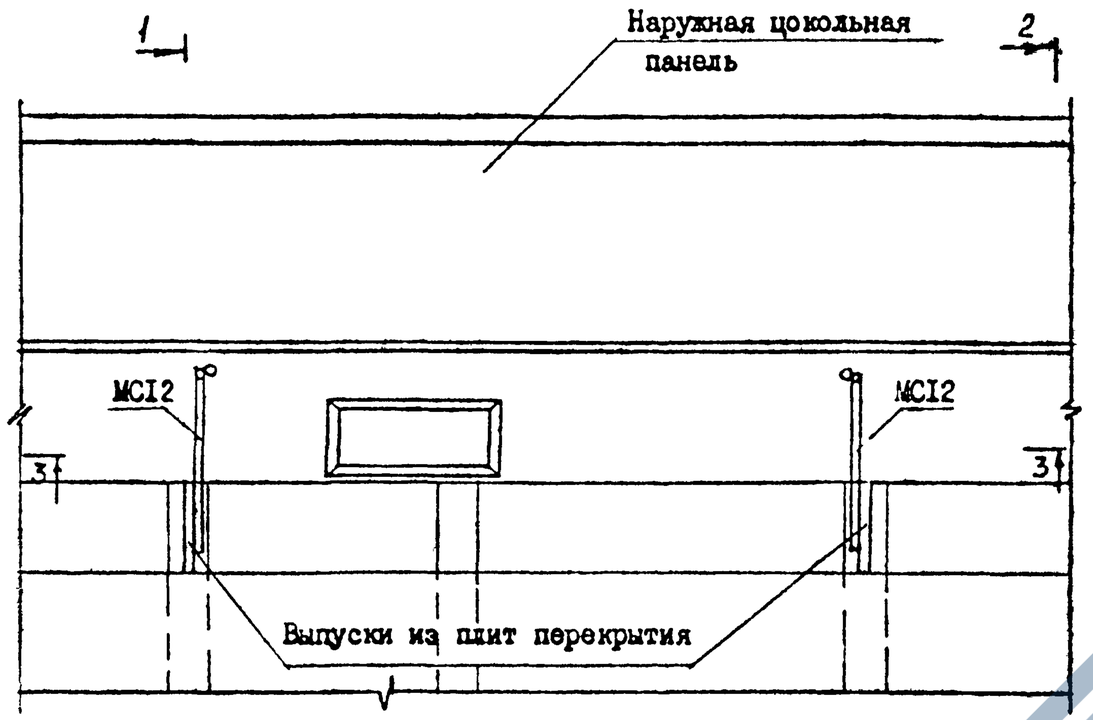

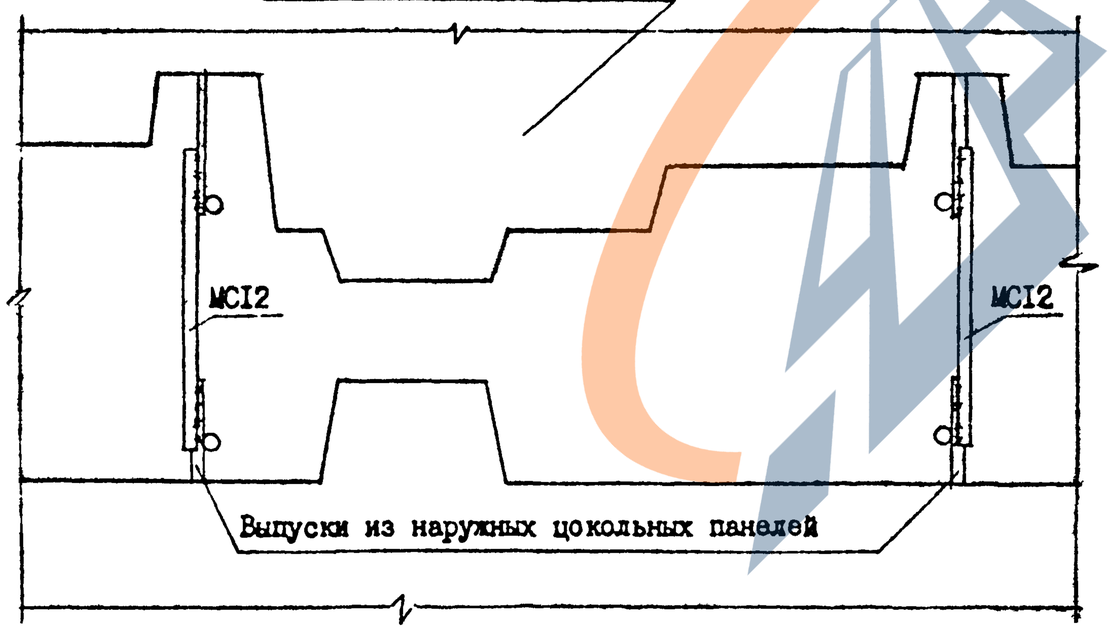

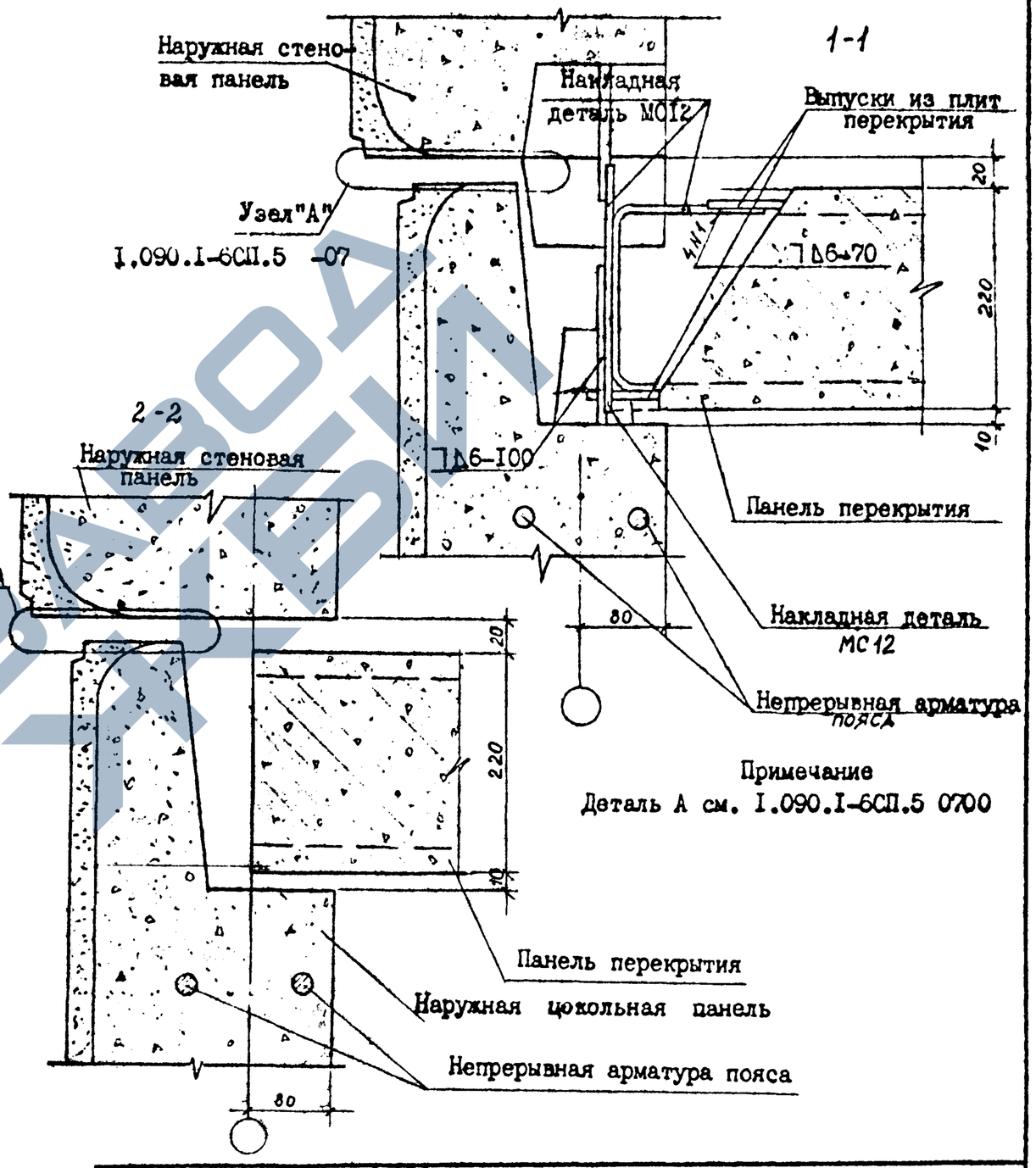

Примечание

Деталь А см. I.090.I-6СП.5 0700

Н.контр	Горбенко		09.87	I.090.I-6СП.5 0800		
Нач.отд	Янбулатов		09.87	Узел I7.	Стадия	Лист	Листов
Гл.спец.	Каримова		09.87		Р		I
ГИП.	Ташпулатов		09.87		ТашЗНИИЭП		
Рук.гр.	Абаева		09.87				
Вед.инж	Вайсман		09.87				

Инв № подл | Подпись и дата | Взам инв №

Формат А3

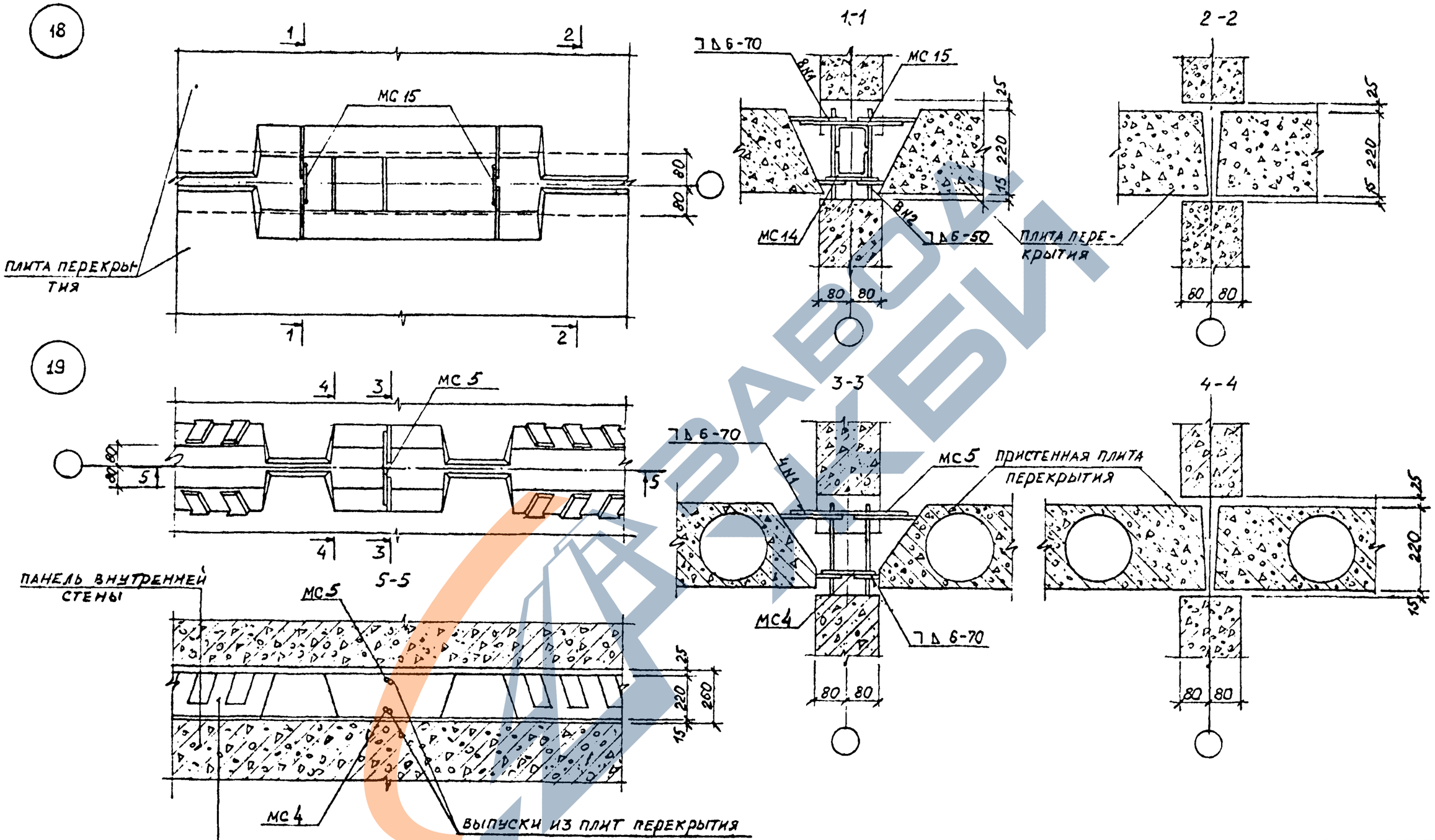

Н.контр	Горбенко		09.87
Нач.отд	Янбулатов		09.87
Гл.спец	Каримова		09.87
ГИП.	Ташпулатов		09.87
Рук.гр.	Аваева		09.87
Вед.инж	Вайсман		09.87

I.090.I-6СП.5 0900

Узел I8,I9

Стадия	Лист	Листов
Р		I

ТашЗНИИЭП

Формат А3

Инв № подл. | Подпись и дата | Взам инв №

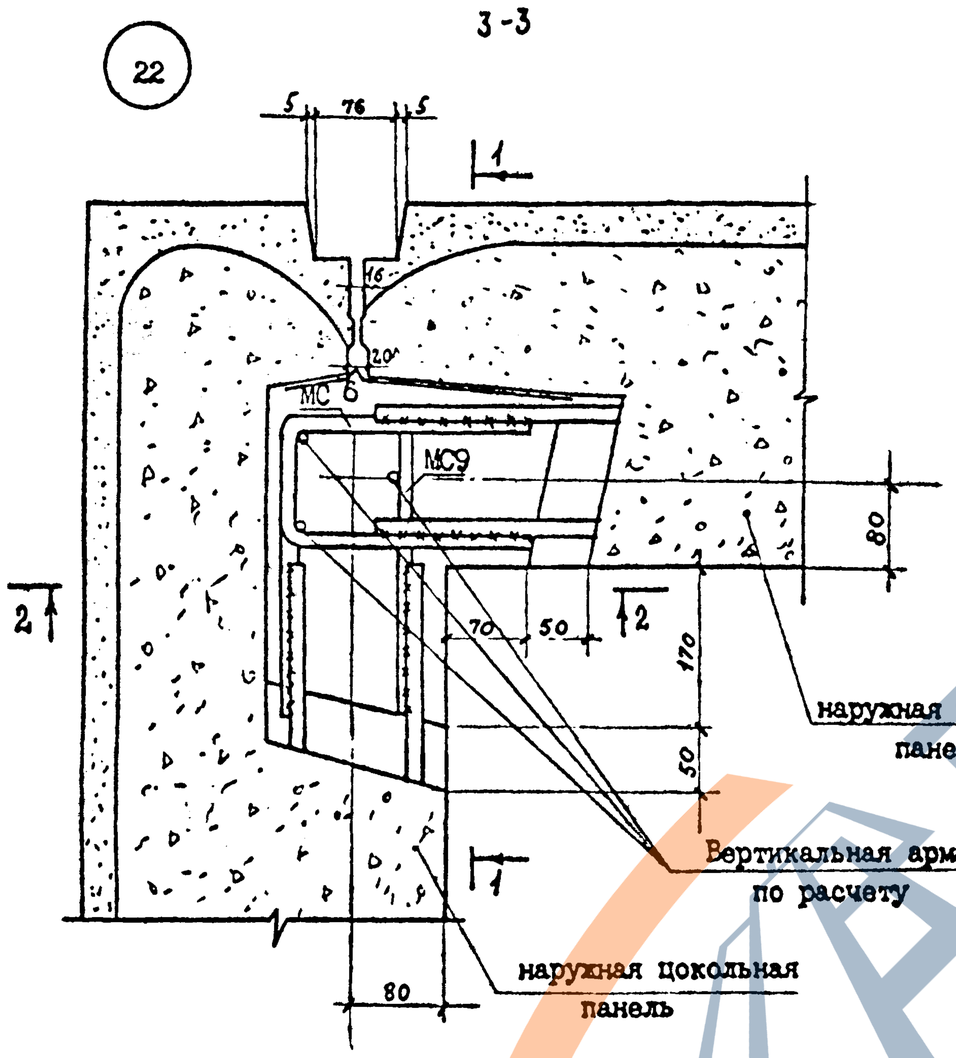

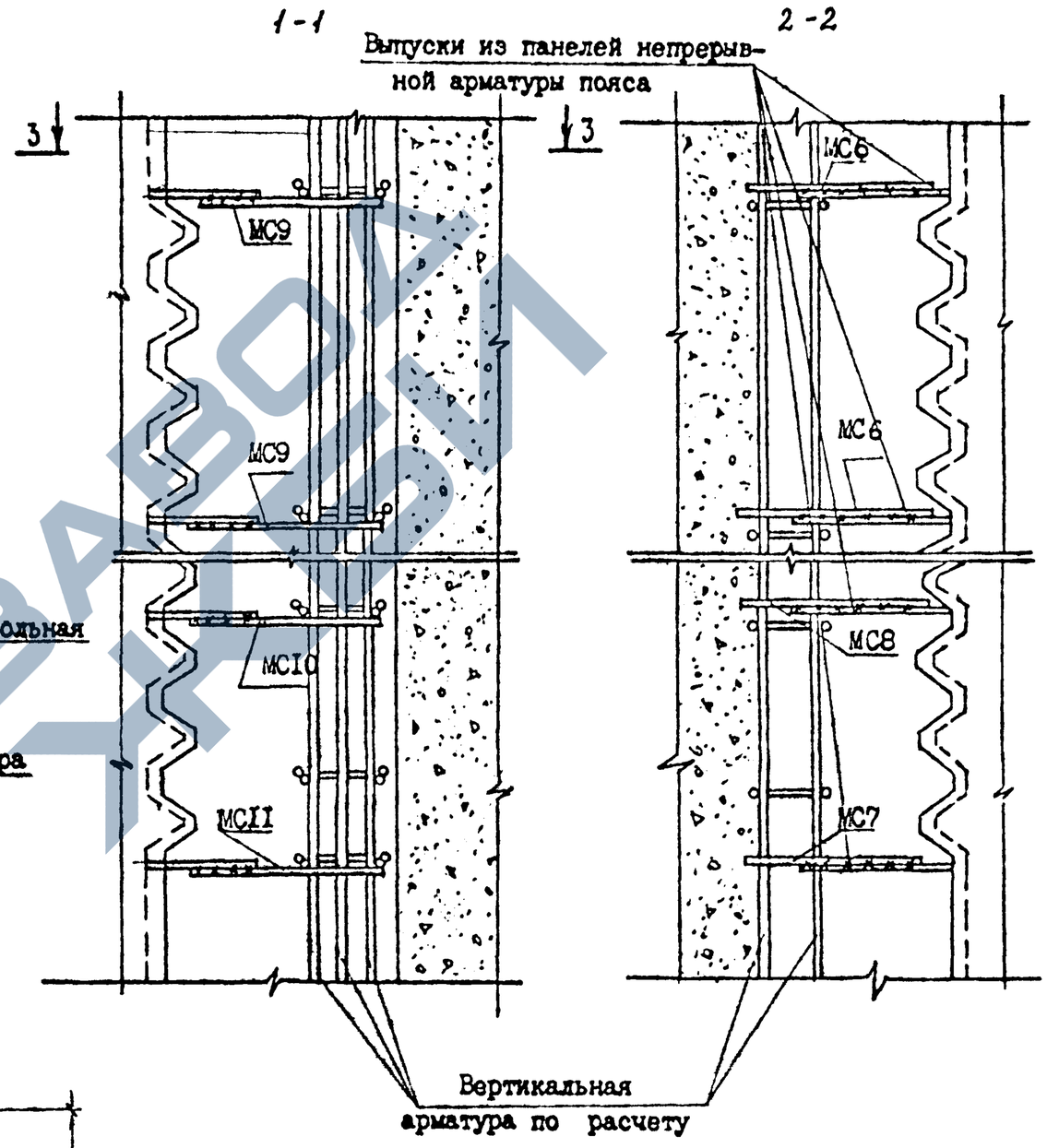

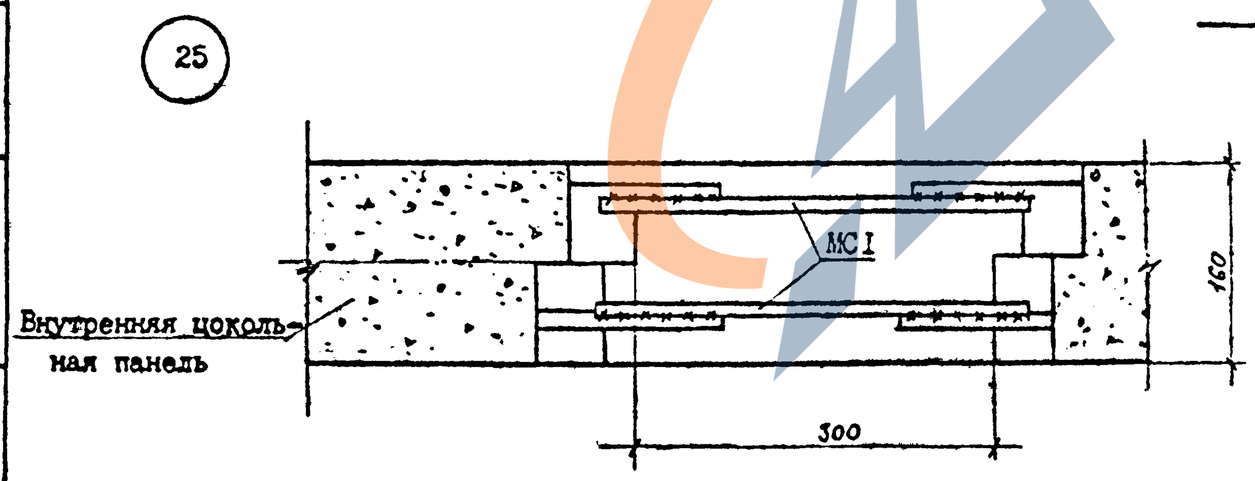

Н.контр.	Горбенко		09.87	I.090.I-6СП.5 I000		
Нач.отд	Янбулатова		09.87	Узел 22,25	Стадия	Лист	Листов
Гл.спец.	Каримова		09.87		Р		I
ГИП	Ташпулатов		09.87		ТашЗНИИЭП		
Рук.гр.	Аваева		09.87				
Инж.	Дмитриева		09.87				

Инв. № подл | Подпись и дата | Взам. инв. №

Формат А3

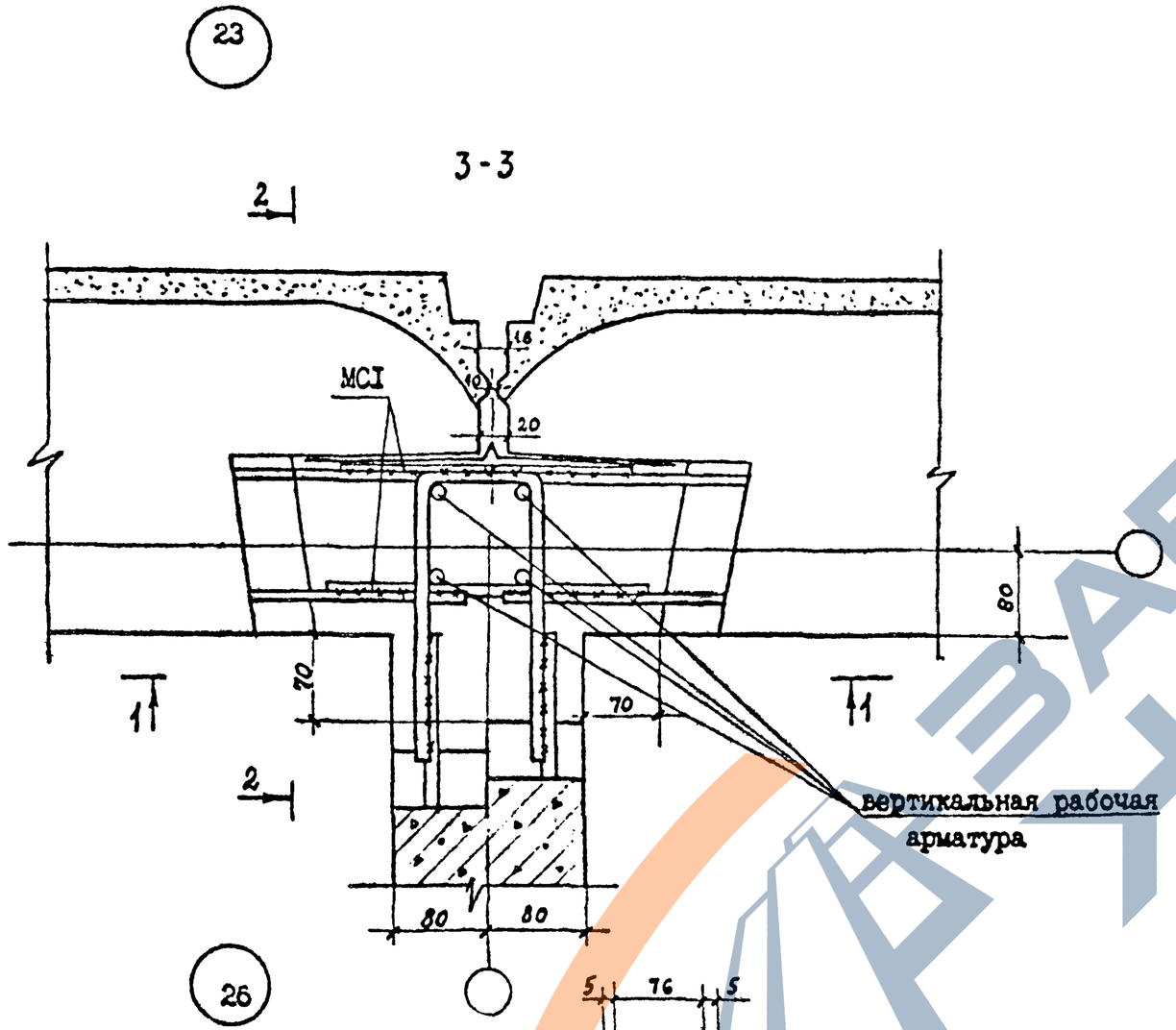

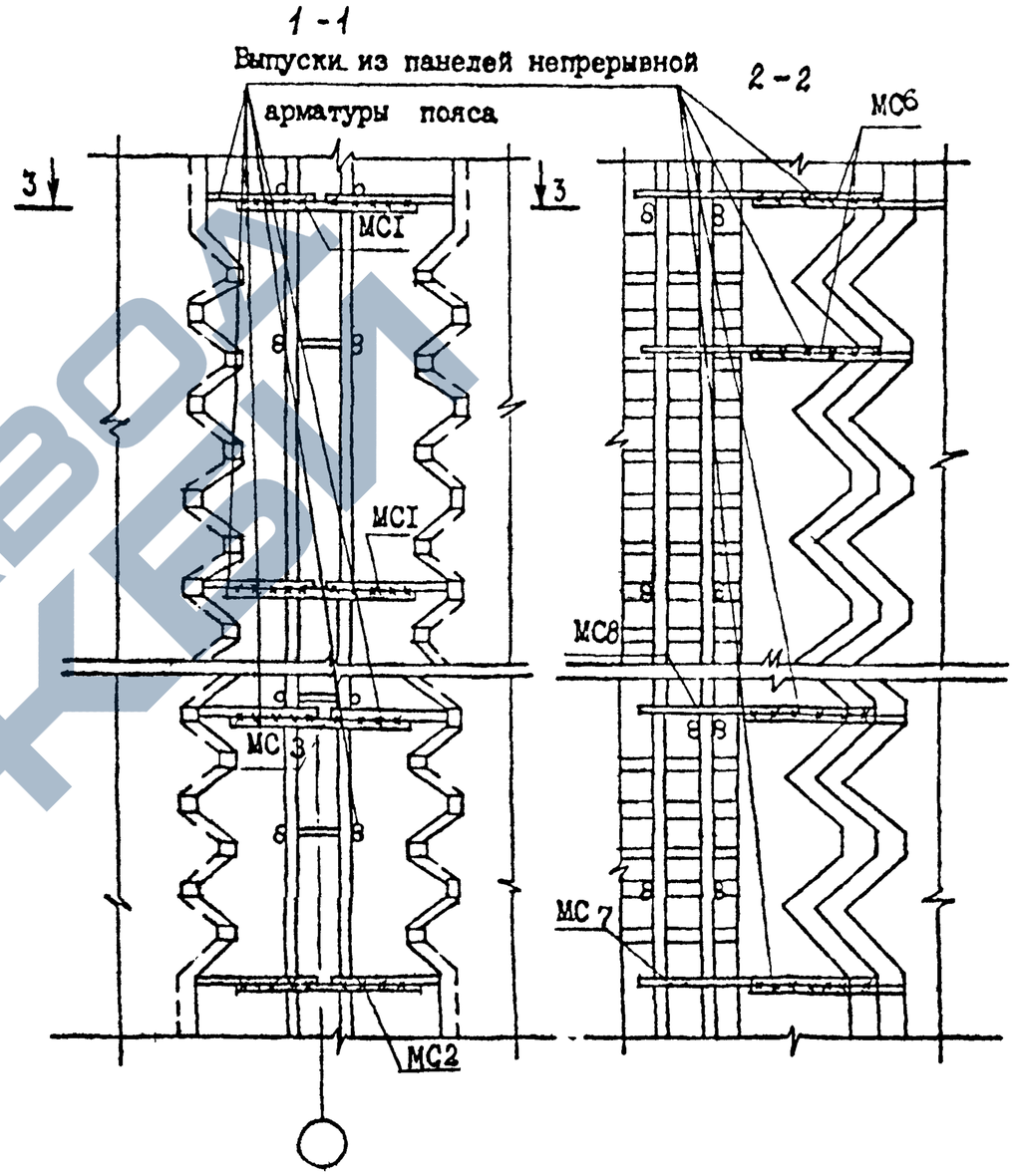

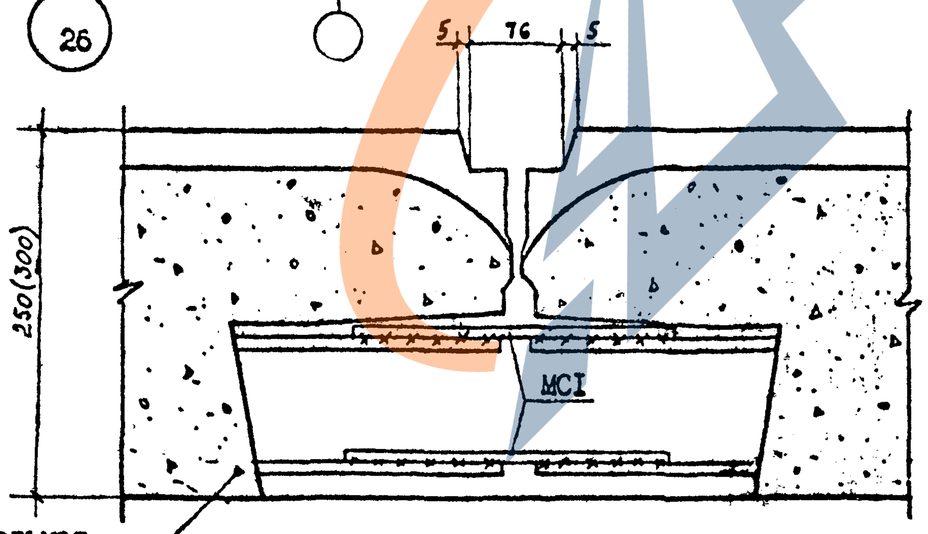

Н контр.	Горбенко		09.87	I.090.I-6СП.5 II00		
Нач.отд	Янбулатов		09.87	Узел 23,26.	Стадия	Лист	Листов
Гл.спец.	Каримова		09.87		Р		I
ГИП.	Ташпулатов		09.87		ТашЗНИИЭП		
Рук.гр.	Абаева		09.87				
Инж.	Дмитриева		09.87				

Инв. № подл. | Подпись и дата | Взам. инв. №

Формат А3

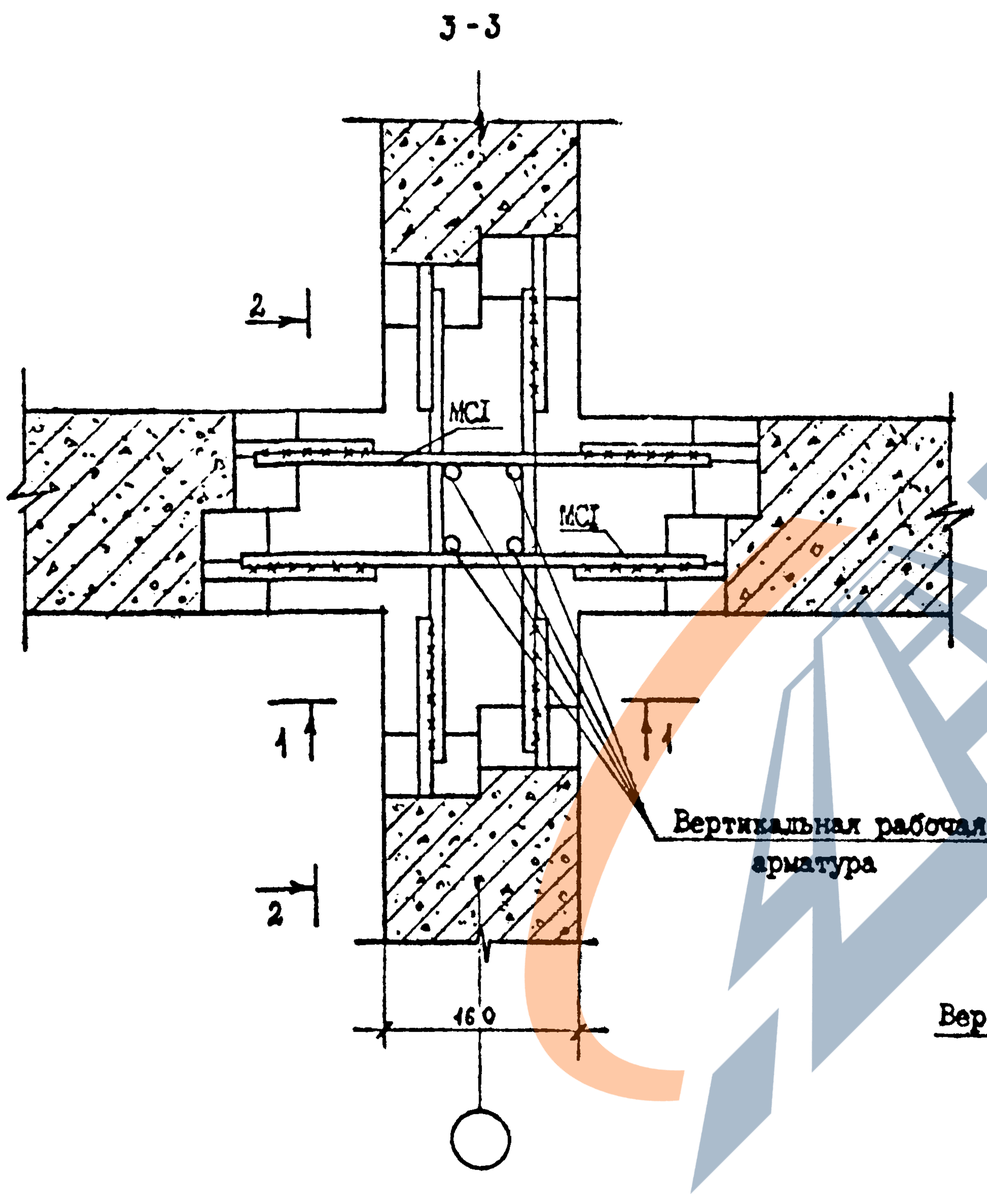

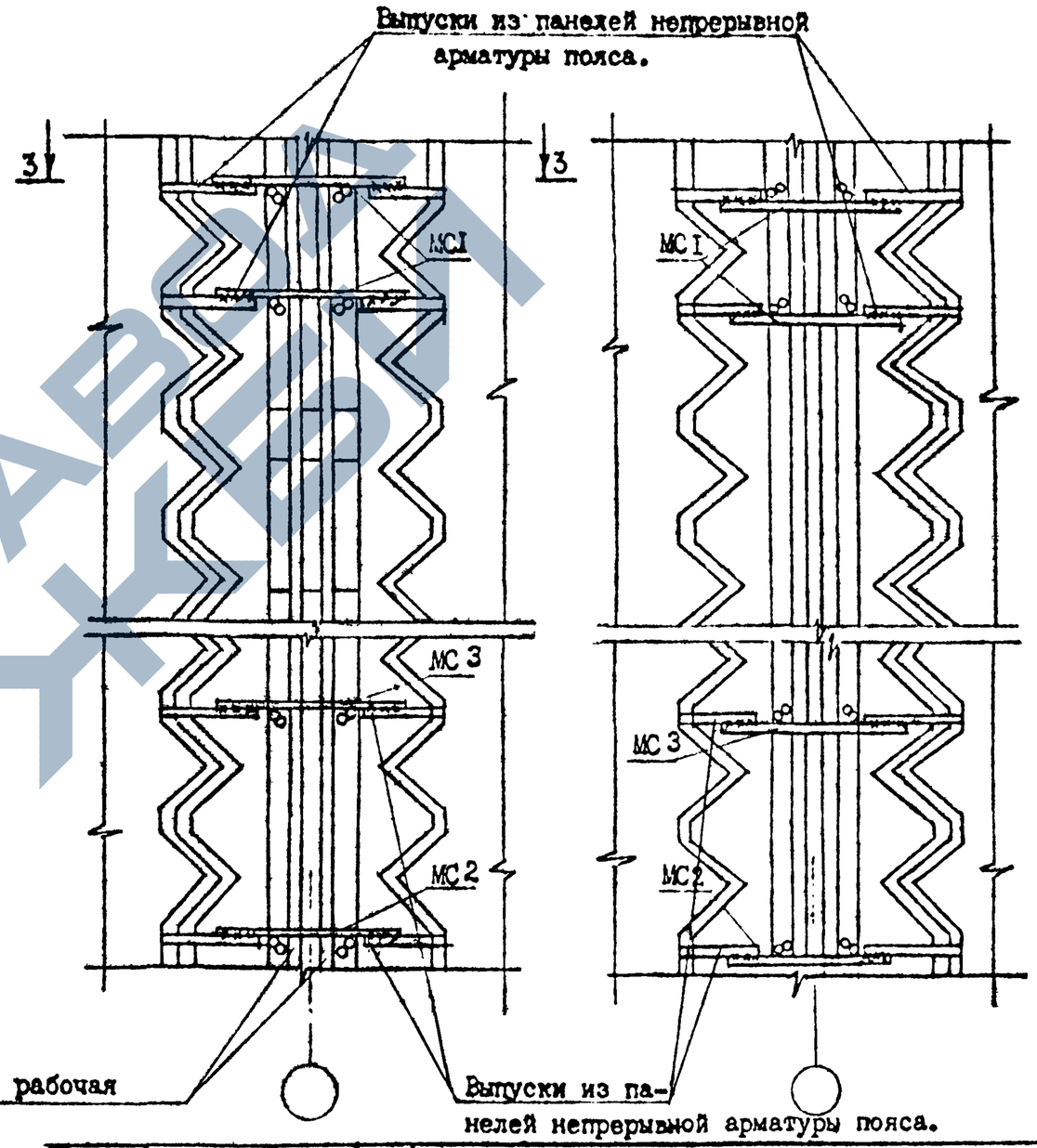

Н.контр.	Горбенко		09.87	I.090.I-6СП.5 I200		
Нач.отд.	Янбулатов		09.87	Узел 24	Стадия	Лист	Листов
Гл.спец	Каримова		09.87		Р		I
ГИП	Ташпулатов		09.87		ТашЗНИИЭП		
Рук.гр.	Аваева		09.87				
Инж.	Дмитриева		09.87				

Инв. № подл. | Подпись и дата | Взам. инв. №

Формат А3

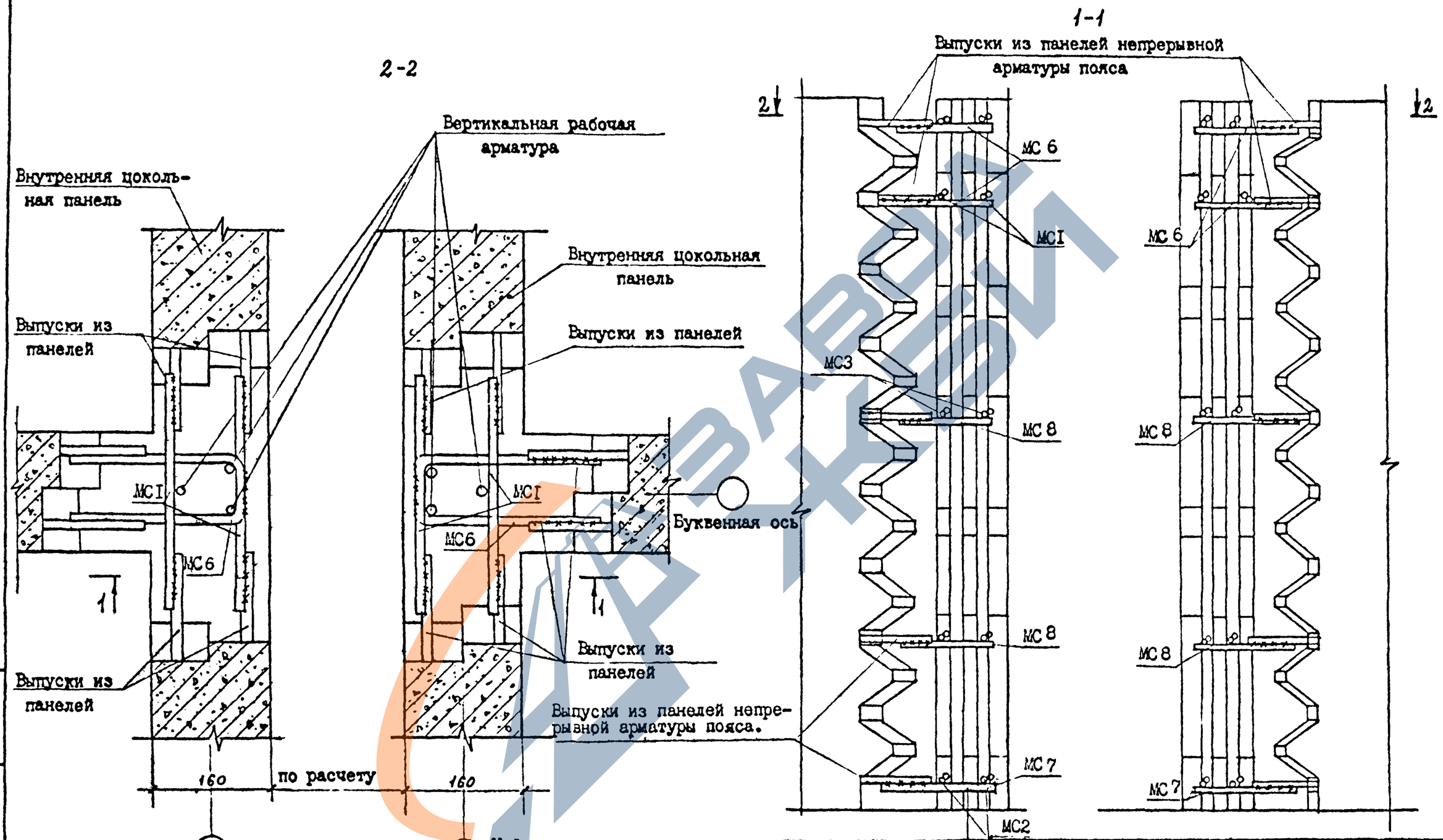

Н контр.	Горбенко		09.87
Нач.отд	Янбулатов		09.87
Гл спец	Каримова		09.87
ГИП	Ташпулатов		09.87
Рук.гр.	Авдеева		09.87
Инж.	Дмитриева		09.87

I.090.I-6СП.5 I300

Узел 27

Стадия	Лист	Листов
Р		I

ТашЗНИИЭП

Инв. № подл | Подпись и дата | Взам инв №

Формат А3

Обозначение	Наименование	Кол. не исполн. 1.090.1-6СП.5 1400							Примечание
		–	01	02	03	04	05		
	Документация								
1.090.1-6СП.5 1400СБ	Сборочный чертеж								
1.090.1-6СП.5 ОООТО	Техническое описание								
	Детали								
	ГОСТ 5781-82*								
1401	⌀16А1 L=640	1							1,010
1402	⌀12А1 L=620		1						0,551
1403	⌀10А1 L=610			1					0,376
1404	⌀16А1 L=840				1				1,326
1405	⌀12А1 L=820					1			0,728
1406	⌀10А1 L=810						1		0,500

Инв. № подл. | Подпись и дата | Взам. инв. №

Формат | Зона | Поз.
Ч | 1

1.090.1-6СП.5 1400

Деталь накладная МС6... МС11

Стадия: Р | Лист | Листов: 1

ТашЗНИИЭП

Н.контр.	Горбенко		09.87
Нач.отд.	Янбулатов		09.87
Гл.спец.	Каримова		09.87
ГИП.	Ташпулатов		09.87
Рук.гр.	Абаева		09.87
Инженер	Дмитриева		09.87

Формат А4

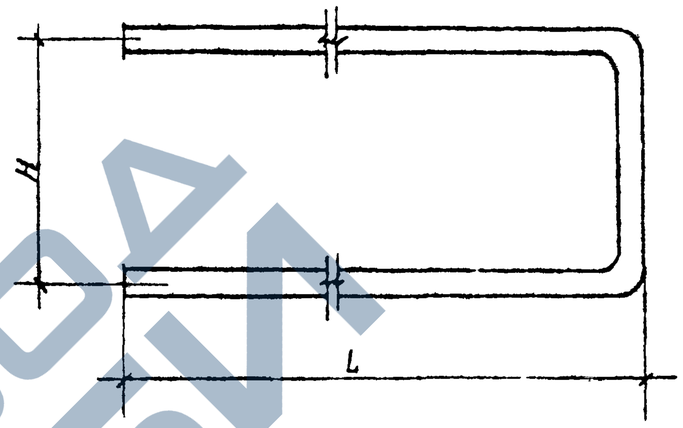

Обозначение	Марка	Размеры, мм L	Размеры, мм H	Масса ед. кг
1.090.1-6СП.5 1400	МС6	240	110	1.01
-01	МС7	240		0,55
-02	МС8	240		0,38
-03	МС9	340		1,33
-04	МС10	340		0,73
-05	МС11	340		0,50

Инв. № подл. | Подпись и дата | Взам. инв. №

1.090.1-6СП.5 1400СБ

Деталь накладная МС6... МС11
Сборочный чертеж.

Стадия	Масса	Масштаб
Р	см. табл	
Лист	Листов 1	

ТашЗНИИЭП

Н.контр.	Горбенко		09.87
Нач.отд.	Янбулатов		09.87
Гл.спец.	Каримова		09.87
ГИП.	Ташпулатов		09.87
Рук.гр.	Абаева		09.87
Инжен.	Дмитриева		09.87

Формат А4

ЗАВОД ЖБИ

Инв. № подл.	Подпись и дата	Взам. инв. №

Формат	Зона	Поз.	Обозначение	Наименование	Кол. на исполн. I.090.I-6СП.5 I500 —	0I									Примечание
				Документация											
А4			I.090.I-6СП.5 I500СБ	Сборочный чертеж											
А3			I.090.I-6СП.5 0000ТО	Техническое описание											
				Детали:											
				ГОСТ 578I-82*											
Б4		I	I.090.I-6СП.5 I50I	ø8AI L=5I0	I										0,20I
			I502	L=520		I									0,205
Б4		2	I503	ø8AI L=250	I										0,099
			I504	L=200		I									0,079

Н.контр.	Горбенко		09.87
Нач.отд.	Янбулатов		09.87
Гл.спец.	Каримова		09.87
ГИП.	Ташпулатов		09.87
Рук.гр.	Абаева		09.87
Инженер	Дмитриева		09.87

I.090.I-6СП.5 I500

Деталь накладная МСI2, МСI3.

Стадия	Лист	Листов
Р		I

ТашЗНИИЭП

Формат А4

Инв. № подл.	Подпись и дата	Взам. инв. №

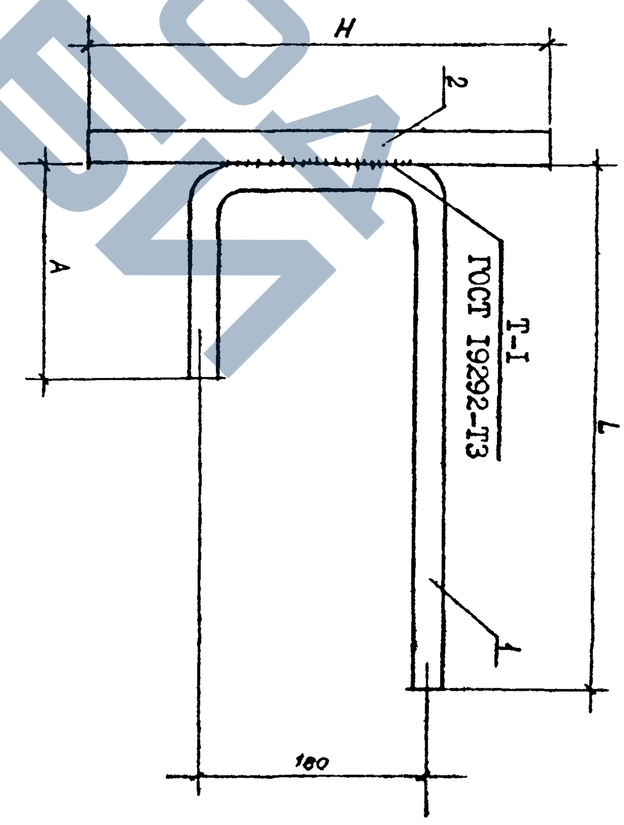

Обозначение	Марка	Размеры мм L	H	A	Масса ед. кг
I.090.I-6СП.5 I500СБ	МСI2	240	250	70	0,300
-0I	МСI3	200	200	I20	0,284

Н.контр.	Горбенко		09.87
Нач.отд.	Янбулатов		09.87
Гл.спец.	Каримова		09.87
ГИП.	Ташпулатов		09.87
Рук.гр.	Абаева		09.87
Инжен.	Дмитриева		09.87

I.090.I-6СП.5 I500СБ

Деталь накладная МСI2, МСI3 Сборочный чертеж.

Стадия	Масса	Масштаб
Р	См. табл.	

Лист	Листов
	I

ТашЗНИИЭП

Формат А4

Обозначение	Наименование	Кол. на исполн. 1.090.1-6СП.5 1600									Примечание
		-	01								
	Документация										
1.090.1-6СП.5 1600СБ	Сборочный чертеж										
1.090.1-6СП.5 000ТО	Техническое описание										
	Детали:										
	ГОСТ 5781-82*										
1601	ø8АI L=300	I	I								0,119
1602	ø8АI L=140	I	I								0,055
1603	L=280	I	I								0,111
Поз.		1	2								
Зона											
Формат		Б4	Б4								

Инв. № подл. | Подпись и дата | Взам. инв. №

Н.контр.	Горбенко		09.87
Нач.отд.	Янбулатов		09.87
Гл.спец.	Каримова		09.87
ГИП.	Ташпулатов		09.87
Рук.гр.	Абаева		09.87
Инжен.	Дмитриева		09.87

1.090.1-6СП.5 1600

Деталь накладная МС14, МС15.

Стадия	Лист	Листов
Р		1

ТашЗНИИЭП

Формат А4

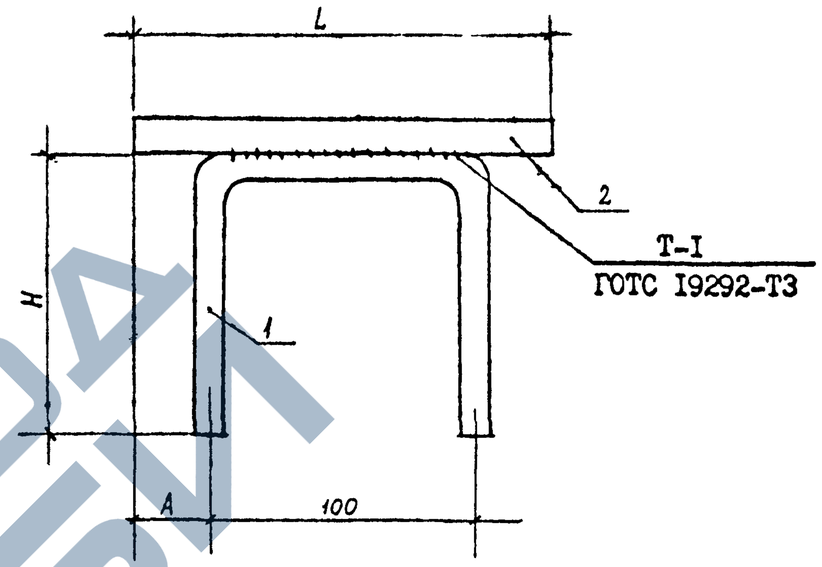

Обозначение	Марка	Размеры мм			Масса ед. кг
		L	H	A	
1.090.1-6СП.5 1600	МС14	140	90	20	0,174
-01	МС15	280	90	70	0,229

Инв. № подл. | Подпись и дата | Взам. инв. №

Н.контр.	Горбенко		09.87
Нач.отд.	Янбулатов		09.87
Гл.спец.	Каримова		09.87
ГИП.	Ташпулатов		09.87
Рук.гр.	Абаева		09.87
Инжен.	Дмитриева		09.87

1.090.1-6СП.5 1600СБ

Деталь накладная МС14, МС15 Сборочный чертеж.

Стадия	Масса	Масштаб
Р	см. табл	
Лист	Листов 1	

ТашЗНИИЭП

Формат А4

ЗАВОД ЖБИ