https://zavodjbi.com/

ГОСУДАРСТВЕННЫЙ КОМИТЕТ ПО ГРАЖДАНСКОМУ СТРОИТЕЛЬСТВУ И АРХИТЕКТУРЕ ПРИ ГОССТРОЕ СССР

ТИПОВЫЕ КОНСТРУКЦИИ И ДЕТАЛИ ЗДАНИЙ И СООРУЖЕНИЙ

ИНДУСТРИАЛЬНЫЕ СТРОИТЕЛЬНЫЕ ИЗДЕЛИЯ ДЛЯ СТРОИТЕЛЬСТВА ГРАЖДАНСКИХ ЗДАНИЙ И ЗДАНИЙ АДМИНИСТРАТИВНО-БЫТОВОГО НАЗНАЧЕНИЯ ПРОМЫШЛЕННЫХ ПРЕДПРИЯТИЙ

ИИ-04

СБОРНЫЕ ЭЛЕМЕНТЫ ЗДАНИЙ КАРКАСНОЙ КОНСТРУКЦИИ

ДОПОЛНИТЕЛЬНЫЕ КОНСТРУКЦИИ И ДЕТАЛИ К СЕРИИ ИИ-04 ДЛЯ СТРОИТЕЛЬСТВА 1-4 ЭТАЖНЫХ ЗДАНИЙ НА ПРОСАДОЧНЫХ ГРУНТАХ

СЕРИЯ ИИ-04-1

ФУНДАМЕНТЫ

ВЫПУСК 5п

ПЛИТЫ ЖЕЛЕЗОБЕТОННЫЕ ДЛЯ ЛЕНТОЧНЫХ ФУНДАМЕНТОВ

ЧАСТЬ I

ОПАЛУБКА И АРМИРОВАНИЕ

14681
ЦЕНА 1-67

РАБОЧИЕ ЧЕРТЕЖИ

ВЫПОЛНЕНО НА ЭВМ В ЭПВЦ КИЕВЗНИИЭП

https://zavodjbi.com/

https://zavodjbi.com/

ЦЕНТРАЛЬНЫЙ ИНСТИТУТ ТИПОВОГО ПРОЕКТИРОВАНИЯ
ГОССТРОЯ СССР

Москва, А-445, Смольная ул., 22

Сдано в печать IX 1980

Заказ № 12945 Тираж 100 экз.

https://zavodjbi.com/

https://zavodjbi.com/

ГОСУДАРСТВЕННЫЙ КОМИТЕТ ПО ГРАЖДАНСКОМУ СТРОИТЕЛЬСТВУ И АРХИТЕКТУРЕ ПРИ ГОССТРОЕ СССР

ТИПОВЫЕ КОНСТРУКЦИИ И ДЕТАЛИ ЗДАНИЙ И СООРУЖЕНИЙ

ИНДУСТРИАЛЬНЫЕ СТРОИТЕЛЬНЫЕ ИЗДЕЛИЯ ДЛЯ СТРОИТЕЛЬСТВА ГРАЖДАНСКИХ ЗДАНИЙ И ЗДАНИЙ АДМИНИСТРАТИВНО-БЫТОВОГО НАЗНАЧЕНИЯ ПРОМЫШЛЕННЫХ ПРЕДПРИЯТИЙ

ИИ-04

СБОРНЫЕ ЭЛЕМЕНТЫ ЗДАНИЙ КАРКАСНОЙ КОНСТРУКЦИИ

ДОПОЛНИТЕЛЬНЫЕ КОНСТРУКЦИИ И ДЕТАЛИ К СЕРИИ ИИ-04 ДЛЯ СТРОИТЕЛЬСТВА 1-4 ЭТАЖНЫХ ЗДАНИЙ НА ПРОСАДОЧНЫХ ГРУНТАХ

СЕРИЯ ИИ-04-1

ФУНДАМЕНТЫ

ВЫПУСК 5п

ПЛИТЫ ЖЕЛЕЗОБЕТОННЫЕ ДЛЯ ЛЕНТОЧНЫХ ФУНДАМЕНТОВ

ЧАСТЬ 1

ОПАЛУБКА И АРМИРОВАНИЕ

РАБОЧИЕ ЧЕРТЕЖИ

РАЗРАБОТАНЫ КиевЗНИИЭП
ГОСГРАЖДАНСТРОЯ СССР

УТВЕРЖДЕНЫ И ВВЕДЕНЫ В ДЕЙСТВИЕ
ГОСУДАРСТВЕННЫМ КОМИТЕТОМ
ПО ГРАЖДАНСКОМУ СТРОИТЕЛЬСТВУ И АРХИТЕКТУРЕ
ПРИ ГОССТРОЕ СССР
с июля 1977 г.
ПРИКАЗ №79 от 22 АПРЕЛЯ 1977 г.

https://zavodjbi.com/

ПЕРЕЧЕНЬ СЕРИЙ И ВЫПУСКОВ РАБОЧИХ ЧЕРТЕЖЕЙ ДОПОЛНИТЕЛЬНЫХ КОНСТРУКЦИЙ И ДЕТАЛЕЙ К СЕРИИ ИИ-04 ДЛЯ СТРОИТЕЛЬСТВА I-4 ЭТАЖНЫХ ЗДАНИЙ НА ПРОСАДОЧНЫХ ГРУНТАХ

1. ИИ-04-0 Выпуск 15п — Указания по применению основных и дополнительных конструкций и деталей серии ИИ-04 для строительства I-4 этажных зданий на просадочных грунтах.

2. ИИ-04-1 Выпуск 5п Часть I — Плиты железобетонные для ленточных фундаментов. Опалубка и армирование.

3. ИИ-04-1 Выпуск 5п Часть II — Плиты железобетонные для ленточных фундаментов. Арматурные изделия.

4. ИИ-04-6 Выпуск 8п Часть I — Диафрагмы жесткости нулевого цикла. Опалубка и армирование.

5. ИИ-04-6 Выпуск 8п Часть II — Диафрагмы жесткости нулевого цикла. Арматурные изделия.

6. ИИ-04-10 Выпуск 11п — Монтажные узлы и детали каркаса с сеткой колонн 6х6; 6х4,5; 6х3 м. Дополнительные узлы и детали к серии ИИ-04 для строительства I-4-этажных зданий на просадочных грунтах.

7. ИИ-04- Выпуск — Стальные формы для изготовления плит железобетонных для ленточных фундаментов.

https://zavodjbi.com/

№№ пп	НАИМЕНОВАНИЕ	№№ листов	№№ стр.
1	2	3	4
1.	Перечень серий и выпусков.		2
2.	Содержание выпуска		3-4
3.	Пояснительная записка		5-7
4.	Номенклатура		8-9
5.	Плиты железобетонные для ленточных фундаментов. Таблица максимальных значений вылета консоли.		10
6.	Чертежи. Спецификации.		
	Плиты железобетонные для ленточных фундаментов. П-ФI2-24-I4, П-ФI2-24-II. Спецификации.	I	II
	Плиты железобетонные для ленточных фундаментов П-ФI2-24-08, П-ФI2-24-07. Спецификации	2	I2
	Плита железобетонная для ленточных фундаментов П-ФI2-24-05. Спецификация .	3	I3
	Плиты железобетонные для ленточных фундаментов П-ФI2-24-I4, П-ФI2 -24-II, П-ФI2-24-08, П-ФI2-24-07, П-ФI2 -24-05. Опалубка и армирование.	4	I4
	Плиты железобетонные для ленточных фундаментов П-ФI0-24-II; П-ФI0-24-08. Спецификации.	5	I5
	Плиты железобетонные для ленточных фундаментов П-ФI0-24-07, П-ФI0-24-0 5. Спецификации.	6	I6
	Плита железобетонная для ленточных фундаментов П-ФI0-24-04. Спецификация.	7	I7
	Плиты железобетонные для ленточных фундаментов П-ФI0-24-II, П-ФI0-24-08; П-ФI0-24-07, П-ФI0-24-05, П-ФI0-24-04. Опалубка и армирование.	8	I8
	Плиты железобетонные для ленточных фундаментов П-Ф8-24-II, П-Ф8-24-08. Спецификации.	9	I9
	Плиты железобетонные для ленточных фундаментов П-Ф8-24-07, П-Ф8-24-05. Спецификации.	I0	20
	Плиты железобетонные для ленточных фундаментов П-Ф8-24-04. Спецификация.	II	2I
	Плиты железобетонные для ленточных фундаментов П-Ф8-24-II, П-Ф8-24-08, П-Ф8-24-07, П-Ф8-24-05, П-Ф8-24-04. Опалубка и армирование.	I2	22
	Плиты железобетонные для ленточных фундаментов П-Ф6-24-08, П-Ф6-24-07. Спецификации	I3	23
	Плиты железобетонные для ленточных фундаментов П-Ф6-24-05, П-Ф6-24-04. Спецификации.	I4	24
	Плита железобетонная для ленточных фундаментов П-Ф6-24-03. Спецификация.	I5	25
	Плиты железобетонные для ленточных фундаментов П-Ф6-24-08, П-Ф6-24-07, П-Ф6-24-05, П-Ф6-24-04, П-Ф6-24-03. Опалубка и армирование.	I6	26
	Плиты железобетонные для ленточных фундаментов П-ФI2-I2-I4, П-ФI2-I2-II. Спецификации.	I7	27
	Плиты железобетонные для ленточных фундаментов П-ФI2-I2-08, П-ФI2-I2-07. Спецификации.	I8	28
	Плита железобетонная для ленточных фундаментов П-ФI2-I2-05. Спецификация.	I9	29
	Плиты железобетонные для ленточных фундаментов П-ФI2-I2-I4, П-ФI2-I2-II, П-ФI2 -I2-08, П-ФI2-I2-07, П-ФI2-I2-05. Опалубка и армирование.	20	30
	Плиты железобетонные для ленточных фундаментов П-ФI0-I2-II, П-ФI0-I2-08. Спецификации.	2I	3I
	Плиты железобетонные для ленточных фундаментов П-ФI0-I2-07, П-ФI0-I2-05. Спецификации.	22	32

1	2	3	4
	Плита железобетонная для ленточных фундаментов П-Ф10-12-04. Спецификация.	23	33
	Плиты железобетонные для ленточных фундаментов П-Ф10-12-11, П-Ф10-12-08, П-Ф10-12-07, П-Ф10-12-05, П-Ф10-12-04. Опалубка и армирование.	24	34
	Плиты железобетонные для ленточных фундаментов П-Ф8-12-11, П-Ф8-12-08. Спецификации.	25	35
	Плиты железобетонные для ленточных фундаментов П-Ф8-12-07, П-Ф8-12-05. Спецификация.	26	36
	Плита железобетонная для ленточных фундаментов П-Ф8-12-04. Спецификация.	27	37
	Плиты железобетонные для ленточных фундаментов П-Ф8-12-11, П-Ф8-12-08, П-Ф8-12-07, П-Ф8-12-05, П-Ф8-12-04. Опалубка и армирование.	28	38
	Плиты железобетонные для ленточных фундаментов П-Ф6-12-08, П-Ф6-12-07. Спецификации.	29	39
	Плиты железобетонные для ленточных фундаментов П-Ф6-12-05, П-Ф6-12-04. Спецификации.	30	40
	Плита железобетонная для ленточных фундаментов П-Ф6-12-03. Спецификация.	31	41
	Плиты железобетонные для ленточных фундаментов П-Ф6-12-08, П-Ф6-12-07, П-Ф6-12-05, П-Ф6-12-04, П-Ф6-12-03. Опалубка и армирование.	32	42

ПЛИТЫ ЖЕЛЕЗОБЕТОННЫЕ ДЛЯ ЛЕНТОЧНЫХ ФУНДАМЕНТОВ. ОПАЛУБКА И АРМИРОВАНИЕ.
ПОЯСНИТЕЛЬНАЯ ЗАПИСКА

ПОЯСНИТЕЛЬНАЯ ЗАПИСКА

Серия ИИ-04-1 ,вып5а,часть I содержит рабочие чертежи плит железобетонных для ленточных фундаментов, используемых в 1-4-этажных зданиях с сеткой колонн 6х6, 4,5х4,5, 3х3 м и с комбинированной сеткой с шагом колонн 6; 4,5 и 3 м при выполнении фундаментов в виде сборно-монолитных лент шириной 1,2; 1,0; 0,8 и 0,6 м. Номенклатура предусматривает изделия двух типов по длине. Каждый тип заармирован на пять несущих способностей по растяжению вдоль фундамента и расчетный изгибающий момент в поперечном сечении.

Расчетные изгибающие моменты / с учетом коэффициента перегрузки, равного 1,2/, указанные в рабочих чертежах, определены исходя из несущей способности фундаментных плит, армированных сетками по ГОСТ 8478-66, вследствие чего они имеют некоторые отклонения от значений расчетных моментов, указанных в ГОСТ 13580-68.

Фундаментные плиты подбираются по действующим на них продольным силам и расчетному моменту в сопоставлении с их несущей способностью, приведенной в номенклатуре изделий. Расчет фундаментных плит выполнен в соответствии с СНиП II-В.1-62.*

Данные по методике определения усилий на фундаментные плиты приведены в альбоме ИИ-04-0 , выпуск 15п "Указания по применению основных и дополнительных конструкций и деталей серии ИИ-04 для строительства 1-4-этажных зданий на просадочных грунтах.

Маркировка фундаментных плит

Марки фундаментных плит состоят из буквенных и цифровых обозначений, которые имеют следующие значения:

П-Ф - фундаментная плита применяемая при строительстве зданий на просадочных грунтах.

Цифры, стоящие непосредственно за буквенным обозначением-условное обозначение ширины элемента в дециметрах.

П-Ф12 - фундаментная плита шириной 1,2 м

Цифры третьей части марки - длина элемента в целых дециметрах.

Цифры четвертой части марки - несущая способность фундам. плиты при центральном растяжении в десятках тонн.

Номенклатура изделий предусматривает только основные типы фундаментных плит.

При конкретном проектировании в целях экономного расходования металла армирование элементов может быть скорректировано. При этом, осевая привязка выпусков из изделий должна быть сохранена.

При корректировке должны быть даны спецификации учитывающие снижение расхода стали.

Для обозначения разновидности фун. плит , вызванной различием армирования, в маркировке фун.плит должны быть взяты в скобки и изменены цифры четвертой части марки.

Пример: П-Ф12-24-/9/ - фундаментная плита шириной 1,2 м,длиной 2,38 м с несущей способностью по растяжению 90 т.

Общая характеристика изделий

Фундаментные плиты запроектированы в соответствии ГОСТ 13580-68* и СНиП II-В.1-62*. Габаритные размеры плит приняты соответствующим плитам разработанным в серии I.112-1, вып.1.

Ширина раскрытия трещин принята не более 0,3 мм. При конкретном проектировании в случае возможности размещения фундаментных плит в агрессивной среде необходимо учесть соответствующие требования СНиП II-В.1-62* и СНиП II-28-73 "Защита строительных конструкций от коррозии".

Для подъема фунд. плит из форм и их монтажа предусмотрены монтажные петли.

Для характеристик фундаментных плит в номенклатуре приведены их несущие способности при центральном растяжении вдоль плиты и величина расчетного момента в поперечном сечении.

Плиты изготовляются из тяжелого цементного бетона марки 150.

Арматура фундаментных плит принята из горячекатанной арматурной стали периодического профиля класса А-II марки 35 ГС или 25 Г2С по ГОСТ 5781-75, из горячекатанной арматурной гладкой стали класса А-I, марки Ст.3 по ГОСТ 5781-75, и проволоки стальной низкоуглеродистой холоднотянутой класса В-I по ГОСТ 6727-53.*

Для подъемных петель следует применять горячекатанную арматурную сталь класса А-I марок ВМ Ст.3сп, ВМСт.3пс, ВКСт.3сп и ВКСт.3пс.В случаях монтажа конструкций при температуре минус 40° и ниже не применять сталь марок ВМСт.3пс и ВКСт.3пс. Подъемные петли завести под рабочие стержни сеток с последующей их привязкой.

По соглашению с потребителем допускается выпуск блоков без монтажных петель при применении захватных приспособлений, утвержденных в установленном порядке.

Сварные каркасы и сетки изготовляются при помощи контактной точечной электросварки в соответствии с СН [illegible] и ГОСТ 14098-68.

Качество стали для изготовления каркасов должно удовлетворять требованиям ГОСТ 5058-65** и ГОСТ 380-71*.

Испытание всех видов арматуры на растяжение обязательно. Фундаментные плиты армируются сетками и каркасами.

Применение дуговой электросварки вместо контактной точечной во всех случаях не допускается.

Сборку каркасов следует производить на кондукторах с применением шаблонов, обеспечивающих точное расположение элементов.

Сборка пространственных каркасов должна производиться в кондукторе с обязательной выверкой положения установленных элементов пространственного каркаса в соответствии с размерами приведенными в рабочих чертежах изделий.

Окончательная проверка каркасов производиться при установке в стальную опалубку, причем особо тщательно должны соблюдаться допуски на установку выпусков арматуры из фундаментных плит фиксируемых в опалубке.

При изготовлении пространственных каркасов должны быть учтены фактические допуски на размеры стальных форм по длине, причем эти допуски не должны превышать допусков, указанных в

https://zavodjbi.com/
ЗАВОД ЖБИ

чертежах и в пояснительной записке в разделе "Технические требования к изготовлению и приемке фундаментных плит".

Допуски на монтаж элементов каркаса принимаются в соответствии с главой СНиП Ш-16-73 " Бетонные и железобетонные конструкции сборные".

Для удобства пользования в арматурных цехах чертежами арматурных изделий скомплектованы отдельные альбомы.

Технические требования к изготовлению и приемке фундаментных плит

При изготовлении фунд. плит надлежит выполнить требования нормативных и инструктивных документов:

а/ главы СНиП:

Ш-16-73 "Бетонные и железобетонные конструкции сборные".

Ш-28-73 "Защита строительных конструкций от коррозии".

б/ ГОСТы:

ГОСТ 10268-70* "Заполнители для тяжелого бетона".

ГОСТ 10178-62* "Портландцемент, шлакопортландцемент".

ГОСТ 13015-75 "Изделия железобетонные и бетонные. Общие технические требования".

ГОСТ 8829-66 "Изделия железобетонные сборные".

ГОСТ 10180-74 "Бетоны тяжелые. Методы определения прочности".

ГОСТ 10922-75 "Арматура и закладные детали сварные для железобетонных конструкций. Технические требования и методы испытаний".

ГОСТ 14098-68 "Соединения сварные арматуры железобетонных изделий и конструкций. Контактная и ванная сварки. Основные типы и конструктивные элементы".

в/ СН 393-69 "Указания по сварке соединений арматуры и закладных деталей железобетонных конструкций".

При изготовлении фундаментных плит должен быть обеспечен технологический контроль на всех стадиях производства.

До начала производства завод-изготовитель должен разработать технические условия и технологические правила, определяющие основные способы производства и контроля качества изготовления изделий.

Допуски на размеры фундаментных плит должны соответствовать 10-м классу точности по таблице I СНиП I-А.4-62. Предельные допускаемые отклонения от размеров по длине, ширине и высоте ± 10 мм. На верхней поверхности фундаментных плит должны быть обозначены: марка фундаментной плиты, дата изготовления, марка завода-изготовителя и штамп ОТК.

Кубиковая прочность бетона к моменту отпуска изделия с завода должна быть в летнее время не менее 70% проектной прочности на сжатие, а в зимнее время не менее 100%.

При отпускной прочности бетона, равной 70% прочности на сжатие / в летнее время/ завод-изготовитель должен гарантировать 100% прочности в 28-дневном возрасте.

Применение фундаментных плит

Применение и подбор фундаментных плит в конкретных проектах должны быть обусловлены расчетом.

Монтаж фундаментных плит должен производиться в соответствии с требованиями главы СНиП Ш-16-73.

Мероприятия по антикоррозийной защите должны быть указаны в конкретном проекте в зависимости от конкретных условий строительства и эксплуатации зданий в соответствии с требованиями глав СНиП П-28-73 и СНиП П-В. I-62.*

№№ п/п	Марки изделий	Эскиз	Расчетные усилия: Продольная растягивающая сила т	Расчетные усилия: Изгибающий момент на плиту тм	Размеры, мм: l	Размеры, мм: b	Размеры, мм: h	Марка бетона	Масса изделия, т	Объем бетона, м³	Расход стали, кг: А-I	Расход стали, кг: А-III	Расход стали, кг: В-I	Расход стали, кг: Итого	Расход стали, кг: На 1 м³ бетона	№№ листов рабочих чертежей
1	2	3	4	5	6	7	8	9	10	11	12	13	14	15	16	17
1	П-Ф12-24-05	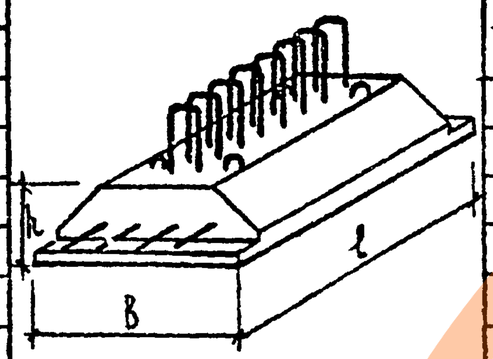	51.68	5.8	2380	1200	300	150	1.55	0.62	7.48	42.7	1.38	51.6	83.2	4
2	П-Ф12-24-07		66.78	5.8	2380	1200	300	150	1.55	0.62	7.48	51.0	1.38	59.8	96.4	4
3	П-Ф12-24-08		83.70	5.8	2380	1200	300	150	1.55	0.62	7.48	64.9	1.38	73.8	119.0	4
4	П-Ф12-24-11		109.38	5.8	2380	1200	300	150	1.55	0.62	7.48	79.0	1.38	87.9	142.0	4
5	П-Ф12-24-14		138.45	5.8	2380	1200	300	150	1.55	0.62	7.48	100.0	1.38	109.0	176.0	4
6	П-Ф10-24-04		42.70	4.24	2380	1000	300	150	1.34	0.53	7.48	32.6	1.15	41.2	77.9	8
7	П-Ф10-24-05		51.68	4.24	2380	1000	300	150	1.34	0.53	7.48	41.2	1.15	49.8	94.0	8
8	П-Ф10-24-07		66.78	4.24	2380	1000	300	150	1.34	0.53	7.48	49.4	1.15	58.1	110.0	8
9	П-Ф10-24-08		83.70	4.24	2380	1000	300	150	1.34	0.53	7.48	63.4	1.15	72.0	131.0	8
10	П-Ф10-24-11		109.38	4.24	2380	1000	300	150	1.34	0.53	7.48	77.5	1.15	86.1	163.0	8
11	П-Ф8-24-04		42.70	4.66	2380	800	300	150	1.22	0.48	7.43	31.6	0.92	39.9	83.2	12
12	П-Ф8-24-05		51.68	4.66	2380	800	300	150	1.22	0.48	7.43	40.1	0.92	48.4	101.0	12
13	П-Ф8-24-07		66.78	4.66	2380	800	300	150	1.22	0.48	7.43	48.3	0.92	56.7	118.0	12
14	П-Ф8-24-08		83.70	4.66	2380	800	300	150	1.22	0.48	7.43	62.3	0.92	70.6	147.0	12
15	П-Ф8-24-11		109.38	4.66	2380	800	300	150	1.22	0.48	7.43	76.3	0.92	84.7	176.0	12
16	П-Ф6-24-03		34.61	4.2	2380	600	300	150	0.91	0.36	7.35	26.1	0.69	34.1	94.6	16
17	П-Ф6-24-04		42.70	4.2	2380	600	300	150	0.91	0.36	7.35	30.5	0.69	38.6	107.0	16
18	П-Ф6-24-05		51.68	4.2	2380	600	300	150	0.91	0.36	7.35	39.0	0.69	47.0	130.0	16
19	П-Ф6-24-07		66.78	4.2	2380	600	300	150	0.91	0.36	7.35	47.3	0.69	55.3	153.0	16
20	П-Ф6-24-08		83.70	4.2	2380	600	300	150	0.91	0.36	7.35	61.1	0.69	69.2	192.0	16

1	2	3	4	5	6	7	8	9	10	11	12	13	14	15	16	17
21	П-ф12-12-05	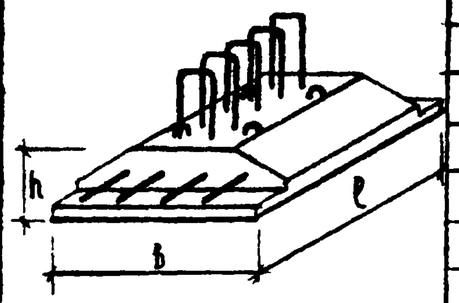	51.68	2.88	1180	1200	300	150	0.66	0.26	3.45	20.3	0.67	24.15	95.3	20
22	П-ф12-12-07		66.78	2.88	1180	1200	300	150	0.66	0.26	3.45	24.4	0.67	28.6	110.0	20
23	П-ф12-12-08		83.70	2.88	1180	1200	300	150	0.66	0.26	3.45	30.9	0.67	35.0	134.0	20
24	П-ф12-12-11		109.38	2.88	1180	1200	300	150	0.66	0.26	3.45	37.9	0.67	42.0	162.0	20
25	П-ф12-12-14		138.45	2.88	1180	1200	300	150	0.66	0.26	3.45	48.0	0.67	52.2	200.0	20
26	П-ф10-12-04		42.70	2.1	1180	1000	300	150	0.57	0.22	3.45	15.7	0.56	19.7	89.5	24
27	П-ф10-12-05		51.68	2.1	1180	1000	300	150	0.57	0.22	3.45	19.6	0.56	23.6	107.0	24
28	П-ф10-12-07		66.78	2.1	1180	1000	300	150	0.57	0.22	3.45	27.3	0.56	27.7	126.0	24
29	П-ф10-12-08		83.70	2.1	1180	1000	300	150	0.57	0.22	3.45	30.1	0.56	34.1	155.0	24
30	П-ф10-12-11		109.38	2.1	1180	1000	300	150	0.57	0.22	3.45	37.1	0.56	41.1	187.0	24
31	П-ф8-12-04	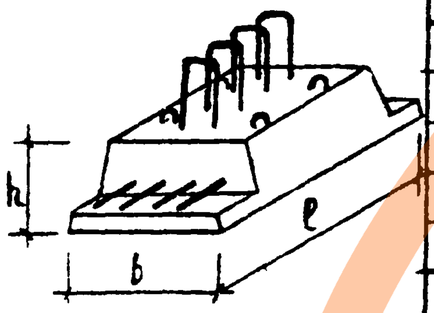	42.70	2.32	1180	800	300	150	0.51	0.20	3.43	15.2	0.44	19.1	95.4	28
32	П-ф8-12-05		51.68	2.32	1180	800	300	150	0.51	0.20	3.43	19.0	0.44	22.9	114.0	28
33	П-ф8-12-07		66.78	2.32	1180	800	300	150	0.51	0.20	3.43	23.1	0.44	27.0	135.0	28
34	П-ф8-12-08		83.70	2.32	1180	800	300	150	0.51	0.20	3.43	29.6	0.44	33.4	167.0	28
35	П-ф8-12-11		109.38	2.32	1180	800	300	150	0.51	0.20	3.43	36.5	0.44	40.4	201.0	28
36	П-ф6-12-03		34.61	2.08	1180	600	300	150	0.38	0.15	3.39	12.5	0.33	16.2	109.0	32
37	П-ф6-12-04		42.70	2.08	1180	600	300	150	0.38	0.15	3.39	14.7	0.33	18.4	123.0	32
38	П-ф6-12-05		51.68	2.08	1180	600	300	150	0.38	0.15	3.39	18.5	0.33	22.2	148.0	32
39	П-ф6-12-07		66.78	2.08	1180	600	300	150	0.38	0.15	3.39	22.6	0.33	26.3	176.0	32
40	П-ф6-12-08		83.70	2.08	1180	600	300	150	0.38	0.15	3.39	29.0	0.33	32.7	218.0	32

Максимальное значение вылета консоли Ак в зависимости от среднего давления*) по подошве фундамента

Среднее давление*) по подошве фундамента кг/см²		2.0	2.5	2.7	3.0	3.3	4.1
Максимальное значение вылета консоли Ак, см	П-Ф12-24	45	40	—	—	35	—
	П-Ф12-12	45	40	—	—	35	—
	П-Ф10-24	38	—	32.5	—	30	—
	П-Ф10-12	38	—	32.5	—	30	—
	П-Ф8-24	—	—	—	33	31	28
	П-Ф8-12	—	—	—	33	31	28
	П-Ф6-24						
	П-Ф6-12						

*) Под средним давлением понимается давление по подошве фундамента, равное частному от деления суммарных нормативных нагрузок на площадь подошвы фундамента

МАРКА ИЛИ ПОЗ.	ОБОЗНАЧЕНИЕ	НАИМЕНОВАНИЕ	К-ВО	ПРИМЕЧАНИЕ
	П-Ф12-24-14	ПЛИТА ФУНДАМЕНТНАЯ		
		ДОКУМЕНТАЦИЯ:		
	ИИ-04-1, В.5п,ч.1,л.1	СПЕЦИФИКАЦИЯ		
	ИИ-04-1, В.5п,ч.1,л.4	ОПАЛУБОЧНЫЙ И АРМАТУРНЫЙ ЧЕРТЕЖИ		
		СВОРОЧНЫЕ ЕДИНИЦЫ И ДЕТАЛИ:		
С-1	ИИ-04-1, В.5п,ч.2,л.41	СЕТКА СПФ-1	1	
К-1	ИИ-04-1, В.5п,ч.2,л.25	КАРКАС КПФ-1	1	
К-2	ИИ-04-1, В.5п,ч.2,л.39	КАРКАС КПФ-33	2	
ОС-1	ГОСТ 5781-75,АI	ОТД.СТЕРЖ. Ф6 L=600	4	
П-1	ИИ-04-1, В.5п,ч2,л.40	ПЕТЛЯ П-2	4	
		МАТЕРИАЛЫ:		
		БЕТОН МАРКИ 150	0.62	М.КУБ
		СТАЛЬ		
		ОБЩИЙ РАСХОД	109.	КГ
		В Т.Ч.:		
		СТЕРЖНИ АРМАТУРНЫЕ		
	ГОСТ 5781-75,АIII	Ф36	76.0	КГ
	ГОСТ 5781-75,АIII	Ф12	18.6	КГ
	ГОСТ 5781-75,АIII	Ф6	6.06	КГ
		ИТОГО:	100.	КГ
	ГОСТ 5781-75,АI	Ф10	6.95	КГ
	ГОСТ 5781-75,АI	Ф6	0.53	КГ
		ИТОГО:	7.48	КГ
	ГОСТ 6727-53*,ВI	Ф4	1.38	КГ
		ИТОГО:	1.38	КГ
		МАССА ПЛИТЫ	1.55	Т

МАРКА ИЛИ ПОЗ.	ОБОЗНАЧЕНИЕ	НАИМЕНОВАНИЕ	К-ВО	ПРИМЕЧАНИЕ
	П-Ф12-24-11	ПЛИТА ФУНДАМЕНТНАЯ		
		ДОКУМЕНТАЦИЯ:		
	ИИ-04-1, В.5п,ч.1,л.1	СПЕЦИФИКАЦИЯ		
	ИИ-04-1, В.5п,ч.1,л.4	ОПАЛУБОЧНЫЙ И АРМАТУРНЫЙ ЧЕРТЕЖИ		
		СВОРОЧНЫЕ ЕДИНИЦЫ И ДЕТАЛИ:		
С-1	ИИ-04-1, В.5п,ч.2,л.41	СЕТКА СПФ-1	1	
К-1	ИИ-04-1, В.5п,ч.2,л.25	КАРКАС КПФ-2	1	
К-2	ИИ-04-1, В.5п,ч.2,л.39	КАРКАС КПФ-34	2	
ОС-1	ГОСТ 5781-75,АI	ОТД.СТЕРЖ. Ф6 L=600	4	
П-1	ИИ-04-1, В.5п,ч2,л.40	ПЕТЛЯ П-2	4	
		МАТЕРИАЛЫ:		
		БЕТОН МАРКИ 150	0.62	М.КУБ
		СТАЛЬ		
		ОБЩИЙ РАСХОД	87.9	КГ
		В Т.Ч.:		
		СТЕРЖНИ АРМАТУРНЫЕ		
	ГОСТ 5781-75,АIII	Ф32	60.0	КГ
	ГОСТ 5781-75,АIII	Ф10	12.9	КГ
	ГОСТ 5781-75,АIII	Ф6	6.06	КГ
		ИТОГО:	79.0	КГ
	ГОСТ 5781-75,АI	Ф10	6.95	КГ
	ГОСТ 5781-75,АI	Ф6	0.53	КГ
		ИТОГО:	7.48	КГ
	ГОСТ 6727-53*,ВI	Ф4	1.38	КГ
		ИТОГО:	1.38	КГ
		МАССА ПЛИТЫ	1.55	Т

МАРКА ИЛИ ПОЗ.	ОБОЗНАЧЕНИЕ	НАИМЕНОВАНИЕ	К-ВО	ПРИМЕЧАНИЕ
	П-Ф12-24-08	ПЛИТА ФУНДАМЕНТНАЯ		
		ДОКУМЕНТАЦИЯ:		
	ИИ-04-1, В.5п,ч.1,л.2	СПЕЦИФИКАЦИЯ		
	ИИ-04-1, В.5п,ч.1,л.4	ОПАЛУБОЧНЫЙ И АРМАТУРНЫЙ ЧЕРТЕЖИ		
		СБОРОЧНЫЕ ЕДИНИЦЫ И ДЕТАЛИ:		
С-1	ИИ-04-1, В.5п,ч.2,л.41	СЕТКА СПФ-1	1	
К-1	ИИ-04-1, В.5п,ч.2,л.26	КАРКАС КПФ-3	1	
К-2	ИИ-04-1, В.5п,ч.2,л.39	КАРКАС КПФ-35	2	
СС-1	ГОСТ 5781-75,АI	ОТД.СТЕРЖ. Ф6 L=600	4	
П-1	ИИ-04-1, В.5п,ч.2,л.40	ПЕТЛЯ П-2	4	
		МАТЕРИАЛЫ:		
		БЕТОН МАРКИ 150	0.62	М.КУБ
		СТАЛЬ		
		ОБЩИЙ РАСХОД	73.8	КГ
		В Т.Ч.:		
		СТЕРЖНИ АРМАТУРНЫЕ		
	ГОСТ 5781-75,АШ	Ф28	45.9	КГ
	ГОСТ 5781-75,АШ	Ф10	12.9	КГ
	ГОСТ 5781-75,АШ	Ф6	6.06	КГ
		ИТОГО:	64.9	КГ
	ГОСТ 5781-75,АI	Ф10	6.95	КГ
	ГОСТ 5781-75,АI	Ф6	0.53	КГ
		ИТОГО:	7.48	КГ
	ГОСТ 6727-53*,ВI	Ф4	1.38	КГ
		ИТОГО:	1.38	КГ
		МАССА ПЛИТЫ	1.55	Т

МАРКА ИЛИ ПОЗ.	ОБОЗНАЧЕНИЕ	НАИМЕНОВАНИЕ	К-ВО	ПРИМЕЧАНИЕ
	П-Ф12-24-07	ПЛИТА ФУНДАМЕНТНАЯ		
		ДОКУМЕНТАЦИЯ:		
	ИИ-04-1, В.5п,ч.1,л.2	СПЕЦИФИКАЦИЯ		
	ИИ-04-1, В.5п,ч.1,л.4	ОПАЛУБОЧНЫЙ И АРМАТУРНЫЙ ЧЕРТЕЖИ		
		СБОРОЧНЫЕ ЕДИНИЦЫ И ДЕТАЛИ:		
С-1	ИИ-04-1, В.5п,ч.2,л.41	СЕТКА СПФ-1	1	
К-1	ИИ-04-1, В.5п,ч.2,л.26	КАРКАС КПФ-4	1	
К-2	ИИ-04-1, В.5п,ч.2,л.39	КАРКАС КПФ-35	2	
СС-1	ГОСТ 5781-75,АI	ОТД.СТЕРЖ. Ф6 L=600	4	
П-1	ИИ-04-1, В.5п,ч.2,л.40	ПЕТЛЯ П-2	4	
		МАТЕРИАЛЫ:		
		БЕТОН МАРКИ 150	0.62	М.КУБ
		СТАЛЬ		
		ОБЩИЙ РАСХОД	59.8	КГ
		В Т.Ч.:		
		СТЕРЖНИ АРМАТУРНЫЕ		
	ГОСТ 5781-75,АШ	Ф25	36.6	КГ
	ГОСТ 5781-75,АШ	Ф8	8.27	КГ
	ГОСТ 5781-75,АШ	Ф6	6.06	КГ
		ИТОГО:	51.0	КГ
	ГОСТ 5781-75,АI	Ф10	6.95	КГ
	ГОСТ 5781-75,АI	Ф6	0.53	КГ
		ИТОГО:	7.48	КГ
	ГОСТ 6727-53*,ВI	Ф4	1.38	КГ
		ИТОГО:	1.38	КГ
		МАССА ПЛИТЫ	1.55	Т

https://zavodjbi.com/
ЗАВОД ЖБИ

МАРКА ИЛИ ПОЗ.	ОБОЗНАЧЕНИЕ	НАИМЕНОВАНИЕ	К-ВО	ПРИМЕЧАНИЕ
	П-Ф12-24-05	ПЛИТА ФУНДАМЕНТНАЯ		
		ДОКУМЕНТАЦИЯ:		
	ИИ-04-1, В.5п,Ч.1,Л.3	СПЕЦИФИКАЦИЯ		
	ИИ-04-1, В.5п,Ч.1,Л.4	ОПАЛУБОЧНЫЙ И АРМАТУРНЫЙ ЧЕРТЕЖИ		
		СБОРОЧНЫЕ ЕДИНИЦЫ И ДЕТАЛИ:		
С-1	ИИ-04-1, В.5п,Ч.2,Л.41	СЕТКА СПФ-1	1	
К-1	ИИ-04-1, В.5п,Ч.2,Л.27	КАРКАС КПФ-5	1	
К-2	ИИ-04-1, В.5п,Ч.2,Л.39	КАРКАС КПФ-37	2	
ОС-1	ГОСТ 5781-75,АI	ОТД.СТЕРЖ. ф6 L=600	4	
П-1	ИИ-04-1, В5п,Ч.2,Л.40	ПЕТЛЯ П-2	4	
		МАТЕРИАЛЫ:		
		БЕТОН МАРКИ 150	0.62	М.КУБ
		СТАЛЬ		
		ОБЩИЙ РАСХОД	51.6	КГ
		В Т.Ч.:		
		СТЕРЖНИ АРМАТУРНЫЕ		
	ГОСТ 5781-75,АШ	ф22	28.3	КГ
	ГОСТ 5781-75,АШ	ф8	8.27	КГ
	ГОСТ 5781-75,АШ	ф6	6.06	КГ
		ИТОГО:	42.7	КГ
	ГОСТ 5781-75,АI	ф10	6.95	КГ
	ГОСТ 5781-75,АI	ф6	0.53	КГ
		ИТОГО:	7.48	КГ
	ГОСТ 6727-53*,ВI	ф4	1.38	КГ
		ИТОГО:	1.38	КГ
		МАССА ПЛИТЫ	1.55	Т

МАРКА ИЛИ ПОЗ.	ОБОЗНАЧЕНИЕ	НАИМЕНОВАНИЕ	К-ВО	ПРИМЕЧАНИЕ

https://zavodjbi.com/
ЗАВОД ЖБИ

П-Ф12-24-05
П-Ф12-24-07
П-Ф12-24-08
П-Ф12-24-11
П-Ф12-24-14

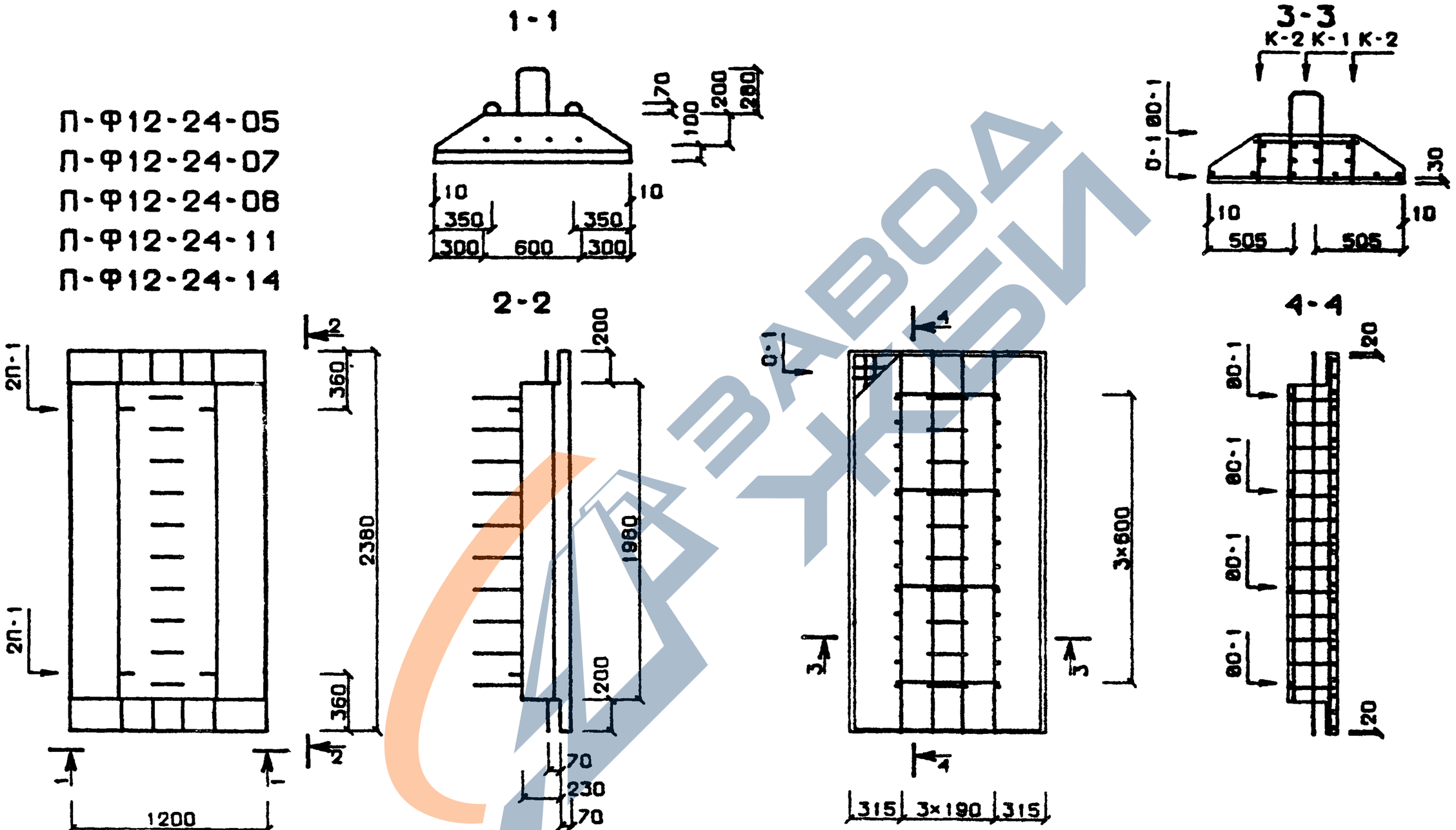

ТЛП КОРТ ИИ-04-1, В.5д, Ч.1, Л.4

ПРИМЕЧАНИЕ: СПЕЦИФИКАЦИЮ СМ. ЛИСТЫ 1-3

ТК 1976	ПЛИТЫ ЖЕЛЕЗОБЕТОННЫЕ ДЛЯ ЛЕНТОЧНЫХ ФУНДАМЕНТОВ П-Ф12-24-14, П-Ф12-24-11, П-Ф12-24-08, П-Ф12-24-07, П-Ф12-24-05. ОПАЛУБКА И АРМИРОВАНИЕ.	Серия ИИ-04-1 Выпуск 3П. часть 1 Лист 4

МАРКА ИЛИ ПОЗ.	ОБОЗНАЧЕНИЕ	НАИМЕНОВАНИЕ	К-ВО	ПРИМЕЧАНИЕ
	П-Ф10-24-11	ПЛИТА ФУНДАМЕНТНАЯ		
		ДОКУМЕНТАЦИЯ:		
	ИИ-04-1, В.5п,ч.1,л.5	СПЕЦИФИКАЦИЯ		
	ИИ-04-1, В.5п,ч.1,л.8	ОПАЛУБОЧНЫЙ И АРМАТУРНЫЙ ЧЕРТЕЖИ		
		СБОРОЧНЫЕ ЕДИНИЦЫ И ДЕТАЛИ:		
С-1	ИИ-04-1, В.5п,ч.2,л.41	СЕТКА СПФ-2	1	
К-1	ИИ-04-1, В.5п,ч.2,л.25	КАРКАС КПФ-2	1	
К-2	ИИ-04-1, В.5п,ч.2,л.39	КАРКАС КПФ-34	2	
ОС-1	ГОСТ 5781-75,АI	ОТД.СТЕРЖ. Ф6 L=600	4	
П-1	ИИ-04-1, В.5п,ч.2,л.40	ПЕТЛЯ П-2	4	
		МАТЕРИАЛЫ:		
		БЕТОН МАРКИ 150	0.53	М.КУБ
		СТАЛЬ		
		ОБЩИЙ РАСХОД	86.1	КГ
		В Т.Ч.:		
		СТЕРЖНИ АРМАТУРНЫЕ		
	ГОСТ 5781-75,АIII	Ф32	60.0	КГ
	ГОСТ 5781-75,АIII	Ф10	12.9	КГ
	ГОСТ 5781-75,АIII	Ф7	4.54	КГ
		ИТОГО:	77.5	КГ
	ГОСТ 5781-75,АI	Ф10	6.95	КГ
	ГОСТ 5781-75,АI	Ф6	0.53	КГ
		ИТОГО:	7.48	КГ
	ГОСТ 6727-53*,ВI	Ф4	1.15	КГ
		ИТОГО:	1.15	КГ
		МАССА ПЛИТЫ	1.34	Т

МАРКА ИЛИ ПОЗ.	ОБОЗНАЧЕНИЕ	НАИМЕНОВАНИЕ	К-ВО	ПРИМЕЧАНИЕ
	П-Ф10-24-08	ПЛИТА ФУНДАМЕНТНАЯ		
		ДОКУМЕНТАЦИЯ:		
	ИИ-04-1, В.5п,ч.1,л.5	СПЕЦИФИКАЦИЯ		
	ИИ-04-1, В.5п,ч.1,л.8	ОПАЛУБОЧНЫЙ И АРМАТУРНЫЙ ЧЕРТЕЖИ		
		СБОРОЧНЫЕ ЕДИНИЦЫ И ДЕТАЛИ:		
С-1	ИИ-04-1, В.5п,ч.2,л.41	СЕТКА СПФ-2	1	
К-1	ИИ-04-1, В.5п,ч.2,л.26	КАРКАС КПФ-3	1	
К-2	ИИ-04-1, В.5п,ч.2,л.39	КАРКАС КПФ-35	2	
ОС-1	ГОСТ 5781-75,АI	ОТД.СТЕРЖ. Ф6 L=600	4	
П-1	ИИ-04-1, В.5п,ч2,л.40	ПЕТЛЯ П-2	4	
		МАТЕРИАЛЫ:		
		БЕТОН МАРКИ 150	0.53	М.КУБ
		СТАЛЬ		
		ОБЩИЙ РАСХОД	72.0	КГ
		В Т.Ч.:		
		СТЕРЖНИ АРМАТУРНЫЕ		
	ГОСТ 5781-75,АIII	Ф28	45.9	КГ
	ГОСТ 5781-75,АIII	Ф10	12.9	КГ
	ГОСТ 5781-75,АIII	Ф7	4.54	КГ
		ИТОГО:	63.4	КГ
	ГОСТ 5781-75,АI	Ф10	6.95	КГ
	ГОСТ 5781-75,АI	Ф6	0.53	КГ
		ИТОГО:	7.48	КГ
	ГОСТ 6727-53*,ВI	Ф4	1.15	КГ
		ИТОГО:	1.15	КГ
		МАССА ПЛИТЫ	1.34	Т

МАРКА ИЛИ ПОЗ.	ОБОЗНАЧЕНИЕ	НАИМЕНОВАНИЕ	К-ВО	ПРИМЕЧАНИЕ
	П-Ф10-24-07	ПЛИТА ФУНДАМЕНТНАЯ		
		ДОКУМЕНТАЦИЯ:		
	ИИ-04-1, В.5п,ч.1,л.6	СПЕЦИФИКАЦИЯ		
	ИИ-04-1, В.5п,ч.1,л.8	ОПАЛУБОЧНЫЙ И АРМАТУРНЫЙ ЧЕРТЕЖИ		
		СБОРОЧНЫЕ ЕДИНИЦЫ И ДЕТАЛИ:		
С-1	ИИ-04-1, В.5п,ч.2,л.41	СЕТКА СПФ-2	1	
К-1	ИИ-04-1, В.5п,ч.2,л.26	КАРКАС КПФ-4	1	
К-2	ИИ-04-1, В.5п,ч.2,л.39	КАРКАС КПФ-36	2	
ОС-1	ГОСТ 5781-75,АI	ОТД.СТЕРЖ. Ф6 L=600	4	
П-1	ИИ-04-1, В.5п,ч.2,л.40	ПЕТЛЯ П-2	4	
		МАТЕРИАЛЫ:		
		БЕТОН МАРКИ 150	0.53	М.КУБ
		СТАЛЬ		
		ОБЩИЙ РАСХОД	58.1	КГ
		В Т.Ч.:		
		СТЕРЖНИ АРМАТУРНЫЕ		
	ГОСТ 5781-75,АIII	Ф25	36.6	КГ
	ГОСТ 5781-75,АIII	Ф8	8.27	КГ
	ГОСТ 5781-75,АIII	Ф7	4.54	КГ
		ИТОГО:	49.4	КГ
	ГОСТ 5781-75,АI	Ф10	6.95	КГ
	ГОСТ 5781-75,АI	Ф6	0.53	КГ
		ИТОГО:	7.48	КГ
	ГОСТ 6727-53*,ВI	Ф4	1.15	КГ
		ИТОГО:	1.15	КГ
		МАССА ПЛИТЫ	1.34	Т

МАРКА ИЛИ ПОЗ.	ОБОЗНАЧЕНИЕ	НАИМЕНОВАНИЕ	К-ВО	ПРИМЕЧАНИЕ
	П-Ф10-24-05	ПЛИТА ФУНДАМЕНТНАЯ		
		ДОКУМЕНТАЦИЯ:		
	ИИ-04-1, В.5п,ч.1,л.6	СПЕЦИФИКАЦИЯ		
	ИИ-04-1, В.5п,ч.1,л.8	ОПАЛУБОЧНЫЙ И АРМАТУРНЫЙ ЧЕРТЕЖИ		
		СБОРОЧНЫЕ ЕДИНИЦЫ И ДЕТАЛИ:		
С-1	ИИ-04-1, В.5п,ч.2,л.41	СЕТКА СПФ-2	1	
К-1	ИИ-04-1, В.5п,ч.2,л.27	КАРКАС КПФ-5	1	
К-2	ИИ-04-1, В.5п,ч.2,л.39	КАРКАС КПФ-37	2	
ОС-1	ГОСТ 5781-75,АI	ОТД.СТЕРЖ. Ф6 L=600	4	
П-1	ИИ-04-1, В.5п,ч.2,л.40	ПЕТЛЯ П-2	4	
		МАТЕРИАЛЫ:		
		БЕТОН МАРКИ 150	0.53	М.КУБ
		СТАЛЬ		
		ОБЩИЙ РАСХОД	49.8	КГ
		В Т.Ч.:		
		СТЕРЖНИ АРМАТУРНЫЕ		
	ГОСТ 5781-75,АIII	Ф22	28.3	КГ
	ГОСТ 5781-75,АIII	Ф8	8.27	КГ
	ГОСТ 5781-75,АIII	Ф7	4.54	КГ
		ИТОГО:	41.2	КГ
	ГОСТ 5781-75,АI	Ф10	6.95	КГ
	ГОСТ 5781-75,АI	Ф6	0.53	КГ
		ИТОГО:	7.48	КГ
	ГОСТ 6727-53*,ВI	Ф4	1.15	КГ
		ИТОГО:	1.15	КГ
		МАССА ПЛИТЫ	1.34	Т

https://zavodjbi.com/
ЗАВОД ЖБИ

МАРКА ИЛИ ПОЗ.	ОБОЗНАЧЕНИЕ	НАИМЕНОВАНИЕ	К-ВО	ПРИМЕЧАНИЕ
	П-Ф10-24-04	ПЛИТА ФУНДАМЕНТНАЯ		
		ДОКУМЕНТАЦИЯ:		
	ИИ-04-1, В.5п,ч.1,л.7	СПЕЦИФИКАЦИЯ		
	ИИ-04-1, В.5п,ч.1,л.8	ОПАЛУБОЧНЫЙ И АРМАТУРНЫЙ ЧЕРТЕЖИ		
		СБОРОЧНЫЕ ЕДИНИЦЫ И ДЕТАЛИ:		
С-1	ИИ-04-1 В.5п,ч.2,л.41	СЕТКА СПФ-2	1	
К-1	ИИ-04-1 В.5п,ч.2,л.27	КАРКАС КПФ-6	1	
К-2	ИИ-04-1 В.5п,ч.2,л.39	КАРКАС КПФ-38	2	
ОС-1	ГОСТ 5781-75,АI	ОТД.СТЕРЖ. Ф6 L=600	4	
П-1	ИИ-04-1 В.5п,ч2,л.40	ПЕТЛЯ П-2	4	
		МАТЕРИАЛЫ:		
		БЕТОН МАРКИ 150	0.53	М.КУБ
		СТАЛЬ		
		ОБЩИЙ РАСХОД	41.2	КГ
		В Т.Ч.:		
		СТЕРЖНИ АРМАТУРНЫЕ		
	ГОСТ 5781-75,АIII	Ф20	23.4	КГ
	ГОСТ 5781-75,АIII	Ф7	4.54	КГ
	ГОСТ 5781-75,АIII	Ф6	4.65	КГ
		ИТОГО:	32.6	КГ
	ГОСТ 5781-75,АI	Ф10	6.95	КГ
	ГОСТ 5781-75,АI	Ф6	0.53	КГ
		ИТОГО:	7.48	КГ
	ГОСТ 6727-53*,ВI	Ф4	1.15	КГ
		ИТОГО:	1.15	КГ
		МАССА ПЛИТЫ	1.34	Т

https://zavodjbi.com/
ЗАВОД ЖБИ

П-Ф10-24-04
П-Ф10-24-05
П-Ф10-24-07
П-Ф10-24-08
П-Ф10-24-11

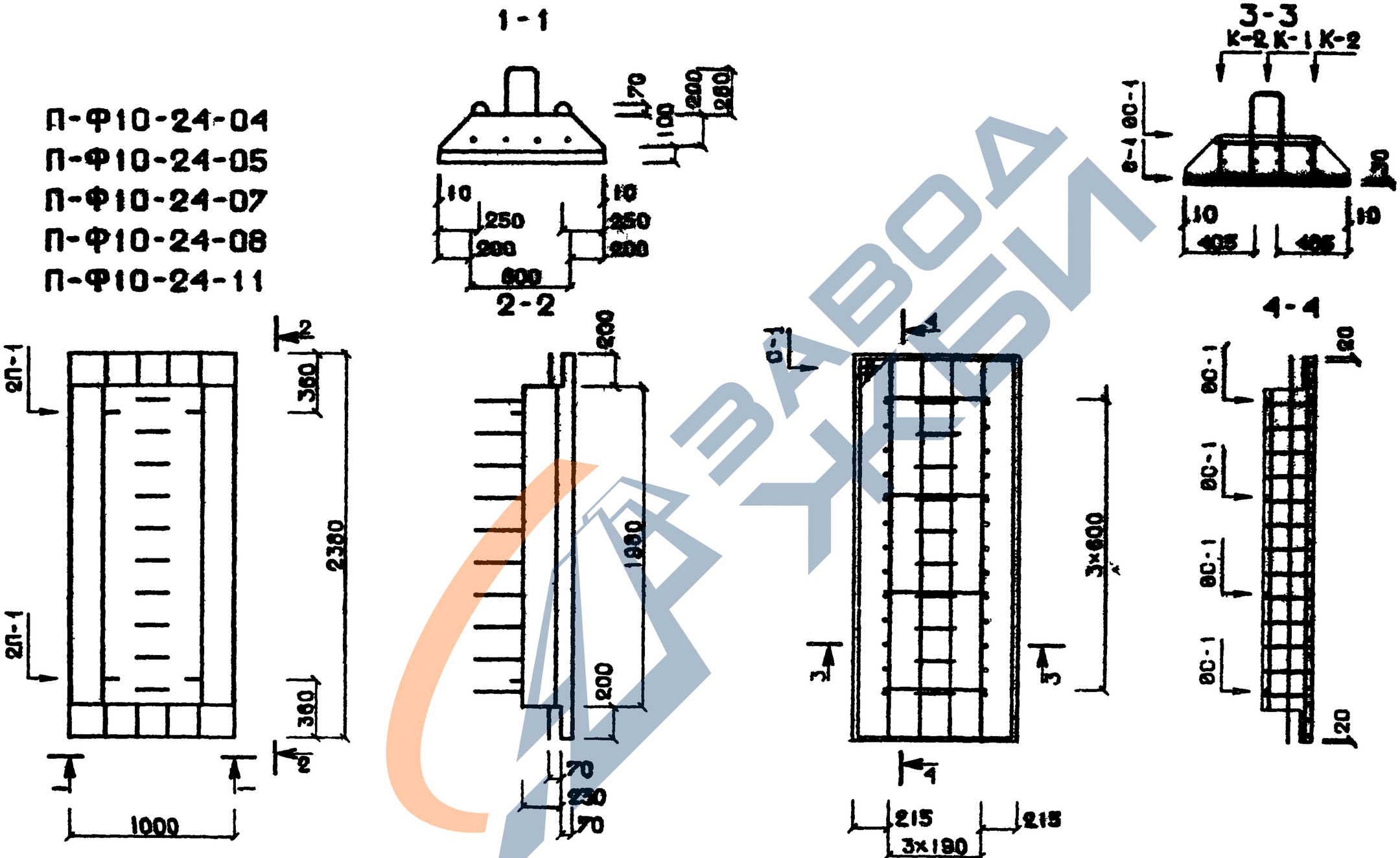

ТЛП КОРТ ИИ-04-1, В.5п,Ч.1.Л.8

ПРИМЕЧАНИЕ: СПЕЦИФИКАЦИЮ СМ. ЛИСТЫ 5-7

ТК 1976	ПЛИТЫ ЖЕЛЕЗОБЕТОННЫЕ ДЛЯ ЛЕНТОЧНЫХ ФУНДАМЕНТОВ П-Ф10-24-11, П-Ф10-24-08, П-Ф10-24-07, П-Ф10-24-05, П-10-24-04. ОПАЛУБКА И АРМИРОВАНИЕ.	Серия ИИ-04-1 Выпуск 2П. Часть I Лист 8

МАРКА ИЛИ ПОЗ.	ОБОЗНАЧЕНИЕ	НАИМЕНОВАНИЕ	К-ВО	ПРИМЕЧАНИЕ
	П-ф8-24-11	ПЛИТА ФУНДАМЕНТНАЯ		
		ДОКУМЕНТАЦИЯ:		
	ИИ-04-1, В.5п,ч.1,л.9	СПЕЦИФИКАЦИЯ		
	ИИ-04-1, В.5п,ч.1,л.12	ОПАЛУБОЧНЫЙ И АРМАТУРНЫЙ ЧЕРТЕЖИ		
		СБОРОЧНЫЕ ЕДИНИЦЫ И ДЕТАЛИ:		
С-1	ИИ-04-1, В.5п,ч.2,л.41	СЕТКА СПФ-3	1	
К-1	ИИ-04-1, В.5п,ч.2,л.28	КАРКАС КПФ-7	1	
К-2	ИИ-04-1, В.5п,ч.2,л.39	КАРКАС КПФ-34	2	
ОС-1	ГОСТ 5781-75,АI	ОТД.СТЕРЖ. ф6 L=540	4	
П-1	ИИ-04-1, В.5п,ч2,л.40	ПЕТЛЯ П-2	4	
		МАТЕРИАЛЫ:		
		БЕТОН МАРКИ 150	0.48	М.КУБ
		СТАЛЬ		
		ОБЩИЙ РАСХОД	84.7	КГ
		В Т.Ч.:		
		СТЕРЖНИ АРМАТУРНЫЕ		
	ГОСТ 5781-75,АIII	ф32	60.0	КГ
	ГОСТ 5781-75,АIII	ф10	12.7	КГ
	ГОСТ 5781-75,АIII	ф7	3.57	КГ
		ИТОГО:	76.3	КГ
	ГОСТ 5781-75,АI	ф10	6.95	КГ
	ГОСТ 5781-75,АI	ф6	0.47	КГ
		ИТОГО:	7.43	КГ
	ГОСТ 6727-53*,ВI	ф4	0.92	КГ
		ИТОГО:	0.92	КГ
		МАССА ПЛИТЫ	1.22	Т

МАРКА ИЛИ ПОЗ.	ОБОЗНАЧЕНИЕ	НАИМЕНОВАНИЕ	К-ВО	ПРИМЕЧАНИЕ
	П-ф8-24-08	ПЛИТА ФУНДАМЕНТНАЯ		
		ДОКУМЕНТАЦИЯ:		
	ИИ-04-1, В.5п,ч.1,л.9	СПЕЦИФИКАЦИЯ		
	ИИ-04-1, В.5п,ч.1,л.12	ОПАЛУБОЧНЫЙ И АРМАТУРНЫЙ ЧЕРТЕЖИ		
		СБОРОЧНЫЕ ЕДИНИЦЫ И ДЕТАЛИ:		
С-1	ИИ-04-1, В.5п,ч.2,л.41	СЕТКА СПФ-3	1	
К-1	ИИ-04-1, В.5п,ч.2,л.28	КАРКАС КПФ-8	1	
К-2	ИИ-04-1, В.5п,ч.2,л.39	КАРКАС КПФ-35	2	
ОС-1	ГОСТ 5781-75,АI	ОТД.СТЕРЖ. ф6 L=540	4	
П-1	ИИ-04-1, В.5п,ч2,л.40	ПЕТЛЯ П-2	4	
		МАТЕРИАЛЫ:		
		БЕТОН МАРКИ 150	0.48	М.КУБ
		СТАЛЬ		
		ОБЩИЙ РАСХОД	70.6	КГ
		В Т.Ч.:		
		СТЕРЖНИ АРМАТУРНЫЕ		
	ГОСТ 5781-75,АIII	ф28	45.9	КГ
	ГОСТ 5781-75,АIII	ф10	12.7	КГ
	ГОСТ 5781-75,АIII	ф7	3.57	КГ
		ИТОГО:	62.3	КГ
	ГОСТ 5781-75,АI	ф10	6.95	КГ
	ГОСТ 5781-75,АI	ф6	0.47	КГ
		ИТОГО:	7.43	КГ
	ГОСТ 6727-53*,ВI	ф4	0.92	КГ
		ИТОГО:	0.92	КГ
		МАССА ПЛИТЫ	1.22	Т

ЗАВОД ЖБИ

МАРКА ИЛИ ПОЗ.	ОБОЗНАЧЕНИЕ	НАИМЕНОВАНИЕ	К-ВО	ПРИМЕЧАНИЕ
	П-Ф8-24-07	ПЛИТА ФУНДАМЕНТНАЯ		
		ДОКУМЕНТАЦИЯ:		
	ИИ-04-1, В.5п,Ч.1,Л.10	СПЕЦИФИКАЦИЯ		
	ИИ-04-1, В.5п,Ч.1,Л.12	ОПАЛУБОЧНЫЙ И АРМАТУРНЫЙ ЧЕРТЕЖИ		
		СБОРОЧНЫЕ ЕДИНИЦЫ И ДЕТАЛИ:		
С-1	ИИ-04-1, В.5п,Ч.2,Л.41	СЕТКА СПФ-3	1	
К-1	ИИ-04-1, В.5п,Ч.2,Л.29	КАРКАС КПФ-9	1	
К-2	ИИ-04-1, В.5п,Ч.2,Л.39	КАРКАС КПФ-36	2	
ОС-1	ГОСТ 5781-75,АI	ОТД.СТЕРЖ. Ф6 L=540	4	
П-1	ИИ-04-1, В.5п,Ч2,Л.40	ПЕТЛЯ П-2	4	
		МАТЕРИАЛЫ:		
		БЕТОН МАРКИ 150	0.48	М.КУБ
		СТАЛЬ		
		ОБЩИЙ РАСХОД	56.7	КГ
		В Т.Ч.:		
		СТЕРЖНИ АРМАТУРНЫЕ		
	ГОСТ 5781-75,АIII	Ф25	36.6	КГ
	ГОСТ 5781-75,АIII	Ф8	8.15	КГ
	ГОСТ 5781-75,АIII	Ф7	9.57	КГ
		ИТОГО:	48.3	КГ
	ГОСТ 5781-75,АI	Ф10	6.95	КГ
	ГОСТ 5781-75,АI	Ф6	0.47	КГ
		ИТОГО:	7.43	КГ
	ГОСТ 6727-53*,ВI	Ф4	0.92	КГ
		ИТОГО:	0.92	КГ
		МАССА ПЛИТЫ	1.22	Т

МАРКА ИЛИ ПОЗ.	ОБОЗНАЧЕНИЕ	НАИМЕНОВАНИЕ	К-ВО	ПРИМЕЧАНИЕ
	П-Ф8-24-05	ПЛИТА ФУНДАМЕНТНАЯ		
		ДОКУМЕНТАЦИЯ:		
	ИИ-04-1, В.5п,Ч.1,Л.10	СПЕЦИФИКАЦИЯ		
	ИИ-04-1, В.5п,Ч.1,Л.12	ОПАЛУБОЧНЫЙ И АРМАТУРНЫЙ ЧЕРТЕЖИ		
		СБОРОЧНЫЕ ЕДИНИЦЫ И ДЕТАЛИ:		
С-1	ИИ-04-1, В.5п,Ч.2,Л.41	СЕТКА СПФ-3	1	
К-1	ИИ-04-1, В.5п,Ч.2,Л.29	КАРКАС КПФ-10	1	
К-2	ИИ-04-1, В.5п,Ч.2,Л.39	КАРКАС КПФ-37	2	
ОС-1	ГОСТ 5781-75,АI	ОТД.СТЕРЖ. Ф6 L=540	4	
П-1	ИИ-04-1, В.5п,Ч2,Л.40	ПЕТЛЯ П-2	4	
		МАТЕРИАЛЫ:		
		БЕТОН МАРКИ 150	0.48	М.КУБ
		СТАЛЬ		
		ОБЩИЙ РАСХОД	48.4	КГ
		В Т.Ч.:		
		СТЕРЖНИ АРМАТУРНЫЕ		
	ГОСТ 5781-75,АIII	Ф22	28.3	КГ
	ГОСТ 5781-75,АIII	Ф8	8.15	КГ
	ГОСТ 5781-75,АIII	Ф7	3.57	КГ
		ИТОГО:	40.1	КГ
	ГОСТ 5781-75,АI	Ф10	6.95	КГ
	ГОСТ 5781-75,АI	Ф6	0.47	КГ
		ИТОГО:	7.43	КГ
	ГОСТ 6727-53*,ВI	Ф4	0.92	КГ
		ИТОГО:	0.92	КГ
		МАССА ПЛИТЫ	1,22	Т

Инв.№ подл. | Подпись и дата | Взам.инв.№ | Проверил Кошелева | Разраб. Федорин | Н.контр. Шлыкин

МАРКА ИЛИ ПОЗ.	ОБОЗНАЧЕНИЕ	НАИМЕНОВАНИЕ	К-ВО	ПРИМЕЧАНИЕ
	П-ф8-24-04	ПЛИТА ФУНДАМЕНТНАЯ		
		ДОКУМЕНТАЦИЯ:		
	ИИ-04-1, В.5п,ч.1,л.11	СПЕЦИФИКАЦИЯ		
	ИИ-04-1, В.5п,ч.1,л.12	ОПАЛУБОЧНЫЙ И АРМАТУРНЫЙ ЧЕРТЕЖИ		
		СБОРОЧНЫЕ ЕДИНИЦЫ И ДЕТАЛИ:		
С-1	ИИ-04-1, В.5п,ч.2,л.41	СЕТКА СПф-3	1	
К-1	ИИ-04-1, В.5п,ч.2,л.30	КАРКАС КПф-11	1	
К-2	ИИ-04-1, В.5п,ч.2,л.39	КАРКАС КПф-98	2	
ОС-1	ГОСТ 5781-75,АI	ОТД.СТЕРЖ. ф6 L=540	4	
П-1	ИИ-04-1, В5п,ч 2,л.40	ПЕТЛЯ П-2	4	
		МАТЕРИАЛЫ.		
		БЕТОН МАРКИ 150	0.48	М.КУБ
		СТАЛЬ		
		ОБЩИЙ РАСХОД	39.9	КГ
		В Т.Ч.:		
		СТЕРЖНИ АРМАТУРНЫЕ		
	ГОСТ 5781-75,АШ	ф20	23.4	КГ
	ГОСТ 5781-75,АШ	ф7	3.57	КГ
	ГОСТ 5781-75,АШ	ф6	4.58	КГ
		ИТОГО:	31.6	КГ
	ГОСТ 5781-75,АI	ф10	6.95	КГ
	ГОСТ 5781-75,АI	ф6	0.47	КГ
		ИТОГО:	7.43	КГ
	ГОСТ 6727-53*,ВI	ф4	0.92	КГ
		ИТОГО:	0.92	КГ
		МАССА ПЛИТЫ	1.22	Т

МАРКА ИЛИ ПОЗ.	ОБОЗНАЧЕНИЕ	НАИМЕНОВАНИЕ	К-ВО	ПРИМЕЧАНИЕ

ТК 1976

ПЛИТЫ ЖЕЛЕЗОБЕТОННЫЕ ДЛЯ ЛЕНТОЧНЫХ ФУНДАМЕНТОВ П-ф8-24-04.
СПЕЦИФИКАЦИЯ.

Серия ИИ-04-1
Выпуск 50 Часть I
Лист 11

https://zavodjbi.com/
ЗАВОД ЖБИ

П-Ф8-24-04
П-Ф8-24-05
П-Ф8-24-07
П-Ф8-24-08
П-Ф8-24-11

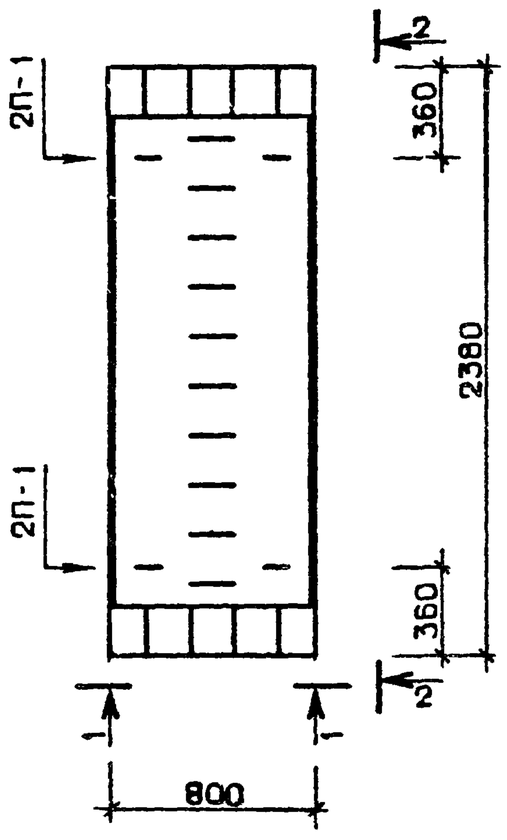

1-1

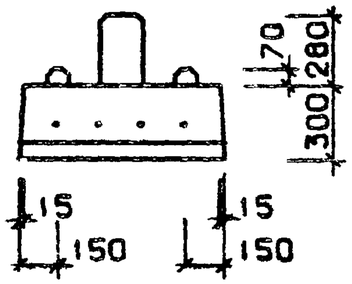

2-2

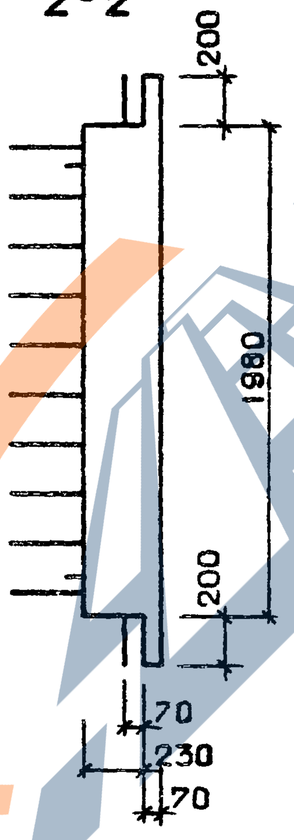

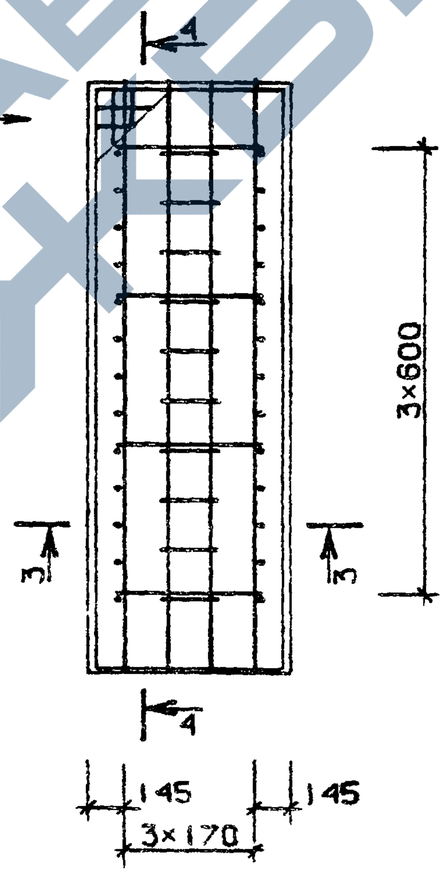

3-3

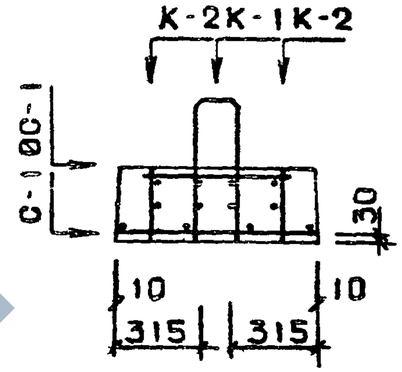

4-4

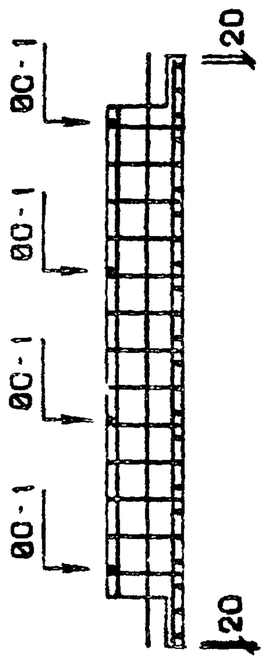

ПРИМЕЧАНИЕ: СПЕЦИФИКАЦИЮ СМ ЛИСТЫ 9-11

ТЛП КØРТ ИИ-04-1, В.5п.4.1.П.12

ТК 1976	ПЛИТЫ ЖЕЛЕЗОБЕТОННЫЕ ДЛЯ ЛЕНТОЧНЫХ ФУНДАМЕНТОВ П-Ф8-24-II, П-Ф8-24-08, П-Ф3-24-07, П-Ф8-24-05, П-Ф8-24-04. ОПАЛУБКА И АРМИРОВАНИЕ.	Серия ИИ-04-1	Выпуск 5п. часть I	Лист 12

МАРКА ИЛИ ПОЗ.	ОБОЗНАЧЕНИЕ	НАИМЕНОВАНИЕ	К-ВО	ПРИМЕЧАНИЕ
	П-Ф6-24-08	ПЛИТА ФУНДАМЕНТНАЯ		
		ДОКУМЕНТАЦИЯ:		
	ИИ-04-1, В.5п,Ч.1,Л.13	СПЕЦИФИКАЦИЯ		
	ИИ-04-1, В.5п,Ч.1,Л.16	ОПАЛУБОЧНЫЙ И АРМАТУРНЫЙ ЧЕРТЕЖИ		
		СБОРОЧНЫЕ ЕДИНИЦЫ И ДЕТАЛИ:		
С-1	ИИ-04-1, В.5п,Ч.2,Л.41	СЕТКА СПФ-4	1	
К-1	ИИ-04-1, В.5п,Ч.2,Л.30	КАРКАС КПФ-12	1	
К-2	ИИ-04-1, В.5п,Ч.2,Л.39	КАРКАС КПФ-35	2	
ОС-1	ГОСТ 5781-75,AI	ОТД.СТЕРЖ. Ф6 L=450	4	
П-1	ИИ-04-1, В.5п,Ч2,Л.40	ПЕТЛЯ П-2	4	
		МАТЕРИАЛЫ:		
		БЕТОН МАРКИ 150	0.36	М.КУБ
		СТАЛЬ		
		ОБЩИЙ РАСХОД	69.2	КГ
		В Т.Ч.:		
		СТЕРЖНИ АРМАТУРНЫЕ		
	ГОСТ 5781-75,AIII	Ф28	45.9	КГ
	ГОСТ 5781-75,AIII	Ф10	12.5	КГ
	ГОСТ 5781-75,AIII	Ф7	2.60	КГ
		ИТОГО:	61.1	КГ
	ГОСТ 5781-75,AI	Ф10	6.95	КГ
	ГОСТ 5781-75,AI	Ф6	0.39	КГ
		ИТОГО:	7.35	КГ
	ГОСТ 6727-53*,BI	Ф4	0.69	КГ
		ИТОГО:	0.69	КГ
		МАССА ПЛИТЫ	0.91	Т

МАРКА ИЛИ ПОЗ.	ОБОЗНАЧЕНИЕ	НАИМЕНОВАНИЕ	К-ВО	ПРИМЕЧАНИЕ
	П-Ф6-24-07	ПЛИТА ФУНДАМЕНТНАЯ		
		ДОКУМЕНТАЦИЯ:		
	ИИ-04-1, В.5п,Ч.1,Л.13	СПЕЦИФИКАЦИЯ		
	ИИ-04-1, В.5п,Ч.1,Л.16	ОПАЛУБОЧНЫЙ И АРМАТУРНЫЙ ЧЕРТЕЖИ		
		СБОРОЧНЫЕ ЕДИНИЦЫ И ДЕТАЛИ:		
С-1	ИИ-04-1, В.5п,Ч.2,Л.41	СЕТКА СПФ-4	1	
К-1	ИИ-04-1, В.5п,Ч.2,Л.31	КАРКАС КПФ-13	1	
К-2	ИИ-04-1, В.5п,Ч.2,Л.39	КАРКАС КПФ-36	2	
ОС-1	ГОСТ 5781-75,AI	ОТД.СТЕРЖ. Ф6 L=450	4	
П-1	ИИ-04-1, В.5п,Ч2,Л.40	ПЕТЛЯ П-2	4	
		МАТЕРИАЛЫ:		
		БЕТОН МАРКИ 150	0.36	М.КУБ
		СТАЛЬ		
		ОБЩИЙ РАСХОД	55.3	КГ
		В Т.Ч.:		
		СТЕРЖНИ АРМАТУРНЫЕ		
	ГОСТ 5781-75,AIII	Ф25	36.6	КГ
	ГОСТ 5781-75,AIII	Ф8	8.03	КГ
	ГОСТ 5781-75,AIII	Ф7	2.60	КГ
		ИТОГО:	47.3	КГ
	ГОСТ 5781-75,AI	Ф10	6.95	КГ
	ГОСТ 5781-75,AI	Ф6	0.39	КГ
		ИТОГО:	7.35	КГ
	ГОСТ 6727-53*,BI	Ф4	0.69	КГ
		ИТОГО:	0.69	КГ
		МАССА ПЛИТЫ	0.91	Т

МАРКА ИЛИ ПОЗ.	ОБОЗНАЧЕНИЕ	НАИМЕНОВАНИЕ	К-ВО	ПРИМЕЧАНИЕ
	П-Ф6-24-05	ПЛИТА ФУНДАМЕНТНАЯ		
		ДОКУМЕНТАЦИЯ:		
	ИИ-04-1, В.5п,ч.1,л.14	СПЕЦИФИКАЦИЯ		
	ИИ-04-1, В.5п,ч.1,л.16	ОПАЛУБОЧНЫЙ И АРМАТУРНЫЙ ЧЕРТЕЖИ		
		СБОРОЧНЫЕ ЕДИНИЦЫ И ДЕТАЛИ:		
С-1	ИИ-04-1, В.5п,ч.2,л.41	СЕТКА СПФ-4	1	
К-1	ИИ-04-1, В.5п,ч.2,л.31	КАРКАС КПФ-14	1	
К-2	ИИ-04-1, В.5п,ч.2,л.39	КАРКАС КПФ-37	2	
ОС-1	ГОСТ 5781-75,АI	ОТД.СТЕРЖ. Ф6 L=450	4	
П-1	ИИ-04-1, В.5п,ч2,л.40	ПЕТЛЯ П-2	4	
		МАТЕРИАЛЫ:		
		БЕТОН МАРКИ 150	0.36	М.КУВ
		СТАЛЬ		
		ОБЩИЙ РАСХОД	47.0	КГ
		В Т.Ч.:		
		СТЕРЖНИ АРМАТУРНЫЕ		
	ГОСТ 5781-75,АШ	Ф22	28.3	КГ
	ГОСТ 5781-75,АШ	Ф8	8.03	КГ
	ГОСТ 5781-75,АШ	Ф7	2.60	КГ
		ИТОГО:	39.0	КГ
	ГОСТ 5781-75,АI	Ф10	6.95	КГ
	ГОСТ 5781-75,АI	Ф6	0.39	КГ
		ИТОГО:	7.35	КГ
	ГОСТ 6727-53*,ВI	Ф4	0.69	КГ
		ИТОГО:	0.69	КГ
		МАССА ПЛИТЫ	0.91	Т

МАРКА ИЛИ ПОЗ.	ОБОЗНАЧЕНИЕ	НАИМЕНОВАНИЕ	К-ВО	ПРИМЕЧАНИЕ
	П-Ф6-24-04	ПЛИТА ФУНДАМЕНТНАЯ		
		ДОКУМЕНТАЦИЯ:		
	ИИ-04-1, В.5п,ч.1,л.14	СПЕЦИФИКАЦИЯ		
	ИИ-04-1, В.5п,ч.1,л.16	ОПАЛУБОЧНЫЙ И АРМАТУРНЫЙ ЧЕРТЕЖИ		
		СБОРОЧНЫЕ ЕДИНИЦЫ И ДЕТАЛИ:		
С-1	ИИ-04-1, В.5п,ч.2,л.41	СЕТКА СПФ-4	1	
К-1	ИИ-04-1, В.5п,ч.2,л.32	КАРКАС КПФ-15	1	
К-2	ИИ-04-1, В.5п,ч.2,л.39	КАРКАС КПФ-38	2	
ОС-1	ГОСТ 5781-75,АI	ОТД.СТЕРЖ. Ф6 L=450	4	
П-1	ИИ-04-1 В.5п,ч2,л.40	ПЕТЛЯ П-2	4	
		МАТЕРИАЛЫ:		
		БЕТОН МАРКИ 150	0.36	М.КУВ
		СТАЛЬ		
		ОБЩИЙ РАСХОД	38.6	КГ
		В Т.Ч.:		
		СТЕРЖНИ АРМАТУРНЫЕ		
	ГОСТ 5781-75,АШ	Ф20	23.4	КГ
	ГОСТ 5781-75,АШ	Ф7	2.60	КГ
	ГОСТ 5781-75,АШ	Ф6	4.52	КГ
		ИТОГО:	30.5	КГ
	ГОСТ 5781-75,АI	Ф10	6.95	КГ
	ГОСТ 5781-75,АI	Ф6	0.39	КГ
		ИТОГО:	7.35	КГ
	ГОСТ 6727-53*,ВI	Ф4	0.69	КГ
		ИТОГО:	0.69	КГ
		МАССА ПЛИТЫ	0.91	Т

Гл инж отд 2 | Проверил | Конштеева | Черняшин

МАРКА ИЛИ ПОЗ.	ОБОЗНАЧЕНИЕ	НАИМЕНОВАНИЕ	К-ВО	ПРИМЕЧАНИЕ
	П-ф6-24-03	ПЛИТА ФУНДАМЕНТНАЯ		
		ДОКУМЕНТАЦИЯ:		
	ИИ-04-1, В.5п,ч.1,л.15	СПЕЦИФИКАЦИЯ		
	ИИ-04-1, В.5п,ч.1,л.16	ОПАЛУБОЧНЫЙ И АРМАТУРНЫЙ ЧЕРТЕЖИ		
		СБОРОЧНЫЕ ЕДИНИЦЫ И ДЕТАЛИ:		
С-1	ИИ-04-1, В.5п,ч.2,л.41	СЕТКА СПФ-4	1	
К-1	ИИ-04-1, В.5п,ч.2,л.32	КАРКАС КПФ-16	1	
К-2	ИИ-04-1, В.5п,ч.2,л.35	КАРКАС КПФ-39	2	
ОС-1	ГОСТ 5781-75,АI	ОТД.СТЕРЖ. ф6 L=450	4	
П-1	ИИ-04-1, В.5п,ч2,л.40	ПЕТЛЯ П-2	4	
		МАТЕРИАЛЫ:		
		БЕТОН МАРКИ 150	0.36	М.КУБ
		СТАЛЬ		
		ОБЩИЙ РАСХОД	34.1	КГ
		В Т.Ч.:		
		СТЕРЖНИ АРМАТУРНЫЕ		
	ГОСТ 5781-75,АIII	ф18	19.0	КГ
	ГОСТ 5781-75,АIII	ф7	2.60	КГ
	ГОСТ 5781-75,АIII	ф6	4.52	КГ
		ИТОГО:	26.1	КГ
	ГОСТ 5781-75,АI	ф10	6.95	КГ
	ГОСТ 5781-75,АI	ф6	0.39	КГ
		ИТОГО:	7.35	КГ
	ГОСТ 6727-53*,ВI	ф4	0.69	КГ
		ИТОГО:	0.69	КГ
		МАССА ПЛИТЫ	0.91	Т

П-Ф6-24-03
П-Ф6-24-04
П-Ф6-24-05
П-Ф6-24-07
П-Ф6-24-08

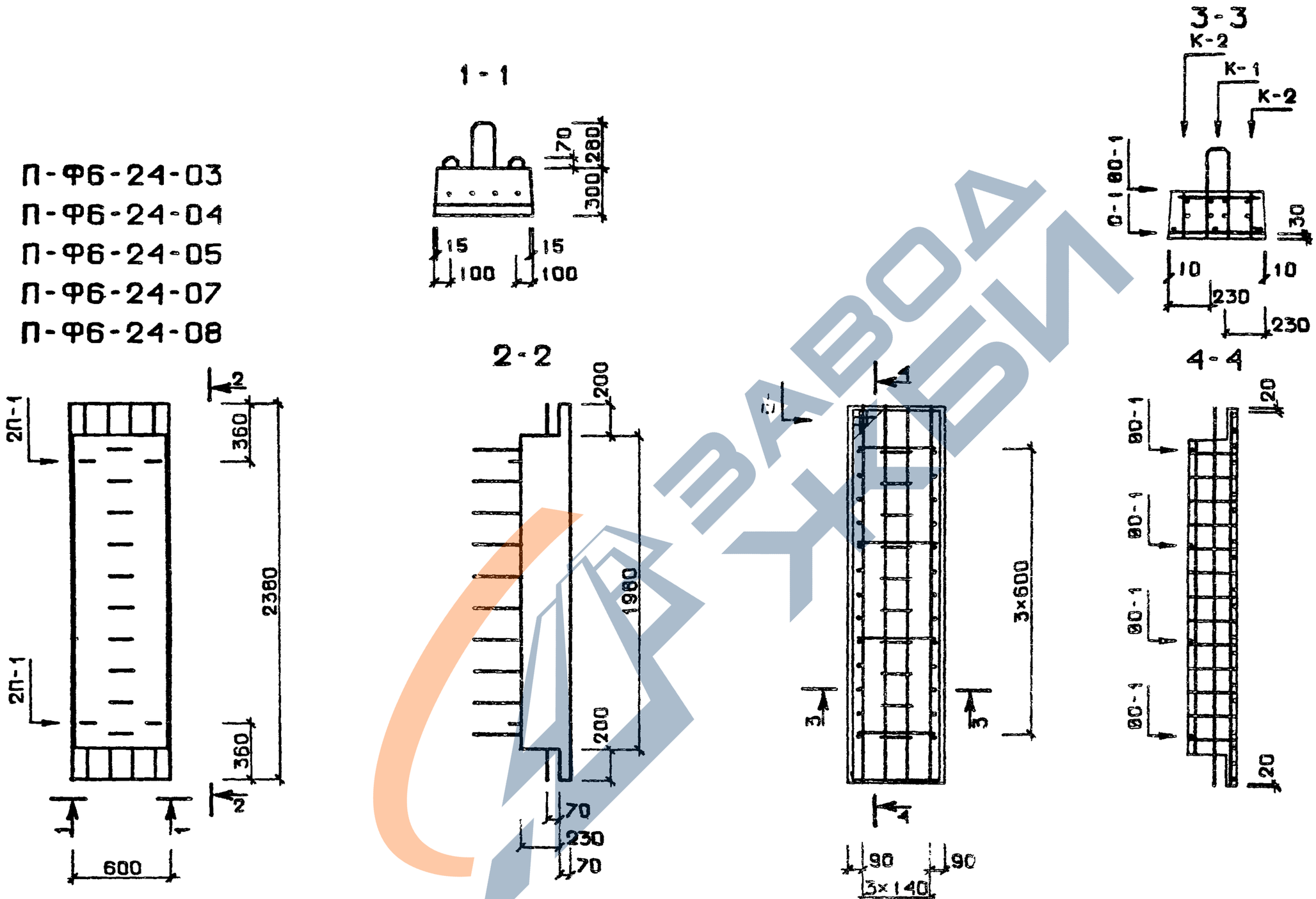

ТЛП КОРТ ИИ-04-1, В.5п.4.1.П.16

ПРИМЕЧАНИЕ: СПЕЦИФИКАЦИЮ СМ. ЛИСТЫ 13-15

ТК 1976	ПЛИТЫ ЖЕЛЕЗОБЕТОННЫЕ ДЛЯ ЛЕНТОЧНЫХ ФУНДАМЕНТОВ П-Ф6-24-08, П-Ф6-24-07, П-Ф6-24-05, П-Ф6-24-04, П-Ф6-24-03. ОПАЛУБКА И АРМИРОВАНИЕ.	Серия ИИ-04-1 Выпуск 5П часть I Лист 16

МАРКА ИЛИ ПОЗ.	ОБОЗНАЧЕНИЕ	НАИМЕНОВАНИЕ	К-ВО	ПРИМЕЧАНИЕ
	П-Ф12-12-14	ПЛИТА ФУНДАМЕНТНАЯ		
		ДОКУМЕНТАЦИЯ:		
	ИИ-04-1 В.5п,ч.1,л.17	СПЕЦИФИКАЦИЯ		
	ИИ-04-1 В.5п,ч.1,л.20	ОПАЛУБОЧНЫЙ И АРМАТУРНЫЙ ЧЕРТЕЖИ		
		СБОРОЧНЫЕ ЕДИНИЦЫ И ДЕТАЛИ:		
С-1	ИИ-04-1, В.5п,ч.2,л.40	СЕТКА СПФ-5	1	
К-1	ИИ-04-1, В.5п,ч.2,л.33	КАРКАС КПФ-17	1	
К-2	ИИ-04-1, В.5п,ч.2,л.35	КАРКАС КПФ-40	2	
ОС-1	ГОСТ 5781-75,АI	ОТД.СТЕРЖ. Ф6 L=600	4	
П-1	ИИ-04-1, В5п,ч.2,л.40	ПЕТЛЯ П-1	4	
		МАТЕРИАЛЫ:		
		БЕТОН МАРКИ 150	0.26	М.КУБ
		СТАЛЬ		
		ОБЩИЙ РАСХОД	52.2	КГ
		В Т.Ч.:		
		СТЕРЖНИ АРМАТУРНЫЕ		
	ГОСТ 5781-75,АIII	Ф36	37.6	КГ
	ГОСТ 5781-75,АIII	Ф12	7.34	КГ
	ГОСТ 5781-75,АIII	Ф6	3.03	КГ
		ИТОГО:	48.0	КГ
	ГОСТ 5781-75,АI	Ф10	1.87	КГ
	ГОСТ 5781-75,АI	Ф8	1.31	КГ
	ГОСТ 5781-75,АI	Ф6	0.26	КГ
		ИТОГО:	3.45	КГ
	ГОСТ 6727-53*,ВI	Ф4	0.67	КГ
		ИТОГО:	0.67	КГ
		МАССА ПЛИТЫ	0.66	Т

МАРКА ИЛИ ПОЗ.	ОБОЗНАЧЕНИЕ	НАИМЕНОВАНИЕ	К-ВО	ПРИМЕЧАНИЕ
	П-Ф12-12-11	ПЛИТА ФУНДАМЕНТНАЯ		
		ДОКУМЕНТАЦИЯ:		
	ИИ-04-1, В5п,ч.1,л.17	СПЕЦИФИКАЦИЯ		
	ИИ-04-1, В5п,ч.1,л.20	ОПАЛУБОЧНЫЙ И АРМАТУРНЫЙ ЧЕРТЕЖИ		
		СБОРОЧНЫЕ ЕДИНИЦЫ И ДЕТАЛИ:		
С-1	ИИ-04-1, В.5п,ч.2,л.40	СЕТКА СПФ-5	1	
К-1	ИИ-04-1, В.5п,ч.2,л.36	КАРКАС КПФ-18	1	
К-2	ИИ-04-1, В.5п,ч.2,л.35	КАРКАС КПФ-41	2	
ОС-1	ГОСТ 5781-75,АI	ОТД.СТЕРЖ. Ф6 L=600	4	
П-1	ИИ-04-1, В.5п,ч2,л.40	ПЕТЛЯ П-1	4	
		АТЕРИАЛЫ:		
		БЕТОН МАРКИ 150	0.26	М.КУБ
		СТАЛЬ		
		ОБЩИЙ РАСХОД	42.0	КГ
		В Т.Ч.:		
		СТЕРЖНИ АРМАТУРНЫЕ		
	ГОСТ 5781-75,АIII	Ф32	29.7	КГ
	ГОСТ 5781-75,АIII	Ф10	5.10	КГ
	ГОСТ 5781-75,АIII	Ф6	3.03	КГ
		ИТОГО:	37.9	КГ
	ГОСТ 5781-75,АI	Ф10	1.87	КГ
	ГОСТ 5781-75,АI	Ф8	1.31	КГ
	ГОСТ 5781-75,АI	Ф6	0.26	КГ
		ИТОГО:	3.45	КГ
	ГОСТ 6727-53*,ВI	Ф4	0.67	КГ
		ИТОГО:	0.67	КГ
		МАССА ПЛИТЫ	0.66	Т

МАРКА ИЛИ ПОЗ.	ОБОЗНАЧЕНИЕ	НАИМЕНОВАНИЕ	К-ВО	ПРИМЕЧАНИЕ
	П-Ф12-12-08	ПЛИТА ФУНДАМЕНТНАЯ		
		ДОКУМЕНТАЦИЯ:		
	ИИ-04-1, В.5п,ч.1,л.18	СПЕЦИФИКАЦИЯ		
	ИИ-04-1, В.5п,ч.1,л.20	ОПАЛУБОЧНЫЙ И АРМАТУРНЫЙ ЧЕРТЕЖИ		
		СБОРОЧНЫЕ ЕДИНИЦЫ И ДЕТАЛИ:		
С-1	ИИ-04-1, В.5п,ч.2,л.40	СЕТКА СПФ-5	1	
К-1	ИИ-04-1, В.5п,ч.2,л.36	КАРКАС КПФ-19	1	
К-2	ИИ-04-1, В.5п,ч.2,л.35	КАРКАС КПФ-42	2	
ОС-1	ГОСТ 5781-75,АI	ОТД.СТЕРЖ. Ф6 L=600	4	
П-1	ИИ-04-1, В 5п,ч.2,л.40	ПЕТЛЯ П-1	4	
		МАТЕРИАЛЫ:		
		БЕТОН МАРКИ 150	0.26	М.КУБ
		СТАЛЬ		
		ОБЩИЙ РАСХОД	35.0	КГ
		В Т.Ч.:		
		СТЕРЖНИ АРМАТУРНЫЕ		
	ГОСТ 5781-75,АШ	Ф28	22.8	КГ
	ГОСТ 5781-75,АШ	Ф10	5.10	КГ
	ГОСТ 5781-75,АШ	Ф6	3.03	КГ
		ИТОГО:	30.9	КГ
	ГОСТ 5781-75,АI	Ф10	1.87	КГ
	ГОСТ 5781-75,АI	Ф8	1.31	КГ
	ГОСТ 5781-75,АI	Ф6	0.26	КГ
		ИТОГО.	3.45	КГ
	ГОСТ 6727-53*,ВI	Ф4	0.67	КГ
		ИТОГО:	0.67	КГ
		МАССА ПЛИТЫ	0.66	Т

МАРКА ИЛИ ПОЗ.	ОБОЗНАЧЕНИЕ	НАИМЕНОВАНИЕ	К-ВО	ПРИМЕЧАНИЕ
	П-Ф12-12-07	ПЛИТА ФУНДАМЕНТНАЯ		
		ДОКУМЕНТАЦИЯ:		
	ИИ-04-1, В.5п,ч.1,л.18	СПЕЦИФИКАЦИЯ		
	ИИ-04-1, В.5п,ч.1,л.20	ОПАЛУБОЧНЫЙ И АРМАТУРНЫЙ ЧЕРТЕЖИ		
		СБОРОЧНЫЕ ЕДИНИЦЫ И ДЕТАЛИ:		
С-1	ИИ-04-1, В.5п,ч.2,л.40	СЕТКА СПФ-5	1	
К-1	ИИ-04-1, В.5п,ч.2,л.36	КАРКАС КПФ-20	1	
К-2	ИИ-04-1, В.5п,ч.2,л.35	КАРКАС КПФ-49	2	
ОС-1	ГОСТ 5781-75,АI	ОТД.СТЕРЖ. Ф6 L=600	4	
П-1	ИИ-04-1 В5п,ч2,л.40	ПЕТЛЯ П-1	4	
		МАТЕРИАЛЫ:		
		БЕТОН МАРКИ 150	0.26	М.КУБ
		СТАЛЬ		
		ОБЩИЙ РАСХОД	28.6	КГ
		В Т.Ч.:		
		СТЕРЖНИ АРМАТУРНЫЕ		
	ГОСТ 5781-75,АШ	Ф25	18.1	КГ
	ГОСТ 5781-75,АШ	Ф8	3.26	КГ
	ГОСТ 5781-75,АШ	Ф6	3.09	КГ
		ИТОГО:	24.4	КГ
	ГОСТ 5781-75,АI	Ф10	1.87	КГ
	ГОСТ 5781-75,АI	Ф8	1.31	КГ
	ГОСТ 5781-75,АI	Ф6	0.26	КГ
		ИТОГО:	3.45	КГ
	ГОСТ 6727-53*,ВI	Ф4	0.67	КГ
		ИТОГО:	0.67	КГ
		МАССА ПЛИТЫ	0.66	Т

Гл.инж.отд. Гершман. Серия. Проверил. Кошелева.

https://zavodjbi.com/

МАРКА ИЛИ ПОЗ.	ОБОЗНАЧЕНИЕ	НАИМЕНОВАНИЕ	К-ВО	ПРИМЕЧАНИЕ
	П-Ф12-12-05	ПЛИТА ФУНДАМЕНТНАЯ		
		ДОКУМЕНТАЦИЯ:		
	ИИ-04-1, В.5п,ч.1,л.19	СПЕЦИФИКАЦИЯ		
	ИИ-04-1, В.5п,ч.1,л.20	ОПАЛУБОЧНЫЙ И АРМАТУРНЫЙ ЧЕРТЕЖИ		
		СБОРОЧНЫЕ ЕДИНИЦЫ И ДЕТАЛИ:		
С-1	ИИ-04-1, В.5п,ч.2,л.40	СЕТКА СПФ-5	1	
К-1	ИИ-04-1, В.5п,ч.2,л.36	КАРКАС КПФ-21	1	
К-2	ИИ-04-1, В.5п,ч.2,л.35	КАРКАС КПФ-44	2	
ОС-1	ГОСТ 5781-75,АI	ОТД.СТЕРЖ. Ф6 L=600	4	
П-1	ИИ-04-1, В5п.ч.2,л.40	ПЕТЛЯ П-1	4	
		МАТЕРИАЛЫ:		
		БЕТОН МАРКИ 150	0.26	М.КУБ
		СТАЛЬ		
		ОБЩИЙ РАСХОД	24.5	КГ
		В Т.Ч.:		
		СТЕРЖНИ АРМАТУРНЫЕ		
	ГОСТ 5781-75,АШ	Ф22	14.0	КГ
	ГОСТ 5781-75,АШ	Ф8	3.26	КГ
	ГОСТ 5781-75,АШ	Ф6	3.03	КГ
		ИТОГО:	20.3	КГ
	ГОСТ 5781-75,АI	Ф10	1.87	КГ
	ГОСТ 5781-75,АI	Ф8	1.31	КГ
	ГОСТ 5781-75,АI	Ф6	0.26	КГ
		ИТОГО:	3.45	КГ
	ГОСТ 6727-53*,ВI	Ф4	0.67	КГ
		ИТОГО:	0.67	КГ
		МАССА ПЛИТЫ	0.66	Т

МАРКА ИЛИ ПОЗ.	ОБОЗНАЧЕНИЕ	НАИМЕНОВАНИЕ	К-ВО	ПРИМЕЧАНИЕ

ЗАВОД ЖБИ

П-Ф12-12-05
П-Ф12-12-07
П-Ф12-12-08
П-Ф12-12-11
П-Ф12-12-14

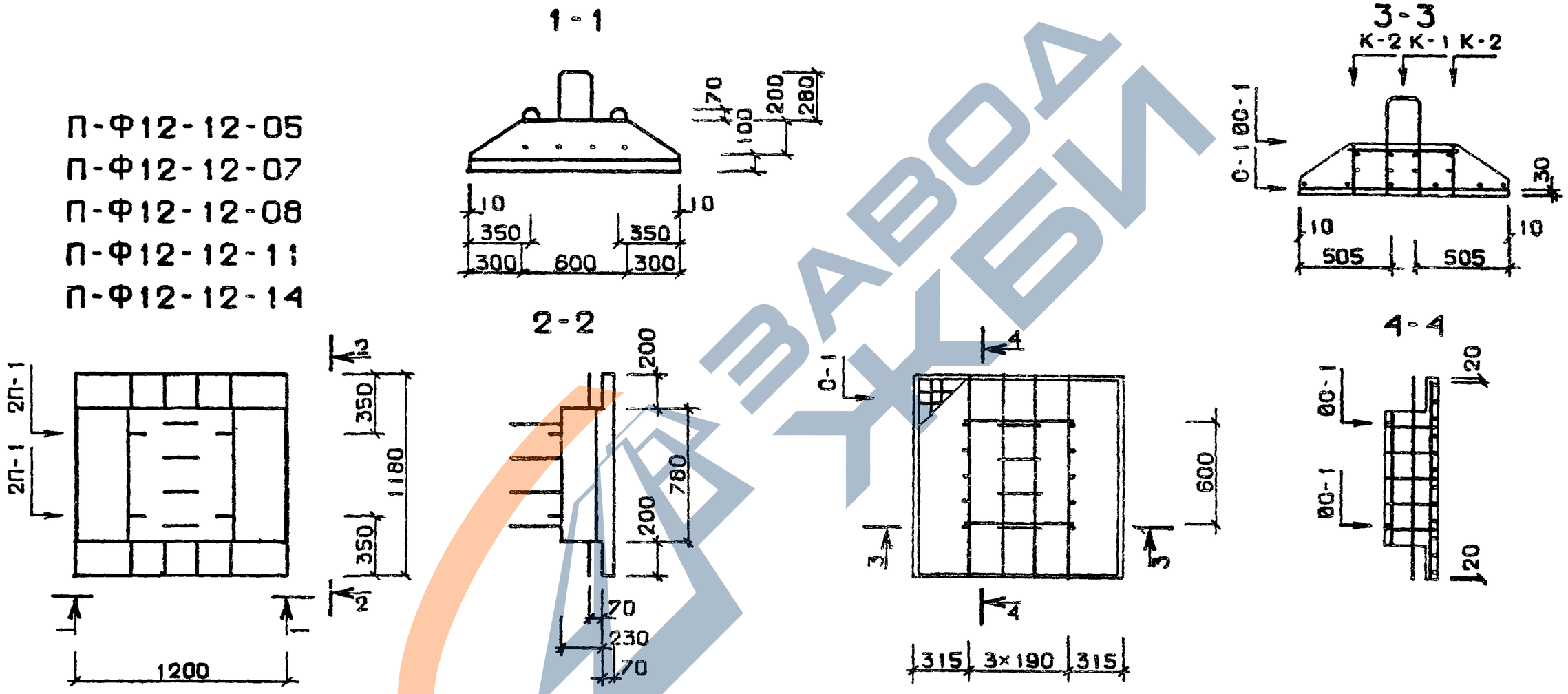

ТЛП КØРТ ИИ-04-1, 8.5п.ч.1.л.20

ПРИМЕЧАНИЕ: СПЕЦИФИКАЦИЮ СМ. ЛИСТЫ 17-19

ТК 1976	ПЛИТЫ ЖЕЛЕЗОБЕТОННЫЕ ДЛЯ ЛЕНТОЧНЫХ ФУНДАМЕНТОВ П-Ф12-12-14, П-Ф12-12-11, П-Ф12-12-08, П-Ф12-12-07, П-Ф12-12-05. ОПАЛУБКА И АРМИРОВАНИЕ.	Серия ИИ-04-1 Выпуск 5п (часть I) Лист 20

14681 31

https://zavodjbi.com/

МАРКА ИЛИ ПОЗ.	ОБОЗНАЧЕНИЕ	НАИМЕНОВАНИЕ	К-ВО	ПРИМЕЧАНИЕ
	П-Ф10-12-11	ПЛИТА ФУНДАМЕНТНАЯ		
		ДОКУМЕНТАЦИЯ:		
	ИИ-04-1, В.5п,ч.1,л.21	СПЕЦИФИКАЦИЯ		
	ИИ-04-1, В.5п,ч.1,л.24	ОПАЛУБОЧНЫЙ И АРМАТУРНЫЙ ЧЕРТЕЖИ		
		СБОРОЧНЫЕ ЕДИНИЦЫ И ДЕТАЛИ:		
С-1	ИИ-04-1, В.5п,ч.2,л.40	СЕТКА СПФ-6	1	
К-1	ИИ-04-1, В.5п,ч.2,л.36	КАРКАС КПФ-18	1	
К-2	ИИ-04-1, В.5п,ч.2,л.35	КАРКАС КПФ-41	2	
ОС-1	ГОСТ 5781-75,АI	ОТД.СТЕРЖ. Ф6 L=600	4	
П-1	ИИ-04-1 В.5п,ч.2,л.40	ПЕТЛЯ П-1	4	
		МАТЕРИАЛЫ:		
		БЕТОН МАРКИ 150	0.22	М.КУБ
		СТАЛЬ		
		ОБЩИЙ РАСХОД	41.1	КГ
		В Т.Ч.:		
		СТЕРЖНИ АРМАТУРНЫЕ		
	ГОСТ 5781-75,АIII	Ф32	29.7	КГ
	ГОСТ 5781-75,АIII	Ф10	5.10	КГ
	ГОСТ 5781-75,АIII	Ф7	2.27	КГ
		ИТОГО:	37.1	КГ
	ГОСТ 5781-75,АI	Ф10	1.87	КГ
	ГОСТ 5781-75,АI	Ф8	1.31	КГ
	ГОСТ 5781-75,АI	Ф6	0.26	КГ
		ИТОГО:	3.45	КГ
	ГОСТ 6727-53*,ВI	Ф4	0.56	КГ
		ИТОГО:	0.56	КГ
		МАССА ПЛИТЫ	0.57	Т

МАРКА ИЛИ ПОЗ.	ОБОЗНАЧЕНИЕ	НАИМЕНОВАНИЕ	К-ВО	ПРИМЕЧАНИЕ
	П-Ф10-12-08	ПЛИТА ФУНДАМЕНТНАЯ		
		ДОКУМЕНТАЦИЯ:		
	ИИ-04-1, В.5п,ч.1,л.21	СПЕЦИФИКАЦИЯ		
	ИИ-04-1, В.5п,ч.1,л.24	ОПАЛУБОЧНЫЙ И АРМАТУРНЫЙ ЧЕРТЕЖИ		
		СБОРОЧНЫЕ ЕДИНИЦЫ И ДЕТАЛИ:		
С-1	ИИ-04-1, В.5п,ч.2,л.40	СЕТКА СПФ-6	1	
К-1	ИИ-04-1, В.5п,ч.2,л.36	КАРКАС КПФ-19	1	
К-2	ИИ-04-1, В.5п,ч.2,л.35	КАРКАС КПФ-42	2	
ОС-1	ГОСТ 5781-75,АI	ОТД.СТЕРЖ. Ф6 L=600	4	
П-1	ИИ-04-1, В.5п,ч.2,л.40	ПЕТЛЯ П-1	4	
		МАТЕРИАЛЫ:		
		БЕТОН МАРКИ 150	0.22	М.КУБ
		СТАЛЬ		
		ОБЩИЙ РАСХОД	34.1	КГ
		В Т.Ч.:		
		СТЕРЖНИ АРМАТУРНЫЕ		
	ГОСТ 5781-75,АIII	Ф28	22.8	К
	ГОСТ 5781-75,АIII	Ф10	5.10	КГ
	ГОСТ 5781-75,АIII	Ф7	2.27	КГ
		ИТОГО:	30.1	КГ
	ГОСТ 5781-75,АI	Ф10	1.87	КГ
	ГОСТ 5781-75,АI	Ф8	1.31	КГ
	ГОСТ 5781-75,АI	Ф6	0.26	КГ
		ИТОГО:	3.45	КГ
	ГОСТ 6727-53*,ВI	Ф4	0.56	КГ
		ИТОГО:	0.56	КГ
		МАССА ПЛИТЫ	0.57	Т

МАРКА ИЛИ ПОЗ.	ОБОЗНАЧЕНИЕ	НАИМЕНОВАНИЕ	К-ВО	ПРИМЕЧАНИЕ
	П-Ф10-12-07	ПЛИТА ФУНДАМЕНТНАЯ		
		ДОКУМЕНТАЦИЯ:		
	ИИ-04-1, В.5п,Ч.1,Л.22	СПЕЦИФИКАЦИЯ		
	ИИ-04-1, В.5п,Ч.1,Л.24	ОПАЛУБОЧНЫЙ И АРМАТУРНЫЙ ЧЕРТЕЖИ		
		СВОРОЧНЫЕ ЕДИНИЦЫ И ДЕТАЛИ:		
С-1	ИИ-04-1, В.5п,Ч.2,Л.40	СЕТКА СПФ-6	1	
К-1	ИИ-04-1, В.5п,Ч.2,Л.36	КАРКАС КПФ-20	1	
К-2	ИИ-04-1, В.5п,Ч.2,Л.35	КАРКАС КПФ-43	2	
ОС-1	ГОСТ 5781-75,AI	ОТД.СТЕРЖ. Ф6 L=600	4	
П-1	ИИ-04-1, В5П,Ч.2,Л.40	ПЕТЛЯ П-1	4	
		МАТЕРИАЛЫ:		
		БЕТОН МАРКИ 150	0.22	М.КУБ
		СТАЛЬ		
		ОБЩИЙ РАСХОД	27.7	КГ
		В Т.Ч.:		
		СТЕРЖНИ АРМАТУРНЫЕ		
	ГОСТ 5781-75,AIII	Ф25	18.1	КГ
	ГОСТ 5781-75,AIII	Ф8	3.26	КГ
	ГОСТ 5781-75,AIII	Ф7	2.27	КГ
		ИТОГО:	23.7	КГ
	ГОСТ 5781-75,AI	Ф10	1.87	КГ
	ГОСТ 5781-75,AI	Ф8	1.31	КГ
	ГОСТ 5781-75,AI	Ф6	0.26	КГ
		ИТОГО:	3.45	КГ
	ГОСТ 6727-53*,BI	Ф4	0.56	КГ
		ИТОГО:	0.56	КГ
		МАССА ПЛИТЫ	0.57	Т

МАРКА ИЛИ ПОЗ.	ОБОЗНАЧЕНИЕ	НАИМЕНОВАНИЕ	К-ВО	ПРИМЕЧАНИЕ
	П-Ф10-12-05	ПЛИТА ФУНДАМЕНТНАЯ		
		ДОКУМЕНТАЦИЯ:		
	ИИ-04-1, В.5п,Ч.1,Л.22	СПЕЦИФИКАЦИЯ		
	ИИ-04-1, В.5п,Ч.1,Л.24	ОПАЛУБОЧНЫЙ И АРМАТУРНЫЙ ЧЕРТЕЖИ		
		СВОРОЧНЫЕ ЕДИНИЦЫ И ДЕТАЛИ:		
С-1	ИИ-04-1, В.5п,Ч.2,Л.40	СЕТКА СПФ-6	1	
К-1	ИИ-04-1, В.5п,Ч.2,Л.36	КАРКАС КПФ-21	1	
К-2	ИИ-04-1, В.5п,Ч.2,Л.35	КАРКАС КПФ-44	2	
ОС-1	ГОСТ 5781-75,AI	ОТД.СТЕРЖ. Ф6 L=600	4	
П-1	ИИ-04-1, В5П,Ч2,Л.40	ПЕТЛЯ П-1	4	
		МАТЕРИАЛЫ:		
		БЕТОН МАРКИ 150	0.22	М.КУБ
		СТАЛЬ		
		ОБЩИЙ РАСХОД	23.6	КГ
		В Т.Ч.:		
		СТЕРЖНИ АРМАТУРНЫЕ		
	ГОСТ 5781-75,AIII	Ф22	14.0	КГ
	ГОСТ 5781-75,AIII	Ф8	3.26	КГ
	ГОСТ 5781-75,AIII	Ф7	2.27	КГ
		ИТОГО:	19.6	КГ
	ГОСТ 5781-75,AI	Ф10	1.87	КГ
	ГОСТ 5781-75,AI	Ф8	1.31	КГ
	ГОСТ 5781-75,AI	Ф6	0.26	КГ
		ИТОГО:	3.45	КГ
	ГОСТ 6727-53*,BI	Ф4	0.56	КГ
		ИТОГО:	0.56	КГ
		МАССА ПЛИТЫ	0.57	Т

Кошелева | Проверил | Н.контр. | Гл.инж.отд.

МАРКА ИЛИ ПОЗ.	ОБОЗНАЧЕНИЕ	НАИМЕНОВАНИЕ	К-ВО	ПРИМЕЧАНИЕ
	П-Ф10-12-04	ПЛИТА ФУНДАМЕНТНАЯ		
		ДОКУМЕНТАЦИЯ:		
	ИИ-04-1, В. Ч.1,Л.23	СПЕЦИФИКАЦИЯ		
	ИИ-04-1, В. Ч.1,Л.24	ОПАЛУБОЧНЫЙ И АРМАТУРНЫЙ ЧЕРТЕЖИ		
		СБОРОЧНЫЕ ЕДИНИЦЫ И ДЕТАЛИ:		
С-1	ИИ-04-1, В.5п,Ч.2,Л.40	СЕТКА СПФ-6	1	
К-1	ИИ-04-1, В.5п,Ч.2,Л.33	КАРКАС КПФ-22	1	
К-2	ИИ-04-1, В.5п,Ч.2,Л.35	КАРКАС КПФ-45	2	
ОС-1	ГОСТ 5781-75,АI	ОТД.СТЕРЖ. Ф6 L=600	4	
П-1	ИИ-04-1, В5п.Ч2,Л.40	ПЕТЛЯ П-1	4	
		МАТЕРИАЛЫ:		
		БЕТОН МАРКИ 150	0.22	М.КУБ
		СТАЛЬ		
		ОБЩИЙ РАСХОД	19.7	КГ
		В Т.Ч.:		
		СТЕРЖНИ АРМАТУРНЫЕ		
	ГОСТ 5781-75,АIII	Ф20	11.6	КГ
	ГОСТ 5781-75,АIII	Ф7	2.27	КГ
	ГОСТ 5781-75,АIII	Ф6	1.83	КГ
		ИТОГО:	15.7	КГ
	ГОСТ 5781-75,АI	Ф10	1.87	КГ
	ГОСТ 5781-75,АI	Ф8	1.31	КГ
	ГОСТ 5781-75,АI	Ф6	0.26	КГ
		ИТОГО:	3.45	КГ
	ГОСТ 6727-53*,ВI	Ф4	0.56	КГ
		ИТОГО:	0.56	КГ
		МАССА ПЛИТЫ	0.57	Т

ЗАВОД ЖБИ

П-Ф10-12-04
П-Ф10-12-05
П-Ф10-12-07
П-Ф10-12-08
П-Ф10-12-11

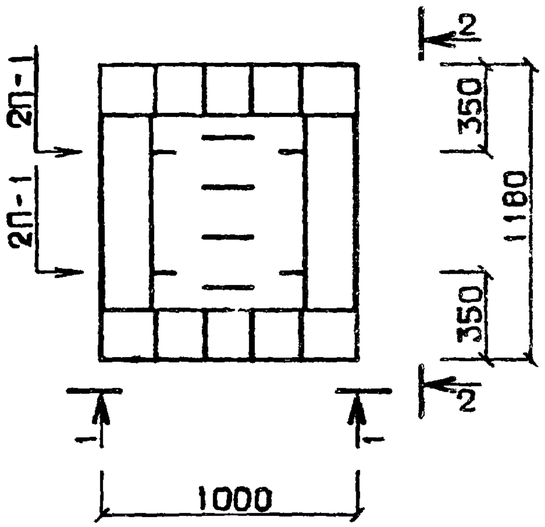

1-1

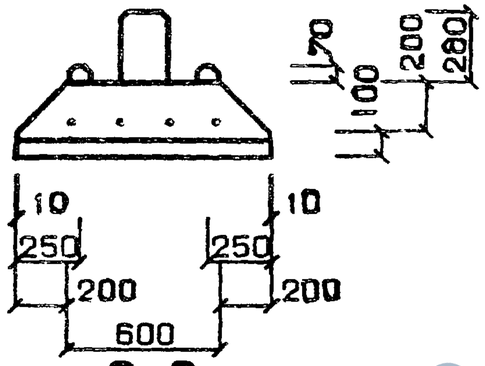

2-2

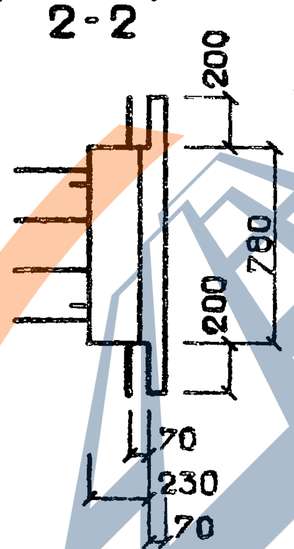

3-3

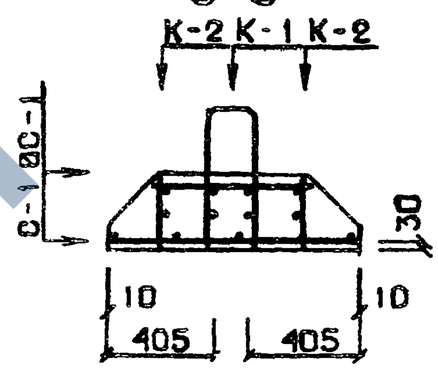

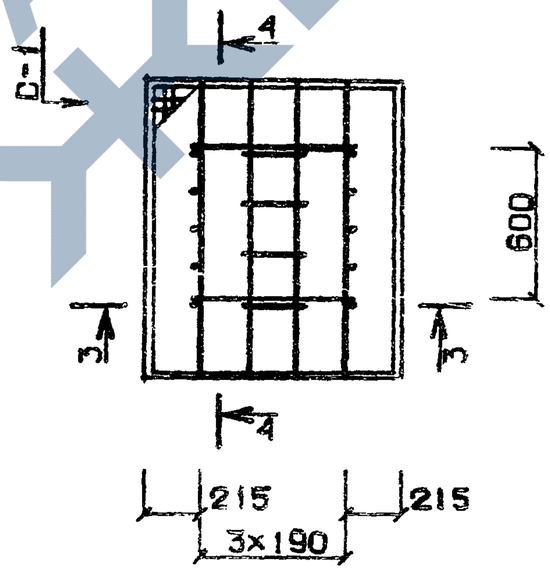

4-4

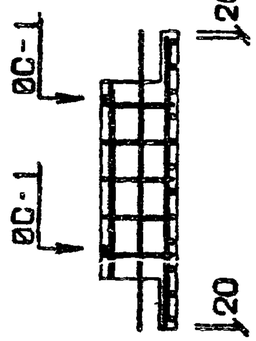

ПРИМЕЧАНИЕ: СПЕЦИФИКАЦИЮ СМ. ЛИСТЫ 21-23

ТПП КОРТ ИИ-04-1, В.5п. Ч.1.Л.24

ТК 276

ПЛИТЫ ЖЕЛЕЗОБЕТОННЫЕ ДЛЯ ЛЕНТОЧНЫХ ФУНДАМЕНТОВ П-Ф10-12-11, П-Ф10-12-08, П-Ф10-12-07, П-Ф10-12-05, П-Ф10-12-04.
ОПАЛУБКА И АРМИРОВАНИЕ.

Серия ИИ-04-1	
Выпуск 3п Часть I	Лист 24

ЗАВОД ЖБИ

МАРКА ИЛИ ПОЗ.	ОБОЗНАЧЕНИЕ	НАИМЕНОВАНИЕ	К-ВО	ПРИМЕЧАНИЕ
	П-Ф8-12-11	ПЛИТА ФУНДАМЕНТНАЯ		
		ДОКУМЕНТАЦИЯ:		
	ИИ-04-1, В.5п,Ч.1,Л.25	СПЕЦИФИКАЦИЯ		
	ИИ-04-1, В.5п,Ч.1,Л.28	ОПАЛУБОЧНЫЙ И АРМАТУРНЫЙ ЧЕРТЕЖИ		
		СБОРОЧНЫЕ ЕДИНИЦЫ И ДЕТАЛИ.		
С-1	ИИ-04-1, В.5п,Ч.2,Л.40	СЕТКА СПФ-7	1	
К-1	ИИ-04-1, В.5п,Ч.2,Л.34	КАРКАС КПФ-23	1	
К-2	ИИ-04-1, В.5п,Ч.2,Л.35	КАРКАС КПФ-41	2	
ОС-1	ГОСТ 5781-75,AI	ОТД.СТЕРЖ. Ф6 L=540	4	
П-1	ИИ-04-1, В.5п,Ч2,Л.40	ПЕТЛЯ П-1	4	
		МАТЕРИАЛЫ:		
		БЕТОН МАРКИ 150	0.20	М.КУБ
		СТАЛЬ		
		ОБЩИЙ РАСХОД	40.4	КГ
		В Т.Ч.:		
		СТЕРЖНИ АРМАТУРНЫЕ		
	ГОСТ 5781-75,АШ	Ф32	29.7	КГ
	ГОСТ 5781-75,АШ	Ф10	5.02	КГ
	ГОСТ 5781-75,АШ	Ф7	1.78	КГ
		ИТОГО:	36.5	КГ
	ГОСТ 5781-75,AI	Ф10	1.87	КГ
	ГОСТ 5781-75,AI	Ф8	1.31	КГ
	ГОСТ 5781-75,AI	Ф6	0.23	КГ
		ИТОГО:	3.43	КГ
	ГОСТ 6727-53*,BI	Ф4	0.44	КГ
		ИТОГО:	0.44	КГ
		МАССА ПЛИТЫ	0.51	Т

МАРКА ИЛИ ПОЗ.	ОБОЗНАЧЕНИЕ	НАИМЕНОВАНИЕ	К-ВО	ПРИМЕЧАНИЕ
	П-Ф8-12-08	ПЛИТА ФУНДАМЕНТНАЯ		
		ДОКУМЕНТАЦИЯ:		
	ИИ-04-1 В.5п,Ч.1,Л.25	СПЕЦИФИКАЦИЯ		
	ИИ-04-1 В.5п,Ч.1,Л.28	ОПАЛУБОЧНЫЙ И АРМАТУРНЫЙ ЧЕРТЕЖИ		
		СБОРОЧНЫЕ ЕДИНИЦЫ И ДЕТАЛИ:		
С-1	ИИ-04-1, В.5п,Ч.2,Л.40	СЕТКА СПФ-7	1	
К-1	ИИ-04-1, В.5п,Ч.2,Л.37	КАРКАС КПФ-24	1	
К-2	ИИ-04-1, В.5п,Ч.2,Л.35	КАРКАС КПФ-42	2	
ОС-1	ГОСТ 5781-75,AI	ОТД.СТЕРЖ. Ф6 L=540	4	
П-1	ИИ-04-1, В.5п,Ч2,Л.40	ПЕТЛЯ П-1	4	
		МАТЕРИАЛЫ:		
		БЕТОН МАРКИ 150	0.20	М.КУБ
		СТАЛЬ		
		ОБЩИЙ РАСХОД	33.4	КГ
		В Т.Ч.:		
		СТЕРЖНИ АРМАТУРНЫЕ		
	ГОСТ 5781-75,АШ	Ф28	22.8	КГ
	ГОСТ 5781-75,АШ	Ф10	5.02	КГ
	ГОСТ 5781-75,АШ	Ф7	1.78	КГ
		ИТОГО:	29.6	КГ
	ГОСТ 5781-75,AI	Ф10	1.87	КГ
	ГОСТ 5781-75,AI	Ф8	1.31	КГ
	ГОСТ 5781-75,AI	Ф6	0.23	КГ
		ИТОГО:	3.43	КГ
	ГОСТ 6727-53*,BI	Ф4	0.44	КГ
		ИТОГО:	0.44	КГ
		МАССА ПЛИТЫ	0.51	Т

Гл.инж.отд. Кошелева | Проверил | Нач.отд. | Разраб. | Грешина

МАРКА ИЛИ ПОЗ.	ОБОЗНАЧЕНИЕ	НАИМЕНОВАНИЕ	К-ВО	ПРИМЕЧАНИЕ
	П-Ф8-12-07	ПЛИТА ФУНДАМЕНТНАЯ		
		ДОКУМЕНТАЦИЯ:		
	ИИ-04-1, В.5п,Ч.1,Л.26	СПЕЦИФИКАЦИЯ		
	ИИ-04-1, В.5п,Ч.1,Л.28	ОПАЛУБОЧНЫЙ И АРМАТУРНЫЙ ЧЕРТЕЖИ		
		СБОРОЧНЫЕ ЕДИНИЦЫ И ДЕТАЛИ:		
С-1	ИИ-04-1, В.5п,Ч.2,Л.40	СЕТКА СПФ-7	1	
К-1	ИИ-04-1, В.5п,Ч.2,Л.37	КАРКАС КПФ-25	1	
К-2	ИИ-04-1, В.5п,Ч.2,Л.35	КАРКАС КПФ-43	2	
ОС-1	ГОСТ 5781-75,AI	ОТД.СТЕРЖ. Ф6 L=540	4	
П-1	ИИ-04-1 В.5п,Ч.2,Л.40	ПЕТЛЯ П-1	4	
		МАТЕРИАЛЫ:		
		БЕТОН МАРКИ 150	0.20	М.КУБ
		СТАЛЬ		
		ОБЩИЙ РАСХОД	27.0	КГ
		В Т.Ч.:		
		СТЕРЖНИ АРМАТУРНЫЕ		
	ГОСТ 5781-75,AIII	Ф25	18.1	КГ
	ГОСТ 5781-75,AIII	Ф8	3.21	КГ
	ГОСТ 5781-75,AIII	Ф7	1.78	КГ
		ИТОГО:	23.1	КГ
	ГОСТ 5781-75,AI	Ф10	1.87	КГ
	ГОСТ 5781-75,AI	Ф8	1.31	КГ
	ГОСТ 5781-75,AI	Ф6	0.23	КГ
		ИТОГО:	3.43	КГ
	ГОСТ 6727-53*,BI	Ф4	0.44	КГ
		ИТОГО:	0.44	КГ
		МАССА ПЛИТЫ	0.51	Т

МАРКА ИЛИ ПОЗ.	ОБОЗНАЧЕНИЕ	НАИМЕНОВАНИЕ	К-ВО	ПРИМЕЧАНИЕ
	П-Ф8-12-05	ПЛИТА ФУНДАМЕНТНАЯ		
		ДОКУМЕНТАЦИЯ:		
	ИИ-04-1, В.5п,Ч.1,Л.26	СПЕЦИФИКАЦИЯ		
	ИИ-04-1, В.5п,Ч.1,Л.28	ОПАЛУБОЧНЫЙ И АРМАТУРНЫЙ ЧЕРТЕЖИ		
		СБОРОЧНЫЕ ЕДИНИЦЫ И ДЕТАЛИ:		
С-1	ИИ-04-1, В.5п,Ч.2,Л.40	СЕТКА СПФ-7	1	
К-1	ИИ-04-1, В.5п,Ч.2,Л.37	КАРКАС КПФ-26	1	
К-2	ИИ-04-1, В.5п,Ч.2,Л.35	КАРКАС КПФ-44	2	
ОС-1	ГОСТ 5781-75,AI	ОТД.СТЕРЖ. Ф6 L=540	4	
П-1	ИИ-04-1, В.5п,Ч.2,Л.40	ПЕТЛЯ П-1	4	
		МАТЕРИАЛЫ:		
		БЕТОН МАРКИ 150	0.20	М.КУБ
		СТАЛ		
		ОБЩИЙ РАСХОД	22.9	КГ
		В Т.Ч.:		
		СТЕРЖНИ АРМАТУРНЫЕ		
	ГОСТ 5781-75,AIII	Ф22	14.0	КГ
	ГОСТ 5781-75,AIII	Ф8	3.21	КГ
	ГОСТ 5781-75,AIII	Ф7	1.78	КГ
		ИТОГО:	19.0	КГ
	ГОСТ 5781-75,AI	Ф10	1.87	КГ
	ГОСТ 5781-75,AI	Ф8	1.31	КГ
	ГОСТ 5781-75,AI	Ф6	0.23	КГ
		ИТОГО:	3.43	КГ
	ГОСТ 6727-53*,BI	Ф4	0.44	КГ
		ИТОГО:	0.44	КГ
		МАССА ПЛИТЫ	0.51	Т

Гл инж отд 2 Кошелева | Проверил | Инж Терешман | Гр

ТК 1976

ПЛИТЫ ЖЕЛЕЗОБЕТОННЫЕ ДЛЯ ЛЕНТОЧНЫХ ФУНДАМЕНТОВ П-Ф8-12-07, П-Ф8-12-05.
СПЕЦИФИКАЦИИ.

Серия ИИ-04-1 | Выпуск 5п ч.I | Лист 26

https://zavodjbi.com/

МАРКА ИЛИ ПОЗ.	ОБОЗНАЧЕНИЕ	НАИМЕНОВАНИЕ	К ВО	ПРИМЕЧАНИЕ
	П-ф8-12-04	ПЛИТА ФУНДАМЕНТНАЯ		
		ДОКУМЕНТАЦИЯ:		
	ИИ-04-1, В.5п,Ч.1,Л.27	СПЕЦИФИКАЦИЯ		
	ИИ-04-1, В.5п,Ч.1,Л.28	ОПАЛУБОЧНЫЙ И АРМАТУРНЫЙ ЧЕРТЕЖИ		
		СВОРОЧНЫЕ ЕДИНИЦЫ И ДЕТАЛИ:		
С-1	ИИ-04-1, В.5п,Ч.2,Л.40	СЕТКА СПФ-7	1	
К-1	ИИ-04-1, В.5п,Ч.2,Л.37	КАРКАС КПФ-27	1	
К-2	ИИ-04-1, В.5п,Ч.2,Л.35	КАРКАС КПФ-45	2	
ОС-1	ГОСТ 5781-75,АI	ОТД.СТЕРЖ. ф6 L=540	4	
П-1	ИИ-04-1, В.5п,Ч2,Л.40	ПЕТЛЯ П-1	4	
		МАТЕРИАЛЫ:		
		БЕТОН МАРКИ 150	0.20	М.КУБ
		СТАЛЬ		
		ОБЩИЙ РАСХОД	19.1	КГ
		В Т.Ч.:		
		СТЕРЖНИ АРМАТУРНЫЕ		
	ГОСТ 5781-75,АШ	ф20	11.6	КГ
	ГОСТ 5781-75,АШ	ф7	1.78	КГ
	ГОСТ 5781-75,АШ	ф6	1.81	КГ
		ИТОГО:	15.2	КГ
	ГОСТ 5781-75,АI	ф10	1.87	КГ
	ГОСТ 5781-75,АI	ф8	1.31	КГ
	ГОСТ 5781-75,АI	ф6	0.23	КГ
		ИТОГО:	3.43	КГ
	ГОСТ 6727-53*,ВI	ф4	0.44	КГ
		ИТОГО:	0.44	КГ
		МАССА ПЛИТЫ	0.51	Т

ЗАВОД ЖБИ

П-Ф8-12-04
П-Ф8-12-05
П-Ф8-12-07
П-Ф8-12-08
П-Ф8-12-11

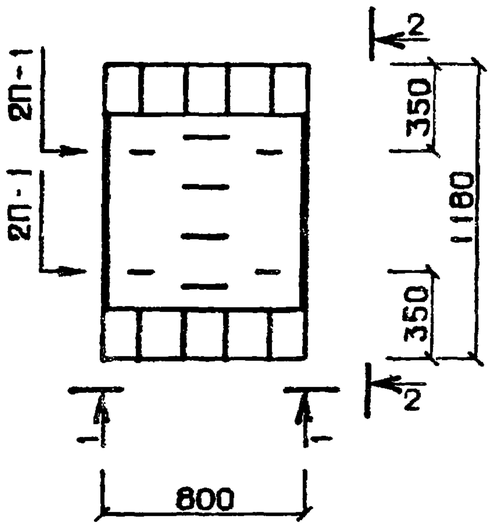

1-1

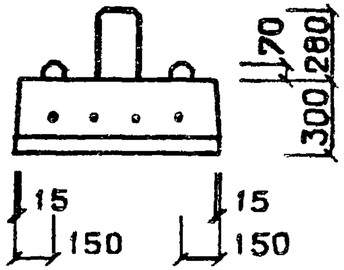

2-2

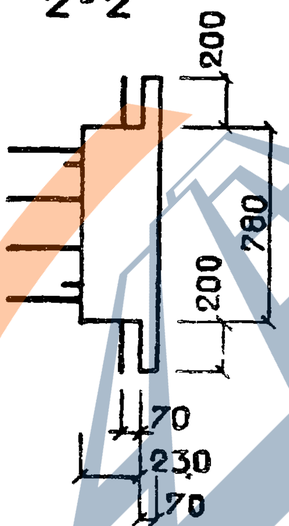

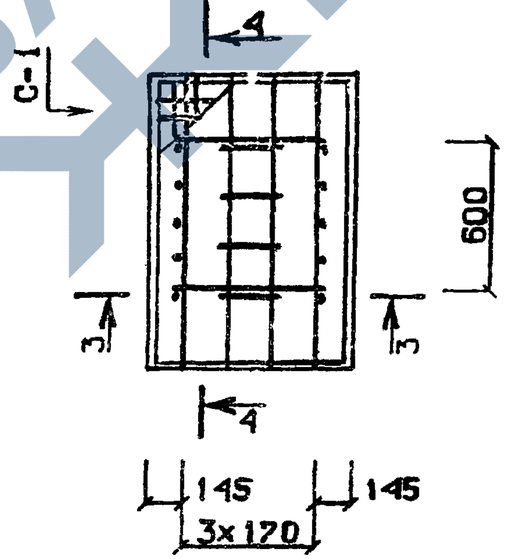

3-3

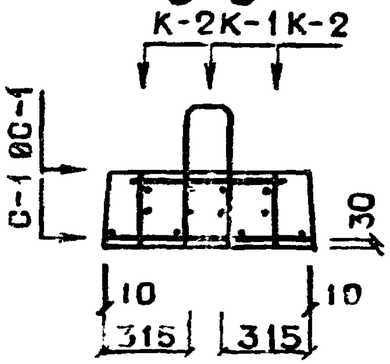

4-4

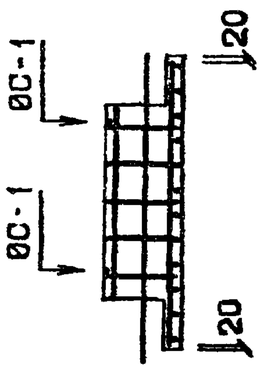

ПРИМЕЧАНИЕ: СПЕЦИФИКАЦИЮ СМ. ЛИСТЫ 25-27

ТПП КОРТ ИИ-04-1 В.5п,ч.1.л.28

ТК 1976	ПЛИТЫ ЖЕЛЕЗОБЕТОННЫЕ ДЛЯ ЛЕНТОЧНЫХ ФУНДАМЕНТОВ П-Ф8-12-11, П-Ф8-12-08, П-Ф8-12-07, П-Ф8-12-05, П-Ф8-12-04. ОПАЛУБКА И АРМИРОВАНИЕ.	Серия ИИ-04-1 Выпуск 5 (части I) Лист 28

14681 39

https://zavodjbi.com/
ЗАВОД ЖБИ

МАРКА ИЛИ ПОЗ.	ОБОЗНАЧЕНИЕ	НАИМЕНОВАНИЕ	К-ВО	ПРИМЕЧАНИЕ
	П-Ф6-12-08	ПЛИТА ФУНДАМЕНТНАЯ		
		ДОКУМЕНТАЦИЯ:		
	ИИ-04-1, В.5п,ч.1,л.29	СПЕЦИФИКАЦИЯ		
	ИИ-04-1, В.5п,ч.1,л.32	ОПАЛУБОЧНЫЙ И АРМАТУРНЫЙ ЧЕРТЕЖИ		
		СБОРОЧНЫЕ ЕДИНИЦЫ И ДЕТАЛИ:		
С-1	ИИ-04-1, В.5п,ч.2,л.40	СЕТКА СПФ-8	1	
К-1	ИИ-04-1, В.5п,ч.2,л.34	КАРКАС КПФ-28	1	
К-2	ИИ-04-1, В.5п,ч.2,л.35	КАРКАС КПФ-42	2	
ОС-1	ГОСТ 5781-75,AI	ОТД.СТЕРЖ. Ф6 L=450	4	
П-1	ИИ-04-1, В.5пч2,л.40	ПЕТЛЯ П-1	4	
		МАТЕРИАЛЫ:		
		БЕТОН МАРКИ 150	0.15	М.КУБ
		СТАЛЬ		
		ОБЩИЙ РАСХОД	32.7	КГ
		В Т.Ч.:		
		СТЕРЖНИ АРМАТУРНЫЕ		
	ГОСТ 5781-75,АШ	Ф28	22.8	КГ
	ГОСТ 5781-75,АШ	Ф10	4.95	КГ
	ГОСТ 5781-75,АШ	Ф7	1.30	КГ
		ИТОГО:	29.0	КГ
	ГОСТ 5781-75,AI	Ф10	1.87	КГ
	ГОСТ 5781-75,AI	Ф8	1.31	КГ
	ГОСТ 5781-75,AI	Ф6	0.19	КГ
		ИТОГО:	3.39	КГ
	ГОСТ 6727-53*,BI	Ф4	0.33	КГ
		ИТОГО:	0.33	КГ
		МАССА ПЛИТЫ	0.38	Т

МАРКА ИЛИ ПОЗ.	ОБОЗНАЧЕНИЕ	НАИМЕНОВАНИЕ	К-ВО	ПРИМЕЧАНИЕ
	П-Ф6-12-07	ПЛИТА ФУНДАМЕНТНАЯ		
		ДОКУМЕНТАЦИЯ:		
	ИИ-04-1, В.5п,ч.1,л.29	СПЕЦИФИКАЦИЯ		
	ИИ-04-1, В.5п,ч.1,л.32	ОПАЛУБОЧНЫЙ И АРМАТУРНЫЙ ЧЕРТЕЖИ		
		СБОРОЧНЫЕ ЕДИНИЦЫ И ДЕТАЛИ:		
С-1	ИИ-04-1, В.5п,ч.2,л.40	СЕТКА СПФ-8	1	
К-1	ИИ-04-1, В.5п,ч.2,л.38	КАРКАС КПФ-29	1	
К-2	ИИ-04-1, В.5п,ч.2,л.35	КАРКАС КПФ-43	2	
ОС-1	ГОСТ 5781-75,AI	ОТД.СТЕРЖ. Ф6 L=450	4	
П-1	ИИ-04-1, В.5пч2,л.40	ПЕТЛЯ П-1	4	
		МАТЕРИАЛЫ:		
		БЕТОН МАРКИ 150	0.15	М.КУБ
		СТАЛЬ		
		ОБЩИЙ РАСХОД	26.3	КГ
		В Т.Ч.:		
		СТЕРЖНИ АРМАТУРНЫЕ		
	ГОСТ 5781-75,АШ	Ф25	18.1	КГ
	ГОСТ 5781-75,АШ	Ф8	3.17	КГ
	ГОСТ 5781-75,АШ	Ф7	1.30	КГ
		ИТОГО:	22.6	КГ
	ГОСТ 5781-75,AI	Ф10	1.87	КГ
	ГОСТ 5781-75,AI	Ф8	1.31	КГ
	ГОСТ 5781-75,AI	Ф6	0.19	КГ
		ИТОГО:	3.39	КГ
	ГОСТ 6727-53*,BI	Ф4	0.33	КГ
		ИТОГО:	0.33	КГ
		МАССА ПЛИТЫ	0.38	Т

Нач.отд. Гл.инж.отд.2 Кошелева Проверил Черненко Разработал

https://zavodjbi.com/
ЗАВОД ЖБИ

МАРКА ИЛИ ПОЗ.	ОБОЗНАЧЕНИЕ	НАИМЕНОВАНИЕ	К-ВО	ПРИМЕЧАНИЕ
	П-Ф6-12-05	ПЛИТА ФУНДАМЕНТНАЯ		
		ДОКУМЕНТАЦИЯ:		
	ИИ-04-1, В.5п,Ч.1,Л.30	СПЕЦИФИКАЦИЯ		
	ИИ-04-1, В.5п,Ч.1,Л.32	ОПАЛУБОЧНЫЙ И АРМАТУРНЫЙ ЧЕРТЕЖИ		
		СВОРОЧНЫЕ ЕДИНИЦЫ И ДЕТАЛИ:		
С-1	ИИ-04-1, В.5п,Ч.2,Л.40	СЕТКА СПФ-8	1	
К-1	ИИ-04-1, В.5п,Ч.2,Л.38	КАРКАС КПФ-30	1	
К-2	ИИ-04-1, В.5п,Ч.2,Л.35	КАРКАС КПФ-44	2	
ОС-1	ГОСТ 5781-75,AI	ОТД.СТЕРЖ. Ф6 L=450	4	
П-1	ИИ-04-1, В.5п,ч.2,Л.40	ПЕТЛЯ П-1	4	
		МАТЕРИАЛЫ:		
		БЕТОН МАРКИ 150	0.15	М.КУБ
		СТАЛЬ		
		ОБЩИЙ РАСХОД	22.2	КГ
		В Т.Ч.:		
		СТЕРЖНИ АРМАТУРНЫЕ		
	ГОСТ 5781-75,АШ	Ф22	14.0	КГ
	ГОСТ 5781-75,АШ	Ф8	3.17	КГ
	ГОСТ 5781-75,АШ	Ф7	1.30	КГ
		ИТОГО:	18.5	КГ
	ГОСТ 5781-75,AI	Ф10	1.87	КГ
	ГОСТ 5781-75,AI	Ф8	1.31	КГ
	ГОСТ 5781-75,AI	Ф6	0.19	КГ
		ИТОГО:	3.39	КГ
	ГОСТ 6727-53*,BI	Ф4	0.33	КГ
		ИТОГО:	0.33	КГ
		МАССА ПЛИТЫ	0.38	Т

МАРКА ИЛИ ПОЗ.	ОБОЗНАЧЕНИЕ	НАИМЕНОВАНИЕ	К-ВО	ПРИМЕЧАНИЕ
	П-Ф6-12-04	ПЛИТА ФУНДАМЕНТНАЯ		
		ДОКУМЕНТАЦИЯ:		
	ИИ-04-1, В.5п,Ч.1,Л.30	СПЕЦИФИКАЦИЯ		
	ИИ-04-1, В.5п,Ч.1,Л.32	ОПАЛУБОЧНЫЙ И АРМАТУРНЫЙ ЧЕРТЕЖИ		
		СВОРОЧНЫЕ ЕДИНИЦЫ И ДЕТАЛИ:		
С-1	ИИ-04-1, В.5п,Ч.2,Л.40	СЕТКА СПФ-8	1	
К-1	ИИ-04-1, В.5п,Ч.2,Л.38	КАРКАС КПФ-31	1	
К-2	ИИ-04-1, В.5п,Ч.2,Л.35	КАРКАС КПФ-45	2	
ОС-1	ГОСТ 5781-75,AI	ОТД.СТЕРЖ. Ф6 L=450	4	
П-1	ИИ-04-1, В.5п,ч.2,Л.40	ПЕТЛЯ П-1	4	
		МАТЕРИАЛЫ:		
		БЕТОН МАРКИ 150	0.15	М.КУБ
		СТАЛЬ		
		ОБЩИЙ РАСХОД	18.4	КГ
		В Т.Ч.:		
		СТЕРЖНИ АРМАТУРНЫЕ		
	ГОСТ 5781-75,АШ	Ф20	11.5	КГ
	ГОСТ 5781-75,АШ	Ф7	1.30	КГ
	ГОСТ 5781-75,АШ	Ф6	1.78	КГ
		ИТОГО:	14.7	КГ
	ГОСТ 5781-75,AI	Ф10	1.87	КГ
	ГОСТ 5781-75,AI	Ф8	1.31	КГ
	ГОСТ 5781-75,AI	Ф6	0.19	КГ
		ИТОГО:	3.39	КГ
	ГОСТ 6727-53*,BI	Ф4	0.33	КГ
		ИТОГО:	0.33	КГ
		МАССА ПЛИТЫ	0.38	Т

МАРКА ИЛИ ПОЗ.	ОБОЗНАЧЕНИЕ	НАИМЕНОВАНИЕ	К-ВО	ПРИМЕЧАНИЕ
	П-Ф6-12-03	ПЛИТА ФУНДАМЕНТНАЯ		
		ДОКУМЕНТАЦИЯ:		
	ИИ-04-1, В.5п,Ч.1,Л.31	СПЕЦИФИКАЦИЯ		
	ИИ-04-1, В.5п,Ч.1,Л.32	ОПАЛУБОЧНЫЙ И АРМАТУРНЫЙ ЧЕРТЕЖИ		
		СБОРОЧНЫЕ ЕДИНИЦЫ И ДЕТАЛИ:		
С-1	ИИ-04-1, В.5п,Ч.2,Л.40	СЕТКА СПФ-8	1	
К-1	ИИ-04-1, В.5п,Ч.2,Л.38	КАРКАС КПФ-32	1	
К-2	ИИ-04-1, В.5п,Ч.2,Л.35	КАРКАС КПФ-46	2	
ОС-1	ГОСТ 5781-75,AI	ОТД.СТЕРЖ. Ф6 L=450	4	
П-1	ИИ-04-1, В.5п.Ч.2,Л.40	ПЕТЛЯ П-1	4	
		МАТЕРИАЛЫ:		
		БЕТОН МАРКИ 150	0.15	М.КУБ
		СТАЛЬ		
		ОБЩИЙ РАСХОД	16.2	КГ
		В Т.Ч.:		
		СТЕРЖНИ АРМАТУРНЫЕ		
	ГОСТ 5781-75,AIII	Ф18	9.42	КГ
	ГОСТ 5781-75,AIII	Ф7	1.30	КГ
	ГОСТ 5781-75,AIII	Ф6	1.78	КГ
		ИТОГО:	12.5	КГ
	ГОСТ 5781-75,AI	Ф10	1.87	КГ
	ГОСТ 5781-75,AI	Ф8	1.31	КГ
	ГОСТ 5781-75,AI	Ф6	0.19	КГ
		ИТОГО:	3.39	КГ
	ГОСТ 6727-53*,BI	Ф4	0.33	КГ
		ИТОГО:	0.33	КГ
		МАССА ПЛИТЫ	0.38	Т

https://zavodjbi.com/
ЗАВОД ЖБИ

П-Ф6-12-03
П-Ф6-12-04
П-Ф6-12-05
П-Ф6-12-07
П-Ф6-12-08

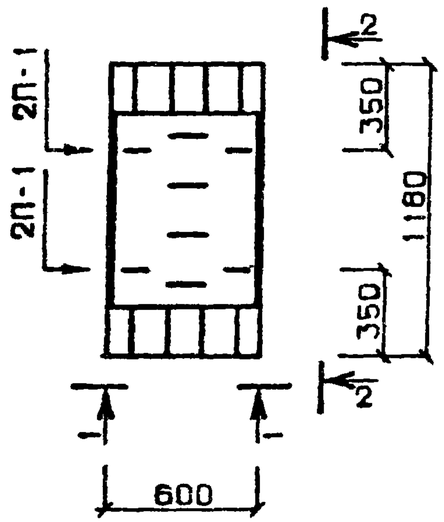

1-1

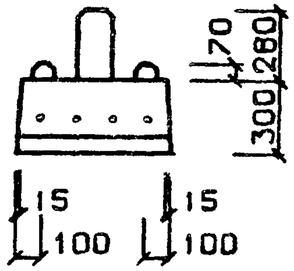

2-2

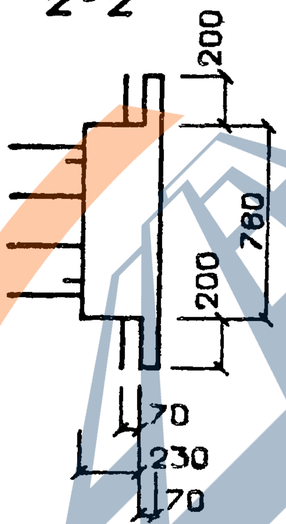

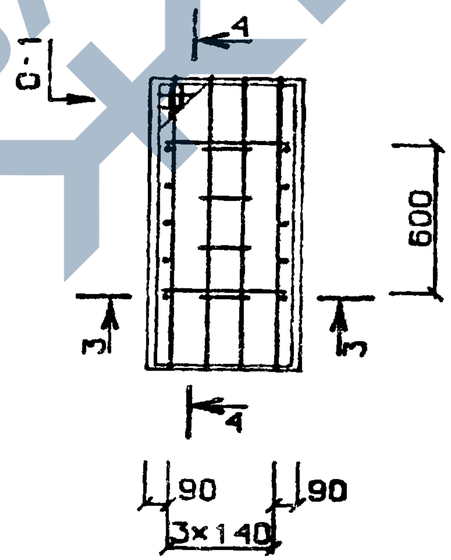

3-3

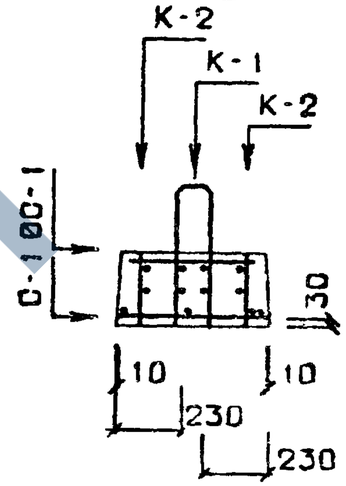

4-4

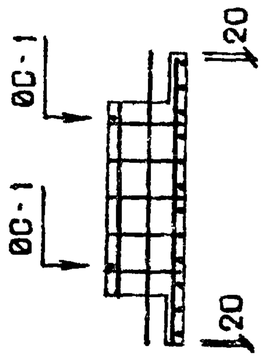

ПРИМЕЧАНИЕ: СПЕЦИФИКАЦИЮ СМ. ЛИСТЫ 29-31

ТАП КØРТ ИИ-04-1, В.5п, Ч.1.Л.32

ТК 1976	ПЛИТЫ ЖЕЛЕЗОБЕТОННЫЕ ДЛЯ ЛЕНТОЧНЫХ ФУНДАМЕНТОВ П-Ф6-12-08, П-Ф6-12-07, П-Ф6-12-05, П-Ф6-12-04, П-Ф6-12-03. ОПАЛУБКА И АРМИРОВАНИЕ.	Серия ИИ-04-6 Выпуск 5П, часть I Лист 32

14681

https://zavodjbi.com/