ТИПОВЫЕ СТРОИТЕЛЬНЫЕ КОНСТРУКЦИИ, ИЗДЕЛИЯ И УЗЛЫ

СЕРИЯ 1.041 1-3

СБОРНЫЕ ЖЕЛЕЗОБЕТОННЫЕ МНОГОПУСТОТНЫЕ ПЛИТЫ ПЕРЕКРЫТИЙ МНОГОЭТАЖНЫХ ОБЩЕСТВЕННЫХ ЗДАНИЙ, ПРОИЗВОДСТВЕННЫХ И ВСПОМОГАТЕЛЬНЫХ ЗДАНИЙ ПРОМЫШЛЕННЫХ ПРЕДПРИЯТИЙ

ВЫПУСК 14

плиты длиной 2650 мм для зданий с колоннами сечением 300 × 300 мм, армированные арматурой из стали класса А-III, из тяжелого и легкого бетонов

РАБОЧИЕ ЧЕРТЕЖИ

24987
ЦЕНА 1-14

https://zavodjbi.com/

ТИПОВЫЕ СТРОИТЕЛЬНЫЕ КОНСТРУКЦИИ, ИЗДЕЛИЯ И УЗЛЫ

СЕРИЯ 1.041.1-3

СБОРНЫЕ ЖЕЛЕЗОБЕТОННЫЕ МНОГОПУСТОТНЫЕ ПЛИТЫ ПЕРЕКРЫТИЙ МНОГОЭТАЖНЫХ ОБЩЕСТВЕННЫХ ЗДАНИЙ, ПРОИЗВОДСТВЕННЫХ И ВСПОМОГАТЕЛЬНЫХ ЗДАНИЙ ПРОМЫШЛЕННЫХ ПРЕДПРИЯТИЙ

ВЫПУСК 14

плиты длиной 2650 мм для зданий с колоннами сечением 300 × 300 мм, армированные арматурой из стали класса А-III, из тяжелого и легкого бетонов

РАБОЧИЕ ЧЕРТЕЖИ

РАЗРАБОТАНЫ:
ЦНИИПРОМЗДАНИЙ

ЗАМ. ДИРЕКТОРА ИН-ТА В.В. ГРАНЕВ
НАЧ. ОТДЕЛА Э.Н. КОДЫШ
ГЛ. ИНЖ ПРОЕКТА А.А. МУЗЫКО

СОГЛАСОВАНЫ:
ЦНИИП РЕКОНСТРУКЦИИ ГОРОДОВ

ДИРЕКТОР ИН-ТА В.И. ЛЕПСКИЙ
НАЧАЛЬНИК ОСК Б.И. ВОЛЫНСКИЙ
ГЛ. КОНСТРУКТОР ОСК Б. ЩАЦ

УТВЕРЖДЕНЫ
ГЛАВНЫМ УПРАВЛЕНИЕМ ПРОЕКТИРОВАНИЯ ГОССТРОЯ СССР
ПИСЬМО ОТ 18.12.90
N 5/6-961
ВВЕДЕНЫ В ДЕЙСТВИЕ ЦНИИПРОМЗДАНИЙ С 1.07.91 ПРИКАЗ ОТ 29.04.91 N 44

©АПП ЦИТП, 1991

ОБОЗНАЧЕНИЕ	НАИМЕНОВАНИЕ	СТР.
1.041.1-3.14-ТО	ТЕХНИЧЕСКОЕ ОПИСАНИЕ	3
1.041.1-3.14-Д1	ПЛИТЫ ПК 27.15	4
1.041.1-3.14-Д2	ПЛИТЫ ПК 27.12	9
1.041.1-3.14-РС	ВЕДОМОСТЬ РАСХОДА СТАЛИ	13

ГИП	МУЗЫКО		1.041.1-3.14	
			СОДЕРЖАНИЕ	СТАДИЯ Р / ЛИСТ — / ЛИСТОВ 1
				ЦНИИПРОМЗДАНИЙ

24987 3

https://zavodjbi.com/

I. ТЕХНИЧЕСКОЕ ОПИСАНИЕ.

I.I. Данный выпуск содержит рабочие чертежи многопустотных плит перекрытий длиной 2650 мм.

I.2. Номенклатура плит (см. I.04I.I-3.I4-НИ) содержит:

- рядовые, шириной II90 мм и I490 мм;
- связевые (межколонные) шириной I490;
- пристенные шириной II90 мм и I490 мм.

I.3. Значение равномерно распределенных нагрузок на плиты (без учета собственного веса плит с заливкой швов) приведены в таблице 1.

I.4. В качестве рабочей арматуры принята сталь стержневая, горячекатаная периодического профиля класса АШ по ГОСТ 5781-82.

I.5. Для плит предусмотрено применение тяжелого и легкого бетонов класса В15.

I.6. Указания по расчету и маркировке, технические требования, указания по изготовлению, применению, транспортировке, хранению и монтажу плит приведены в техническом описании в вып. 0-I настоящей серии.

Таблица 1

Марка плиты	Равномерно-распределенная нагрузка без учета собственного веса при коэффициенте надежности по нагрузке, кПа		Класс бетона
	$\gamma_f = I$	$\gamma_f > I$	
I	2	3	4
ПК 27.I2-6АШ	5,0	6,0	В15
ПК 27.I2-8АШ	6,7	8,0	
ПК 27.I2-I2АШ	I0,5	I2,5	

Продолжение таблицы 1

I	2	3	4
ПК 27.I2-6АШ-I	5,0	6,0	
ПК 27.I2-I2АШ-I	I0,5	I2,5	
ПК 27.I5-4АШ	3,2	4,0	
ПК27.I5-6АШ	5,0	6,0	
ПК27.I5-I0АШ	8,5	I0,0	В15
ПК 27.I5-6АШ-I	5,0	6,0	
ПК 27.I5-I0АШ-I	8,5	I0,0	
ПК 27.I5-4АШ-2	3,2	4,0	
ПК 27.I5-6АШ-2	5,0	6,0	
ПК 27.I5-I0АШ-2	8,5	I0,0	

I.7. Требования к изготовлению и контролю качества арматурных каркасов, сеток и петель для подъема приведены в выпуске 4 настоящей серии.

I.8. Чертежи арматурных изделий для изготовления плит длиной 2650 приведены в выпуске 5 настоящей серии.

I 9 Марки плит из легкого бетона принимаются аналогично маркам плит из тяжелого бетона (см табл 1) с добавлением индекса „Л", например, ПК 27.15-6АШ Л-1.

ГИП	МУЗЫКО		1.041.1-3.14-ТО	
			ТЕХНИЧЕСКОЕ ОПИСАНИЕ	СТАДИЯ Р / ЛИСТ – / ЛИСТОВ 1
				ЦНИИПРОМЗДАНИЙ

24987

ЗАВОД ЖБИ

Опалубка Рядовая

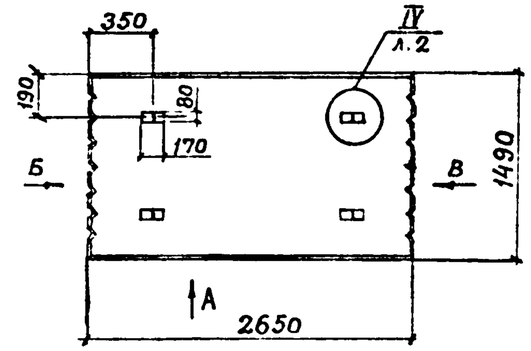

Армирование

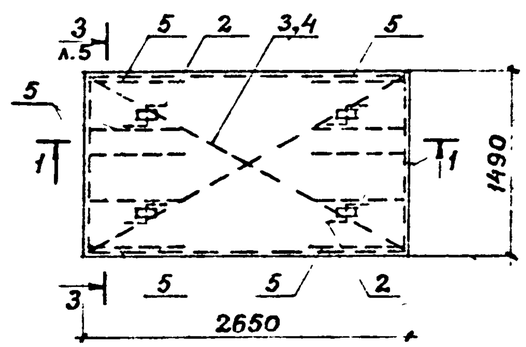

Вид „А"

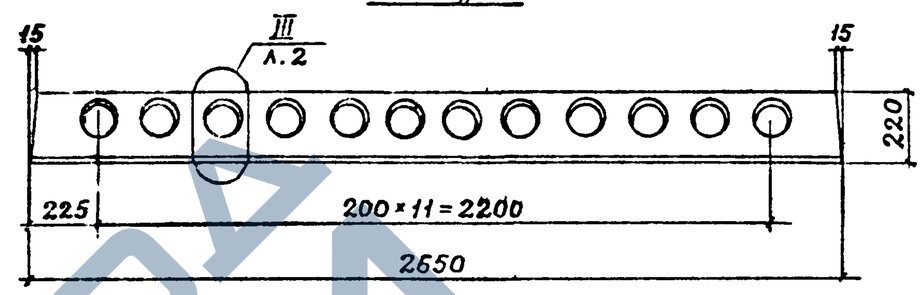

Опалубка Пристенная

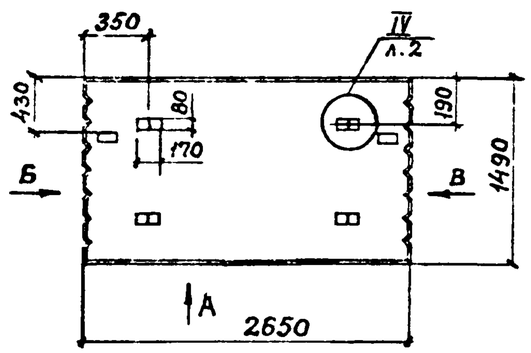

Армирование

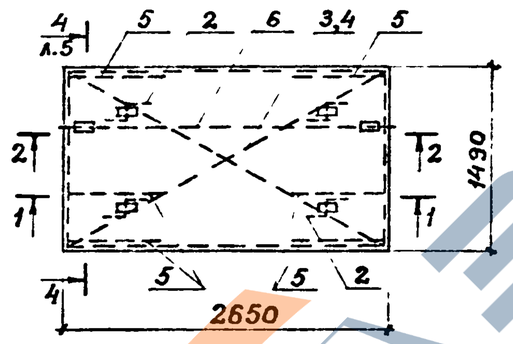

1 – 1

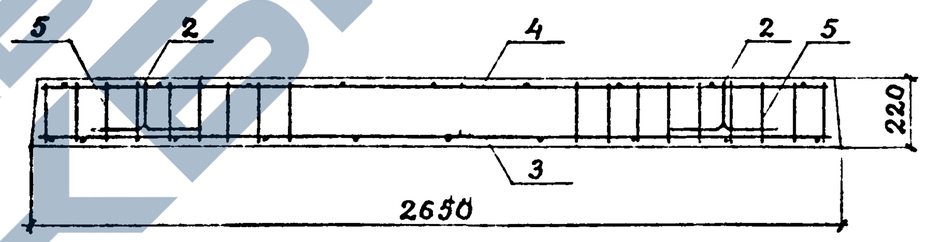

2 – 2

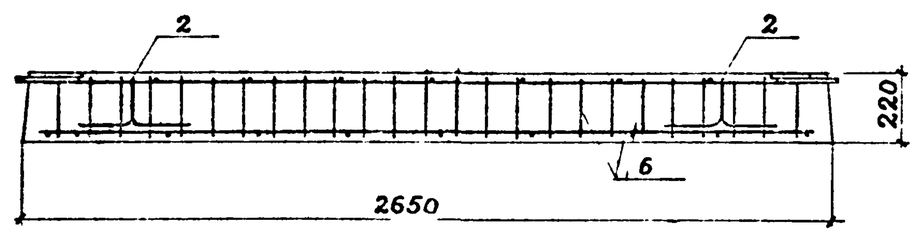

Опалубка Связевая

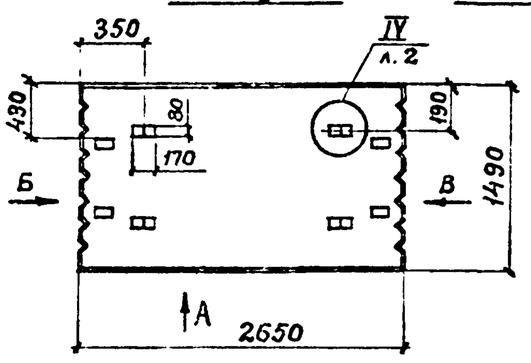

Армирование

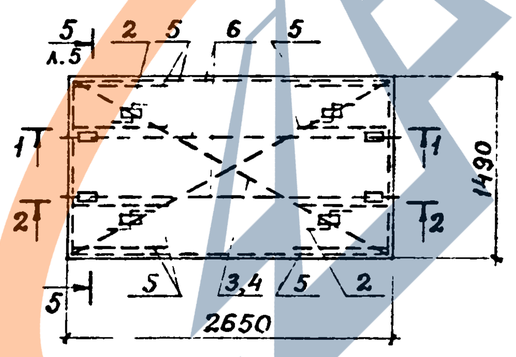

Вид „Б"

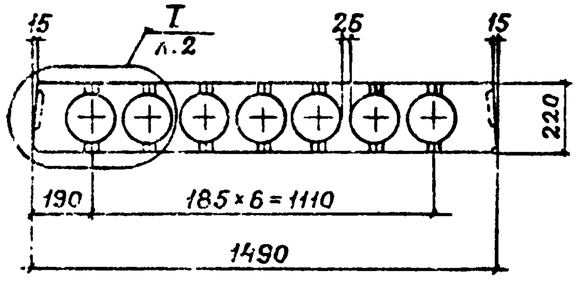

Вид „В"

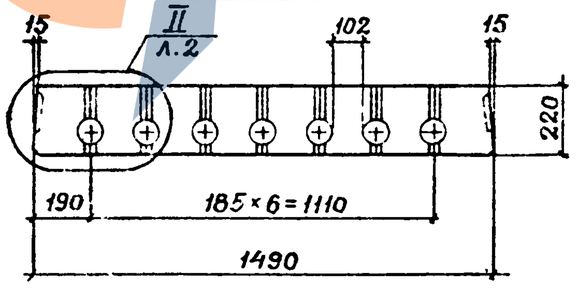

Разраб.	Нежданова		
Рассчит.	Парзалина		
Провер.	Бекетова		
Н.контр.	Музыко		

1.041.1 – 3.14 – Д1

Плиты ПК27.15

Стадия	Лист	Листов
Р	1	5

ЦНИИПРОМЗДАНИЙ

Инв. № подл. | Подпись и дата | Взам. инв. №

24987 5

https://zavodjbi.com/

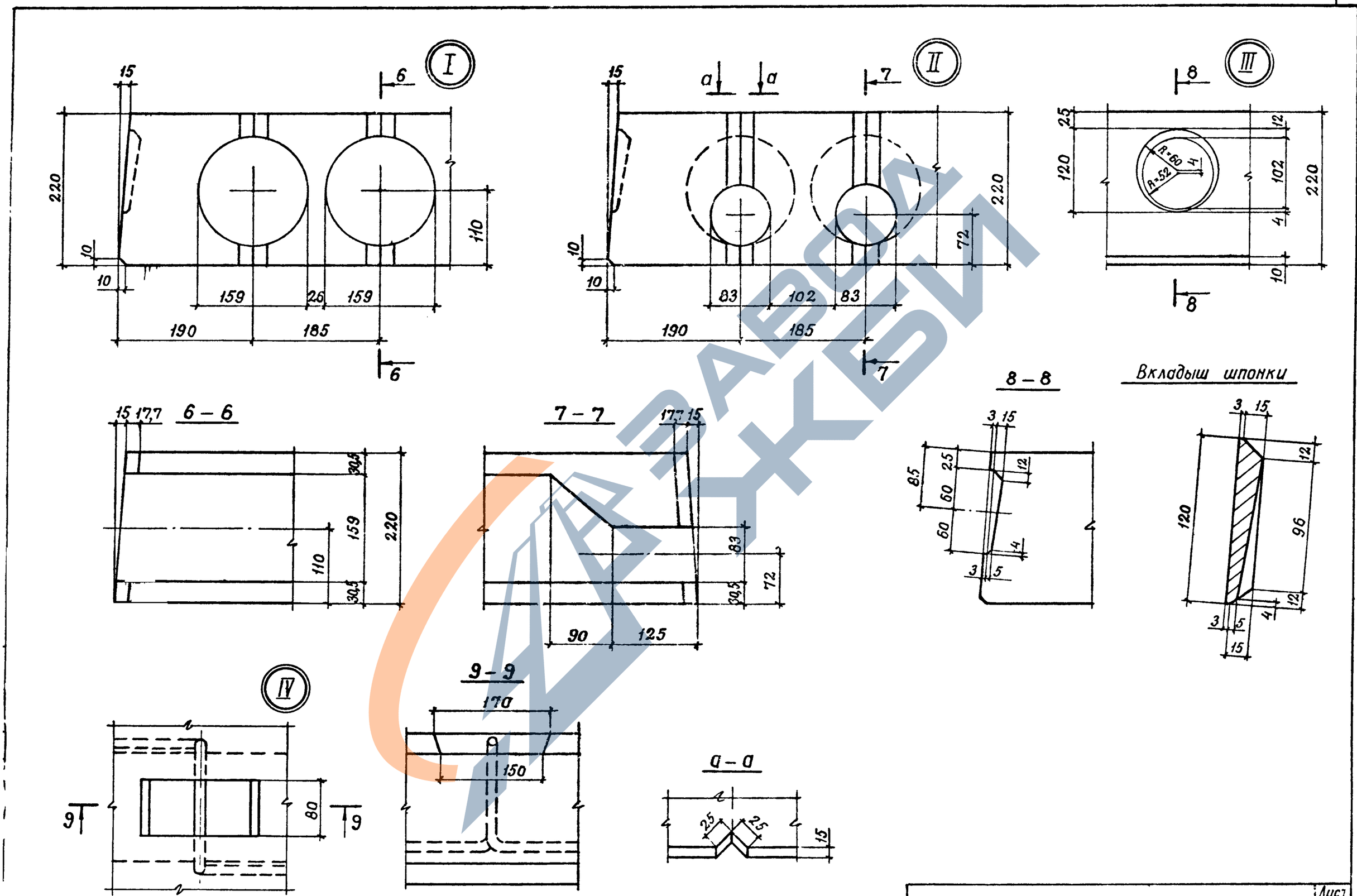

ЗАВОД ЖБИ

1.041.1-3.14-Д1	Лист 2

Марка	Поз.	Наименование	Кол.	Обозначение документа
ПК27.15-4АIII	1	Бетон класса В15, $м^3$	0,49	
	2	Петля П1	4	1.041.1-3.5-Д27
	3	Сетка С5	1	1.041.1-3.5-Д13
	4	Сетка С9	1	1.041.1-3.5-Д16
	5	Каркас КР1	10	1.041.1-3.5-Д6
ПК27.15-6АIII	1	Бетон класса В15, $м^3$	0,49	
	2	Петля П1	4	1.041.1-3.5-Д27
	3	Сетка С6	1	1.041.1-3.5-Д14
	4	Сетка С9	1	1.041.1-3.5-Д16
	5	Каркас КР1	10	1.041.1-3.5-Д6
ПК27.15-10АIII	1	Бетон класса В15, $м^3$	0,49	
	2	Петля П1	4	1.041.1-3.5-Д27
	3	Сетка С7	1	1.041.1-3.5-Д13
	4	Сетка С9	1	1.041.1-3.5-Д16
	5	Каркас КР1	10	1.041.1-3.5-Д6

Марка	Поз.	Наименование	Кол.	Обозначение документа
ПК27.15-6АIII-1	1	Бетон класса В15, $м^3$	0,49	
	2	Петля П1	4	1.041.1-3.5-Д27
	3	Сетка С6	1	1.041.1-3.5-Д14
	4	Сетка С9	1	1.041.1-3.5-Д16
	5	Каркас КР1	8	1.041.1-3.5-Д6
	6	Каркас КР2	1	1.041.1-3.5-Д7
ПК27.15-10АIII-1	1	Бетон класса В15, $м^3$	0,49	
	2	Петля П1	4	1.041.1-3.5-Д27
	3	Сетка С7	1	1.041.1-3.5-Д13
	4	Сетка С9	1	1.041.1-3.5-Д16
	5	Каркас КР1	8	1.041.1-3.5-Д6
	6	Каркас КР2	1	1.041.1-3.5-Д7

ИНВ. № ПОДЛ. | ПОДПИСЬ И ДАТА | ВЗАМ. ИНВ. №

24987 7

Марка	Поз.	Наименование	Кол.	Обозначение документа
ПК27.15-4АIII-2	1	Бетон класса В15, $м^3$	0,49	
	2	Петля П1	4	1.041.1-3.5-Д27
	3	Сетка С5	1	1.041.1-3.5-Д13
	4	Сетка С9	1	1.041.1-3.5-Д16
	5	Каркас КР1	8	1.041.1-3.5-Д6
	6	Каркас КР3	2	1.041.1-3.5-Д8
ПК27.15-6АIII-2	1	Бетон класса В15, $м^3$	0,49	
	2	Петля П1	4	1.041.1-3.5-Д27
	3	Сетка С6	1	1.041.1-3.5-Д14
	4	Сетка С9	1	1.041.1-3.5-Д16
	5	Каркас КР1	8	1.041.1-3.5-Д6
	6	Каркас КР3	2	1.041.1-3.5-Д8
ПК27.15-10АIII-2	1	Бетон класса В15, $м^3$	0,49	
	2	Петля П1	4	1.041.1-3.5-Д27
	3	Сетка С7	1	1.041.1-3.5-Д13
	4	Сетка С9	1	1.041.1-3.5-Д16
	5	Каркас КР1	8	1.041.1-3.5-Д6
	6	Каркас КР3	2	1.041.1-3.5-Д8

Марка	Поз.	Наименование	Кол.	Обозначение документа

24987 5

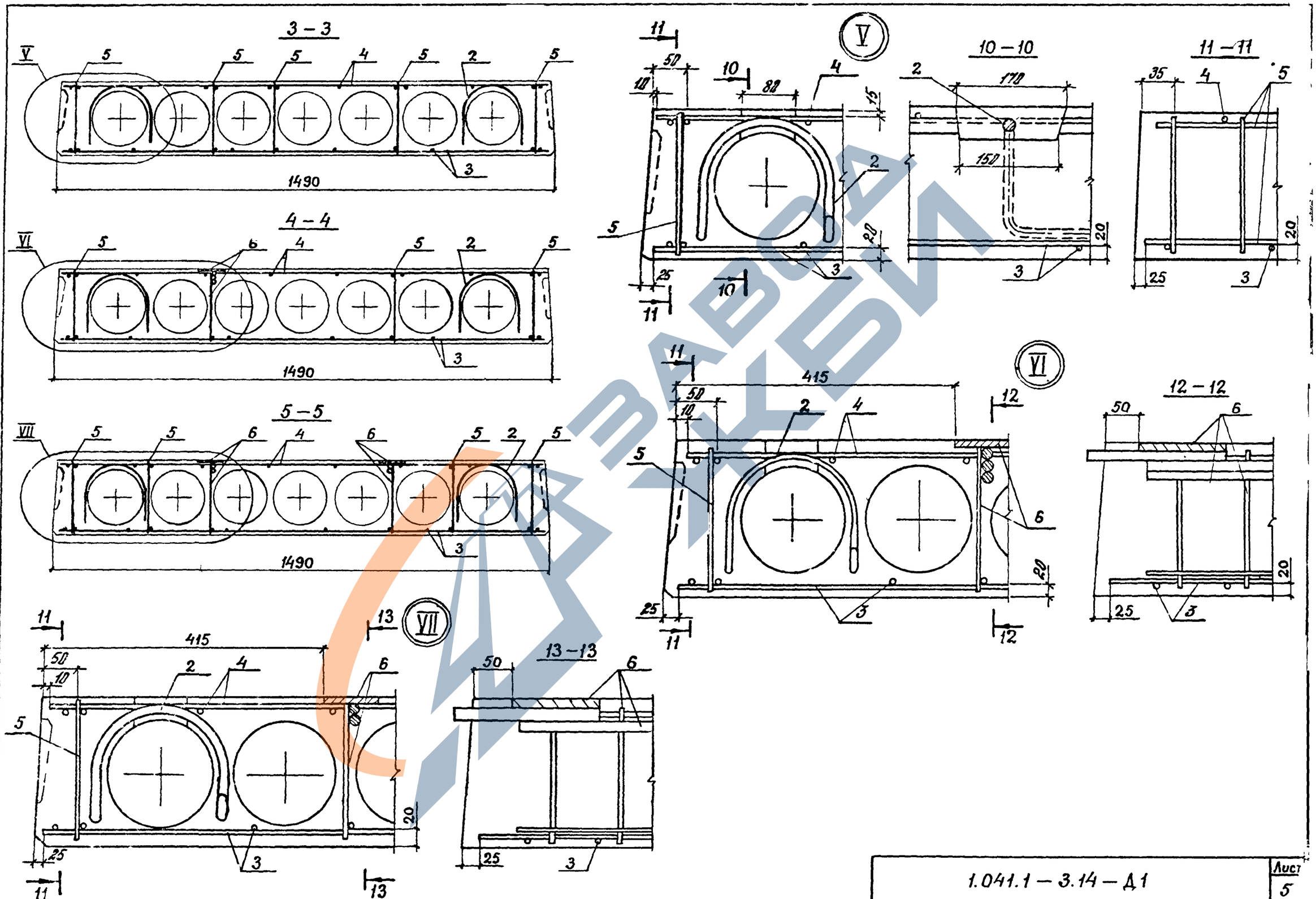

1.041.1 – 3.14 – Д1

Лист 5

24987 9

ОПАЛУБКА РЯДОВАЯ

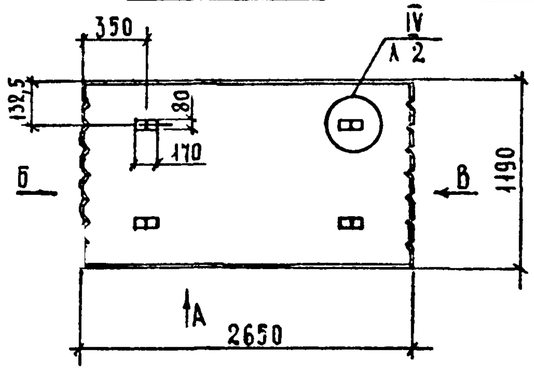

АРМИРОВАНИЕ

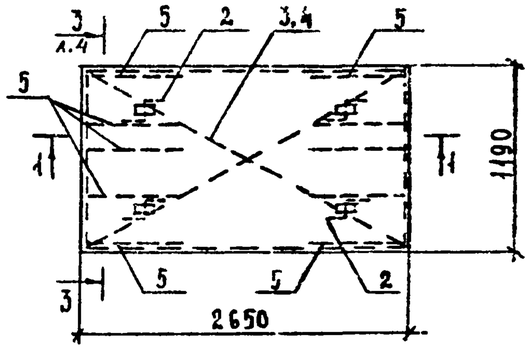

ВИД „А"

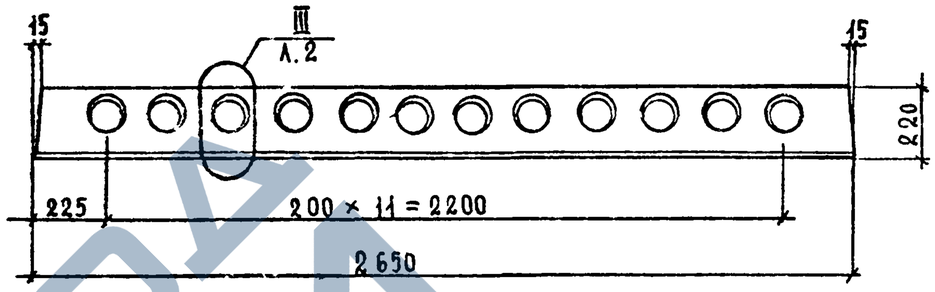

ОПАЛУБКА ПРИСТЕННАЯ

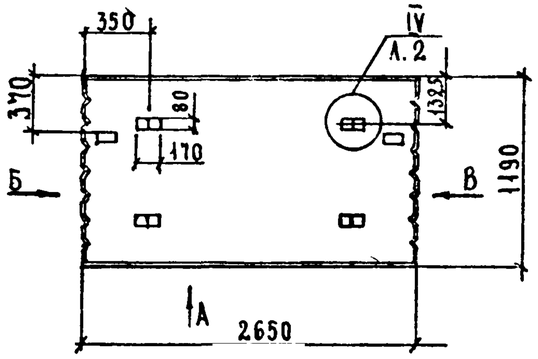

АРМИРОВАНИЕ

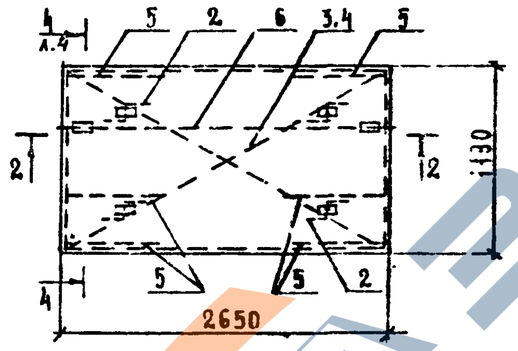

1-1

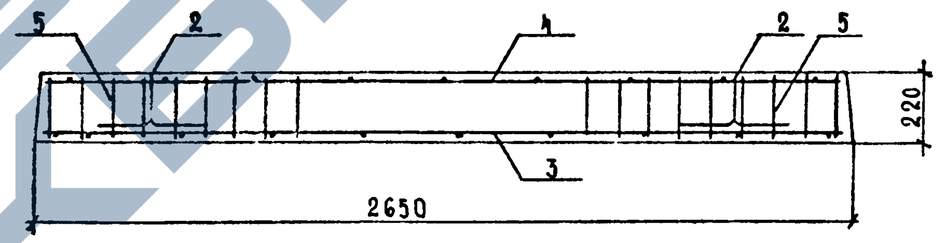

2-2

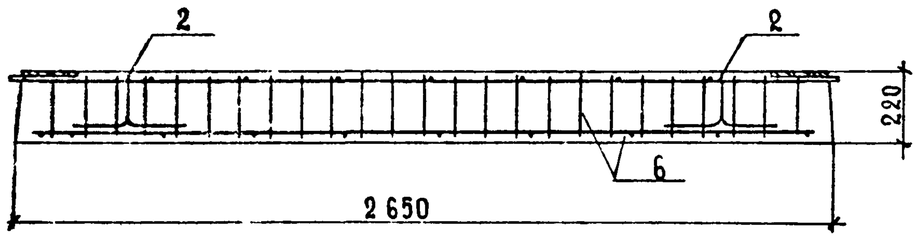

ВИД „Б"

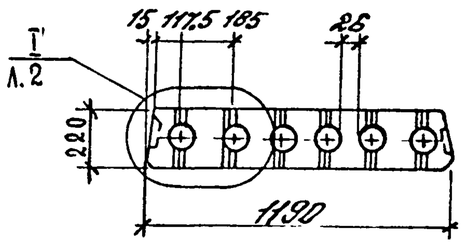

ВИД „В"

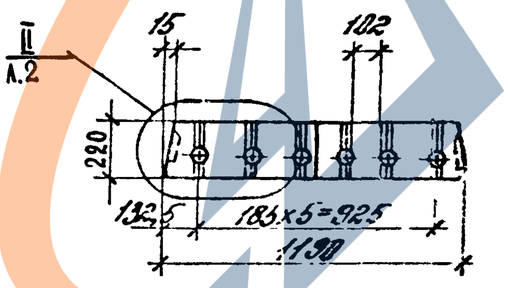

РАЗРАБ.	НЕЖДАНОВА		1.041.1-3.14-Д2	
РАССЧИТ.	ПАРХАЛИНА			
ПРОВЕР.	БЕКЕТОВА			
			ПЛИТЫ ПК 27.12	СТАДИЯ Р / ЛИСТ 1 / ЛИСТОВ 4
				ЦНИИПРОМЗДАНИЙ

https://zavodjbi.com/
ЗАВОД ЖБИ

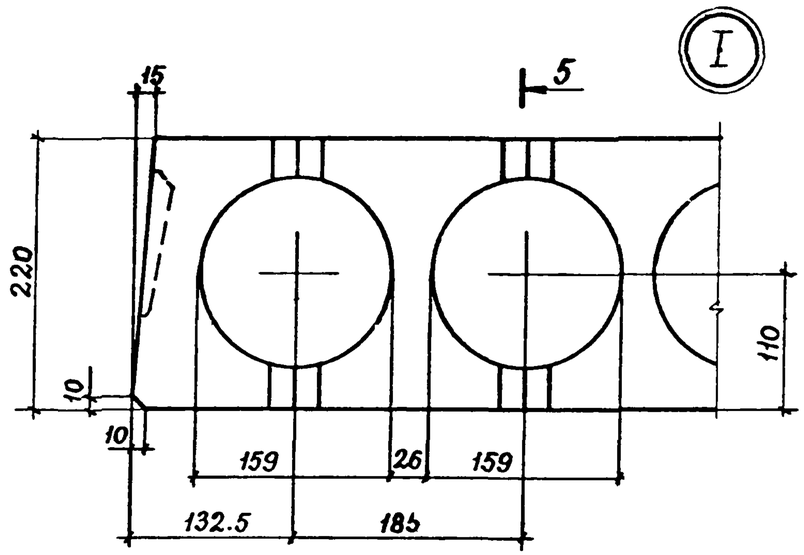

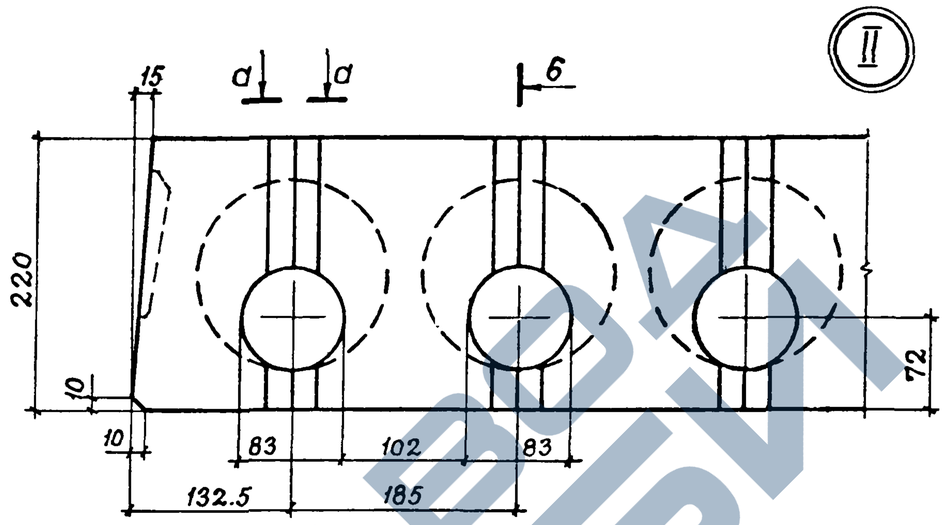

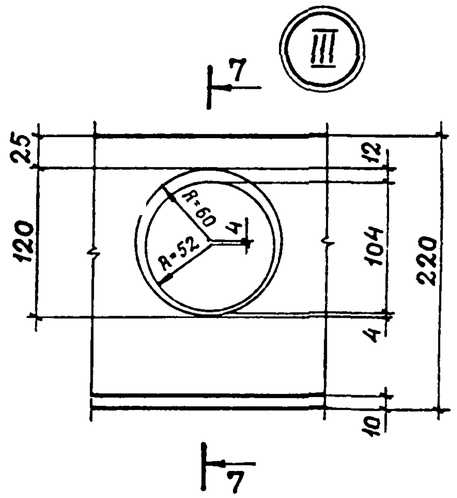

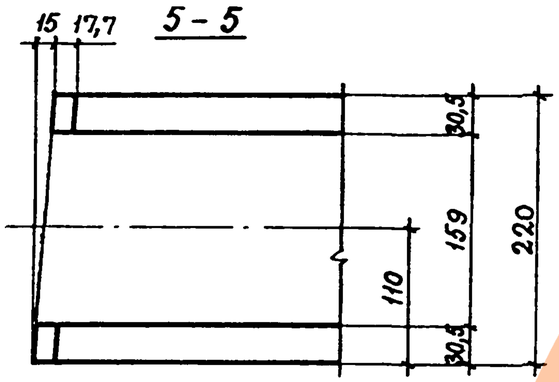

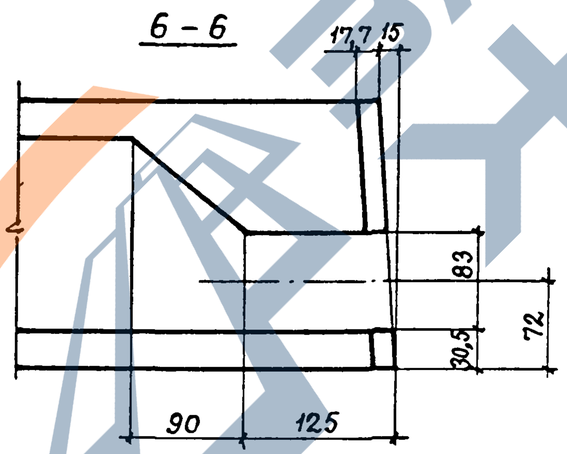

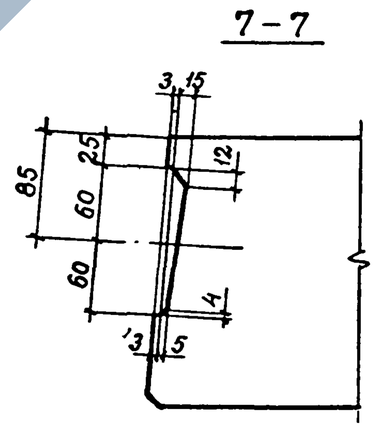

Вкладыш шпонки

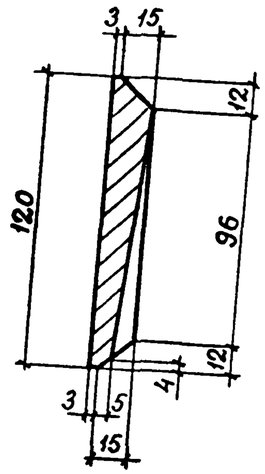

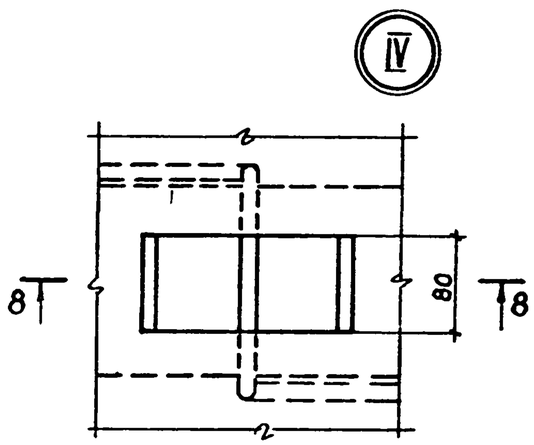

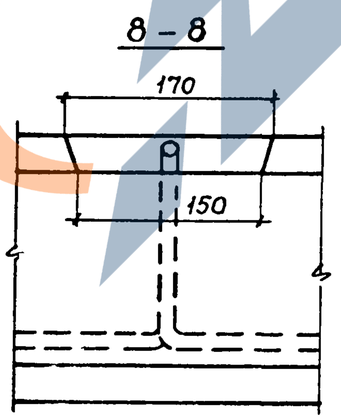

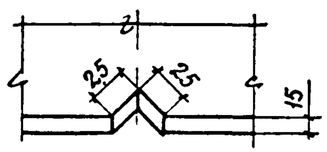

Инв. № подл.	Подпись и дата	Взам. инв. №

1.041.1-3.14-Д2

Лист 2

24987 11

https://zavodjbi.com/

Марка	Поз	Наименование	Кол.	Обозначение документа
ПК27.12-6АIII	1	Бетон класса В15, $м^3$	0,37	
	2	Петля П1	4	1.041.1-3.5-Д27
	3	Сетка С1	1	1.041.1-3.5-Д9
	4	Сетка С4	1	1.041.1-3.5-Д12
	5	Каркас КР1	8	1.041.1-3.5-Д6
ПК27.12-8АIII	1	Бетон класса В15, $м^3$	0,37	
	2	Петля П1	4	1.041.1-3.5-Д27
	3	Сетка С2	1	1.041.1-3.5-Д10
	4	Сетка С4	1	1.041.1-3.5-Д12
	5	Каркас КР1	8	1.041.1-3.5-Д6
ПК27.12-12АIII	1	Бетон класса В15, $м^3$	0,37	
	2	Петля П1	4	1.041.1-3.5-Д27
	3	Сетка С3	1	1.041.1-3.5-Д11
	4	Сетка С4	1	1.041.1-3.5-Д12
	5	Каркас КР1	8	1.041.1-3.5-Д6

Марка	Поз	Наименование	Кол.	Обозначение документа
ПК27.12-6АIII-1	1	Бетон класса В15, $м^3$	0,37	
	2	Петля П1	4	1.041.1-3.5-Д27
	3	Сетка С1	1	1.041.1-3.5-Д9
	4	Сетка С4	1	1.041.1-3.5-Д12
	5	Каркас КР1	6	1.041.1-3.5-Д6
	6	Каркас КР2	1	1.041.1-3.5-Д7
ПК27.12-12АIII-1	1	Бетон класса В15, $м^3$	0,37	
	2	Петля П1	4	1.041.1-3.5-Д27
	3	Сетка С3	1	1.041.1-3.5-Д11
	4	Сетка С4	1	1.041.1-3.5-Д12
	5	Каркас КР1	6	1.041.1-3.5-Д6
	6	Каркас КР2	1	1.041.1-3.5-Д7

24987 12

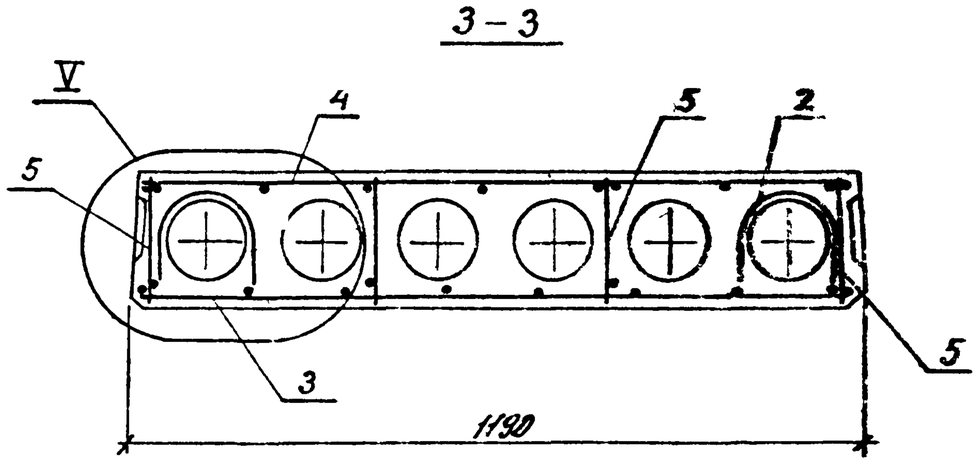

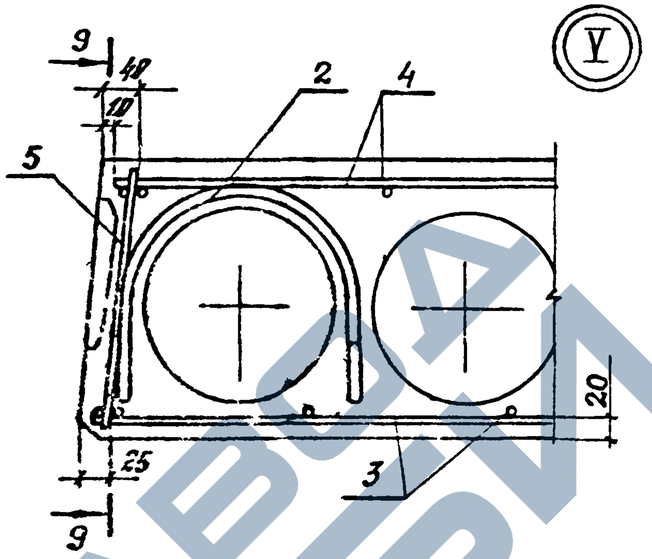

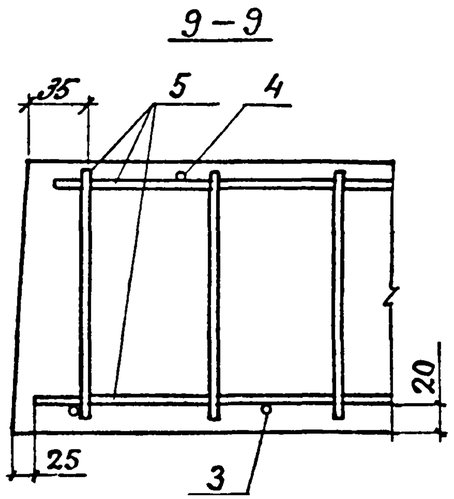

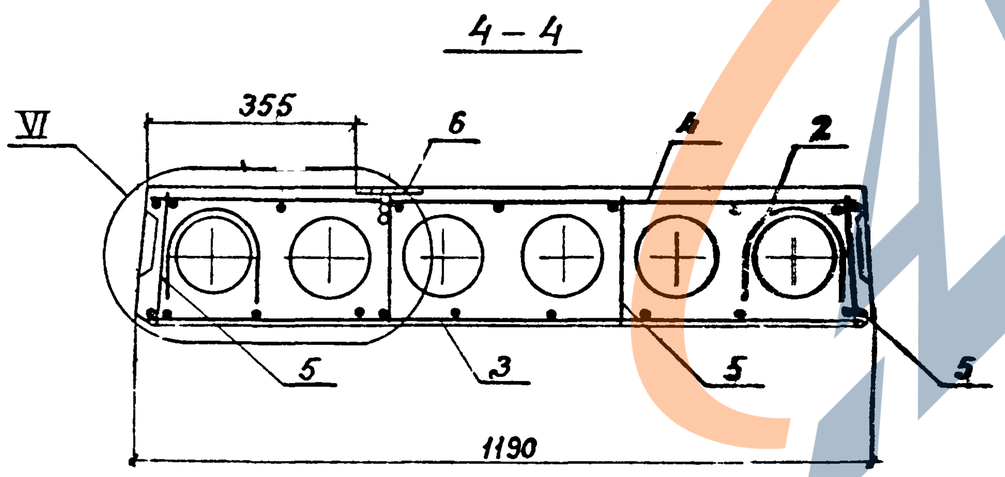

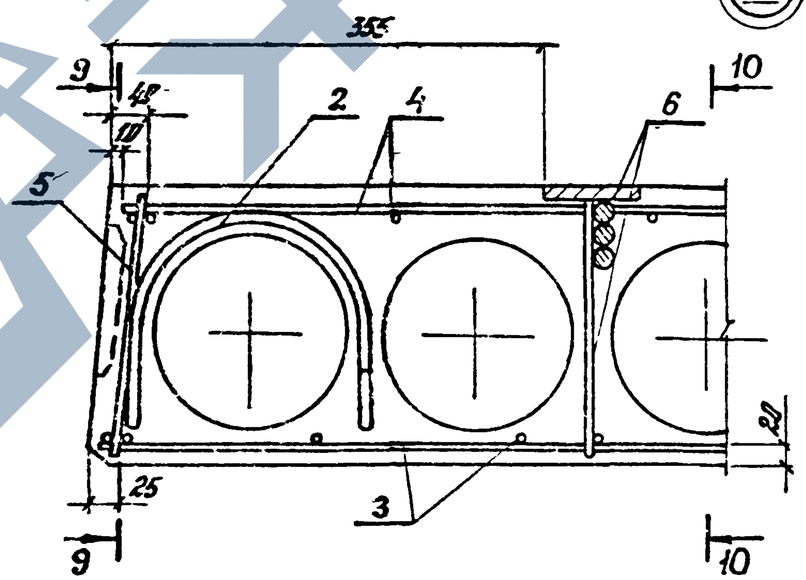

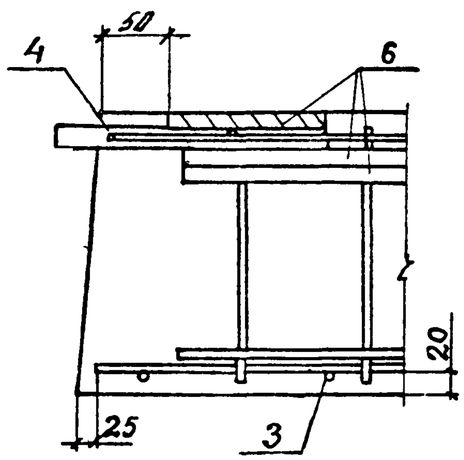

Инв № подл	Подпись и дата	Взам инв №

1.041.1 – 3.14 – Д2	Лист 4

24987 13

https://zavodjbi.com/

Марка плиты	Арматурные изделия															Всего
	Арматура класса												Прокат марки			
	А-III					А-I			Вр-I				ВСТ3кп2-1 ТУ14-1-3023-80			
	ГОСТ 5781-82					ГОСТ 5781-82			ГОСТ 6727-80				ГОСТ 103-76*			
	ф6	ф8	ф14		Итого	ф10		Итого	ф3	ф4		Итого	δ=8		Итого	
ПК 27.12-6АIII	3,5				3,5	3,0		3,0	2,8	1,0		3,8				10.3
ПК 27.12-8АIII	4,6				4,6	3,0		3,0	2,8	1,0		3,8				11,4
ПК 27.12-12АIII		6,2			6,2	3,0		3,0	2,8	1,0		3,8				13,0
ПК 27.15-4АIII	3,5				3,5	3,0		3,0	3,4	1,3		4,7				11,2
ПК 27.15-6АIII	4,1				4,1	3,0		3,0	3,4	1,3		4,7				11,8
ПК 27.15-10АIII		6,2			6,2	3,0		3,0	3,4	1,3		4,7				13,9
ПК 27.12-6АIII-1	3,5		6,6		10,1	3,0		3,0	2,5	1,8		4,3	1,7		1,7	19,1
ПК 27.12-12АIII-1		6,2	6,6		12,8	3,0		3,0	2,5	1,8		4,3	1,7		1,7	21,8
ПК 27.15-6АIII-1	4,1		6,6		10,7	3,0		3,0	3,1	2,1		5,2	1,7		1,7	20,6
ПК 27.15-10АIII-1		6,2	6,6		12,8	3,0		3,0	3,1	2,1		5,2	1,7		1,7	22,7
ПК 27.15-4АIII-2	3,5		7,1		10,6	3,0		3,0	3,1	2,8		5,9	3,3		3,3	22,8
ПК 27.15-6АIII-2	4,1		7,1		11,2	3,0		3,0	3,1	2,8		5,9	3,3		3,3	23,4
ПК 27.15-10АIII-2		6,2	7,1		13,3	3,0		3,0	3,1	2,8		5,9	3,3		3,3	25,5

РАЗРАБ.	НЕЖДАНОВА		1.041.1-3.14-РС
РАССЧИТ.	ПАРХАДИНА		
ПРОВЕР.	БЕКЕТОВА		ВЕДОМОСТЬ РАСХОДА СТАЛИ
Н. КОНТР.	МУЗЫКО		

Стадия	Лист	Листов
Р	—	1

ЦНИИПРОМЗДАНИЙ