https://zavodjbi.com/

ГОСУДАРСТВЕННЫЙ КОМИТЕТ ПО ГРАЖДАНСКОМУ СТРОИТЕЛЬСТВУ И АРХИТЕКТУРЕ
ПРИ ГОССТРОЕ СССР

ТИПОВЫЕ КОНСТРУКЦИИ И ДЕТАЛИ ЗДАНИЙ И СООРУЖЕНИЙ

СЕРИЯ 1.131-1

ПАНЕЛИ ВНУТРЕННИХ ПРОДОЛЬНЫХ СТЕН

ИЗ ТЯЖЕЛОГО БЕТОНА ДЛЯ ЖИЛЫХ ЗДАНИЙ С ШАГОМ ПОПЕРЕЧНЫХ СТЕН 2.4 - 3.6 м И ВЫСОТОЙ ЭТАЖА 2.8 м

ВЫПУСК 2 - 1

арматурные изделия и закладные детали панелей

11770-04
ЦЕНА 0-39

ЗАВОД ЖБИ

https://zavodjbi.com/

https://zavodjbi.com/

Центральный институт типового проектирования просит дать Ваши замечания и предложения по улучшению качества направляемого Вам проекта

ТИПОВОЙ ПРОЕКТ _____
(номер проекта)

Наименование проекта _____

_____

_____

Проектная организация—автор проекта _____

Замечания о недостатках в проекте (нерациональные объемно-планировочные и конструктивные решения, ошибки, опечатки, полиграфические дефекты и т п) и предложения по их устранению _____

_____

Подпись должностного лица, наименование организации и ее адрес

_____

_____

_____

ЦЕНТРАЛЬНЫЙ ИНСТИТУТ ТИПОВОГО ПРОЕКТИРОВАНИЯ
ГОССТРОЯ СССР

Москва, Б-66, Спартаковская ул 2а, корпус В

Сдано в печать 30.X 1972 года

Заказ № 1086 Тираж 5000 экз

https://zavodjbi.com/

Зам директора рук отделения проект работ	А Криппа	Рук отд конструкц	Б Шляпин	ЦНИИСК имени В А Кучеренко	Зав отделением	Н Морозов
Гл инженер отделения	Н Дыховичная	Гл инжен отдела	Н Росинский		Зав лабораторией	В Камейко
Гл констр отделения	Б Смирнов	Гл инжен проекта	Н Росинский		Согласовано Гл инж ин-та Гипростроммаш	Н Гузенко

ЦНИИЭП жилища

ГОСУДАРСТВЕННЫЙ КОМИТЕТ ПО ГРАЖДАНСКОМУ СТРОИТЕЛЬСТВУ И АРХИТЕКТУРЕ
ПРИ ГОССТРОЕ СССР

ТИПОВЫЕ КОНСТРУКЦИИ И ДЕТАЛИ ЗДАНИЙ И СООРУЖЕНИЙ

СЕРИЯ 1.131-1

ПАНЕЛИ ВНУТРЕННИХ ПРОДОЛЬНЫХ СТЕН

ИЗ ТЯЖЕЛОГО БЕТОНА ДЛЯ ЖИЛЫХ ЗДАНИЙ С ШАГОМ ПОПЕРЕЧНЫХ СТЕН 2.4 - 3.6 м И ВЫСОТОЙ ЭТАЖА 2.8 м

ВЫПУСК 2-1

арматурные изделия и закладные детали панелей

Разработан ЦНИИЭП жилища Государственного Комитета по гражданскому строительству и архитектуре при Госстрое СССР при участии ЦНИИСК им В А Кучеренко

Утверждены и введены в действие Государственным комитетом по гражданскому строительству и архитектуре при Госстрое СССР с 1 января 1972 г приказом N 190 от 26 октября 1971 г.

11770-04 2

ЗАВОД ЖБИ

Наименование чертежей	№№ листов	№№ страниц
Содержание	Ic	2
Пояснительная записка	Iп - 3п	3 - 5
Каркасы КВI; КВ2; КВ5; КВ6; КВ7; КВ8; КВ9	I	6
Каркасы КВI3; КВI5; КВI7; КВI9; КВ2I; КВ23; КВ25; КВ27; КВ29	2	7
Каркасы КВ4I; КВ43; КВ45; КВ46; КВ47, КВ48	3	8
Каркасы ПКВ5I; ПКВ53. Гнутые стержни АВ2; АВ3; АВ5; петли строповочные ПВI ÷ ПВ5	4	9
Отдельные стержни ТВI ÷ ТВ72	5,6	I0
Отдельные стержни ТВ75 ÷ ТВI2I, закладная деталь МВ2	6-8	II

ГП ИНЖ ОТД		Н Росинский
ГП ИНЖ ПР		Н Росинский
РУК ГРУП		Бурова

ЦНИИЭП жилища

ТК	АРМАТУРНЫЕ ИЗДЕЛИЯ ЗАКЛАДНЫЕ ДЕТАЛИ ПАНЕЛЕЙ	Серия 1.131-1
1971	Содержание	Выпуск 2-1 Лист 10

4770-04 3

https://zavodjbi.com/

ПОЯСНИТЕЛЬНАЯ ЗАПИСКА

Содержание выпуска

Чертежи, приведенные в настоящем выпуске, предназначены для изготовления арматурных изделий и закладных деталей, из которых комплектуются арматурные блоки внутренних стеновых панелей толщиной 120 мм и 160 мм серии 1.131-1, выпуски 1-1 и 1-2.

Арматурные узлы даны в выпуске 0-1 той же серии.

Идентичность армирования панелей различных типов позволила унифицировать арматурные изделия, входящие в состав арматурных блоков. Все они делятся на несколько групп, объединяющих изделия по назначению, параметрам поперечного сечения и принятым характеристикам стержней. Внутри большинства групп изделия отличаются только длинами, что позволяет получить их путем разрезки условно бесконечной ленты определенного поперечного сечения, изготовляемой на автоматической контактно-сварочной машине. Этому способствует и то обстоятельство, что в большинстве случаев в изделиях положение первого поперечного стержня относительно торца продольного стержня не регламентируется и может быть равным от 35 мм до V-35, где V - шаг поперечных стержней. Изделия, входящие в данную группу, имеют одинаковые буквенные обозначения и сквозную цифровую нумерацию, на них выполняется один /в пределах листа/ эскиз.

Все изделия делятся на следующие группы:

1. Вертикальные каркасы КВ1, КВ2, устанавливаемые у боковых торцов панелей, у проемов и в теле глухих панелей.

2. Каркасы КВ5÷КВ29, устанавливаемые в плоскости фасада панелей и используемые для подвески арматурного блока на форму.

3. Каркасы КВ41÷КВ46, устанавливаемые над проемами.

4. Каркасы ПКВ51÷ПКВ53, устанавливаемые под проемами.

5. Строповочные петли ПВ1÷ПВ5.

6. Гнутые стержни АВ2, АВ3 - связывающие отдельные стержни в арматурных блоках и АВ5 - усиливающие перемычки в углах дверных проемов.

7. Закладные детали МВ2, применяемые для соединения панелей с примыкающими конструкциями.

8. Отдельные прямые стержни ТВ1÷ТВ103, соединяющие вертикальные каркасы в простенках и глухих панелях в объемный каркас.

Набор элементов каждой группы определен из условия возможности заармировать любую панель из типов, принятых в "Номенклатуре унифицированных индустриальных изделий крупнопанельных 5-9-этажных жилых домов для строительства в 1971-75гг. Стены внутренние "малый шаг".

Конкретные длины арматурных изделий определены в зависимости от размеров и конфигурации перечисленных видов панелей и конструктивного решения унифицированных узлов армирования панелей, в частности все пересечения основных каркасов запроектированы с перепуском торцов за ось каркаса перпендикулярного направления на 15-20мм.

Учитывая реальные условия производства /завод будет выпускать ограниченную номенклатуру панелей/, количество марок, изготавливаемых на одном заводе, будет значительно меньше запроектированного в настоящем альбоме.

Изготовление изделий и применяемые материалы

Все изготовленные по альбому арматурные изделия должны отвечать требованиям ГОСТ 10922-64 и ГОСТ 14098-68.

Значительная унификация параметров арматурных изделий позволяет изготавливать их с использованием наиболее производительного арматурно-сварочного оборудования. В качестве примера в таблице № 1 приведена технологическая карта изготовления арматурного блока АБВ2.3-55-2.2 панели-представители В2.3-55.27.12-2.2. В левой части

карты в графах с I по 14 приведена характеристика арматурных деталей, в правой части – объемы работ по изготовлению и сборке этих деталей. Сварка массовых арматурных каркасов предусмотрена на автоматической линии типа МТМ-09. Взамен этой линии может быть применена линия типа И-2И, разработанная Индустройпроектом или линия 2249-03/I, разработанная Гипростроммашем на базе МТМК-3хI00, а также им подобные линии. Прочие арматурные каркасы, примененные для армирования проемов предусмотрено изготавливать на МГ-I2I0 (МТП-75)

Анкера закладной детали МВ2 привариваются контактной точечной или рельефно-точечной сваркой; тавровое соединение анкеров может выполняться дуговой сваркой под слоем флюса на автоматах типа АСС-2МУ и АДФ-200I.

Арматурная сталь принята в соответствии со СНиП I-В.4-62 и сокращенным сортаментом по письму Госгражданстроя № 6-804.

Арматура каркасов принята из стали классов А-Ш и В-I, петелевые выпуски – из стали класса А-I, анкера закладной детали МВ2 – из стали класса А-П.

Петли строповочные следует выполнять только из горячекатанной стали класса А-I марок ВМ Ст.3сп, ВК Ст.3сп, ВМ Ст.3пс и ВК Ст.3пс по ГОСТ 380-71 (последние две – для температур при монтаже не ниже – 40°С). Полосовой металл закладных деталей выполняется из стали марок ВК Ст 3кп или ВМ СТ.3кп.

Маркировка изделий

Принятая в настоящей серии маркировка изделий ориентирована на комплектацию их по технологическим признакам.

Плоские каркасы обозначены буквами КВ, где В характеризует принадлежность их и всех последующих видов изделий к конструкциям внутренних стен.

Пространственные каркасы, получаемые при помощи сгибания плоских каркасов, обозначены буквами ПКВ.

Гнутые стержни различного назначения обозначены буквами АВ. Исключение составляют гнутые стержни, применяемые для строповки (петли строповочные) панелей и обозначаемые буквами ПВ.

Закладные детали обозначены буквами МВ, эти изделия обязательно включают в себя элементы, изготовленные из сортового проката.

Нумерация в пределах основных видов изделий (каркас, петля, гнутый стержень, прямой стержень и закладные детали) принята сквозная. В отдельных случаях нумерация изделий следующей группы (в пределах одного вида изделия) начинается с числа выбранного так, что для предыдущей группы оставлены запасные номера.

ТК 1971	Арматурные изделия и закладные детали панелей	Серия 1.131-1	
	Пояснительная записка	Выпуск 2-1	Лист 2п

ЦНИИЭП жилища

Нач отд №7 Б Шляпин; Гл инж отд Н Росинский; Гл инж пр Н Росинский; Рук группы М Бурова

Согласовано: Ст науч сотр В Королев

Дата | Инвент № | Взамен

11770-04 5

Технологическая карта изготовления арматурного блока АБВ 23-55-22

Таблица 1

NN п/п	Марка	Эскиз арматурного элемента	Характеристика одного арматурн элемента: Габариты в мм: Длина	Ширина	К-во: прод стер.	попер стер.	Диам. в мм: прод стер.	попер стер.	Шаг в мм между: прод. стерж.	попер. стерж.	К-во элемен в изделии	Вес в кг: одного элемента	Полный вес всех элемен.	Объем работ по заготовке: И 6 118 п.м	СМЖ-142 п.м	С-370 шт. резов	С-146А шт. гибов	НБ-633 шт. опер.	Объем работ по сварке: МТП-200 св.точ	А-547 пог.м	АДФ 2001 шт.стер.	МТ-1210 (МТП-75-15) св.точ	МТМ-09 пог.м	АТМС 14х75-7-2 пог.м	МТПП-75 св.точ
1	2	3	4	5	6	7	8	9	10	11	12	13	14	15	16	17	18	19	20	21	22	23	24	25	26
1	КВ1	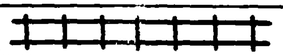	2610	100	2	7	5В$\overline{I}$	4В$\overline{I}$	70	400	9	0.87	7.8	6.3									11.7		74
2	КВ18	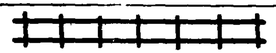	5330	100	2	18	5В$\overline{I}$	4В$\overline{I}$	70	300	1	1.82	1.82	1.8									2.66		
3	КВ41		2000	450	3	14	8А$\overline{III}$	5В$\overline{I}$	50 370	150	2	3.34	6.68	12.6	1.2	6						84			20
4	ПКВ-51	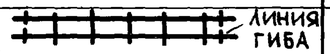	1600	100	2	16	12 А$\overline{III}$	5В$\overline{I}$	70	200	1	2.94	2.94	0.6	3.2	2	4					12			8
5	ТВ3		370				4В$\overline{I}$				6	0.04	0.24	2.2											
6	ТВ58		4000				4В$\overline{I}$				6	0.4	2.4	2.4											
7	ТВ86		5330				4В$\overline{I}$				1	0.53	0.53	5.3											
8	ТВ121		1120				8А$\overline{III}$				2	0.45	0.9		2.2	2									6
9	АВ2		330				5В$\overline{I}$				10	0.05	0.5	3.3			20					18			
10	АВ5	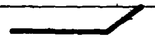	1200				8А$\overline{III}$				2	0.48	0.96		2.4	2	2								6
11	АВа1	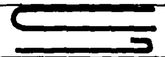	1100				12А$\overline{I}$				2	0.98	1.96			2	6								8
12	МВа1	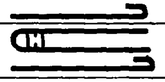	1100 40-30	х 6	1шт		12А$\overline{I}$				1	0.98 0.06	0.98 0.06			1	3	3		0.06					2
13	МВ2		100- 310 165	60×8	1шт 2 1		10А$\overline{II}$ 10А$\overline{II}$				1	0.86	0.86			2 1	2	3	2		1				2
14	ПВ3	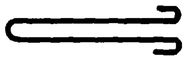	1400				14А$\overline{I}$				2	1.7	3.4			2	6								8
												Итого:		32.06	56.0	19.8	20	43	6	2	0.06	1	114	14.4		134

СПЕЦИФИКАЦИЯ СТАЛИ НА ОДНУ ДЕТАЛЬ

ЭСКИЗ

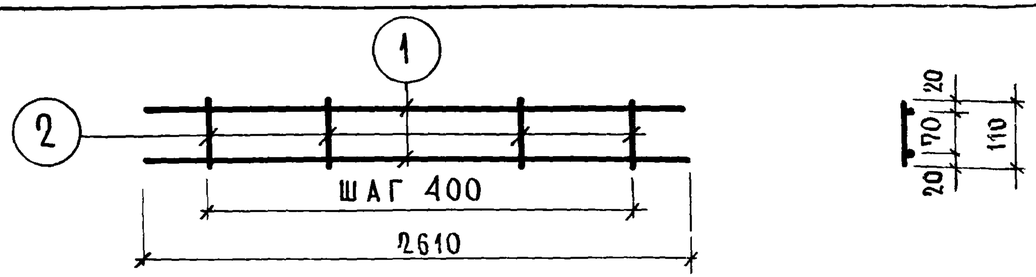

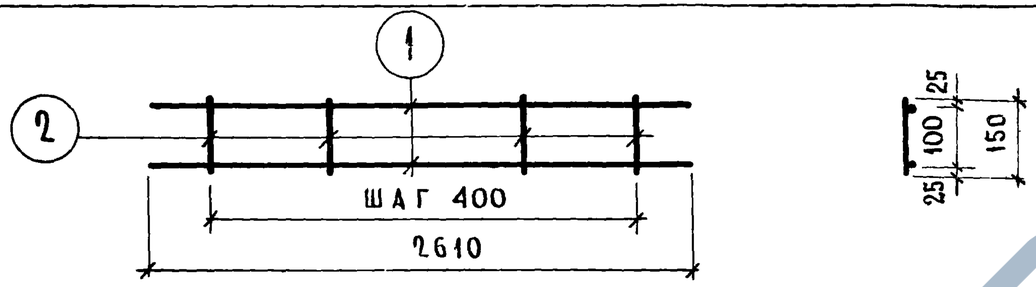

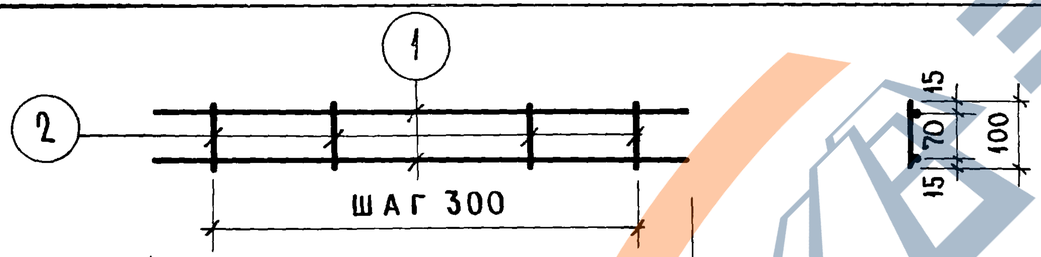

КВ 5	2240
КВ 6	2540
КВ 7	2840
КВ 8	3140
КВ 9	3440

МАРКА ДЕТАЛИ	№ ЭЛЕМЕН.	ДИАМЕТР, ММ	КЛАСС СТАЛИ	ДЛИНА, ММ	КОЛ. ШТ.
КВ 1	1	5	В I	2610	2
	2	4	В I	110	7
КВ 2	1	5	В I	2610	2
	2	4	В I	150	7
КВ 5	1	5	В I	2240	2
	2	4	В I	100	8
КВ 6	1	5	В I	2540	2
	2	4	В I	100	9
КВ 7	1	5	В I	2840	2
	2	4	В I	100	10
КВ 8	1	5	В I	3140	2
	2	4	В I	100	11
КВ 9	1	5	В I	3440	2
	2	4	В I	100	12

ВЫБОРКА СТАЛИ

6

ДИАМЕТР, ММ	КЛАСС СТАЛИ	ОБЩАЯ ДЛИНА, М	ОБЩИЙ ВЕС, КГ
5	В I	5.22	0.80
4	В I	0.70	0.08
		ИТОГО:	0.88
5	В I	5.22	0.80
4	В I	0.91	0.09
		ИТОГО:	0.89
5	В I	4.48	0.69
4	В I	0.8	0.08
		ИТОГО:	0.77
5	В I	5.08	0.78
4	В I	0.9	0.09
		ИТОГО:	0.87
5	В I	5.68	0.87
4	В I	1.0	0.10
		ИТОГО:	0.98
5	В I	6.28	0.97
4	В I	1.1	0.11
		ИТОГО:	1.08
5	В I	6.88	1.06
4	В I	1.2	0.12
		ИТОГО:	1.18

СОГЛАСОВАНО

ДАТА	ИНВЕН №	ВЗАМЕН
СТ. НАУЧ. СОТР.	В КОРОЛЕВ	

ПРОВЕРИЛ

Рук. группы	Д УМЕДМАН	

НАЧ. ОТД. №17	Б ШЛЯПИН	
Гл. инж. отд.	Н РОСИНСКИЙ	
Рук. гр.	М БУРОВА	
Техник	Л ЗЕМНУХОВА	

ЦНИИЭП ЖИЛИЩА

ТК	АРМАТУРНЫЕ ИЗДЕЛИЯ И ЗАКЛАДНЫЕ ДЕТАЛИ ПАНЕЛЕЙ	СЕРИЯ 1.131-1	
1971	КАРКАСЫ КВ1; КВ2, КВ5; КВ6; КВ7; КВ8; КВ9	Выпуск 2-1	Лист 1

11770-04 7

https://zavodjbi.com/
ЗАВОД ЖБИ

Спецификация стали на одну деталь

Эскиз

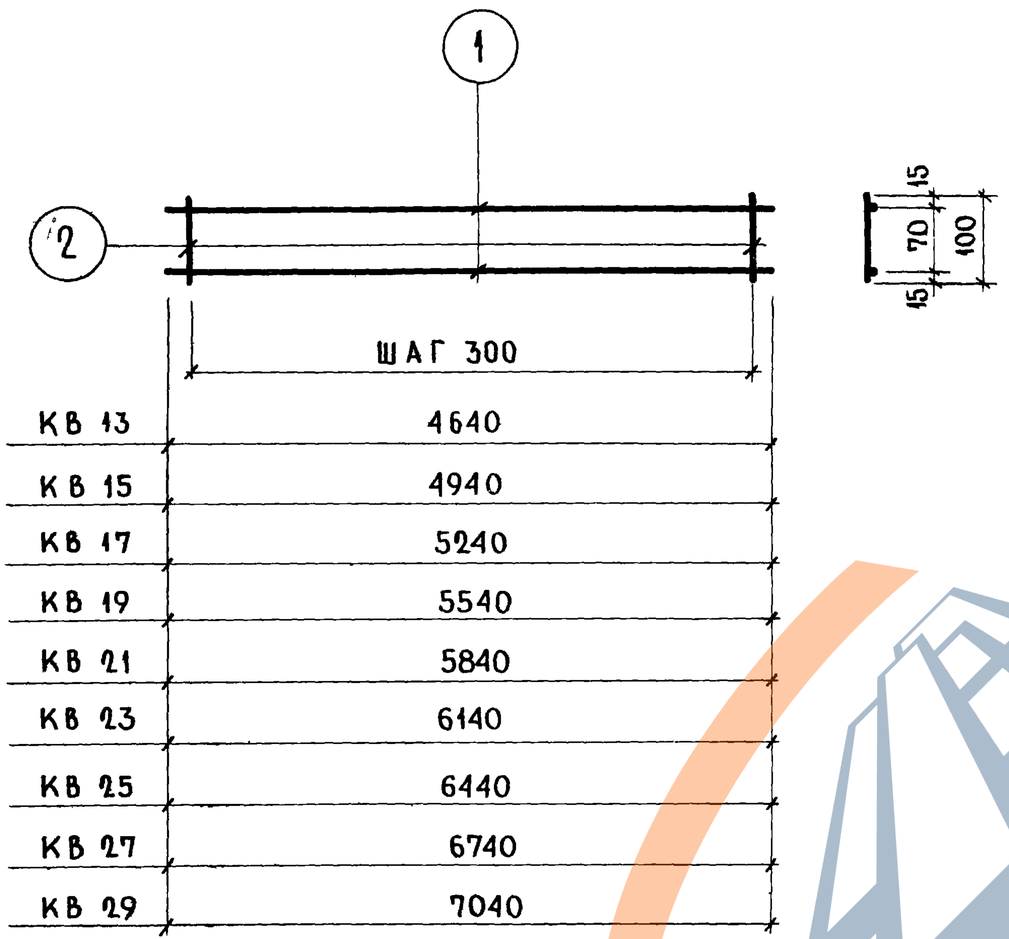

Марка детали	№ элем	Диаметр, мм	Класс стали	Длина, мм	Кол-во шт.
КВ 13	1	5	В I	4640	2
	2	4	В I	100	16
КВ 15	1	5	В I	4940	2
	2	4	В I	100	17
КВ 17	1	5	В I	5240	2
	2	4	В I	100	18
КВ 19	1	5	В I	5540	2
	2	4	В I	100	19
КВ 21	1	5	В I	5840	2
	2	4	В I	100	20
КВ 23	1	5	В I	6140	2
	2	4	В I	100	21
КВ 25	1	5	В I	6440	2
	2	4	В I	100	22
КВ 27	1	5	В I	6740	2
	2	4	В I	100	23
КВ 29	1	5	В I	7040	2
	2	4	В I	100	24

Выборка стали 7

Диаметр, мм	Класс стали	Общая длина, м	Общий вес, кг
5	В I	9.28	1.43
4	В I	1.6	0.16
		итого	1.59
5	В I	9.88	1.52
4	В I	1.7	0.17
		итого	1.69
5	В I	10.48	1.61
4	В I	1.8	0.18
		итого	1.80
5	В I	11.08	1.71
4	В I	1.9	0.19
		итого	1.90
5	В I	11.68	1.80
4	В I	2.0	0.20
		итого	2.00
5	В I	12.28	1.89
4	В I	2.1	0.21
		итого	2.10
5	В I	12.88	1.98
4	В I	2.2	0.22
		итого	2.20
5	В I	13.48	2.08
4	В I	2.3	0.23
		итого	2.30
5	В I	14.08	2.17
4	В I	2.4	0.24
		итого	2.40

ТК	Арматурные изделия и закладные детали панелей	Серия 1.131-1
1971	Каркасы КВ 13; КВ 15; КВ 17; КВ 19; КВ 21, КВ 23; КВ 25; КВ 27; КВ 29	Выпуск 2-1 / Лист 2

11770-04 8

https://zavodjbi.com/
ЗАВОД КЕБИЛ

СПЕЦИФИКАЦИЯ СТАЛИ НА ОДНУ ДЕТАЛЬ

ЭСКИЗ

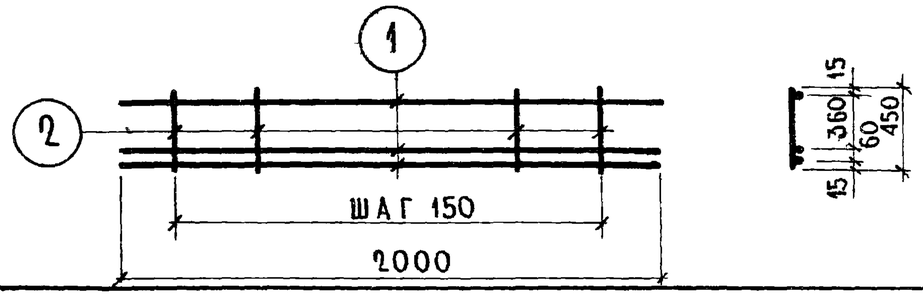

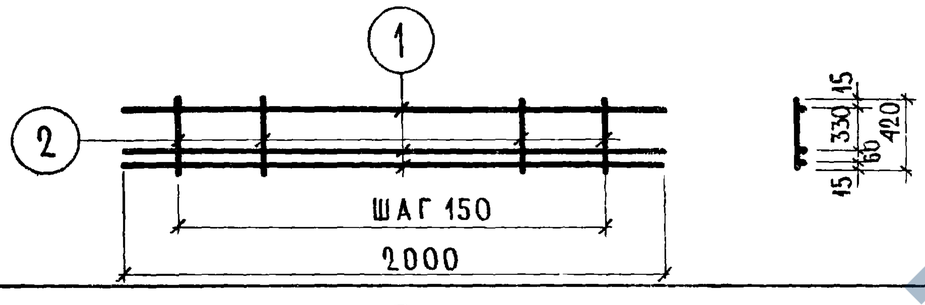

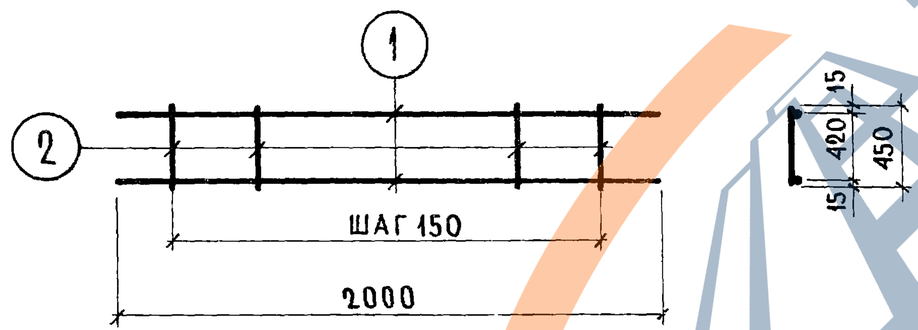

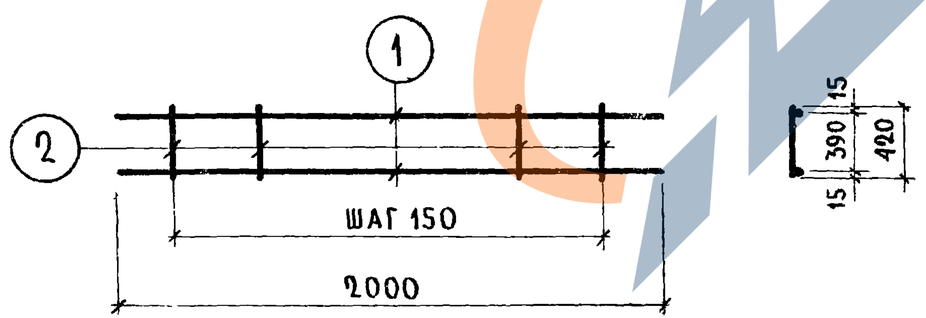

МАРКА ДЕТАЛИ	№ ЭЛЕМ	ДИАМЕТР, ММ	КЛАСС СТАЛИ	ДЛИНА, ММ	КОЛ-ВО ШТ.	ДИАМЕТР, ММ	КЛАСС СТАЛИ	ОБЩАЯ ДЛИНА, М	ОБЩИЙ ВЕС, КГ
КВ41	1	8	А III	2000	3	8	А III	6.00	2.37
	2	5	В I	450	14	5	В I	6.30	0.97
								Итого:	3.34
КВ45	1	12	А III	2000	3	12	А III	6.00	5.33
	2	5	В I	450	14	5	В I	6.30	0.97
								Итого:	6.30
КВ43	1	8	А III	2000	3	8	А III	6.00	2.37
	2	5	В I	420	14	5	В I	5.87	0.91
								Итого:	3.28
КВ46	1	12	А III	2000	3	12	А III	6.00	5.33
	2	5	В I	420	14	5	В I	5.87	0.91
								Итого:	6.24
КВ47	1	12	А III	2000	2	12	А III	4.00	3.56
	2	5	В I	450	14	5	В I	6.30	0.97
								Итого:	4.53
КВ48	1	12	А III	2000	2	12	А III	4.00	3.56
	2	5	В I	420	14	5	В I	5.87	0.91
								Итого:	4.47

ВЫБОРКА СТАЛИ

8

Согласовано: Ст. научн. сотр. В. Королев	Проверил: Рук. группы Д. Умедман	Б. Шляпин	Нач. отд. №17
		Н. Росинский	Гл. инж. отд.
		М. Бурова	Рук. гр.
		П. Земичхова	Техник

ЦНИИЭП жилища

ТК 1971	АРМАТУРНЫЕ ИЗДЕЛИЯ И ЗАКЛАДНЫЕ ДЕТАЛИ ПАНЕЛЕЙ КАРКАСЫ КВ41 КВ43; КВ45; КВ46; КВ47; КВ48	Серия 1.131-1 Выпуск 2-1 Лист 3

11770 04

https://zavodjbi.com/

СПЕЦИФИКАЦИЯ СТАЛИ НА ОДНУ ДЕТАЛЬ

ЭСКИЗ

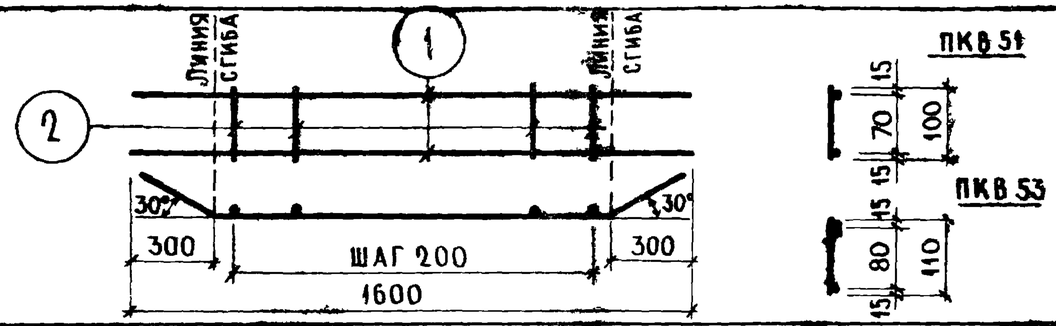

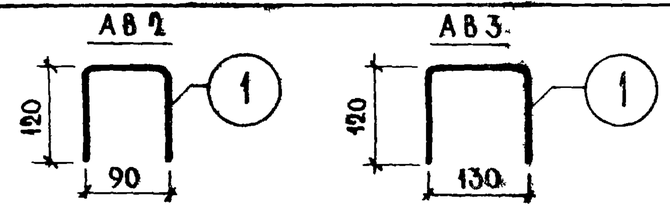

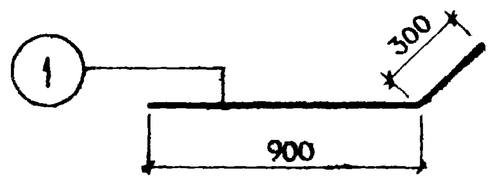

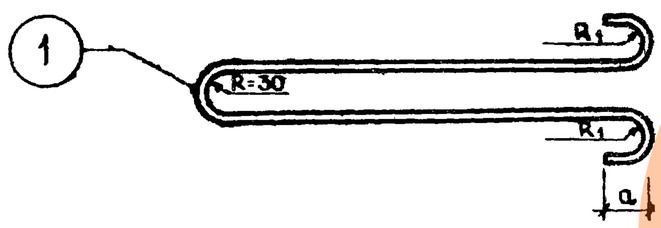

МАРКА	R1	a
ПВ1-ПВ2	20	30
ПВ3-ПВ5	30	50

ВЫБОРКА СТАЛИ

9

МАРКА ДЕТАЛИ	№ ЭЛЕМ.	ДИАМЕТР, ММ	КЛАСС СТАЛИ	ДЛИНА, ММ	КОЛ-ВО ШТ.	ДИАМЕТР, ММ	КЛАСС СТАЛИ	ОБЩАЯ ДЛИНА, М	ОБЩИЙ ВЕС, КГ
ПКВ 51	1	12	A III	1600	2	12	A III	3.20	2.84
	2	5	B I	100	6	5	B I	0.63	0.09
								ИТОГО:	2.94
ПКВ 53	1	12	A III	1600	2	12	A III	3.20	2.84
	2	5	B I	110	6	5	B I	0.66	0.10
								ИТОГО:	2.94
АВ 2	1	5	B I	330	1	5	B I	0.33	0.05
АВ 3	1	5	B I	370	1	5	B I	0.37	0.07
АВ 5	1	8	A III	1200	1	8	A III	1.2	0.48
ПВ 1	1	10	A I	950	1	10	A I	0.95	0.59
ПВ 2	1	12	A I	150	1	12	A I	1.15	1.02
ПВ 3	1	14	A I	1400	1	14	A I	1.4	1.69
ПВ 4	1	16	A I	1500	1	16	A I	1.5	2.37
ПВ 5	1	18	A I	1650	1	18	A I	1.65	3.3

ТК	АРМАТУРНЫЕ ИЗДЕЛИЯ И ЗАКЛАДНЫЕ ДЕТАЛИ ПАНЕЛЕЙ	СЕРИЯ 1.131-1
1971	КАРКАСЫ ПКВ 51; ПКВ 53; ГНУТЫЕ СТЕРЖНИ АВ2; АВ3; АВ5; ПЕТЛИ СТ ОПОВОЧНЫЕ ПВ1 ÷ ПВ5	ВЫПУСК 2-1 / ЛИСТ 4

https://zavodjbi.com/

https://zavodjbi.com/

(1)

Спецификация стали на одну деталь

Марка детали	№ элем.	Диаметр, мм	Класс стали	Длина, мм	Кол-во шт
ТВ 1	1	4	ВI	270	1
ТВ 2	1	4	ВI	320	1
ТВ 3	1	4	ВI	370	1
ТВ 4	1	4	ВI	520	1
ТВ 5	1	4	ВI	600	1
ТВ 6	1	4	ВI	670	1
ТВ 7	1	4	ВI	750	1
ТВ 8	1	4	ВI	820	1
ТВ 9	1	4	ВI	900	1
ТВ 10	1	4	ВI	950	1
ТВ 11	1	4	ВI	1000	1
ТВ 12	1	4	ВI	1050	1
ТВ 13	1	4	ВI	1120	1
ТВ 14	1	4	ВI	1200	1
ТВ 15	1	4	ВI	1250	1
ТВ 16	1	4	ВI	1300	1
ТВ 17	1	4	ВI	1350	1
ТВ 18	1	4	ВI	1500	1
ТВ 19	1	4	ВI	1570	1
ТВ 20	1	4	ВI	1600	1
ТВ 21	1	4	ВI	1650	1
ТВ 22	1	4	ВI	1800	1
ТВ 23	1	4	ВI	1850	1
ТВ 24	1	4	ВI	1900	1
ТВ 25	1	4	ВI	1950	1

Выборка стали

Диаметр, мм	Класс стали	Общая длина, м	Общий вес, кг
4	ВI	0.27	0.03
4	ВI	0.32	0.03
4	ВI	0.37	0.04
4	ВI	0.52	0.05
4	ВI	0.60	0.06
4	ВI	0.67	0.07
4	ВI	0.75	0.07
4	ВI	0.82	0.08
4	ВI	0.90	0.09
4	ВI	0.95	0.09
4	ВI	1.00	0.10
4	ВI	1.05	0.10
4	ВI	1.12	0.11
4	ВI	1.20	0.12
4	ВI	1.25	0.12
4	ВI	1.30	0.13
4	ВI	1.35	0.13
4	ВI	1.50	0.15
4	ВI	1.57	0.15
4	ВI	1.60	0.16
4	ВI	1.65	0.16
4	ВI	1.80	0.18
4	ВI	1.85	0.18
4	ВI	1.90	0.19
4	ВI	1.95	0.19

Спецификация стали на одну деталь

Марка детали	№ элем.	Диаметр мм	Класс стали	Длина мм	Кол-во шт.
ТВ 26	1	4	ВI	2100	1
ТВ 27	1	4	ВI	2150	1
ТВ 28	1	4	ВI	2200	1
ТВ 29	1	4	ВI	2240	1
ТВ 31	1	4	ВI	2400	1
ТВ 32	1	4	ВI	2540	1
ТВ 34	1	4	ВI	2700	1
ТВ 37	1	4	ВI	2840	1
ТВ 39	1	4	ВI	3000	1
ТВ 41	1	4	ВI	3140	1
ТВ 44	1	4	ВI	3300	1
ТВ 45	1	4	ВI	3350	1
ТВ 46	1	4	ВI	3400	1
ТВ 47	1	4	ВI	3440	1
ТВ 50	1	4	ВI	3600	1
ТВ 51	1	4	ВI	3650	1
ТВ 52	1	4	ВI	3700	1
ТВ 53	1	4	ВI	3750	1
ТВ 56	1	4	ВI	3900	1
ТВ 57	1	4	ВI	3950	1
ТВ 58	1	4	ВI	4000	1
ТВ 59	1	4	ВI	4050	1
ТВ 62	1	4	ВI	4200	1
ТВ 63	1	4	ВI	4250	1
ТВ 65	1	4	ВI	4300	1
ТВ 66	1	4	ВI	4350	1
ТВ 69	1	4	ВI	4500	1
ТВ 70	1	4	ВI	4550	1
ТВ 71	1	4	ВI	4600	1
ТВ 72	1	4	ВI	4640	1

Выборка стали

Диаметр мм	Класс стали	Общая длина, м	Общий вес, кг
4	ВI	2.10	0.21
4	ВI	2.15	0.21
4	ВI	2.20	0.22
4	ВI	2.24	0.22
4	ВI	2.40	0.24
4	ВI	2.54	0.25
4	ВI	2.70	0.27
4	ВI	2.84	0.28
4	ВI	3.00	0.29
4	ВI	3.14	0.31
4	ВI	3.30	0.32
4	ВI	3.35	0.33
4	ВI	3.40	0.33
4	ВI	3.44	0.34
4	ВI	3.60	0.35
4	ВI	3.65	0.36
4	ВI	3.70	0.36
4	ВI	3.75	0.37
4	ВI	3.90	0.38
4	ВI	3.95	0.39
4	ВI	4.00	0.39
4	ВI	4.05	0.40
4	ВI	4.20	0.41
4	ВI	4.25	0.42
4	ВI	4.30	0.42
4	ВI	4.35	0.43
4	ВI	4.50	0.44
4	ВI	4.55	0.45
4	ВI	4.60	0.45
4	ВI	4.64	0.45

Согласовано: Дата; Инвент №; Взаме; В. Королев; Ст. научн. сотр.

Проверил: Д. Умедман; Груп; Рук. груп.

Б. Шляпин; Н. Росинский; М. Бурова; В. Бинчук

Нач. отд. 17; Гл. инж. отд.; Рук. груп.; Ст. техник

ЦНИИЭП жилища

ТК 1971

Арматурные изделия и закладные детали панелей

Отдельные стержни ТВ1 ÷ ТВ72

Серия 1.131-1; Выпуск 2-1; Лист 56

11770-04 11

https://zavodjbi.com/

1

Спецификация стали на одну деталь						Выборка стали			
Марка детали	№ элем	Диаметр, мм	Класс стали	Длина, мм	Кол-во шт.	Диаметр, мм	Класс стали	Общая длина, м	Общий вес, кг
ТВ 75	1	4	ВI	4800	1	4	ВI	4.80	0.47
ТВ 76	1	4	ВI	4850	1	4	ВI	4.85	0.48
ТВ 77	1	4	ВI	4900	1	4	ВI	4.90	0.48
ТВ 78	1	4	ВI	4940	1	4	ВI	4.94	0.48
ТВ 81	1	4	ВI	5100	1	4	ВI	5.10	0.50
ТВ 82	1	4	ВI	5150	1	4	ВI	5.15	0.50
ТВ 83	1	4	ВI	5200	1	4	ВI	5.20	0.51
ТВ 84	1	4	ВI	5240	1	4	ВI	5.24	0.51
ТВ 87	1	4	ВI	5400	1	4	ВI	5.40	0.53
ТВ 88	1	4	ВI	5450	1	4	ВI	5.45	0.53
ТВ 89	1	4	ВI	5500	1	4	ВI	5.50	0.54
ТВ 90	1	4	ВI	5540	1	4	ВI	5.54	0.54
ТВ 92	1	4	ВI	5700	1	4	ВI	5.70	0.56
ТВ 93	1	4	ВI	5750	1	4	ВI	5.75	0.56
ТВ 94	1	4	ВI	5800	1	4	ВI	5.80	0.57
ТВ 95	1	4	ВI	5840	1	4	ВI	5.84	0.57
ТВ 97	1	4	ВI	6140	1	4	ВI	6.14	0.60
ТВ 99	1	4	ВI	6440	1	4	ВI	6.44	0.63
ТВ 101	1	4	ВI	6740	1	4	ВI	6.74	0.66
ТВ 103	1	4	ВI	7040	1	4	ВI	7.04	0.69
ТВ 121	1	8	AIII	1200	1	8	AIII	1.20	0.47

МВ2

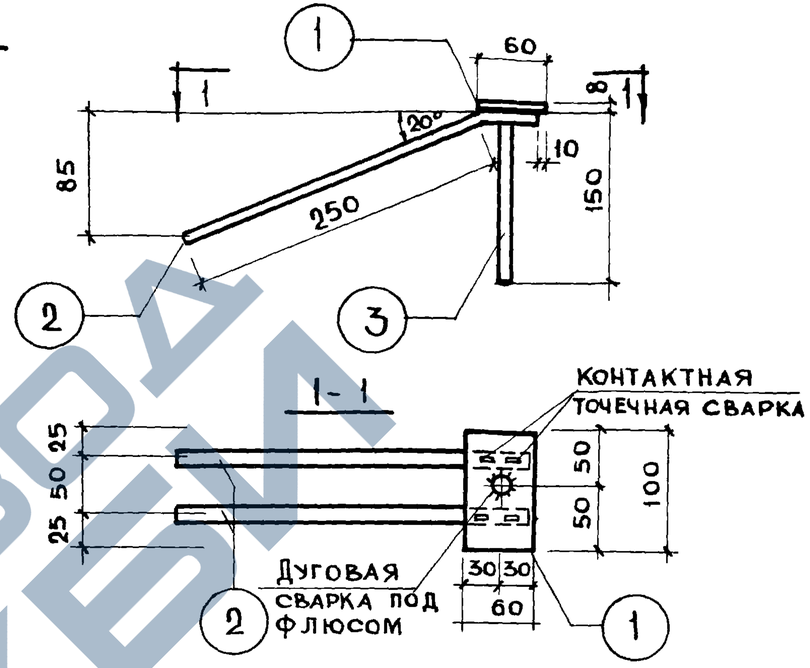

Спецификация стали на одну деталь							Выборка стали				
Марка детали	№ элем	Профиль	Ф, № профиля	Класс, марка стали	Длина мм	К-во шт	Профиль	Ф, № профиля	Класс, марка стали	Общая длина, м	Общий вес, кг
МВ2	1	—	60х8	ВСТ 3КП	100	1	—	60х8	ВСТ.3КП	0.10	0.38
	2		10	AII	310	2		10	AII	0.62	0.38
	3		10	AII	165	1		10	AII	0.165	0.10
										Итого:	0.86

ТК 1971	Арматурные изделия и закладные детали панелей Отдельные стержни ТВ75÷ТВ121; закладная деталь МВ2	Серия 1.131-1 Выпуск 2-1 Лист 6-8

11770-04 12

ЗАВОД ЖЕЛЕЗОБЕТОННЫХ ИЗДЕЛИЙ