ТИПОВАЯ ДОКУМЕНТАЦИЯ НА СТРОИТЕЛЬНЫЕ СИСТЕМЫ
И ИЗДЕЛИЯ ЗДАНИЙ И СООРУЖЕНИЙ

# Серия 1.041-1

# СБОРНЫЕ ЖЕЛЕЗОБЕТОННЫЕ МНОГОПУСТОТНЫЕ ПАНЕЛИ ПЕРЕКРЫТИЙ МНОГОЭТАЖНЫХ ОБЩЕСТВЕННЫХ И ПРОИЗВОДСТВЕННЫХ ЗДАНИЙ

## Выпуск 4

РЕБРИСТЫЕ СВЯЗЕВЫЕ ПЛИТЫ ДЛИНОЙ 5650 мм, ШИРИНОЙ 1490 мм
С ПРЕДВАРИТЕЛЬНО НАПРЯГАЕМОЙ АРМАТУРОЙ ИЗ СТАЛИ
КЛАССОВ A-IV, $A_T$-V ИЗ ТЯЖЕЛОГО И ЛЕГКОГО БЕТОНОВ

17833
ЦЕНА 1-29

https://zavodjbi.com/

ЦЕНТРАЛЬНЫЙ ИНСТИТУТ ТИПОВОГО ПРОЕКТИРОВАНИЯ
ГОССТРОЯ СССР

Москва, А-445, Смольная ул., 22

Сдано в печать 17 1983 года

Заказ № 5916 Тираж 310 экз.

https://zavodjbi.com/

ТИПОВАЯ ДОКУМЕНТАЦИЯ НА СТРОИТЕЛЬНЫЕ СИСТЕМЫ
И ИЗДЕЛИЯ ЗДАНИЙ И СООРУЖЕНИЙ

# Серия 1.041-1

# СБОРНЫЕ ЖЕЛЕЗОБЕТОННЫЕ МНОГОПУСТОТНЫЕ ПАНЕЛИ ПЕРЕКРЫТИЙ МНОГОЭТАЖНЫХ ОБЩЕСТВЕННЫХ И ПРОИЗВОДСТВЕННЫХ ЗДАНИЙ

## Выпуск 4

## РЕБРИСТЫЕ СВЯЗЕВЫЕ ПЛИТЫ ДЛИНОЙ 5650 мм, ШИРИНОЙ 1490 мм С ПРЕДВАРИТЕЛЬНО НАПРЯГАЕМОЙ АРМАТУРОЙ ИЗ СТАЛИ КЛАССОВ А-IV, $А_т$-V ИЗ ТЯЖЕЛОГО И ЛЕГКОГО БЕТОНОВ


РАЗРАБОТАНЫ

ЦНИИПРОМЗДАНИЙ

Гл. инженер института И.А.Петров

Начальник ОТНК-2 Э.Н.Кодыш

Гл инж. проекта И.А.Валенкова

СОВМЕСТНО С

ЦНИИЭП Торгово-бытовых зданий и туристских комплексов

Гл.инженер института В.И.Лепский

Гл.инженер отдела Б.Н.Волынский

НИИЖБ

Зам.директора Н.Н.Коровин

Рук.лаборатории Г.И.Бердичевский

Рук.лаборатории Ю.В.Чиненков

Ст. научн.сотрудник В.Г.Крамарь

Ст. научн.сотрудник Г.Е.Колосов



УТВЕРЖДЕНЫ

и введены в действие

Госстроем СССР с 01.03.82 г.

Постановление от 31.12.81 г.

№ 285.

https://zavodjbi.com/


| № п/п | Обозначение | Наименование | Стр. | Примечание |
|---|---|---|---|---|
| 1 | | Содержание | 2 | |
| 2 | 1.041-1.8.4.ОООПЗ | Техническое описание | 3÷16 | |
| 3 | 1.041-1.8.4.ОООВД | Ведомость ссылочных документов | 17 | |
| 4 | 1.041-1.8.4.ОООВСТ | Выборка стали на одну плиту | 18 | |
| 5 | 1.041.1.8.4. 1000 | Плита ребристая связевая 1490×5650 мм | 19÷26 | ПРС56.15-4АIV(АтV)Т |
| | | | | ПРС56.15-6АIV(АтV)Т |
| | | | | ПРС56.15-6АIV(АтV)Т-1 |
| | | | | ПРС56.15-6АIV(АтV)Т-2 |
| | | | | ПРС56.15-10АIV(АтV)Т |
| | | | | ПРС56.15-16АIV(АтV)Т |
| | | | | ПРС56.15-4АIV(АтV)П |
| | | | | ПРС56.15-6АIV(АтV)П |
| | | | | ПРС56.15-6АIV(АтV)П-1 |
| | | | | ПРС56.15-6АIV(АтV)П-2 |
| | | | | ПРС56.15-10АIV(АтV)П |
| | | | | ПРС56.15-16АIV(АтV)П |

| N п/п | Обозначение | Наименование | Стр. | Примечание |
|---|---|---|---|---|
| 6 | 1.041-1.8.4. 1010 | Каркас плоский КР1 | 27 | |
| 7 | 1.041-1.8.4. 1020 | Сетка арматурная С1 | 27 | |
| 8 | 1.041-1.8.4. 1030 | Сетка арматурная | 28 | С2, С3 |
| 9 | 1.041-1.8.4 1040 | Сетка арматурная | 28,29 | С4, С5, С6, С7 |
| 10 | 1.041-1.8.4. 1050 | Сетка арматурная | 29 | С8, С9 |
| 11 | 1.041-1.8.4 1060 | Изделие закладное | 30,31 | МН1т, МН1н, МН2т, МН2н, МН3т, МН3н |
| 12 | 1.041-1.8.4 1070 | Изделие закладное МН4 | 31 | |
| 13 | 1.041.8.4 1080 | Изделие закладное МН5 | 32 | |
| 14 | 1.041. 8.4. 1001 | Стержень напрягаемый | 32 | Стн 1 - Стн 10 |


Взам. инв. №

Подпись и дата

Инв. № подл.



https://zavodjbi.com/

ТЕХНИЧЕСКОЕ ОПИСАНИЕ

## I. Общая часть

I.I. Данный альбом содержит рабочие чертежи ребристых связевых плит, запроектированных из тяжелого и легкого бетонов.

I.2. Ребристые связевые плиты предназначены для установки их в перекрытие из многопустотных панелей по средним рядам колонн при необходимости установки сантехнического оборудования или пропуска вертикальных коммуникаций (плиты с прямоугольными отверстиями) и установки вентиляционного оборудования (плиты с круглыми отверстиями).

I.3. Плиты разработаны шириной I490мм.

Длина плит 5650 мм, высота ребер 220 мм, толщина полки - 50 мм. В полках плиты возможно устройство прямоугольных отверстий. Примеры решения плит с прямоугольными отверстиями даны на 0000ТО лист 9.

Ребра плит рассчитаны как шарнирно опертые балки прямоугольного сечения. Полка - как плита, защемленная в ребра-на соответствующую равномерно-распределенную нагрузку. Связевые плиты обеспечивают восприятие горизонтальных усилий до I0 тс, возникающих в период монтажа здания.

I.4. Марка плиты состоит из двух частей, например: ПРС56.I5-6AIУТ; ПРС56.I5-I0АтУП; Первая часть марки обозначает:

ПРС - плита ребристая связевая

Цифра, состоящая после буквенного индекса, характеризует типоразмер марки ( ее длину и ширину в дециметрах).

Вторая часть марки характеризует величину расчетной нагрузки на плиту в сотнях килограммов на квадратный метр, класс стали напрягаемой арматуры, вид бетона (на тяжелых или пористых заполнителях).

Если плита имеет отверстие, то ко второй части марки добавляется цифровой индекс, например ПРС56.I5-6AIУТ-2.

I.5. Марки плит и нагрузки, на которые плиты рассчитаны, приведены в табл. I,II на 0000ТО лист 3,4.

Номенклатура дана на 0000ТО лист I4.

I.6. Плиты предназначены для применения в обычных неагрессивных условиях эксплуатации.

I.7. Предел огнестойкости плит - не ниже 0,75 часа.

## 2. Технические требования к изготовлению плит

2.I.Плиты изготавливаются из тяжелого бетона и бетона на пористых крупных заполнителях при плотном мелком заполнителе. Марки бетона - 300,350,400,450.

В качестве крупных пористых заполнителей легкого бетона приняты керамзит, аглопорит или шлаковая пемза с объемной насыпной массой $\gamma$ = 700 кг/м3 и крупностью не более I0 мм.

В качестве мелкого заполнителя для легких бетонов принимается кварцевый песок, удовлетворяющий требованиям ГОСТ 8736-77 "Песок для строительных работ. Технические условия".

2.2. В качестве предварительно напрягаемой арматуры приняты:

- сталь стержневая горячекатаная периодического профиля класса AIУ по ГОСТ 5781-81;

- сталь стержневая термически упрочненная периодического профиля класса АтУ по ГОСТ I0884-81.

В случае отсутствия стали класса АтУ допускается принять сталь класса АУ по ГОСТ 578I-81 с теми же прочностными характеристиками.

2.3. Арматура сеток и каркасов принята из холоднотянутой обыкновенной арматурной проволоки BpI по ГОСТ 6727-80 и горячекатаной арматурной стали периодического профиля класса АШ по ГОСТ 578I-81

2.4. В закладных деталях применяется сортовой прокат из стали класса С 38/23 по ГОСТ 380-7I*.

Инв.№подл. | Подпись и дата | Взам.инв.№

| | | | | | |
|---|---|---|---|---|---|
| | | | 1.041-1.В.4.0000ТО | | |
| Гл.инж.пр. | Валенкова | | Техническое описание | стадия | Лист | Листов |
| Нач.ОПК-2 | Кодыш | | | Р | 1 | 14 |
| | | | | ЦНИИПРОМЗДАНИЙ г. Москва | |

17833 4

2.5. Для извлечения плит из опалубки и монтажа предусмотрены четыре петли, изготавливаемые из горячекатаной арматурной гладкой стали AI марок ВСт3сп2 или ВСт3пс2. Петли соединены с опорной закладной деталью.

2.6. Толщина защитного слоя бетона для предварительно напрягаемой арматуры - 25 мм для верхних сеток ребра - I5 мм; для сеток полки - 20 мм.

## 3. Указания по изготовлению и испытанию плит

3.I. При изготовлении плит необходимо выполнять требования действующих нормативных и инструктивных документов.

3.2. Плиты изготавливаются по агрегатно-поточной технологии.

3.3. До начала производства плит завод-изготовитель должен разработать технические условия и технологические правила, определяющие основные способы производства и контроля качества изготовления плит.

3.4. Предварительное напряжение стержневой арматуры предусмотрено электротермическим способом. Допускается применение механического способа натяжения. Величины предварительного напряжения рабочей арматуры панелей приведены в табл.3 на 0000ТОл 6

3.5. При натяжении термически упрочненной арматуры электротермическим способом должны производиться контрольные испытания образцов стержней после электронагрева.

3.6. В случае необходимости приварки коротышей в качестве временных анкеров к концам стержней термически упрочненной арматуры следует предусматривать мероприятия, предотвращающие перегрев основного металла стержней.

3.7. Стальные закладные детали должны изготавливаться в соответствии с "Инструкцией по технологии изготовления и установки стальных закладных деталей в сборных железобетонных и бетонных изделиях" (СН 3I3-65*, вторая редакция).

3.8. Плоские каркасы и сетки должны изготавливаться при помощи контактной точечной электросварки. Замена контактной точечной сварки на электродуговую не допускается.

3.9. Дуговая сварка арматурных стержней из класса АШ со стальными закладными деталями из полосовой или профильной стали, а также сварка закладных деталей должна производиться электродами типа 350А-Ф, 355-Ф и 346А-Ф. Выбор типа электрода из числа приведенных для каждого класса и марки стали должен производиться на основании указаний СН 393-78.

3.I0. Продольные ребра и полка плит армируются сварными сетками, поперечные ребра - сварными каркасами.

3.II. Передаточная прочность бетона $R_o$ назначена в соответствии с таблицей 7 СНиП П-2I-75 и принята по таблице 3 настоящего технического описания.

3.I2. Отпуск арматуры рекомендуется производить плавно.

3.I3. При изготовлении плит из легких (на пористых заполнителях) бетонов, объемная масса бетона в высушенном состоянии принята I800 кг/м3. Объем межзерновых пустот в уплотненной бетонной смеси, определенный по ГОСТ II05I-70, не должен превышать 3%.

3.I4. Объемная масса легких бетонов с установившейся влажностью - 5% и учетом веса арматуры - $\gamma$ = 2000 кг/м3.

3.I5. При бетонировании плит особое внимание следует обратить на тщательное заполнение бетоном опорных зон.

3.I6. Для обеспечения требуемой величины защитного слоя бетона должны применяться подкладки из цементно-песчаного раствора или пластмасс. Применение стальных фиксаторов, выходящих на поверхность бетона, не допускается.

Таблица I

| Марка плиты | Унифицированная равномерно распределенная нагрузка без учета массы плиты кгс/м2 | | Равномерно распределенная нагрузка с учетом массы плиты кгс/м2 | |
|---|---|---|---|---|
| | Нормат. | Расчет. | Нормат. | Расчет |
| I | 2 | 3 | 4 | 5 |
| ПРС56.I5-4AIУ(АтУ)Т | 320 | 400 | 640 | 750 |
| ПРС56.I5-6AIУ(АтУ)Т | 500 | 600 | 820 | 950 |
| ПРС56.I5-6AIУ(АтУ)Т-I,2 | 500 | 600 | 820 | 950 |
| ПРС56.I5-IOAIУ(АтУ)Т | 850 | I000 | II70 | I350 |
| ПРС56.I5-I6AIУ(АтУ)Т | I350 | I600 | I670 | I950 |
| ПРС56.I5-4AIУ(АтУ)П | 320 | 400 | 576 | 680 |
| ПРС56.I5-6AIУ(АтУ)П | 500 | 600 | 756 | 880 |
| ПРС56.I5-6AIУ(АтУ)П-I | 500 | 600 | 756 | 880 |
| ПРС56.I5-6AIУ(АтУ)П-2 | 500 | 600 | 756 | 880 |
| ПРС56.I5-IOAIУ(АтУ)П | 850 | I000 | II06 | I280 |
| ПРС56.I5-I6AIУ(АтУ)П | I350 | I600 | I606 | I880 |

Примечания: I. Равномерно распределенные нагрузки, приведенные в графах 4,5, включают в себя собственную массу плит с заливкой швов, равный для плит из тяжелого бетона соответственно 320 кгс/м2 и 350 кгс/м2, а для плит из легкого бетона – 256 кгс/м2 и 280 кгс/м2.

2. Нагрузки, приведенные в графах 2÷5, включают в себя постоянную нагрузку от массы пола, заполнителя корытообразных промежутков между ребрами с объемным весом $\gamma$ = 600 кг/м$^3$ и перегородок:

нормативную – 350 кгс/м2

расчетную – 395 кгс/м2

3. Эквивалентные равномерно распределенные нагрузки от вентиляционного устройства для плит с круглыми отверстиями для дефлекторов, зонтов и вентиляторов приведены в таблице 2.

Инв.№ подл. | Подп. и дата | Взам. инв.№

I.04I-I.8.4.0000ТО

Лист 3

17833 6

Таблица 2

| Марка плиты | Вид вентиляционного устройства | | Диаметр отверстия мм | Эквивалентная равномерно распределенная нагрузка на плиту кгс/м2 |
|---|---|---|---|---|
| I | 2 | | 3 | 4 |
| ПРС56.I5-6АIУ(АтУ) -I | Зонт | | 400 | 50 |
| ПРС56.I5-6АIУ(АтУ) -2 | | | 700 | 50 |
| ПРС56.I5-6АIУ(АтУ) -I | Дефлектор | | 400 | 60 |
| ПРС56.I5-6АIУ(АтУ) -2 | | | 700 | 80 |
| ПРС56.I5-6АIУ(АтУ) -2 | Центробежный вентилятор | КЦ3-90№4 | 700 | 50 |
| | | КЦ3-90№5 | | 60 |
| | | КЦ3-90№6 | | 75 |
| ПРС56.I5-6АIУ(АтУ) -2 | Осевой вентилятор | № 4 | 700 | 45 |
| | | № 5 | | 50 |
| | | № 6 | | 55 |

I. Расчетная равномерно распределенная нагрузка на плиты с отверстиями для дефлекторов, зонтов и крышных вентиляторов № 4, 5, 6 определяется по таблице I за вычетом эквивалентной расчетной равномерно распределенной нагрузки от вентиляционного устройства, приведенной в настоящей таблице в графе 4.

2. При определении эквивалентной нагрузки от вентиляционного устройства учтены следующие нагрузки:

- масса дефлектора или зонта (по серии I.494-32) или одного крышного вентилятора (с № 4 по № 6)
- масса "стакана" (по серии I.494-24), вес трубы, утеплителя клапана и балочной клетки;
- ветровая нагрузка при значении нормативного скоростного напора " W " на уровне верха трубы, не превышающего 90 кгс/м2;
- динамические нагрузки от одного из крышных вентиляторов № № 4,5 или 6;
- эквивалентность нагрузки вычислена от вентиляционных устройств высотой трубы до 2-Х метров включительно от верха обреза "стакана" до раструба дефлектора или верха зонта (без расчалок).

3.17. При изготовлении плит должен быть обеспечен пооперационный технологический контроль на всех стадиях производства, а также систематический контроль прочности бетона и арматуры.

3.18. Отклонения от проектных размеров не должны превышать величин, указанных в ГОСТ 13015-75.

3.19. Внешний вид и качество поверхностей плит должны удовлетворять требованиям ГОСТ 13015-75 для конструкций, предназначенных под окраску.

3.20. Для оценки качества изготовляемых плит необходимо систематически проводить испытания плит в соответствии с ГОСТ 8829-77.

Контрольные прогибы и контрольные нагрузки для испытания на прочность даны в табл.4 на 0000ТО лист 7.

3.21. Порядок использования плит, не выдержавших испытания, регламентируется ГОСТ 8829-77.

3.22. Величина отпускной прочности плит устанавливается в соответствии с ГОСТ 13015-75.

3.23. На боковой грани плиты должны быть обозначены несмываемой краской: марка плиты, дата изготовления, масса плиты в кг, марка предприятия-изготовителя и штамп ОТК.

## 4. Указания по применению плит

4.1. Назначение марок плит производится по нагрузкам конкретного объекта в соответствии с величиной предельно допустимых нагрузок на плиту, приведенных в графах 2,3 таблицы I.

4.2. В случае применения плит для нагрузок, отличающихся от равномерно распределенных, принятых при расчете, назначение марок плит производится на основе расчета на конкретные нагрузки, применяя при этом типовые плиты необходимой несущей способности.

4.3. При действии многократно повторяющихся и динамических нагрузок назначение марок плит должно производиться на основе соответствующего расчета с соблюдением требований СНиП и "Инструкции по проектированию и расчету несущих конструкций зданий под машины с динамическими нагрузками".

4.4. Плиты допускается применять в условиях постоянного воздействия температуры до +50°С и нормального влажностного режима. При применении плит в условиях воздействия температуры выше +50°С назначение их марок должно производиться на основе расчета, с соблюдением требований инструкции СН 482-76. Плиты, предназначенные для применения в условиях низких или высоких температур или динамических нагрузок и изготавливаемые с учетом соответствующих определенных требований, должны иметь маркировку, отличную от маркировки плит, предназначенных для обычных условий.

В спецификациях к рабочим чертежам плит указан только класс стали, без указания марки стали.

4.5. Марки стали арматуры и закладных деталей должны устанавливаться в проекте конкретного объекта в зависимости от температурных условий эксплуатации конструкций и характера нагрузок, в соответствии с требованиями действующих нормативных документов.

4.6. При устройстве в полках плит максимально допустимых отверстий размером 860х1800 мм сетки полок вырезаются по месту, по краям отверстия в поперечном направлении укладываются 2 Ø 10AIII (см. 0000ТО лист 9). При этом расчетная унифицированная равномерно распределенная нагрузка на плиту снижается на одну ступень.

4.7. При отверстиях диаметром 500 мм и 700 мм сетки полок плит вырезаются по месту, а по контуру отверстий устанавливаются дополнительные арматурные сетки С8 или С9 (см.I.041-I в.4. 1050СБ стр.29).

4.8. При применении плит в зданиях со связевой схемой каркаса предусмотрена возможность установки дополнительных закладных деталей МН 5(см.0000ТО лист 13), обеспечивающих восприятие горизонтальных усилий до 5 тс.

Инв.№подл. | Подпись и дата | Взам. инв.№



17833 8

Таблица 3

| Марка плиты | Марка бетона | | ø мм и кол. | Предварительное напряжение "$\sigma_0$" кгс/см2 перед бетонированием | Усилие натяжения на плиты "$N_0$" кгс | Усилие натяжения на I стержень кгс |
|---|---|---|---|---|---|---|
| | Проектная | Передаточ. | | | | |
| I | 2 | 3 | 4 | 5 | 6 | 7 |
| ПРС56.I5-4AIУТ | 300 | 2I0 | 2ø10<br>2ø12 | 5I00 | I9544 | 4004<br>5768 |
| ПРС56.I5-6AIУТ<br>ПРС56.I5-6AIУТ-I<br>ПРС56.I5-6AIУТ-2 | 350 | 250 | 2ø10<br>2ø16 | 5I00 | 28520 | 4004<br>I0256 |
| ПРС56.I5-I0AIУТ | 400 | 280 | 6ø10<br>2ø16 | 5I00 | 44536 | 4004<br>I0256 |
| ПРС.56.I5-I6AIУТ | 450 | 350 | 6ø18 | 5I00 | 77877 | I2980 |
| ПРС56.I5-4AIУП | 300 | 2I0 | 4ø10 | 5I00 | I60I6 | 4004 |
| ПРС56.I5-6AIУП<br>ПРС56.I5-6AIУП-I<br>ПРС56.I5-6AIУП-2 | 300 | 2I0 | 2ø10<br>2ø14 | 5I00 | 23706 | 4004<br>7849 |
| ПРС56.I5-I0AIУП | 350 | 250 | 4ø12<br>2ø18 | 5I00 | 49032 | 5768<br>I2980 |
| ПРС56.I5-I6AIУП | 400 | 280 | 4ø16<br>4ø18 | 5I00 | 92944 | I0256<br>I2980 |

| Марка плиты | Марка бетона | | ø мм и кол. | Предварительное напряжение "$\sigma_0$" кгс/см2 перед бетонированием | Усилие натяжения на плиты "$N_0$" кгс | Усилие натяжения на I стержень кгс |
|---|---|---|---|---|---|---|
| | Проектная | Передаточ. | | | | |
| I | 2 | 3 | 4 | 5 | 6 | 7 |
| ПРС56.I5-4АтУТ | 350 | 250 | 4ø10 | 6300 | I9468 | 4867 |
| ПРС56.I5-6АтУТ<br>ПРС56.I5-6АтУТ-I<br>ПРС56.I5-6АтУТ-2 | 350 | 250 | 2ø10<br>2ø12 | 6500 | 24907 | 5I02<br>7352 |
| ПРС56.I5-I0АтУТ | 400 | 280 | 6ø10<br>2ø12 | 6500 | 453I6 | 5I02<br>7352 |
| ПРС56.I5-I6АтУТ | 450 | 350 | 6ø12<br>2ø18 | 6500 | 77I98 | 7352<br>I6543 |
| ПРС56.I5-4АтУП | 350 | 250 | 4ø10 | 6200 | I9468 | 4867 |
| ПРС56.I5-6АтУП<br>ПРС56.I5-6АтУП-I<br>ПРС56.I5-6АтУП-2 | 350 | 250 | 2ø10<br>2ø12 | 6500 | 24907 | 5I02<br>7352 |
| ПРС56.I5-I0АтУП | 350 | 250 | 6ø12 | 6500 | 44I09 | 7352 |
| ПРС56.I5-I6АтУП | 400 | 280 | 2ø10<br>6ø16 | 6500 | 88633 | 5I02<br>I3072 |

Таблица 4

| Марка плиты | Контрольные равномерно распределенные нагрузки "Рпр" в кгс/м2 и контрольные прогибы от кратковременной нагрузки $f_к$ в см. и отношение прогиба от длительной нагрузки к предельно допустимому прогибу для оценки жесткости плит при возрасте бетона к моменту испытания в сутках | | | | | | | | | | | | Контрольные равномерно распределенные нагрузки для оценки прочности плит в кгс/м2 | | | | |
|---|---|---|---|---|---|---|---|---|---|---|---|---|---|---|---|---|---|
| | 3 | | | 7 | | | I4 | | | 28 | | | I00 | | | | |
| | $Р_{пр.}$ | $f_{крат.}$ | $\frac{f_{длит.}}{[f]}$ | $Р_{пр.}$ | $f_{крат.}$ | $\frac{f_{длит.}}{[f]}$ | $Р_{пр.}$ | $f_{крат.}$ | $\frac{f_{длит.}}{[f]}$ | $Р_{пр.}$ | $f_{крат.}$ | $\frac{f_{длит.}}{[f]}$ | $Р_{пр.}$ | $f_{крат.}$ | $\frac{f_{длит.}}{[f]}$ | $Р_к$ при С 1,4 | $Р_к$ при С 1,6 |
| I | 2 | 3 | 4 | 5 | 6 | 7 | 8 | 9 | I0 | II | I2 | I3 | I4 | I5 | I6 | I7 | I8 |
| ПРС56.I5-4АIУТ | 320 | 0,438 | 0,3I0 | 320 | 0,535 | 0,3I0 | 32I | 0,4I8 | 0,296 | 328,0 | 0,406 | 0,288 | 320 | 0,396 | 0,28I | 576 | 704 |
| ПРС56.I5-6АIУТ-(I,2) | 508 | 0,628 | 0,560 | 503 | 0,624 | 0,556 | 5II | 0,6I2 | 0,543 | 5I6 | 0,599 | 0,529 | 500 | 0,463 | 0,7I7 | 828 | 992 |
| ПРС56.I5-I0АIУТ | 870 | 0,928 | 0,840 | 860 | 0,904 | 0,826 | 872 | 0,795 | 0,734 | 88I | 0,77I | 0,709 | 850 | 0,425 | 0,878 | I3I8 | I552 |
| ПРС56.I5-I6АIУТ | I455 | I,222 | I,333 | I432 | 0,945 | I,2I4 | I433 | 0,944 | I,I48 | I42I | 0,9I3 | I,087 | I350 | 0,838 | I,004 | 20I8 | 2352 |
| ПРС56.I5-4АIУП | 320 | 0,507 | 0,359 | - | - | - | - | - | - | 327 | 0,478 | 0,339 | 320 | 0,466 | 0,33I | 550 | 666 |
| ПРС56.I5-6АIУП-(I,2) | 508 | I,597 | 0,283 | - | - | - | - | - | - | 5I6 | 0,746 | 0,529 | 500 | 0,692 | 0,596 | 802 | 954 |
| ПРС56.I5-I0АIУП | 898 | I,4I4 | I,0I9 | - | - | - | - | - | - | 892 | I,2I3 | 0,9I3 | 850 | I,094 | 0,793 | I292 | I5I4 |
| ПРС56.I5-I6АIУП | I350 | I,249 | I,292 | - | - | - | - | - | - | I379 | I,22I | I,I75 | I350 | I,I39 | I,I04 | I992 | 23I4 |
| ПРС56.I5-4АтУТ | 320 | 0,369 | 0,26I | 320 | 0,368 | 0,26I | 320 | 0,349 | 0,247 | 325 | 0,337 | 0,239 | 320 | 0,33I | 0,235 | 576 | 704 |
| ПРС56.I5-6АтУТ-(1,2) | 500 | 0,535 | 0,379 | 500 | 0,535 | 0,379 | 500 | 0,507 | 0,359 | 508 | 0,493 | 0,349 | 500 | 0,484 | 0,343 | 828 | 992 |
| ПРС56.I5-I0АтУТ | 866 | 0,944 | 0,830 | 856 | 0,92I | 0,8I8 | 868 | 0,876 | 0,785 | 878 | 0,79I | 0,706 | 850 | 0,76I | 0,684 | I3I8 | I552 |
| ПРС56.I5-I6АтУТ | I435 | I,57I | I,326 | I4I6 | I,535 | I,302 | I420 | I,446 | I,234 | I4I0 | I,354 | I,I62 | I350 | 0,972 | 0,997 | 20I8 | 2352 |
| ПРС56.I5-4АтУП | 320 | 0,475 | 0,336 | - | - | - | - | - | - | 326 | 0,447 | 0,3I7 | 320 | 0,438 | 0,3I0 | 550 | 666 |
| ПРС56.I5-6АтУП-(1,2) | 500 | 0,70I | 0,497 | - | - | - | - | - | - | 5II | 0,665 | 0,472 | 500 | 0,650 | 0,46I | 802 | 954 |
| ПРС56.I5-I0АтУП | 874 | I,409 | I,0I8 | - | - | - | - | - | - | 882 | I,I72 | 0,843 | 850 | I,II4 | 0,806 | I292 | I5I4 |
| ПРС56.I5-I6АтУП | I470 | 2,854 | I,632 | - | - | - | - | - | - | I426 | 2,623 | I,648 | I350 | 2,038 | I,402 | I992 | 23I4 |

I. Величина $f_{длит.}$ дана с учетом выгиба.

2. Отношения $f_{длит.}$ за вычетом выгиба к $f$ предельному $[f]$ для всех плит составляет менее 0,85.

Инв.№ подл. | Подпись и дата | Взам.инв.№

4.9. Плиты для установки вентиляционных шахт с дефлекторами, зонтами и крышными вентиляторами имеют в продольных ребрах специальные закладные детали МН4 для креплений к ним балочной клетки для установки сборных железобетонных "стаканов". Примеры решения и установки балочной клетки даны на 0000ТО лист I0,II.

Крепление стакана приведено на 0000ТО лист I2.

## 5. Указания по приемке, транспортированию, хранению и и монтажу плит

5.I. Приемка плит должна производиться в соответствии с требованиями ГОСТ I3015-75, ГОСТ 8829-77 и рабочих чертежей.

5.2. Транспортирование и хранение плит производится в горизонтальном (рабочем) положении.

5.3. Подъем плит следует производить таким образом, чтобы нагрузка от собственной массы плит распределялась равномерно между четырьмя петлями.

5.4. Плиты должны храниться в штабелях, рассортированные по типоразмерам, маркам и партиям.

5.5. При складировании и транспортировке плит прокладки устанавливаются в пределах участков, равных 300 мм от торцов плит. Прокладки между плитами должны устанавливаться строго по вертикали.

5.6. Высота штабеля плит в соответствии со СНиП III-4-80 не должна превышать 2,5 м.

5.7. При транспортировании плит допускается смещение прокладок не более чем на 0,5 м от торцов плит, при этом должна быть соблюдена вертикальность расположения прокладок.

5.8. При перевозке плит автомобильным транспортом следует руководствоваться "Временными указаниями по перевозке унифицированных сборных железобетонных деталей и конструкций промышленного строительства автомобильным транспортом". (Стройиздат, I966г.).

5.9. Перевозку плит железнодорожным транспортом следует производить в соответствии с требованиями "Руководства по перевозке железнодорожным транспортом сборных крупноразмерных железобетонных конструкций промышленного и жилищного строительства" (Стройиздат, I967 г.).

5.I0. Монтаж плит производится в соответствии с требованиями главы СНиП III-I6-80 "Бетонные и железобетонные конструкции сборные."

# Примеры решений плит с отверстиями для пропуска вертикальных коммуникаций

Деталь плана 1

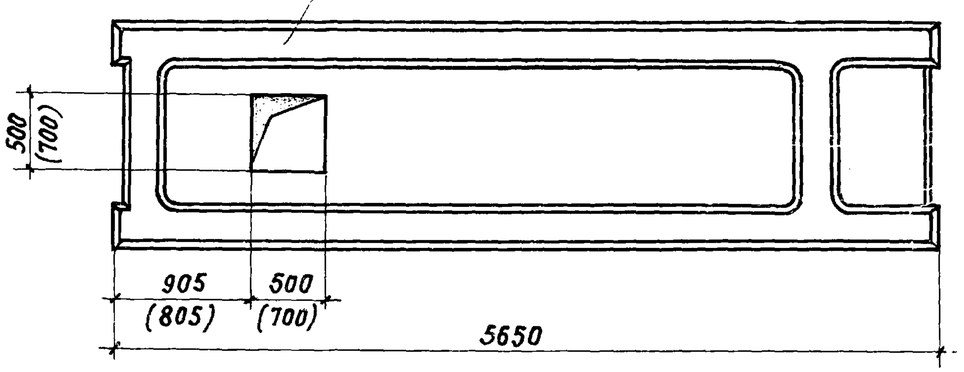


Деталь плана 2

Максимально допустимая зона расположений отверстий

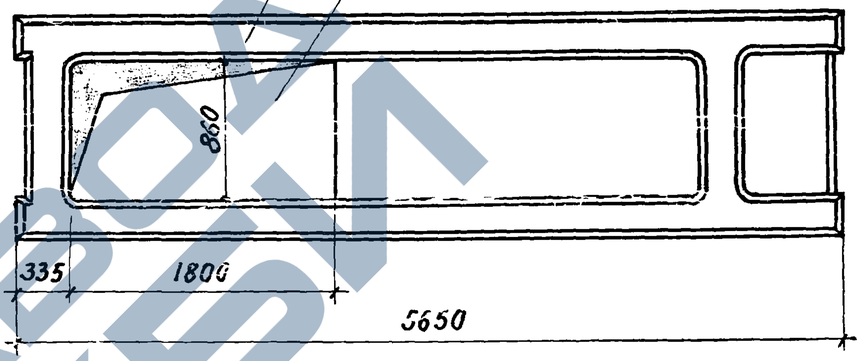


Деталь плана 1

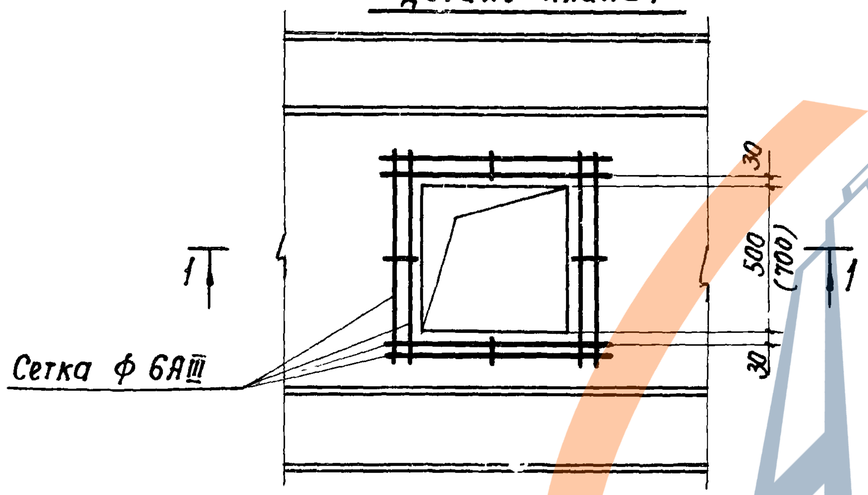


Деталь плана 2

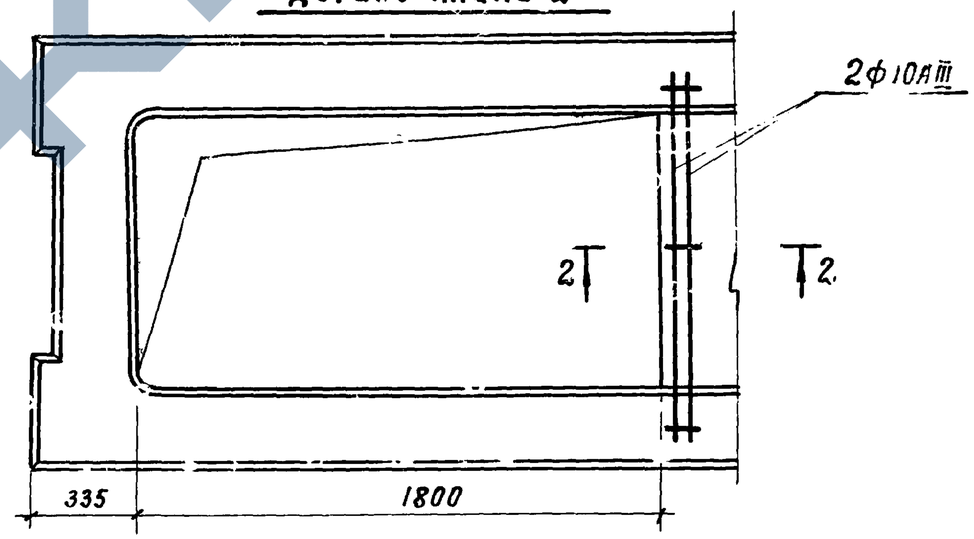


1-1

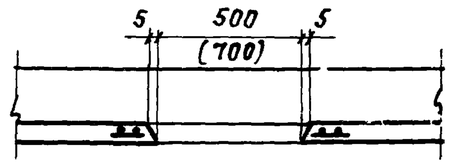


2-2

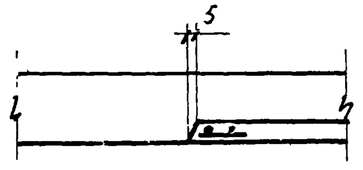


1. Положение и размеры отверстий для пропуска вертикальных коммуникаций определяются в конкретном проекте.
2. В случае необходимости устройства отверстий размером 860 х 1800 мм сетки С4 ÷ С7 вырезаются по месту. По краю отверстия укладываются стержни ф 10AIII.
3. При отверстиях меньших размеров сетки полок плит вырезаются по месту, а по контуру отверстий устанавливаются дополнительные сетки (см. деталь плана 1 на данном листе).

Инв. № подл. | Подпись и дата | Взам. инв. №

# Установка балочной сетки под сборный железобетонный стакан d=400мм на плите покрытия
(Пример решения)

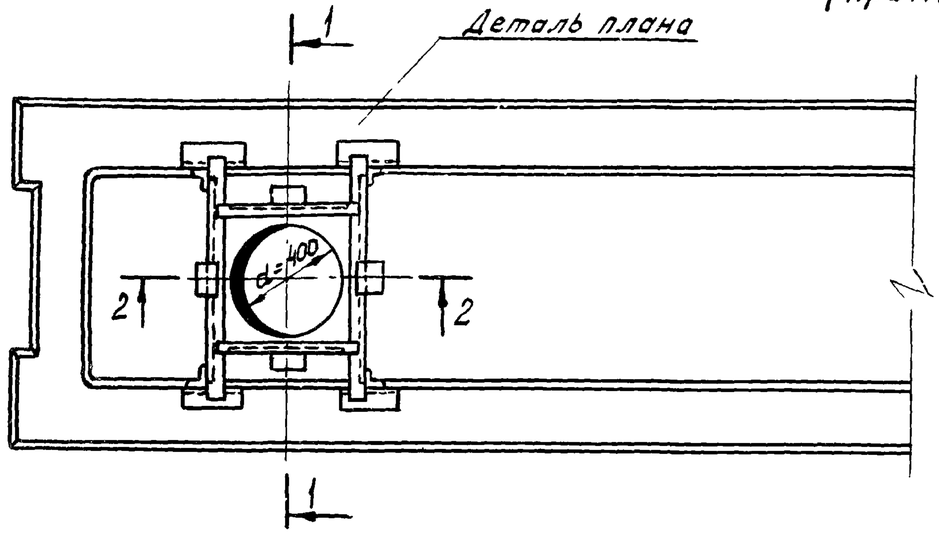


Деталь плана

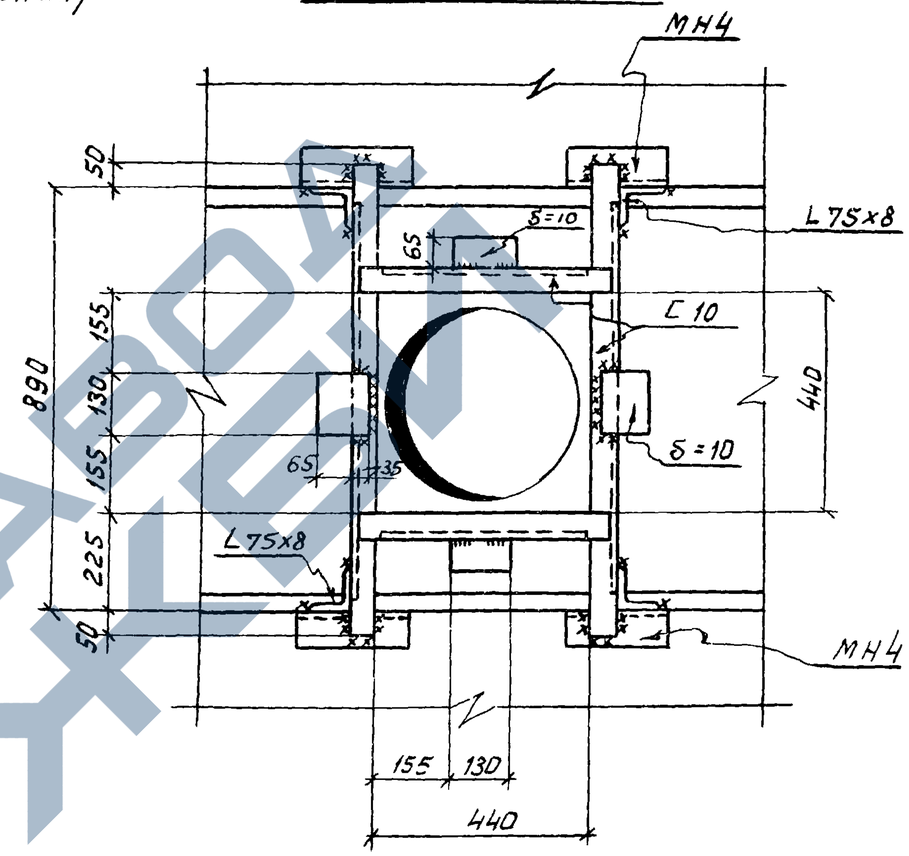


1-1
М = 1:10

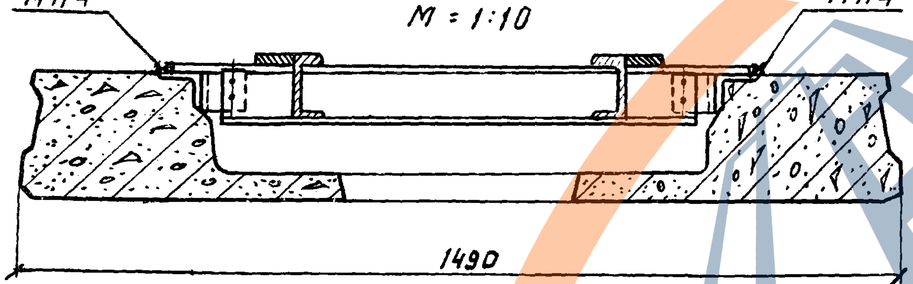


2-2
М = 1:10

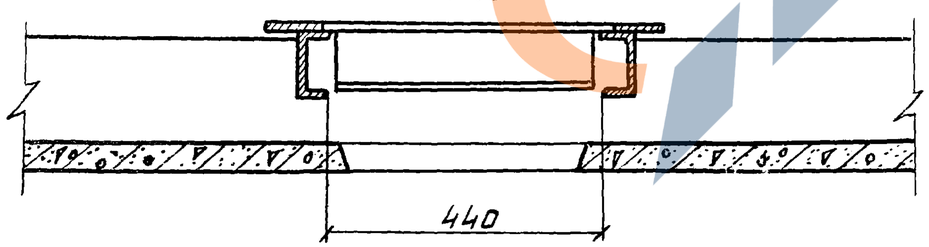


Изготовление балочной клетки производить в соответствии с СН и П II-В.3-72 и СН 393-78.



17833

# Установка балочной клетки под сборный железобетонный стакан d=700мм на плите покрытия (пример решения).

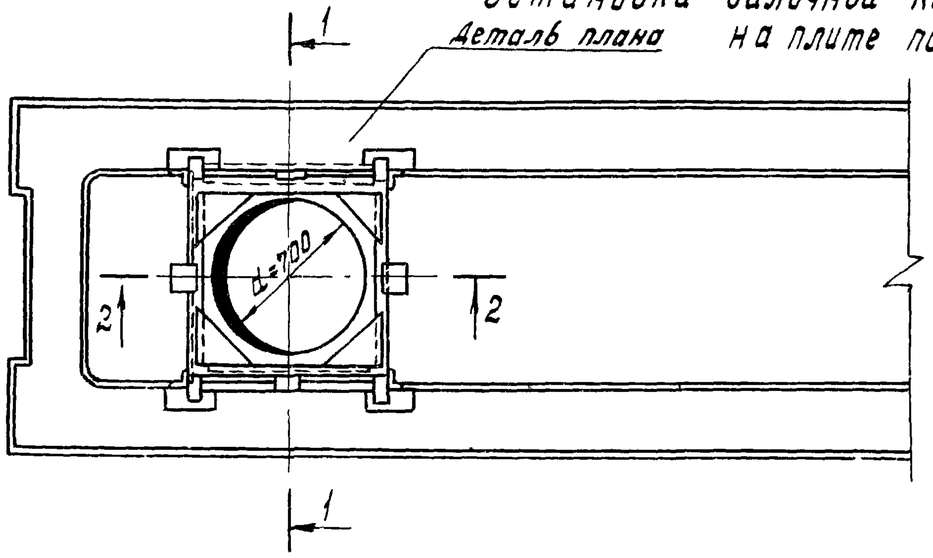


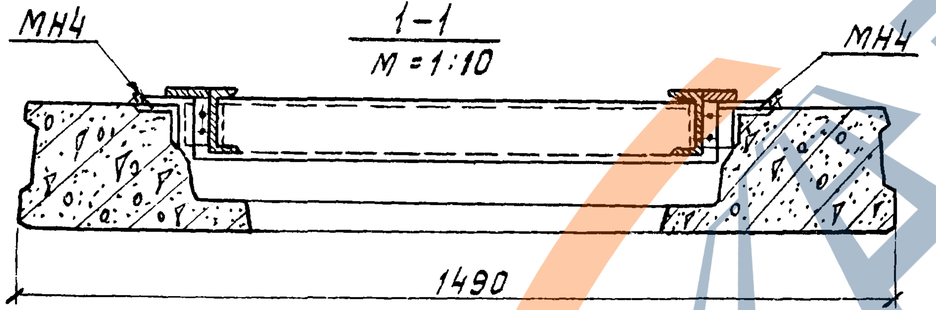


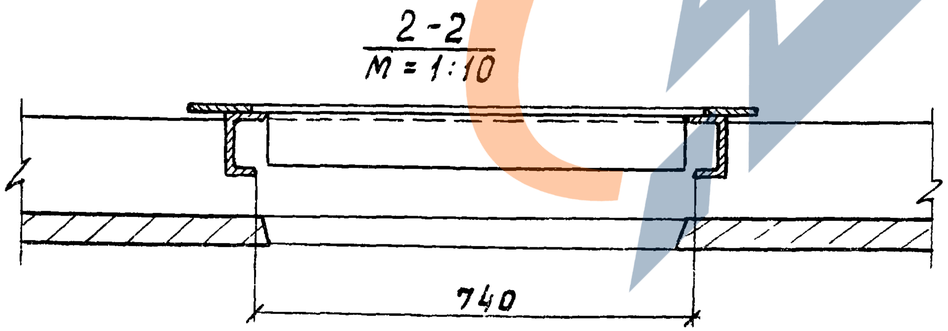


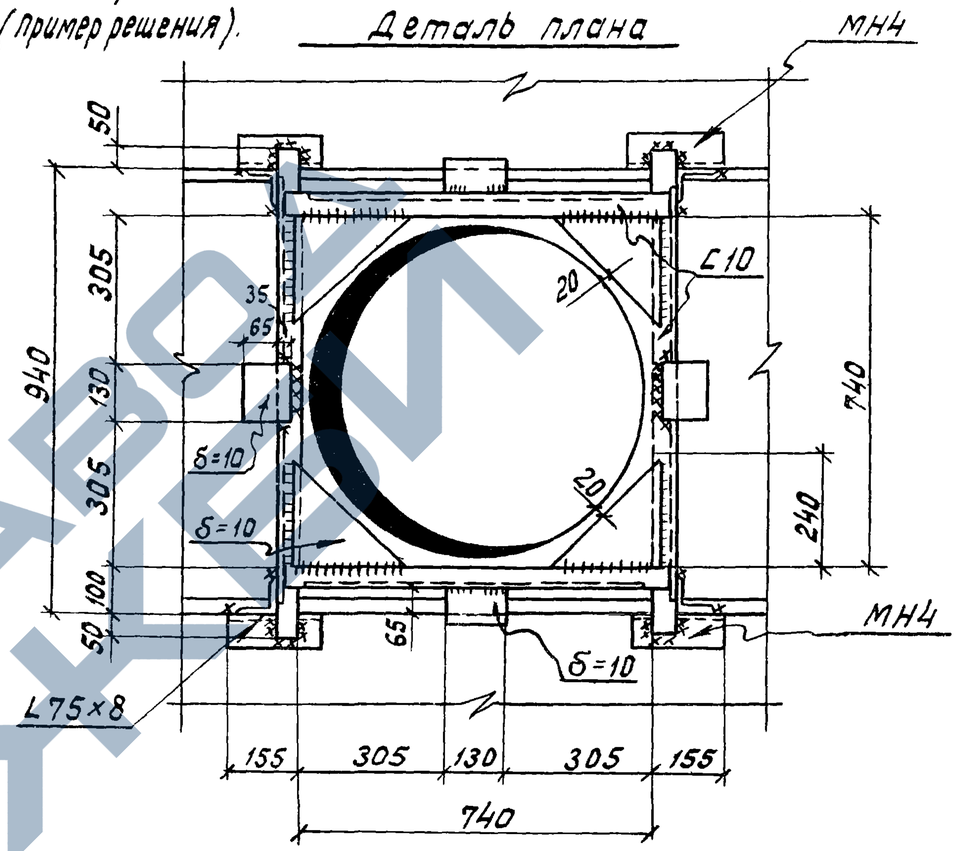


Изготовление балочной клетки производить в соответствии с СН и П II-В.3-72 и СН 393-78.



Инв.№ подл. | Подпись и дата | Взам. инв.№

# Крепление стакана СБ4А-1 к плите покрытия (пример решения)

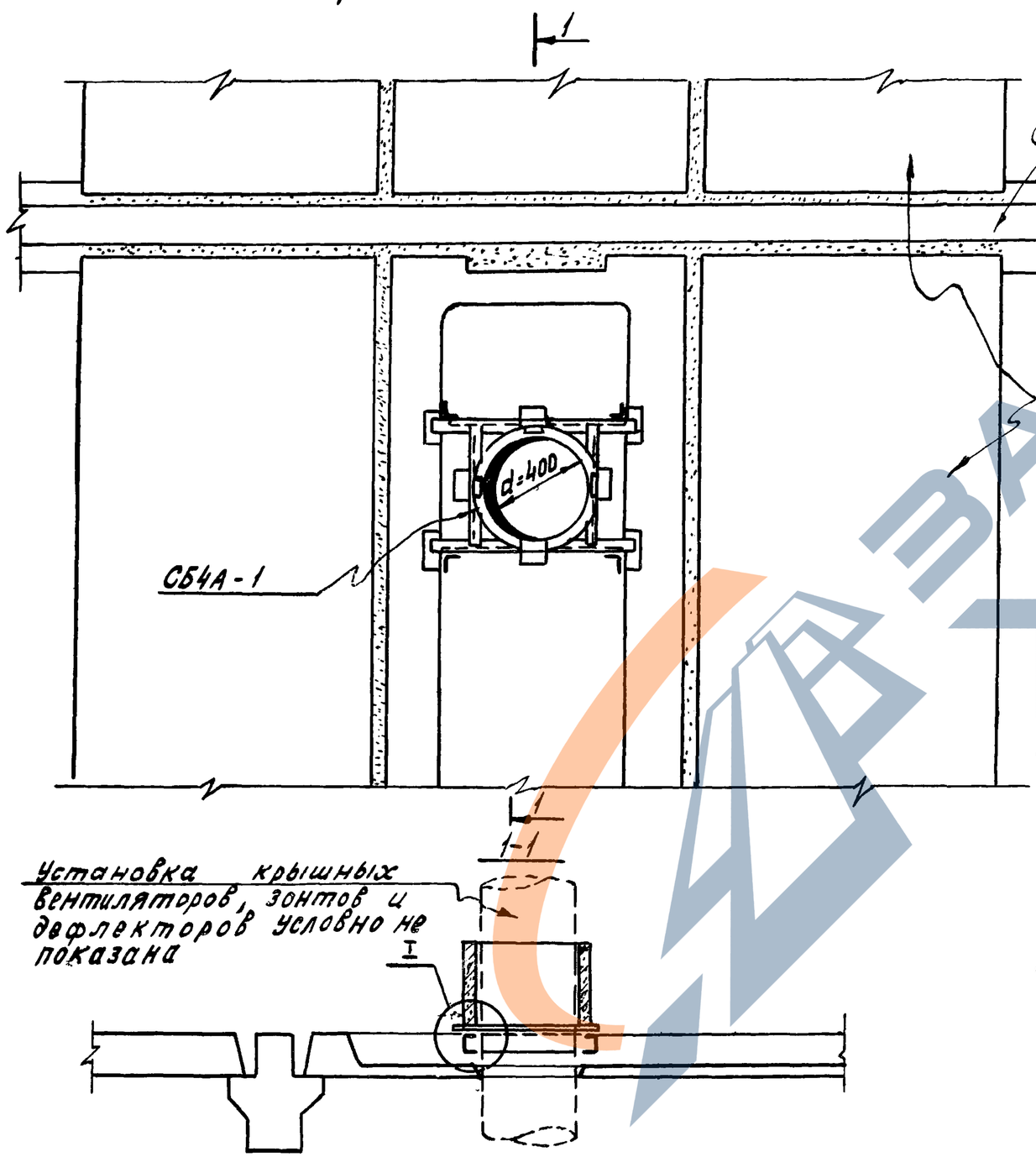


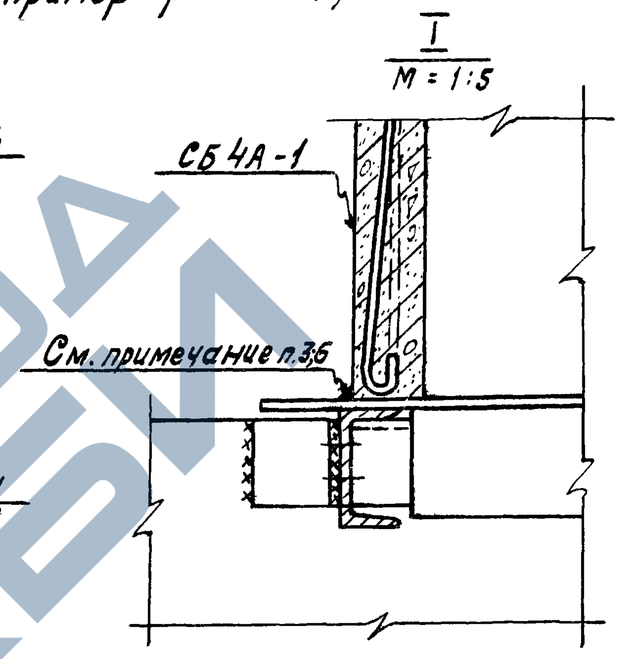


1. Сборный железобетонный стакан, предназначенный для окаймления отверстий в плитах покрытий для пропуска вентшахт с дефлекторами и зонтами, принимается по серии 1.494-24.
2. Пример решения крепления сборного ж.б. стакана к плите покрытия разработан для стакана СБ4А-1; СБ7А-1.
3. Сварку стальной обоймы под стакан и приварку закладных деталей стакана к обойме производить в соответствии с нормами проектирования стальных конструкций СНиП II-В.3-72 и „Инструкции по сварке соединений арматуры и закладных деталей железобетонных конструкций" СН393-78.
4. Болты в стакане предусмотрены для крепления трубы дефлектора
5. Установка центробежных и осевых крышных вентиляторов №4,5,6 производится по серии 1.469-7; установка дефлекторов или зонтов производится по серии 1.494-32.
6. Стальные элементы в местах монтажной сварки покрыть антикоррозионным составом в соответствии с требованиями СНиП II-28-73.

| 1.041-1.В.4.000ТО | Лист 12 |
|---|---|

# Пример установки в плите дополнительных закладных деталей МН5 при решении зданий со связевой схемой каркаса

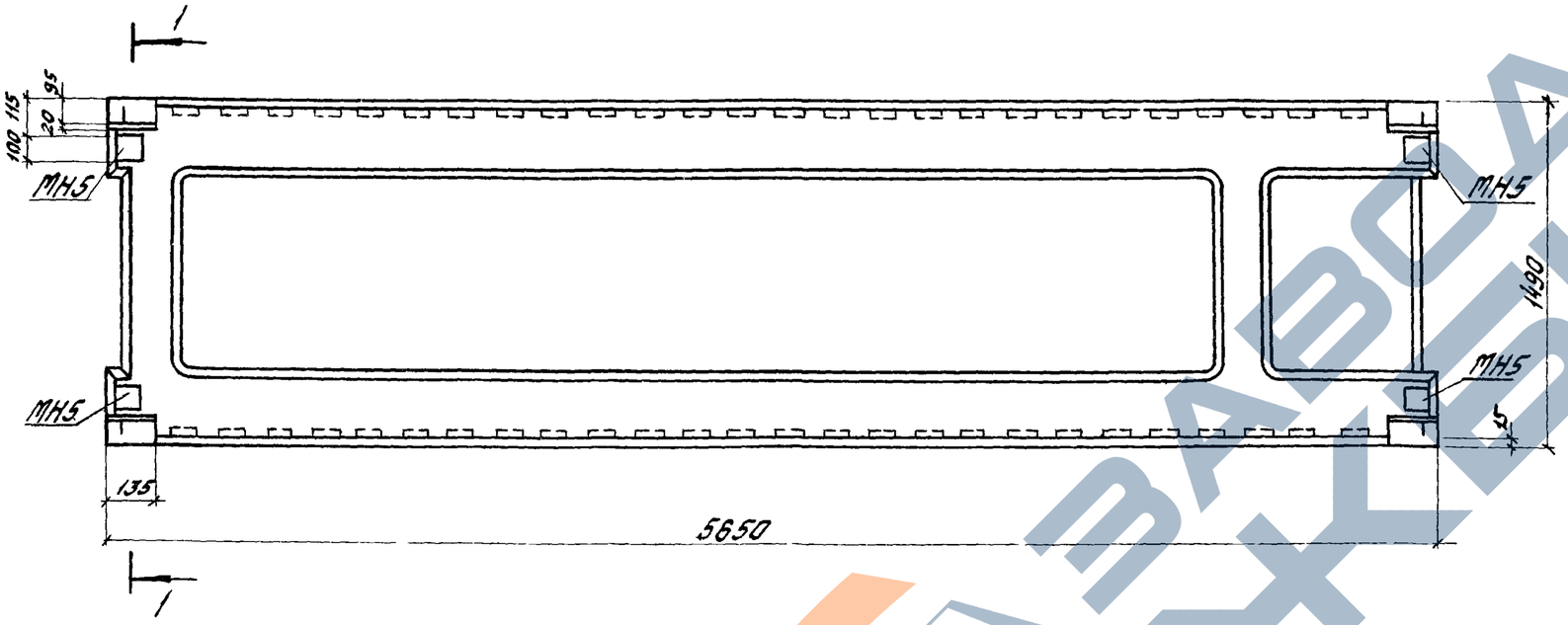


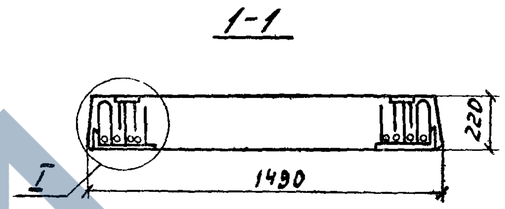


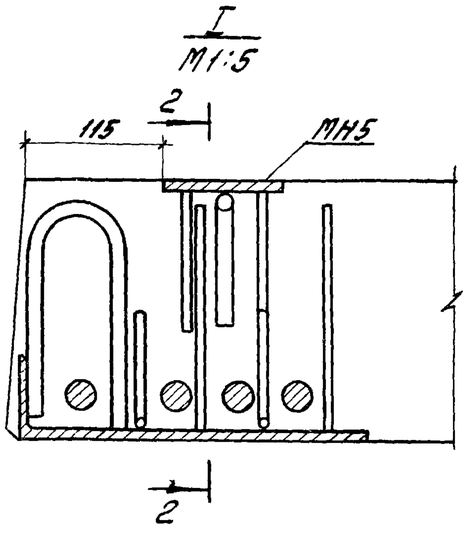


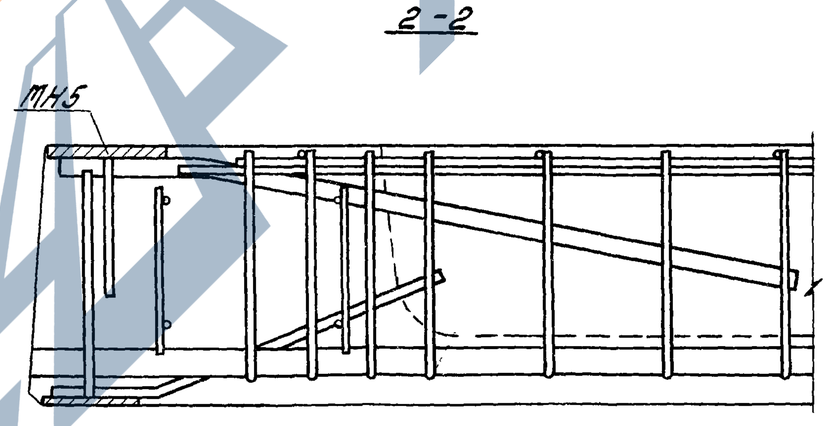


1. Конструкцию плиты см. 1.041-1.8.4. 1000СБ
2. Конструкцию закладной детали МН5 см. 1.041-1.8.4. 1080.

| Инв. № подл. | Подпись и дата | Взам. инв. № |
|---|---|---|
| | | |

1.041-1.8.4. 000ОТО

Лист 13

ЗАВОД ЖБИ

# Номенклатура

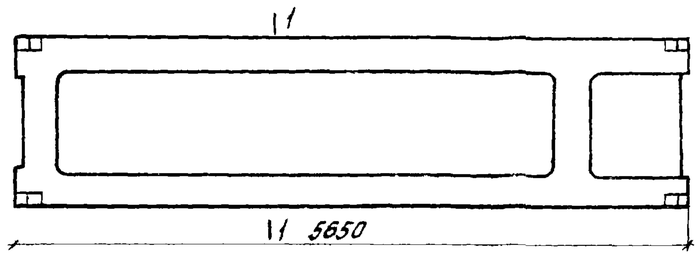


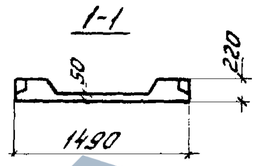


| Марка плиты | Ширина плиты в мм | Марка бетона | Расход материалов | | Масса т |
|---|---|---|---|---|---|
| | | | Бетон м³ | Сталь, кг | |
| 1 | 2 | 3 | 4 | 5 | 6 |
| ПРС56.15-4АIVТ | 1490 | 200 | 1,0 | 49,0 (55,7) | 2,5 |
| ПРС56.15-6АIVТ | | 200 | | 58,3 (65,0) | |
| ПРС56.15-6АIVТ-1 | | 200 | | 68,5 (75,2) | |
| ПРС56.15-6АIVТ-2 | | 200 | | 69,0 (75,7) | |
| ПРС56.15-10АIVТ | | 300 | | 74,7 (81,4) | |
| ПРС56.15-16АIVТ | | 400 | | 110,1 (116,8) | |
| ПРС56.15-4АтVТ | | 300 | | 46,0 (52,7) | |
| ПРС56.15-6АтVТ | | 350 | | 50,5 (57,2) | |
| ПРС56.15-6АтVТ-1 | | 350 | | 60,7 (67,4) | |
| ПРС56.15-6АтVТ-2 | | 350 | | 61,2 (67,9) | |
| ПРС56.15-10АтVТ | | 300 | | 66,9 (73,6) | |
| ПРС56.15-16АтVТ | | 400 | | 94,9 (101,6) | |

| 1 | 2 | 3 | 4 | 5 | 6 |
|---|---|---|---|---|---|
| ПРС56.15-4АIVТ | 1490 | 250 | 1,0 | 46,0 (52,7) | 2,0 |
| ПРС56.15-6АIVТ | | 250 | | 54,1 (60,8) | |
| ПРС56.15-6АIVТ-1 | | 250 | | 64,3 (71,0) | |
| ПРС56.15-6АIVТ-2 | | 250 | | 64,8 (71,5) | |
| ПРС56.15-10АIVТ | | 300 | | 78,5 (85,2) | |
| ПРС56.15-16АIVТ | | 400 | | 121,1 (127,8) | |
| ПРС56.15-4АтVТ | | 350 | | 46,0 (52,7) | |
| ПРС56.15-6АтVТ | | 350 | | 30,5 (57,2) | |
| ПРС56.15-6АтVТ-1 | | 350 | | 60,7 (67,4) | |
| ПРС56.15-6АтVТ-2 | | 350 | | 61,2 (67,9) | |
| ПРС56.15-10АтVТ | | 350 | | 65,9 (72,6) | |
| ПРС56.15-16АтVТ | | 400 | | 102,7 (109,4) | |

В скобках даны расходы в случае применения закладных деталей МН5 (см. пункт 4.8 1.041-1.8.4.0000 ТО)

| №строки | Обозначение | Наименование |
|---|---|---|
| 1 | | Государственные документы |
| 2 | СНиП II-21-75 | Бетонные и железобетонные |
| 3 | | конструкции. |
| 4 | СНиП III-4-79 | Техника безопасности в |
| 5 | | строительстве. |
| 6 | | Руководство по технологии |
| 7 | | изготовления предварительно |
| 8 | | напряженных железобетонных |
| 9 | | конструкций. |
| 10 | СН319-65 | Инструкция по монтажу |
| 11 | | сборных железобетонных |
| 12 | | конструкций промышленных |
| 13 | | зданий и сооружений |
| 14 | СН393-78 | Инструкция по сварке соеди- |
| 15 | | нений арматуры и закладных |
| 16 | | деталей железобетонных |
| 17 | | конструкций. |
| 18 | СН313-65* | Инструкция по технологии |
| 19 | | изготовления и установки стальных |
| 20 | | закладных деталей в сборных |
| 21 | | железобетонных и бетонных изделиях. |

Инв. № подл. | Подпись и дата | Взам. инв. №

| | | | |
|---|---|---|---|
| Ст. инж. | Бочарова | | |
| Гл. инж. пр. | Валенкова | | |
| Нач. отд. №2 | Кодыш | | |

1.041-1.В.4.0000ВД

Ведомость ссылочных документов

| Стадия | Лист | Листов |
|---|---|---|
| Р | | 1 |

ЦНИИПромзданий
г. Москва

ЗАВОД ЖБИ

# Выборка стали на одну плиту (масса в кг)

| Марка плиты | Напрягаемая арматура | | | | | | | | | | | Арматурные изделия | | | | | | | | Закладные изделия | | | | | | | | | | Всего при напрягаемой арматуре из стали классов | |
|---|---|---|---|---|---|---|---|---|---|---|---|---|---|---|---|---|---|---|---|---|---|---|---|---|---|---|---|---|---|---|
| | Сталь ГОСТ 5781-81 Класса $A\,IV$ | | | | | | Сталь 10884-81 Класса $Ат\,V$ | | | | | ГОСТ 5781-81 Класса $A\,III$ | | | ГОСТ 6727-80 Класса $Вр\,I$ | | | | Итого | ГОСТ 380-71* Класса С38/23 | | | ГОСТ 5781-81 Класса $A\,III$ | | | | Класса $A\,I$ | | Итого | $A\,IV$ | $Ат\,V$ |
| | ф, мм | | | | | Итого | ф, мм | | | | Итого | ф, мм | | Итого | ф, мм | | | Итого | | Профиль | | Итого | ф, мм | | | Итого | ф, мм | Итого | | | |
| | 10 | 12 | 14 | 16 | 18 | | 10 | 12 | 16 | 18 | | 6 | 8 | | 3 | 4 | 5 | | | ∠110×70×8 | 5=8 | | 8 | 10 | 14 | | 12 | | | |
| ПРС56.15-4Т | 7,0 | 10,0 | | | | 17,0 | 14,0 | | | | 14,0 | | 4,1 | 4,1 | 5,5 | 10,8 | 0,7 | 17,0 | 21,1 | 3,5 | 3,6 (6,1) | 7,1 (9,6) | 0,6 (1,1) | 1,7 | (3,7) | 2,3 (6,5) | 1,5 | 1,5 | 10,9 (17,6) | 49,0 (55,7) | 46,0 (52,7) |
| ПРС56.15-6Т | 7,0 | | | 17,8 | | 24,8 | 7,0 | 10,0 | | | 17,0 | | 4,1 | 4,1 | 3,5 | 14,3 | 0,7 | 18,5 | 22,6 | 3,5 | 3,6 (6,1) | 7,1 (9,6) | 0,6 (1,1) | 1,7 | (3,7) | 2,3 (7,1) | 1,5 | 1,5 | 10,9 (17,6) | 58,3 (65,0) | 50,5 (57,2) |
| ПРС56.15-6Т-1 | 7,0 | | | 17,8 | | 24,8 | 7,0 | 10,0 | | | 17,0 | 1,3 | 4,1 | 5,4 | 3,5 | 14,3 | 0,7 | 18,5 | 23,9 | 10,1 | 3,6 (6,1) | 13,7 (16,2) | 0,6 (1,1) | 4,0 | (3,7) | 4,6 (8,8) | 1,5 | 1,5 | 19,8 (26,5) | 68,5 (75,2) | 60,7 (67,4) |
| ПРС56.15-6Т-2 | 7,0 | | | 17,8 | | 24,8 | 7,0 | 10,0 | | | 17,0 | 1,8 | 4,1 | 5,9 | 3,5 | 14,3 | 0,7 | 18,5 | 24,4 | 10,1 | 3,6 (6,1) | 13,7 (16,2) | 0,6 (1,1) | 4,0 | (3,7) | 4,6 (8,8) | 1,5 | 1,5 | 19,8 (26,5) | 69,0 (75,7) | 61,2 (67,9) |
| ПРС56.15-10Т | 21,0 | | | 17,8 | | 38,8 | 21,0 | 10,0 | | | 31,0 | | 4,1 | 4,1 | 3,5 | 10,8 | 6,2 | 20,5 | 24,6 | 3,5 | 3,6 (6,1) | 7,1 (9,6) | (0,5) | 2,7 | (3,7) | 3,3 (6,9) | 1,5 | 1,5 | 11,3 (18,0) | 74,7 (81,4) | 66,9 (73,6) |
| ПРС56.15-16Т | | | | | 67,8 | 67,8 | 30,0 | | | 22,6 | 52,6 | | 4,1 | 4,1 | | 14,4 | 12,2 | 26,6 | 30,7 | 3,5 | 3,6 (6,1) | 7,1 (9,6) | 1,3 (1,8) | 1,7 | (3,7) | 3,0 (7,2) | 1,5 | 1,5 | 11,6 (18,3) | 110,1 (116,8) | 94,9 (101,6) |
| ПРС56.15-4П | 14,0 | | | | | 14,0 | 14,0 | | | | 14,0 | | 4,1 | 4,1 | 5,5 | 10,8 | 0,7 | 17,0 | 21,1 | 3,5 | 3,6 (6,1) | 7,1 (9,6) | 0,6 (1,1) | 1,7 | (3,7) | 2,3 (6,5) | 1,5 | 1,5 | 10,9 (17,6) | 46,0 (52,7) | 46,0 (52,7) |
| ПРС56.15-6П | 7,0 | | 13,6 | | | 20,6 | 7,0 | 10,0 | | | 17,0 | | 4,1 | 4,1 | 3,5 | 14,3 | 0,7 | 18,5 | 22,6 | 3,5 | 3,6 (6,1) | 7,1 (9,6) | 0,6 (1,1) | 1,7 | (3,7) | 2,3 (7,1) | 1,5 | 1,5 | 10,9 (17,6) | 54,1 (60,8) | 50,5 (57,2) |
| ПРС56.15-6П-1 | 7,0 | | 13,6 | | | 20,6 | 7,0 | 10,0 | | | 17,0 | 1,3 | 4,1 | 5,4 | 3,5 | 14,3 | 0,7 | 18,5 | 23,9 | 10,1 | 3,6 (6,1) | 13,7 (16,2) | 0,6 (1,1) | 4,0 | (3,7) | 4,6 (8,8) | 1,5 | 1,5 | 19,8 (26,5) | 64,3 (71,0) | 60,7 (67,4) |
| ПРС56.15-6П-2 | 7,0 | | 13,6 | | | 20,6 | 7,0 | 10,0 | | | 17,0 | 1,8 | 4,1 | 5,9 | 3,5 | 14,3 | 0,7 | 18,5 | 24,4 | 10,1 | 3,6 (6,1) | 13,7 (16,2) | 0,6 (1,1) | 4,0 | (3,7) | 4,6 (8,8) | 1,5 | 1,5 | 19,8 (26,5) | 64,8 (71,5) | 61,2 (67,9) |
| ПРС56.15-10П | | 20,0 | | | 22,6 | 42,6 | | 30,0 | | | 30,0 | | 4,1 | 4,1 | 3,5 | 10,8 | 6,2 | 20,5 | 24,6 | 3,5 | 3,6 (6,1) | 7,7 (9,6) | (0,5) | 2,7 | (3,7) | 3,3 (6,9) | 1,5 | 1,5 | 11,3 (18,0) | 78,5 (85,2) | 65,9 (72,6) |
| ПРС56.15-16П | | | | 35,6 | 43,2 | 78,8 | 7,0 | | 53,4 | | 60,4 | | 4,1 | 4,1 | | 14,4 | 12,2 | 26,6 | 30,7 | 3,5 | 3,6 (6,1) | 7,1 (9,6) | 1,3 (1,8) | 1,7 | (3,7) | 3,0 (7,2) | 1,5 | 1,5 | 11,6 (18,3) | 121,1 (127,8) | 102,7 (109,4) |

В скобках даны расходы в случае применения закладных деталей МН5 (см. п. 4.8 1.041-1.6.4.0000ТО)

| | | |
|---|---|---|
| Проверил | Бочарова | |
| Ст. инж. | Баранова | |
| Гл. инж. пр. | Валенкова | |
| Нач. отд. 2 | Кодыш | |

1.041-1.6.4. 0000ВСТ

Выборка стали на одну плиту

| Стадия | Лист | Листов |
|---|---|---|
| Р | 1 | 1 |

ЦНИИПРОМЗДАНИЙ г. Москва

Инв. № подл. | Подпись и дата | Взам. инв. №

| Формат | Зона | Поз. | Обозначение | Наименование | Кол. на исполн. 1.041-1.В.Ч.1000 — | 01 | 02 | 03 | 04 | 05 | 06 | 07 | 08 | 09 | 10 | 11 | 12 | 13 | 14 | 15 | 16 | 17 | 18 | | | Примечание |
|---|---|---|---|---|---|---|---|---|---|---|---|---|---|---|---|---|---|---|---|---|---|---|---|---|---|---|
| | | | | **Документация** | | | | | | | | | | | | | | | | | | | | | | |
| 12 | | | 1.041-1.В.Ч. 1000 СБ | Сборочный чертеж | X | X | X | X | X | X | X | X | X | X | X | X | X | X | X | X | X | X | X | X | | | |
| 11 | | | 1.041-1.В.Ч. 0000 ТО | Техническое описание | X | X | X | X | X | X | X | X | X | X | X | X | X | X | X | X | X | X | X | X | | | |
| 11 | | | 1.041-1.В.Ч. 0000 ВД | Ведомость ссылочных док | X | X | X | X | X | X | X | X | X | X | X | X | X | X | X | X | X | X | X | X | | | |
| 12 | | | 1.041-1.В.Ч. 0000 ВСТ | Выборка стали | X | X | X | X | X | X | X | X | X | X | X | X | X | X | X | X | X | X | X | X | | | |
| | | | | **Сборочные единицы** | | | | | | | | | | | | | | | | | | | | | | |
| 11 | | 1 | 1.041-1.В.Ч. 1010 | Каркас плоский КР1 | 4 | 4 | 4 | 4 | 4 | 4 | 4 | 4 | 4 | 4 | 4 | 4 | 4 | 4 | 4 | 4 | 4 | 4 | 4 | | | |
| 11 | | 2 | 1.041-1.В.Ч. 1020 | Сетка арматурная С1 | 2 | 2 | 2 | 2 | 2 | 2 | 2 | 2 | 2 | 2 | 2 | 2 | 2 | 2 | 2 | 2 | 2 | 2 | 2 | | | |
| 11 | | 3 | 1.041-1.В.Ч. 1030 | Сетка арматурная С2 | 2 | 2 | 2 | 2 | 2 | | 2 | 2 | 2 | 2 | 2 | | 2 | 2 | 2 | 2 | 2 | | 2 | | | |
| | | | -01 | Сетка арматурная С3 | | | | | | 2 | | | | | | 2 | | | | | | 2 | | | | |
| 11 | | 4 | 1.041-1.В.Ч. 1040 | Сетка арматурная С4 | 3 | | | | | | 3 | | | | | | 3 | | | | | | 3 | | | |
| | | | -01 | Сетка арматурная С5 | | 3 | 3 | 3 | | | | 3 | 3 | 3 | | | | 3 | 3 | 3 | | | | | | |
| | | | -02 | Сетка арматурная С6 | | | | | 3 | | | | | | 3 | | | | | | 3 | | | | | |
| | | | -03 | Сетка арматурная С7 | | | | | | 3 | | | | | | 3 | | | | | | 3 | | | | |
| 11 | | 5 | 1.041-1.В.Ч. 1050 | Сетка арматурная С8 | | | 1 | | | | | | 1 | | | | | | 1 | | | | | | | |
| | | | -01 | Сетка арматурная С9 | | | | 1 | | | | | | 1 | | | | | | 1 | | | | | | |
| 11 | | 6 | 1.041-1.В.Ч. 1060 | Изделие закладное МН1т | 2 | 2 | 2 | 2 | | | 2 | 2 | 2 | 2 | | | 2 | 2 | 2 | 2 | | | 2 | | | |
| | | | -02 | Изделие закладное МН2т | | | | | 2 | | | | | | 2 | | | | | | 2 | | | | | |
| | | | -04 | Изделие закладное МН3т | | | | | | 2 | | | | | | 2 | | | | | | 2 | | | | |
| 11 | | 7 | 1.041-1.В.Ч. 1060-01 | Изделие закладное МН1М | 2 | 2 | 2 | 2 | | | 2 | 2 | 2 | 2 | | | 2 | 2 | 2 | 2 | | | 2 | | | |
| | | | -03 | Изделие закладное МН2Н | | | | | 2 | | | | | | 2 | | | | | | 2 | | | | | |

| Марка |
|---|
| ПРС56.15-4АIIIт |
| ПРС56.15-6АIIIт |
| ПРС56.15-6АIIIТ-1 |
| ПРС56.15-6АIIIТ-2 |
| ПРС56.15-10АIIIТ |
| ПРС56.15-16АIIIТ |
| ПРС56.15-4АтIIIТ |
| ПРС56.15-6АтIIIТ |
| ПРС56.15-6АтIIIТ-1 |
| ПРС56.15-6АтIIIТ-2 |
| ПРС56.15-10АтIIIТ |
| ПРС56.15-16АтIIIТ |
| ПРС56.15-4АIIIП |
| ПРС56.15-6АIIIП |
| ПРС56.15-6АIIIП-1 |
| ПРС56.15-6АIIIП-2 |
| ПРС56.15-10АIIIП |
| ПРС56.15-16АIIIП |
| ПРС56.15-4АтIIIП |

Исполнения 19 ÷ 23 см. листы 4 и 5.

Взам. инв.№ | Подпись и дата | Инв.№ подл.

| | | | |
|---|---|---|---|
| Проверил | Бочарова | | |
| Ст. инж. | Баранова | | |
| Гл. инж. пр. | Валенкова | | |
| Нач. отд. К-2 | Кадыш | | |

1.041-1.В.Ч. 1000

Плита ребристая связевая 1490 × 5650 мм

| Стадия | Лист | Листов |
|---|---|---|
| Р | 1 | 5 |

ЦНИИПРОМЗДАНИЙ г. Москва

| Формат | Зона | Поз. | Обозначение | Наименование | Кол. на исполн. 1.041-1.В.4.1000- — | 01 | 02 | 03 | 04 | 05 | 06 | 07 | 08 | 09 | 10 | 11 | 12 | 13 | 14 | 15 | 16 | 17 | 18 | | | Примечание |
|---|---|---|---|---|---|---|---|---|---|---|---|---|---|---|---|---|---|---|---|---|---|---|---|---|---|---|
| 11 | | 7 | 1.041-1.В.4.1060-05 | Изделие закладное МН3Н | | | | | | 2 | | | | | | 2 | | | | | | 2 | | | | |
| 11 | | 8 | 1.041-1.В.4.1070 | Изделие закладное МН4 | | | 4 | 4 | | | | | 4 | 4 | | | | | 4 | 4 | | | | | | |
| | | | | | | | | | | | | | | | | | | | | | | | | | | |
| | | | | | | | | | | | | | | | | | | | | | | | | | | |
| | | | | Детали | | | | | | | | | | | | | | | | | | | | | | |
| 11 | | 9 | 1.041-1.В.4.1001-04 | Стержень напрягаемый Стн5 | 2 | 2 | 2 | 2 | 2 | | | | | | | | 2 | 2 | 2 | 2 | | | | | | |
| | | | -00 | Стержень напрягаемый Стн1 | | | | | | 2 | | | | | | | | | | | | | | | | |
| | | | -09 | Стержень напрягаемый Стн10 | | | | | | | 2 | 2 | 2 | 2 | 2 | | | | | | | | 2 | | | |
| | | | -08 | Стержень напрягаемый Стн9 | | | | | | | | | | | | 2 | | | | | | | | | | |
| | | | -03 | Стержень напрягаемый Стн4 | | | | | | | | | | | | | | | | | 2 | | | | | |
| | | | -01 | Стержень напрягаемый Стн2 | | | | | | | | | | | | | | | | | | 2 | | | | |
| 11 | | 10 | 1.041-1.В.4.1001-04 | Стержень напрягаемый Стн5 | | | | | 2 | | | | | | | | | | | | | | | | | |
| | | | -09 | Стержень напрягаемый Стн10 | | | | | | | | | | | 2 | | | | | | | | | | | |
| | | | -08 | Стержень напрягаемый Стн9 | | | | | | | | | | | | 2 | | | | | | | | | | |
| | | | -03 | Стержень напрягаемый Стн4 | | | | | | | | | | | | | | | | | 2 | | | | | |
| | | | -00 | Стержень напрягаемый Стн1 | | | | | | | | | | | | | | | | | | 2 | | | | |
| 11 | | 11 | 1.041-1.В.4.1001-01 | Стержень напрягаемый Стн2 | | | | | 2 | | | | | | | | | | | | | 2 | | | | |
| | | | -00 | Стержень напрягаемый Стн1 | | | | | | 2 | | | | | | | | | | | | | | | | |
| | | | -08 | Стержень напрягаемый Стн9 | | | | | | | | | | | 2 | | | | | | | | | | | |
| | | | -05 | Стержень напрягаемый Стн6 | | | | | | | | | | | | 2 | | | | | | | | | | |
| 11 | | 12 | 1.041-1.В.4.1001 -03 | Стержень напрягаемый Стн4 | 2 | | | | | | | | | | | | | | | | | | | | | |
| | | | -01 | Стержень напрягаемый Стн2 | | 2 | 2 | 2 | | | | | | | | | | | | | | | | | | |
| | | | -04 | Стержень напрягаемый Стн5 | | | | | 2 | | | | | | | | 2 | | | | | | | | | |
| | | | -00 | Стержень напрягаемый Стн1 | | | | | | 2 | | | | | | | | | | | 2 | 2 | | | | |
| | | | -09 | Стержень напрягаемый Стн10 | | | | | | | 2 | | | | 2 | | | | | | | | 2 | | | |
| | | | -08 | Стержень напрягаемый Стн9 | | | | | | | | 2 | 2 | 2 | | 2 | | | | | | | | | | |
| | | | -02 | Стержень напрягаемый Стн3 | | | | | | | | | | | | | | 2 | 2 | 2 | | | | | | |
| | | | | | | | | | | | | | | | | | | | | | | | | | | |
| | | | | | | | | | | | | | | | | | | | | | | | | | | |

https://zavodjbi.com/

1.041-1.В.4.1000-

| Формат | Зона | Поз. | Обозначение | Наименование | Кол. на исполн. – | 01 | 02 | 03 | 04 | 05 | 06 | 07 | 08 | 09 | 10 | 11 | 12 | 13 | 14 | 15 | 16 | 17 | 18 | | | Примечание |
|---|---|---|---|---|---|---|---|---|---|---|---|---|---|---|---|---|---|---|---|---|---|---|---|---|---|---|
| | | | | Материал | | | | | | | | | | | | | | | | | | | | | | |
| | | | | Бетон (γ=2500кг/м³) | | | | | | | | | | | | | | | | | | | | | | |
| | | | | ГОСТ 7473-76 | | | | | | | | | | | | | | | | | | | | | | |
| | | | | Марки 300 | 1.0 | | | | | | | | | | | | | | | | | | | | | м³ |
| | | | | Марки 350 | | 1.0 | 1.0 | 1.0 | | | 1.0 | 1.0 | 1.0 | 1.0 | | | | | | | | | | | | м³ |
| | | | | Марки 400 | | | | | 1.0 | | | | | | 1.0 | | | | | | | | | | | м³ |
| | | | | Марки 450 | | | | | | 1.0 | | | | | | 1.0 | | | | | | | | | | м³ |
| | | | | Бетон (γ=2000кг/м³) | | | | | | | | | | | | | | | | | | | | | | |
| | | | | ГОСТ 7473-76 | | | | | | | | | | | | | | | | | | | | | | |
| | | | | Марки 300 | | | | | | | | | | | | | 1.0 | 1.0 | 1.0 | 1.0 | | | | | | м³ |
| | | | | Марки 350 | | | | | | | | | | | | | | | | | 1.0 | | 1.0 | | | м³ |
| | | | | Марки 400 | | | | | | | | | | | | | | | | | | 1.0 | | | | м³ |

Инв. № подл. | Подпись и дата | Взам. инв. №



https://zavodjbi.com/

https://zavodjbi.com/



| Формат | Зона | Поз. | Обозначение | Наименование | Кол. на исполн. 19 | 20 | 21 | 22 | 23 | Примечание |
|---|---|---|---|---|---|---|---|---|---|---|
| | | | | **Документация** | | | | | | |
| 12 | | | 1.041-1.8.4. 1000 СБ | Сборочный чертеж | | | | | | |
| 11 | | | 1.041-1.8.4. 0000ТО | Техническое описание | | | | | | |
| 11 | | | 1.041-1.8.4. 0000ВД | Ведомость ссылочных докум. | | | | | | |
| 12 | | | 1.041-1.8.4. 0000ВСТ | Выборка стали | | | | | | |
| | | | | **Сборочные единицы** | | | | | | |
| 11 | | 1 | 1.041-1.8.4. 1010 | Каркас плоский КР1 | 4 | 4 | 4 | 4 | 4 | |
| 11 | | 2 | 1.041-1.8.4. 1020 | Сетка арматурная С1 | 2 | 2 | 2 | 2 | 2 | |
| 11 | | 3 | 1.041-1.8.4. 1030 | Сетка арматурная С2 | 2 | 2 | 2 | 2 | | |
| | | | -01 | Сетка арматурная С3 | | | | | 2 | |
| 11 | | 4 | 1.041-1.8.4. 1040-01 | Сетка арматурная С5 | 3 | 3 | 3 | | | |
| | | | -02 | Сетка арматурная С6 | | | | 3 | | |
| | | | -03 | Сетка арматурная С7 | | | | | 3 | |
| 11 | | 5 | 1.041-1.8.4. 1050 | Сетка арматурная С8 | | 1 | | | | |
| | | | -01 | Сетка арматурная С9 | | | 1 | | | |
| 11 | | 6 | 1.041-1.8.4. 1060 | Изделие закладное МН1т | 2 | 2 | 2 | | | |
| | | | -02 | Изделие закладное МН2т | | | | 2 | | |
| | | | -04 | Изделие закладное МН3т | | | | | 2 | |
| 11 | | 7 | 1.041-1.8.4 1060-01 | Изделие закладное МН1н | 2 | 2 | 2 | | | |
| | | | -03 | Изделие закладное МН2н | | | | 2 | | |
| | | | -05 | Изделие закладное МН3н | | | | | 2 | |
| 11 | | 8 | 1.041-1.8.4. 1070 | Изделие закладное МН4 | | 4 | 4 | | | |

| Марка | ПРС58.15-8АтIIП | ПРС56.15-8АтIIП-1 | ПРС58.15-8АтIIП2 | ПРС56.15-10АтIIП | ПРС56.15-16АтIIП |
|---|---|---|---|---|---|



https://zavodjbi.com/

| Формат | Зона | Поз. | Обозначение | Наименование | Кол. на исполн. 19 | 20 | 21 | 22 | 22 | Примечание |
|---|---|---|---|---|---|---|---|---|---|---|
| | | | | **Детали** | | | | | | |
| 11 | | 9 | 1.041-1.В.4.1001 -09 | Стержень напрягаемый Стн10 | 2 | 2 | 2 | | | |
| | | | -08 | Стержень напрягаемый Стн9 | | | | 2 | | |
| | | | -06 | Стержень напрягаемый Стн7 | | | | | 2 | |
| 11 | | 10 | 1.041-1.В.4.1001 -09 | Стержень напрягаемый Стн10 | | | | | 2 | |
| 11 | | 11 | 1.041-1.В.4.1001 -08 | Стержень напрягаемый Стн9 | | | | 2 | | |
| | | | -06 | Стержень напрягаемый Стн7 | | | | | 2 | |
| 11 | | 12 | 1.041-1.В.4.1001 -08 | Стержень напрягаемый Стн9 | 2 | 2 | 2 | 2 | | |
| | | | -06 | Стержень напрягаемый Стн7 | | | | | 2 | |
| | | | | | | | | | | |
| | | | | **Материал** | | | | | | |
| | | | | Бетон ($\gamma$=2000 кг/м³) | | | | | | |
| | | | | ГОСТ 7473-76 | | | | | | |
| | | | | Марки 350 | 1.0 | 1.0 | 1.0 | 1.0 | | м³ |
| | | | | Марки 400 | | | | | 1.0 | м³ |

Инв. № подл. | Подпись и дата | Взам. инв. №



17833 24

Рис.1

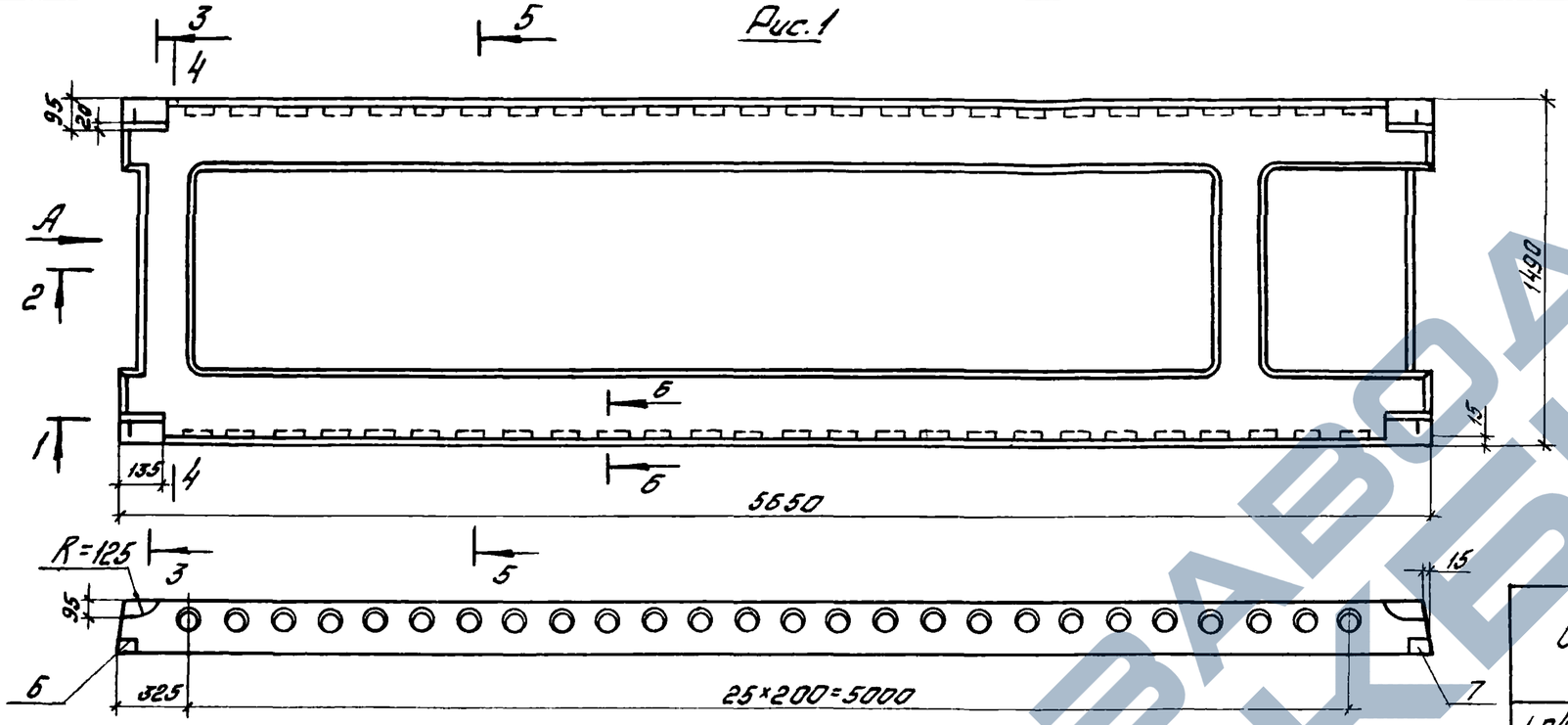


Рис.2

остальное см рис 1

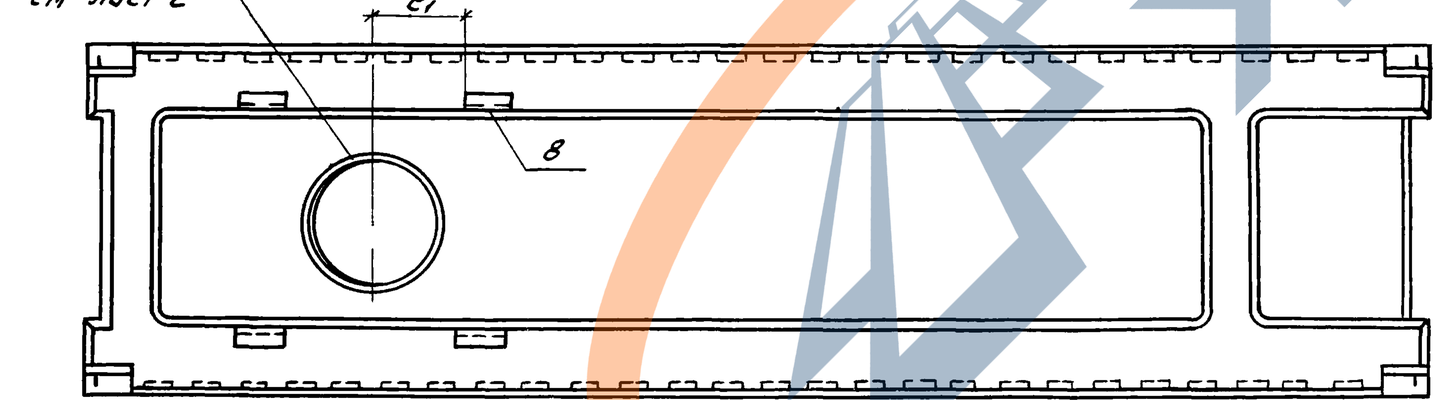


Вид А

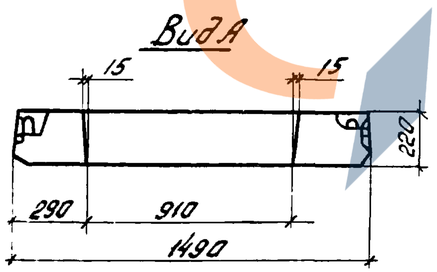


6-6
М1:5

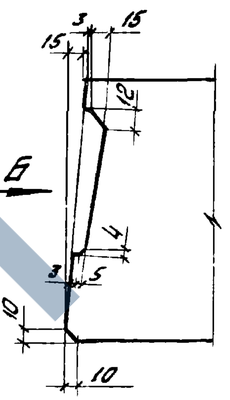


Вид Б

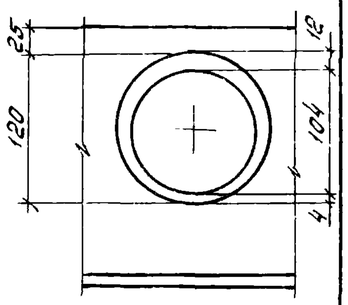


| Обозначение | Наименование | Рис | d мм | $\ell_1$ мм |
|---|---|---|---|---|
| 1.041-1.8.4.1000(0,2; 0,8) | ПРС56.15-6А$^{IV}$(А$_T$-V)Т-1 | 2 | 400 | 220 |
| 1.041-1.8.4.1000(-14; -20) | ПРС56.15-6А$^{IV}$(А$_T$-V)Т-1 | | | |
| 1.041-1.8.4.1000(-0,3; 0,9) | ПРС56.15-6А$^{IV}$(А$_T$-V)Т-2 | | 700 | 370 |
| 1.041-1.8.4.1000(-15; -21) | ПРС56.15-6А$^{IV}$(А$_T$-V)Т-2 | | | |
| Все остальные исполнения по рис 1 | | | | |

1. Разрезы 1-1, 2-2, 3-3, 4-4 и 5-5 см. лист 2.
2. Величина массы в скобках приведена для плит из бетона на пористых заполнителях.

| | | |
|---|---|---|
| Проверил | Баронова | |
| Инженер | Порхалина | |
| Ст. инж. | Бочарова | |
| Гл. инж. пр. | Валенкова | |
| Нач. отд. | Кобыш | |

1.041-1.В.4. 1000 СБ

Плита ребристая связевая 1490×5650мм Сборочный чертеж.

| Стадия | Масса | Масштаб |
|---|---|---|
| Р | 2,5т (2,0т) | 1:25 |
| Лист 1 | Листов 3 | |

ЦНИИПРОМЗДАНИЙ Москва

https://zavodjbi.com/

https://zavodjbi.com/

## 1-1

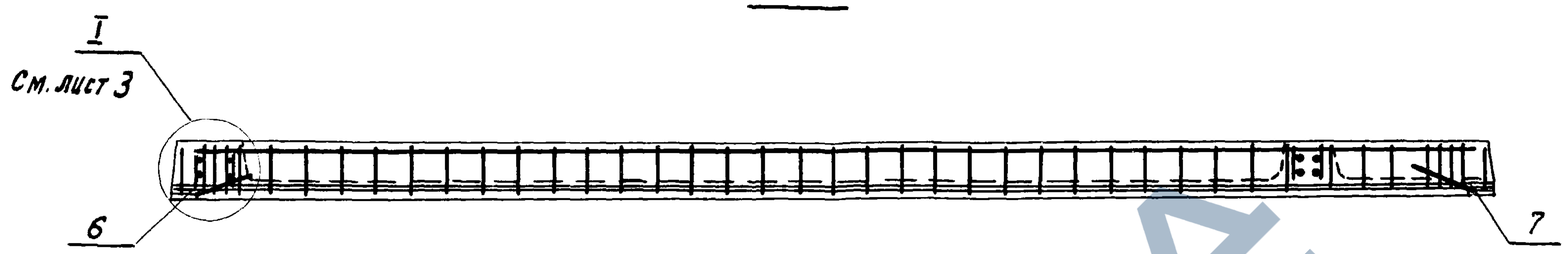


## 2-2

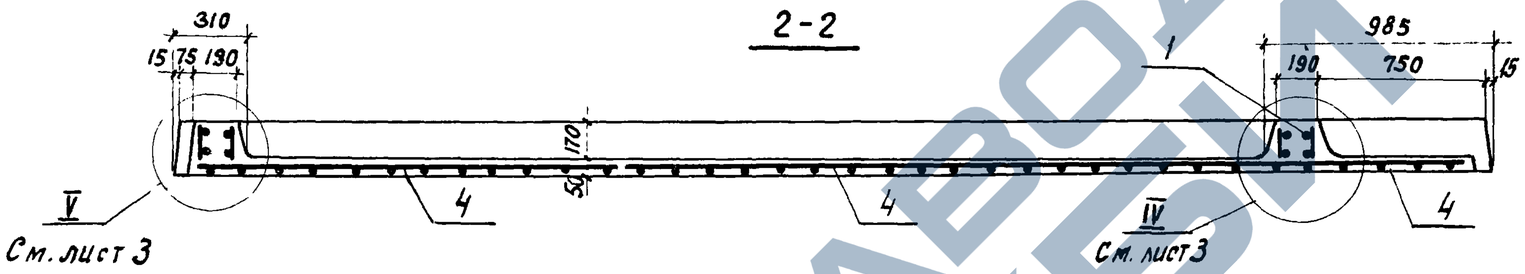


## Деталь плана

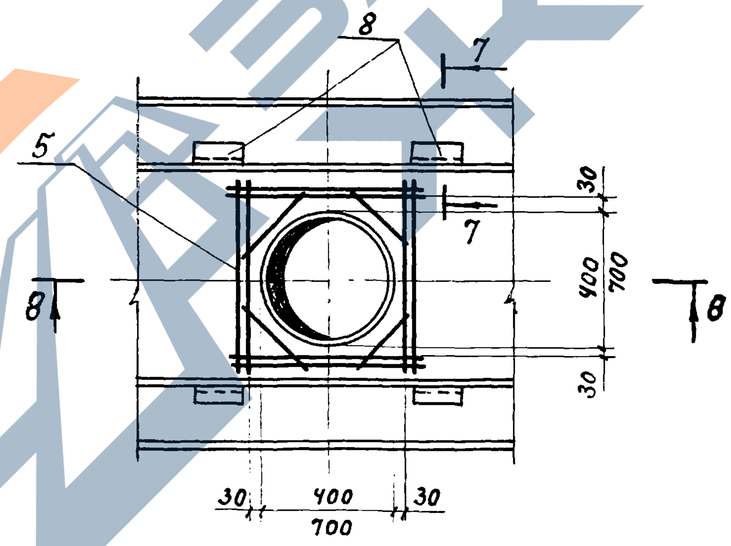


## 8-8

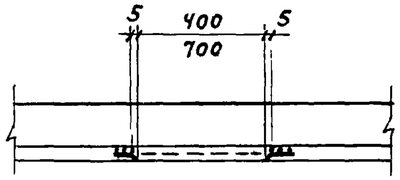


## 3-3

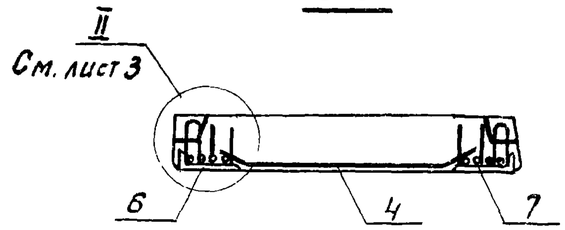


## 4-4

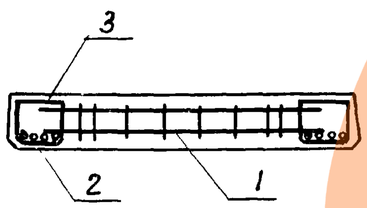


## 5-5

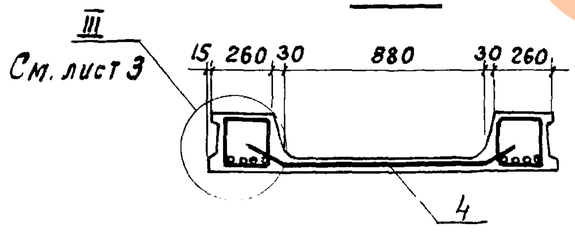


## 7-7

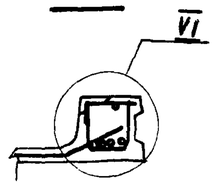


## VI

М 1:5

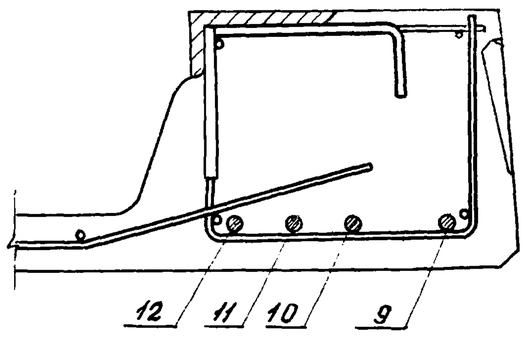


Инв. № подл. | Подпись и дата | Взам. инв. №

1.041-1.в.4.1000СБ

Лист 2

https://zavodjbi.com/

https://zavodjbi.com/



I
М1:4

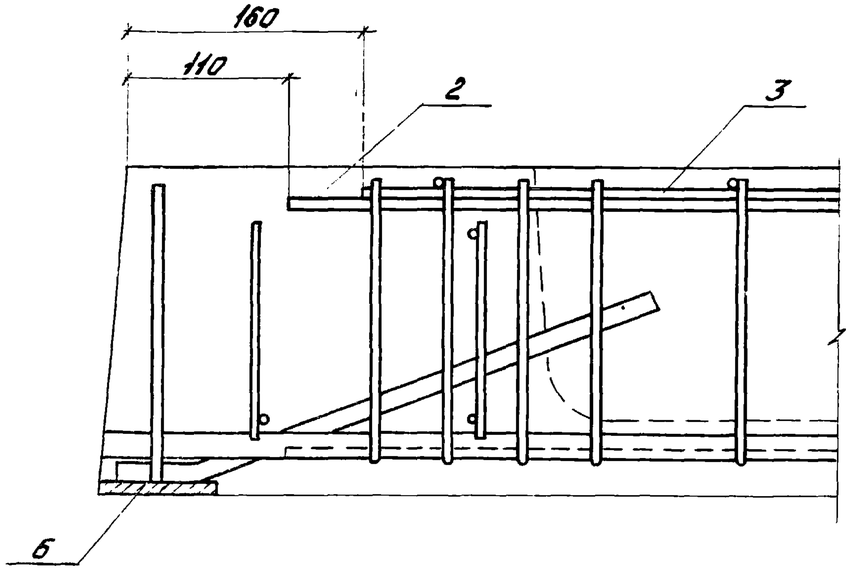


II
М1:4

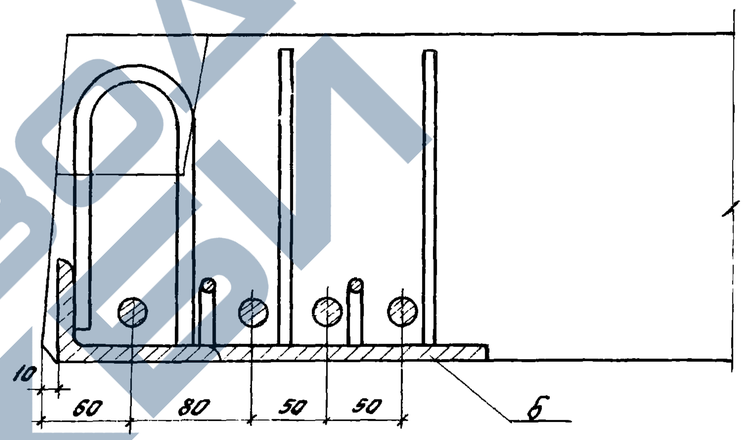


III
М1:4

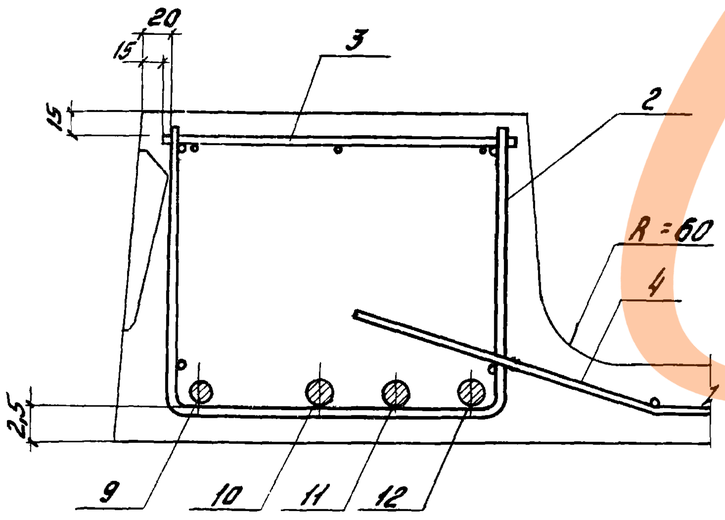


IV
М1:4

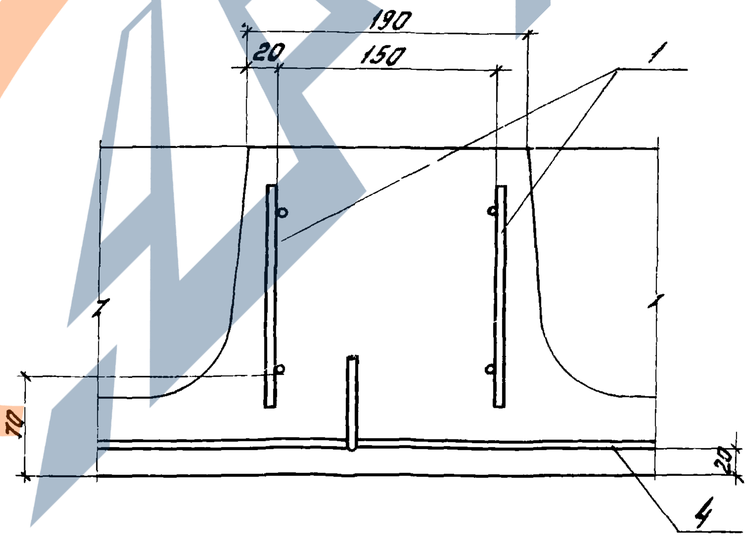


V
М1:4

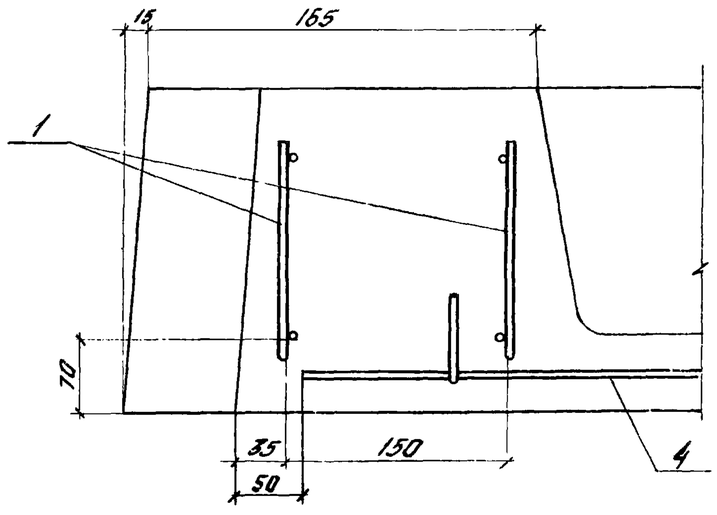


1.041-1.8.4. 1000 СБ

Лист 3

https://zavodjbi.com/

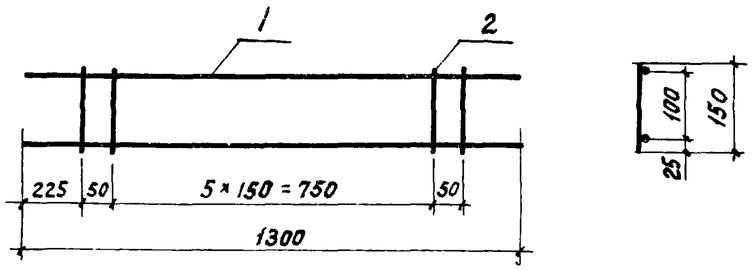


| Формат | Зона | Поз. | Обозначение | Наименование | Кол. | Примечание |
|---|---|---|---|---|---|---|
| | | | | | | |
| | | | | | | |
| Б4 | | 1 | 1.041-1.В.4. 1011 | Стержень | | |
| | | | | ф8AIII ГОСТ 5781-81 | | |
| | | | | L = 1300 мм | 2 | 1,03 кг |
| Б4 | | 2 | 1.041-1.В.4. 1012 | Стержень | | |
| | | | | ф5ВрI ГОСТ6727-80 | | |
| | | | | L = 150мм | 8 | 0,17 кг |

Взам. инв. № | Подпись и дата | Инв. № подл.

| | | |
|---|---|---|
| Проверил | Баранова | |
| Инженер | Матросова | |
| Ст. инж. | Бочарова | |
| Гл. инж. пр. | Валенкова | |
| Нач. отд. 2 | Кодыш | |

1.041-1.В.4. 1010

Каркас плоский КР1

| Стадия | Масса | Масштаб |
|---|---|---|
| Р | 1,2 кг | — |
| Лист | Листов 1 | |

ЦНИИПРОМЗДАНИЙ

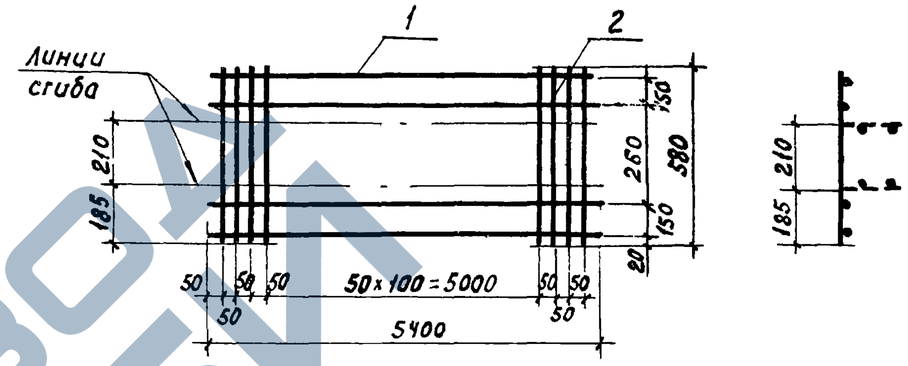


| Формат | Зона | Поз. | Обозначение | Наименование | Кол. | Примечание |
|---|---|---|---|---|---|---|
| | | | | | | |
| | | | | | | |
| | | | | Стержни ф4ВрI | | |
| | | | | ГОСТ6727-80 | | |
| Б4 | | 1 | 1.041-1.В.4. 1021 | L = 5400 мм | 4 | 2,14 кг |
| Б4 | | 2 | 1.041-1.В.4. 1022 | L = 580 мм | 57 | 3.27 кг |

Взам. инв. № | Подпись и дата | Инв. № подл.

| | | |
|---|---|---|
| Проверил | Баранова | |
| Инженер | Матросова | |
| Ст. инж. | Бочарова | |
| Гл. инж. пр. | Валенкова | |

1.041-1.В.4. 1020

Сетка арматурная С1

| Стадия | Масса | Масштаб |
|---|---|---|
| Р | 5,41 кг | — |
| Лист | Листов 1 | |

ЦНИИПРОМЗДАНИЙ

ЗАВОД КБИ

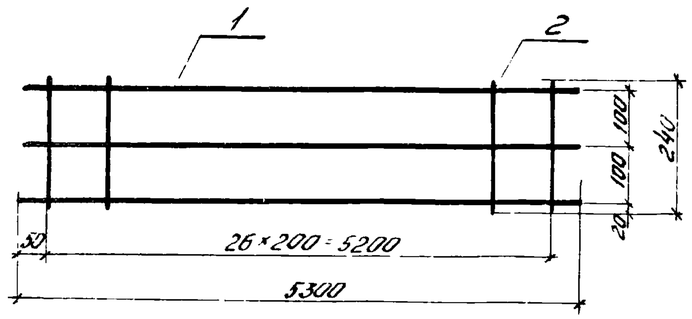


| Формат | Зона | Поз. | Обозначение | Наименование | Кол. | Примечание |
|---|---|---|---|---|---|---|
| | | | | | | |
| | | | | 1.041-1.8.4. 1030(С2) | | 1,14кг |
| | | | | | | |
| | | | | Стержни Ф3 Вр I | | |
| | | | | ГОСТ6727-80 | | |
| Б4 | | 1 | 1.041-1.8.4. 1031 | L = 5300мм | 3 | 0,81кг |
| Б4 | | 2 | 1.041-1.8.4. 1032 | L = 240мм | 27 | 0,33кг |
| | | | | | | |
| | | | | 1.041-1.8.4. 1030-01(С3) | | 2,79кг |
| | | | | | | |
| | | | | Стержни класса Вр I | | |
| | | | | ГОСТ6727-80 | | |
| Б4 | | 1 | 1.041-1.8.4. 1033 | Ф5 L = 5300мм | 3 | 2,21кг |
| Б4 | | 2 | 1.041-1.8.4. 1034 | Ф4 L = 240мм | 27 | 0,58кг |

| | | |
|---|---|---|
| Проверил | Латунин | |
| Инженер | Матросова | |
| Ст. инж. | Бочарова | |
| Гл. инж. пр. | Валенкова | |
| Нач. отд. | Кабыш | |

1.041-1.8.4. 1030

Сетка арматурная

| Стадия | Масса | Масштаб |
|---|---|---|
| Р | см. табл. | — |
| Лист | Листов 1 | |

ЦНИИПРОМЗДАНИЙ



| Формат | Зона | Поз. | Обозначение | Наименование | Кол. | Примечание |
|---|---|---|---|---|---|---|
| | | | | Документация | | |
| | | | 1.041-1.8.4. 1040 СБ | Сборочный чертеж | | |
| | | | | 1.041-1.8.4.1040(С4) | | 1,09кг |
| | | | | Детали | | |
| | | | | Стержни Ф3 Вр I | | |
| | | | | ГОСТ6727-80 | | |
| Б4 | | 1 | 1.041-1.8.4. 1041 | L = 2000мм | 4 | 0,44кг |
| Б4 | | 2 | 1.041-1.8.4. 1042 | L = 1180мм | 10 | 0,65кг |
| | | | | 1.041-1.8.4.1040-01(С5) | | 1,61кг |
| | | | | Детали | | |
| | | | | Стержни класса Вр I | | |
| | | | | ГОСТ 6727-80 | | |
| Б4 | | 1 | 1.041-1.8.4. 1041 | Ф3 L = 2000мм | 4 | 0,44кг |
| Б4 | | 2 | 1.041-1.8.4. 1043 | Ф4 L = 1180мм | 10 | 1,17кг |
| | | | | 1.041-1.8.4.1040-02(С6) | | 2,25кг |
| | | | | Детали | | |
| | | | | Стержни класса Вр I | | |
| | | | | ГОСТ 6727-80 | | |
| Б4 | | 1 | 1.041-1.8.4. 1041 | Ф3 L = 2000мм | 4 | 0,44кг |
| Б4 | | 2 | 1.041-1.8.4. 1044 | Ф5 L = 1180мм | 10 | 1,81кг |
| | | | | 1.041-1.8.4. 1040-03(С7) | | 3,15кг |
| | | | | Детали | | |
| | | | | Стержни класса Вр I | | |
| | | | | ГОСТ 6727-80 | | |
| Б4 | | 1 | 1.041-1.8.4. 1045 | Ф4 L = 2000мм | 4 | 0,79кг |
| Б4 | | 2 | 1.041-1.8.4. 1046 | Ф5 L = 1180мм | 13 | 2,36кг |

Инв. № подл. | Подпись и дата | Взам. инв. №

| | | |
|---|---|---|
| Проверил | Ермакова | |
| Инженер | Латунин | |
| Ст. инж. | Бочарова | |
| Гл. инж. пр. | Валенкова | |
| Нач. отд. | Кабыш | |

1.041-1.8.4. 1040

Сетка арматурная

| Стадия | Лист | Листов |
|---|---|---|
| Р | 1 | 1 |

ЦНИИПРОМЗДАНИЙ

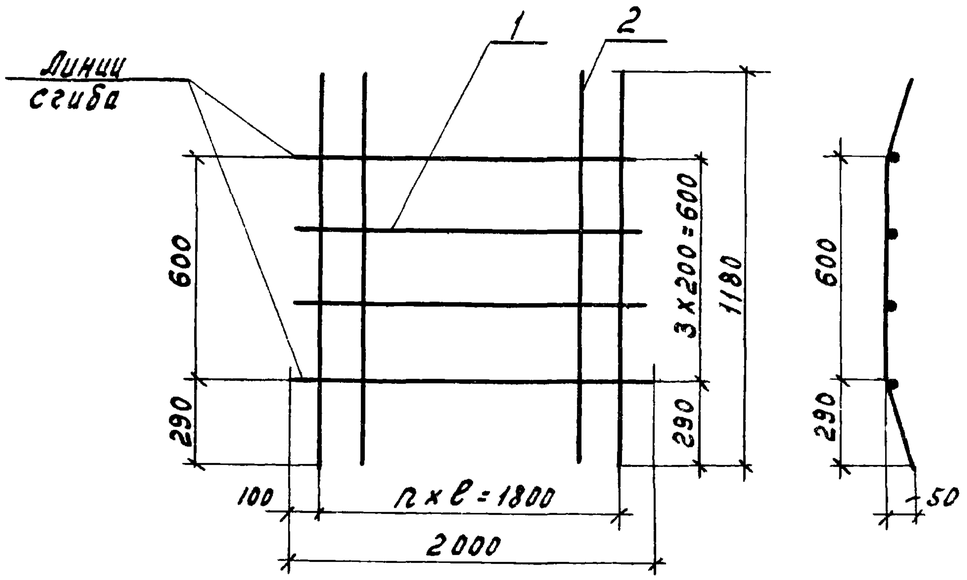


| Обозначение | Марка | e мм | n | Масса кг |
|---|---|---|---|---|
| 1.041-1.В.4. 1040 | С4 | 200 | 9 | 1.09 |
| -01 | С5 | | | 1.61 |
| -02 | С6 | | | 2.25 |
| -03 | С7 | 150 | 12 | 3.15 |
| | | | | |

Инв. № подл. | Подпись и дата | Взам. инв. №

| | | | |
|---|---|---|---|
| Проверил | Ермакова | | |
| Инженер | Латунин | | |
| Ст. инж. | Бочарова | | |
| Гл. инж. пр. | Валенкова | | |
| Нач. отд. К-2 | Кодыш | | |

1.041-1.В.4.1040

Сетка арматурная. Сборочный чертеж

| Стадия | Масса | Масштаб |
|---|---|---|
| Р | См. табл. | — |

Лист | Листов 1

ЦНИИПРОМЗДАНИЙ г. Москва

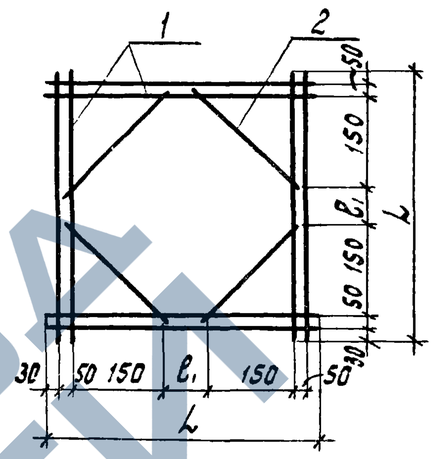


| Обозначение | Марка | L мм | e1 мм | Масса кг |
|---|---|---|---|---|
| 1.041-1.В.4. 1050 | С8 | 620 | 160 | 1.32 |
| -01 | С9 | 920 | 460 | 1.85 |

| Формат | Зона | Поз. | Обозначение | Наименование | Кол. | Примечание |
|---|---|---|---|---|---|---|
| | | | | 1.041-1.В.4.1050(С8) | | 1.32кг |
| | | | | Стержни ф6А III | | |
| Б.4 | | 1 | 1.041-1.В.4 1051 | ГОСТ 5781-81 L=620мм | 8 | 1.1кг |
| Б.4 | | 2 | 1.041-1.В.4 1052 | L=250мм | 4 | 0.22кг |
| | | | | | | |
| | | | | 1.041-1.В.4. 1050-01(С9) | | 1.85кг |
| | | | | Стержни ф6А III | | |
| Б.4 | | 1 | 1.041-1.В.4 1053 | ГОСТ 5781-81 L=920мм | 8 | 1.63кг |
| Б.4 | | 2 | 1.041-1.В.4 1052 | L=250мм | 4 | 0.22кг |

Инв. № подл. | Подпись и дата | Взам. инв. №

| | | | |
|---|---|---|---|
| Проверил | Ермакова | | |
| Инженер | Латунин | | |
| Ст. инж. | Бочарова | | |
| Гл. инж. пр. | Валенкова | | |
| Нач. отд. К-2 | Кодыш | | |

1.041-1.В.4. 1050

Сетка арматурная. Сборочный чертеж

| Стадия | Масса | Масштаб |
|---|---|---|
| Р | См. табл. | — |

Лист | Листов 1

ЦНИИПРОМЗДАНИЙ г. Москва

| Формат | Зона | Поз. | Обозначение | Наименование | Кол. | Примечание |
|---|---|---|---|---|---|---|
| | | | | | | |
| | | | | Документация | | |
| | | | | | | |
| | | | 1.041-1.В.Ч. 1060 СБ | Сборочный чертеж | | |
| | | | | | | |
| | | | | 1.041-1.В.Ч. 1060(МН1т) | | 2,73кг |
| | | | | Детали | | |
| БЧ | | 1 | 1.041-1.В.Ч. 1061 | Уголок 110×70×8 ГОСТ 8510-72 / С38/23 ГОСТ 380-71* | | |
| | | | | ℓ = 80 мм | 1 | 0,87кг |
| БЧ | | 2 | 1.041-1.В.Ч. 1062 | Полоса 8×80 ГОСТ 103-76 / С38/23 ГОСТ 380-71* | | |
| | | | | ℓ = 180 мм | 1 | 0,90 кг |
| | | | | Стержни | | |
| БЧ | | 3 | 1.041-1.В.Ч. 1063 | ф8А III ГОСТ 5781-81, ℓ=200мм | 2 | 0,16кг |
| БЧ | | 4 | 1.041-1.В.Ч. 1064 | ф10А III ГОСТ 5781-81, ℓ=350мм | 2 | 0,43кг |
| БЧ | | 5 | 1.041-1.В.Ч. 1065 | ф12А I ГОСТ 5781-81, ℓ=420мм | 1 | 0,37кг |
| | | | | | | |
| | | | | 1.041-1.В.Ч.1060-01(МН1н) | | |
| | | | То же, что и для базового исполнения | | | |
| | | | | | | |
| | | | | | | |
| | | | | 1.041-1.В.Ч.1060-02(МН2т) | | 2,82кг |
| | | | | Детали | | |
| БЧ | | 1 | 1.041-1.В.Ч. 1061 | Уголок 110×70×8 ГОСТ 8510-72 / С38/23 ГОСТ 380-71* | | |
| | | | | ℓ = 80 мм | 1 | 0,87кг |
| БЧ | | 2 | 1.041-1.В.Ч. 1062 | Полоса 8×80 ГОСТ 103-76 / С38/23 ГОСТ 380-71* | | |
| | | | | ℓ = 180 мм | 1 | 0,90кг |

| | | | |
|---|---|---|---|
| Проверил | Бочарова | | 1.041-1 В.Ч 1060 |
| Инженер | Матросова | | |
| Ст. инж. | Баранова | | Изделие закладное |
| Гл. инж. пр. | Валенкова | | |
| Нач. ОТИК-2 | Кодыш | | |

| Стадия | Лист | Листов |
|---|---|---|
| Р | 1 | 2 |

ЦНИИПРОМЗДАНИЙ г. Москва

| Формат | Зона | Поз. | Обозначение | Наименование | Кол | Примечание |
|---|---|---|---|---|---|---|
| | | | | Стержни | | |
| БЧ | | 3 | 1.041-1.В.Ч. 1066 | ф10А III ГОСТ 5781-81, ℓ=200мм | 2 | 0,25кг |
| БЧ | | 4 | 1.041-1.В.Ч. 1064 | ф10А III ГОСТ 5781-81 ℓ=350мм | 2 | 0,43кг |
| БЧ | | 5 | 1.041-1.В.Ч. 1065 | ф12А I ГОСТ 5781-81 ℓ=420мм | 1 | 0,37кг |
| | | | | | | |
| | | | | 1.041-1.В.Ч.1060-03(МН2н) | | |
| | | | То же, что и для исп. – 02 | | | |
| | | | | | | |
| | | | | | | |
| | | | | 1.041-1.В.Ч. 1060-04(МН3т) | | 2,89кг |
| | | | | Детали | | |
| БЧ | | 1 | 1.041-1.В.Ч. 1061 | Уголок 110×70×8 ГОСТ 8510-72 / С38/23 ГОСТ 380-71* | | |
| | | | | ℓ = 80мм | 1 | 0,87кг |
| БЧ | | 2 | 1.041-1.В.Ч. 1062 | Полоса 8×80 ГОСТ 103-76 / С38/23 ГОСТ 380-71* | | |
| | | | | ℓ = 180 мм | 1 | 0,90 кг |
| | | | | Стержни | | |
| БЧ | | 3 | 1.041-1.В.Ч. 1063 | ф8А III ГОСТ 5781-81, ℓ=200мм | 4 | 0,32кг |
| БЧ | | 4 | 1.041-1.В.Ч. 1064 | ф10А III ГОСТ 5781-81, ℓ=350мм | 2 | 0,43кг |
| БЧ | | 5 | 1.041-1.В.Ч. 1065 | ф12А I ГОСТ 5781-81, ℓ=420мм | 1 | 0,37кг |
| | | | | | | |
| | | | | 1.041-1.В.Ч. 1060-05(МН3н) | | |
| | | | То же, что и для исп.-04 | | | |

1.041-1.В.4.1060- изображено
1.041-1.В.4.1060-01-зеркальное отображение
1.041-1.В.4.1060-02-изображено
1.041-1.В.4.1060-03-зеркальное отображение
1.041-1.В.4.1060-04-изображено
1.041-1.В.4.1060-05-зеркальное отображение

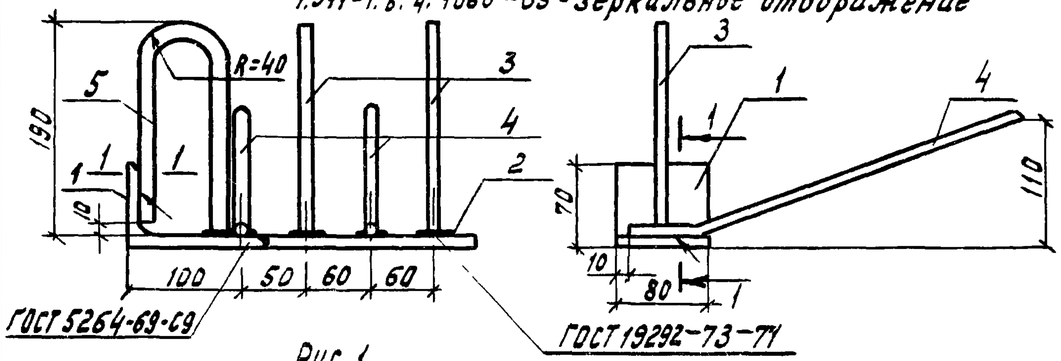


Рис.1

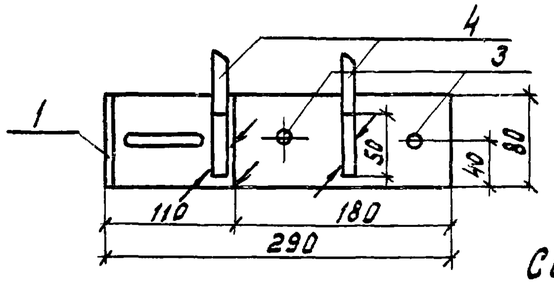


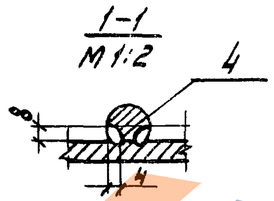


Рис.2
остальное см. Рис.1

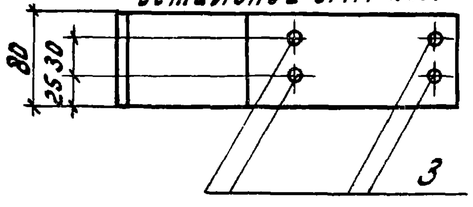


Сварка ручная электродуговая

| Обозначение | Марка | Рис. | Масса кг |
|---|---|---|---|
| 1.041.В.4.1060 | МН1т | 1 | 2,73 |
| -01 | МН1н | 1 | 2,73 |
| -02 | МН2т | 1 | 2,82 |
| -03 | МН2н | 1 | 2,82 |
| -04 | МН3т | 2 | 2,89 |
| -05 | МН3н | 2 | 2,89 |

Инв.№ подл. | Подпись и дата | Взам. инв.№

| | | |
|---|---|---|
| Проверил | Ермакова | |
| Инженер | Латунин | |
| Ст. инж. | Бочарова | |
| Гл. инж. пр. | Валенкова | |
| Нач. отд. №2 | Кодыш | |

1.041-1.В.4.1060 СБ

Изделие закладное. Сборочный чертеж

| Стадия | Масса | Масштаб |
|---|---|---|
| Р | см. табл. | 1:5 |
| Лист | Листов 1 | |

ЦНИИПРОМЗДАНИЙ г. Москва

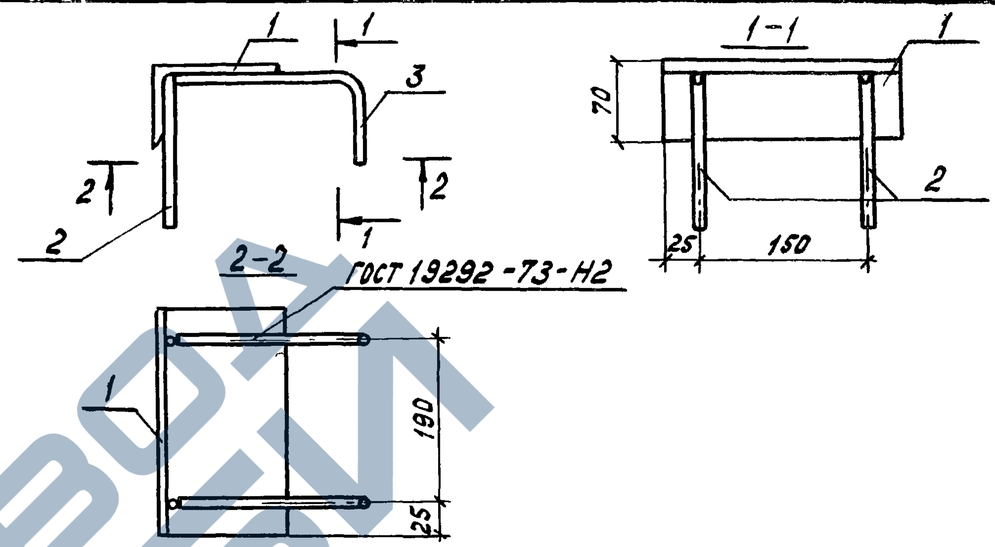


| Формат | Зона | Поз. | Обозначение | Наименование | Кол. | Примечание |
|---|---|---|---|---|---|---|
| | | | | | | |
| Б.4 | | 1 | 1.041-1.В.4. 1071 | Уголок 110х70х8 ГОСТ 8510-72* / С 38/23 ГОСТ 380-71* | | |
| | | | | L = 200 мм | 1 | 1,64кг |
| | | | | Стержни ф 10 А III | | |
| | | | | ГОСТ 5781-81 | | |
| Б.4 | | 2 | 1.041-1.В.4. 1072 | L = 180мм | 2 | 0,22кг |
| Б.4 | | 3 | 1.041-1.В.4. 1073 | L = 280мм | 2 | 0,35кг |

Инв.№ подл. | Подпись и дата | Взам. инв.№

| | |
|---|---|
| Проверил | Баранова |
| Инженер | Матросова |
| Ст. инж. | Бочарова |
| Гл. инж. пр. | Валенкова |
| Нач. отд. №2 | Кодыш |

1.041-1.В.4. 1070

Изделие закладное МН4

| Стадия | Масса | Масштаб |
|---|---|---|
| Р | 2,21кг | 1:5 |
| Лист | Листов 1 | |

ЦНИИПРОМЗДАНИЙ г. Москва

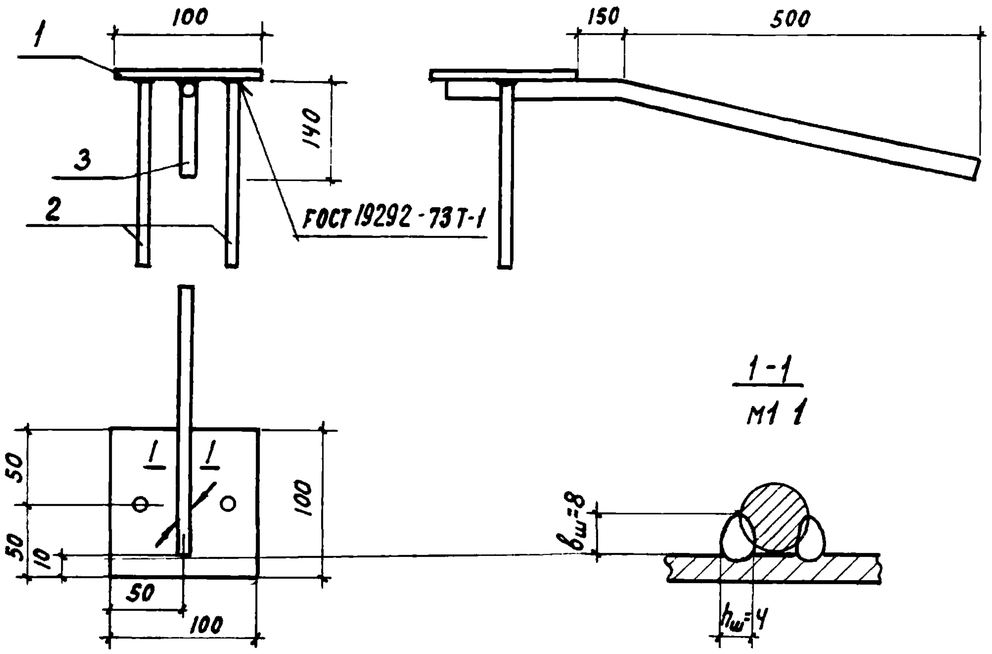


| Формат | Зона | Поз. | Обозначение | Наименование | Кол. | Примечание |
|---|---|---|---|---|---|---|
| Б4 | | 1 | 1.041-1.в.ч. 1081 | Полоса $\frac{8\times100\ ГОСТ\ 103-76}{С38/23\ ГОСТ\ 380-71*}$ | | |
| | | | | L = 100 мм | 1 | 0,63 кг |
| Б4 | | 2 | 1.041-1.в.ч. 1082 | Стержень | | |
| | | | | ф 8 A III ГОСТ 5781-81 | | |
| | | | | L = 160 мм | 2 | 0,12 кг |
| Б4 | | 3 | 1.041-1.в.ч. 1083 | Стержень | | |
| | | | | ф 14 A III ГОСТ 5781-81 | | |
| | | | | L = 760 мм | 1 | 0,92 |

1.041-1.в.ч. 1080

Изделие закладное МН5

| Стадия | Масса | Масштаб |
|---|---|---|
| Р | 1,67 кг | 1:4 |
| Лист | Листов 1 | |

| | | |
|---|---|---|
| Проверил | Бочарова | |
| Инженер | Пархалина | |
| Гл. инж. пр. | Валенкова | |
| Нач. отд. К-2 | Кодыш | |

ЦНИИПРОМЗДАНИЙ г. Москва

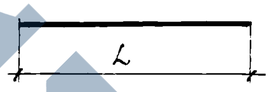


| Обозначение | Марка | ф мм | L мм | Масса кг | Материал |
|---|---|---|---|---|---|
| 1.041-1.в.ч. 1001 | Стн 1 | 18 | 5650 | 11,3 | Сталь класса A IV ГОСТ 5781-81 |
| -01 | Стн 2 | 16 | | 8,9 | |
| -02 | Стн 3 | 14 | | 6,8 | |
| -03 | Стн 4 | 12 | | 5,0 | |
| -04 | Стн 5 | 10 | | 3,5 | |
| -05 | Стн 6 | 18 | 5650 | 11,3 | Сталь класса A-IIIв ГОСТ 10884-81 |
| -06 | Стн 7 | 16 | | 8,9 | |
| -07 | Стн 8 | 14 | | 6,8 | |
| -08 | Стн 9 | 12 | | 5,0 | |
| -09 | Стн 10 | 10 | | 3,5 | |

Длина предварительно напрягаемой арматуры L указана теоретическая. Действительную длину принимать в зависимости от способа натяжения и конструкции захватных приспособлений.

Взам. инв. №

Подпись и дата

Инв. № подл.

1.041-1.в.ч. 10001

Стержень напрягаемый

| Проверил | Пархалина | |
|---|---|---|
| Ст. инж. | Бачарова | |
| Гл. инж. пр. | Валенкова | |
| Нач. отд. К-2 | Кодыш | |

| Стадия | Лист | Листов |
|---|---|---|
| Р | | 1 |

ЦНИИПРОМЗДАНИЙ г. Москва

ЗАВОД ЖБИ