https://zavodjbi.com/

ТИПОВЫЕ КОНСТРУКЦИИ, ИЗДЕЛИЯ И УЗЛЫ ЗДАНИЙ И СООРУЖЕНИЙ

СЕРИЯ 1.188-5

ЖЕЛЕЗОБЕТОННЫЕ КАБИНЫ САНИТАРНО-ТЕХНИЧЕСКИХ УЗЛОВ

ЖИЛЫХ ДОМОВ ДО 9 ЭТАЖЕЙ С ВЫСОТОЙ ЭТАЖА 2.8 м

ВЫПУСК 11

САНИТАРНО-ТЕХНИЧЕСКОЕ ОБОРУДОВАНИЕ РАЗОБЩЕННЫХ И СОВМЕЩЕННЫХ КАБИН ТИПА „КОЛПАК" ИЗ ТЯЖЕЛОГО ЦЕМЕНТНОГО БЕТОНА И КЕРАМЗИТОБЕТОНА ДЛЯ ЖИЛЫХ ЗДАНИЙ С ТЕПЛЫМ ЧЕРДАКОМ

РАБОЧИЕ ЧЕРТЕЖИ

Примечание.

С учетом результатов проведенного ГУП ЦПП анализа фонда, Госстрой России перевел в разряд материалов для проектирования (МП) ряд серии проектной документации на типовые строительные конструкции с предоставлением возможности их использования в качестве справочного материала и сохранением в фонде типовой проектной документации

В разряд материалов для проектирования были, в основном, переведены железобетонные несущие конструкции, разработанные до введения ныне действующих СНиП 2 03 01-84, а также ряд серий ограждающих конструкций, область применения которых существенно сузилась после внесения в СНиП II-3-79 изменении № 3 и № 4

Их применение допускается при проектировании и строительстве при условии обязательной проверки соответствия принятых конструктивных решении и марок конструкции и изделий (из числа переведенных в МП), требованиям действующих нормативных документов и уточненной области их применения

Возможность изготовления таких конструкции и изделий по соответствующим типовым (переведенным в МП) рабочим чертежам без изменений или с необходимыми изменениями, определяется проектной организацией, применившей указанные конструкции и изделия в конкретном проекте

https://zavodjbi.com/

https://zavodjbi.com/

ТИПОВЫЕ КОНСТРУКЦИИ, ИЗДЕЛИЯ И УЗЛЫ ЗДАНИЙ И СООРУЖЕНИЙ

СЕРИЯ 1.188-5

ЖЕЛЕЗОБЕТОННЫЕ КАБИНЫ САНИТАРНО-ТЕХНИЧЕСКИХ УЗЛОВ

ЖИЛЫХ ДОМОВ ДО 9 ЭТАЖЕЙ С ВЫСОТОЙ ЭТАЖА 2.8 м

ВЫПУСК 11

САНИТАРНО-ТЕХНИЧЕСКОЕ ОБОРУДОВАНИЕ РАЗОБЩЕННЫХ И СОВМЕЩЕННЫХ КАБИН ТИПА „КОЛПАК" ИЗ ТЯЖЕЛОГО ЦЕМЕНТНОГО БЕТОНА И КЕРАМЗИТОБЕТОНА ДЛЯ ЖИЛЫХ ЗДАНИЙ С ТЕПЛЫМ ЧЕРДАКОМ

РАЗРАБОТАНЫ ЦНИИЭП ЖИЛИЩА

/ РУК. ОТДЕЛЕНИЯ ПРОЕКТНЫХ РАБОТ — А. КРИППА

ГЛ. ИНЖ. ОТДЕЛЕНИЯ ПРОЕКТНЫХ РАБОТ — Н. ДЫХОВИЧНАЯ

/ НАЧАЛЬНИК ОТДЕЛА №23 — Л. РАКОВЩИК

ГЛ. ИНЖ. ОТДЕЛА №23 — Е. ОЦЕП

/ ГЛ. ИНЖЕНЕР ПРОЕКТА — А. КОСТЮК

УТВЕРЖДЕНЫ И ВВЕДЕНЫ В ДЕЙСТВИЕ ГОСКОМИТЕТОМ ПО ГРАЖДАНСКОМУ СТРОИТЕЛЬСТВУ И АРХИТЕКТУРЕ ПРИ ГОССТРОЕ СССР С 15.12.83 г. ПРИКАЗ ОТ 02.12.83 г. №369

https://zavodjbi.com/

Обозначение	Наименование	Стр.
1.188-5.11 00.03.000ТО	Техническое описание	4
1.188-5.11 00.03.000 НО	Номенклатура санитарно-технического	
	оборудования кабин	5... 10
1.188-5.11 01.03.000	Оборудование санитарно-техническое	
	кабины 1СК 24 Л.	11... 13
1.188-5.11 01.03.000 СБ	Оборудование санитарно-техническое	
	кабины 1СК 24Л. Сборочный чертеж.	14, 15
1.188-5.11 01.03.000.01СБ	Оборудование санитарно-техническое	
	кабины 1СК 24Л. Вариант. Стояк с двухплос-	
	костной крестовиной. Сборочный чертеж.	16, 17
1.188-5.11 01.03.100	Стояк (Ст. К1-1... Ст. К1-13)	18
1.188-5.11 01.03.100 СБ	Стояк (Ст.К1-1... Ст.К1-13). Сборочный чертеж.	19
1.188-5.11 01.03.200	Стояк (Ст. В1-1... Ст. В1-8)	20
1.188-5.11 01 03. 200 СБ	Стояк (Ст. В1-1... Ст. В1-8). Сборочный чертеж.	21
1.188-5.11 01.03.300	Стояк (Ст.Т3-1... Ст.Т3-8)	22
1.188-5.11 01 03.300 СБ	Стояк (Ст.Т3-1... Ст.Т3-8). Сборочный чертеж.	23
1.188-5.11 01.03.400	Трубопровод отводной (К1-1... К1-14)	24
1.188-5.11 01.03.400 СБ	Трубопровод отводной(К1-1...К1-14).Сборочный чертеж.	25
1.188-5.11 01.03.500	Подводка (В1-1... В1-4)	26
1.188-5.11 01.03.500 СБ	Подводка (В1-1... В1-4).Сборочный чертеж.	27
1.188-5.11 01.03.600	Подводка (Т3-1...Т3-4)	28
1.188-5.11 02.03.000	Оборудование санитарно-техническое	
	кабины 1СК 24 ПР.	29,31
1.188-5.11 02.03.000 СБ	Оборудование санитарно-техническое	
	кабины 1СК 24ПР. Сборочный чертеж.	32,33
1.188-5.11 02.03.000.01СБ	Оборудование санитарно-техническое	
	кабины 1СК 24ПР. Вариант. Стояк с двухплос-	
	костной крестовиной. Сборочный чертеж.	34,35
1.188-5.11 03.03.000	Оборудование санитарно-техническое	
	кабины 2СК 24Л	36.38
1.188-5.11 03.03.000 СБ	Оборудование санитарно-техническое	
	кабины 2СК 24Л. Сборочный чертеж.	39,40
1.188-5.11 03.03.000.01СБ	Оборудование санитарно-техническое	
	кабины 2СК 24Л. Вариант. Стояк с двухплос-	
	костной крестовиной. Сборочный чертеж.	41,42
1.188-5.11 03.03.400	Трубопровод отводной (К1-15... К1-22)	43
1.188-5.11 03.03.400 СБ	Трубопровод отводной (К1-15...К1-22). Сборочный чертеж.	44
1.188-5.11 03.03.500	Подводка (В1-5... В1-8)	45
1.188-5.11 03.03.500 СБ	Подводка (В1-5... В1-8). Сборочный чертеж.	46
1.188-5.11 03.03.600	Подводка (Т3-5... Т3-8).	47
1.188-5.11 04.03.000	Оборудование санитарно-техническое	
	кабины 2СК 24 ПР.	48. 50
1.188-5.11 04.03.000 СБ	Оборудование санитарно-техническое	
	кабины 2СК 24 ПР. Сборочный чертеж.	51, 52
1.188-5.11 04.03.000.01СБ	Оборудование санитарно-техническое	
	кабины 2СК 24ПР. Вариант. Стояк с двухплос-	
	костной крестовиной. Сборочный чертеж.	53.54
1.188-5.11 05.03.000	Оборудование санитарно-техническое	
	кабины 3СК 24Л.	55...60
1.188-5.11 05.03.000 СБ	Оборудование санитарно-техническое	
	кабины 3СК 24Л. Сборочный чертеж.	61,62
1.188-5.11 05.03.100	Стояк (Ст.К1-14... Ст.К1-19)	63
1.188-5.11 05.03.100 СБ	Стояк (Ст.К1-14... Ст.К1-19). Сборочный чертеж.	64
1.188-5.11 05.03.200	Стояк (Ст. В1-9... Ст. В1-24).	65
1.188-5.11 05.03.200 СБ	Стояк (Ст. В1-9... Ст. В1-24). Сборочный чертеж.	66
1.188-5.11 05.03.300	Стояк (Ст.Т3-9... Ст.Т3-16)	67
1.188-5.11 05.03.300 СБ	Стояк (Ст.Т3-9... Ст.Т3-16). Сборочный чертеж.	68

Взам.инв.N | Подпись и дата | Инв.N подл.

Рук.отд.	Раковщик		30.08.82
Гл.инж.отд	Оцеп		30.08.82
Ст.инж.	Костюк		30.08.82
Проверил	Костюк		30.08.82

1.188-5.11

Содержание

Стадия	Лист	Листов
Р	1	2

ЦНИИЭП жилища

19288-02

https://zavodjbi.com/

Обозначение		Наименование	Стр
1.188 5 11	05.03.400	Трубопровод отводной (К1-23... К1-34)	69
1.188 5 11	05.03.400 СБ	Трубопровод отводной (К1-23.. К1-34). Сборочный чертеж	70
1.188-5.11	05.03.500	Подводка (В1-9.. В1-16)	71
1.188-5.11	05.03.500 СБ	Подводка (В1-9.. В1-16). Сборочный чертеж.	72
1.188-5.11	05.03.600	Подводка (Т3-9... Т3-16)	73
1.188-5.11	05.03.600 СБ	Подводка (Т3-9... Т3-16). Сборочный чертеж.	74
1.188-5.11	06.03.000	Оборудование санитарно-техническое	
		кабины 3СК 24 ПР	75... 80
1.188-5.11	06.03.000 СБ	Оборудование санитарно-техническое	
		кабины 3СК 24 ПР. Сборочный чертеж.	81, 82
1.188-5.11	07.03.000	Оборудование санитарно-техническое	
		кабины 4СК 24 Л	83. 85
1.188-5.11	07.03.000 СБ	Оборудование санитарно-техническое	
		кабины 4СК 24 Л. Сборочный чертеж.	86, 87
1.188-5.11	08.03.000	Оборудование санитарно-техническое	
		кабины 4СК 24 ПР.	88... 90
1.188-5.11	08.03.000 СБ	Оборудование санитарно-техническое	
		кабины 4СК 24 ПР. Сборочный чертеж.	91, 92
1.188-5.11	00.03.700	Вставка монтажная (ВС-1... ВС-6)	93
1.188-5.11	00.03.800	Патрубок вентиляционный (ВП-1... ВП-4)	94
1.188-5.11	00.03.000 СХ1	Варианты присоединения вентиляционных	
		коробов санитарно-технических кабин	
		к вентиляционному блоку	95
1.188-5.11	00.03.900	Полотенцесушитель	96

Взам. инв. N

Подпись и дата

Инв. N подл.

https://zavodjbi.com/

Рабочие чертежи [illegible]арно-технических кабин, предназначены для 5-9ти и более этажных домов, разработаны в соответствии с заданием Государственного комитета по гражданскому строительству и архитектуре при Госстрое СССР.

Проектом предусмотрено: установка в санитарно-технических кабинах всех санитарных приборов, арматуры, трубопроводов, осветительной арматуры и туалетной фурнитуры, комплектация которой согласовывается с заказчиком, чем обеспечивается полная заводская готовность.

Предусматривается устройство в туалетной комнате хозяйственного шкафа и ограждения см. 1.188-5.10 01.07.000 – 05.07.000

В санитарно-технических кабинах устанавливаются следующие санитарно-технические приборы:

1. Унитаз тарельчатый с цельноотлитой или приставной полочкой и с косым выпуском под углом 30°.
2. Бачок смывной.
3. Ванна чугунная эмалированная прямобортная облегченная тип ПВ-1 размером 1700×750.
4. Умывальник любого типа с размером не более чем 550×480 с настенным смесителем общим для ванны и умывальника с душевой сеткой на гибком шланге типа СМ-ВУ-Ш.л.

Санитарно-технические кабины предусмотрены без ревизии на канализационном стояке и с ревизией („Р").

В канализационных стояках верхних этажей санитарно-технических кабин допускается исключение патрубка компенсационного с соответствующим увеличением длины канализационной трубы.

Развернутая маркировка санитарно-технических кабин дана на листах 1.188-5.11 00.03.000 НО лист 1-6.

Узлы трубопроводов холодного и горячего водоснабжения собираются из стальных водогазопроводных труб /ГОСТ 3262-75*/ на фитингах /ГОСТ 8943-75, ГОСТ 8944-75, ГОСТ 8946-75 ÷ ГОСТ 8963-75/.

Учитывая различные возможности заводов-изготовителей санитарно-технических кабин проектом предусматриваются варианты узлов в канализации: из чугунных труб и фасонных частей по ГОСТ 6942.0-80 ÷ ГОСТ 6942.20-80, из пластмассовых труб ПВП по ГОСТ 22689.0-77 ÷ ГОСТ 22689.20-77 и по рабочим чертежам ЦПКТБ Главсантехпрома СССР, а также комбинированный вариант, при котором стояки - чугунные и отводные трубопроводы - пластмассовые.

Канализационные трубы из ПВП соединяют с помощью раструбов, уплотняемых резиновыми кольцами.

Проектом предусматривается два варианта соединения стояков водоснабжения: с помощью вставок и соединительной муфтой СТД-1157.00.000 ТУ.

Монтаж узлов трубопроводов производится в соответствии с требованиями СНиП III-28-75.

В случае применения секционных узлов, кабины верхних этажей заменить на кабины промежуточного этажа с ревизией соответствующей марки.

Санитарно-технические кабины на объекты строительства поставляются с установленными на них телескопическими вентиляционными патрубками. После монтажа и установки кабин необходимо присоединить вентиляционный патрубок к вентблоку до укладки плит перекрытий над кабиной.

Маркировку, хранение и транспортировку производить согласно ГОСТ 18048-80.

Расположение и привязка стояков

Раздельные сантехкабины

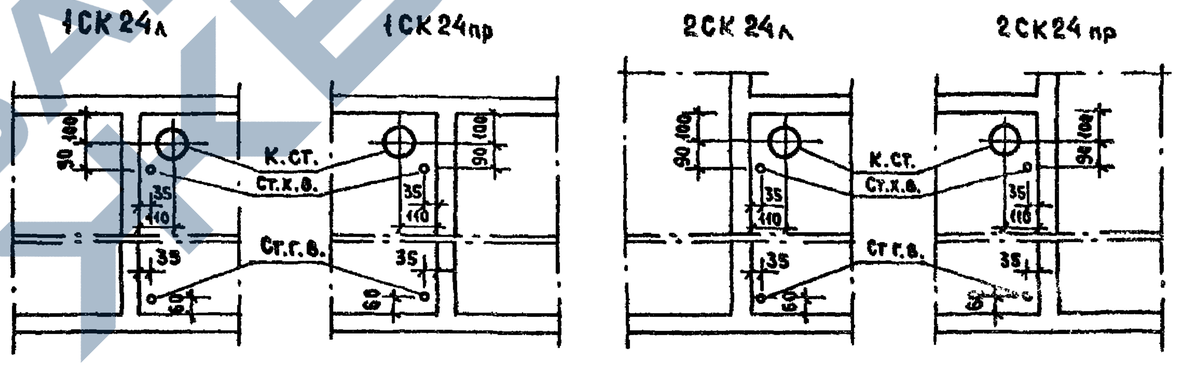

Совмещенные сантехкабины

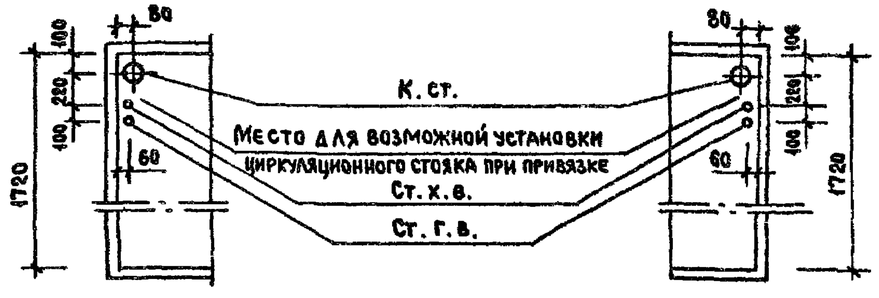

				1.188-5.11	00.03.000 ТО
Рук.отд.	Раковщик			Техническое описание	Стадия: Р; Лист: ; Листов: 1
Гл.инж.отд	Оцеп				ЦНИИЭП жилища
Ст. инж.	Костюк				
Проверил	Костюк				

Инв.№ подл. | Подпись и дата | Взам.инв.№

Обозначение	Марка изделия	Место установки	Эскиз	Диаметры стояков, мм			Общая масса труб, кг			
				Канализация	Холодное водоснабжение	Горячее водоснабжение	Стальные трубы		Канализац трубопровод	
							Вариант со вставками	Вар с соедин. муфтами	чугунные	пластмассов
1.188-5.11 01.03.000	1СК 24л-01	Промежуточный этаж		100	25	25	27.5	28.0	58.0	5.6
-01	1СК 24л-01Р	Промежуточный этаж с ревизией		100	25	25	27.5	28.0	62.3	5.8
-02	1СК 24л-01В	Верхний этаж		100	25	25	21.8	21.3	62.3	5.8
-03	1СК 24л-11	Промежуточный этаж	Мойка	100	25	25	29.3	29.8	62.8	5.9
-04	1СК 24л-11Р	Промежуточный этаж с ревизией		100	25	25	29.3	29.8	67.1	6.1
-05	1СК 24л-11В	Верхний этаж		100	25	25	23.5	23.0	67.1	6.1
-06	1СК 24л-02	Промежуточный этаж		100	32	32	31.0	31.5	58.0	5.6
-07	1СК 24л-02Р	Промежуточный этаж с ревизией		100	32	32	31.0	31.5	62.3	5.8
-08	1СК 24л-02В	Верхний этаж		100	32	32	23.6	23.0	62.3	5.8
-09	1СК 24л-12	Промежуточный этаж	Мойка	100	32	32	32.9	33.3	62.8	5.9
-10	1СК 24л-12Р	Промежуточный этаж с ревизией		100	32	32	32.9	33.3	67.1	6.1
-11	1СК 24л-12В	Верхний этаж		100	32	32	25.3	24.9	67.1	6.1
1.188-5.11 02.03.000	1СК 24пр-01	Промежуточный этаж		100	25	25	27.5	28.0	58.0	5.6
-01	1СК 24пр-01Р	Промежуточный этаж с ревизией		100	25	25	27.5	28.0	62.3	5.8
-02	1СК 24пр-01В	Верхний этаж		100	25	25	21.8	21.3	62.3	5.8
-03	1СК 24пр-11	Промежуточный этаж	Мойка	100	25	25	29.3	29.8	62.8	5.9
-04	1СК 24пр-11Р	Промежуточный этаж с ревизией		100	25	25	29.3	29.8	67.1	6.1
-05	1СК 24пр-11В	Верхний этаж		100	25	25	23.5	23.0	67.1	6.1
-06	1СК 24пр-02	Промежуточный этаж		100	32	32	31.0	31.5	58.0	5.6
-07	1СК 24пр-02Р	Промежуточный этаж с ревизией		100	32	32	31.0	31.5	62.3	5.8
-08	1СК 24пр-02В	Верхний этаж		100	32	32	23.6	23.0	62.3	5.8
-09	1СК 24пр-12	Промежуточный этаж	Мойка	100	32	32	32.9	33.3	62.8	5.9
-10	1СК 24пр-12Р	Промежуточный этаж с ревизией		100	32	32	32.9	33.3	67.1	6.1
-11	1СК 24пр-12В	Верхний этаж		100	32	32	25.3	24.9	67.1	6.1

Масса канализационных трубопроводов определена для чугунных труб - при варианте стояка с крестовиной со смещенной осью, а для пластмассовых труб, при варианте с крестовиной К-90°.

Взам инв N | Подпись и дата | Инв N подл

Рук отд	Раковщик		11.88
Гл инж.отд	Оцеп		10.88
Ст инж	Костюк		10.88
Проверил	Костюк		10.88

1.188-5.11 00.03.000 НО

Номенклатура санитарно-технического оборудования кабин

Стадия	Лист	Листов
Р	1	6

ЦНИИЭП жилища

19288-02

Обозначение	Марка изделия	Место установки	Эскиз	Диаметры стояков, мм			Общая масса труб, кг			
				Канализация	Холодное водоснабжение	Горячее водоснабжение	Стальные трубы		Канализац. трубопроводы	
							Вариант со вставками	Вариант с соединит. муфтами	чугунные	пластмассов
1.188-5.11 03.03.000	2СК 24л-01	Промежуточный этаж		100	25	25	27.0	27.5	55.4	5.5
-01	2СК 24л-01Р	Промежуточный этаж с ревизией		100	25	25	27.0	27.5	59.6	5.7
-02	2СК 24л-01В	Верхний этаж		100	25	25	21.3	20.8	59.6	5.7
-03	2СК 24л-11	Промежуточный этаж		100	25	25	28.6	29.0	60.2	5.8
-04	2СК 24л-11Р	Промежуточный этаж с ревизией	Мойка	100	25	25	28.6	29.0	64.4	6.0
-05	2СК 24л-11В	Верхний этаж		100	25	25	22.9	22.4	64.4	6.0
-06	2СК 24л-02	Промежуточный этаж		100	32	32	30.6	31.0	55.4	5.5
-07	2СК 24л-02Р	Промежуточный этаж с ревизией		100	32	32	30.6	31.0	59.6	5.7
-08	2СК 24л-02В	Верхний этаж		100	32	32	23.0	22.6	59.6	5.7
-09	2СК 24л-12	Промежуточный этаж		100	32	32	32.2	32.6	60.2	5.8
-10	2СК 24л-12Р	Промежуточный этаж с ревизией	Мойка	100	32	32	32.2	32.6	64.4	6.0
-11	2СК 24л-12В	Верхний этаж		100	32	32	24.7	24.2	64.4	6.0
1.188-5.11 04.03.000	2СК 24пр-01	Промежуточный этаж		100	25	25	27.0	27.5	55.4	5.5
-01	2СК 24пр-01Р	Промежуточный этаж с ревизией		100	25	25	27.0	27.5	59.6	5.7
-02	2СК 24пр-01В	Верхний этаж		100	25	25	21.3	20.8	59.6	5.7
-03	2СК 24пр-11	Промежуточный этаж		100	25	25	28.6	29.0	60.2	5.8
-04	2СК 24пр-11Р	Промежуточный этаж с ревизией	Мойка	100	25	25	28.6	29.0	64.4	6.0
-05	2СК 24пр-11В	Верхний этаж		100	25	25	22.9	22.4	64.4	6.0
-06	2СК 24пр-02	Промежуточный этаж		100	32	32	30.6	31.0	55.4	5.5
-07	2СК 24пр-02Р	Промежуточный этаж с ревизией		100	32	32	30.6	31.0	59.6	5.7
-08	2СК 24пр-02В	Верхний этаж		100	32	32	23.0	22.6	59.6	5.7
-09	2СК 24пр-12	Промежуточный этаж		100	32	32	32.2	32.6	60.2	5.8
-10	2СК 24пр-12Р	Промежуточный этаж с ревизией	Мойка	100	32	32	32.2	32.6	64.4	6.0
-11	2СК 24пр-12В	Верхний этаж		100	32	32	24.7	24.2	64.4	6.0

Взам. инв. N | Подпись и дата | Инв. N подл.

Обозначение	Марка изделия	Место установки	Эскиз	Диаметры стояков, мм			Общая масса труб, кг			
				Канализация	Холодное водоснабжение	Горячее водоснабжение	Стальные трубы		Канализац. трубопровод	
							Вариант со вставками	Вариант с соединит. муфтами	чугунные	пластмассовые
1.188-5.11 05.03.000	3СК 24к-01	Промежуточный этаж		100	25	25	25.6	26.1	61.9	5.6
-01	3СК 24к-01Р	Промежуточный этаж с ревизией		100	25	25	25.6	26.1	66.2	5.8
-02	3СК 24к-01В	Верхний этаж		100	25	25	19.2	19.6	66.2	5.8
-03	3СК 24к-11	Промежуточный этаж		100	25	25	26.2	26.7	62.3	5.7
-04	3СК 24к-11Р	Промежуточный этаж с ревизией	Мойка	100	25	25	26.2	26.7	66.5	5.9
-05	3СК 24к-11В	Верхний этаж		100	25	25	19.8	20.2	66.5	5.9
-06	3СК 24к-02	Промежуточный этаж		100	32	32	29.3	29.7	61.9	5.6
-07	3СК 24к-02Р	Промежуточный этаж с ревизией		100	32	32	29.3	29.7	66.2	5.8
-08	3СК 24к-02В	Верхний этаж		100	32	32	21.1	21.3	66.2	5.8
-09	3СК 24к-12	Промежуточный этаж		100	32	32	29.9	30.3	62.3	5.7
-10	3СК 24к-12Р	Промежуточный этаж с ревизией	Мойка	100	32	32	29.9	30.3	66.5	5.9
-11	3СК 24к-12В	Верхний этаж		100	32	32	21.7	21.9	66.5	5.9
-12	3СК 24к-21	Промежуточный этаж		100	25	25	26.8	27.3	63.5	5.7
-13	3СК 24к-21Р	Промежуточный этаж с ревизией	Мойка	100	25	25	26.8	27.3	67.8	5.9
-14	3СК 24к-21В	Верхний этаж		100	25	25	20.4	20.8	67.8	5.9
-15	3СК 24к-31	Промежуточный этаж		100	25	25	27.3	27.8	64.8	5.85
-16	3СК 24к-31Р	Промежуточный этаж с ревизией	Мойка	100	25	25	27.3	27.8	69.1	6.05
-17	3СК 24к-31В	Верхний этаж		100	25	25	20.9	22.3	69.1	6.05
-18	3СК 24к-22	Промежуточный этаж		100	32	32	30.5	30.9	63.5	5.7
-19	3СК 24к-22Р	Промежуточный этаж с ревизией	Мойка	100	32	32	30.5	30.9	67.8	5.9
-20	3СК 24к-22В	Верхний этаж		100	32	32	22.3	22.5	67.8	5.9
-21	3СК 24к-32	Промежуточный этаж		100	32	32	31.0	31.4	64.8	5.85
-22	3СК 24к-32Р	Промежуточный этаж с ревизией	Мойка	100	32	32	31.0	31.0	69.1	6.05
-23	3СК 24к-32В	Верхний этаж		100	32	32	22.8	23.0	69.1	6.05

Взам. инв. N

Подпись и дата

Инв. N подл.

Обозначение	Марка изделия	Место установки	Эскиз	Диаметры стояков, мм			Общая масса труб, кг			
				Канализация	Холодное водоснабжение	Горячее водоснабжение	Стальные трубы		Канализац. трубопровод	
							Вариант со вставками	Вариант с соединительными муфтами	чугунные	пластмассовый
1.188-5.11 06.03.000	3СК24пр-01	Промежуточный этаж		100	25	25	25.6	26.1	61.9	5.6
-01	3СК24пр-01Р	Промежуточный этаж с ревизией		100	25	25	25.6	26.1	66.2	5.8
-02	3СК24пр-01В	Верхний этаж		100	25	25	19.2	19.6	66.2	5.8
-03	3СК24пр-11	Промежуточный этаж	Мойка	100	25	25	26.2	26.7	62.3	5.7
-04	3СК24пр-11Р	Промежуточный этаж с ревизией		100	25	25	26.2	26.7	66.5	5.9
-05	3СК24пр-11В	Верхний этаж		100	25	25	19.8	20.2	66.3	5.9
-06	3СК24пр-02	Промежуточный этаж		100	32	32	29.3	29.7	61.9	5.6
-07	3СК24пр-02Р	Промежуточный этаж с ревизией		100	32	32	29.3	29.7	66.2	5.8
-08	3СК24пр-02В	Верхний этаж		100	32	32	21.1	21.3	66.2	5.8
-09	3СК24пр-12	Промежуточный этаж	Мойка	100	32	32	29.9	30.3	62.3	5.7
-10	3СК24пр-12Р	Промежуточный этаж с ревизией		100	32	32	29.9	30.3	66.5	5.9
-11	3СК24пр-12В	Верхний этаж		100	32	32	21.7	21.9	66.5	5.9
-12	3СК24пр-21	Промежуточный этаж	Мойка	100	25	25	26.8	27.3	63.5	5.7
-13	3СК24пр-21Р	Промежуточный этаж с ревизией		100	25	25	26.8	27.3	67.8	5.9
-14	3СК24пр-21В	Верхний этаж		100	25	25	20.4	20.8	67.8	5.9
-15	3СК24пр-31	Промежуточный этаж	Мойка	100	25	25	27.3	27.8	64.8	5.85
-16	3СК24пр-31Р	Промежуточный этаж с ревизией		100	25	25	27.3	27.8	69.1	6.05
-17	3СК24пр-31В	Верхний этаж		100	25	25	20.9	22.3	69.1	6.05
-18	3СК24пр-22	Промежуточный этаж	Мойка	100	32	32	30.5	30.9	63.5	5.7
-19	3СК24пр-22Р	Промежуточный этаж с ревизией		100	32	32	30.5	30.9	67.8	5.9
-20	3СК24пр-22В	Верхний этаж		100	32	32	22.3	22.5	67.8	5.9
-21	3СК24пр-32	Промежуточный этаж	Мойка	100	32	32	31.0	31.4	64.8	5.85
-22	3СК24пр-32Р	Промежуточный этаж с ревизией		100	32	32	31.0	31.4	69.1	6.05
-23	3СК24пр-32В	Верхний этаж		100	32	32	22.8	23.0	69.1	6.05

Инв. N подл. | Подпись и дата | Взам. инв. N

Обозначение	Марка изделия	Место установки	Эскиз	Диаметры стояков, мм			Общая масса труб, кг			
				Канализация	Холодное водоснабжение	Горячее водоснабжение	Стальные трубы		Канализац. трубопроводы	
							Вариант со вставками	Вариант с соедин. муфтами	чугунные	пластмассов.
1.188-5.11 07.03.000	4СК 24л-01	Промежуточный этаж	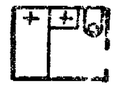	100	25	25	25.6	26.1	61.9	5.6
-01	4СК 24л-01Р	Промежуточный этаж с ревизией		100	25	25	25.6	26.1	66.2	5.8
-02	4СК 24л-01В	Верхний этаж		100	25	25	19.2	19.6	66.2	5.8
-03	4СК 24л-02	Промежуточный этаж		100	32	32	29.3	29.7	61.9	5.6
-04	4СК 24л-02Р	Промежуточный этаж с ревизией		100	32	32	29.3	29.7	66.2	5.8
-05	4СК 24л-02В	Верхний этаж		100	32	32	21.1	21.3	66.2	5.8
-06	4СК 24л-21	Промежуточный этаж	Мойка	100	25	25	26.8	27.3	63.5	5.7
-07	4СК 24л-21Р	Промежуточный этаж с ревизией		100	25	25	26.8	27.3	67.8	5.9
-08	4СК 24л-21В	Верхний этаж		100	25	25	20.4	20.8	67.8	5.9
-09	4СК 24л-31	Промежуточный этаж	Мойка	100	25	25	27.3	27.8	64.8	5.85
-10	4СК 24л-31Р	Промежуточный этаж с ревизией		100	25	25	27.3	27.8	69.1	6.05
-11	4СК 24л-31В	Верхний этаж		100	25	25	20.9	22.3	69.1	6.05
-12	4СК 24л-22	Промежуточный этаж	Мойка	100	32	32	30.5	30.9	63.5	5.7
-13	4СК 24л-22Р	Промежуточный этаж с ревизией		100	32	32	30.5	30.9	67.8	5.9
-14	4СК 24л-22В	Верхний этаж		100	32	32	22.3	22.5	67.8	5.9
-15	4СК 24л-32	Промежуточный этаж	Мойка	100	32	32	31.0	31.4	64.8	5.85
-16	4СК 24л-32Р	Промежуточный этаж с ревизией		100	32	32	31.0	31.4	69.1	6.05
-17	4СК 24л-32В	Верхний этаж		100	32	32	22.8	23.0	69.1	6.05

Инв. N подл. | Подпись и дата | Взам. инв. N

Обозначение	Марка изделия	Место установки	Эскиз	Диаметры стояков, мм			Общая масса труб, кг			
				Канализация	Холодное водоснабжение	Горячее водоснабжение	Стальные трубы		Канализац. трубопроводы	
							Вариант со ветавками	Вариант с соедин. муфтами	чугунные	пластмассов.
1.188-5.11 08.03.000	4СК24пр-01	Промежуточный этаж		100	25	25	25.6	26.1	64.9	5.6
-01	4СК24пр-01Р	Промежуточный этаж с ревизией		100	25	25	25.6	26.1	66.2	5.8
-02	4СК24пр-01В	Верхний этаж		100	25	25	19.2	19.6	66.2	5.8
-03	4СК24пр-02	Промежуточный этаж		100	32	32	29.3	29.7	64.9	5.6
-04	4СК24пр-02Р	Промежуточный этаж с ревизией		100	32	32	29.3	29.7	66.2	5.8
-05	4СК24пр-02В	Верхний этаж		100	32	32	21.1	21.3	66.2	5.8
-06	4СК24пр-21	Промежуточный этаж	Мойка	100	25	25	26.8	27.3	63.5	5.7
-07	4СК24пр-21Р	Промежуточный этаж с ревизией	Мойка	100	25	25	26.8	27.3	67.8	5.9
-08	4СК24пр-21В	Верхний этаж	Мойка	100	25	25	20.4	20.8	67.8	5.9
-09	4СК24пр-31	Промежуточный этаж	Мойка	100	25	25	27.3	27.8	64.8	5.85
-10	4СК24пр-31Р	Промежуточный этаж с ревизией	Мойка	100	25	25	27.3	27.8	69.1	6.05
-11	4СК24пр-31В	Верхний этаж	Мойка	100	25	25	20.9	22.3	69.1	6.05
-12	4СК24пр-22	Промежуточный этаж	Мойка	100	32	32	30.5	30.9	63.5	5.7
-13	4СК24пр-22Р	Промежуточный этаж с ревизией	Мойка	100	32	32	30.5	30.9	67.8	5.9
-14	4СК24пр-22В	Верхний этаж	Мойка	100	32	32	22.3	22.5	67.8	5.9
-15	4СК24пр-32	Промежуточный этаж	Мойка	100	32	32	31.0	31.4	64.8	5.85
-16	4СК24пр-32Р	Промежуточный этаж с ревизией	Мойка	100	32	32	31.0	31.4	69.1	6.05
-17	4СК24пр-32В	Верхний этаж	Мойка	100	32	32	22.8	23.0	69.1	6.05

Взам инв.N | Подпись и дата | Инв.N подл.

Формат	Зона	Поз	Обозначение	Наименование	Код на исполнение 1.188-5.11 01.03.000- —	-01	-02	-03	-04	-05	-06	-07	-08	-09	-10	-11	Примечание
				Документация													
А3			1.188-5.11 01.03.000 СБ	Сборочный чертеж	Х	Х	Х	Х	Х	Х	Х	Х	Х	Х	Х	Х	
А3			1.188-5.11 01.03.000.01 СБ	Сборочный чертеж вариант стояк с двухплоскостной крестовиной.	Х	Х	Х	Х	Х	Х	Х	Х	Х	Х	Х	Х	
				Сборочные единицы													
А3		1	1.188-5.11 01.03.100.04	Стояк Ст К1-5	1			1			1			1			Чугунные трубы и крестовина со смещенной осью отвода
			-06	Стояк Ст К1-7		1	1		1	1		1	1		1	1	
			-02	Стояк Ст К1-3	Х			Х			Х			Х			Вариант чугунных труб и двухплоскостной крестовины
			-03	Стояк Ст К1-4		Х	Х		Х	Х		Х	Х		Х	Х	
			-09	Стояк Ст К1-10	Х			Х			Х			Х			Вариант полиэтиленовых труб и двухплоскостной крестовины
			-10	Стояк Ст К1-11		Х	Х		Х	Х		Х	Х		Х	Х	
			-11	Стояк Ст К1-12	Х			Х			Х			Х			Вариант полиэтиленовых труб и крестовины К-90°
			-12	Стояк Ст К1-13		Х	Х		Х	Х		Х	Х		Х	Х	
А3		2	1.188-5.11 01.03.200	Стояк Ст В1-1	1	1		1	1								Стояки соединяются вставками
			-04	Стояк Ст В1-5			1			1							
			-01	Стояк Ст В1-2							1	1		1	1		
			-05	Стояк Ст В1-6									1			1	
А3		9	1.188-5.11 00.03.700	Вставка монтажная Вс-1	1	1		1	1								
			-01	Вставка монтажная Вс-2							1	1		1	1		
А3		2	1.188-5.11 01.03.200.02	Стояк Ст В1-3	Х	Х		Х	Х								Вариант соединения стояков соединительными муфтами
			-06	Стояк Ст В1-7			Х			Х							
			-03	Стояк Ст В1-4							Х	Х		Х	Х		
			-07	Стояк Ст В1-8									Х			Х	
А3		3	1.188-5.11 01.03.300.02	Стояк Ст Т3-3	1	1	1	1	1	1							Стояки соединяются вставками
			-03	Стояк Ст Т3-4							1	1	1	1	1	1	
А3		17	1.188-5.11 00.03.700.04	Вставка монтажная Вс-5	1	1		1	1								
			-05	Вставка монтажная Вс-6							1	1		1	1		
А3		3	1.188-5.11 01.03.300.06	Стояк Ст Т3-7	Х	Х	Х	Х	Х	Х							Вар соед стояков соединит муфт

Знаком „Х" отмечены составные части санитарно-технического оборудования кабин, применяемые, как варианты исполнений соответствующих составных частей основного варианта

Рук отд	Раковщик		30.8.91
Гл инж отд	Оцеп		30.8.91
Ст инж	Костюк		30.8.91
Проверил	Костюк		30.8.91

1.188-5.11 01.03.000

Оборудование санитарно-техническое кабины 1СК 24 л

Стадия	Лист	Листов
Р	1	3

ЦНИИЭП жилища

Инв. № подл. | Подпись и дата | Взам. инв. №

Формат	Зона	Поз	Обозначение	Наименование	Кол. на исполнение 1.188-5.11 01.03.000-												Примечание
					–	-01	-02	-03	-04	-05	-06	-07	-08	-09	-10	-11	
А3		3	1.188-5.11 01.03.300.07	Стояк СТ Т3-8							Х	Х	Х	Х	Х	Х	Варсоед стояков соединительными муфтами
А3		4	1.188-5.11 01.03.400.02	Трубопровод отводной К1-3	1	1	1				1	1	1				Чугунные трубы Стояк с крестовиной со смещенной осью отвода
			-03	Трубопровод отводной К1-4				1	1	1				1	1	1	
			-07	Трубопровод отводной К1-8	1	1	1	1	1	1	1	1	1	1	1	1	
			-01	Трубопровод отводной К1-2	Х	Х	Х				Х	Х	Х				Вариант чугунных труб стояк с двухплоскостной крестовиной
			1.188-5.11 01.03.400	Трубопровод отводной К1-1				Х	Х	Х				Х	Х	Х	
			-05	Трубопровод отводной К1-6	Х	Х	Х	Х	Х	Х	Х	Х	Х	Х	Х	Х	
			-09	Трубопровод отводной К1-10	Х	Х	Х				Х	Х	Х				Вариант полиэтиленовых труб стояк с крестовиной К-90°
			-08	Трубопровод отводной К1-9				Х	Х	Х				Х	Х	Х	
			-13	Трубопровод отводной К1-14	Х	Х	Х	Х	Х	Х	Х	Х	Х	Х	Х	Х	
			-09	Трубопровод отводной К1-10	Х	Х	Х				Х	Х	Х				Вариант полиэтиленовых труб стояк с двухплоскостной крестовиной
			-08	Трубопровод отводной К1-9				Х	Х	Х				Х	Х	Х	
			-11	Трубопровод отводной К1-12	Х	Х	Х	Х	Х	Х	Х	Х	Х	Х	Х	Х	
А3		5	1.188-5.11 01.03.500.02	Подводка В1-3	1	1	1				1	1	1				
			-03	Подводка В1-4				1	1	1				1	1	1	
А3		6	1.188-5.11 01.03.600.02	Подводка Т3-3	1	1	1				1	1	1				
			-03	Подводка Т3-4				1	1	1				1	1	1	
А3		7	1.188-5.11 00.03.900	Полотенцесушитель	1	1	1	1	1	1	1	1	1	1	1	1	
А3		8	1.188-5.11 00.03.800	Патрубок вентиляционный ВП-1	1	1	1	1	1	1	1	1	1	1	1	1	
			-01	Патрубок вентиляционный ВП-2	1	1	1	1	1	1	1	1	1	1	1	1	
			-02	Патрубок вентиляционный ВП-3	1	1	1	1	1	1	1	1	1	1	1	1	
				Детали													
БЧ		13		Гильза, труба стальная водогазопроводная черная ГОСТ 3262-75* ℓ=320 мм													
				ф 40×3	2	2	2	2	2	2							
				ф 50×3							2	2	2	2	2	2	

Взам. инв. N | Подпись и дата | Инв. N подл.

Форма	Зона	Поз	Обозначение	Наименование	Кол. на исполнение —	-01	-02	-03	-04	-05	-06	-07	-08	-09	-10	-11	Примечание
				Стандартные изделия													
БЧ		10		Унитаз тарельчатый с цельно-													
				отлитой полочкой и косым вы-													
				пуском ТП-КВ ГОСТ 22847-77	1	1	1	1	1	1	1	1	1	1	1	1	
БЧ		14		Бачок смывной и арматура к													
				нему ГОСТ 21485 5-76	1	1	1	1	1	1	1	1	1	1	1	1	
БЧ		11		Ванна чугунная эмалирован-													
				ная типа 1В-1 разм 1700×750 мм													
				с сифоном, переливом и вы-													
				пуском ГОСТ 1154-80, ГОСТ 23412-79	1	1	1	1	1	1	1	1	1	1	1	1	
БЧ		12		Умывальник полукруглый													
				размером 550×420 мм с													
				сифоном, выпуском и													
				кронштейнами ГОСТ 23759-79,													
				ГОСТ 23412-79, ГОСТ 1153-76	1	1	1	1	1	1	1	1	1	1	1	1	
БЧ		15		Смеситель общий для ванны													
				и умывальника с душевой сет-													
				кой на гибком шланге													
				СМ-8У-ШЛ ГОСТ 19874-74*	1	1	1	1	1	1	1	1	1	1	1	1	
БЧ		16		Вентиляционная решетка пласт-													
				массовая ГОСТ 13448-82	2	2	2	2	2	2	2	2	2	2	2	2	

Инв. N подл. | Подпись и дата | Взам. инв. N

Рис 1

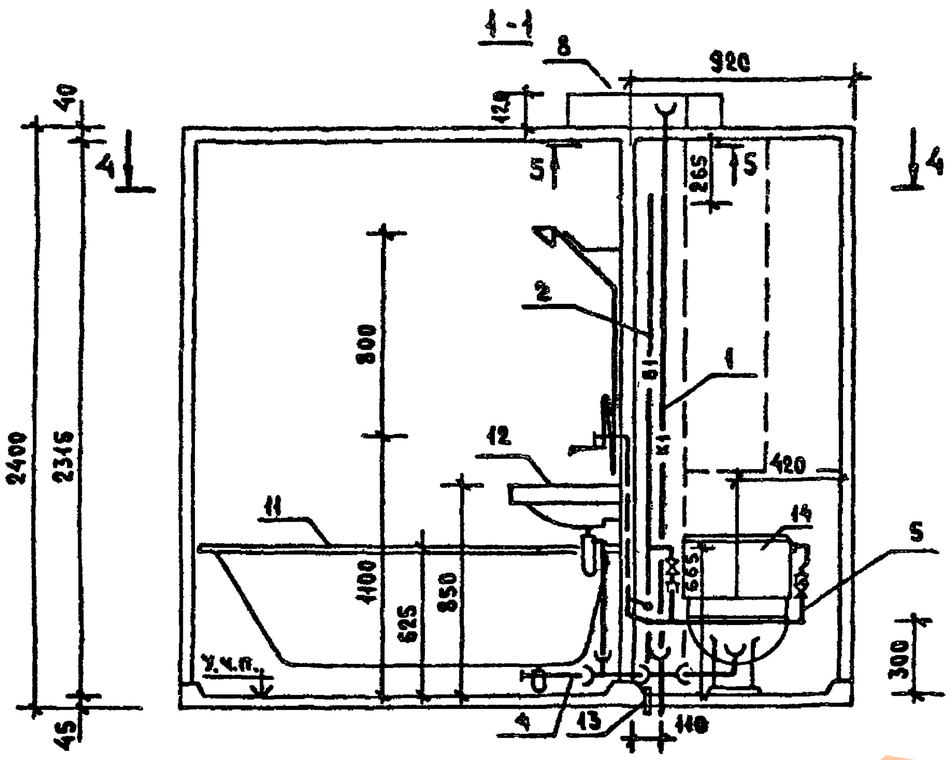

1. Таблицу исполнений см. лист 2.
2. При варианте соединения стояков водоснабжения вставками поз. 9 и 17 установить на строящемся объекте.

				1.188-5.11 01.03.000СБ		
				Оборудование санитарно-техническое кабины СК24л. Сборочный чертеж	Стадия: Р	Масса: см. табл.	Масштаб: 1:25
					Лист 1	Листов 2	
Рук.отд.	Раковщик				ЦНИИЭП жилища		
Гл.инж.пр.	Оцеп						
Ст.инж.	Костюк						
Проверил	Костюк						

Инв.№ подл. | Подпись и дата | Взам.инв.№

Рис 2

ОСТАЛЬНОЕ-СМ РИС. 1

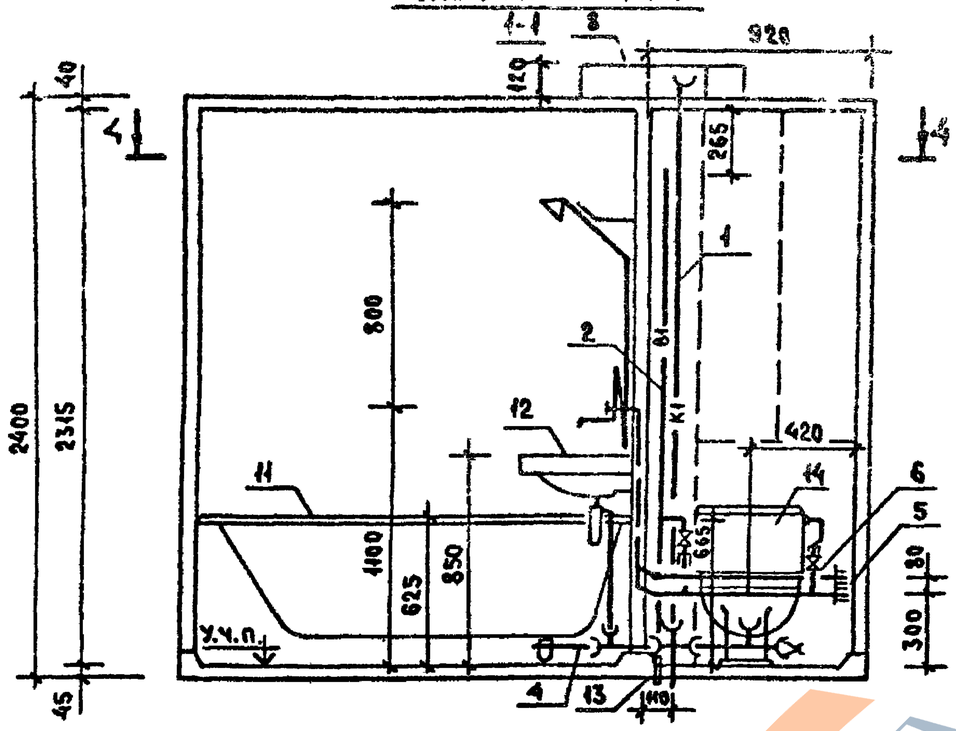

4-4

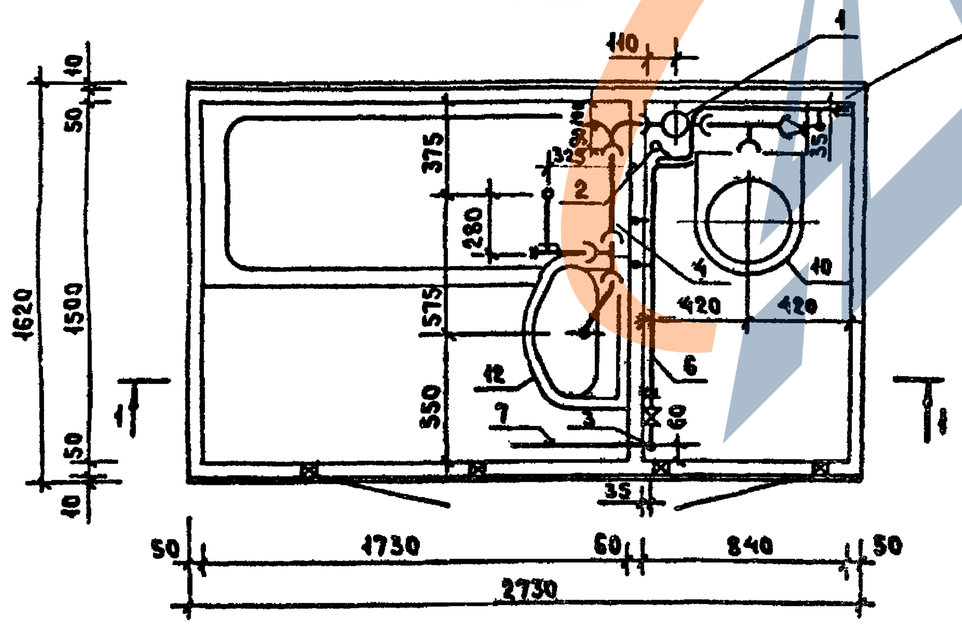

Обозначение	Марка	Рис	Масса, кг
1.188-5.11 01.03.000	1СК24л-01	1	257.0
-01	1СК 24л-01 Р		262.0
-02	1СК 24л-01 В		256.0
-03	1СК 24л-11		264.0
-04	1СК 24л-11 Р		268.0
-05	1СК 24л-11 В		260.0
-06	1СК 24л-02	2	261.0
-07	1СК 24л-02 Р		266.0
-08	1СК 24л-02 В		258.0
-09	1СК 24л-12		268.0
-10	1СК 24л-12 Р		272.0
-11	1СК 24л-12 В		265.0

Масса санитарно-технического оборудования кабин определена для варианта канализации из чугунных труб и варианта соединения стояков водоснабжения вставками

Инв.№ подл. | Подпись и дата | Взам инв.№

Рис 1

1-1

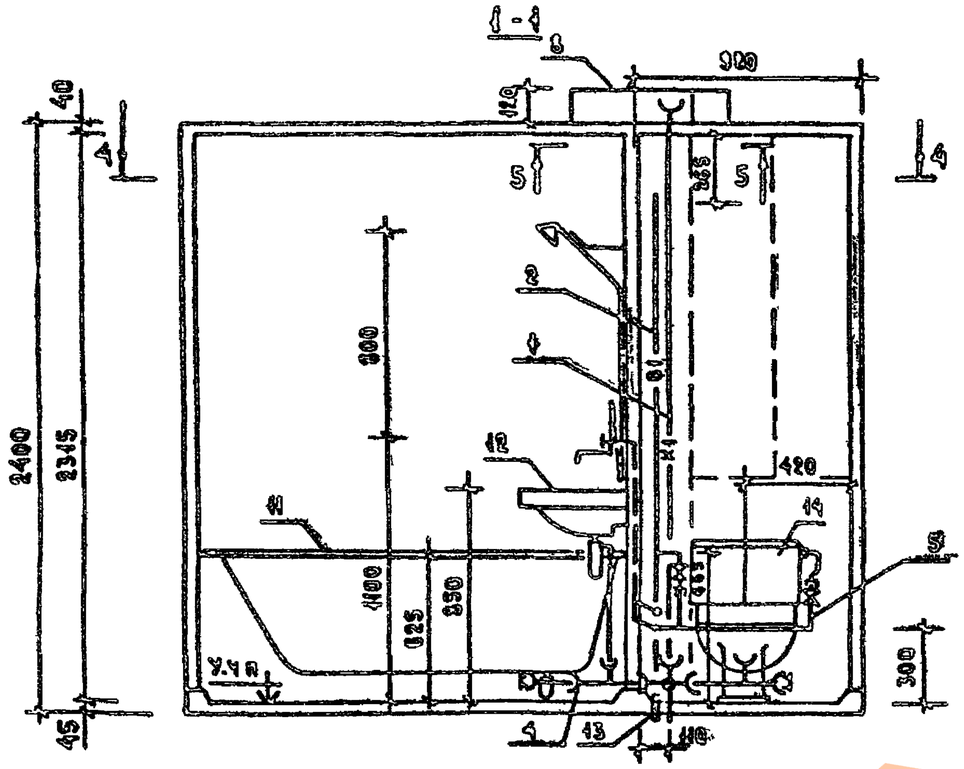

2-2

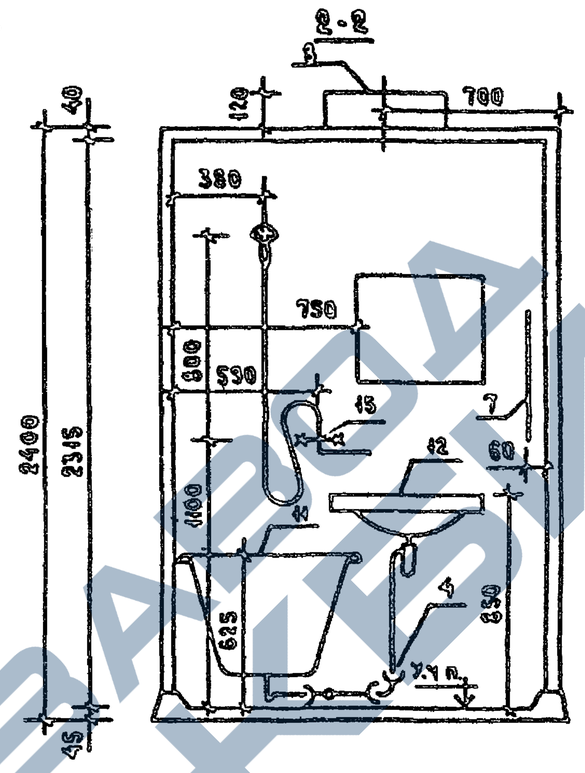

3-3

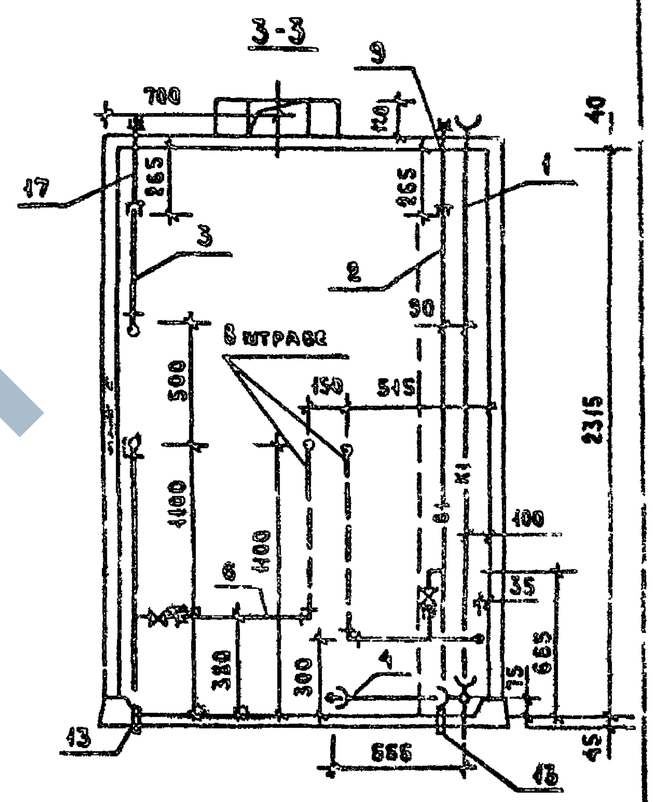

4-4

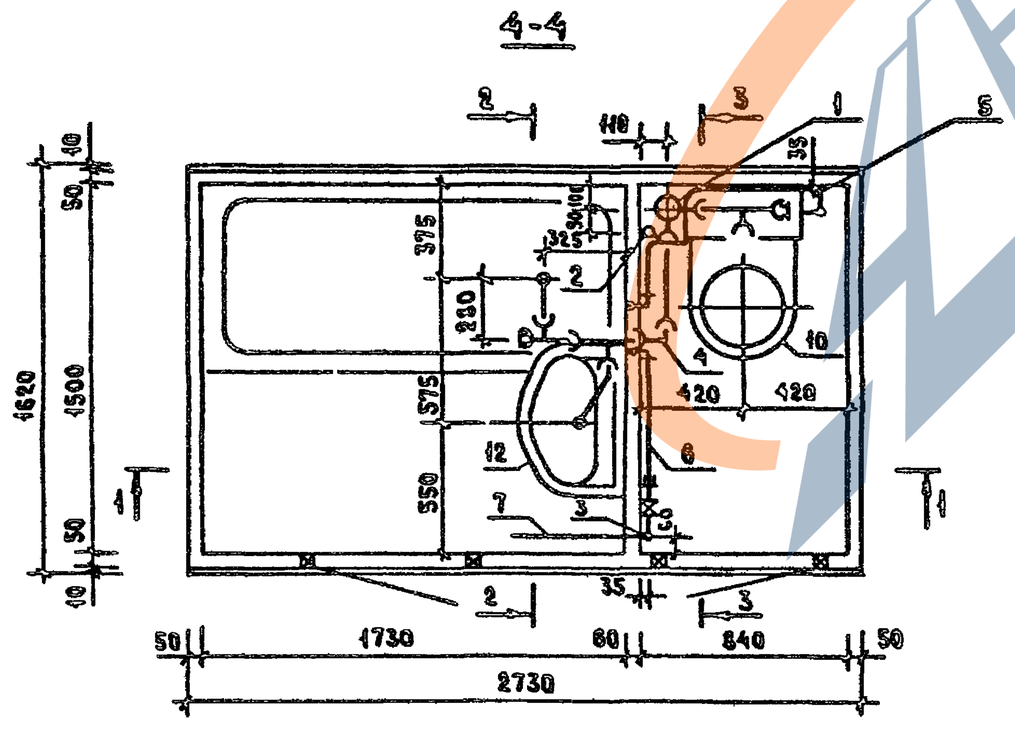

5-5

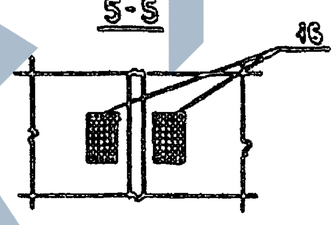

1. Таблицу исполнений см. лист 2.

2. При варианте соединения стояков водоснабжения вставками поз. 9 и 17 установить на строящемся объекте.

				1.188-5.11	01.03.000.01.СБ
				Оборудование санитарно-техническое кабины 1СК24л. Вариант. Стояк с двухплоскостной крестовиной. Сборочный чертеж	Стадия: Р; Масса: см табл.; Масштаб: 1:25
Рук.отд	Раковщик		30.03.87		Лист 1; Листов 2
Гл.инж.отд	Оцеп		30.03.87		
Ст.инж.	Костюк		30.03.87		ЦНИИЭП жилища
Проверил	Костюк		30.03.87		

Инв. № подл. | Подпись и дата | Взам. инв. №

Рис 2

ОСТАЛЬНОЕ - СМ РИС. 1

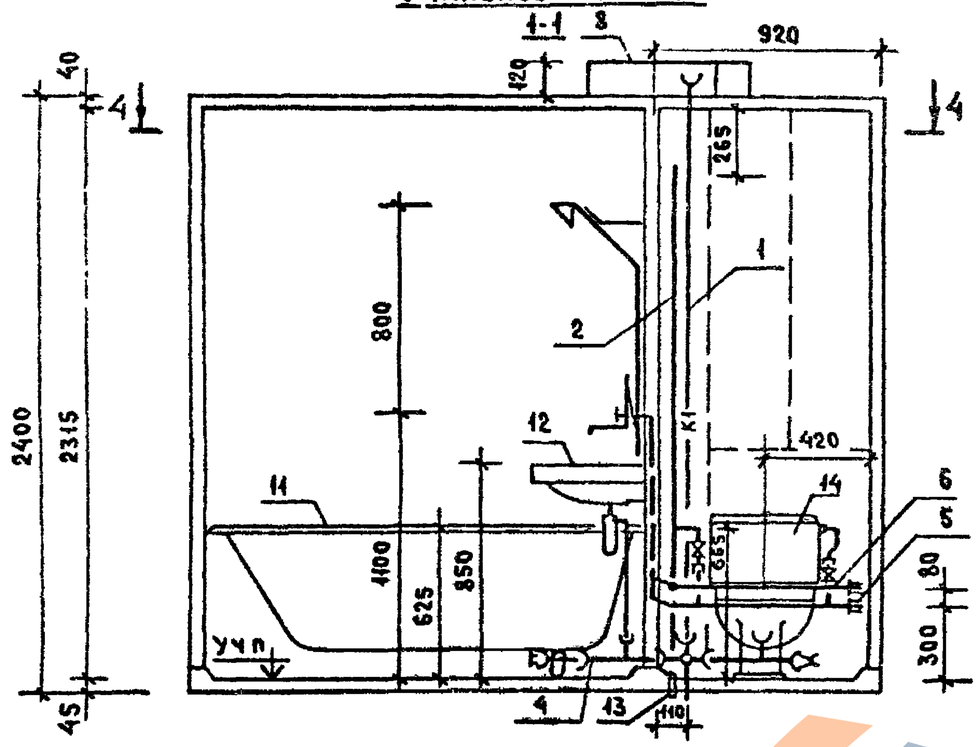

4-4

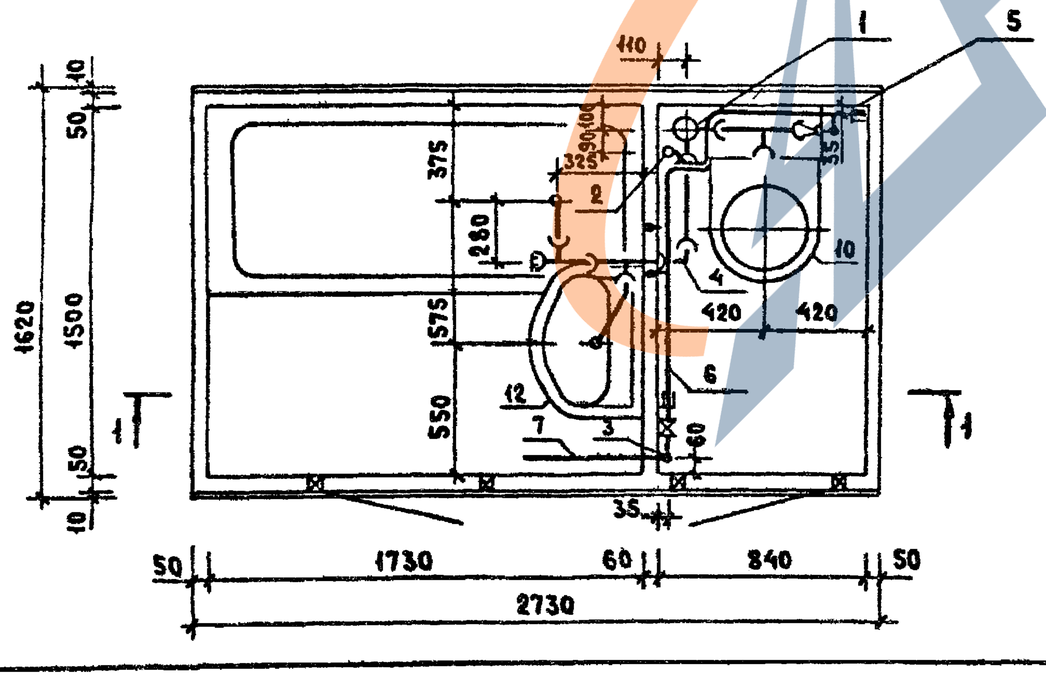

Обозначение	Марка	Рис.	Масса, кг
1.188-5.11 01.03.00001	1СК 24л-01	1	264 0
-01	1СК 24л-01 Р		268 0
-02	1СК 24л-01 В		263 0
-03	1СК 24л-11		268 0
-04	1СК 24л-11 Р		272.0
-05	1СК 24л-11 В		264.0
-06	1СК 24л-02	2	268 0
-07	1СК 24л-02 Р		272.0
-08	1СК 24л-02 В		265 0
-09	1СК 24л-12		272.0
-10	1СК 24л-12 Р		276.0
-11	1СК 24л-12 В		269.0

Масса санитарно-технического оборудования кабин определена для варианта канализации из чугунных труб и варианта соединения стояков водоснабжения вставками.

Инв № подл. | Подпись и дата | Взам инв №

Формат	Зона	Поз.	Обозначение	Наименование	Кол на исп. –	-01	-02	-03	-04	-05	-06	-07	-08	-09	-10	-11	-12	Примечание
				1.188-5.11 01.03.100-														
				Документация														
А3			1.188-5.11 01.03.100 СБ	Сборочный чертеж	х	х	х	х	х	х	х	х	х	х	х	х	х	
				Стандартные изделия														
БЧ		1		Крестовина двухплоскостная КД														
				100×100×50, ГОСТ 6942.21-80	1	1												
БЧ		2		Крестовина двухплоскостная ЛКД														
				100×100×50, ГОСТ 6942.21-80			1	1										
БЧ		3		Крестовина прямая со смещенной														
				осью отвода ГОСТ 6942.19-80					1	1	1							
БЧ		4		Патрубок компенсационный														
				ф100 ГОСТ 6942.5-80	1	1	1	1	1	1	1							
БЧ		5		Ревизия ф100 ГОСТ 6942.24-80		1		1		1	1							
				Материалы														
БЧ		6		Труба чугунная канализацион-														
				ная ф100 ГОСТ 6942.3-80, м	2.1	1.8	2.1	1.8	2.1	1.8	1.8							
				Стандартные изделия														
БЧ		7		Крестовина двухплоскостная КД														
				100×100×50 ГОСТ 22689.12-77								1	1					
БЧ		8		Крестовина двухплоскостная КАД														
				100×100×50 ГОСТ 22689.12-77										1	1			
БЧ		9		Крестовина К-90° ф100														
				ГОСТ 22689.11-77												1	1	
БЧ		10		Патрубок компенсационный														
				ф100 ГОСТ 22689.5-77								1	1	1	1	1	1	
БЧ		11		Ревизия ф100 ГОСТ 22689.15-77									1		1		1	
				Материалы														
БЧ		12		Труба канализационная														
				ГОСТ 22689.3-77 ф100, м								2.44	2.29	2.44	2.29	2.44	2.29	

Примечание:
- Вариант из чугунных труб и фасонных частей
- Вариант из полиэтиленовых (ПВП) труб и фасонных частей

Рук.отд.	Раковщик		30.11
Гл.инж.отд	Оцеп		30.11
Ст.инж.	Костюк		30.11
Проверил	Костюк		30.11

1.188-5.11 01.03.100

Стояк
(Ст К1-1 ... Ст К1-13)

Стадия	Лист	Листов
Р		1

ЦНИИЭП жилища

Рис 1 Рис 2 Рис 3 Рис 4 Рис 5 Рис 6 Рис 7 Рис 8 Рис 9 Рис 10 Рис 11 Рис 12 Рис 13

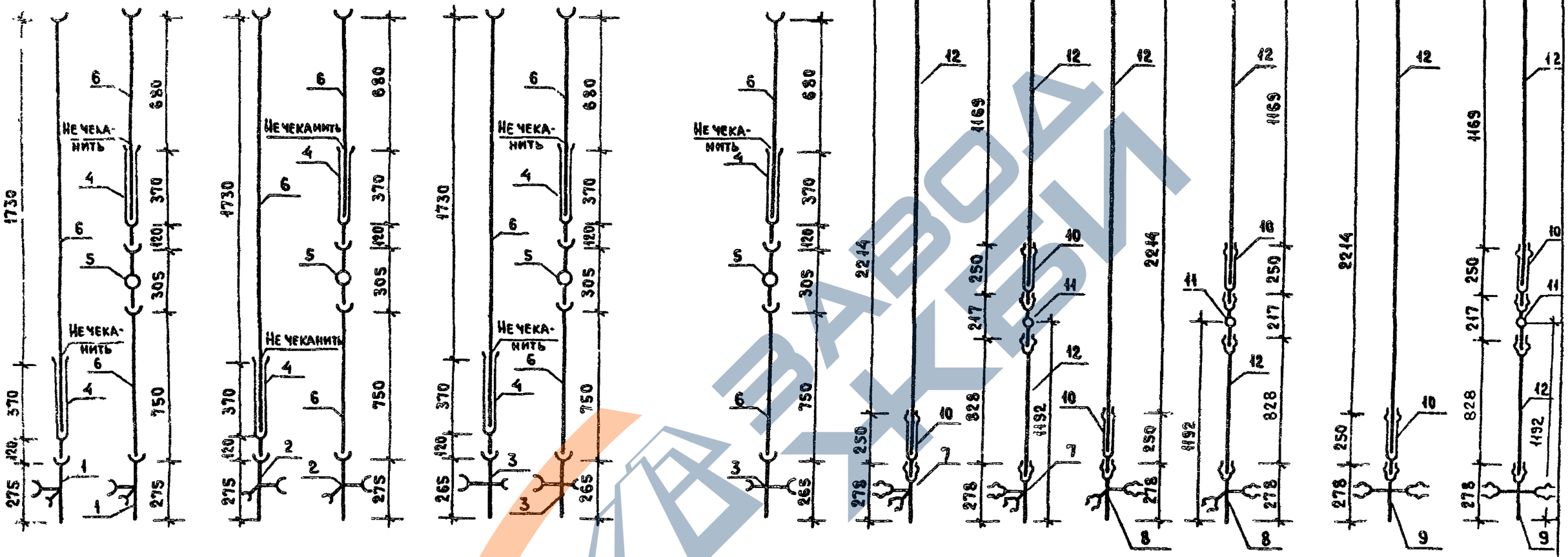

Обозначение	Марка	Рис	Масса кг
1.188-5.11 01.03.100	Ст. К1-1	1	43.9
-01	Ст. К1-2	2	48.2
-02	Ст. К1-3	3	43.9
-03	Ст. К1-4	4	48.2
-04	Ст. К1-5	5	43.3
-05	Ст. К1-6	6	47.6
-06	Ст. К1-7	7	47.6
-07	Ст. К1-8	8	3.9
-08	Ст. К1-9	9	4.2
-09	Ст. К1-10	10	3.9
-10	Ст. К1-11	11	4.2

Обозначение	Марка	Рис	Масса кг
1.188-5 00.03.100-11	Ст. К1-12	12	4.0
-12	Ст К1-13	13	4.2

Рук ота	Раковщик		30.8.82
Гл инж ота	Оцеп		30.8.82
Ст инж	Костюк		30.8.82
Проверил	Костюк		30.8.82

1.188-5.11 01.03.100 СБ

Стояк
(Ст. К1-1 ... Ст К1-13)
Сборочный чертеж

Стадия	Масса	Масштаб
Р	см таба	1:20
Лист	Листов 1	

ЦНИИЭП жилища

Формат	Зона	Поз	Обозначение	Наименование	Кол. на испол. 1.188-5.11 01.03 200-								Примечание
					-	-01	-02	-03	-04	-05	-06	-07	
				Документация									
А3			1.188-5.11 01.03.200 СБ	Сборочный чертеж	X	X	X	X	X	X	X	X	
				Стандартные изделия									
БЧ		1		Муфта прямая короткая									
				ГОСТ 8954-75 ф 15	1	1	1	1	1	1	1	1	
БЧ		2		Контргайка ф 15 ГОСТ 8961-75	1	1	1	1	1	1	1	1	
БЧ		3		Вентиль проходной муфтовый									
				бронзовый, испол 1 ГОСТ 9086-74* ф 15	1	1	1	1	1	1	1	1	
				Соединительная муфта СТД 457.00.000ТУ									
БЧ		4		ф 25			1				1		
БЧ		5		ф 32				1				1	
				Материалы									
				Трубы стальные водогазопроводные									
				оцинкованные ГОСТ 3262-75*									
БЧ		6		ф 15×2.5 м	0.355	0.355	0.355	0.355	0.355	0.355	0.355	0.355	
БЧ		7		ф 25×2.8 м	1.9		2.8		0.53		0.13		
БЧ		8		ф 32×2.8 м		1.9		2.8		0.53		0.13	

Рук отд	Раковщик		30.1.92
Гл инж отд	Оцеп		30.1.92
Ст. инж	Костюк		30.1.92
Проверил	Костюк		30.1.92

1.188-5.11 01.03.200

Стояк
(Ст В1-1 ... Ст В1-8)

Стадия	Лист	Листов
Р		1

ЦНИИЭП жилища

https://zavodjbi.com/

Рис 1

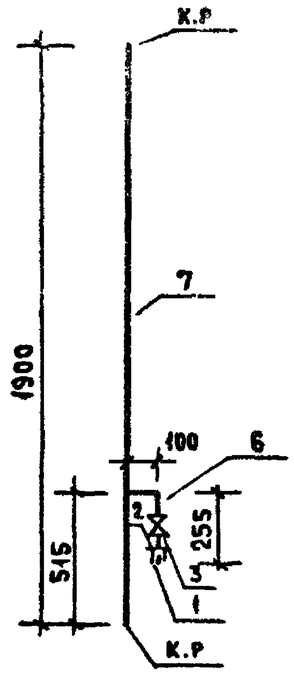

Рис 2

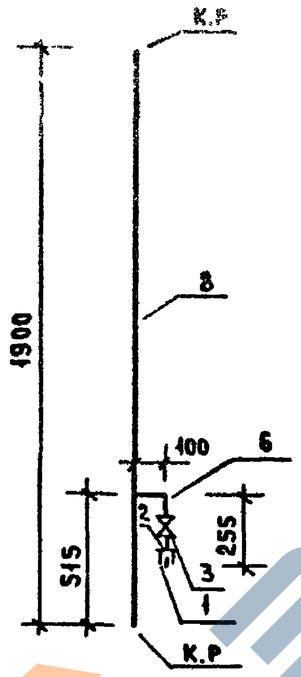

Рис 3

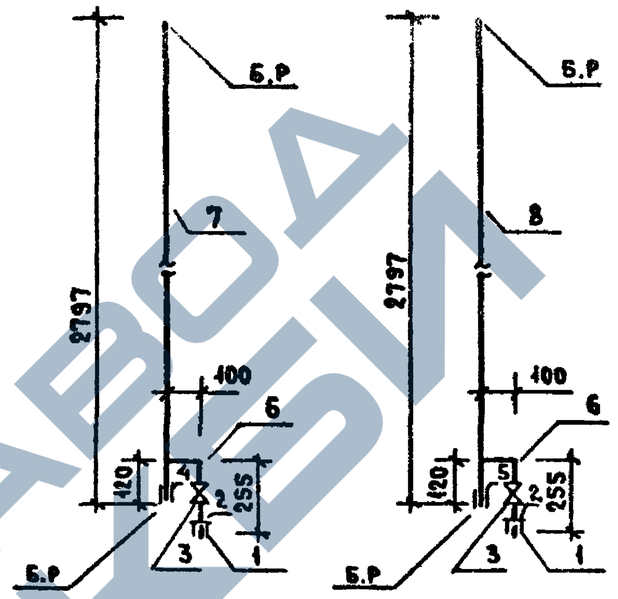

Рис 4

Рис 5

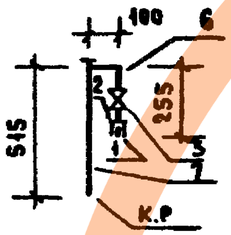

Рис 6

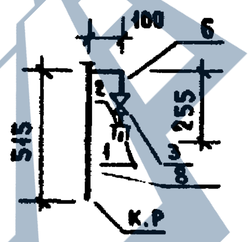

Рис 7

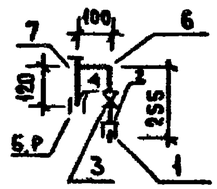

Рис 8

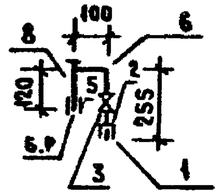

Обозначение	Марка	Рис	Масса, кг
1.188-5.11 01.03.200	Ст. В1-1	1	4.8
-01	Ст. В1-2	2	6.0
-02	Ст. В1-3	3	7.8
-03	Ст. В1-4	4	9.6
-04	Ст. В1-5	5	1.8
-05	Ст. В1-6	6	2.0
-06	Ст. В1-7	7	2.2
-07	Ст. В1-8	8	2.4

Рук.отд.	Раковщик		3.88г.
ГА инж от	Оцеп		3.88г.
Ст.инж	Костюк		30.88г.
Проверил	Костюк		30.88г.

1.188-5.11 01.03.200 СБ

Стояк
(Ст. В1-1 ... Ст. В1-8)
Сборочный чертеж

Стадия	Масса	Масшт
Р	см таба	1:20
Лист	Листов 1	

ЦНИИЭП жилища

Формат	Зона	Поз	Обозначение	Наименование	Кол. на исполи 1.188-5.11 01.03.300-								Примечание
					--	-01	-02	-03	-04	-05	-06	-07	
				Документация									
А3			1.188-5.11 01.03.300 СБ	Сборочный чертеж	Х	Х	Х	Х	Х	Х	Х	Х	
				Стандартные изделия									
БЧ		1		Угольник прямой ф32 ГОСТ 8946-75		2		2		2		2	
БЧ		2		Угольник переходной ф32×25									
				ГОСТ 8947-75	2		2		2		2		
				Тройник переходной ГОСТ 8949-75									
БЧ		3		ф 25×15	1		1		1		1		
БЧ		4		ф 32 × 15		1		1		1		1	
				Муфта прямая короткая									
				ГОСТ 8954-75									
БЧ		5		ф 15	1	1	1	1	1	1	1	1	
БЧ		6		ф 32	2	2	2	2	2	2	2	2	
				Контргайка ГОСТ 8961-75									
БЧ		7		ф 15	1	1	1	1	1	1	1	1	
БЧ		8		ф 32	2	2	2	2	2	2	2	2	
БЧ		9		Вентиль проходной муфтовый									
				бронзовый. Исполн 2 ГОСТ 9086-74* ф15	1	1	1	1	1	1	1	1	
				Соединит муфта СТД-К57.00.000ТУ									
БЧ		10		ф 25					1		1		
БЧ		11		ф 32						1		1	
				Материалы									
				Труба стальная водогазопроводная									
				оцинкованная ГОСТ 3262-75*									
БЧ		12		ф 15×2.5, м	0.22	0.22	0.22	0.22	0.22	0.22	0.22	0.22	
БЧ		13		ф 25×2.8, м	1.45		1.45		2.3		2.3		
БЧ		14		ф 32×2.8, м	0.26	1.7	0.26	1.7	0.26	2.56	0.26	2.56	

Рук.отд	Раковщик		30.11.92
Гл.инж.отд	Оцеп		30.11.92
Ст.инж	Костюк		30.11.92
Проверил	Костюк		30.11.92

1.188-5.11 01.03.300

Стояк
(Ст.ТЗ-1... Ст.ТЗ-8)

Стадия	Лист	Листов
Р		1

ЦНИИЭП жилища

Инв. № подл. | Подпись и дата | Взам. инв. №

https://zavodjbi.com/

Рис 1 Рис 2 Рис 3 Рис 4 Рис 5 Рис 6 Рис 7 Рис 8

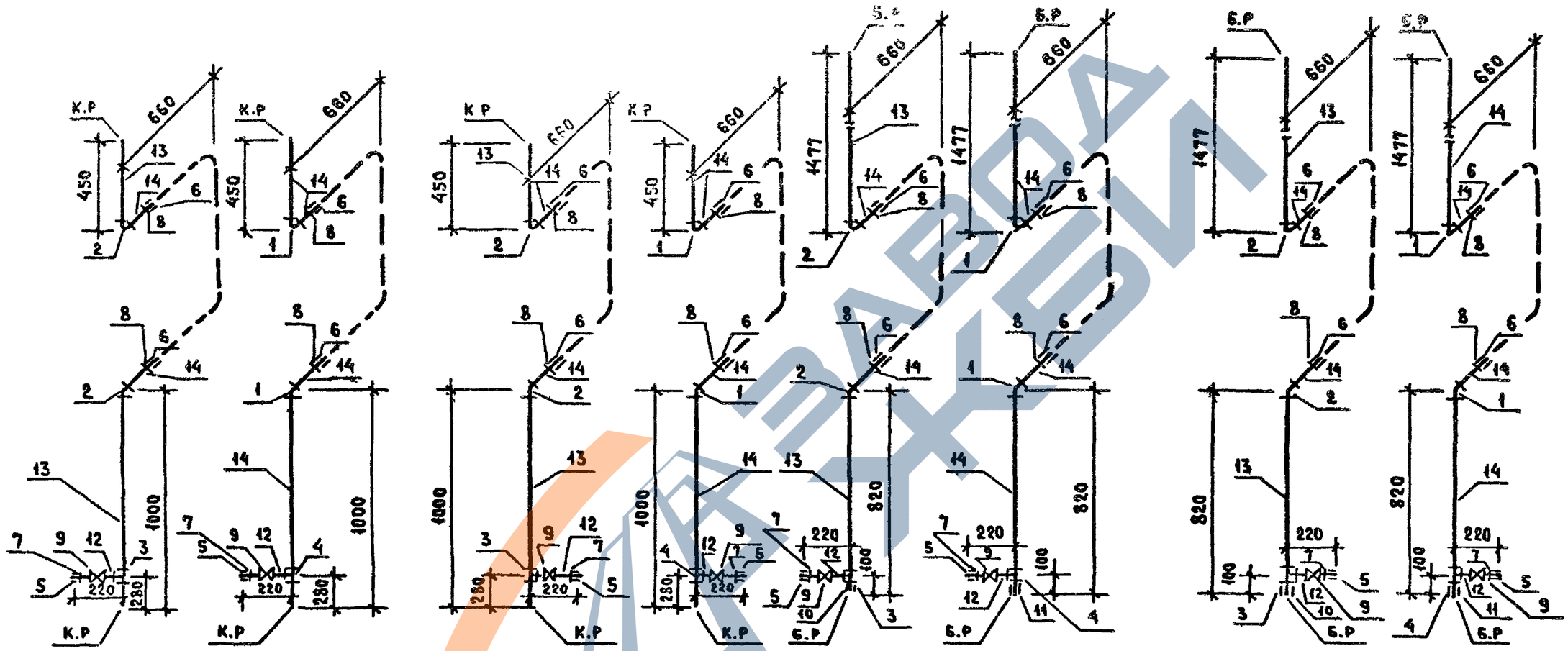

Обозначения	Марка	Рис	Масса, кг
1.188-5.11 01.03.300	Ст Т3-1	1	6.1
-01	Ст Т3-2	2	7.0
-02	Ст Т3-3	3	6.1
-03	Ст Т3-4	4	7.0
-04	Ст Т3-5	5	9.0
-05	Ст Т3-6	6	10.6
-06	Ст Т3-7	7	9.0
-07	Ст Т3-8	8	10.6

1. Пунктиром показан полотенцесушитель (см. 1.188-5 11 00.03.900) Полотенцесушитель присоединяется к угольнику поз. 1 и 2 через сгон ф 32 ГОСТ 8969-75, ℓ = 130 мм.
2. В массе стояка не учтен полотенцесушитель.

Рук.отд	Раковщик		
Гл.инж.отд	Оцеп		
Ст.инж	Костюк		
Проверил	Костюк		

1.188-5.11 01.03.300 СБ

Стояк (Ст.Т3-1 ... Ст.Т3-8) Сборочный чертеж

Стадия	Масса	Масштаб
Р	см табл.	1:20
Лист	Листов 1	

ЦНИИЭП жилища

Инв.N подл. | Подпись и дата | Взам.инв.N

Формат	Зона	Поз.	Обозначение	Наименование	Кол. на исполн. -	-01	-02	-03	-04	-05	-06	-07	-08	-09	-10	-11	-12	-13	Примечание
				Документация															
А3			1.188-5.11 01.03.400 СБ	Сборочный чертеж	х	х	х	х	х	х	х	х	х	х	х	х	х	х	
				Стандартные изделия															
				Тройник прямой ГОСТ 6942.12-80															
БЧ		1		ф 50					2	2	1	1							Вариант из чугунных труб и фасонных частей
БЧ		2		ф 100				1											
БЧ		3		ф 100 А	1	1													
БЧ		4		Колено ГОСТ 6942.7-80 ф 50					2	2	2	2							
БЧ		5		ф 100			1												
БЧ		6		Патрубок переходной ф100×50 ГОСТ 6942.6-80	1			1											
БЧ		7		Патрубок П-50-350 ГОСТ 6942.4-80 ф 50					1	1	1	1							
БЧ		8		Тройник прямой ГОСТ 8948-75 ф 40							1	1							
БЧ		9		Муфта прямая короткая ГОСТ 8954-75 ф40					1	1	1	1			1	1	1	1	
БЧ		10		Пробка ГОСТ 8963-75, ф 40							1	1							
				Материалы															
БЧ		11		Труба стальная водогазопроводная															
				оцинкованная ГОСТ 3262-75* ф40×3, М					0,06	0,06	0,33	0,33			0,08	0,08	0,08	0,08	
				Стандартные изделия															Вариант из полиэтиленовых (ПВП) труб и фасонных частей
				Тройник прямой ГОСТ 22689.10-77															
БЧ		12		ф 50											2	2	2	2	
БЧ		13		ф 100									1						
БЧ		14		Отвод 90° ГОСТ 22689.9-77 ф 50											2	2	2	2	
БЧ		15		ф 100										1					
БЧ		16		Патрубок переходной ф100×50 ГОСТ 22689.6-77									1				1	1	
БЧ		20		Патрубок ПП-100-ПВП-У ГОСТ 22689.7-77									1	1					
БЧ		21		Патрубок ПП-50-ПВП-Т ГОСТ 22689.7-77											1	1	1	1	
БЧ		17		Заглушка ф 50 ГОСТ 22689.16-77											1	1	1	1	
				Материалы															
				Труба канализационная ГОСТ 22689.3-77															
БЧ		18		ф 50, М											0,783	0,783	0,6	0,6	
БЧ		19		ф 100, М									0,066	0,066					

Взам. инв. N | Подпись и дата | Инв. N подл.

Рук. отд.	Раковщик		30.8.91
Гл. инж. отд	Оцеп		30.8.91
Ст. инж.	Костюк		30.8.91
Проверил	Костюк		30.8.91

1.188-5.11 01.03.400

Трубопровод отводной (К1-1 ... К1-14)

Стадия	Лист	Листов
Р		1

ЦНИИЭП жилища

Рис 1

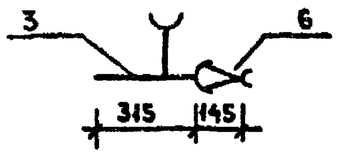

Рис 2

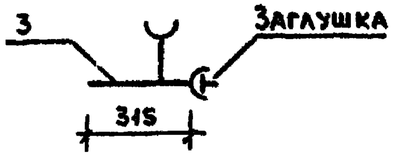

Рис 3

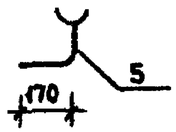

Рис 4

Рис 5

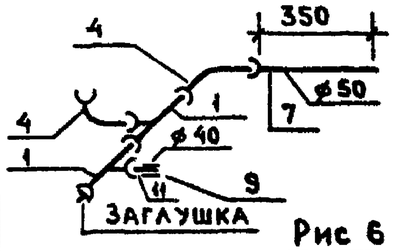

Рис 6

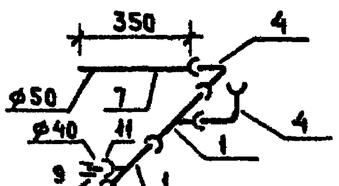

Рис 7

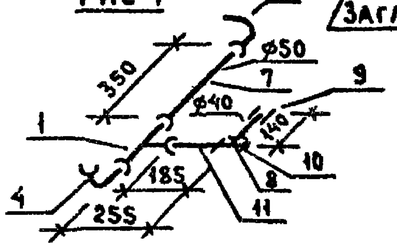

Рис 8

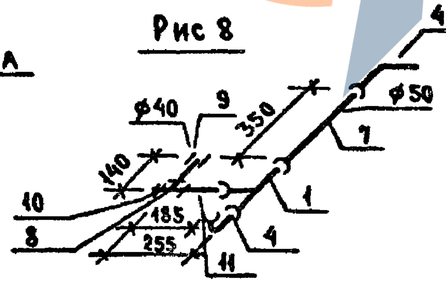

Рис 9

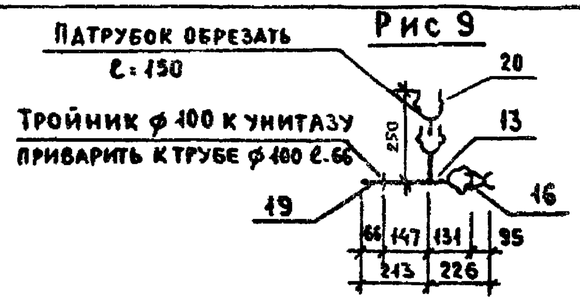

Рис 10

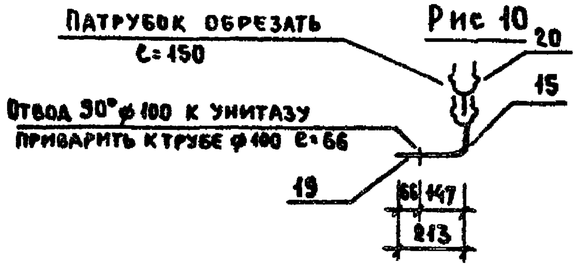

Рис 11

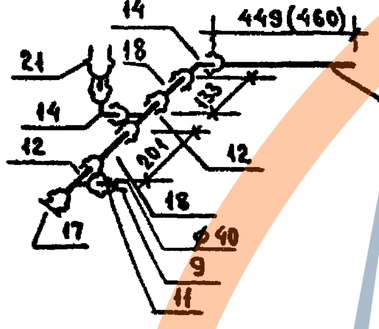

Рис 12

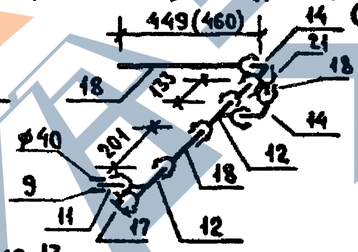

Рис 13

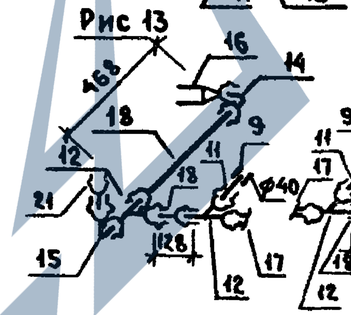

Рис 14

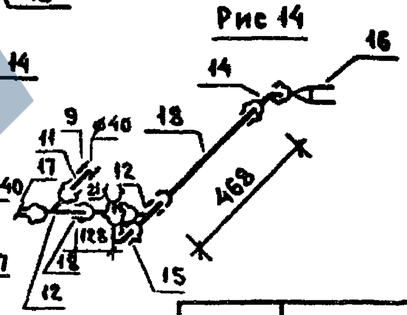

Обозначение	Марка	Рис	Масса кг
1.188-5.11 01.03.400	К1-1	1	10 5
-01	К1-2	2	8.3
-02	К1-3	3	5.1
-03	К1-4	4	9 9
-04	К1-5	5	12 9
-05	К1-6	6	12 9
-06	К1-7	7	11.98
-07	К1-8	8	11 98
-08	К1-9	9	1.1
-09	К1-10	10	0.8
-10	К1-11	11	1,3
-11	К1-12	12	1,3
-12	К1-13	13	1.3
-13	К1-14	14	1.3

1. Для варианта канализации, когда стояк из чугунных труб, а отводные трубопроводы пластмассовые в трубопроводах К1-11 и К1-12 поз 18 (см. рис 11 и 12) выполнить длиной 460 мм, а в трубопроводах К1-13 и К1-14 переход поз. 16 заменить трубой ф50 длиной 160 мм.
2. Для рис. 4 возможна замена данного узла на тройник прямой переходной по ГОСТ 6942 15-80.
3 В варианте пластмассовых трубопроводов трубу поз 11 соединить с пластмассовым тройником с помощью уплотнительного кольца КУП 40×50 ГОСТ 22689 19-77
4 При поставке ванн с пластмассовыми сифонами по ГОСТ 23912-79 для варианта пластмассовых труб, поз 9 и 11 исключить, при этом длину пластмассового сифона принять соответствующей длины

Рук отд	Раковщик		10.88
Гл инж отд	Оцеп		10.88
Ст инж.	Костюк		10.88
Проверил	Костюк		10.88

1.188-5 11 01.03.400 СБ

Трубопровод отводной (К1-1... К1-14) Сборочный чертеж

Стадия	Масса	Масшт
Р	см таба	1:20
Лист	Листов 1	

ЦНИИЭП жилища

Инв N подл | Подпись и дата | Взам инв N

https://zavodjbi.com/

Формат	Зона	Поз	Обозначение	Наименование	Кол на исп 1.188-5.11 01 03 500							Примечание
					-	-01	-02	-03				
				Документация								
А3			1.188-5.11 01.03.500 СБ	Сборочный чертеж	Х	Х	Х	Х				
				Стандартные изделия								
БЧ		1		Угольник прямой ф15 ГОСТ 8946-75	3	2	3	2				
БЧ		2		Тройник прямой ф15 ГОСТ 8948-75		1		1				
БЧ		3		Муфта прямая короткая ф 15								
				ГОСТ 8954-75		1		1				
БЧ		4		Контргайка ф15 ГОСТ 8961-75								
БЧ		5		Вентиль проходной муфтовый								
				бронзовый исполн 1 ГОСТ 9086-74*	1	1	1	1				
				Материалы								
БЧ		6		Труба стальная водогазопровод-								
				ная оцинкованная ф15×2,5 ГОСТ 3262-75*	2,2	2,3	2,2	2,3				
				Прочие материалы								
БЧ		7		Гибкая подводка к унитазу								
				ТУ 400-28-169-76	1	1	1	1				

Инв. № подл. | Подпись и дата | Взам. инв. №

Рук. отд.	Раковщик		30.12.80
Гл. инж. отд.	Оцеп		30.12.80
Ст. инж.	Костюк		30.12.80
Проверил	Костюк		30.12.80

1.188-5.11 01 03 500

Подводка (В1-1.. В1-4)

Стадия	Лист	Листов
Р		1

ЦНИИЭП жилища

Рис 1

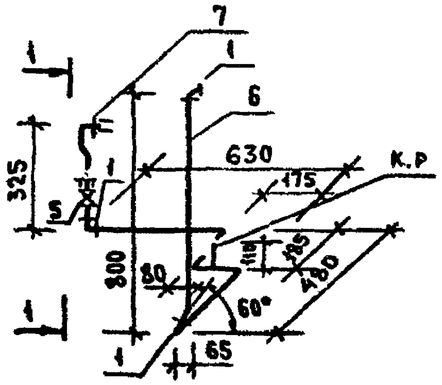

Рис 2

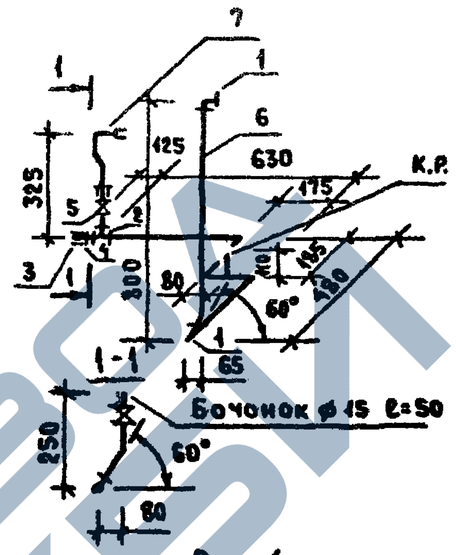

Рис 3

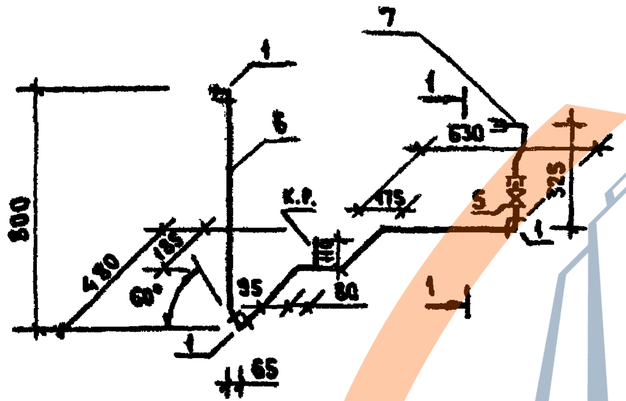

Рис 4

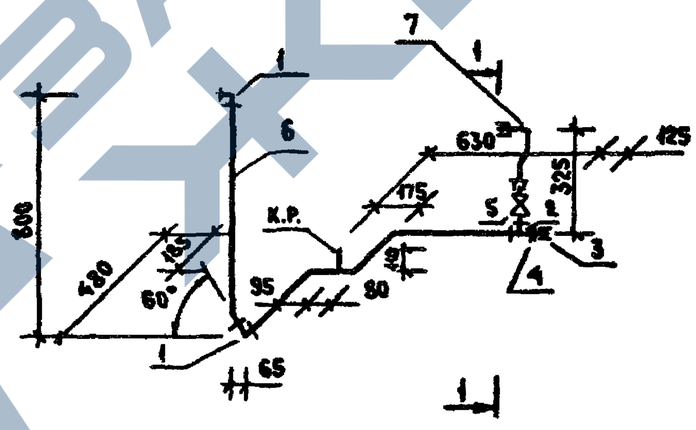

Обозначение	Марка	Рис	Масса, кг
1.188-5.11 01.03.500	В1-1	1	3.5
-01	В1-2	2	3.7
-02	В1-3	3	3.5
-03	В1-4	4	3.7

Рук.отд.	Раковщик		
Гл.инж.отд	Оцеп		
Ст. инж.	Костюк		
Проверил	Костюк		

1.188-5.11 01.03.500 СБ

Подводка (В1-1 ... В1-4)
Сборочный чертеж

Стадия	Масса	Масшт
Р	см. табл.	1:20
Лист	Листов 1	

ЦНИИЭП жилища

Инв.№ подл. | Подпись и дата | Взам инв №

https://zavodjbi.com/

Рис 1

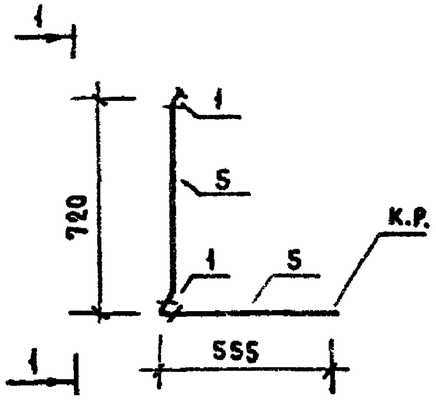

Рис 2

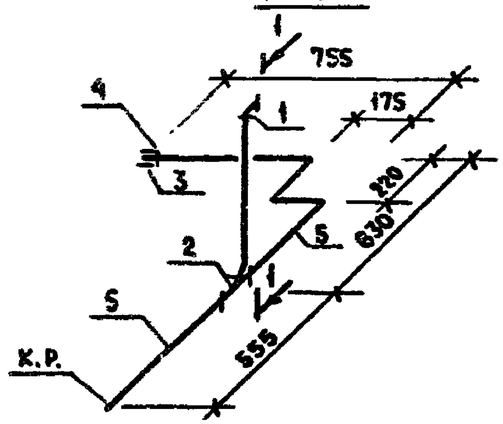

Формат	Зона	Поз.	Обозначение	Наименование	Кол. на исп. 1.188-5.11 01.03.600 —	-01	-02	-03	Примечание
				Стандартные изделия					
БЧ		1		Угольник прямой ф15 ГОСТ 8946-75	2	1	2	1	
БЧ		2		Тройник прямой ф15 ГОСТ 8948-75		1		1	
БЧ		3		Муфта прямая короткая ф 15					
				ГОСТ 8954-75		1		1	
БЧ		4		Контргайка ф15 ГОСТ 8961-75		1		1	
				Материалы					
БЧ		5		Труба стальная водогазопровод-					
				ная оцинкованная ф15 ГОСТ 3262-75*	1,3	2,7	1,3	2,7	

1-1

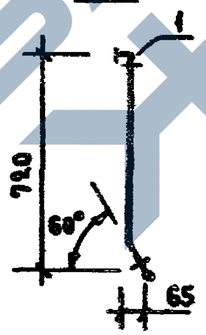

Рис 3

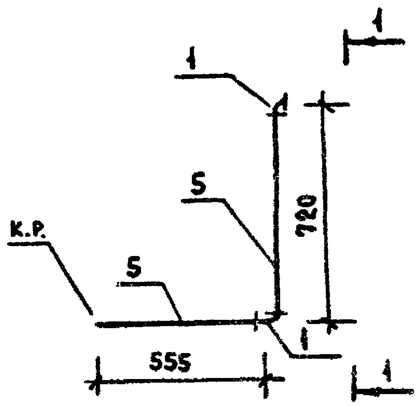

Рис 4

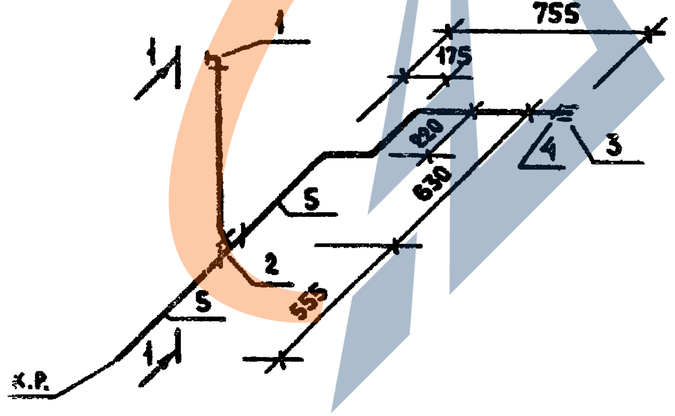

Обозначение	Марка	Рис	Масса, кг
1.188-5.11 01.03.600	Т3-1	1	1.7
-01	Т3-2	2	3.3
-02	Т3-3	3	1.7
-03	Т3-4	4	3.3

Рук. отд.	Раковщик		30.8.82
Гл. инж. отд.	Оцеп		30.8.82
Ст. инж.	Костюк		30.8.82
Проверил	Костюк		30.8.82

1.188-5.11 01.03.600

Подводка (Т3-1...Т3-4)

Стадия	Масса	Масштаб
Р	см. табл.	1:20

Лист | Листов 1

ЦНИИЭП жилища

Взам. инв. N | Подпись и дата | Инв. N подл.

Формат	Зона	Поз.	Обозначение	Наименование	Кол. на исполнение 1.188-5.11 02.03.000 —	-01	-02	-03	-04	-05	-06	-07	-08	-09	-10	-11	Примечание
				Документация													
А3			1.188-5.11 02.03.000.СБ	Сборочный чертеж	x	x	x		x	x	x	x	x	x	x	x	
А3			1.188-5.11 02.03.000.01 СБ	Сборочный чертеж вариант стояка с двухплоскостной крестовиной	x	x	x	x	x	x	x	x	x	x	x	x	
				Сборочные единицы													
А3		1	1.188-5.11 01.03.100.04	Стояк Ст К1-5	1			1			1			1			Чугунные трубы и крестовина со смещенной осью отвода
			-05	Стояк Ст К1-6		1	1		1	1		1	1		1	1	
А3			1.188-5.11 01.03.100	Стояк Ст К1-1	x			x			x			x			Вариант чугунных труб и двухплоскостной крестовины
			-01	Стояк Ст К1-2		x	x		x	x		x	x		x	x	
			-07	Стояк Ст К1-8	x			x			x			x			Вариант полиэтиленовых труб и двухплоскостной крестовины
			-08	Стояк Ст К1-9		x	x		x	x		x	x		x	x	
			-11	Стояк Ст К1-12	x			x			x			x			Вариант полиэтиленовых труб и крестовины к 90°
			-12	Стояк Ст К1-13		x	x		x	x		x	x		x	x	
А3		2	1.188-5.11 01.03.200	Стояк Ст В1-1	1	1		1	1			1					Стояки соединяются вставками
			-04	Стояк Ст В1-5			1			1							
			-01	Стояк Ст В1-2							1	1		1	1		
			-05	Стояк Ст В1-6									1			1	
А3		9	1.188-5.11 00.03.700	Вставка монтажная Вс-1	1	1		1	1								
			-01	Вставка монтажная Вс-2							1	1		1	1		
А3		2	1.188-5.11 01.03.200.02	Стояк Ст В1-3	x	x		x	x								Вариант соединения стояков соединительными муфтами
			-06	Стояк Ст В1-7			x			x							
			-03	Стояк Ст В1-4							x	x		x	x		
			-07	Стояк Ст В1-8									x			x	
А3		3	1.188-5.11 01.03.300	Стояк Ст Т3-1	1	1	1	1	1	1							Стояки соединяются вставками
			-01	Стояк Ст Т3-2							1	1	1	1	1	1	
А3		17	1.188-5.11 00.03.700.04	Вставка монтажная Вс-5	1	1		1	1								
			-05	Вставка монтажная Вс-6							1	1		1	1		
А3		3	1.188-5.11 01.03.300.04	Стояк Ст Т3-5	x	x	x	x	x	x							Вар. соед. стояков соединит. муфтами

Знаком „x" отмечены составные части санитарно-технического оборудования кабин, применяемые, как варианты исполнений соответствующих составных частей основного варианта.

Рук. отд.	Раковщик	[signature]	30.9.87
Гл. инж. отд.	Оцеп	[signature]	30.9.87
Ст. инж.	Костюк	[signature]	30.9.87
Проверил	Костюк	[signature]	30.9.87

1.188-5.11 02.03.000

Оборудование санитарно-техническое кабины 1СК24 пр

Стадия	Лист	Листов
Р	1	3

ЦНИИЭП жилища

Взам. инв. N | Подпись и дата | Инв. N подл.

Формат	Зона	Поз.	Обозначен	Наименование	Кол. на исполнение 1.188-5.11 02.03.000-												Примечание
					—	-01	-02	-03	-04	-05	-06	-07	-08	-09	-10	-11	
А3		3	1.188-5.11 01.0[illegible].500.05	Стояк Ст Т3-6							x	x	x	x	x	x	Вар. соед. стояков соединит. муфтами
А3		4	1.188-5.11 01.03.400.02	Трубопровод отводной К1-3	1	1	1				1	1	1				Чугунн[illegible]
			-03	Трубопровод отводной К1-4				1	1	1				1	1	1	Стояк с крестовиной со смещенной осью отвода
			-06	Трубопровод отводной К1-7	1	1	1	1	1	1	1	1	1	1	1	1	
			-01	Трубопровод отводной К1-2	x	x	x				x	x	x				Вариант чугунных труб. Стояк с двухплоскостной крестовиной
А3			1.188-5.11 01.03.400	Трубопровод отводной К1-1				x	x	x				x	x	x	
			-04	Трубопровод отводной К1-5	x	x	x	x	x	x	x	x	x	x	x	x	
			-09	Трубопровод отводной К1-10	x	x	x				x	x	x				Вариант полиэтиленовых труб. Стояк с крестовиной К-90°
			-08	Трубопровод отводной К1-9				x	x	x				x	x	x	
			-12	Трубопровод отводной К1-13	x	x	x	x	x	x	x	x	x	x	x	x	
			-09	Трубопровод отводной К1-10	x	x	x				x	x	x				Вариант полиэтиленовых труб. Стояк с двухплоскостной крестовиной
			-08	Трубопровод отводной К1-9				x	x	x				x	x	x	
			-10	Трубопровод отводной К1-11	x	x	x	x	x	x	x	x	x	x	x	x	
А3		5	1.188-5.11 01.03.500	Подводка В1-1	1	1	1				1	1	1				
			-01	Подводка В1-2				1	1	1				1	1	1	
А3		6	1.188-5.11 01.03.600	Подводка Т3-1	1	1	1				1	1	1				
			-01	Подводка Т3-2				1	1	1				1	1	1	
А3		7	1.188-5.11 00.03.900	Полотенцесушитель	1	1	1	1	1	1	1	1	1	1	1	1	
А3		8	1.188-5.11 00.03.800	Патрубок вентиляционный ВП-1	1	1	1	1	1	1	1	1	1	1	1	1	
			-01	Патрубок вентиляционный ВП-2	1	1	1	1	1	1	1	1	1	1	1	1	
			-02	Патрубок вентиляционный ВП-3	1	1	1	1	1	1	1	1	1	1	1	1	
				Детали													
Б4		13		Гильза, труба стальная													
				водогазопроводная черная													
				ℓ=320мм. ГОСТ 3262-75*													
				⌀ 40×3	2	2	2	2	2	2							
				⌀ 50×3							2	2	2	2	2	2	

Инв.N подл. | Подпись и дата | Взам. инв.N

Формат	Зона	Поз	Обозначение	Наименование	Кол. на исполнение —	-01	-02	-03	-04	-05	-06	-07	-08	-09	-10	-11	Примечание
				Стандартные изделия													
БЧ		10		Унитаз тарельчатый с цельно-отлитой полочкой и косым выпуском ТП-КВ ГОСТ 22847-77	1	1	1	1	1	1	1	1	1	1	1	1	
БЧ		14		Бачок смывной и арматура к ним ГОСТ 21485.5-76	1	1	1	1	1	1	1	1	1	1	1	1	
БЧ		11		Ванна чугунная эмалированная типа ПВ-1 размером 1700×750 мм с сифоном, переливом и выпуском ГОСТ 1154-80, ГОСТ 23412-79	1	1	1	1	1	1	1	1	1	1	1	1	
БЧ		12		Умывальник полукруглый размером 550×420 мм с сифоном, выпуском и кронштейнами ГОСТ 23759-79 ГОСТ 23412-79, ГОСТ 1153-76	1	1	1	1	1	1	1	1	1	1	1	1	
БЧ		15		Смеситель общий для ванны и умывальника с душевой сеткой на гибком шланге См-ВУ-Шл ГОСТ 19874-74*	1	1	1	1	1	1	1	1	1	1	1	1	
БЧ		16		Вентиляционная решетка пластмассовая ГОСТ 13448-82	2	2	2	2	2	2	2	2	2	2	2	2	

Инв.№ подл. | Подпись и дата | Взам. инв.№

Рис. 1

1-1

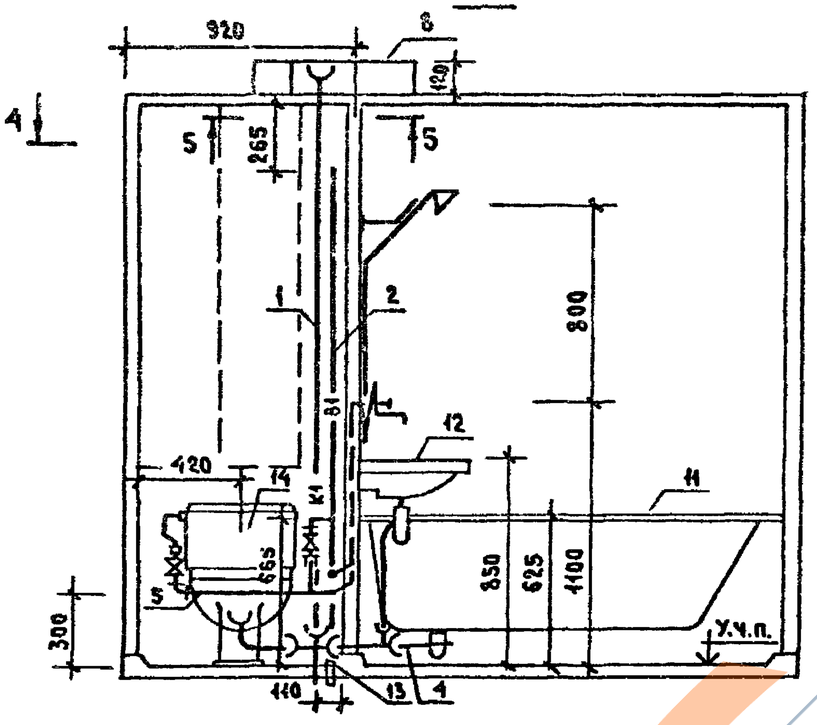

2-2

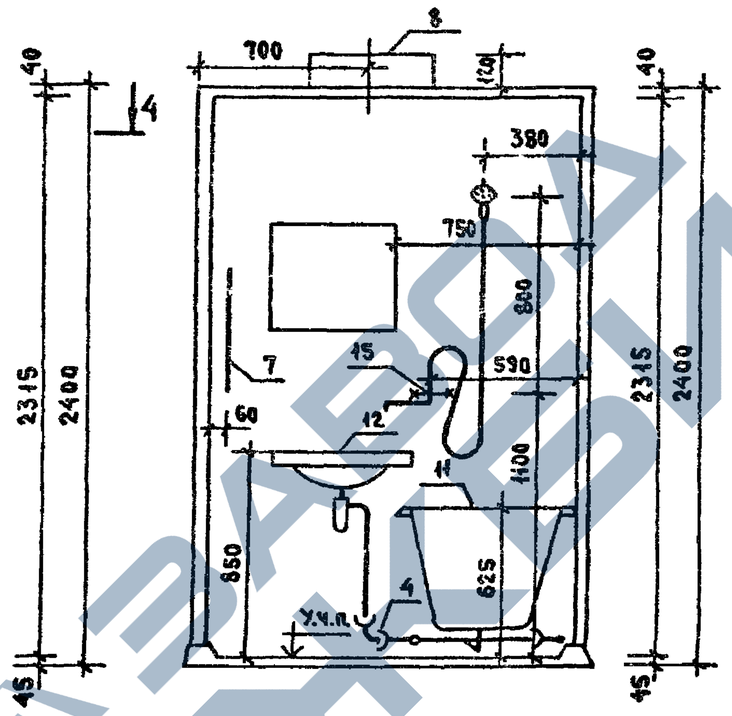

3-3

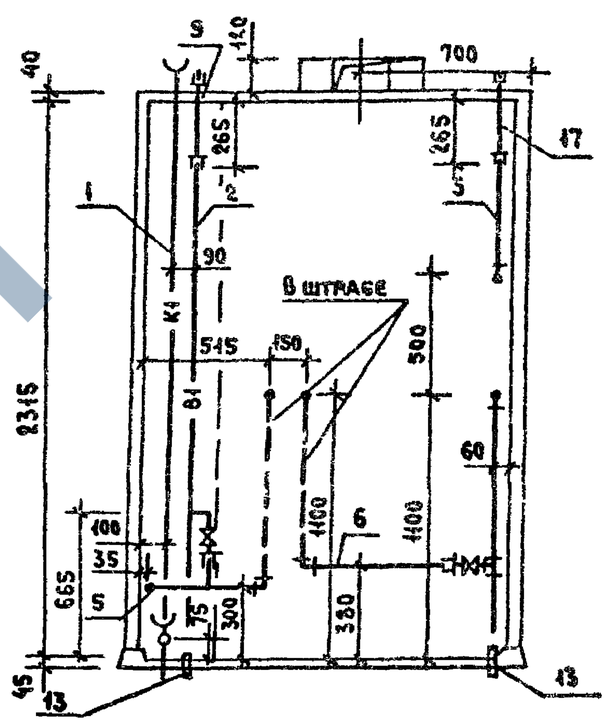

4-4

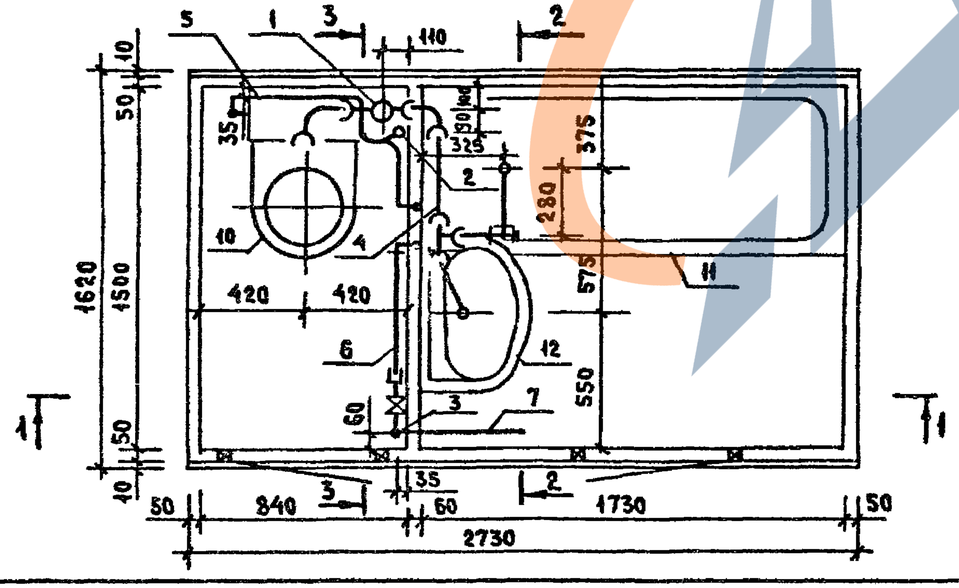

5-5

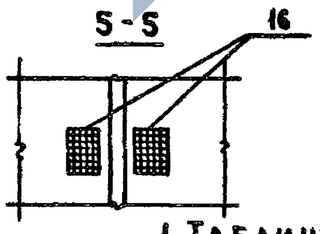

1. Таблицу исполнений см. лист 2.
2. При варианте соединения стояков водоснабжения вставками, поз.9 и 17 установить на строящемся объекте.

Рук. отд.	Раковщик		30.12.82
Гл. инж. отд.	Оцеп		30.12.82
Ст. инж.	Костюк		30.12.82
Проверил	Костюк		30.12.82

1.188-5.11 02.03.000 СБ

Оборудование санитарно-техническое кабины ICK 24пр. Сборочный чертеж.

Стадия	Масса	Масштаб
Р	см. табл.	1:25
Лист 1	Листов 2	

ЦНИИЭП жилища

Инв.№ подл. | Подпись и дата | Взам. инв. №

Рис 2

ОСТАЛЬНОЕ - СМ. РИС. 1

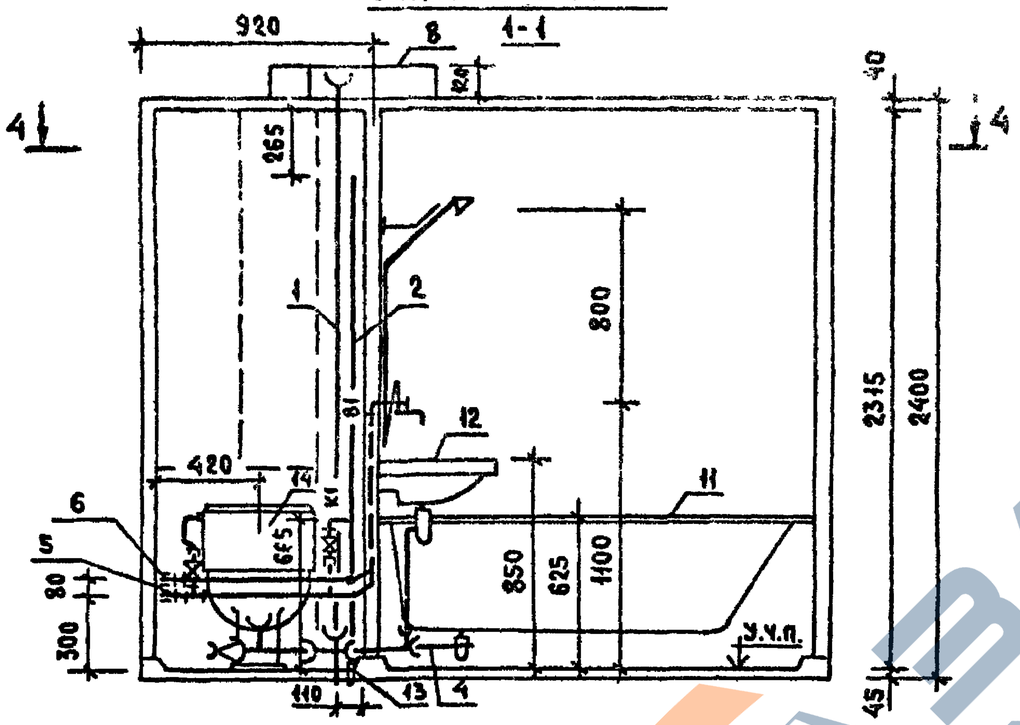

4-4

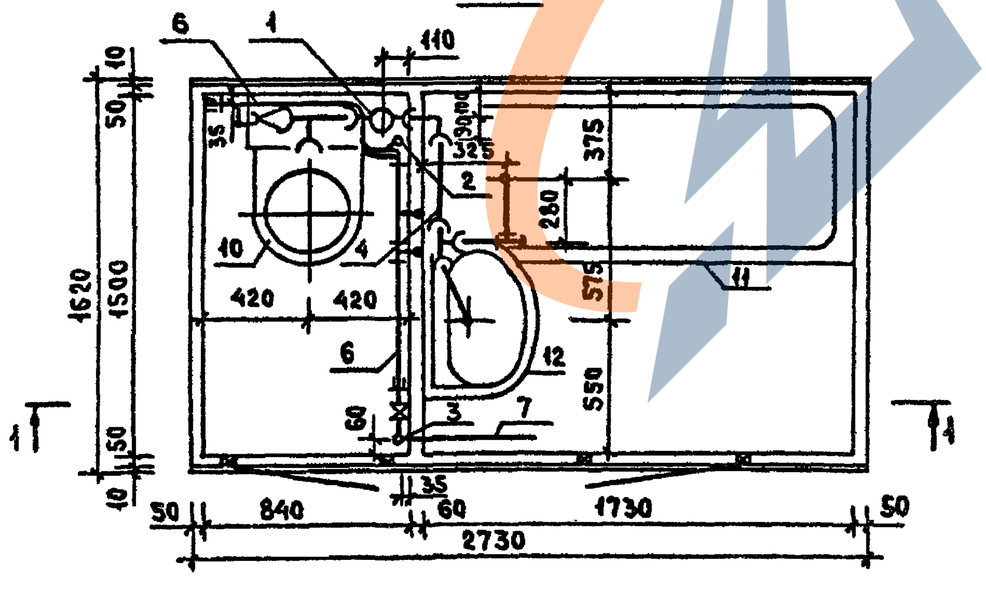

Обозначение	Марка	Рис	Масса, кг
1.188-5.11 02.03.000	1СК 24пр-01	1	257.0
-01	1СК 24пр-01Р		262.0
-02	1СК 24пр-01В		256.0
-03	1СК 24пр-11	2	264.0
-04	1СК 24пр-11Р		268.0
-05	1СК 24пр-11В		260.0
-06	1СК 24пр-02	1	261.0
-07	1СК 24пр-02Р		266.0
-08	1СК 24пр-02В		258.0
-09	1СК 24пр-12	2	268.0
-10	1СК 24пр-12Р		272.0
-11	1СК 24пр-12В		265.0

Масса санитарно-технического оборудования кабин определена для варианта канализации из чугунных труб и варианта соединения стояков водоснабжения вставками.

Рис. 1

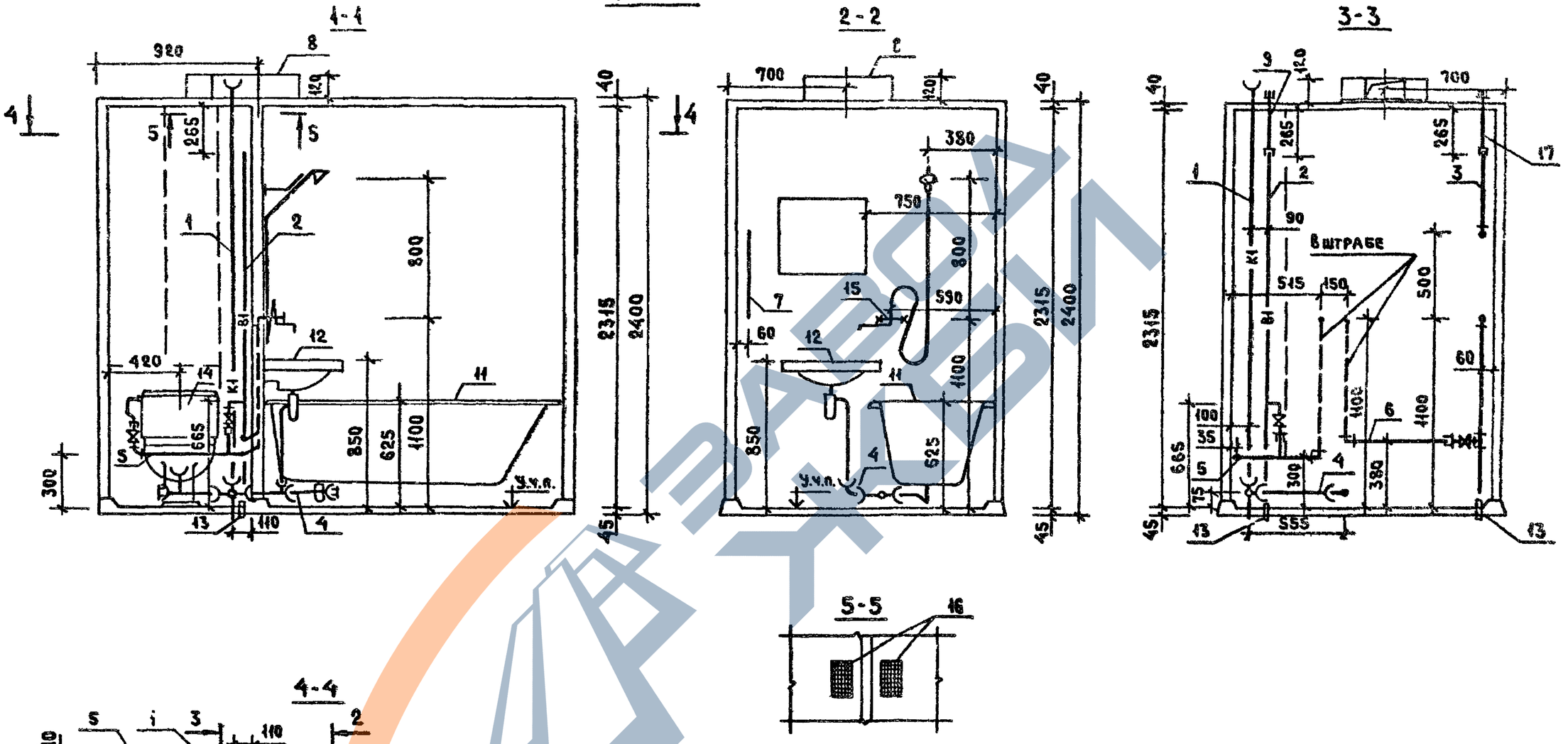

1. Таблицу исполнений см. лист 2.
2. При варианте соединения стояков водоснабжения вставками поз. 9 и 17 установить на строящемся объекте.

				1.188-5.11	02.03.000.01.СБ	
				Оборудование санитарно-техническое кабины ТСК 24пр. вариант. Стояк с двухплоскостной крестовиной. Сборочный чертеж.	Стадия: Р; Масса: см. табл.; Масштаб: 1:25	
					Лист 1	Листов 2
Рук. отд.	Раковщик		30.8.82		ЦНИИЭП жилища	
Гл. инж. отд.	Оцеп		30.8.82			
Ст. инж.	Костюк		30.8.82			
Проверил	Костюк		30.8.82			

Инв. № подл. | Подпись и дата | Взам. инв. №

Рис 2

Остальное см рис. 1

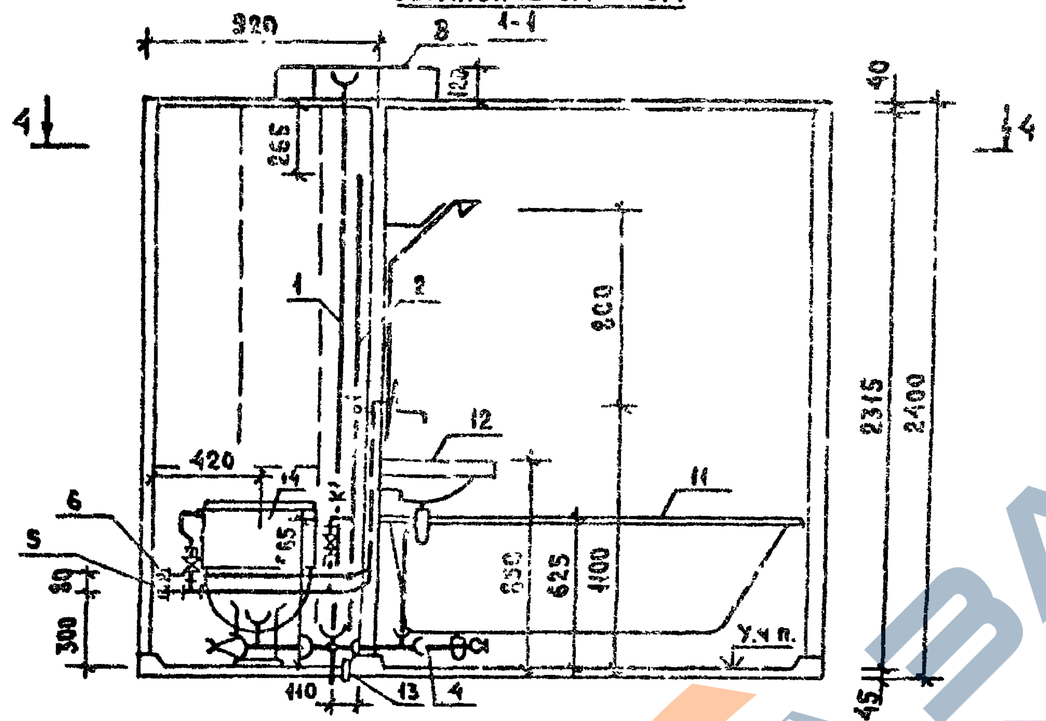

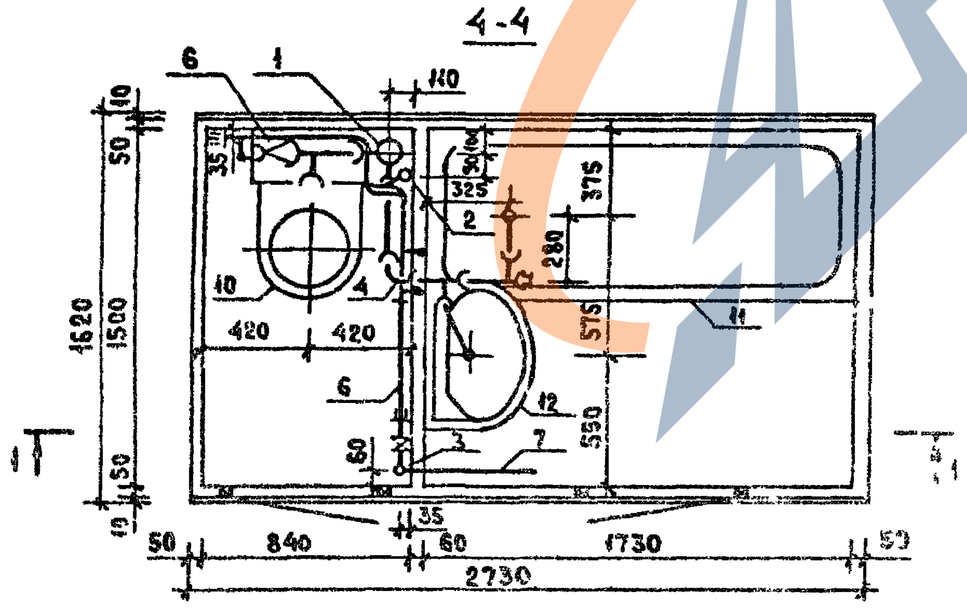

Обозначение	Марка	Рис	Масса, кг
1.188-5.11 02.03.000.01	1СК 24пр-01	1	264.0
-01	1СК 24пр-01Р		268.0
-02	1СК 24пр-01В		263.0
-03	1СК 24пр-11	2	268.0
-04	1СК 24пр-11Р		271.0
-05	1СК 24пр-11В		264.0
-06	1СК 24пр-02	1	268.0
-07	1СК 24пр-02Р		272.0
-08	1СК 24пр-02В		265.0
-09	1СК 24пр-12	2	272.0
-10	1СК 24пр-12Р		276.0
-11	1СК 24пр-12В		268.0

Масса санитарно-технического оборудования кабин определена для варианта канализации из чугунных труб и варианта соединения стояков зодоснабжения вставками.

Инв. № подл. | Подпись и дата | Взам. инв. №

Формат	Зона	Поз	Обозначение	Наименование	Кол. на исполнение 1.188-5.11 03.03.000-												Примечание
					—	01	02	03	04	05	06	07	08	09	10	11	
				Документация													
А3			1.188-5.11 03.03.000 СБ	Сборочный чертеж	Х	Х	Х	Х	Х	Х	Х	Х	Х	Х	Х	Х	
А3			1.188-5.11 03.03.000.01 СБ	Сборочный чертеж Вариант. Стояк с двухплоскостной крестовиной.	Х	Х	Х	Х	Х	Х	Х	Х	Х	Х	Х	Х	
				Сборочные единицы													
А3		1	1.188-5.11 01.03.100.04	Стояк Ст К1-5	1			1			1			1			Чугунные трубы и крестовика со смещением осью отвода
			-06	Стояк Ст К1-7		1	1		1	1		1	1		1	1	
			-02	Стояк Ст К1-3	Х			Х			Х			Х			Вариант чугунных труб и двухплоскостной крестовины
			-03	Стояк Ст К1-4		Х	Х		Х	Х		Х	Х		Х	Х	
			-09	Стояк Ст К1-10	Х			Х			Х			Х			Вариант полиэтиленовых труб
			-10	Стояк Ст К1-11		Х	Х		Х	Х		Х	Х		Х	Х	и двухплоскостной крестовиной
			-11	Стояк Ст К1-12	Х			Х			Х			Х			Вариант полиэтиленовых труб и крестовины К-90°
			-12	Стояк Ст К1-13		Х	Х		Х	Х		Х	Х		Х	Х	
А3		2	1.188-5.11 01.03.200	Стояк Ст В1-1	1	1		1	1								
			-04	Стояк Ст В1-5			1			1							Стояки соединяются вставками
			-04	Стояк Ст В1-2							1	1		1	1		
			-05	Стояк Ст В1-6									1			1	
А3		9	1.188-5.11 00.03.700	Вставка монтажная Вс-1	1	1		1	1								
			-01	Вставка монтажная Вс-2							1	1		1	1		
А3		2	1.188-5.11 01.03.200.02	Стояк Ст В1-3	Х	Х		Х	Х								Стояки соединяются соединительными муфтами
			-06	Стояк Ст В1-7			Х			Х							
			-03	Стояк Ст В1-4							Х	Х		Х	Х		
			-07	Стояк Ст В1-8									Х			Х	
А3		3	1.188-5.11 01.03.300.02	Стояк Ст Т3-3	1	1	1	1	1	1							Стояки соединяются вставками
			-03	Стояк Ст Т3-4							1	1	1	1	1	1	
А3		17	1.188-5.11 00.03.700.04	Вставка монтажная Вс-5	1	1		1	1								
			-05	Вставка монтажная Вс-6							1	1		1	1		
А3		3	1.188-5.11 01.03.300.06	Стояк Ст Т3-7	Х	Х	Х	Х	Х	Х							Стояки соединяются соединит. муфтами

Знаком „Х" отмечены составные части санитарно-технического оборудования кабин, применяемые, как варианты исполнений соответствующих составных частей основного варианта.

Рук.отд.	Раковщик		30.12
Гл.инж.отд	Оцеп		30.12
Ст. инж.	Костюк		30.12
Проверил	Костюк		30.12

1.188-5.11 03.03.000

Оборудование санитарно-техническое кабины 2СК 24 л

Стадия	Лист	Листов
Р	1	3

ЦНИИЭП жилища

Инв.№ подл. | Подпись и дата | Взам.инв.№

Формат	Зона	Поз	Обозначение	Наименование	Кол. на исполнение 1.188-5.11 ТМ 03.000-												Примечание
					—	-01	-02	03	-04	-05	-06	-07	-08	-09	-10	-11	
А3		3	1.188-5.11 01.03.300. 07	Стояк Ст Т3-8							Х	Х	Х	Х	Х	Х	Стояки соединяются соединительными муфтами
А3		4	1.188-5.11 01.03.400.02	Трубопровод отводной К1-3	1	1	1				1	1	1				Чугунные труб Стояк с крестовиной со смещенной осью отвода
			-03	Трубопровод отводной К1-4				1	1	1				1	1	1	
А3			1.188-5.11 03.03.400.03	Трубопровод отводной К1-18	1	1	1	1	1	1	1	1	1	1	1	1	
А3			1.188-5.11 01.03.400.01	Трубопровод отводной К1-2	Х	Х	Х				Х	Х	Х				Вариант чугунных труб Стояк с двухплоскостной крестовиной
А3			1.188-5.11 01.03.400	Трубопровод отводной К1-1				Х	Х	Х				Х	Х	Х	
А3			1.188-5.11 03.03.400.01	Трубопровод отводной К1-16	Х	Х	Х	Х	Х	Х	Х	Х	Х	Х	Х	Х	
А3			1.188-5.11 01.03.400.09	Трубопровод отводной К1-10	Х	Х	Х				Х	Х	Х				Вариант полиэтиленовых труб. Стояк с крестовиной К-90°
			-08	Трубопровод отводной К1-9				Х	Х	Х				Х	Х	Х	
А3			1.188-5.11 03.03.400.07	Трубопровод отводной К1-22	Х	Х	Х	Х	Х	Х	Х	Х	Х	Х	Х	Х	
А3			1.188-5.11 01.03.400.09	Трубопровод отводной К1-10	Х	Х	Х				Х	Х	Х				Вариант полиэтиленовых труь Стояк с двухплоскостной крестовиной
			-08	Трубопровод отводной К1-9				Х	Х	Х				Х	Х	Х	
А3			1.188-5.11 03.03.400.05	Трубопровод отводной К1-20	Х	Х	Х	Х	Х	Х	Х	Х	Х	Х	Х	Х	
А3		5	1.188-5.11 03.03.500.02	Подводка В1-7	1	1	1				1	1	1				
			-03	Подводка В1-8				1	1	1				1	1	1	
А3		6	1.188-5.11 03.03. 600.02	Подводка Т3-7	1	1	1				1	1	1				
			-03	Подводка Т3-8				1	1	1				1	1	1	
А3		7	1.188-5.11 00.03.900	Полотенцесушитель	1	1	1	1	1	1	1	1	1	1	1	1	
А3		8	1.188-5.11 00.03.800	Патрубок вентиляционный ВП-1	1	1	1	1	1	1	1	1	1	1	1	1	
			-03	Патрубок вентиляционный ВП-4	1	1	1	1	1	1	1	1	1	1	1	1	
			-02	Патрубок вентиляционный ВП-3	1	1	1	1	1	1	1	1	1	1	1	1	
				Детали													
БЧ		13		Гильза, труба стальная водогазопроводная черная ℓ=320 мм ГОСТ 3262-75*													
				ф 40×3	2	2	2	2	2	2							
				ф 50×3							2	2	2	2	2	2	

Взам. инв. №

Подпись и дата

Инв. № подл.

Формат	Зона	Поз	Обозначение	Наименование	Кол. на исполнение 1.188-5.11 03.03.000-												Примечание
					—	-01	-02	-03	-04	-05	-06	-07	-08	-09	10	-11	
				Стандартные изделия													
БЧ		10		Унитаз тарельчатый с цельно-отлитой полочкой и косым выпуском													
				ТФ-КЗ ГОСТ 22847-77	1	1	1	1	1	1	1	1	1	1	1	1	
БЧ		14		Бачок сливной и арматура к ним													
				ГОСТ 21485.5-76	1	1	1	1	1	1	1	1	1	1	1	1	
БЧ		11		Ванна чугунная эмалированная													
				типа ПВ-1 размером 1700×750 мм													
				с сифоном, переливом и выпуском ГОСТ 1154-80, ГОСТ 23442-79	1	1	1	1	1	1	1	1	1	1	1	1	
БЧ		12		Умывальник полукруглый													
				размером 550×420 мм с													
				сифоном, выпуском и													
				кронштейнами ГОСТ 23759-79,													
				ГОСТ 23442-79, ГОСТ 1153-76	1	1	1	1	1	1	1	1	1	1	1	1	
БЧ		15		Смеситель общий для ванны													
				и умывальника с душевой сеткой													
				на гибком шланге См-Ву-Шл													
				ГОСТ 19874-74*	1	1	1	1	1	1	1	1	1	1	1	1	
БЧ		16		Вентиляционная решетка пластмассовая ГОСТ 13448-82	2	2	2	2	2	2	2	2	2	2	2	2	

Взам. инв. N

Подпись и дата

Инв. N подл.

Рис 1

1-1

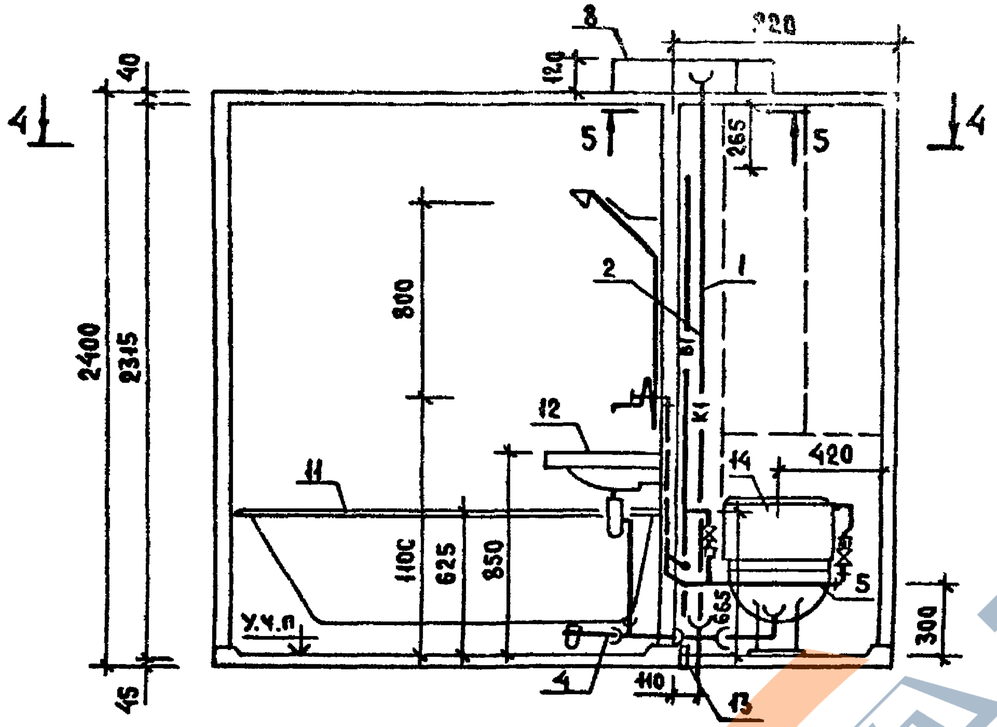

2-2

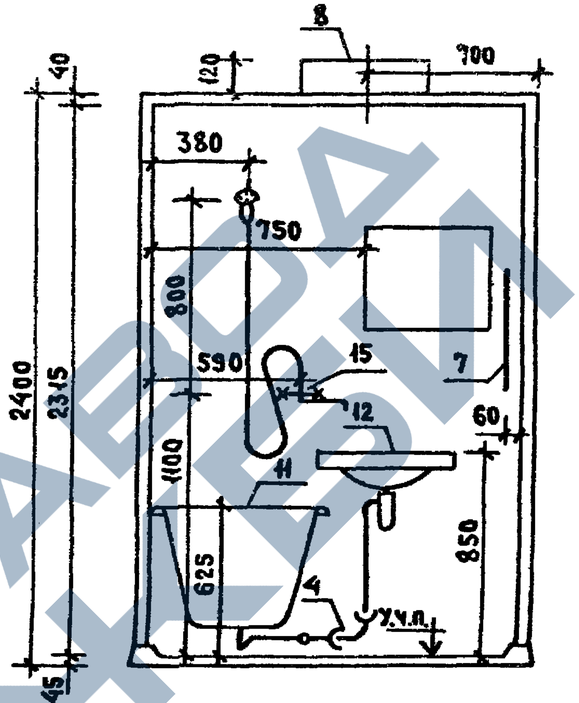

3-3

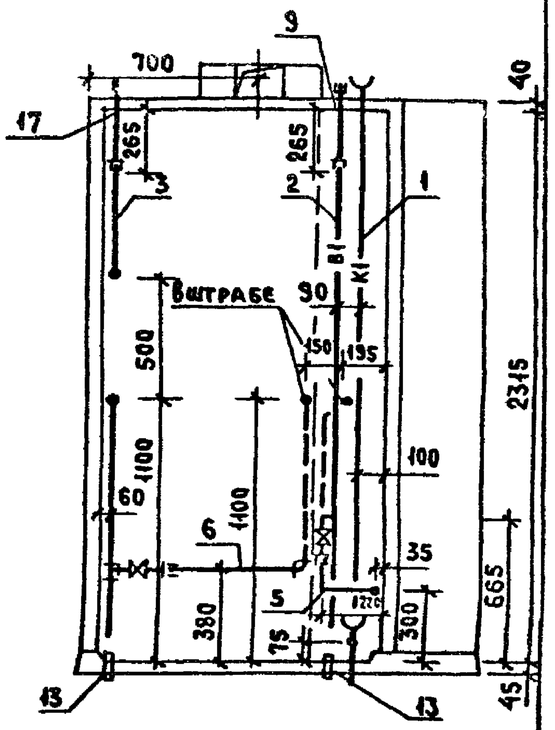

4-4

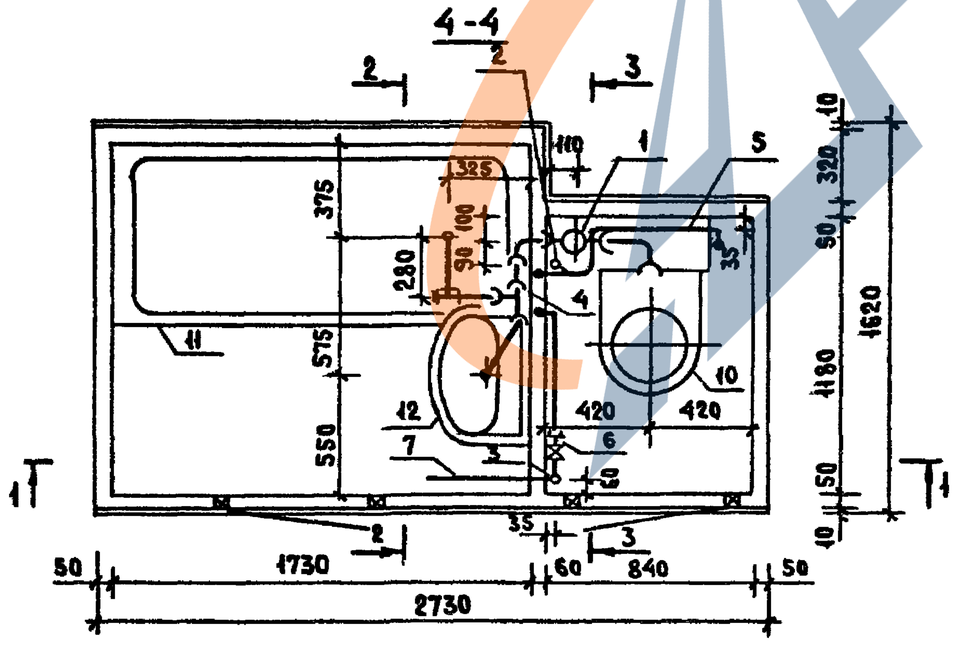

5-5

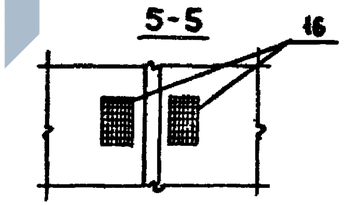

1. Табличу исполнений см. лист 2.
2. При варианте соединения стояков водоснабжения вставками поз. 9 и 17 установить на строящемся объекте.

Рук.ота	Раковщик		
Гл.инжота	Оцеп		
Ст.инж	Костюк		
Проверил	Костюк		

1.188-5.11 03.03.000 СБ

Оборудование санитарно-техническое кабины 2СК24. Сборочный чертеж.

Стадия	Масса	Масштаб
Р	см. табл	1:25
Лист 1	Листов 2	

ЦНИИЭП жилища

Инв.№ подл. | Подпись и дата | Взам. инв.№

Рис 2
Остальное - см. рис. 1

1-1

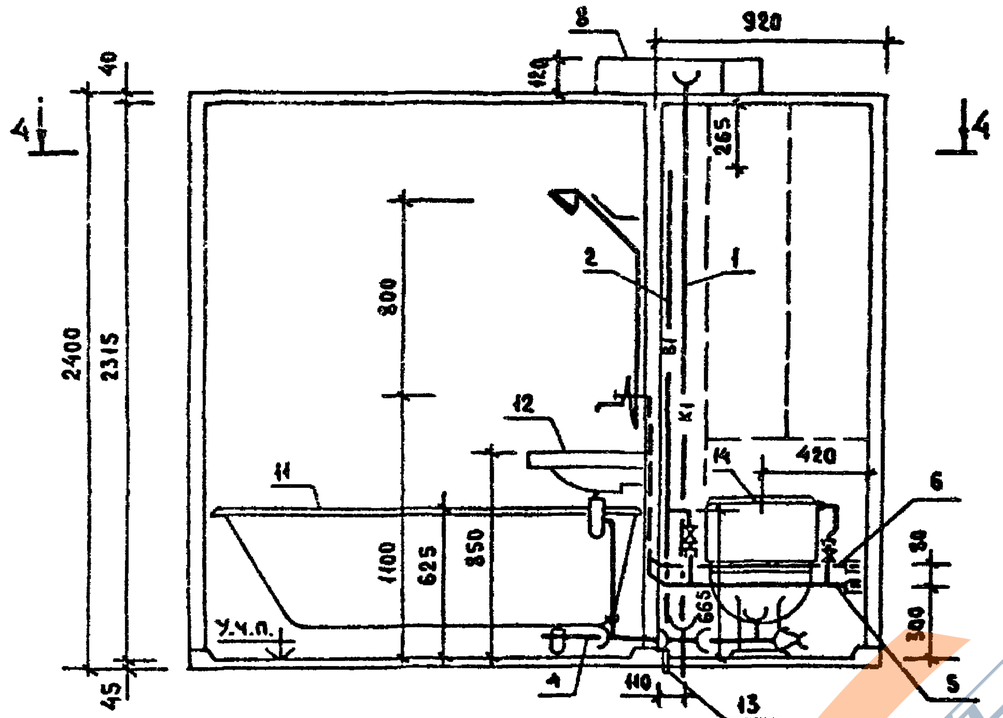

4-4

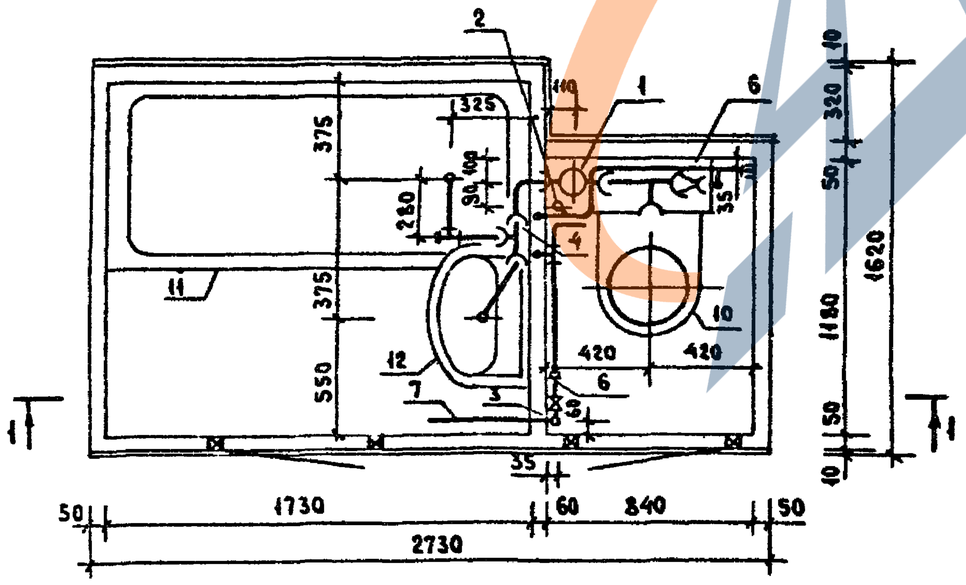

Обозначение	Марка	Рис.	Масса кг
1.188-5.11 03.03.000	2СК 24л-01	1	254.0
-01	2СК 24л-01Р		259.0
-02	2СК 24л-01В		253.0
-03	2СК 24л-11	2	261.0
-04	2СК 24л-11Р		265.0
-05	2СК 24л-11В		259.0
-06	2СК 24л-02	1	258.0
-07	2СК 24л-02Р		263.0
-08	2СК 24л-02В		255.0
-09	2СК 24л 12	2	265.0
-10	2СК 24л-12Р		269.0
-11	2СК 24л-12В		262.0

Масса санитарно-технического оборудования кабин определена для варианта канализации из чугунных труб и варианта соединения стояков водоснабжения вставками

Инв. № подл. | Подпись и дата | Взам. инв. №

Рис 1

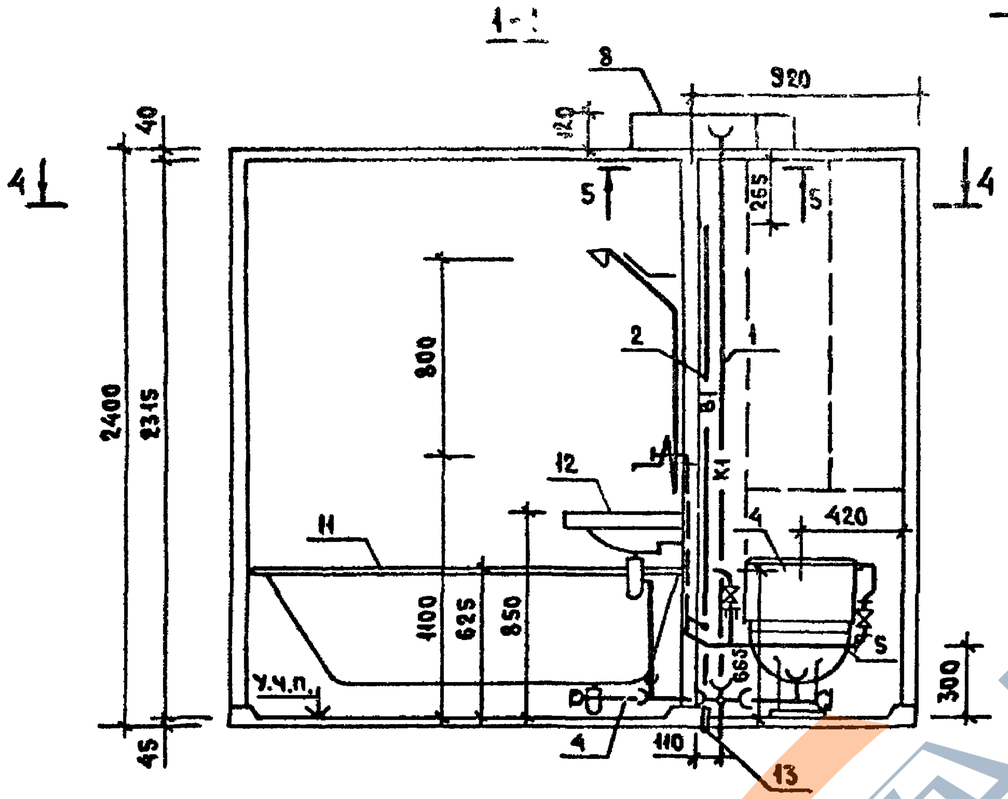

1. Таблицу исполнений см. лист 2.
2. При варианте соединения стояков водоснабжения вставками поз. 9 и 17 установить на строящемся объекте.

				1.188-5.11 03.03.000.01 СБ	
				Оборудование санитарно-техническое кабины 2СК24Л. Вариант. Стояк с двухплоскостной крестовиной. Сборочный чертеж.	Стадия: Р; Масса: см. табл.; Масштаб: 1:25; Лист 1; Листов 2
Рук.отд.	Раковщик		30.86		ЦНИИЭП жилища
Гл.инж.д.	Оцеп		30.86		
Ст. инж.	Костюк		30.86		
Проверил	Костюк		30.86		

Инв.№ подл. | Подпись и дата | Взам.инв.№

Рис 2

ОСТАЛЬНОЕ - СМ. РИС. 1

1-1

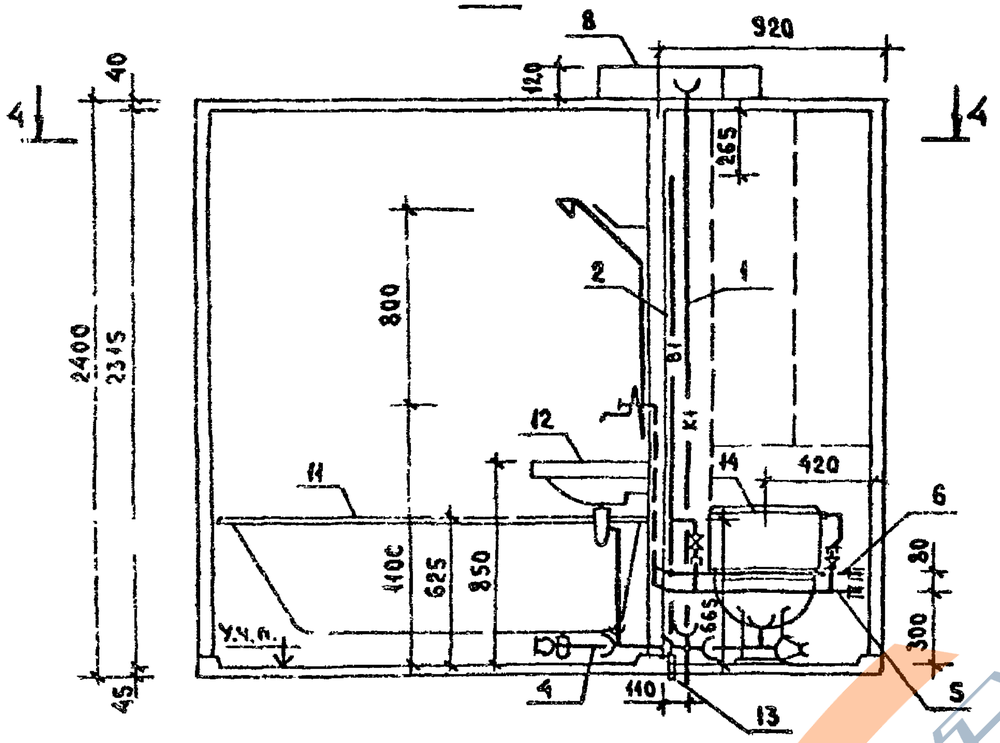

4-4

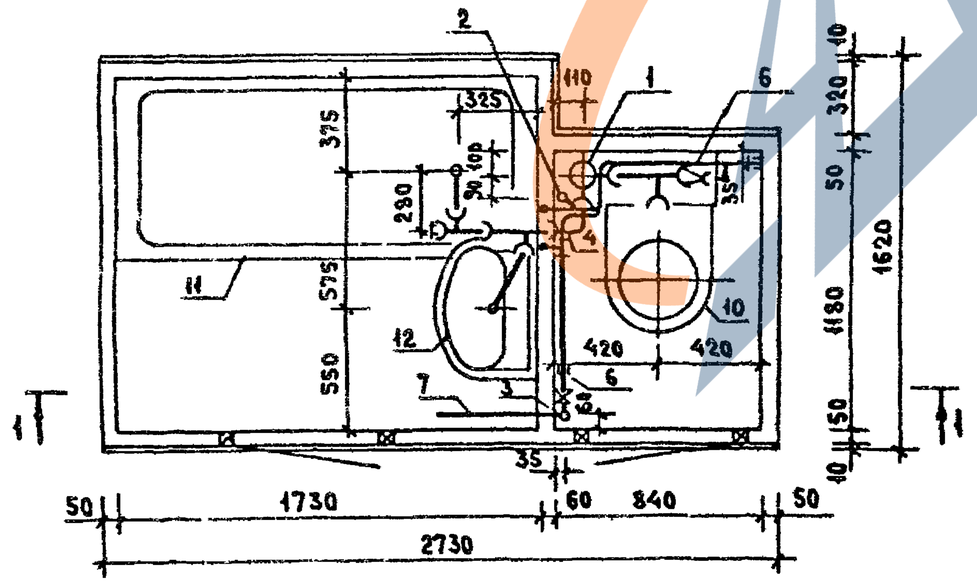

Обозначение	Марка	Рис.	Масса, кг.
1.188-5.11 03.03.000.01	2СК 24А-01	1	261.0
-01	2СК 24А-01Р		265.0
-02	2СК 24А-01В		259.0
-03	2СК 24А-11	2	264.0
-04	2СК 24А-11Р		269.0
-05	2СК 24А-11В		263.0
-06	2СК 24А-02	1	265.0
-07	2СК 24А-02Р		269.0
-08	2СК 24А-02В		261.0
-09	2СК 24А-12	2	269.0
-10	2СК 24А-12Р		273.0
-11	2СК 24А-12В		265.0

Масса санитарно-технического оборудования кабин определена для варианта канализации из чугунных труб и варианта соединения стояков водоснабжения вставками.

Инв.№ подл. | Подпись и дата | Взам.инв.№

Формат	Зона	Поз	Обозначение	Наименование	Кол. на испол. 1.188-5.11 03.03.400- –	-01	-02	-03	-04	-05	-06	-07		Примечание
				Документация										
А3			1.188-5.11 03.03.400 СБ	Сборочный чертеж	Х	Х	Х	Х	Х	Х	Х	Х		
				Стандартные изделия										
БЧ		1		Тройник прямой ГОСТ 6942.12-80 ф 50	2	2	1	1						Вариант из чугунных труб и фасонных частей
БЧ		2		Колено ГОСТ 6942.7-80 ф 50	2	2	2	2						
				Тройник прямой ГОСТ 8948-75 ф 40			1	1						
БЧ		4		Муфта прямая короткая										
				ГОСТ 8954-75, ф 40	1	1	1	1	1	1	1	1		
БЧ		5		Пробка, ГОСТ 8963-75, ф 40			1	1						
				Материалы										
БЧ		6		Труба стальная водогазопроводная										
				оцинкованная ГОСТ 3262-75* ф 40×3, м	0.06	0.06	0.33	0.33	0.08	0.08	0.08	0.08		
				Стандартные изделия										Вариант из полиэтиленовых (ПВП) труб и фасонных частей
БЧ		7		Тройник прямой ГОСТ 22689.10-77										
				ф 50					2	2	2	2		
БЧ		8		Отвод 90° ГОСТ 22689.9-77										
				ф 50					2	2	2	2		
БЧ		9		Заглушка ГОСТ 22689.16-77 ф 50					1	1	1	1		
БЧ		10		Патрубок переходной										
				ГОСТ 22689.6-77 ф 100×50							1	1		
БЧ		12		Патрубок ПП-50-ПВП-Т, ГОСТ 22689.7-77					1	1	1	1		
				Материалы										
БЧ		11		Труба канализационная										
				ГОСТ 22689.3-77 ф 50, м					0.5	0.5	0.3	0.3		

Взам. инв. №

Подпись и дата

Инв. № подл.

Рук. отд.	Раковщик		30.08
Гл. инж. отд.	Оцеп		30.08
Ст. инж.	Костюк		30.08
Проверил	Костюк		30.08

1.188-5.11 03.03.400

Трубопровод отводной (К1-15... К1-22)

Стадия	Лист	Листов
Р		1

ЦНИИЭП жилища

Рис 1

Рис 2

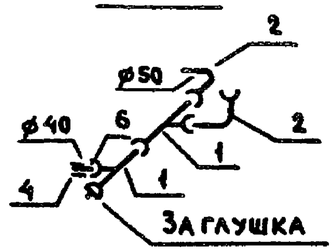

Рис 3

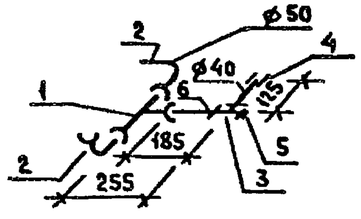

Рис 4

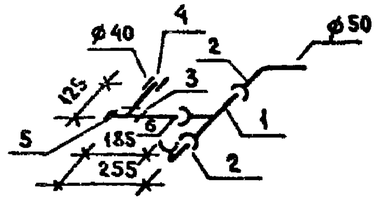

Рис 5

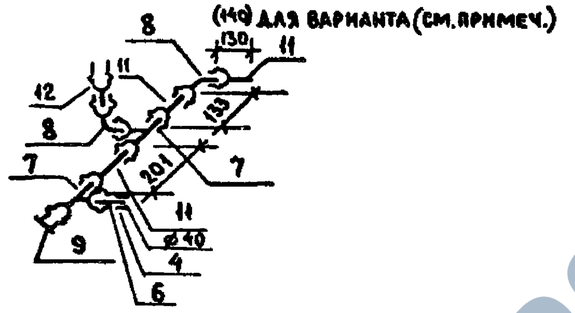

Рис 6

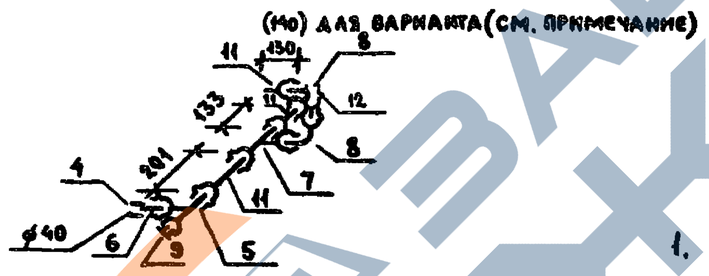

Рис 7

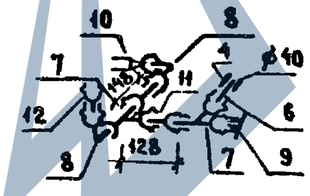

Рис 8

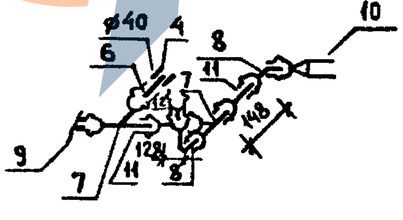

Обозначение	Марка	Рис	Масса кг
1.188-5.11 03.03.400	К1-15	1	10.2
-01	К1-16	2	10.2
-02	К1-17	3	9.3
-03	К1-18	4	9.3
-04	К1-19	5	1,1
-05	К1-20	6	1,1
-06	К1-21	7	1.2
-07	К1-22	8	1.2

1. Для варианта канализации, когда стояк из чугунных труб, а отводные трубопроводы пластмассовые в трубопроводах К1-19 и К1-20 поз. 11 (см. рис. 5 и 6). выполнить длиной 140 мм, а в трубопроводах К1-21 и К1-22 переход поз. 10 заменить трубой ф50 длиной 160 мм.
2. В варианте пластмассовых трубопроводов трубу поз. 6 соединить с пластмассовым тройником с помощью уплотнительного кольца КУП 40×50 ГОСТ 22689.19-77.
3. При поставке ванн с пластмассовыми сифонами по ГОСТ 23412-79 для варианта пластмассовых труб, поз. 4 и 6 исключить, при этом длину пластмассового сифона принять соответствующей длины.

Рук.отд.	Раковщик		10.82
Гл.инж.отд	Оцеп		10.82
Ст. инж.	Костюк		10.82
Проверил	Костюк		10.82

1.188-5.11 03.03.400 СБ

Трубопровод отводной (К1-15... К1-22) Сборочный чертеж

Стадия	Масса	Масштаб
Р	см. табл.	1:20
Лист	Листов 1	

ЦНИИЭП жилища

Инв. № подл. | Подпись и дата | Взам. инв. №

Формат	Зона	Поз	Обозначение	Наименование	Кол. на изп 1.188-5.11 03.03.500							Примечание
					–	-01	-02	-03				
				Документация								
А3			1.188-5.11 03.03.500 СБ	Сборочный чертеж	х	х	х	х				
				Стандартные изделия								
БЧ		1		Угольник прямой ф15 гост 8946-75	2	1	2	1				
БЧ		2		Тройник прямой ф15 гост 8948-75		1		1				
БЧ		3		Муфта прямая короткая ф 15								
				гост 8954-75		1		1				
БЧ		4		Контргайка ф15 гост 8961-75		1		1				
БЧ		5		Вентиль проходной муфтовый								
				бронзовый испол. 1 гост 9086-74*	1	1	1	1				
				Материалы								
БЧ		6		Труба стальная водогазопроводная								
				оцинкованная ф15х2.5 гост 3262-75*, м	1.85	1.97	1.85	1.97				
				Прочие материалы								
БЧ		7		Гибкая подводка к унитазу								
				ТУ 400-28-169-76	1	1	1	1				

Инв. N подл. | Подпись и дата | Взам. инв. N

Рук. ота	Раковщик		20.12.91
Гл. инж. ота	Оцеп		30.12.91
Ст. инж.	Костюк		30.12.91
Проверил	Костюк		30.12.91

1.188-5.11 03.03.500

Подводка (В1-5... В1-8)

Стадия	Лист	Листов
Р		1

ЦНИИЭП жилища

Рис 1

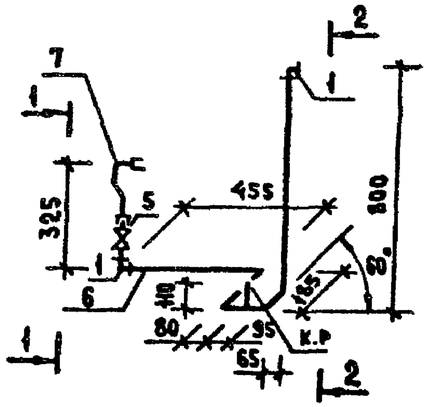

2-2

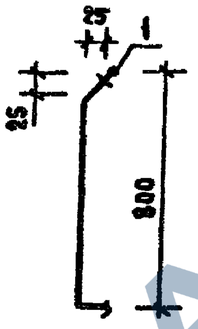

Рис 2

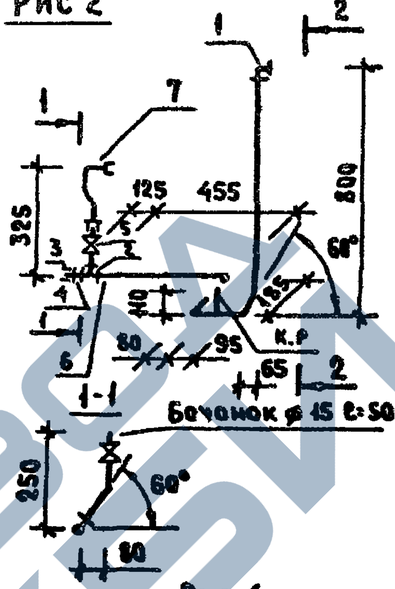

Рис 3

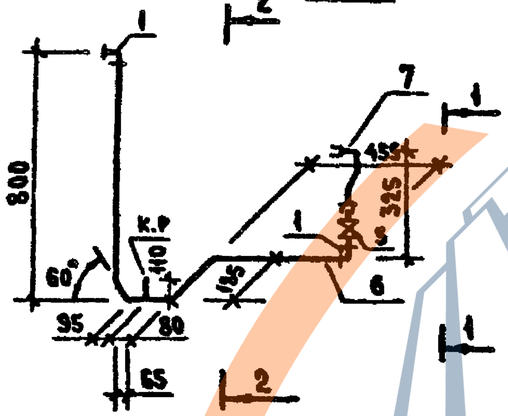

Рис 4

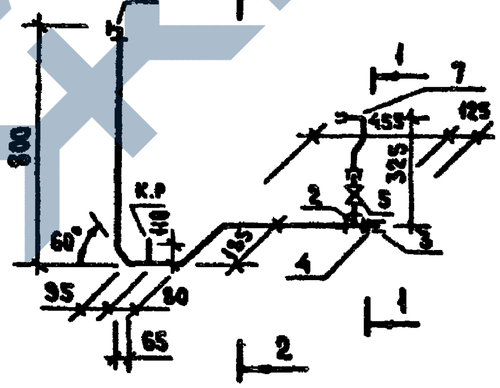

Обозначение	Марка	Рис	Масса, кг
1.188-5.11 03.03.500	В 1-5	1	3.0
-01	В 1-6	2	3.3
-02	В 1-7	3	3.0
-03	В 1-8	4	3.3

Рук.отд	Раковщик		
Гл.инж.отд	Оцеп		
Ст.инж.	Костюк		
Проверил	Костюк		

1.188-5.11 03.03.500 СБ

Подводка (В1-5... В1-8)
Сборочный чертеж

Стадия	Масса	Масштаб
Р	см. табл.	1:20
Лист	Листов 1	

ЦНИИЭП жилища

Взам.инв. N | Подпись и дата | Инв. N подл.

https://zavodjbi.com/

Рис 1

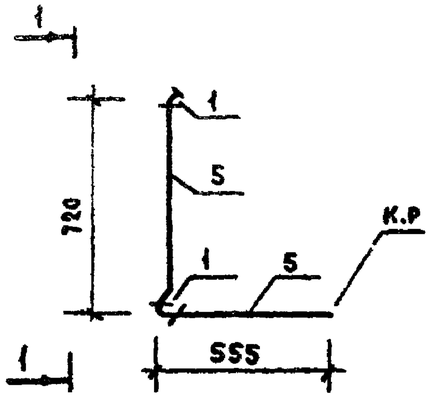

Рис 2

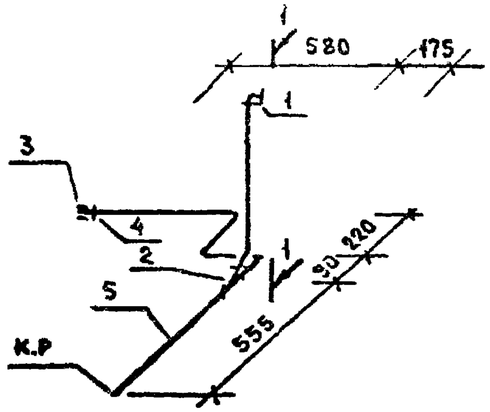

Формат	Зона	Поз.	Обозначение	Наименование	Код на-сп 1188 5.11 03.03.600				Примечание
					–	-01	-02	-03	
				Стандартные изделия					
Б4		1		Угольник прямой ф15 ГОСТ 8946-75	2	1	2	1	
Б4		2		Тройник прямой ф15 ГОСТ 8948-75		1		1	
Б4		3		Муфта прямая короткая ф 15		1		1	
				ГОСТ 8954-75					
Б4		4		Контргайка ф15 ГОСТ 8961-75		1		1	
				Материалы					
Б4		5		Труба стальная водогазопровод-					
				ная оцинкованная Р15-25 ГОСТ 3262-75*	1,3	2,3	1,3	2,3	

1-1

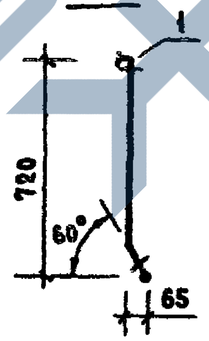

Обозначение	Марка	Рис	Масса, кг
1.188-5.11 03.03.600	Т3-5	1	1.7
-01	Т3-6	2	3.0
-02	Т3-7	3	1.7
-03	Т3-8	4	3.0

Рис 3

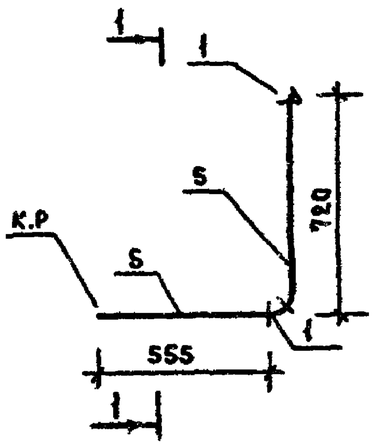

Рис 4

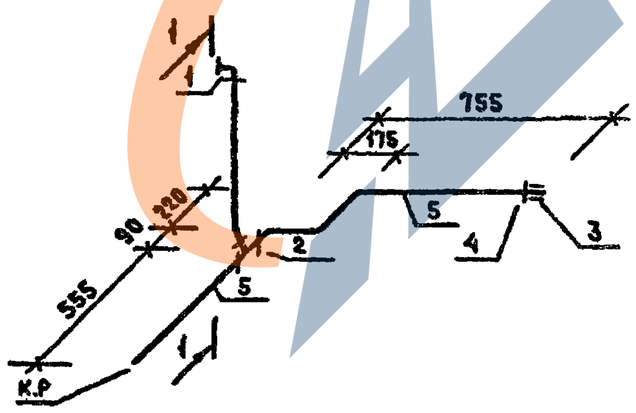

				1.188-5.11 03.03.600			
				Подводка (Т3-5... Т3-8)	Стадия	Масса	Масштаб
					Р	см. табл	1:20
Рук отд.	Раковщик		30.8.82		Лист	Листов 1	
Гл. инж отд.	Оцеп		30.8.82		ЦНИИЭП жилища		
Ст. инж.	Костюк		30.8.82				
Проверил	Костюк		30.8.82				

Инв. № подл. | Подпись и дата | Взам. инв. №

ЗАВОД КБИ

Формат	Зона	Поз.	Обозначение	Наименование	Кол. на исполнение 1.188-5.11 04.03.000- —	01	02	03	04	05	06	07	08	09	10	11	Примечание
				Документация													
А3			1.188-5.11 04.03.000 СБ	Сборочный чертеж	×	×	×	×	×	×	×	×	×	×	×	×	
А3			1.188-5.11 04.03.000.01. СБ	Сбороч.черт Вариант. Стояк с двухплоскостной крестовиной.	×	×	×	×	×	×	×	×	×	×	×	×	
				Сборочные единицы													
А3		1	1.188-5.11 01.03.100.04	Стояк Ст К1-5	1			1			1			1			Чугунные трубы и крестовина со смещенной осью отвода
			-05	Стояк Ст К1-6		1	1		1	1		1	1		1	1	
А3			1.188-5.11 01.03.100	Стояк Ст К1-1	×			×			×			×			Вариант чугунных труб к двухплоскостн. крестовине
			-01	Стояк Ст К1-2		×	×		×	×		×	×		×	×	
			-07	Стояк Ст К1-8	×			×			×			×			Вариант полиэтиленовых труб и двуплоск. крестовины
			-08	Стояк Ст К1-9		×	×		×	×		×	×		×	×	
			-11	Стояк Ст К1-12	×			×			×			×			Вариант полиэтиленовых труб и крестовины к 30°
			-12	Стояк Ст К1-13		×	×		×	×		×	×		×	×	
А3		2	1.188-5.11 01.03.200	Стояк Ст В1-1	1	1		1	1								Стояки соединяются вставками
			-04	Стояк Ст В1-5			1			1							
			-01	Стояк Ст В1-2							1	1		1	1		
			-05	Стояк Ст В1-6									1			1	
А3		9	1.188-5.11 00.03.700	Вставка монтажная Вс-1	1	1		1	1								
			-01	Вставка монтажная Вс-2							1	1		1	1		
А3		2	1.188-5.11 01.03.200.02	Стояк Ст В1-3	×	×		×	×								Стояки соединяются соединитель муфтами
			-06	Стояк Ст В1-7			×			×							
			-03	Стояк Ст В1-4							×	×		×	×		
			-07	Стояк Ст В1-8									×			×	
А3		3	1.188-5.11 01.03.300	Стояк Ст Т3-1	1	1	1	1	1	1							Стояки соединяются вставками
			-01	Стояк Ст Т3-2							1	1	1	1	1	1	
А3		17	1.188-5.11 00.03.700.04	Вставка монтажная Вс-5	1	1		1	1								
			-05	Вставка монтажная Вс-6							1	1		1	1		
А3		3	1.188-5.11 01.03.300.04	Стояк Ст Т3-5	×	×	×	×	×	×							Стояки соедин. соединительн. муфтами

1. Знаком „×" отмечены составные части санитарно-технического оборудования кабин, применяемые, как варианты исполнений соответствующих составных частей основного варианта.

Рук.отд.	Раковщик		10.11
Гл.инж.отд	Оцеп		10.11
Ст.инж.	Костюк		10.11
Проверил	Костюк		10.11

1.188-5.11 04.03.000

Оборудование санитарно-техническое кабины 2СК 24 пр

Стадия	Лист	Листов
Р	1	3

ЦНИИЭП жилища

Инв.№ подл. | Подпись и дата | Взам.инв.№

1.188 5.11 04 03.000-

Формат	Зона	Поз	Обозначение	Наименование	Кол. на исполнение —	-01	-02	-03	-04	-05	-06	-07	-08	-09	-10	-11	Примечание
А3		3	1.188-5.11 04.03.300. 05	Стояк Ст Т3-6							х	х	х	х	х	х	Стояки соедин. соединительными муфтами
А3		4	1.188-5.11 04.03.400.02	Трубопровод отводной К1-3	1	1	1				1	1	1				Чугунные трубы Стояк с крестовиной со смещенной осью отвода
			-03	Трубопровод отводной К1-4				1	1	1				1	1	1	
А3			1.188-5.11 03.03.400. 02	Трубопровод отводной К1-17	1	1	1	1	1	1	1	1	1	1	1	1	
А3			1.188-5.11 04. 03. 400.01	Трубопровод отводной К1-2	х	х	х				х	х	х				Вариант чугунных труб. стояк с двухплоскостной крестовиной
			1.188-5.11 04. 03. 400	Трубопровод отводной К1-1				х	х	х				х	х	х	
А3			1.188-5.11 03.03.400	Трубопровод отводной К1-15	х	х	х	х	х	х	х	х	х	х	х	х	
А3			04. 03. 400.09	Трубопровод отводной К1-10	х	х	х				х	х	х				Вариант полиэтиленовых труб. Стояк с крестовиной К-90°
			-08	Трубопровод отводной К1-9				х	х	х				х	х	х	
А3			1.188-5.11 03.03.400.06	Трубопровод отводной К1-21	х	х	х	х	х	х	х	х	х	х	х	х	
А3			1.188-5.11 04. 03. 400.09	Трубопровод отводной К1-10	х	х	х				х	х	х				Вариант полиэтиленовых труб. Стояк с двухплоскостной крестовиной
			-08	Трубопровод отводной К1-9				х	х	х				х	х	х	
А3			1.188-5.11 03.03.400.04	Трубопровод отводной К1-19	х	х	х	х	х	х	х	х	х	х	х	х	
А3		5	1.188-5.11 03.03.500	Подводка В1-5	1	1	1				1	1	1				
			-01	Подводка В1-6				1	1	1				1	1	1	
А3		6	1.188-5.11 03.03.600	Подводка Т3-5	1	1	1				1	1	1				
			-01	Подводка Т3-6				1	1	1				1	1	1	
А3		7	1.188-5.11 00.03.900	Полотенцесушитель	1	1	1	1	1	1	1	1	1	1	1	1	
А3		8	1.188-5.11 00.03.800	Патрубок вентиляционный ВП-1	1	1	1	1	1	1	1	1	1	1	1	1	
			-03	Патрубок вентиляционный ВП-4	1	1	1	1	1	1	1	1	1	1	1	1	
			-02	Патрубок вентиляционный ВП-3	1	1	1	1	1	1	1	1	1	1	1	1	
				Детали													
БЧ		13		Гильза, труба стальная водогазопроводная черная ℓ=320 мм ГОСТ 3262-75*													
				ф 40×3	2	2	2	2	2	2							
				ф 50×3							2	2	2	2	2	2	

Взам. инв.№ | Подпись и дата | Инв.№ подл.

1.188-5.11 04.03.000 Лист 2

1.188-5.11 04.03.000-

Формат	Зона	Поз	Обозначе	Наименование	Кол. на исполнение —	-01	-02	-03	-04	-05	-06	-07	-08	-09	-10	-11	Примечание
				Стандартные изделия													
А3		10		Унитаз тарельчатый с цельно-отлитой полочкой и косым выпуском ТП-КВ ГОСТ 22847-77	1	1	1	1	1	1	1	1	1	1	1	1	
А3		14		Бачок смывной арматура клим ГОСТ 21485.5-76	1	1	1	1	1	1	1	1	1	1	1	1	
А3		11		Ванна чугунная эмалированная типа 1Б-1 размером 1700×750 мм. с сифоном, переливом и выпуском ГОСТ 1154-80, ГОСТ 23412-79	1	1	1	1	1	1	1	1	1	1	1	1	
А3		12		Умывальник полукруглый размером 550×420 мм с сифоном, выпуском и кронштейнами ГОСТ 23759-79, ГОСТ 23412-79, ГОСТ 1153-76	1	1	1	1	1	1	1	1	1	1	1	1	
А3		15		Смеситель общий для ванны и умывальника с душевой сеткой на гибком шланге См-8у-Ш1 ГОСТ 19874-74*	1	1	1	1	1	1	1	1	1	1	1	1	
А3		16		Вентиляционная решетка пластмассовая ГОСТ 13448-82	2	2	2	2	2	2	2	2	2	2	2	2	

Инв.№ подл. | Подпись и дата | Взам. инв.№

Рис 1

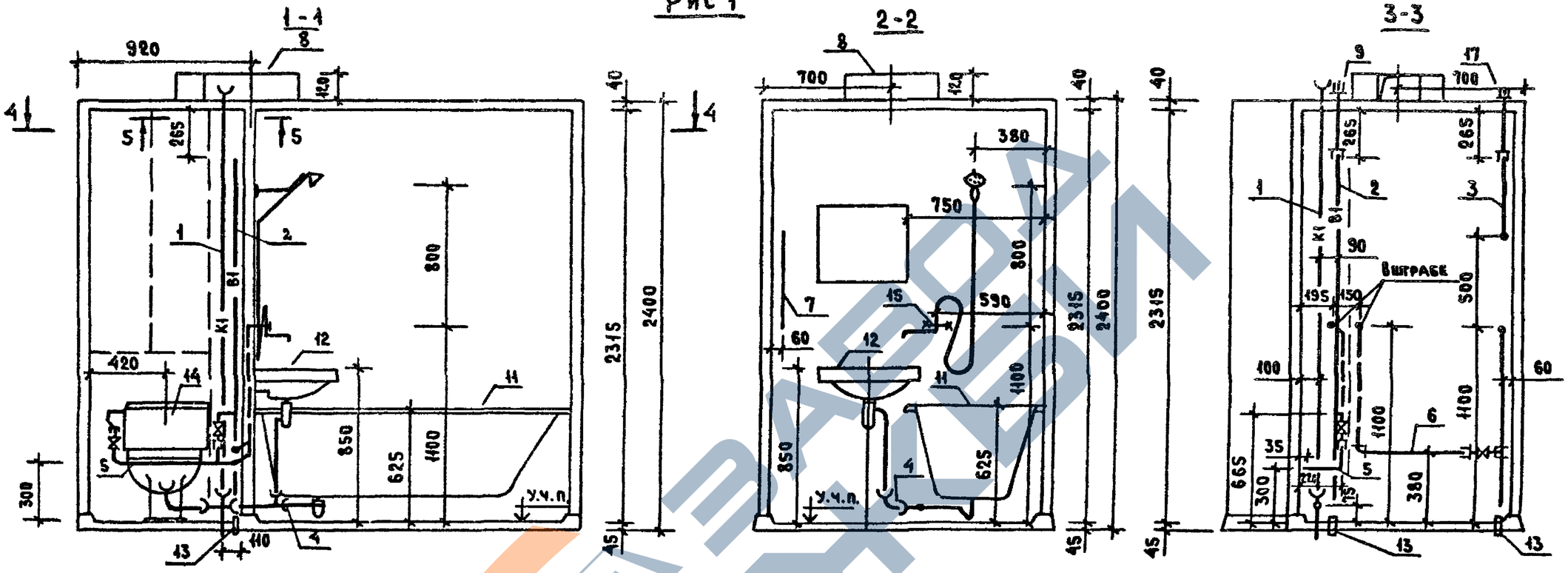

1. Таблицу исполнений см. лист 2.
2. При варианте соединения стояков водоснабжения вставками поз. 9 и 17 установить на строящемся объекте.

		1.188-5.11	04.03.000 СБ
Оборудование санитарно-техническое Кабины 2СК24 пр. Сборочный чертеж		Стадия: Р	Масса: см табл.	Масштаб: 1:25
		Лист 1	Листов 2
		ЦНИИЭП жилища	
Рук.отд.	Раковщик		
Гл.инж.отд	Оцеп		
Ст. инж	Костюк		
Проверил	Костюк		

Инв.№ подл. | Подпись и дата | Взам.инв.№

Рис 2

ОСТАЛЬНОЕ - СМ. РИС 1

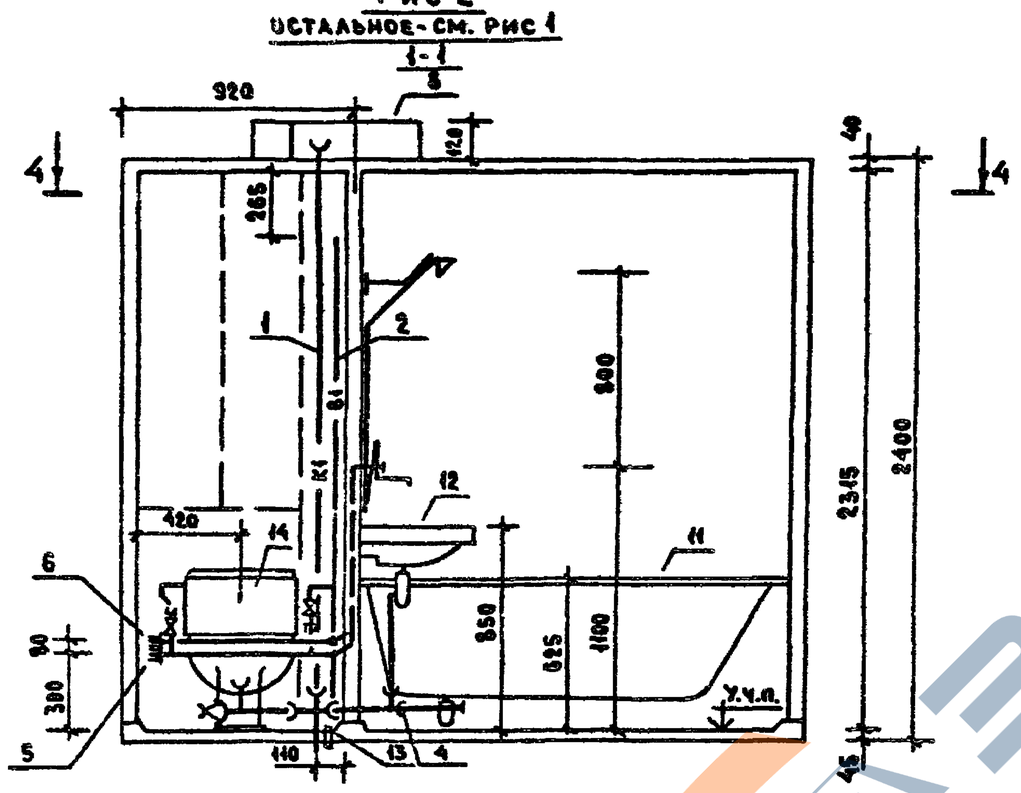

4-4

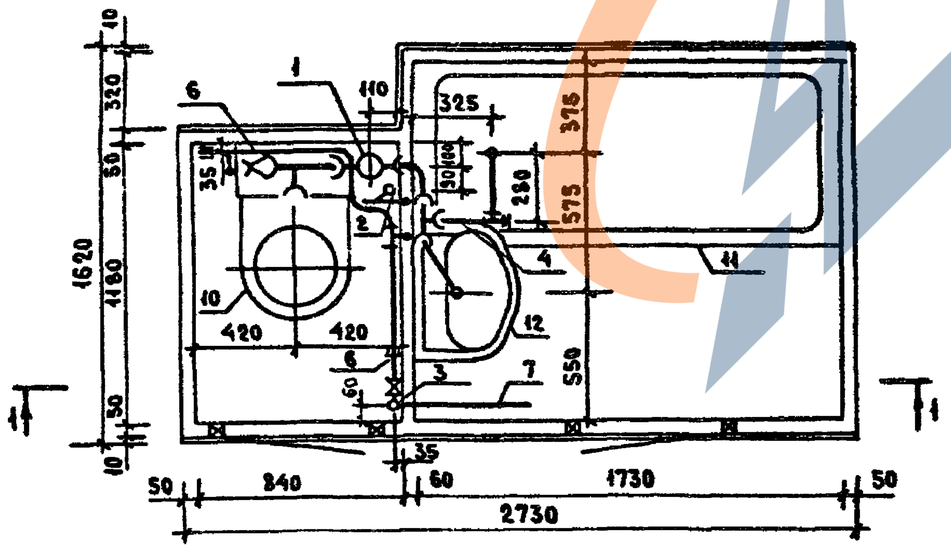

Обозначение	Марка	Рис	Масса, кг
1.188-5.11 04.03.000	2СК 24пр-01	1	254.0
-01	2СК 24пр-01Р		259.0
-02	2СК 24пр-01В		253.0
-03	2СК 24пр-11	2	261.0
-04	2СК 24пр-11Р		265.0
-05	2СК 24пр-11В		259.0
-06	2СК 24пр-02	1	258.0
-07	2СК 24пр-02Р		263 0
-08	2СК 24пр-02В		255.0
-09	2СК 24пр-12	2	265.0
-10	2СК 24пр-12Р		269.0
-11	2СК 24пр-12В		262.0

Масса санитарно-технического оборудования кабин определена для варианта канализации из чугунных труб и варианта соединения стояков водоснабжения вставками

Инв N подл. | Подпись и дата | Взам. инв N

Рис 1

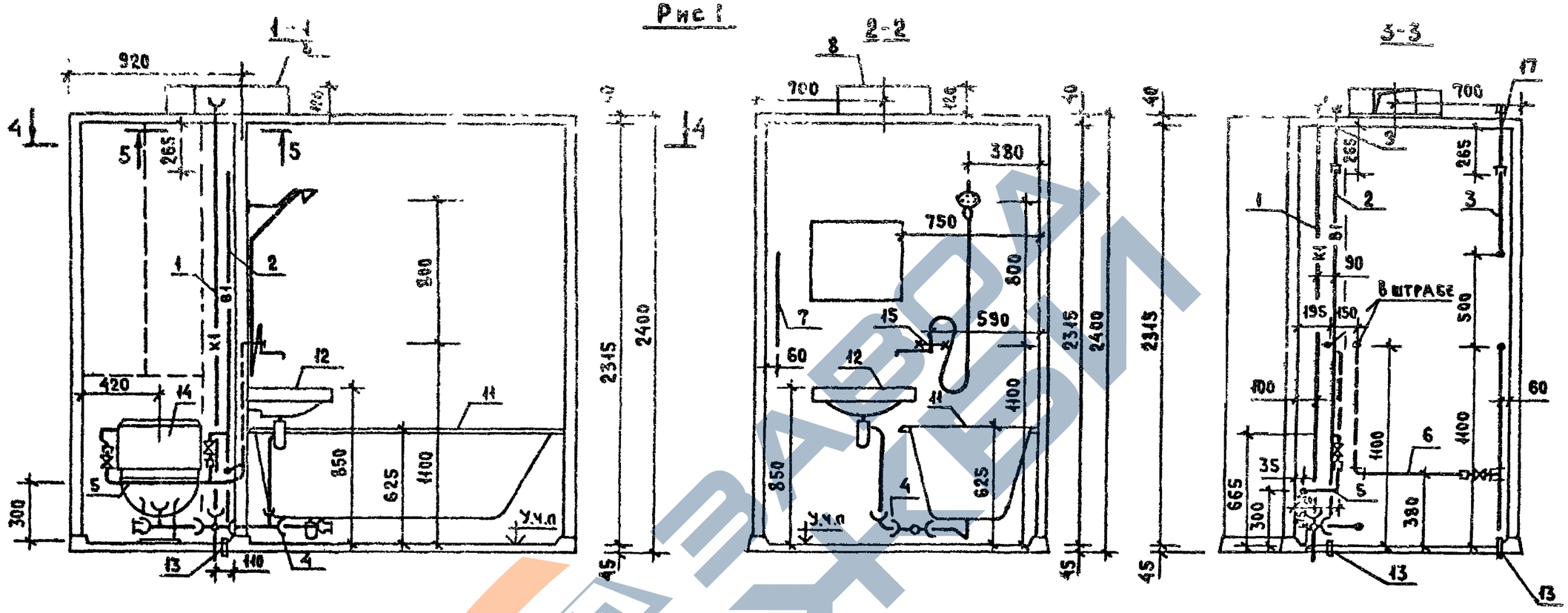

1. Таблицу исполнений см. лист 2.
2. При варианте соединения стояков водоснабжения вставками поз. 9 и 17 установить на строящемся объекте.

				1.188-5.11 04.03.000.01 СБ			
				Оборудование санитарно-техническое кабины 2СК24пр. Вариант. Стояк с двухплоскостной крестовиной. Сборочный чертеж.	Стадия	Масса	Масштаб
					Р	см табл	1:25
					Лист 1	Листов 2	
Рук.отд.	Раковщик		30.8.88		ЦНИИЭП жилища		
Гл.инж.отд.	Оцеп		30.8.88				
Ст.инж.	Костюк		30.8.88				
Проверил	Костюк		30.8.88				

Инв.№ подл. | Подпись и дата | Взам.инв.№

Рис 2

остальное - см. рис. 1

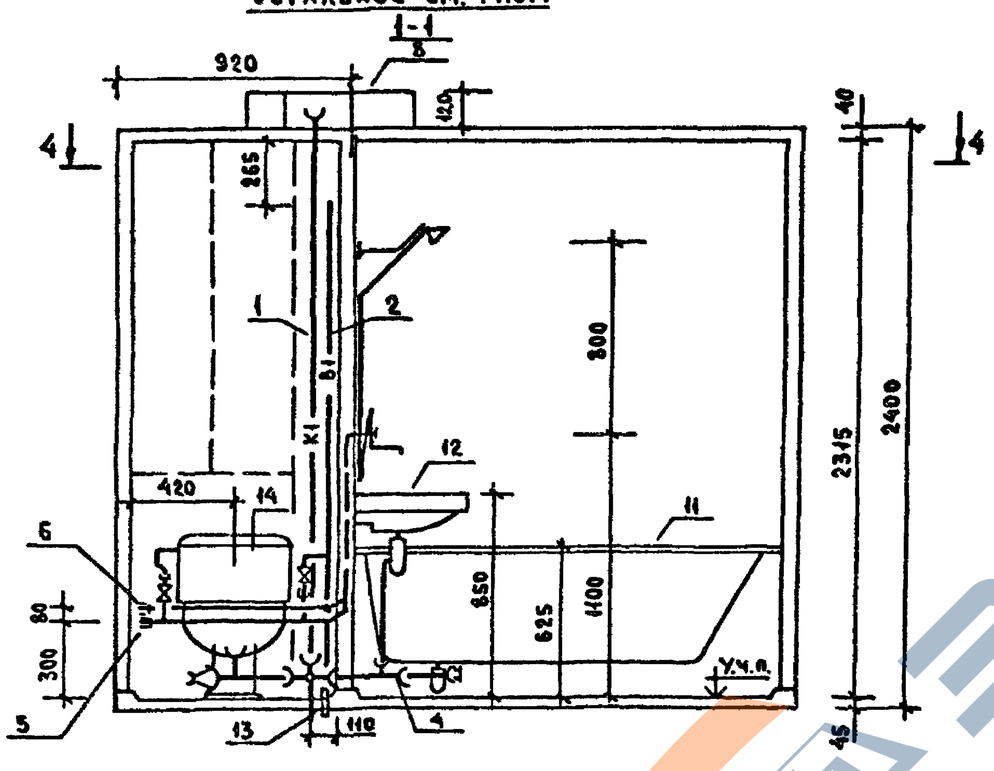

4-4

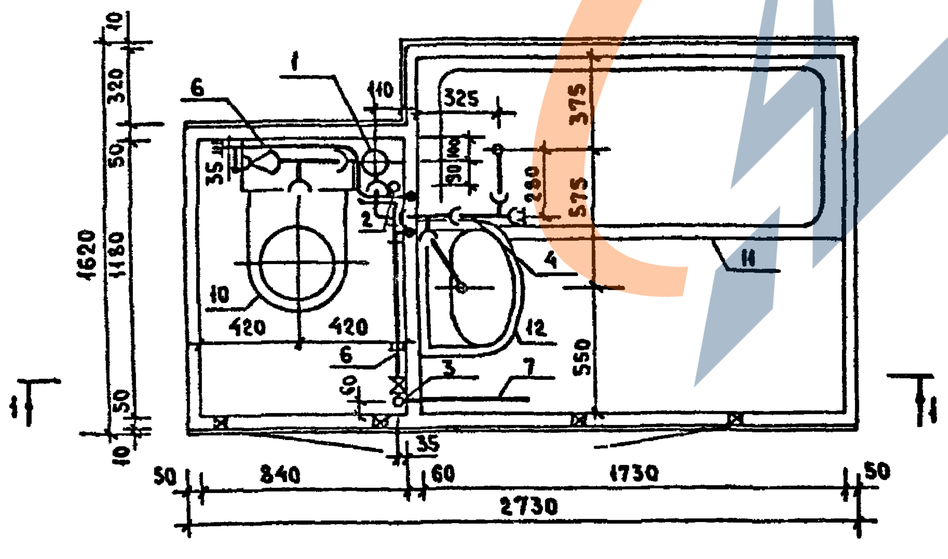

Обозначение	Марка	Рис	Масса кг
1.188-5.11 04.03.000.01	2СК 24пр-01	1	261.0
-01	2СК 24пр-01Р		265.0
-02	2СК 24пр-01В		259.0
-03	2СК 24пр-11	2	264.0
-04	2СК 24пр-11Р		269.0
-05	2СК 24пр-11В		263.0
-06	2СК 24пр-02	1	265.0
-07	2СК 24пр-02Р		269.0
-08	2СК 24пр-02В		261.0
-09	2СК 24пр-12	2	269.0
-10	2СК 24пр-12Р		273.0
-11	2СК 24пр-12В		265.0

Масса санитарно-технического оборудования кабин опредена для варианта канализации из чугунных труб и варианта соединения стояков водоснабжения вставками

Инв. № подл. | Подпись и дата | Взам. инв. №

Формат	Зона	Поз	Обозначение	Наименование	Кол на исполнение —	-01	-02	-03	-04	-05	-06	-07	-08	-09	-10	-11	-12	-13	-14	-15	-16	-17	-18	-19	-20	Примечание
				Документация																						
А3			1.188-5.11 05.03.000 СБ	Сборочный чертеж	х	х	х	х	х	х	х	х	х	х	х	х	х	х	х	х	х	х	х	х	х	
				Сборочные единицы																						
А3		1	1.188-5.11 05.03.100	Стояк Ст К1-11	1						1						1			1			1			Чугунные трубы
			-01	Стояк Ст К1-15		1	1					1	1					1	1		1	1		1	1	
А3			1.188-5.11 01.03.100.04	Стояк Ст К1-5				1						1												
			-05	Стояк Ст К1-6					1	1						1	1									
А3			1.188-5.11 05.03.100.03	Стояк Ст К1-17	х						х						х			х			х			Вариант полиэтиленовых труб
			-04	Стояк Ст К1-18		х	х					х	х					х	х		х	х		х	х	
А3			1.188-5.11 01.03.100.11	Стояк Ст К1-12				х						х												
			-12	Стояк Ст К1-13					х	х						х	х									
А3		2	1.188-5.11 05.03.200	Стояк Ст В1-9	1	1		1	1								1	1		1	1					Стояки соединяются вставками
			-08	Стояк Ст В1-17			1			1									1			1				
			-01	Стояк Ст В1-10							1	1		1	1								1	1		
			-09	Стояк Ст В1-18									1			1									1	
А3		9	1.188-5.11 00.03.700	Вставка монтажная Вс-1	1	1		1	1								1	1		1	1					
			-01	Вставка монтажная Вс-2							1	1		1	1								1	1		
А3		1	1.188-5.11 05.03.200.06	Стояк Ст В1-15	х	х		х	х								х	х		х	х					Вариант соединения стояков соединительными муфтами
			-14	Стояк Ст В1-23			х			х									х			х				
			-07	Стояк Ст В1-16							х	х		х	х									х	х	
			-15	Стояк Ст В1-24									х			х									х	
А3		3	1.188-5.11 05.03.300.02	Стояк Ст Т3-11	1	1	1	1	1	1							1	1	1	1	1	1				Стояки соединяются вставками
			-03	Стояк Ст Т3-12							1	1	1	1	1	1							1	1	1	
А3		18	1.188-5.11 00.03.700 02	Вставка монтажная Вс-3	1	1		1	1								1	1		1	1					
			-03	Вставка монтажная Вс-4							1	1		1	1								1	1		
А3		3	1.188-5.11 05.03.300.06	Стояк Ст Т3-15	х	х	х	х	х	х							х	х	х	х	х	х				Вариант соединения стояков соединительными муфтами
			-07	Стояк Ст Т3-16							х	х	х	х	х	х							х	х	х	

Знаком „х" отмечены составные части санитарно-технического оборудования кабин, применяемые, как варианты исполнений соответствующих составных частей основного варианта.

Рук.отд.	Раковщик		30.12
Гл инж.отд	Оцеп		30.12
Ст. инж	Костюк		30.12.92
Проверил	Костюк		30.12.92

1.188-5.11 05.03.000

Оборудование санитарно-техническое кабины ЗСК 24 л

Стадия	Лист	Листов
Р	1	6

ЦНИИЭП жилища

Взам инв N | Подпись и дата | Инв N подл.

Формат	Зона	Поз	Обозначен	Наименование	Кол. на исполнение 1.188-5.11 05.03.000- -21	-22	-23	Примечание
				Документация				
А3			1.188-5.11 05.03.000 СБ	Сборочный чертеж	х	х	х	
				Сборочные единицы				
А3		1	1.188-5.11 05.03.100	Стояк Ст К1-14	1			
			-01	Стояк Ст К1-15		1	1	Чугунные трубы
А3			1.188-5.11 01.03.100.04	Стояк Ст К1-5				
			-05	Стояк Ст К1-6				
А3			1.188-5.11 05.03.100.03	Стояк Ст К1-17	х			Вариант полиэтиленовых труб
			-04	Стояк Ст К1-18		х	х	
А3			1.188-5.11 01.03.100.11	Стояк Ст К1-12				
			-12	Стояк Ст К1-13				
А3		2	1.188-5.11 05.03.200	Стояк Ст В1-9				Стояки соединяются вставками
			-08	Стояк Ст В1-17				
			-01	Стояк Ст В1-10	1	1		
			-09	Стояк Ст В1-18			1	
А3		9	1.188-5.11 00.03.700.01	Вставка монтажная ВС-2	1	1		
А3		2	1.188-5.11 05.03.200.06	Стояк Ст В1-15				Вариант соединения стояков соединительными муфтами
			-14	Стояк Ст В1-23				
			-07	Стояк Ст В1-16	х	х		
			-15	Стояк Ст В1-24			х	
А3		3	1.188-5.11 05.03.300.02	Стояк Ст Т3-11				Стояки соединяются вставками
			-03	Стояк Ст Т3-12	1	1	1	
А3		9	1.188-5.11 00.03.700.03	Вставка монтажная ВС-4	1	1		
А3		3	1.188-5.11 05.03.300.06	Стояк Ст Т3-15				Вариант соединения стояков соединительными муфтами
			-07	Стояк Ст Т3-16	х	х	х	

Инв.№ подл. | Подпись и дата | Взам.инв.№

Формат	Зона	Поз	Обозначение	Наименование	Кол. на исполнение 1.188-5.11 05.03.000-																					Примечание
					–	-01	-02	-03	-04	-05	-06	-07	-08	-09	-10	-11	-12	-13	-14	-15	-16	-17	-18	-19	-20	
А3		4	1.188-5.11 05.03.400.01	Трубопровод отводной К1-24	1	1	1	1	1	1	1	1	1	1	1	1											Чугунные трубы
			-03	Трубопровод отводной К1-26													1	1	1				1	1	1	
			-05	Трубопровод отводной К1-28																1	1	1				
			-07	Трубопровод отводной К1-30	×	×	×	×	×	×	×	×	×	×	×	×											Вариант полиэтиленовых труб
			-09	Трубопровод отводной К1-32													×	×	×				×	×	×	
			-11	Трубопровод отводной К1-34																×	×	×				
А3		5	1.188-5.11 05.03.500.04	Подводка В1-13	1	1	1				1	1	1													
			-06	Подводка В1-15				1	1	1				1	1	1										
			-05	Подводка В1-14													1	1	1				1	1	1	
			-07	Подводка В1-16																1	1	1				
А3		6	1.188-5.11 05.03.600.02	Подводка Т3-11	1	1	1				1	1	1													
			-06	Подводка Т3-15				1	1	1				1	1	1										
			-03	Подводка Т3-12													1	1	1				1	1	1	
			-07	Подводка Т3-16																1	1	1				
А3		7	1.188-5.11 00.03.900	Полотенцесушитель	1	1	1	1	1	1	1	1	1	1	1	1	1	1	1	1	1	1	1	1	1	
А3		8	1.188-5.11 00.03.800	Патрубок вентиляционный ВП-1	1	1	1	1	1	1	1	1	1	1	1	1	1	1	1	1	1	1	1	1	1	
			-01	Патрубок вентиляционный ВП-2	1	1	1	1	1	1	1	1	1	1	1	1	1	1	1	1	1	1	1	1	1	
			-02	Патрубок вентиляционный ВП-3	1	1	1	1	1	1	1	1	1	1	1	1	1	1	1	1	1	1	1	1	1	
				Детали																						
Б4		13		Гильза, труба стальная водо-																						
				газопроводная черная																						
				ℓ = 320 мм ГОСТ 3262-75*																						
				ф 40×3	2	2	2	2	2	2							2	2	2	2	2	2				
				ф 50×3							2	2	2	2	2	2							2	2	2	

Взам. инв. N

Подпись и дата

Инв. N подл.

Формат	Зона	Поз	Обозначение	Наименование	Кол. на исполнение 1.188-5.11 05.03.000 -21	-22	-23	Примечание
А3		4	1.188-5.11 05.03.400.01	Трубопровод отводной К1-24				Чугунные трубы
			-03	Трубопровод отводной К1-26				
			-05	Трубопровод отводной К1-28	1	1	1	
			-07	Трубопровод отводной К1-30				Вариант полиэтиленовых труб
			-09	Трубопровод отводной К1-32				
			-11	Трубопровод отводной К1-34	×	×	×	
А3		5	1.188-5.11 05.03.500.04	Подводка В1-13				
			-06	Подводка В1-15				
			-05	Подводка В1-14				
			-07	Подводка В1-16	1	1	1	
А3		6	1.188-5.11 05.03.600.02	Подводка Т3-11				
			-06	Подводка Т3-15				
			-03	Подводка Т3-12				
			-07	Подводка Т3-16	1	1	1	
А3		7	1.188-5.11 00.03.900	Полотенцесушитель	1	1	1	
А3		8	1.188-5.11 00.03.800	Патрубок вентиляционный ВП-1	1	1	1	
			-01	Патрубок вентиляционный ВП-2	1	1	1	
			-02	Патрубок вентиляционный ВП-3	1	1	1	
				Детали				
Б4		13		Гильза, труба стальная водо-газопроводная черная ℓ=320 мм ГОСТ 3262-75* ф 50×3	2	2	2	

Взам. инв. № | Подпись и дата | Инв. № подл.

Формат	Зона	Поз	Обозначение	Наименование	Кол. на исполнение —	-01	-02	-03	-04	-05	-06	-07	-08	-09	-10	-11	-12	-13	-14	-15	-16	-17	-18	-19	-20	Примечание
				Стандартные изделия																						
БЧ		10		Унитаз тарельчатый с цельно-от-																						
				литой полочкой и косым выпуском																						
				ТП-КВ ГОСТ 22847-77	1	1	1	1	1	1	1	1	1	1	1	1	1	1	1	1	1	1	1	1	1	
БЧ		14		Бачок смывной и арматура к ним																						
				ГОСТ 21485.5-76	1	1	1	1	1	1	1	1	1	1	1	1	1	1	1	1	1	1	1	1	1	
БЧ		11		Ванна чугунная эмалированная																						
				типа 1В-1 размером 1700×750 мм																						
				с сифоном, переливом и выпус-																						
				ком ГОСТ 1154-80, ГОСТ 23412-79	1	1	1	1	1	1	1	1	1	1	1	1	1	1	1	1	1	1	1	1	1	
БЧ		12		Умывальник полукруглый																						
				размером 550×420 мм с																						
				сифоном, выпуском и																						
				кронштейнами ГОСТ 23759-79,																						
				ГОСТ 23412-79, ГОСТ 1153-76	1	1	1	1	1	1	1	1	1	1	1	1	1	1	1	1	1	1	1	1	1	
БЧ		15		Смеситель общий для ванны																						
				и умывальника с душевой сеткой																						
				на гибком шланге См-ВУ-Ш1																						
				ГОСТ 19874-74*	1	1	1	1	1	1	1	1	1	1	1	1	1	1	1	1	1	1	1	1	1	
БЧ		18		Вентиляционная решетка пласт-																						
				массовая ГОСТ 13448-82	1	1	1	1	1	1	1	1	1	1	1	1	1	1	1	1	1	1	1	1	1	

Инв. № подл. | Подпись и дата | Взам. инв. №

Формат	Зона	Поз	Обозначение	Наименование	Кол. на исполнение 1.188-5.11 05.03.000- -21	-22	-23	Примечание
				Стандартные изделия				
БЧ		10		Унитаз тарельчатый сцельно-от-				
				ливной полочкой и косым выпуском				
				ТП-КВ. ГОСТ 22847-77	1	1	1	
БЧ		14		Бачок смывной и арматура к ним				
				ГОСТ 21485.5-76	1	1	1	
БЧ		11		Ванна чугунная эмалированная				
				типа 1В-2 размером 1700х750				
				с сифоном, переливом и выпус-				
				ком ГОСТ 1154-80, ГОСТ 23412-79	1	1	1	
БЧ		12		Умывальник полукруглый				
				размером 550х420 мм с				
				сифоном, выпуском и				
				кронштейнами ГОСТ 23759-79,				
				ГОСТ 23412-79, ГОСТ 1153-76	1	1	1	
БЧ		15		Смеситель общий для ванны				
				и умывальника с душевой сеткой				
				на гибком шланге СМ-85-ШЛ				
				ГОСТ 19804-74*	1	1	1	
БЧ		16		Вентиляционная решетка пласт-				
				массовая ГОСТ 13448-92	1	1	1	

Инв.N подл. | Подпись и дата | Взам.инв.N

Рис 1

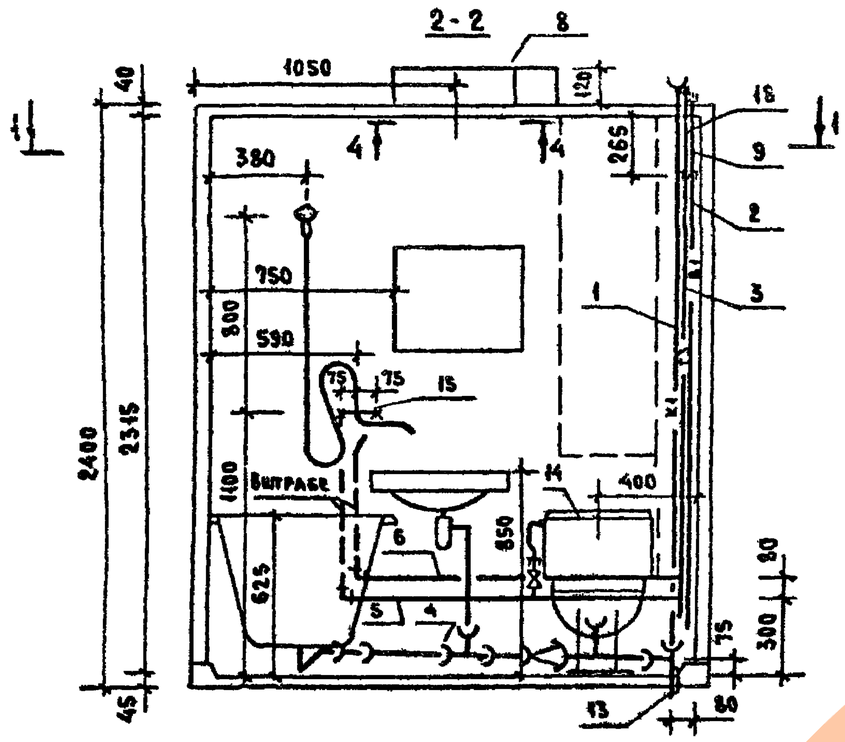

Обозначение	Марка	Рис	Масса, кг
1.188-5.11 05.03.000	ЗСК 24л-01	1	253.0
-01	ЗСК 24л-01 Р		264.0
-02	ЗСК 24л-01 В		257.0
-06	ЗСК 24л-02		264.0
-07	ЗСК 24л-02 Р		268.0
-08	ЗСК 24л-02 В		260.0
-03	ЗСК 24л-11	2	260.0
-04	ЗСК 24л-11 Р		265.0
-05	ЗСК 24л-11 В		258.0
-09	ЗСК 24л-12		265 0
-10	ЗСК 24л-12 Р		269.0
-11	ЗСК 24л-12 В		261 .0
-12	ЗСК 24л-21	3	262.0
-13	ЗСК 24л-21 Р		267.0
-14	ЗСК 24л-21 В		260.0
-18	ЗСК 24л-22		266.0
-19	ЗСК 24л-22 Р		271.0
-20	ЗСК 24л-22 В		263.0
-15	ЗСК 24л-31	4	264.0
-16	ЗСК 24л-31 Р		268.0
-17	ЗСК 24л-31 В		262.0
-21	ЗСК 24л-32		268.0
-22	ЗСК 24л-32 Р		273.0
-23	ЗСК 24л-32 В		264.0

1. Масса санитарно-технического оборудования кабин определена для канализации из чугунных труб и варианта соединения стояков водоснабжения вставками
2. При варианте соединения стояков водоснабжения вставками поз. 9 и 18 устанавливается на строящемся объекте.

Рук отд.	Раковщик		30.8.92
Гл инж отд	Оцеп		30.8.92
Ст инж.	Костюк		30.8.92
Проверил	Костюк		30.8.92

1.188-5.11 05.03 000 СБ

Оборудование санитарно-техническое кабины ЗСК 24 л. Сборочный чертеж.

Стадия	Масса	Масштаб
Р	см таба	1:25
Лист 1	Листов 2	

ЦНИИЭП жилища

Инв № подл. | Подпись и дата | Взам инв №

Рис 2

ОСТАЛЬНОЕ - СМ. РИС. 1

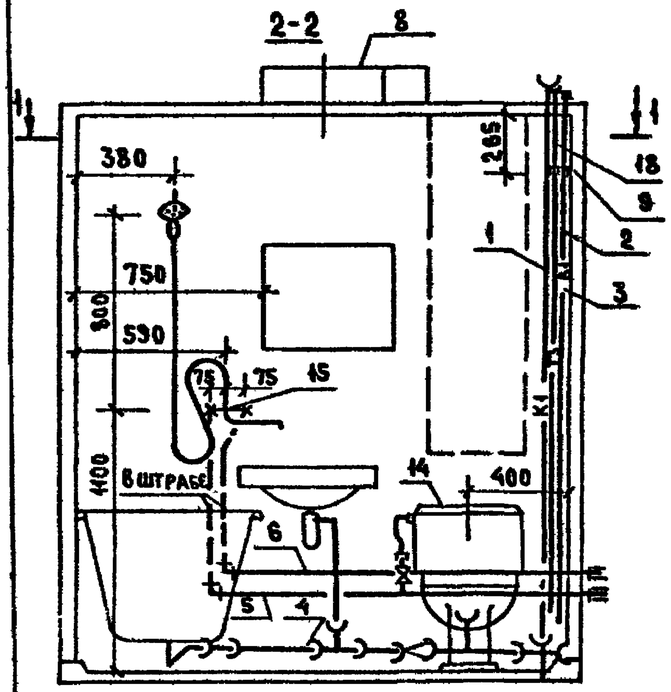

Рис 3

ОСТАЛЬНОЕ - СМ. РИС 1

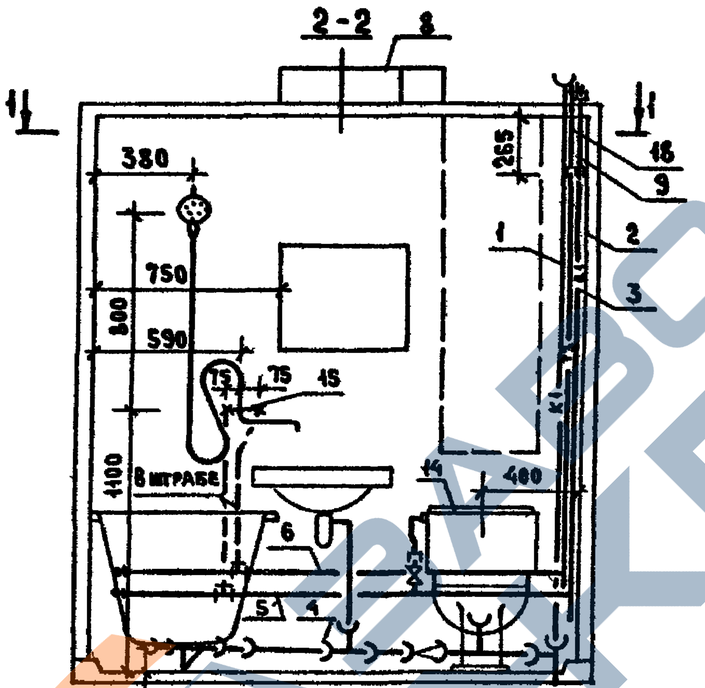

Рис 4

ОСТАЛЬНОЕ - СМ. РИС 1

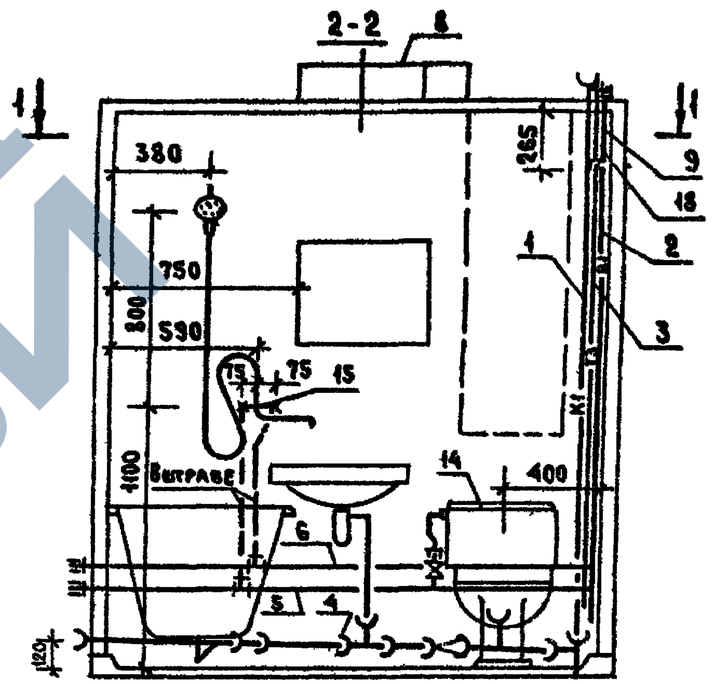

Взам. инв. N	Подпись и дата	Инв. N подл.

Формат	Зона	Поз	Обозначение	Наименование	Кол на исп 1.188-5.11 05.03.100						Примечание
					–	-01	-02	-03	-04	-05	
				Документация							
А3			1.188-5.11 05.03.100 СБ	Сборочный чертеж	Х	Х	Х	Х	Х	Х	
				Стандартные изделия							Вариант из чугунных труб и фасонных частей
БЧ		1		Тройник прямой ГОСТ 6942.12-80 ф 100	1	1	1				
БЧ		2		Патрубок компенсационный							
				ГОСТ 6942.5-80 ф 100	1	1	1				
БЧ		3		Ревизия ГОСТ 6942.24-80, ф 100		1	1				
				Материалы							
				Труба чугунная канализацион-							
БЧ		4		ная ГОСТ 6942.3-80, ф 100, м	2.1	1.8	1.8				
				Стандартные изделия							Вариант из полиэтиленовых (ПВП) труб и фасонных частей
БЧ		5		Тройник прямой ГОСТ 22689.10-77 ф 100				1	1	1	
				Патрубок компенсационный							
БЧ		6		ГОСТ 22689.5-77, ф 100				1	1	1	
БЧ		7		Ревизия ГОСТ 22689.15-77, ф 100					1	1	
				Материалы							
БЧ		8		Труба канализационная							
				ГОСТ 22689.3-77 ф 100, м				2.44	2.29	2.29	

Инв. N подл. | Подпись и дата | Взам. инв. N

Рук отд	Раковщик		30.12.91
Гл инж.отд	Оцеп		30.12.91
Ст инж	Костюк		30.12.91
Проверил	Костюк		30.12.91

1.188-5.11 05.03.100

Стояк (Ст К1-14 ... Ст К1-19)

Стадия	Лист	Листов
Р		1

ЦНИИЭП жилища

Рис 1

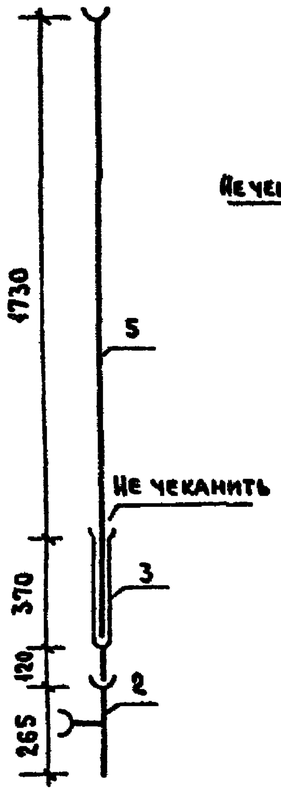

Рис 2

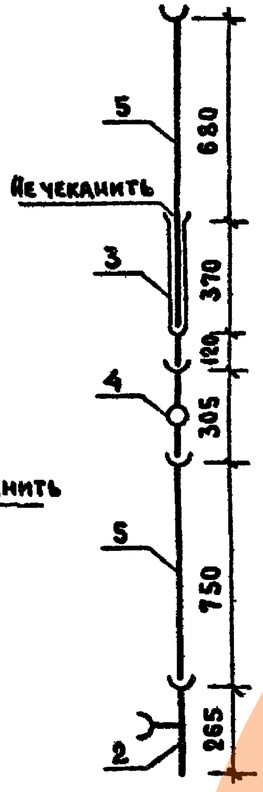

Рис 3

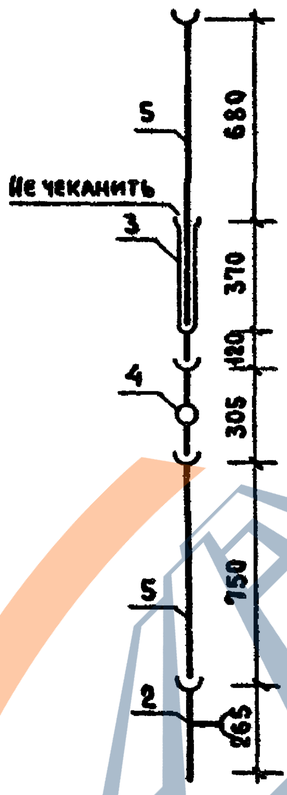

Рис 4

Рис 5

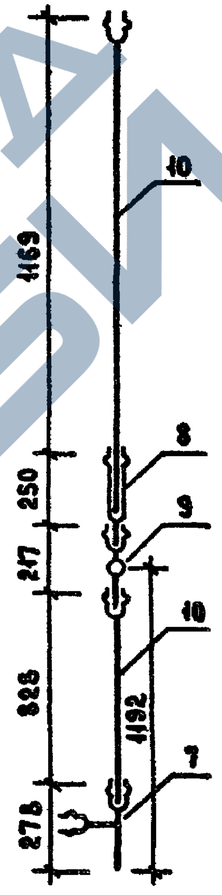

Рис 6

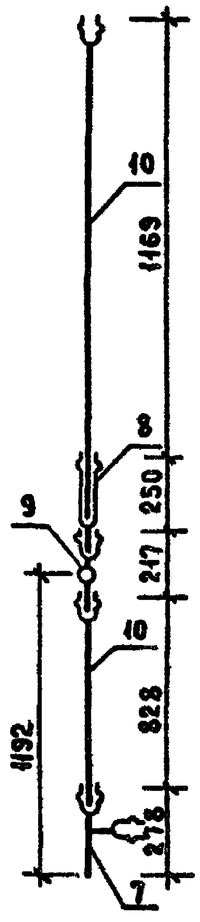

Обозначение	Марка	Рис	Масса, кг
1.188-5.11 05.03.100	Ст К1-14	1	43.0
-01	Ст К1-15	2	47.3
-02	Ст К1-16	3	47.3
-03	Ст К1-17	4	3.9
-04	Ст К1-18	5	4.1
-05	Ст К1-19	6	4.1

Рук.отд.	Раковщик		06.12
Гл.инж.отд	Оцеп		06.12
Ст инж	Костюк		06.12
Проверил	Костюк		06.12

1.188-5.11 05.03.100 СБ

Стояк (Ст К1-14... Ст К1-19)
Сборочный чертеж

Стадия	Масса	Масштаб
Р	см. табл.	1:20
Лист	Листов 1	

ЦНИИЭП жилища

Взам инв.№ | Подпись и дата | Инв.№ подл.

https://zavodjbi.com/

Формат	Зона	Поз	Обозначение	Наименование	Кол на исполн 1.188-5 11 05.03.200																Примечание
					–	-01	-02	-03	-04	-05	-06	-07	-08	-09	-10	-11	-12	-13	-14	-15	
				Документация																	
А3			1 188-5.11 05.03 200 СБ	Сборочный чертеж	x	x	x	x	x	x	x	x	x	x	x	x	x	x	x	x	
				Стандартные изделия																	
БЧ		1		Муфта прямая короткая																	
				ГОСТ 8954-75 ⌀ 15	1	1	1	1	1	1	1	1	1	1	1	1	1	1	1	1	
БЧ		2		Контргайка ⌀ 15 ГОСТ 8961-75	1	1	1	1	1	1	1	1	1	1	1	1	1	1	1	1	
БЧ		3		Вентиль проходной муфтовый																	
				бронзовый исп 1 ГОСТ 9086-74* ⌀ 15	1	1	1	1	1	1	1	1	1	1	1	1	1	1	1	1	
				Соединит муфта СТД-115700 000ТУ																	
БЧ		4		⌀ 25					1		1						1		1		
БЧ		5		⌀ 32						1		1						1		1	
				Материалы																	
				Трубы стальные водогазопровод																	
				оцинкованные ГОСТ 3262-75*																	
БЧ		6		⌀ 15 × 2 5, м	0 315	0 315	0.315	0 315	0 315	0 315	0 315	0 315	0 315	0.315	0 315	0.315	0.315	0.315	0.315	0 315	
БЧ		7		⌀ 25 × 2 8, м	1.9		1 9		2 8		2.8		0 16		0 16		0 13		0 13		
БЧ		8		⌀ 32 × 2 8, м		1 9		1 9		2.8		2 8		0 16		0 16		0 13		0.13	

				1.188-5.11 05 03 200			
Рук отд	Раковщик		30.8.92	Стояк (Ст В1-9 .. Ст. В1-24)	Стадия	Лист	Листов
Гл инж отд	Оцеп		30.8.92		Р		1
Ст инж	Костюк		30.8.92		ЦНИИЭП жилища		
Проверил	Костюк		30.8.92				

Инв. № подл. | Подпись и дата | Взам инв №

Рис 1

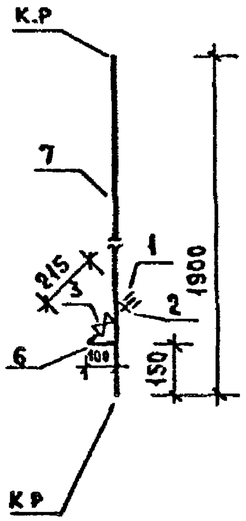

Рис 2

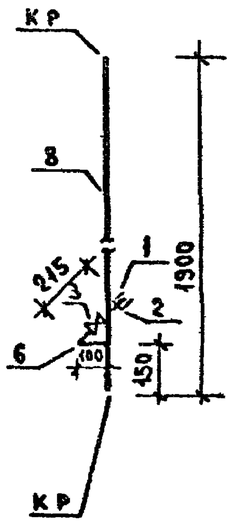

Рис 3

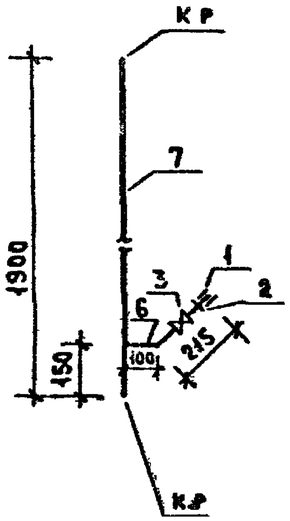

Рис 4

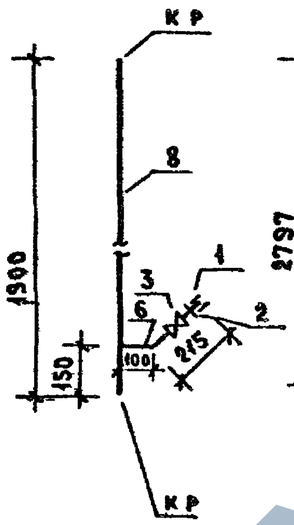

Гис 5

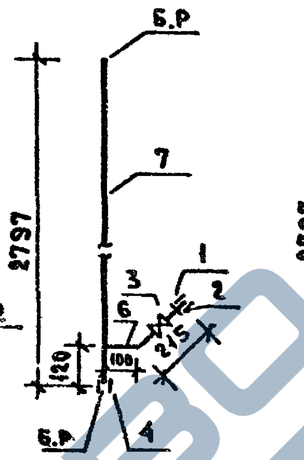

Рис 6

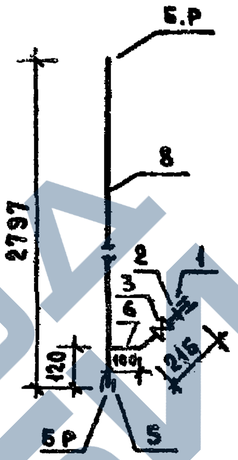

Рис 7

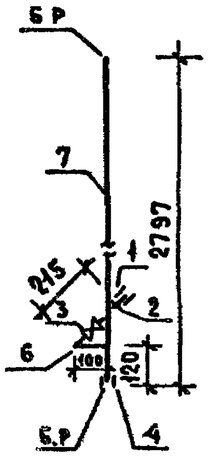

Рис 8

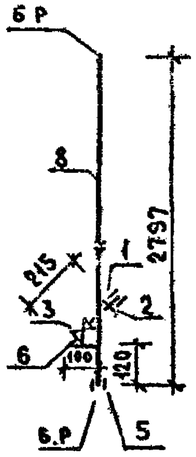

Рис 9

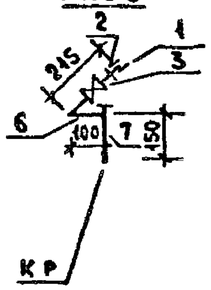

Рис 10

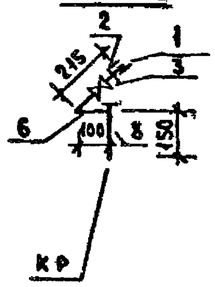

Рис 11

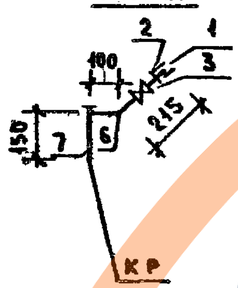

Рис 12

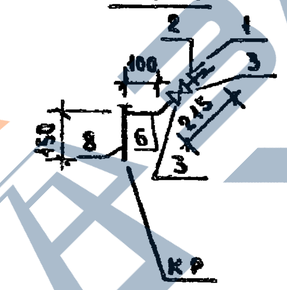

Рис 13

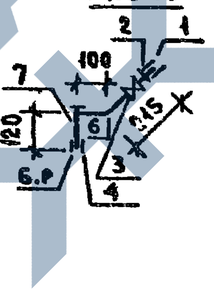

Рис14

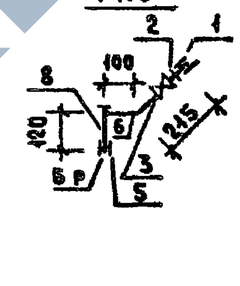

Рис 15

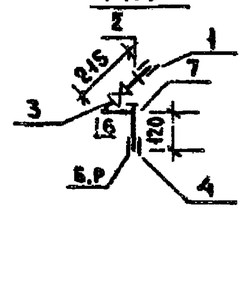

Рис 16

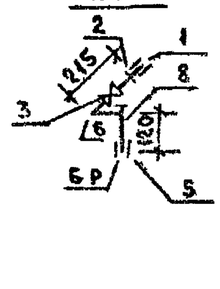

Обозначение	Марка	Рис	Масса, кг
1.188-5.11 05.03.200	Ст В1-9	1	4.8
-01	Ст В1-10	2	6.0
-02	Ст В1-11	3	4.8
-03	Ст В1-12	4	6.0
-04	Ст В1-13	5	6.7
-05	Ст В1-14	6	8.4
-06	Ст В1-15	7	6.7
-07	Ст В1-16	8	8.4
-08	Ст В1-17	9	1.2
-09	Ст В1-18	10	1.25
-10	Ст В1-19	11	1.2
-11	Ст В1-20	12	1.25

Обозначение	Марка	Рис	Масса кг
-12	Ст В1-21	13	1.2
-13	Ст В1-22	14	1.2
-14	Ст В1-23	15	1.2
-15	Ст В1-24	16	1.2

Взам инв. №

Подпись и дата

Инв № подл.

Рук отд	Раковщик		10.84
Гл инж отд	Оцеп		10.84
Ст инж	Костюк		10.84
Проверил	Костюк		10.84

1.188-5.11 05.03.200 СБ

Стояк (Ст В1-9.. Ст В1-24)
Сборочный чертеж

Стадия	Масса	Масштаб
Р	см табл	1:20
Лист	Листов 1	

ЦНИИЭП жилища

Формат	Зона	Поз.	Обозначение	Наименование	Кол на испол 1.188-5.11 05.03 300								Примечание
					–	-01	-02	-03	-04	-05	-06	-07	
				Документация									
А3			1.188-5.11 05.03 300 СБ	Сборочный чертеж	Х	Х	Х	Х	Х	Х	Х	Х	
				Стандартные изделия									
БЧ		1		Угольник прямой ф32 ГОСТ 8945-75		2		2		2		2	
БЧ		2		Угольник переходной ф 32×25	2		2		2		2		
				ГОСТ 8947-75									
				Тройник переходной ГОСТ 8949-75									
БЧ		3		ф 25×15	1		1		1		1		
БЧ		4		ф 32×15		1		1		1		1	
				Муфта прямая короткая									
БЧ		5		ГОСТ 8954-75 ф 15	1	1	1	1	1	1	1	1	
БЧ		6		ф 25	1		1		1		1		
БЧ		7		ф 32		1		1		1		1	
БЧ		8		Контргайка ГОСТ 8961-75 ф 15	1	1	1	1	1	1	1	1	
БЧ		9		ф 25	1		1		1		1		
БЧ		10		ф 32		1		1		1		1	
БЧ		11		Вентиль проходной муфтовый									
				бронзовый исп. 2 ГОСТ 9086-74* ф 15	1	1	1	1	1	1	1	1	
				Соединительная муфта СТД-115700 000ТУ									
БЧ		12		ф 25					1		1		
БЧ		13		ф 32						1		1	
				Материалы									
				Трубы стальные водогазопроводные									
				оцинкованные ГОСТ 3262-75*									
БЧ		14		ф 15×2.5, м	0.415	0.415	0.415	0.415	0.415	0.415	0.415	0.415	
БЧ		15		ф 25×2.8, м	1.32		1.32		2.3		2.3		
БЧ		16		ф 32×2.8, м		1.32		1.32		2.3		2.3	

Рук.отд	Раковщик		30.04
Гл.инж.отд	Оцеп		30.04
Ст.инж	Костюк		30.04
Проверил	Костюк		30.04

1.188-5.11 05.03.300

Стояк (Ст Т3-9... Ст Т3-16)

Стадия	Лист	Листов
Р		1

ЦНИИЭП жилища

Инв. № подл. | Подпись и дата | Взам. инв. №

https://zavodjbi.com/

Рис 1 Рис 2 Рис 3 Рис 4 Рис 5 Рис 6 Рис 7 Рис 8

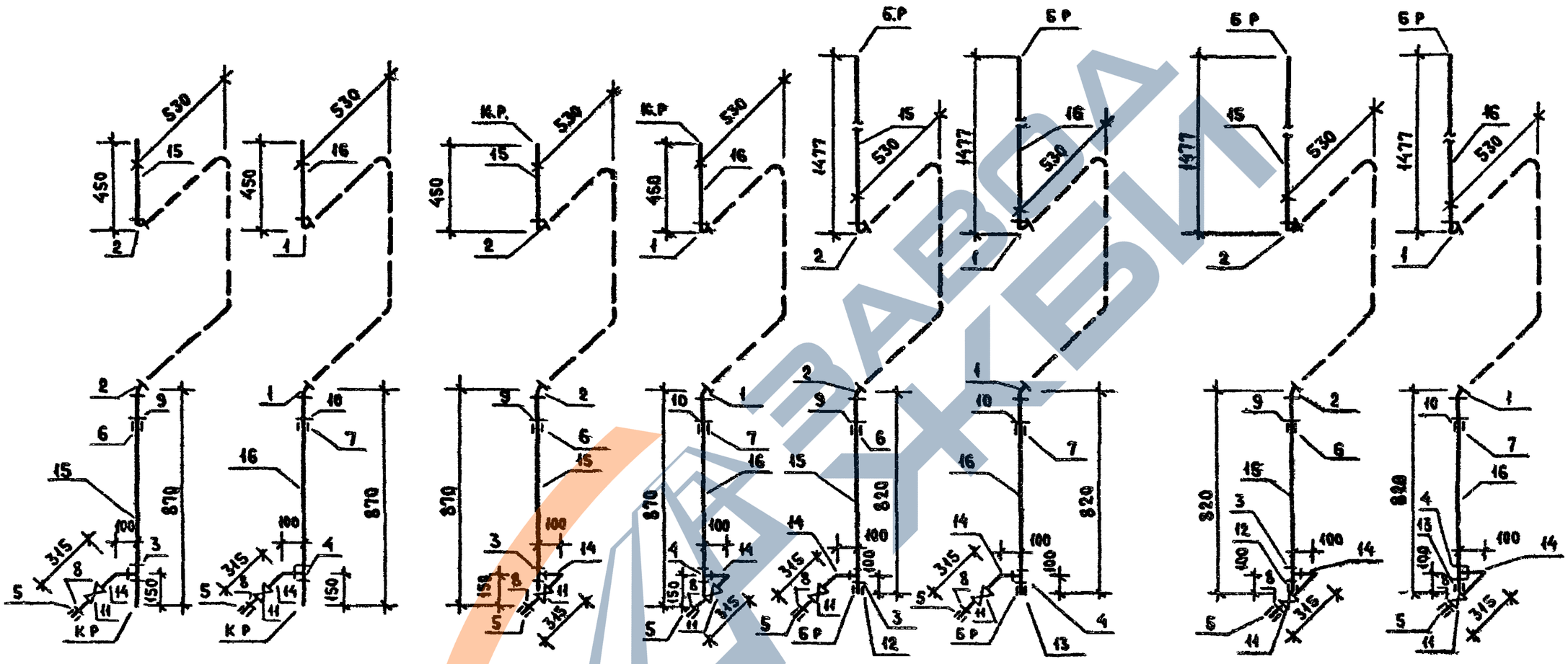

Обозначения	Марка	Рис	Масса, кг
1.188-5.11 05 03 300	Ст Т3-9	1	4.9
-01	Ст Т3-10	2	5.9
-02	Ст Т3-11	3	4.9
-03	Ст Т3-12	4	5.9
-04	Ст Т3-13	5	7.0
-05	Ст Т3-14	6	8.6
-06	Ст Т3-15	7	7.0
-07	Ст Т3-16	8	8.6

1 Пунктиром показан полотенцесушитель (см. 1.188-5.11 00 03 900) Полотенцесушитель присоединяется к угольнику поз 1 и 2.

2 В массе стояка не учтен полотенцесушитель

Рук.отд	Раковщик		30.8.91
Гл.инж.отд	Оцеп		30.8.91
Ст инж	Костюк		30.8.91
Проверил	Костюк		30.8.91

1.188-5.11 05 03.300 СБ

Стояк (Ст Т3-9. Т3-16) Сборочный чертеж

Стадия	Масса	Масштаб
Р	см таба.	1:20
Лист	Листов 1	

ЦНИИЭП жилища

Инв N подл | Подпись и дата | Взам.инв N

Формат	Зона	Поз	Обозначение	Наименование	Кол на исполн 1188-5.11 05 03 400												Примечание
					–	-01	-02	-03	-04	-05	-06	-07	-08	-09	-10	-11	
				Документация													
А3			1188-5.11 05 03 400 СБ	Сборочный чертеж	Х	Х	Х	Х	Х	Х	Х	Х	Х	Х	Х	Х	
				Стандартные изделия													
БЧ		1		Патрубок Б-350 ф50 ГОСТ 6942.4-80	1	1	1	1	1	1							Вариант из чугунных труб и фасонных частей
БЧ		2		Патрубок переходной ф100×50 ГОСТ 6942.6-80	1	1	1	1	1	1							
БЧ		3		Отвод 135° ф50 ГОСТ 6942.9-80			1	1									
БЧ		4		Тройчик прямой ГОСТ 6942.12-80 ф50	1	1	1	1	1	1							
БЧ		5		ф 100	1	1	1	1	1	1							
БЧ		6		Тройник косой 45° ф50 ГОСТ 6942.17-80	1	1	1	1	1	1							
				Материалы													
БЧ		7		Трубы канализационные ГОСТ 6942.3-80													
				ф 50 м	0,1	0,1	0,25	0,25	0,6	0,6							
				Стандартные изделия													
БЧ		8		Патрубок переходной ф100×50 ГОСТ 22689.6-77							1	1	1	1	1	1	Вариант из полиэтиленовых (ПВП) труб и фасонных частей
БЧ		9		Отвод 135° ф50 ГОСТ 22689.9-77									1	1			
БЧ		10		Тройник прямой ГОСТ 22689.10-77 ф50							1	1	1	1	1	1	
БЧ		11		ф 100							1	1	1	1	1	1	
БЧ		12		Тройник косой 45° ф50 ГОСТ 22689.10-77							1	1	1	1	1	1	
БЧ		13		Заглушка ф50 ГОСТ 22689.16-77							1	1					
БЧ		16		Патрубок ПП 100 ПВП У ГОСТ 22689.7-77							1	1	1	1	1	1	
БЧ		17		Патрубок ПП 50 ПВП Т ГОСТ 22689.7-77							1	1	1	1	1	1	
БЧ		18		Муфта прямая короткая ГОСТ 8954-75 ф40							1	1	1	1	1	1	
				Материалы													
БЧ		19		Труба ст водогазопр оцинк ГОСТ 3262-75*													
				ф 40×3, м							0,08	0,08	0,08	0,08	0,08	0,08	
БЧ		14		Трубы канализацион ГОСТ 22689.3-77													
БЧ		15		ф 50, м							0,7	0,7	0,7	0,7	1,27	1,27	
				ф 100, м							0,08	0,08	0,08	0,08	0,08	0,08	

Взам инв N | Подпись и дата | Инв N подл

Рук отд	Раковщик		30.12.91
Гл инж отд	Оцеп		30.12.91
Ст инж	Костюк		30.12.91
Проверил	Костюк		30.12.91

1188-5.11 05.03 400

Трубопровод отводной (К1-23 . К1-34)

Стадия	Лист	Листов
Р		1

ЦНИИЭП жилища

Обозначение	Марка	Рис	Масса кг
1.188-5.11 05.03.400	К1-23	1	18.9
-01	К1-24	2	18.9
-02	К1-25	3	20.5
-03	К1-26	4	20.5
-04	К1-27	5	21.8
-05	К1-28	6	21.8
-06	К1-29	7	2.2
-07	К1-30	8	2.2
-08	К1-31	9	2.3
-09	К1-32	10	2.3
-10	К1-33	11	2.45
-11	К1-34	12	2.45

Рис 1

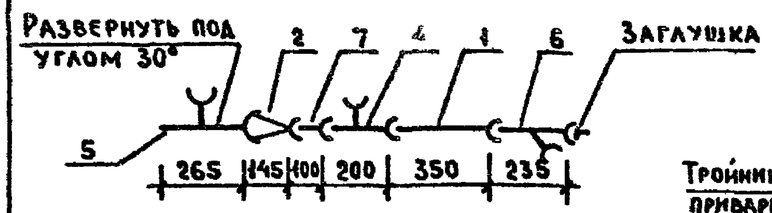

Рис 2

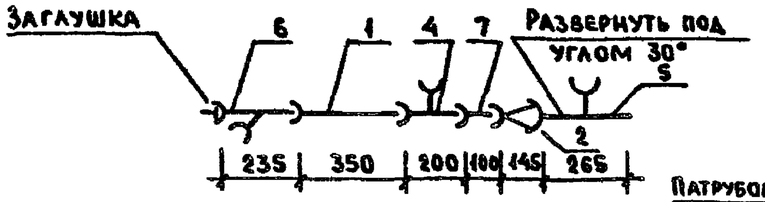

Рис 3

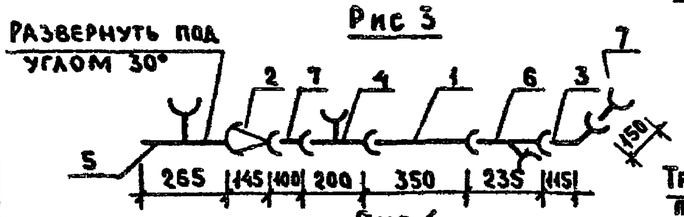

Рис 4

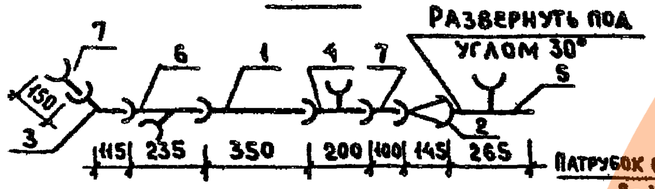

Рис 5

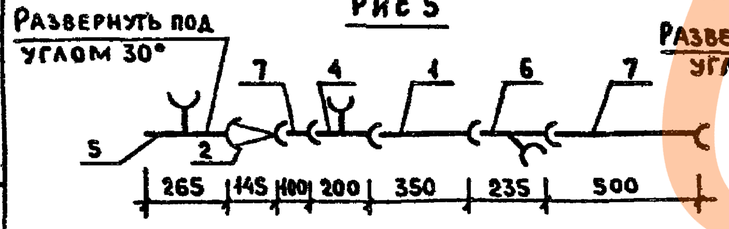

Рис 6

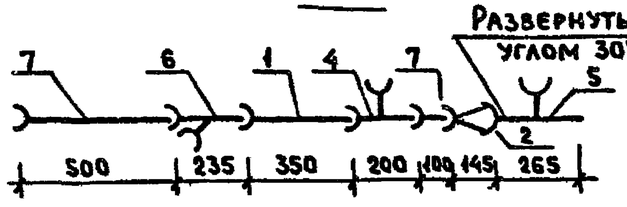

Рис 7

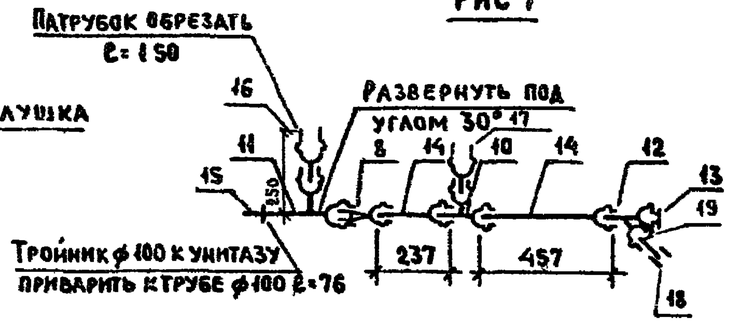

Рис 8

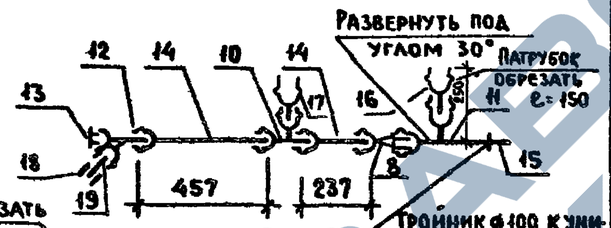

Рис 9

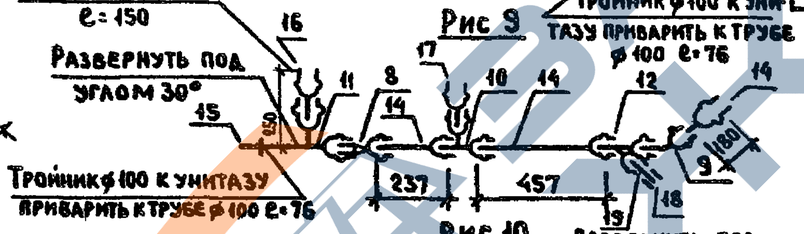

Рис 10

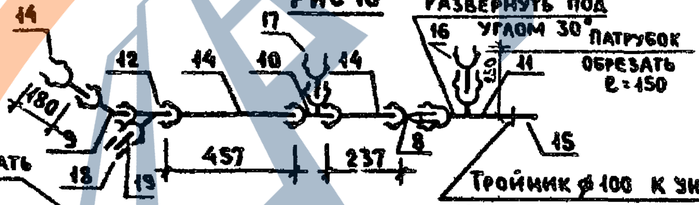

Рис 11

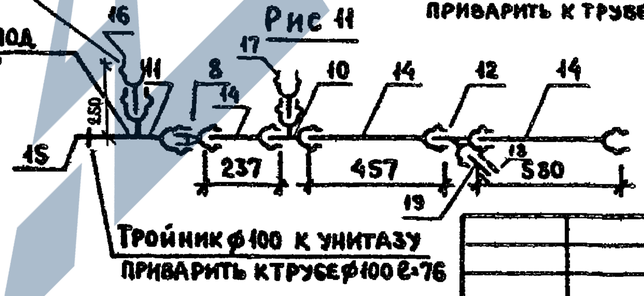

Рис 12

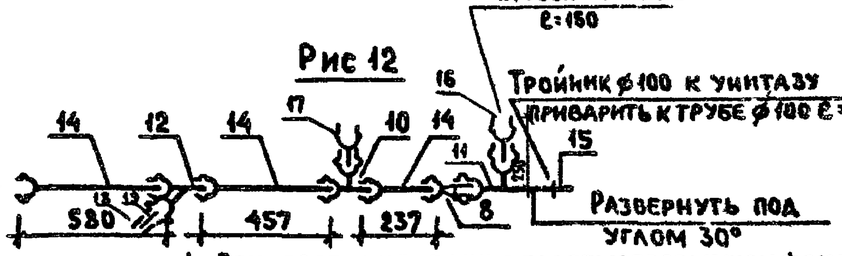

1 При поставке ванн с пластмассовымисифонами по ГОСТ 23412-79 для варианта пластмассовых труб, поз 18 и 19 исключить, при этом длину пластмассового сифона принять соответствующей длины

2 Поз. 2 и 5 (рис 1..6) допускается заменить на тройник прямой переходной по ГОСТ 6942.15-80 с соответствующим изменением длины поз. 7.

3. В варианте пластмассовых трубопроводов трубу поз 19 соединить с пластмассовым тройником с помощью уплотнительного кольца КУП 40×50 ГОСТ 22689 19-77

Рук отд.	Раковщик		
Гл инж отд	Оцеп		
Ст инж	Костюк		
Проверил	Костюк		

1.188-5.11 05.03.400 СБ

Трубопровод отводной (К1-23... К1-34) Сборочный чертеж

Стадия	Масса	Масштаб
Р	см. табл.	1:20
Лист	Листов 1	

ЦНИИЭП жилища

Инв N подл | Подпись и дата | Взам. инв N

https://zavodjbi.com/

Формат	Зона	Поз.	Обозначение	Наименование	Кол. на исп. 1.188-5.11 05.03.500								Примечание
					–	-01	-02	-03	-04	-05	-06	-07	
				Документация									
А3			1.188-5.11 05.03.500 СБ	Сборочный чертеж	X	X	X	X	X	X	X	X	
				Стандартные изделия									
БЧ		1		Угольник прямой ф15 ГОСТ 8946-75	3	3	2	2	3	3	2	2	
БЧ		2		Тройник прямой ф15 ГОСТ 8948-75	1	2	2	2	1	2	2	2	
БЧ		3		Муфта прямая короткая ф 15			1	1			1	1	
				ГОСТ 8954-75									
БЧ		4		Контргайка ф 15 ГОСТ 8961-75			1	1			1	1	
БЧ		5		Вентиль проходной муфтовый									
				бронзовый исп.1 ГОСТ 9086-74*	1	1	1	1	1	1	1	1	
				Материалы									
БЧ		6		Труба стальная водогазопров.									
				оцинкованная ф15×2.5 ГОСТ 3262-75*	2.3	2.7	2.5	2.9	2.3	2.7	2.5	2.9	
				Прочие материалы									
БЧ		7		Гибкая подводка к унитазу									
				ТУ 400-28-169-76	1	1	1	1	1	1	1	1	

Инв.№ подл. | Подпись и дата | Взам.инв.№

				1.188-5.11 05.03.500
Рук.отд.	Раковщик		30.8.92	Подводка (В1-9... В1-16)
Гл.инж.отд	Оцеп		30.8.92	
Ст. инж.	Костюк		30.8.92	
Проверил	Костюк		30.8.92	

Стадия	Лист	Листов
Р		1

ЦНИИЭП жилища

Рис 1

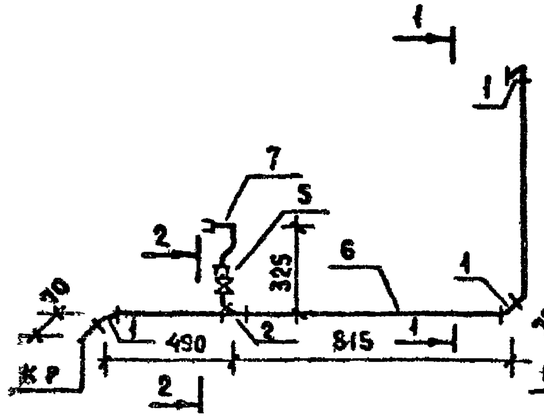

Рис 2

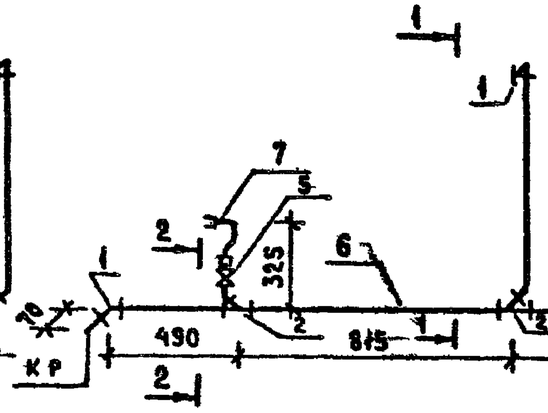

Рис 3

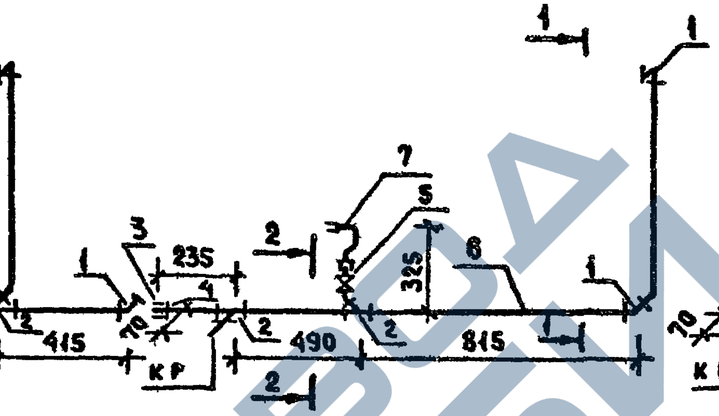

Рис 4

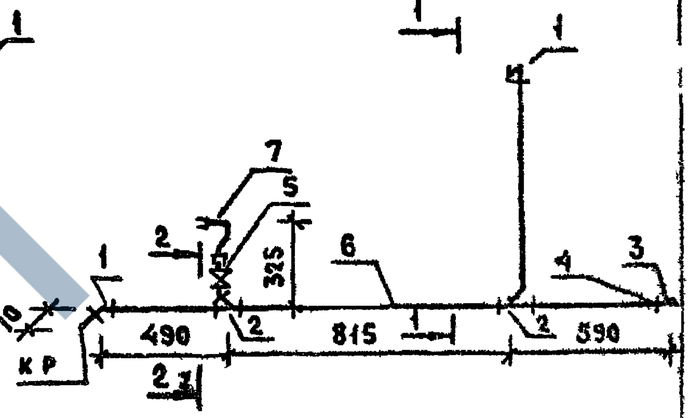

Рис 5

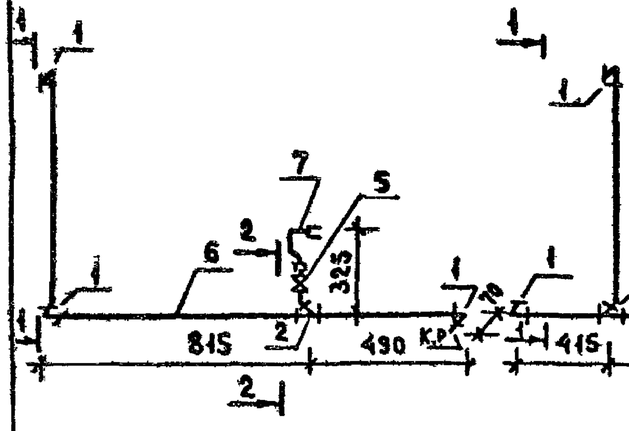

Рис 6

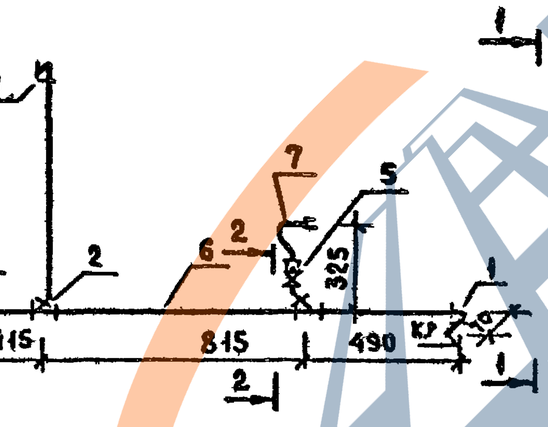

Рис 7

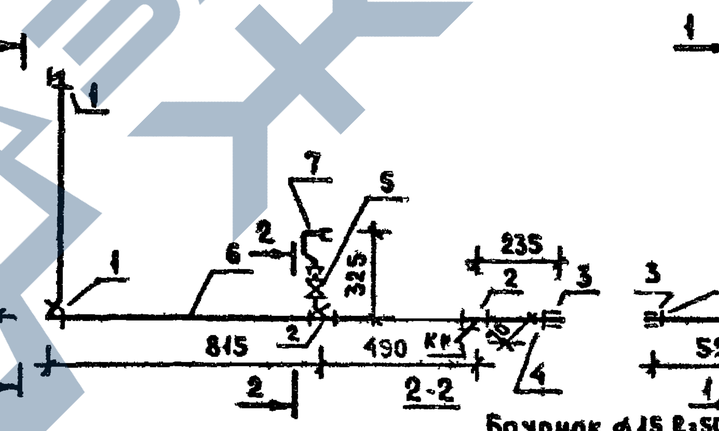

Рис 8

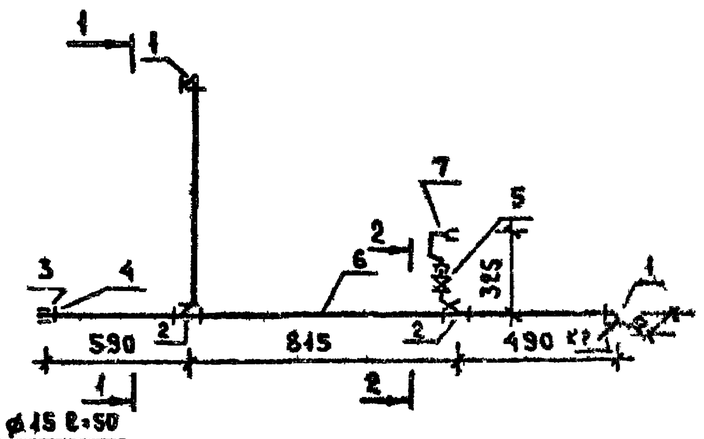

Обозначение	Марка	Рис	Масса, кг
1188-5 II 05 03 500	В1-9	1	38
-01	В1-10	2	43
-02	В1-11	3	41
-03	В1-12	4	46
-04	В1-13	5	38
-05	В1-14	6	43
-06	В1-15	7	41
-07	В1-16	8	46

1-1

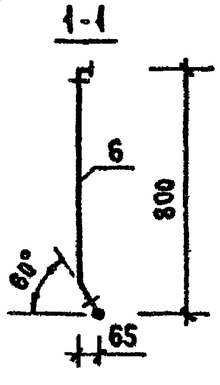

Бачонок ф15 Е-50

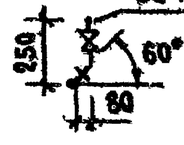

Рук ота	Раковщик		30.12.87
Гл инжотд	Оцеп		30.12.87
Ст инж	Костюк		30.12.87
Проверил	Костюк		30.12.87

1188-5 II 05 03 500 СБ

Подводка (В1-9.. В1-16)

Стадия	Масса	Масштаб
Р	см табл	1:20
Лист	Листов 1	

ЦНИИЭП жилища

Формат	Зона	Поз	Обозначение	Наименование	Кол на исполн. 1.188-5.11 05.03.600								Примечание
					–	-01	-02	-03	-04	-05	-06	-07	
				Документация									
А3			1.188-5.11 0.5.03.600 СБ	Сборочный чертеж	х	х	х	х	х	х	х	х	
				Стандартные изделия									
Бч		1		Угольник прямой ф15 ГОСТ 8946-75	3	3	3	3	2	2	2	2	
Бч		2		Тройник прямой ф15 ГОСТ 8948-75		1		1	1	1	1	1	
Бч		3		Муфта прямая короткая ф 15									
				ГОСТ 8954-75					1	1	1	1	
Бч		4		Контргайка ф15 ГОСТ 8961-75					1	1	1	1	
				Материалы									
Бч		5		Труба стальная водогазопроводная									
				оцинкованная ф 15х2,5 ГОСТ 3262-75*, м	2.1	2.6	2.1	2.6	2.3	2.75	2.3	2.75	

Рук отд.	Раковщик		30.12.91
Гл.инж.отд	Оцеп		30.12.91
Ст инж	Костюк		30.12.91
Проверил	Костюк		30.12.91

1.188-5.11 05.03.600

Подводка (Т3-9... Т3-16)

Стадия	Лист	Листов
Р		1

ЦНИИЭП жилища

Инв.№ подл. | Подпись и дата | Взам.инв.№

Рис 1

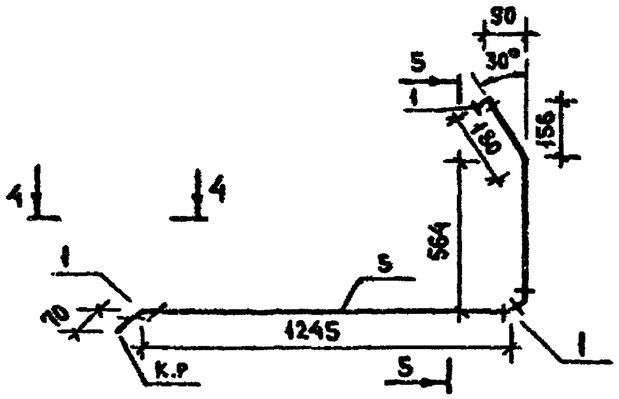

Рис 2

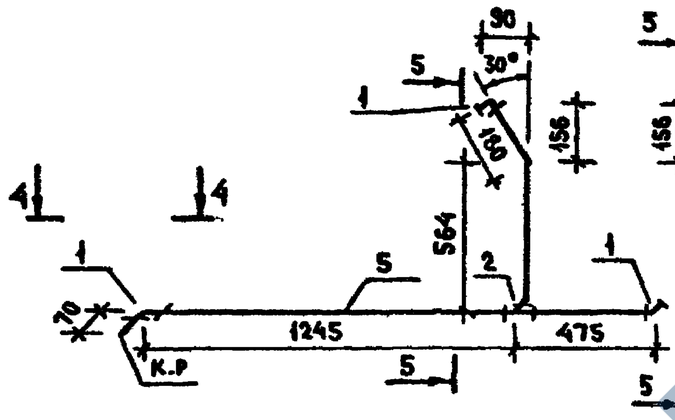

Рис 3

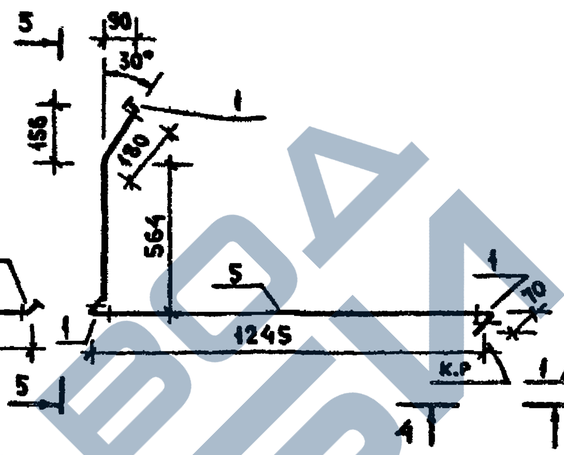

Рис 4

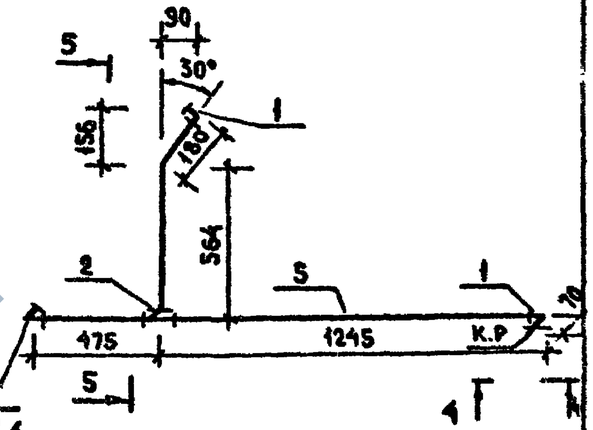

Рис 5

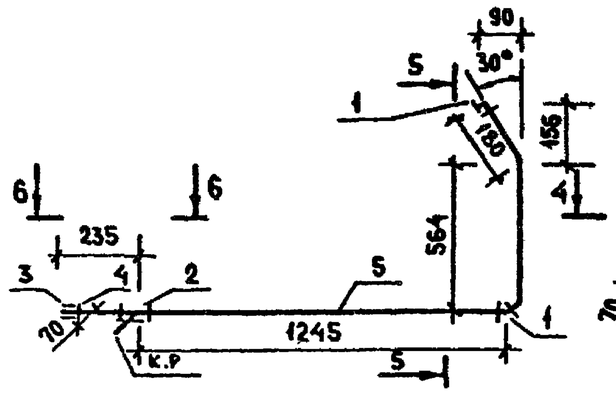

Рис 6

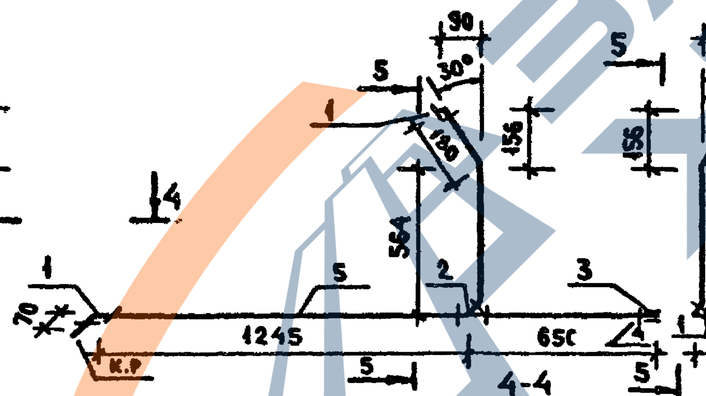

Рис 7

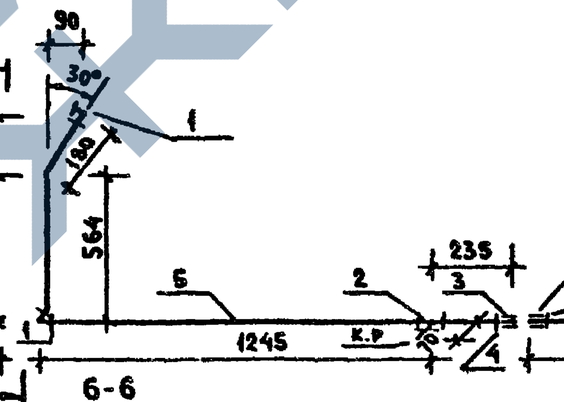

Рис 8

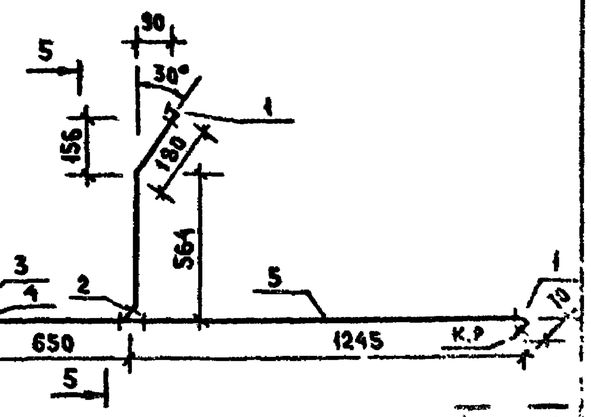

4-4

6-6

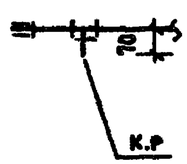

5-5

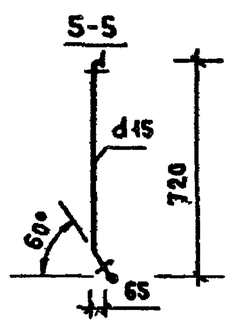

Обозначение	Марка	Рис	Масса, кг
1.188-5.11 05.03.600	Т3 - 9	1	2.7
-01	Т3 - 10	2	3.4
-02	Т3 - 11	3	2.7
-03	Т3 - 12	4	3.4
-04	Т3 - 13	5	3.0
-05	Т3 - 14	6	3.6
-06	Т3 - 15	7	3.0
-07	Т3 - 16	8	3.6

Рук.отд.	Раковщик		30.08.12
Гл.инж.отд	Оцеп		30.08.12
Ст инж.	Костюк		30.08.12
Проверил	Костюк		30.08.12

1.188-5.11 05.03.600 СБ

Подводка (Т3-9... Т3-16)
Сборочный чертеж

Стадия	Масса	Масштаб
Р	см. табл.	1:20
Лист	Листов 1	

ЦНИИЭП жилища

Взам.инв N | Подпись и дата | Инв.N подл.

Формат	Зона	Поз	Обозначение	Наименование	Кол на исполнение 1188-5-06 03 000- —	-01	-02	-03	-04	-05	-06	-07	-08	-09	-10	-11	-12	-13	-14	-15	-16	-17	-18	-19	-20	Примечан
				Документация																						
А3			1188-5.11 06 03 000 СБ	Сборочный чертеж	×	×	×	×	×	×	×	×	×	×	×	×	×	×	×	×	×	×	×	×	×	×	
				Сборочные единицы																						
А3		1	1188-5 11 05 03 100	Стояк Ст К1-14	1						1						1			1			1			Чугунные трубы
			-02	Стояк Ст К1-16		1	1					1	1					1	1		1	1		1	1	
А3			1188-5 11 01 03 100 04	Стояк Ст К1-5				1						1												
			-06	Стояк Ст К1-7					1	1					1	1										
А3			1188-5 11 05.03 100 03	Стояк Ст К1-17	×						×						×			×			×			Вариант полиэтиленовых труб
			-05	Стояк Ст К1-19		×	×					×	×					×	×		×	×		×	×	
А3			1188-5.11 01 03.100.11	Стояк Ст К1-12				×						×												
			-12	Стояк Ст К1-13					×	×					×	×										
А3		2	1188-5.11 05 03.200.02	Стояк Ст В1-11	1	1		1	1								1	1		1	1					Стояки соединяются вставками
			-10	Стояк Ст В1-19			1			1									1			1				
			-03	Стояк Ст В1-12							1	1		1	1								1	1		
			-11	Стояк Ст В1-20									1			1									1	
А3		9	1188-5 11 00.03.700	Вставка монтажная Вс-1	1	1		1	1								1	1		1	1					
			-01	Вставка монтажная Вс-2							1	1		1	1								1	1		
А3		2	1188-5 11 05.03.200-04	Стояк Ст В1-13	×	×		×	×								×	×		×	×					Вариант соединения стояков соединительными муфтами
			-12	Стояк Ст В1-21			×			×									×			×				
			-05	Стояк Ст В1-14							×	×		×	×								×	×		
			-13	Стояк Ст В1-22									×			×									×	
А3		3	1.188-5 11 05 03 300	Стояк Ст Т3-9	1	1	1	1	1	1							1	1	1	1	1	1				Стояки соединяются вставками
			-01	Стояк Ст Т3-10							1	1	1	1	1	1							1	1	1	
А3		18	1188-5.11 00 03.700 02	Вставка монтажная Вс-3	1	1		1	1								1	1		1	1					
			-03	Вставка монтажная Вс-4							1	1		1	1								1	1		
А3		3	1.188-5.11 05.03.300 04	Стояк Ст Т3-13	×	×	×	×	×	×							×	×	×	×	×	×				Вариант соединения стояков соединительными муфтами
			-05	Стояк Ст Т3-14							×	×	×	×	×	×							×	×	×	

Знаком „×" отмечены составные части санитарно-технического оборудования кабин, применяемые, как варианты исполнений соответствующих составных частей основного варианта

Рук отд	Раковщик		
Гл инж отд	Оцеп		
Ст инж	Костюк		30.8.92
Проверил	Костюк		30.8.92

1188-5 11 06 03 000

Оборудование санитарно-техническое кабины ЗСК 24 пр

Стадия	Лист	Листов
Р	1	6

ЦНИИЭП жилища

Инв № подл. | Подпись и дата | Взам инв №

Формат	Зона	Поз	Обозначение		Наименование	Кол. на исполнение 1.188-5.11 06.03.000-			Примечание
						-21	-22	-23	
					Документация				
А3			1.188-5.11	06.03.000 СБ	Сборочный чертеж	х	х	х	
					Сборочные единицы				
А3		1	1.188-5.11	05.03.100	Стояк Ст К1-14	1			Чугунные трубы
				-02	Стояк Ст К1-16		1	1	
А3			1.188-5.11	01.03.100 -04	Стояк Ст К1-5				
				-06	Стояк Ст К1-7				
А3			1.188-5.11	05.03.100 -03	Стояк Ст К1-17	х			Вариант полиэтиленовых труб
				-05	Стояк Ст К1-19		х	х	
А3			1.188-5.11	01.03.100.11	Стояк Ст К1-12				
				-12	Стояк Ст К1-13				
А3		2	1.188-5.11	05.03.200 -02	Стояк Ст В1-11				Стояки соединяются вставками
				-10	Стояк Ст В1-19	1	1		
				-03	Стояк Ст В1-12			1	
				-11	Стояк Ст В1-20		1		
А3		9	1.188-5.11	00.03.700.01	Вставка монтажная, Вс-1	1	1		
А3		2	1.188-5.11	05.03.200 -04	Стояк Ст В1-13				Вариант соединения стояков соединительными муфтами
				-12	Стояк Ст В1-21				
				-05	Стояк Ст В1-14	х	х		
				-13	Стояк Ст В1-22			х	
А3		3	1.188-5.11	05.03.300	Стояк Ст Т3-9				Стояки соединяются вставками
				-01	Стояк Ст Т3-10	1	1	1	
А3		9	1.188-5.11	00.03.700.03	Вставка монтажная Вс-4	1	1		
А3		3	1.188-5.11	05.03.300.04	Стояк Ст Т3-13				Вариант соединения стояков соединительными муфтами
				-05	Стояк Ст Т3-14	х	х	х	

Взам. инв. N

Подпись и дата

Инв. N подл.

https://zavodjbi.com/

Формат	Зона	Поз	Обозначение	Наименование	Кол. на исполнение																					Примечание
					1.188-5.11 .03 000-																					
					-	-01	-02	-03	-04	-05	-06	-07	-08	-09	-10	-11	-12	-13	-14	-15	-16	-17	-18	-19	-20	
А3		4	1.188-5.11 05.03.400	Трубопровод отводной К1-23	1	1	1	1	1	1	1	1	1	1	1	1										Чугунные трубы
			-02	Трубопровод отводной К1-25													1	1	1				1	1	1	
			-04	Трубопровод отводной К1-27																1	1	1				
			-06	Трубопровод отводной К1-29	х	х	х	х	х	х	х	х	х	х	х	х										Вариант полиэтиленовых труб
			-08	Трубопровод отводной К1-31													х	х	х				х	х	х	
			-10	Трубопровод отводной К1-33																х	х	х				
А3		5	1.188-5.11 05.03.500	Подводка В1-9	1	1	1				1	1	1													
			-02	Подводка В1-11				1	1	1				1	1	1										
			-01	Подводка В1-10													1	1	1				1	1	1	
			-03	Подводка В1-12																1	1	1				
А3		6	1.188-5.11 05.03.600	Подводка Т3-9	1	1	1				1	1	1													
			-04	Подводка Т3-13				1	1	1				1	1	1										
			-01	Подводка Т3-10													1	1	1				1	1	1	
			-05	Подводка Т3-14																1	1	1				
А3		7	1.188-5.11 00.03.900	Полотенцесушитель	1	1	1	1	1	1	1	1	1	1	1	1	1	1	1	1	1	1	1	1	1	
А3		8	1.188-5.11 00.03.800	Патрубок вентиляционный ВП-1	1	1	1	1	1	1	1	1	1	1	1	1	1	1	1	1	1	1	1	1	1	
			-01	Патрубок вентиляционный ВП-2	1	1	1	1	1	1	1	1	1	1	1	1	1	1	1	1	1	1	1	1	1	
			-02	Патрубок вентиляционный ВП-3	1	1	1	1	1	1	1	1	1	1	1	1	1	1	1	1	1	1	1	1	1	
				Детали																						
64		13		Гильза, труба стальная водо-																						
				газопроводная черная ℓ=320 мм																						
				ГОСТ 3262-75*																						
				ф 40х3	2	2	2	2	2	2							2	2	2	2	2	2				
				ф 50х3							2	2	2	2	2	2							2	2	2	

Инв.№ подл. | Подпись и дата | Взам.инв.№

Формат	Поз.	Обозначение	Наименование	Кол. на исполнение -21	-22	-23	Примечание
			1.188-5.11 06.03.000-				
А3	4	1.188-5.11 05.03.400	Трубопровод отводной К1-23				Чугунные трубы
		-02	Трубопровод отводной К1-25				
		-04	Трубопровод отводной К1-27	1	1	1	
		-06	Трубопровод отводной К1-29				Вариант применяемых труб
		-08	Трубопровод отводной К1-31				
		-10	Трубопровод отводной К1-33	х	х	х	
А3	5	1.188-5.11 05.03.500	Подводка В1-9				
		-02	Подводка В1-11				
		-04	Подводка В1-10				
		-03	Подводка В1-12	1	1	1	
А3	6	1.188-5.11 05.03.600	Подводка Т3-9				
		04	Подводка Т3-13				
		-01	Подводка Т3-10				
		-05	Подводка Т3-14	1	1	1	
А3	7	1.188-5.11 00.03.900	Полотенцесушитель	1	1	1	
А3	8	1.188-5.11 00.03.800	Патрубок вентиляционный ВП-1	1	1	1	
		-01	Патрубок вентиляционный ВП-2	1	1	1	
		-02	Патрубок вентиляционный ВП-3	1	1	1	
			Детали				
БЧ	13		Гильза, труба стальная водогазопроводная черная ℓ=320 мм				
			ГОСТ 3262-75* ϕ 50×3	2	2	2	

Формат	Зона	Поз	Обозначение	Наименование	Кол на исполнение 1.188-5.11 06 03 000-																				Примечание
					—	-01	-02	-03	-04	-05	-06	-07	-08	-09	-10	-11	-12	-13	-14	-15	-16	-17	-18	-19	-20	
				Стандартные изделия																					
БЧ		10		Унитаз тарельчатый с цельно-																					
				отлитой полочкой и косым вы-																					
				пуском ТП КВ ГОСТ 22847 77	1	1	1	1	1	1	1	1	1	1	1	1	1	1	1	1	1	1	1	1	1	
БЧ		14		Бачок смывной и арматура к ним																					
				ГОСТ 21485 5-76	1	1	1	1	1	1	1	1	1	1	1	1	1	1	1	1	1	1	1	1	1	
БЧ		11		Ванна чугунная эмалированн-																					
				ная типа ПВ-1 разм. 1300×750мм																					
				с сифоном, переливом и выпус-																					
				ком ГОСТ 1154-80, ГОСТ 23412 79	1	1	1	1	1	1	1	1	1	1	1	1	1	1	1	1	1	1	1	1	1	
БЧ		12		Умывальник полукруглый																					
				размером 550×420 мм с																					
				сифоном, выпуском и																					
				кронштейнами ГОСТ 23759-79,																					
				ГОСТ 23412 79, ГОСТ 1153-76	1	1	1	1	1	1	1	1	1	1	1	1	1	1	1	1	1	1	1	1	1	
БЧ		15		Смеситель общий для ванны																					
				и умывальника с душевой сет-																					
				кой на гибком шланге																					
				СМ-ВУ-ШЛ ГОСТ 19874-74*	1	1	1	1	1	1	1	1	1	1	1	1	1	1	1	1	1	1	1	1	1	
БЧ		16		Вентиляционная решетка пласт-																					
				массовая ГОСТ 13448- 82	1	1	1	1	1	1	1	1	1	1	1	1	1	1	1	1	1	1	1	1	1	

Инв. № подл. | Подпись и дата | Взам. инв. №

Формат	Зона	Поз	Обозначение	Наименование	Кол. на исполнение -21	-22	-23	Примечание
				Стандартные изделия				
БЧ		10		Унитаз тарельчатый с цельно-отлитой полочкой и косым выпуском				
				ТП-КВ. ГОСТ 22847-77	1	1	1	
БЧ		14		Бачок смывной и арматура к ним				
				ГОСТ 21485.5-76	1	1	1	
БЧ		11		Ванна чугунная эмалированная				
				тип 1В-1 разм. 1700×750 мм				
				с сифоном, переливом и выпуском ГОСТ 1954-80, ГОСТ 23412-79	1	1	1	
БЧ		12		Умывальник полукруглый				
				размером 550×420 мм с				
				сифоном, выпуском и				
				кронштейнами ГОСТ 23759-79,				
				ГОСТ 23412-79, ГОСТ 1153-76.	1	1	1	
БЧ		15		Смеситель общий для ванны				
				и умывальника с душевой сет-				
				кой на гибком шланге				
				СМ-8У-ША, ГОСТ 19874-74*	1	1	1	
БЧ		16		Вентиляционная решетка пласт-				
				массовая ГОСТ 13448-82	1	1	1	

1.188-5.11 06.03.000

Инв.№ подл. | Подпись и дата | Взам. инв.№

Рис 1

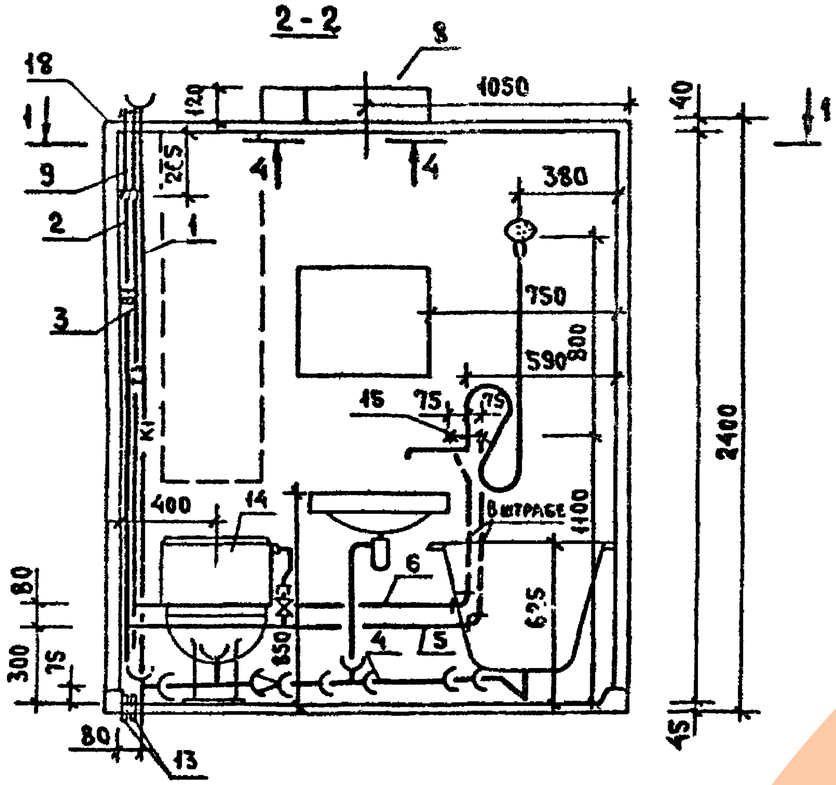

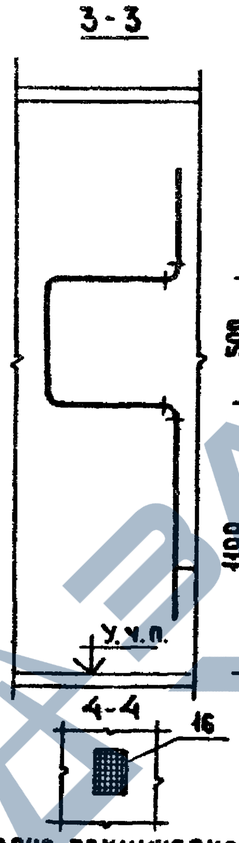

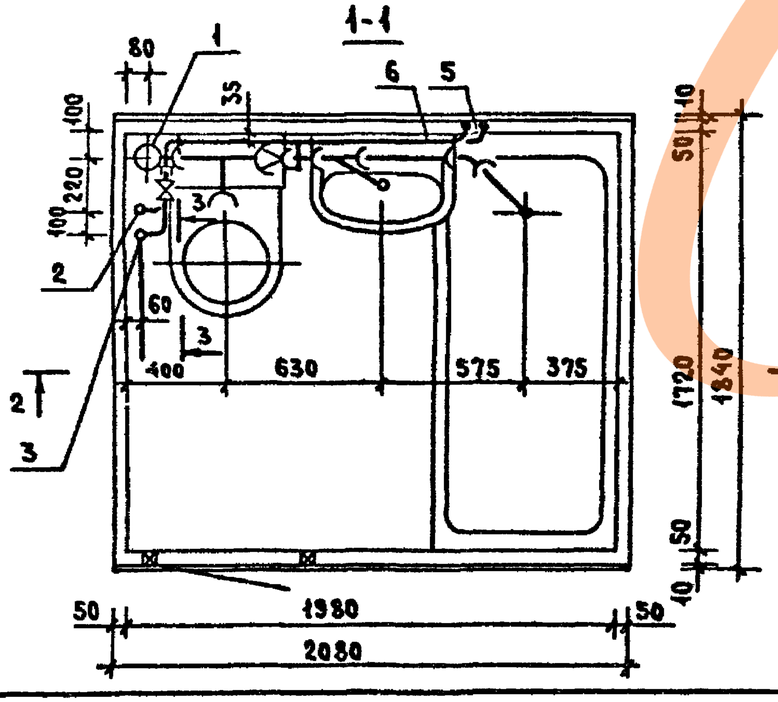

1. Масса санитарно-технического оборудования кабин определена для канализации из чугунных труб и варианта соединения стояков водоснабжения вставками.
2. При варианте соединения стояков водоснабжения вставками поз.9 и 18 устанавливается на строящемся объекте.

Обозначение	Марка	Рис	Масса кг
1.188-5.11 06.03.000	3СК 24пр-01	1	259.0
-01	3СК 24пр-01Р		264.0
-02	3СК 24пр-01В		257.0
-06	3СК 24пр-02		264.0
-07	3СК 24пр-02Р		268.0
-08	3СК 24пр-02В		260.0
-03	3СК 24пр-11	2	260.0
-04	3СК 24пр-11Р		265.0
-05	3СК 24пр-11В		258.0
-09	3СК 24пр-12		265.0
-10	3СК 24пр-12Р		269.0
-11	3СК 24пр-12В		261.0
-12	3СК 24пр-21	3	262.0
-13	3СК 24пр-21Р		267.0
-14	3СК 24пр-21В		260.0
-18	3СК 24пр-22		266.0
-19	3СК 24пр-22Р		271.0
-20	3СК 24пр-22В		263.0
-15	3СК 24пр-31	4	264.0
-16	3СК 24пр-31Р		268.0
-17	3СК 24пр-31В		262.0
-21	3СК 24пр-32		268.0
-22	3СК 24пр-32Р		273.0
-23	3СК 24пр-32В		264.0

Рук.отд.	Раковщик		30.9.91
Гл.инж.отд.	Оцеп		30.9.91
Ст.инж.	Костюк		30.9.91
Проверил	Костюк		30.9.91

1.188-5.11 06.03.000 СБ

Оборудование санитарно-техническое кабины 3СК24пр
Сборочный чертеж

Стадия	Масса	Масштаб
Р	см табл.	1:25
Лист 1	Листов 2	

ЦНИИЭП жилища

Инв.№ подл. | Подпись и дата | Взам.инв.№

https://zavodjbi.com/

Рис 2

ОСТАЛЬНОЕ - СМ РИС 1

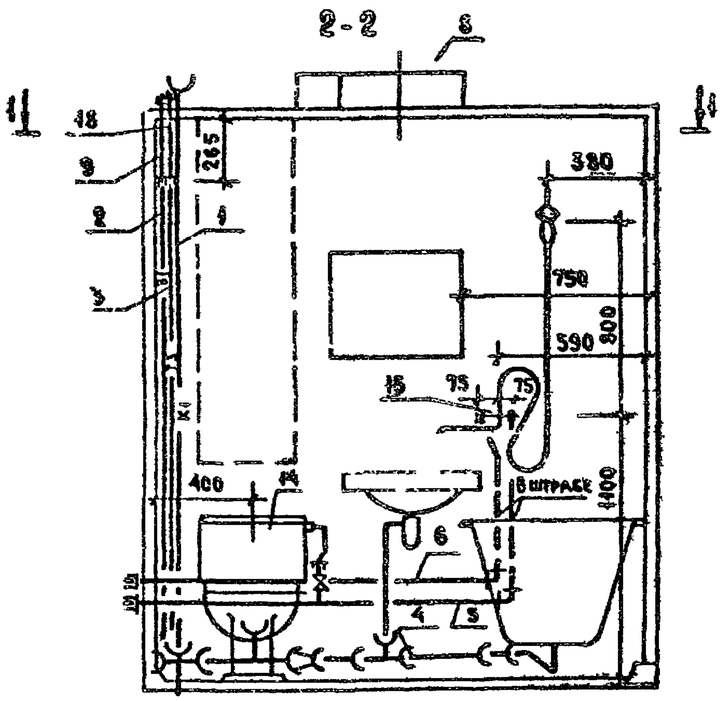

Рис 3

ОСТАЛЬНОЕ - СМ РИС 1

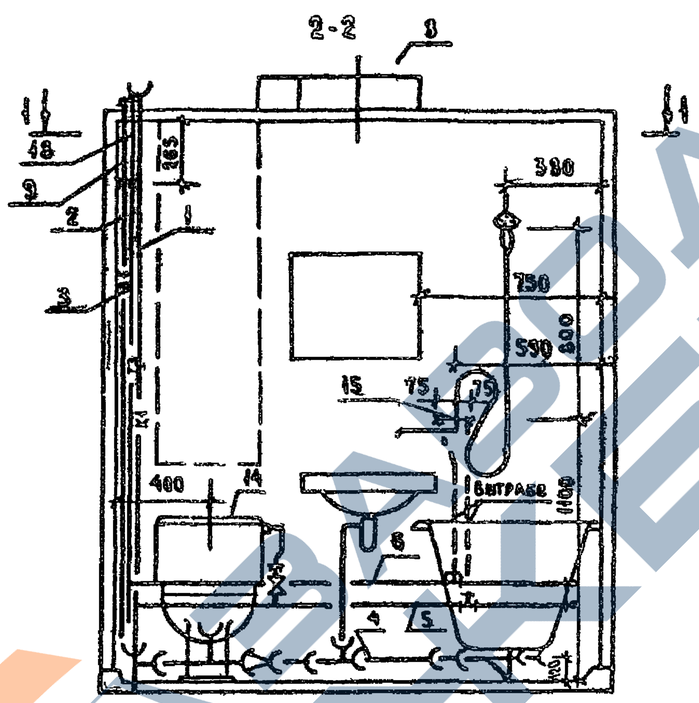

Рис 4

ОСТАЛЬНОЕ - СМ РИС 1

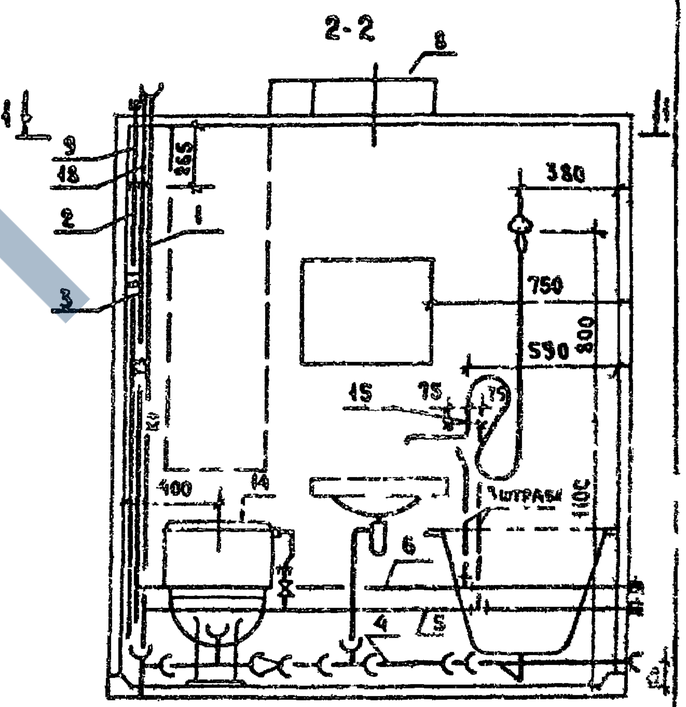

Инв. № подл. | Подпись и дата | Взам. инв. №

Формат	Зона	Поз	Обозначение		Наименование	Код на исполнение 1.188-5.11 07.03.000-																				Примечание
						--	-01	-02	-03	-04	-05	-06	-07	-08	-09	-10	-11	-12	-13	-14	-15	-16	-17				
					Документация																					
А3			1.188-5.11	07.03.000 СБ	Сборочный чертеж	х	х	х	х	х	х	х	х	х	х	х	х	х	х	х	х	х	х				
					Сборочные единицы																					
А3		1	1.188-5.11	05.03.100	Стояк Ст К1-14	1			1			1			1			1			1						Чугунные трубы
				-01	Стояк Ст К1-15		1	1		1	1		1	1		1	1		1	1		1	1				
				-03	Стояк Ст К1-17	х			х			х			х			х			х						Вариант полиэтиленовых труб
				-04	Стояк Ст К1-18		х	х		х	х		х	х		х	х		х	х		х	х				
А3		2	1.188-5.11	05.03.200	Стояк Ст В1-9	1	1					1	1		1	1											Стояки соединяются вставками
				-08	Стояк Ст В1-17			1						1			1										
				-01	Стояк Ст В1-10				1	1								1	1		1	1					
				-09	Стояк Ст В1-18						1									1			1				
А3		9	1.188-5.11	00.03.700	Вставка монтажная Вс-1	1	1					1	1		1	1											
				-01	Вставка монтажная Вс-1				1	1								1	1		1	1					
А3		2	1.188-5.11	05.03.200.06	Стояк Ст В1-15	х	х					х	х		х	х											Вариант соединения стояков соединительными муфтами
				-14	Стояк Ст В1-23			х						х			х										
				-07	Стояк Ст В1-16				х	х								х	х		х	х					
				-15	Стояк Ст В1-24						х									х			х				
А3		3	1.188-5.11	05.03.300.02	Стояк Ст Т3-11	1	1	1				1	1	1	1	1	1										
				-03	Стояк Ст Т3-12				1	1	1							1	1	1	1	1	1				Стояки соединяются вставками
А3		18	1.188-5.11	00.03.700.02	Вставка монтажная Вс-3	1	1					1	1		1	1											
				-03	Вставка монтажная Вс-4				1	1								1	1		1	1					
А3		3	1.188-5.11	05.03.300.06	Стояк Ст Т3-15	х	х	х				х	х	х	х	х	х										Вариант соединения стояков соединительными муфтами
				-07	Стояк Ст Т3-16				х	х	х							х	х	х	х	х	х				

Знаком „х" отмечены составные части санитарно-технического оборудования кабин, применяемые, как варианты исполнений соответствующих составных частей основного варианта.

Рук.отд	Раковщик		30.88
Гл.инж.отд	Оцеп		30.88
Ст.инж.	Костюк		30.88
Проверил	Костюк		30.88

1.188-5.11 07.03.000

Оборудование санитарно-техническое кабины 4СК 24 л

Стадия	Лист	Листов
Р	1	8

ЦНИИЭП жилища

Инв.№ подл. | Подпись и дата | Взам.инв.№

Формат	Зона	Поз.	Обозначение	Наименование	Кол на исполнение 1.188-5.11 07.03.000- —	-01	-02	-03	-04	-05	-06	-07	-08	-09	-10	-11	-12	-13	-14	-15	-16	-17	Примечание
А3		4	1.188-5.11 05.03.400.01	Трубопровод отводной К1-24	1	1	1	1	1	1													Чугунные трубы
			-03	Трубопровод отводной К1-26							1	1	1				1	1	1				
			-05	Трубопровод отводной К1-28										1	1	1				1	1	1	
			-07	Трубопровод отводной К1-30	Х	Х	Х	Х	Х	Х													Вариант полиэтиленовых труб
			-09	Трубопровод отводной К1-32							Х	Х	Х				Х	Х	Х				
			-11	Трубопровод отводной К1-34										Х	Х	Х				Х	Х	Х	
А3		5	1.188-5.11 05.03.500.04	Подводка В1-13	1	1	1	1	1	1													
			-05	Подводка В1-14							1	1	1				1	1	1				
			-07	Подводка В1-16										1	1	1				1	1	1	
А3		6	1.188-5.11 05.03.600.02	Подводка Т3-11	1	1	1	1	1	1													
			-03	Подводка Т3-12							1	1	1				1	1	1				
			-07	Подводка Т3-16										1	1	1				1	1	1	
А3		7	1.188-5.11 00.03.900	Полотенцесушитель	1	1	1	1	1	1	1	1	1	1	1	1	1	1	1	1	1	1	
А3		8	1.188-5.11 00.03.800	Патрубок вентиляционный ВП-1	1	1	1	1	1	1	1	1	1	1	1	1	1	1	1	1	1	1	
			-01	Патрубок вентиляционный ВП-2	1	1	1	1	1	1	1	1	1	1	1	1	1	1	1	1	1	1	
			-02	Патрубок вентиляционный ВП-3	1	1	1	1	1	1	1	1	1	1	1	1	1	1	1	1	1	1	
				Детали																			
Бч		13		Гильза, труба стальная водогазопроводная черная ℓ=320 мм ГОСТ 3262-75*																			
				ф40×3	2	2	2				2	2	2	2	2	2							
				ф50×3				2	2	2							2	2	2	2	2	2	

Взам инв №

Подпись и дата

Инв № подл

Форма	Зона	Поз	Обозначение	Наименование	Кол на исполнение 1188-5 11 07.03 000-																			Примечание
					—	-01	-02	-03	-04	-05	-06	-07	-08	-09	-10	-11	-12	-13	-14	-15	-16	17			
				Стандартные изделия																				
БЧ		10		Унитаз тарельчатый с цельноотлитой полочкой и косым выпуском ТП-КВ ГОСТ 22847-77	1	1	1	1	1	1	1	1	1	1	1	1	1	1	1	1	1	1	1	
БЧ		14		Бачок смывной и арматура к ним ГОСТ 21485 S-76	1	1	1	1	1	1	1	1	1	1	1	1	1	1	1	1	1	1	1	
БЧ		11		Ванна чугунная эмалированная типа ПВ-1 размером 1700×750 мм с сифоном, переливом и выпуском ГОСТ 1154-80, ГОСТ 23412-79	1	1	1	1	1	1	1	1	1	1	1	1	1	1	1	1	1	1	1	
БЧ		12		Умывальник полукруглый размером 550×420 мм с сифоном, выпуском и кронштейнами ГОСТ 23759-79, ГОСТ 23412-79, ГОСТ 1153-76	1	1	1	1	1	1	1	1	1	1	1	1	1	1	1	1	1	1	1	
БЧ		15		Смеситель общий для ванны и умывальника с душевой сеткой на гибком шланге СМ-В3-Ш4 ГОСТ 19304-74*	1	1	1	1	1	1	1	1	1	1	1	1	1	1	1	1	1	1	1	
БЧ		16		Вентиляционная решетка пластмассовая ГОСТ 13448-82	1	1	1	1	1	1	1	1	1	1	1	1	1	1	1	1	1	1	1	

Рис 1

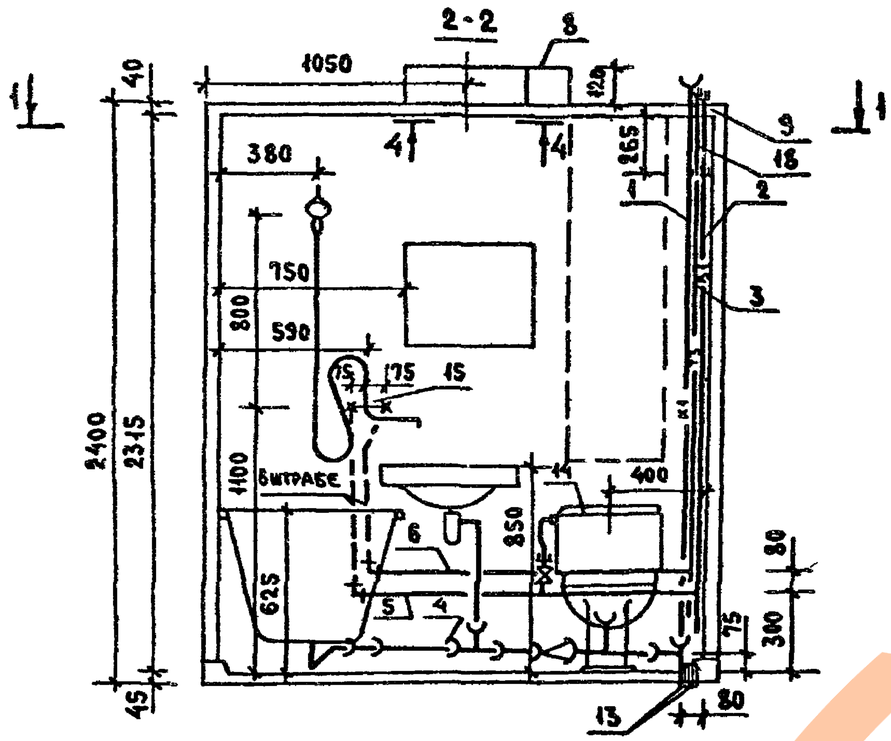

Обозначение	Марка	Рис	Масса кг
1.188-5.11 07.03.000	4СК 24л-01	1	259.0
-01	4СК 24л-01Р		264.0
-02	4СК 24л-01В		257.0
-03	4СК 24л-02		264.0
-04	4СК 24л-02Р		268.0
-05	4СК 24л-02В		260.0
-06	4СК 24л-21	2	262.0
-07	4СК 24л-21Р		267.0
-08	4СК 24л-21В		260.0
-12	4СК 24л-22		266.0
-13	4СК 24л-22Р		271.0
-14	4СК 24л-22В		263.0
-09	4СК 24л-31	3	264.0
-10	4СК 24л-31Р		268.0
-11	4СК 24л-31В		262.0
-15	4СК 24л-32		268.0
-16	4СК 24л-32Р		273.0
-17	4СК 24л-32В		264.0

1. Масса санитарно-технического оборудования кабин см. сборник на для канализации из чугунных труб и варианта соединения стояков водоснабжения вставками.
2. При варианте соединения стояков водоснабжения вставками поз. 9 и 18 устанавливается на строящемся объекте

Рук. отд	Раковщик		30.08
Гл. инж. отд	Оцеп		30.08
Ст. инж.	Костюк		30.08
Проверил	Костюк		30.08

1.188-5.11 07.03.000 СБ

Оборудование санитарно-техническое кабины 4СК 24л
Сборочный чертеж

Стадия	Масса	Масштаб
Р	см таба	1:25
Лист 1	Листов 2	

ЦНИИЭП жилища

Инв. N подл. | Подпись и дата | Взам. инв. N

https://zavodjbi.com/

Рис 2

ОСТАЛЬНОЕ - СМ. РИС 1

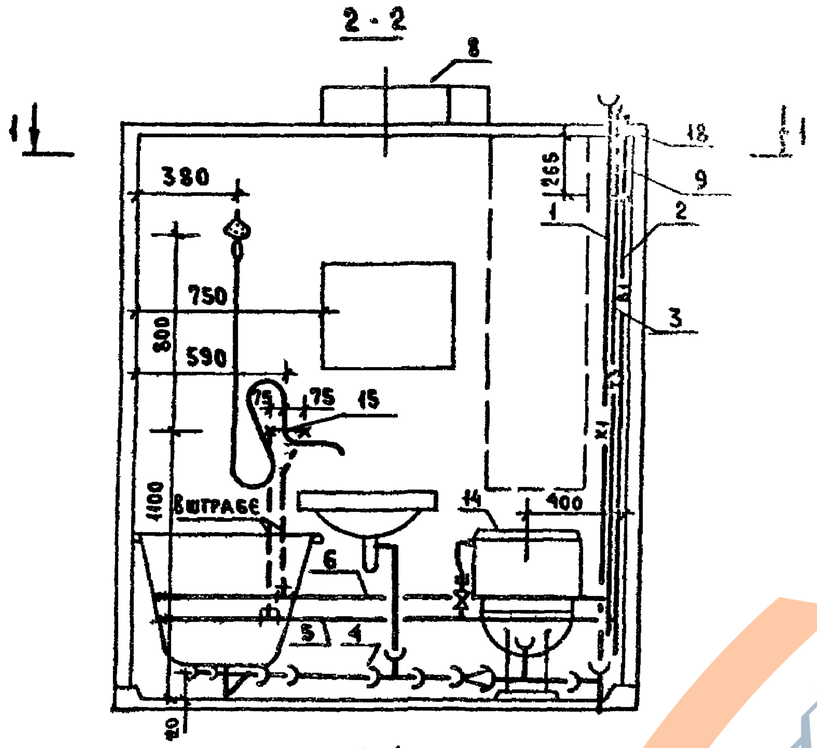

Рис 3

ОСТАЛЬНОЕ - СМ. РИС 1

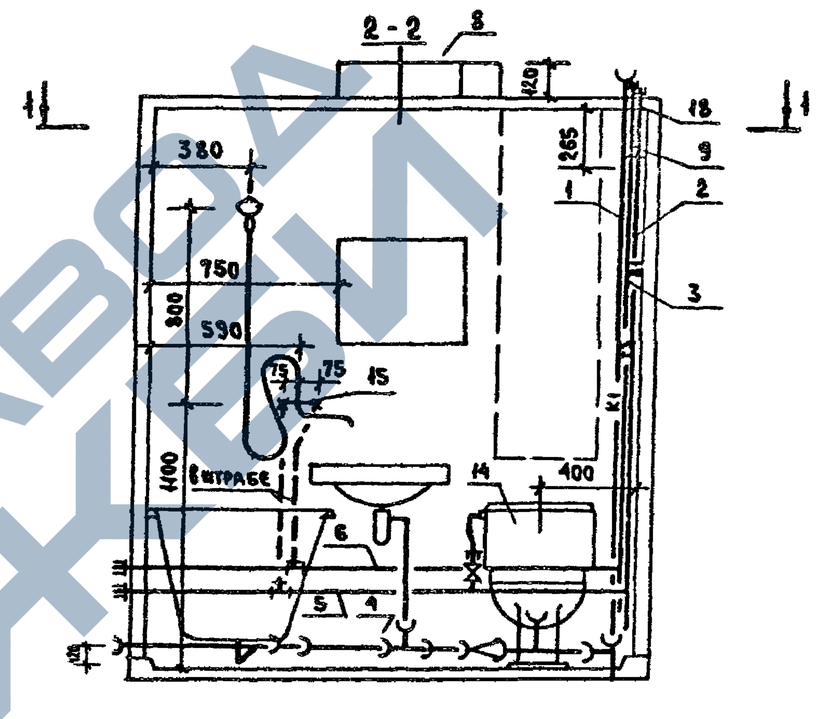

Инв. № подл. | Подпись и дата | Взам. инв. №

Формат	Поз.	Обозначение		Наименование	Код на исполн. 1.188-5.11 08 03 000 —	-01	-02	-03	-04	05	-06	-07	-08	-09	-10	-11	-12	-13	-14	-15	-16	17	Примечание
				Документация																			
А3		1.188-5.11	08.03.000	Сборочный чертеж	X	X	X	X	X	X	X	X	X	X	X	X	X	X	X	X	X	X	
				Сборочные единицы																			
А3	1	1.188-5.11	05 03 100	Стояк Ст К1-14	1			1			1			1			1			1			чугунные трубы
			-02	Стояк Ст К1-16		1	1		1	1		1	1		1	1		1	1		1	1	
			-03	Стояк Ст К1-17	X			X			X			X			X			X			вариант полиэтиленовых труб
			05	Стояк Ст К1-19		X	X		X	X		X	X		X	X		X	X		X	X	
А3	2	1.188-5.11	05 03 200 02	Стояк Ст В1-11	1	1					1	1		1	1								
			10	Стояк Ст В1-19			1						1			1							Стояки соединяются вставками
			-03	Стояк Ст В1-12				1	1								1	1		1	1		
			-11	Стояк Ст В1-20						1									1			1	
А3	9	1.188 5.11	00 03.700	Вставка монтажная Вс-1	1	1					1	1		1	1								
			-01	Вставка монтажная Вс-2				1	1								1	1		1	1		
А3	2	1.188 5.11	05 03.200 04	Стояк Ст В1-13	X	X					X	X		X	X								Вариант соединения стояков соединительными муфтами
			-12	Стояк Ст В1-21			X						X			X							
			-05	Стояк Ст В1-14				X	X								X	X		X	X		
			-13	Стояк Ст В1-22						X									X			X	
А3	3	1.188-5.11	05 03 300	Стояк Ст Т3-9	1	1	1				1	1	1	1	1	1							Стояки соединяются вставками
			-01	Стояк Ст Т3-10				1	1	1							1	1	1	1	1	1	
А3	18	1.188-5.11	00 03.700 02	Вставка монтажная Вс-3	1	1					1	1		1	1								
			-03	Вставка монтажная Вс-4				1	1								1	1		1	1		
А3	3	1.188-5.11	05.03.300 04	Стояк Ст Т3-13	X	X	X				X	X	X	X	X	X							Вариант соединения стояков соединительными муфтами
			-05	Стояк Ст Т3-14				X	X	X							X	X	X	X	X	X	

Знаком „X" отмечены составные части санитарно-технического оборудования кабин, применяемые, как варианты исполнений соответствующих составных частей основного варианта

Рук отд	Раковщик		30.8.82
Гл инж отд	Оцеп		30.8.82
Ст инж	Костюк		30.8.82
Проверил	Костюк		30.8.82

1.188-5.11 08.03.000

Оборудование санитарно-техническое кабины 4СК 24 пр

Стадия	Лист	Листов
Р	1	3

ЦНИИЭП жилища

Инв. № подл. | Подпись и дата | Взам. инв. №

Формат	Зона	Поз	Обозначение	Наименование	Кол. на исполнение 1.188-5.11 08.03.000- —	-01	-02	-03	-04	-05	-06	-07	-08	-09	-10	-11	-12	-13	-14	-15	-16	-17	Примечание
А3		4	1.188-5.11 05.03.400	Трубопровод отводной К1-23	1	1	1	1	1	1													Чугунные трубы
			-02	Трубопровод отводной К1-25							1	1	1				1	1	1				
			-04	Трубопровод отводной К1-27										1	1	1				1	1	1	
			-06	Трубопровод отводной К1-29	Х	Х	Х	Х	Х	Х													Вариант полиэтиленовых труб
			-08	Трубопровод отводной К1-31							Х	Х	Х				Х	Х	Х				
			-10	Трубопровод отводной К1-33										Х	Х	Х				Х	Х	Х	
А3		5	1.188-5.11 05.03.500	Подводка В1-9	1	1	1	1	1	1													
			-01	Подводка В1-10							1	1	1				1	1	1				
			-03	Подводка В1-12										1	1	1				1	1	1	
А3		6	1.188-5.11 05.03.600	Подводка Т3-9	1	1	1	1	1	1													
			-01	Подводка Т3-10							1	1	1				1	1	1				
			-05	Подводка Т3-14										1	1	1				1	1	1	
А3		7	1.188-5.11 00.03.900	Полотенцесушитель	1	1	1	1	1	1	1	1	1	1	1	1	1	1	1	1	1	1	
А3		8	1.188-5.11 00.03.800	Патрубок вентиляционный ВП-1	1	1	1	1	1	1	1	1	1	1	1	1	1	1	1	1	1	1	
			-01	Патрубок вентиляционный ВП-2	1	1	1	1	1	1	1	1	1	1	1	1	1	1	1	1	1	1	
			-02	Патрубок вентиляционный ВП-3	1	1	1	1	1	1	1	1	1	1	1	1	1	1	1	1	1	1	
				Детали																			
Бч		13		Гильза, труба стальная водогазопроводная черная ℓ=320мм ГОСТ 3262-75*																			
				ф 40×3	2	2	2				2	2	2	2	2	2							
				ф 50×3				2	2	2							2	2	2	2	2	2	

Инв. N подл. | Подпись и дата | Взам. инв. N

https://zavodjbi.com/

1.188-5.11 08.03.000-

Формат	Зона	Поз	Обозначение	Наименование	Кол. на исполнение —	-01	-02	-03	-04	-05	-06	-07	-08	-09	-10	-11	-12	-13	-14	-15	-16	-17	Примечани
				Стандартные изделия																			
БЧ		10		Унитаз тарельчатый сцельно-от-																			
				литой полочкой и косым выпуском																			
				ТП-КВ ГОСТ 22847-77	1	1	1	1	1	1	1	1	1	1	1	1	1	1	1	1	1	1	
БЧ		14		Бачок смывной арматура к ним																			
				ГОСТ 21485-76	1	1	1	1	1	1	1	1	1	1	1	1	1	1	1	1	1	1	
БЧ		11		Ванна чугунная эмалированная																			
				типа 1В-1 размером 1700×750мм																			
				с сифоном, переливом и выпус-																			
				ком ГОСТ 1154-80, ГОСТ 23412-79	1	1	1	1	1	1	1	1	1	1	1	1	1	1	1	1	1	1	
БЧ		12		Умывальник полукруглый																			
				размером 550×420 мм с																			
				сифоном, выпуском и																			
				кронштейнами ГОСТ 23759-79,																			
				ГОСТ 23412-79, ГОСТ 1153-76	1	1	1	1	1	1	1	1	1	1	1	1	1	1	1	1	1	1	
БЧ		15		Смеситель общий для ванны																			
				и умывальника с душевой сеткой																			
				на гибком шланге См-89-Ш4																			
				ГОСТ 19874-74*	1	1	1	1	1	1	1	1	1	1	1	1	1	1	1	1	1	1	
БЧ		18		Вентиляционная решетка пласт-																			
				массовая ГОСТ 13448-82	1	1	1	1	1	1	1	1	1	1	1	1	1	1	1		1	1	1	

Инв.№ подл. | Подпись и дата | Взам. инв.№

https://zavodjbi.com/

Рис 1

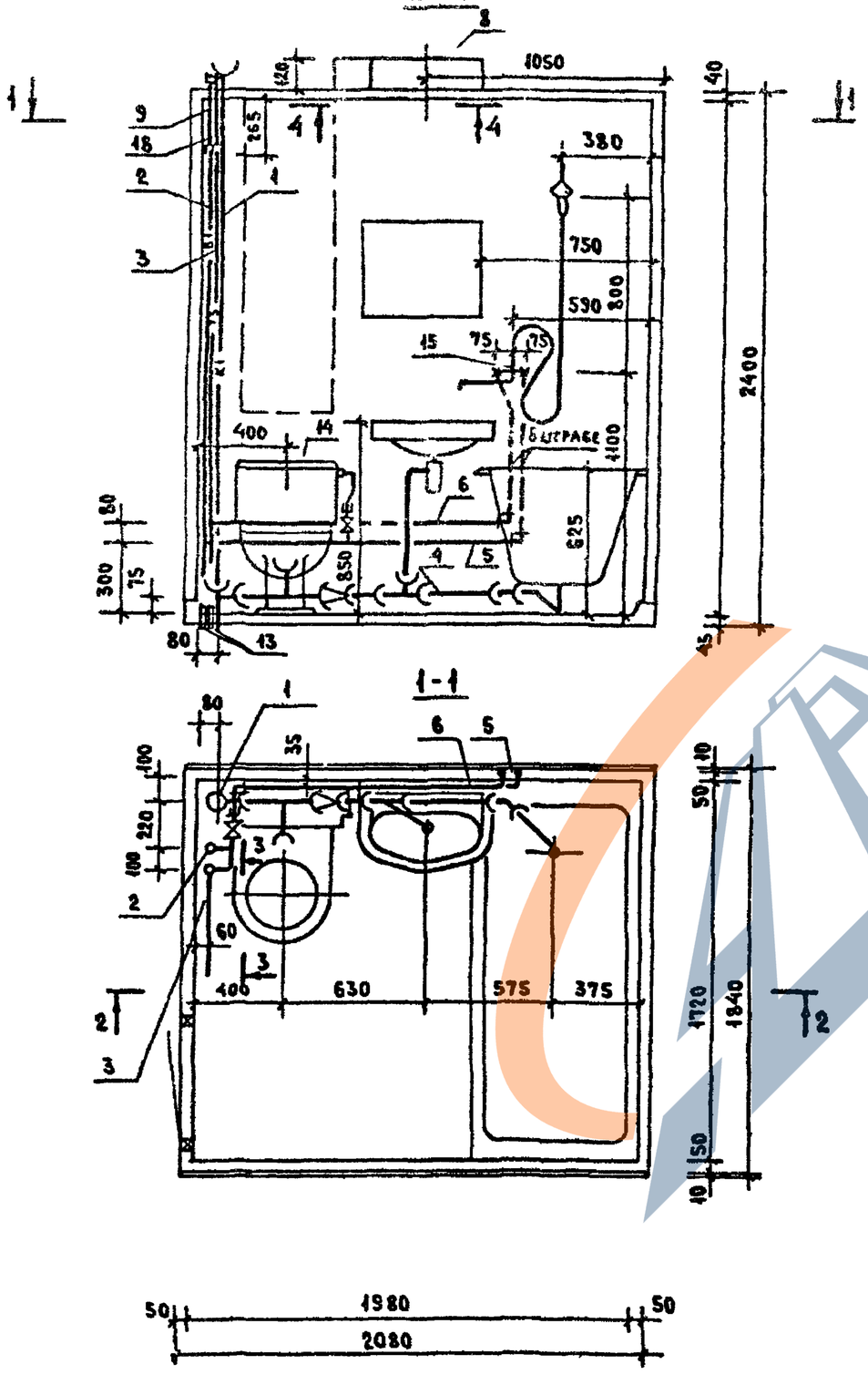

Обозначение	Марка	Рис	Масса кг
1.188.5.11 08.03.000	4СК 24пр-01	1	259.0
-01	4СК 24пр-01Р		264.0
-02	4СК 24пр-01В		257.0
-03	4СК 24пр-02		264.0
-04	4СК 24пр-02Р		268.0
-05	4СК 24пр-02В		260.0
-06	4СК 24пр-21	2	262.0
-07	4СК 24пр-21Р		267.0
-08	4СК 24пр-21В		260.0
-12	4СК 24пр-22		266 0
-13	4СК 24пр-22Р		271. 0
-14	4СК 24пр-22В		263 0
-09	4СК 24пр-31	3	264.0
-10	4СК 24пр-31Р		268.0
-11	4СК 24пр-31В		262.0
-15	4СК 24пр-32		268.0
-16	4СК 24пр-32Р		273.0
-17	4СК 24пр-32В		264.0

1. Масса санитарно-технического оборудования кабин определена для канализации из чугунных труб и варианта соединения стояков водоснабжения вставками.
2. При варианте соединения стояков водоснабжения вставками поз. 9 и 18 устанавливается на строящемся объекте

Рук отд.	Раковщик		30.9.92
Гл. инж. отд	Оцеп		30.9.92
Ст. инж.	Костюк		30.9.92
Проверил	Костюк		30.9.92

1.188-5.11 08.03.000 СБ

Оборудование санитарно-техническое кабины 4СК24пр. Сборочный чертеж.

Стадия	Масса	Масштаб
Р	см табл.	1:25
Лист 1	Листов 2	

ЦНИИЭП жилища

Взам. инв. № | Подпись и дата | Инв. № подл.

Рис. 2

остальное- см. рис.1

2-2

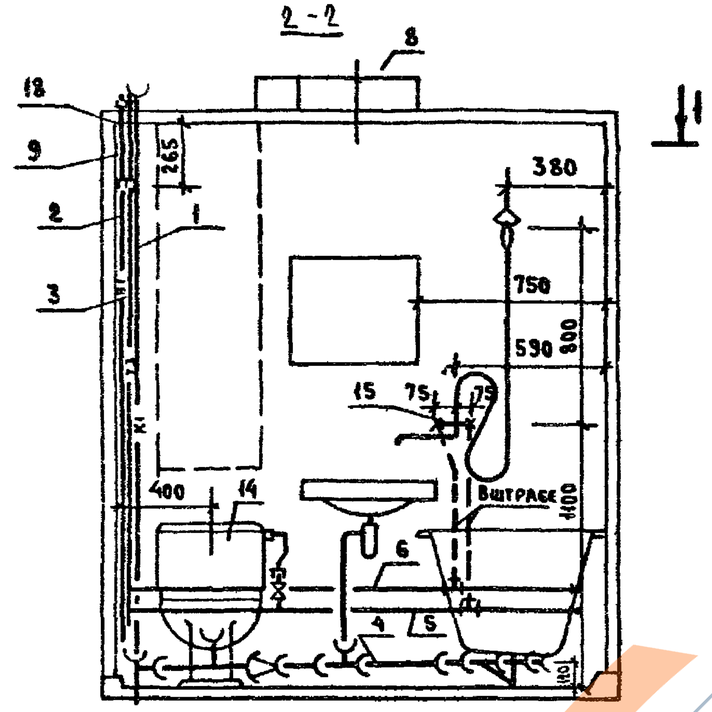

Рис 3

остальное- см. рис.1

2-2

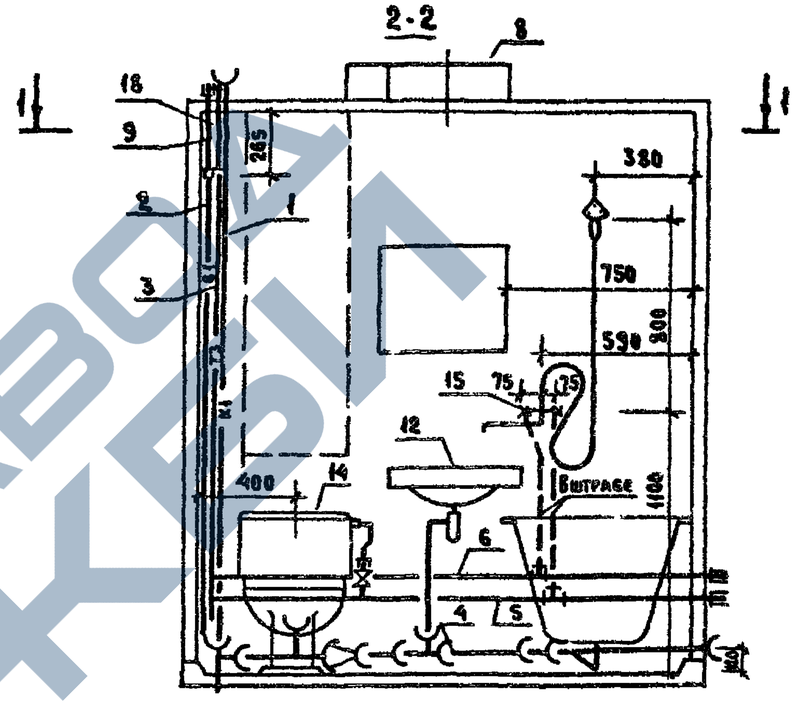

Инв. N подл.	Подпись и дата	Взам. инв. N

Формат	Зона	Поз	Обозначение	Наименование	Кол. на исп. 1.188-5.11 00.03.700-						Примечание
					—	-01	-02	-03	-04	-05	
				Стандартные изделия							
				Муфта компенсирующая ГОСТ 8956-75							
Б9		1		ф 25	2	—	2	—	2	—	
				ф 32	—	2	—	2	—	2	
Б4		2		Контргайка ГОСТ 8961-75							
				ф 25	2	—	2	—	2	—	
				ф 32	—	2	—	2	—	2	
				Материалы							
				Труба стальная водогазопроводная оцинкованная ГОСТ 3262-75*							
Б4		3		ф 25×2,8, м	0.88	—	0.96	—	0.83	—	
				ф 32×2,8 м	—	0.88	—	0.96	—	0.83	

Рис. 1

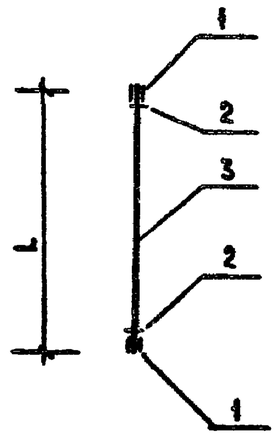

Обозначение	Марка	Рис	L, мм	Масса, кг
1.188-5.11 00.03.700	ВС-1	1	880	2.7
-01	ВС-2		880	3.4
-02	ВС-3		960	2.8
-03	ВС-4		960	3.6
-04	ВС-5		830	2.6
-05	ВС-6		830	3.3

Рук отд.	Раковщик		3.88
Гл. инж. отд	Оцеп		3.88
Ст. инж.	Костюк		3.88
Проверил	Костюк		3.88

1.188-5.11 00.03.700

Вставка монтажная (Вс-1 ... Вс-6)

Стадия	Масса	Масштаб
Р	см. табл.	—
Лист	Листов 1	

ЦНИИЭП жилища

Взам. инв. № | Подпись и дата | Инв. № подл.

Формат	Зона	Поз	Обозначение	Наименование	Кол на исп. 1.188 5.11 00 03 800			
					—	-01	-02	-03
				Материалы				
БЧ		1		Уголок 40×40×3 ГОСТ 8509-72, м	1.32			
БЧ		2*		Сталь листовая δ=0.8-1.0 ГОСТ 19904-74 м²	1.92	0.9	0.3	0.55

*для поз. 2 расход материала определен по наибольшей длине.

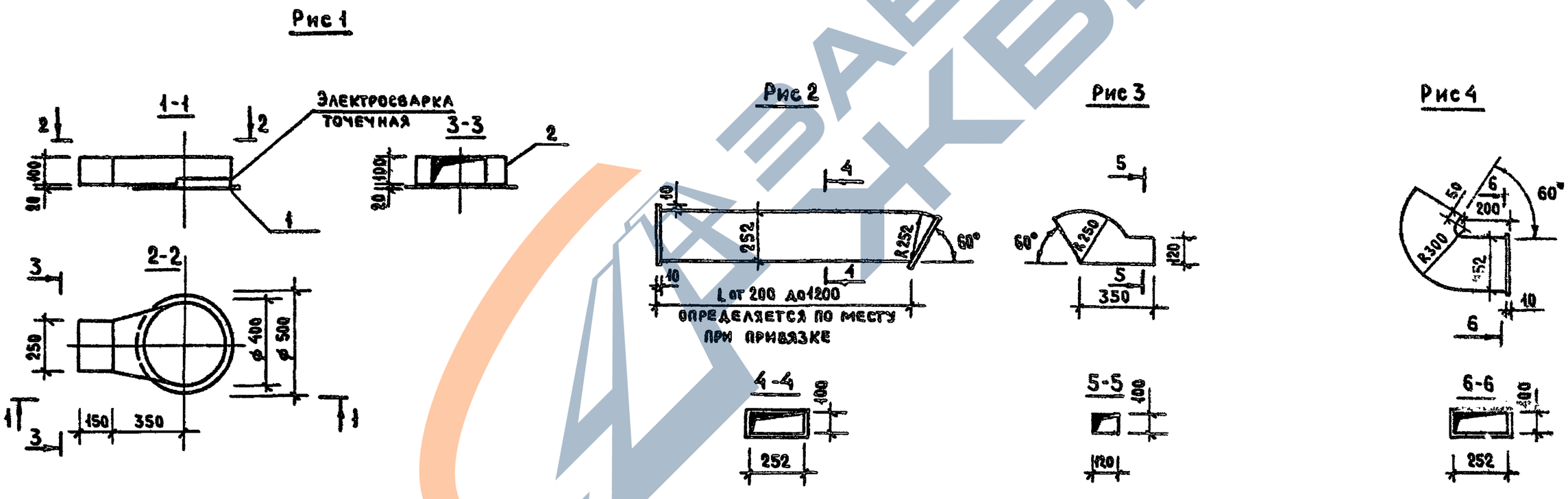

Обозначение	Марка	Рис	Масса кг
1.188-5.11 00.03.800	ВП-1	1	3.95
-01	ВП-2	2	0.7
-02	ВП-3	3	0.24
-03	ВП-4	4	0.39

Рук отд	Раковщик		30.8.82
Гл инж отд	Оцеп		30.8.82
Ст инж	Костюк		30.8.82
Проверил	Костюк		30.8.82

1.188-5.11 00.03.800

Патрубок вентиляционный (ВП-1 ... ВП-4)

Стадия	Масса	Масштаб
Р	См. табл.	—

Лист | Листов 1

ЦНИИЭП жилища

Инв. N подл | Подпись и дата | Взам инв. N

https://zavodjbi.com/

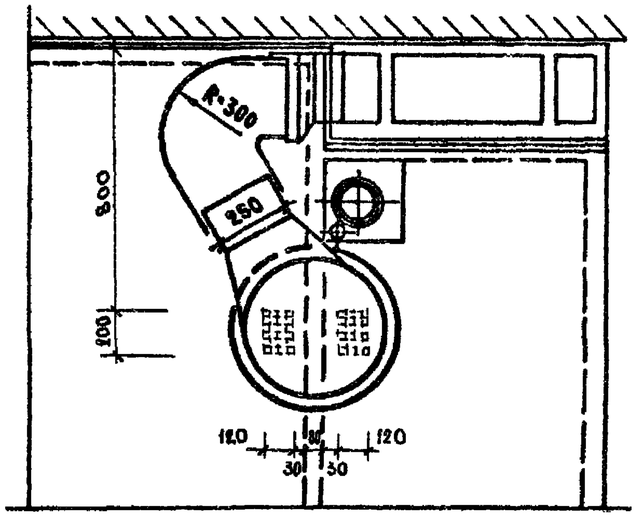

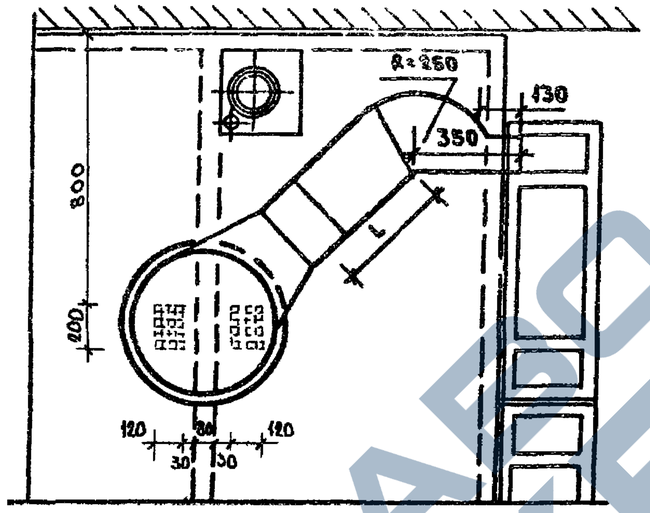

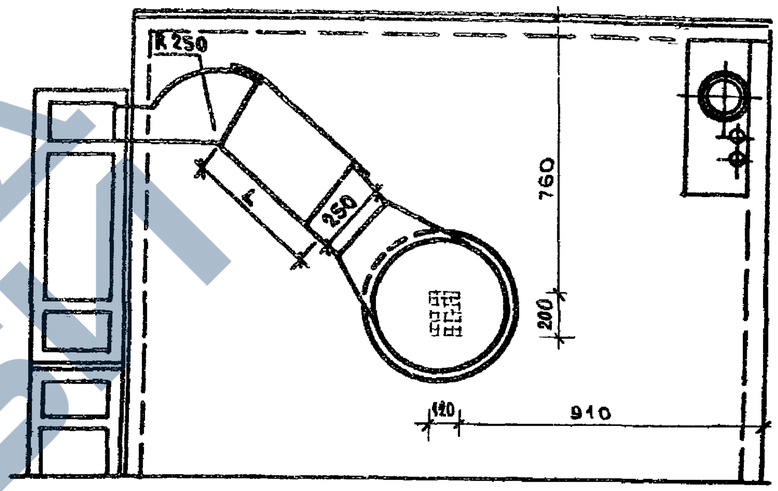

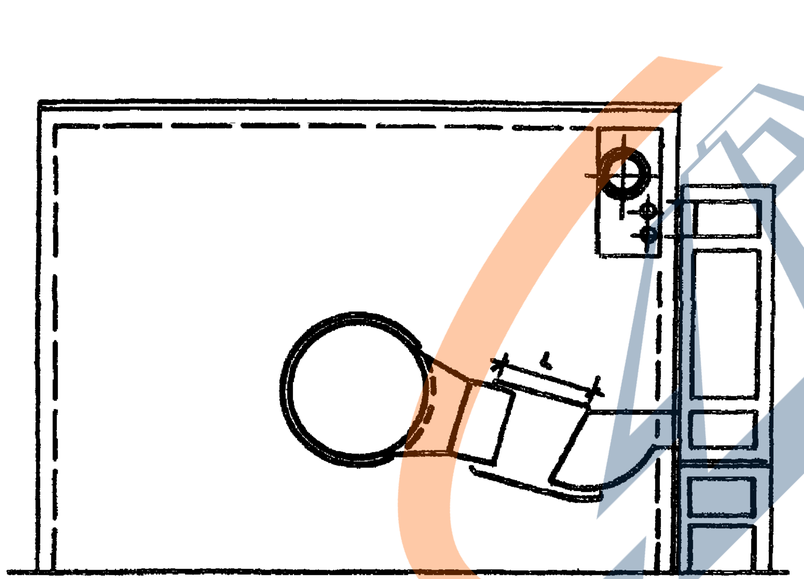

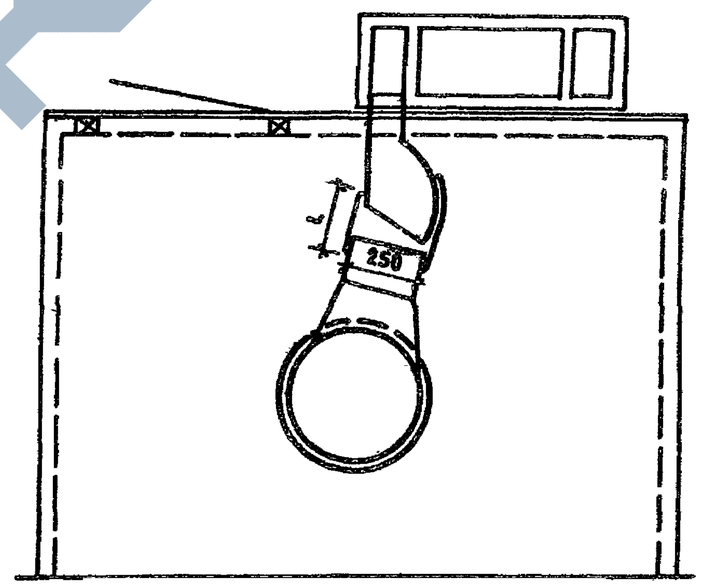

				1.188-5.11	00.03.000 СХ 1
Рук. отд.	Раковщик		30.12	Варианты присоединения вентиляционных коробов санитарно-технических кабин к вентиляционному блоку	Стадия: Р; Лист: ; Листов: 1
Гл. инж. отд.	Оцеп		30.12		
Ст. инж.	Костюк		30.12		ЦНИИЭП жилища
Проверил	Костюк		30.12		

Инв. № подл. | Подпись и дата | Взам. инв. №

https://zavodjbi.com/

Формат	Зона	Поз	Обозначение	Наименование	Кол	Приме-чание
				Материалы		
БЧ		1		Основание, м²	0.04	
БЧ		2		Сталь круглая ⌀10 ГОСТ 2590-71, м	0.04	
				Труба стальная водогазопроводная		
БЧ		3		оцинкованная ГОСТ 3262-75* ⌀32×2,8, м	1.52	

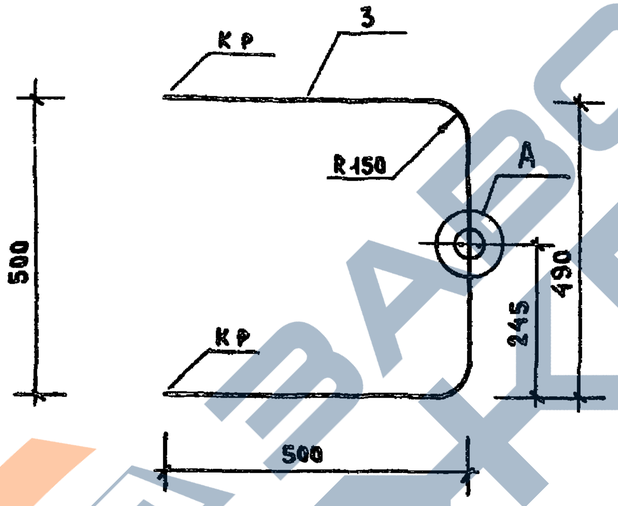

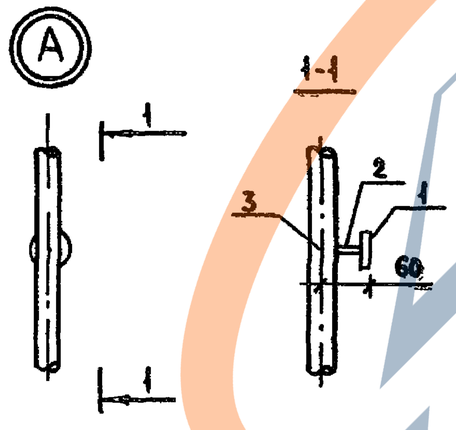

Поз. 1

Рук отд	Раковщик		30.8.82	1.188-5.11 00.03.900	
Гл.инж отд	Оцеп		30.8.82	Полотенцесушитель	Стадия: Р; Масса: 4.74; Масштаб: —
Ст инж	Костюк		30.8.82		Лист; Листов 1
Проверил	Костюк		30.8.82		ЦНИИЭП жилища

Инв. № подл. | Подпись и дата | Взам. инв. №

https://zavodjbi.com/