https://zavodjbi.com/

ГОСУДАРСТВЕННЫЙ КОМИТЕТ ПО ГРАЖДАНСКОМУ СТРОИТЕЛЬСТВУ
И АРХИТЕКТУРЕ ПРИ ГОССТРОЕ СССР

ТИПОВЫЕ КОНСТРУКЦИИ И ДЕТАЛИ ЗДАНИЙ И СООРУЖЕНИЙ

ИИ-04

СБОРНЫЕ ЭЛЕМЕНТЫ ЗДАНИЙ КАРКАСНОЙ КОНСТРУКЦИИ

Серия ИИ-04-2

КОЛОННЫ

Выпуск 11
часть III

КОЛОННЫ СВЯЗЕВОГО КАРКАСА СЕЧЕНИЕМ 40×40 СМ
ДЛЯ НАВЕСКИ СТЕНОВЫХ ПАНЕЛЕЙ
В ЗДАНИЯХ С ВЫСОТОЙ ЭТАЖА 4,2 М

РАБОЧИЕ ЧЕРТЕЖИ

6-03

https://zavodjbi.com/

ГОСУДАРСТВЕННЫЙ КОМИТЕТ ПО ГРАЖДАНСКОМУ СТРОИТЕЛЬСТВУ
И АРХИТЕКТУРЕ ПРИ ГОССТРОЕ СССР

ТИПОВЫЕ КОНСТРУКЦИИ И ДЕТАЛИ ЗДАНИЙ И СООРУЖЕНИЙ

ИИ-04

СБОРНЫЕ ЭЛЕМЕНТЫ ЗДАНИЙ КАРКАСНОЙ КОНСТРУКЦИИ

Серия ИИ-04-2

КОЛОННЫ

Выпуск 11
ЧАСТЬ III

КОЛОННЫ СВЯЗЕВОГО КАРКАСА СЕЧЕНИЕМ 40×40 СМ ДЛЯ НАВЕСКИ СТЕНОВЫХ ПАНЕЛЕЙ В ЗДАНИЯХ С ВЫСОТОЙ ЭТАЖА 4,2 М

РАБОЧИЕ ЧЕРТЕЖИ

Разработаны
ЦНИИЭП
орово-бытовых зданий
туристских комплексов

Утверждены
и введены в действие с 1 октября 1973 г.
Государственным комитетом по
гражданскому строительству и
архитектуре при Госстрое СССР
Приказ № 173 от 13 августа
1973 г.

https://zavodjbi.com/

https://zavodjbi.com/

	NN№ листов.	NN№ стр.
Содержание выпуска.		2-3
Пояснительная записка		4
Колонны КВР-4Ч2-24-1, КВК-4Ч2-24-1.	1	5
Колонны КВР-4Ч2-24-2, КВК-4Ч2-24-1У.	2	6
Колонны КВК-4Ч2-24-2, КВК-4Ч2-24-2У.	3	7
Колонны КВР-4Ч2-24-3, КВК-4Ч2-24-3.	4	8
Колонны КВК-4Ч2-24-3У, КВР-4Ч2-24-4.	5	9
Колонны КВК-4Ч2-24-4, КВК-4Ч2-24-4У.	6	10
Колонны КВР-4Ч2-24-7, КВК-4Ч2-24-7.	7	11
Колонны КВК-4Ч2-24-7У, КВР-4Ч2-24-8	8	12
Колонны КВК-4Ч2-24-8, КВК-4Ч2-24-8У.	9	13
Колонны КСР-4Ч2-24-1, КСР-4Ч2-29-1, КСР-4Ч2-34-1, КСР-4Ч2-40-1, КСР-4Ч2-52-1, КСР-4Ч2-58-1, КСК-4Ч2-24-1, КСК-4Ч2-29-1, КСК-4Ч2-34-1, КСК-4Ч2-40-1, КСК-4Ч2-52-1.	10	14
Колонны КСК-4Ч2-24-1У, КСК-4Ч2-29-1У, КСК-4Ч2-34-1У, КСК-4Ч2-40-1У, КСК-4Ч2-52-1У, КСР-4Ч2-24-2, КСР-4Ч2-29-2, КСР-4Ч2-34-2, КСР-4Ч2-40-2, КСР-4Ч2-52-2, КСР-4Ч2-58-2.	11	15
Колонны КСК-4Ч2-24-2У, КСК-4Ч2-29-2У, КСК-4Ч2-34-2У, КСК-4Ч2-40-2У, КСК-4Ч2-52-2У, КСК-4Ч2-24-2, КСК-4Ч2-29-2, КСК-4Ч2-34-2, КСК-4Ч2-40-2, КСК-4Ч2-52-2.	12	16
Колонны КСР-4Ч2-24-3, КСР-4Ч2-29-3, КСР-4Ч2-34-3, КСР-4Ч2-40-3, КСР-4Ч2-52-3, КСР-4Ч2-58-3, КСК-4Ч2-24-3, КСК-4Ч2-29-3, КСК-4Ч2-34-3, КСК-4Ч2-40-3, КСК-4Ч2-52-3.	13	17
Колонны КСР-4Ч2-24-4, КСР-4Ч2-29-4, КСР-4Ч2-34-4, КСР-4Ч2-40-4, КСР-4Ч2-52-4, КСР-4Ч2-58-4, КСК-4Ч2-24-3У, КСК-4Ч2-29-3У, КСК-4Ч2-34-3У, КСК-4Ч2-40-3У, КСК-4Ч2-52-3У.	14	18
Колонны КСК-4Ч2-24-4У, КСК-4Ч2-29-4У, КСК-4Ч2-34-4У, КСК-4Ч2-40-4У, КСК-4Ч2-52-4У, КСК-4Ч2-24-4, КСК-4Ч2-29-4, КСК-4Ч2-34-4, КСК-4Ч2-40-4, КСК-4Ч2-52-4.	15	19
Колонны КСР-4Ч2-24-7, КСР-4Ч2-29-7, КСР-4Ч2-34-7, КСР-4Ч2-40-7, КСР-4Ч2-52-7, КСР-4Ч2-58-7, КСК-4Ч2-24-7, КСК-4Ч2-29-7, КСК-4Ч2-34-7, КСК-4Ч2-40-7, КСК-4Ч2-52-7.	16	20
Колонны КСК-4Ч2-24-7У, КСК-4Ч2-29-7У, КСК-4Ч2-34-7У, КСК-4Ч2-40-7У, КСК-4Ч2-52-7У, КСР-4Ч2-24-8, КСР-4Ч2-29-8, КСР-4Ч2-34-8, КСР-4Ч2-40-8, КСР-4Ч2-52-8, КСР-4Ч2-58-8.	17	21
Колонны КСК-4Ч2-24-8, КСК-4Ч2-29-8, КСК-4Ч2-34-8, КСК-4Ч2-40-8, КСК-4Ч2-52-8, КСК-4Ч2-24-8У, КСК-4Ч2-29-8У, КСК-4Ч2-34-8У, КСК-4Ч2-40-8У, КСК-4Ч2-52-8У.	18	22
Колонны КНК-4Ч2-24-1, КНК-4Ч2-29-1, КНК-4Ч2-34-1, КНК-4Ч2-40-1, КНК-4Ч2-52-1, КНР-4Ч2-24-1, КНР-4Ч2-29-1, КНР-4Ч2-34-1, КНР-4Ч2-40-1, КНР-4Ч2-52-1, КНР-4Ч2-58-1.	19	23
Колонны КНК-4Ч2-24-1У, КНК-442-29-1У, КНК-442-34-1У, КНК-442-40-1У, КНК-442-52-1У, КНР-442-24-2, КНР-442-29-2, КНР-442-34-2, КНР-442-40-2, КНР-442-52-2, КНР-442-58-2.	20	24
Колонны КНК-4Ч2-24-2, КНК-4Ч2-29-2, КНК-4Ч2-34-2, КНК-4Ч2-40-2, КНК-4Ч2-52-2, КНК-4Ч2-24-2У, КНК-4Ч2-29-2У, КНК-4Ч2-34-2У, КНК-4Ч2-40-2У, КНК-4Ч2-52-2У.	21	25
Колонны КНР-4Ч2-24-3, КНР-4Ч2-29-3, КНР-4Ч2-34-3, КНР-4Ч2-40-3, КНР-4Ч2-52-3, КНР-4Ч2-58-3, КНК-4Ч2-24-3, КНК-4Ч2-29-3, КНК-4Ч2-34-3, КНК-4Ч2-40-3, КНК-4Ч2-52-3.	22	26
Колонны КНК-4Ч2-24-3У, КНК-4Ч2-29-3У, КНК-4Ч2-34-3У, КНК-4Ч2-40-3У, КНК-4Ч2-52-3У, КНР-4Ч2-24-4, КНР-4Ч2-29-4, КНР-4Ч2-34-4, КНР-4Ч2-40-4, КНР-4Ч2-52-4, КНР-4Ч2-58-4.	23	27
Колонны КНК-4Ч2-24-4, КНК-4Ч2-29-4, КНК-4Ч2-34-4, КНК-4Ч2-40-4, КНК-4Ч2-52-4, КНК-4Ч2-24-4У, КНК-4Ч2-29-4У, КНК-4Ч2-34-4У, КНК-4Ч2-40-4У, КНК-4Ч2-52-4У.	24	28
Колонны КНР-4Ч2-24-7, КНР-4Ч2-29-7, КНР-4Ч2-34-7, КНР-4Ч2-40-7, КНР-4Ч2-52-7, КНР-4Ч2-58-7, КНК-4Ч2-24-7, КНК-4Ч2-29-7, КНК-4Ч2-34-7, КНК-4Ч2-40-7, КНК-4Ч2-52-7.	25	29
Колонны КНК-4Ч2-24-7У, КНК-4Ч2-29-7У, КНК-4Ч2-34-7У, КНК-4Ч2-40-7У, КНК-4Ч2-52-7У, КНР-4Ч2-24-8, КНР-4Ч2-29-8, КНР-4Ч2-34-8, КНР-4Ч2-40-8, КНР-4Ч2-52-8, КНР-4Ч2-58-8.	26	30
Колонны КНК-4Ч2-24-8, КНК-4Ч2-29-8, КНК-4Ч2-34-8, КНК-4Ч2-40-8, КНК-4Ч2-52-8, КНК-4Ч2-24-8У, КНК-4Ч2-29-8У, КНК-4Ч2-34-8У, КНК-4Ч2-40-8У, КНК-4Ч2-52-8У.	27	31

	№ № листов	№ № стр
Колонны КСР-У8У-2У-1, КСР-У8У-29-1, КСР-У8У-3У-1, КСР-У8У-УО-1, КСР-У8У-52-1, КСР-У8У-58-1.	28	32
Колонны КСК-У8У-2У-1, КСК-У8У-29-1, КСК-У8У-3У-1, КСК-У8У-УО-1, КСК-У8У-52-1.	29	33
Колонны КСК-У8У-2У-1У, КСК-У8У-29-1У, КСК-У8У-3У-1У, КСК-У8У-УО-1У, КСК-У8У-52-1У.	30	3У
Колонны КСР-У8У-2У-2, КСР-У8У-29-2, КСР-У8У-3У-2, КСР-У8У-УО-2, КСР-У8У-52-2, КСР-У8У-58-2.	31	35
Колонны КСК-У8У-2У-2, КСК-У8У-29-2, КСК-У8У-3У-2, КСК-У8У-УО-2, КСК-У8У-52-2.	32	36
Колонны КСК-У8У-2У-2У, КСК-У8У-29-2У, КСК-У8У-3У-2У, КСК-У8У-УО-2У, КСК-У8У-52-2У.	33	37
Колонны КСР-У8У-2У-3, КСР-У8У-29-3, КСР-У8У-3У-3, КСР-У8У-УО-3, КСР-У8У-52-3, КСР-У8У-58-3.	3У	38
Колонны КСК-У8У-2У-3, КСК-У8У-29-3, КСК-У8У-3У-3, КСК-У8У-УО-3, КСК-У8У-52-3.	35	39
Колонны КСК-У8У-2У-3У, КСК-У8У-29-3У, КСК-У8У-3У-3У, КСК-У8У-УО-3У, КСК-У8У-52-3У.	36	УО
Колонны КСР-У8У-2У-У, КСР-У8У-29-У, КСР-У8У-3У-У, КСР-У8У-УО-У, КСР-У8У-52-У, КСР-У8У-58-У.	37	У1
Колонны КСК-У8У-2У-У, КСК-У8У-29-У, КСК-У8У-3У-У, КСК-У8У-УО-У, КСК-У8У-52-У.	38	У2
Колонны КСК-У8У-2У-УУ, КСК-У8У-29-УУ, КСК-У8У-3У-УУ, КСК-У8У-УО-УУ, КСК-У8У-52-УУ.	39	У3
Колонны КСР-У8У-2У-7, КСР-У8У-29-7, КСР-У8У-3У-7, КСР-У8У-УО-7, КСР-У8У-52-7, КСР-У8У-58-7.	УО	УУ
Колонны КСК-У8У-2У-7, КСК-У8У-29-7, КСК-У8У-3У-7, КСК-У8У-УО-7, КСК-У8У-52-7.	У1	У5
Колонны КСК-У8У-2У-7У, КСК-У8У-29-7У, КСК-У8У-3У-7У, КСК-У8У-УО-7У, КСК-У8У-52-7У.	У2	У6
Колонны КСР-У8У-2У-8, КСР-У8У-29-8, КСР-У8У-3У-8, КСР-У8У-УО-8, КСР-У8У-52-8, КСР-У8У-58-8.	У3	У7
Колонны КСК-У8У-2У-8, КСК-У8У-29-8, КСК-У8У-3У-8, КСК-У8У-УО-8, КСК-У8У-52-8.	УУ	У8
Колонны КСК-У8У-2У-8У, КСК-У8У-29-8У, КСК-У8У-3У-8У, КСК-У8У-УО-8У, КСК-У8У-52-8У.	У5	У9
Колонны КР-УУ2-2У-1, КК-УУ2-2У-1.	У6	5О
Колонны КК-УУ2-2У-1У, КР-УУ2-2У-2.	У7	51
Колонны КК-УУ2-2У-2, КК-УУ2-2У-2У.	У8	52
Колонны КР-УУ2-2У-3, КК-УУ2-2У-3.	У9	53
Колонны КК-УУ2-2У-3У, КР-УУ2-2У-У.	5О	5У
Колонны КК-УУ2-2У-У, КК-УУ2-2У-УУ.	51	55
Колонны КР-УУ2-2У-7, КК-УУ2-2У-7.	52	56
Колонны КК-УУ2-2У-7У, КР-УУ2-2У-8	53	57
Колонны КК-УУ2-2У-8, КК-УУ2-2У-8У.	5У	58
Закладные детали МС-1, МС-2, МС-3, МС-У, МС-5.	55	59
Узел „1".	56	6О
Узел „2".	57	61
Узел „3".	58	62
Узел „4".	59	63
Узел „5".	6О	6У
Узел „6".	61	65
Узел „7".	62	66
Узел „8".	63	67

ТК	Колонны для навески стеновых панелей.	Серия ИИ-0У-2
1973	Содержание выпуска	Выпуск 11 часть III / Лист

https://zavodjbi.com/

Пояснительная записка

Серия ИИ-04-2 выпуск 11 часть III содержит опалубочные чертежи колонн с дополнительными закладными деталями для крепления стеновых панелей из легких и ячеистых бетонов. Колонны сечение м 400×400мм с высотой этажа 4.2 м.

Типы колонн разработаны применительно к серии ИИ-04-5 выпуск 4 „Стеновые панели из легких и ячеистых бетонов. Материалы для проектир." где приведены схемы раскладки стеновых панелей в зависимости от высоты этажа и размеров оконного проема.

Для высоты этажа 4.2 м. высоты оконных проемов приняты 1.8 м. 2.1 м. и 2.7 м. Там же даны примеры раскладки стеновых панелей на глухих участках стен. Для каждой из схем в настоящем альбоме приведены чертежи колонн с размещением дополнительных закладных деталей. На чертежах указан дополнительный расход стали на эти детали, который прибавлен к основному расходу стали на соответствующую колонну по альбому ИИ-042. выпуск 5.

Маркировка колонн в альбом принята по серии ИИ-04-2 выпуск 3. с добавлением цифрового индекса к основной марке:

Цифровые индексы приняты:

1 - для проема 1.8 м.
2 - для глухих участков стен, сопрягаемых с проемом 1.8 м.
3 - для проема 2.1 м.
4 - для глухих участков стен, сопрягаемых с проемом 2.1 м.
7 - для проема 2.7 м.
8 - для глухих участков стен, сопрягаемых с проемом 2.7 м.

Для угловых колонн после цифрового индекса добавляется буква „У" угловая

Пример:

КСР-433-24-1 – рядовая колонна двухконсольная для проема 1.8 м.
КСК-433-24-2 – рядовая колонна одноконсольная для глухих участков стен, сопрягаемых с проемом 1.8 м.
КСК-433-24-3У - угловая колонна при проеме 2.1 м.

Все поясные панели над оконным проемом крепятся по низу на расстоянии 608 мм. от уровня чистого пола.

Толщина пола принята 80 мм.

Панель высотой Н=1200 мм. крепится в двух точках. Панели высотой 1580, 1680 и 2100 мм - в трех точках. Третье крепление находится на уровне верха панели.

При применении панели высотой 2100 мм. для высоты этажа 3.3 м. низ панели совпадает с местом стыка колонн. В этом случае закладные детали должны устанавливаться после соединения арматурных выпусков колонн ванной сваркой до омоноличивания стыка колонн.

В угловых колоннах, устанавливаемых по двум противоположным углам вдоль разбивочной оси здания, закладные детали располагаются зеркально.

В альбоме приведен только вариант расстановки этих деталей в одной из таких колонн.

При разработке конкретного проекта следует привести и другую марку колонн, соответствующую зеркальному расположению закладных деталей.

При размещении дополнительных закладных деталей, мешающих установке подъемных петель, необходимо давать уточненную привязку подъемных петель для каждого конкретного случая

Закладные детали должны выполняться с соблюдением требований СН 393-69 „Указания по сварке соединений арматуры и закладных деталей железобетонных конструкций", ГОСТ 10922-64. Материалы для изготовления закладных деталей: пластины из стали марок ВМСт-3 пс 3 или ВкСт 3 пс 3 ГОСТ 380-71, анкера из стали класса А-III марки 25Г2С ГОСТ 5781-61*. Электроды для сварки Э-50А - Ф по ГОСТ 9467-60

Закладные детали для крепления стеновых панелей крепятся к объемному каркасу колонны: МС-1 и МС-4 привариваются непосредственно к рабочим стержням колонн электродуговой сваркой, МС-2 и МС-3 соединяются с каркасами вязальной проволокой.

Закладные детали в колоннах, предназначенные для крепления стеновых панелей, должны покрываться на заводе антикоррозийным защитным покрытием методом металлизации.

При выборе материалов для защитных покрытий следует руководствоваться требованиями главы СНиП I-B, 27-71 „Защита строительных конструкций от коррозии. Материалы и изделия, стойкие против коррозий", а также СН 262-67 „Указания по проектированию антикоррозийной защиты строительных конструкций."

Защитное покрытие следует наносить на пластины закладных деталей с обеих сторон, а на анкерные стержни, приваренные к пластинам на длину 50 мм. от места приварки.

Толщина слоя защитного покрытия металлизацией должна быть не менее 0.2 мм. в промышленных районах и городах с относительно высокой степенью загрязнения атмосферы сернистыми соединениями и не менее 0.1 мм. в остальных районах.

Для контроля толщины защитного антикоррозийного покрытия должны применяться магнитные толщиномеры типа ППМ завода „Эталон" / г. Рига /.

В качестве металлизационного покрытия могут применяться:

1. Цинковое – из проволоки или порошка содержащих 99.9%. чистого цинка ГОСТ 3640-65* после проведения всех сварочных работ
2. Алюминиевое – из неотожженной проволоки марки А-I. диаметром 1.5 мм. 2.0 мм. и 2.5 мм., изготовленной из алюминия А-5. А-6, А-7.

Предельные отклонения в расположении закладных деталей должны приниматься согласно указаниям ГОСТ 13015-67*: в плоскости изделия 5 мм, из плоскости изделия 3 мм.

Все закладные детали рассчитаны на вертикальную силу - 3900 кг. и горизонтальную - 1400 кг.

Все ниши после приварки монтажных элементов заделать шпаклевочным раствором на поливинилацетатной эмульсии

Т.К.	Колонны для навески стеновых панелей	Серия ИИ-04-2
1973	Пояснительная записка.	Выпуск II часть III / Лист

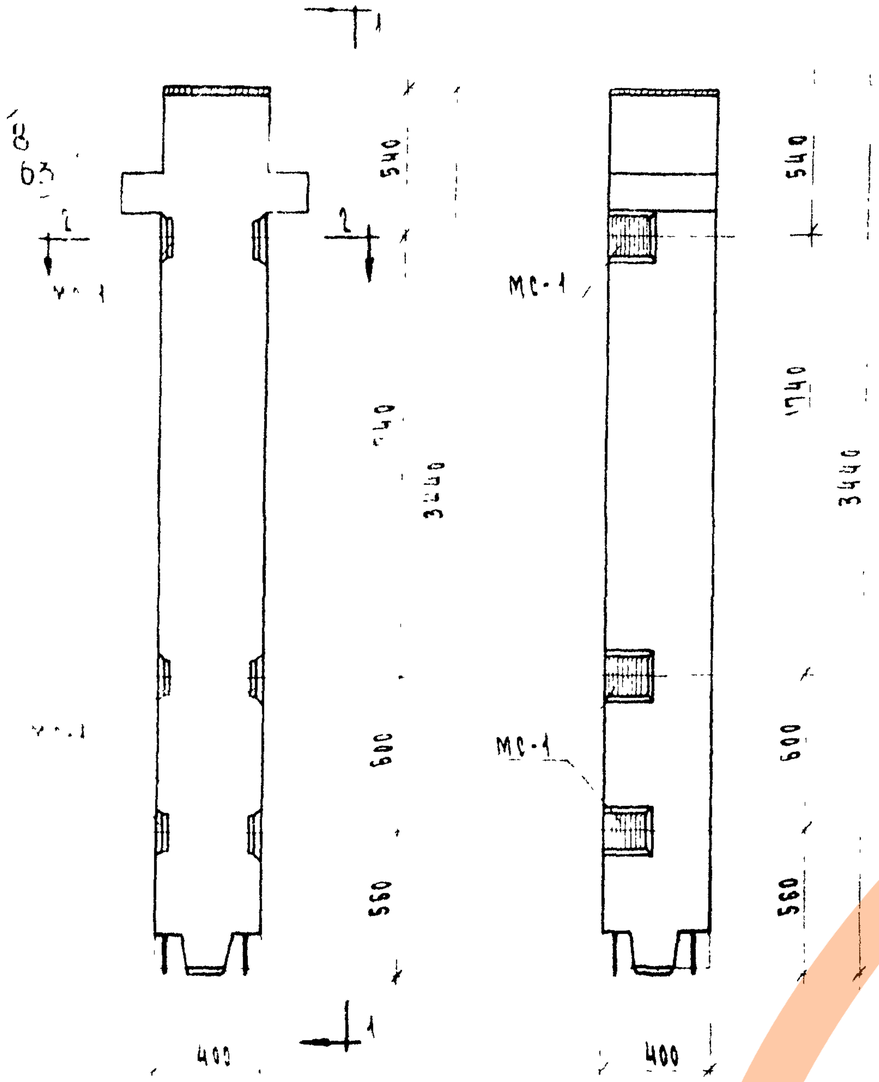

- колонна КВС-442-24-1

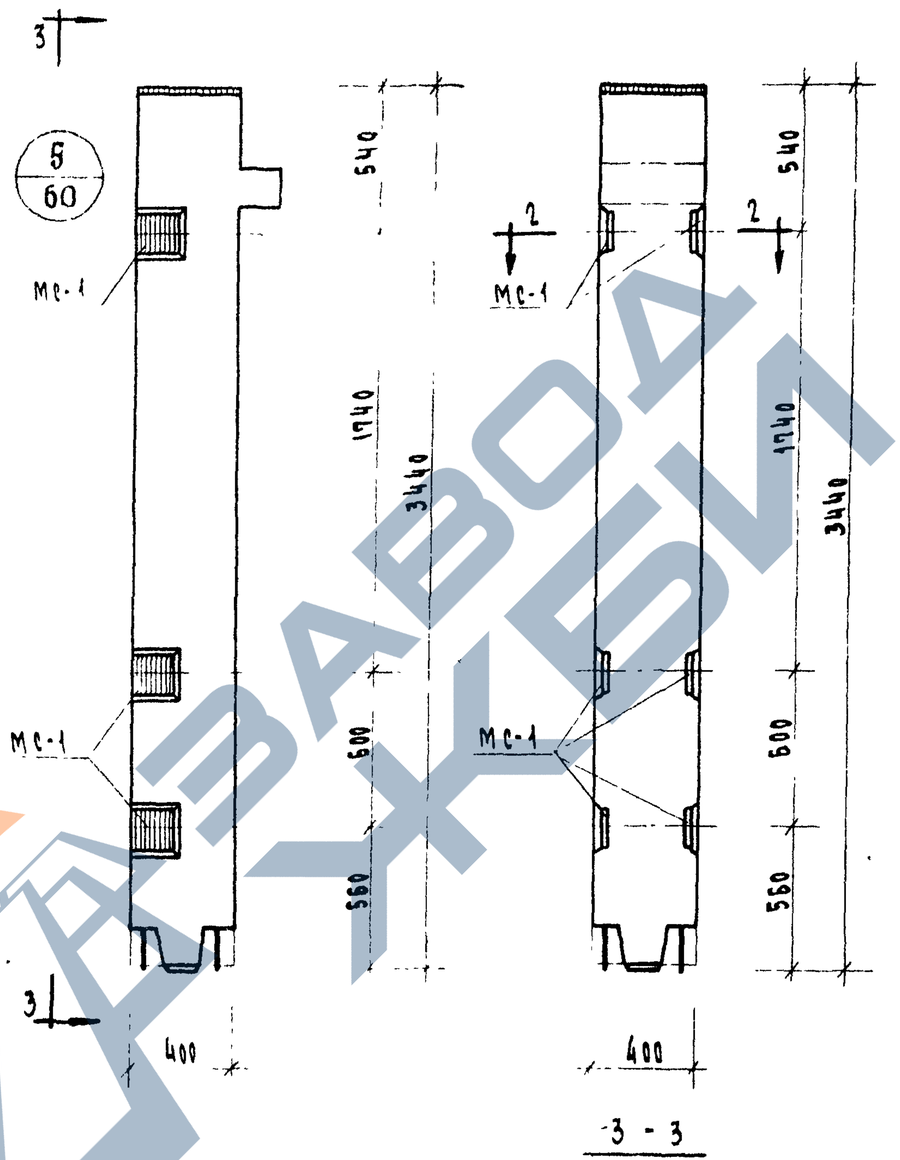

Колонна КВК-442-24-1

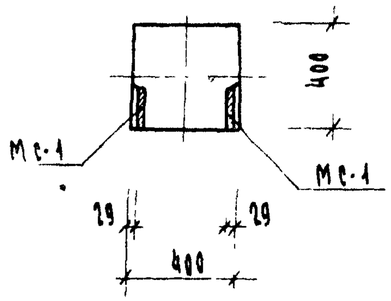

Т-2

Марка колонны	Марка дополнит. закладн. детали	Кол шт	Вес дополнит. закладных деталей, кг: одной дет	всех дет.	итого на колонну	Расход стали на колонну, кг	Альбом. чертеж. закладной детали
КВР-442 24-1	МС-1	6	3,29	19 74	19.74	112.44	55
КВК-442-24-1	МС-1	6	3,29	19 74	19.74	103.64	55

Примечание:

Опалубка и армирование аналогичны основным маркам колонн, приведенным в альбоме ИИ-04-2 выпуск 5.

ТК	Колонны для навески стеновых панелей.	Серия ИИ-04-2	
1973	Колонны КВР-442-24-1, КВК-442-24-1	Выпуск 11 часть III	Лист 1

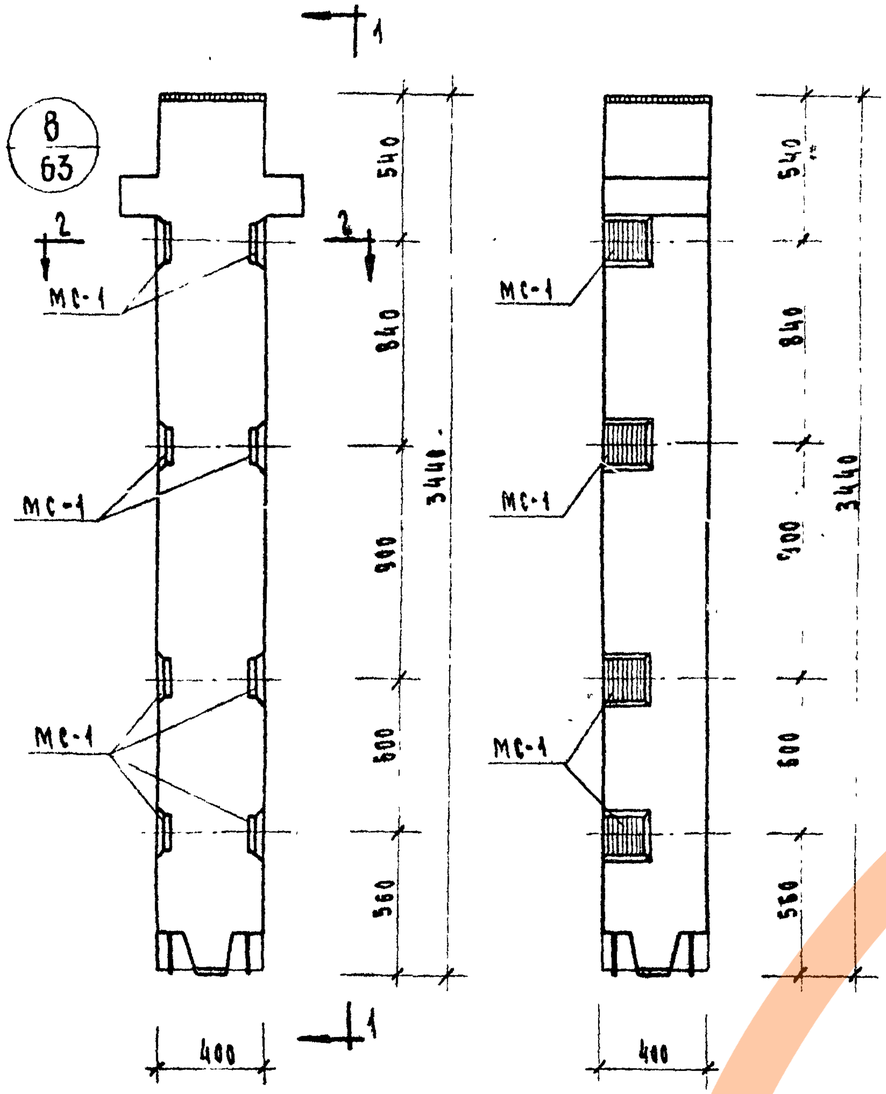

1 - 1

Колонна КВР-442-24-2

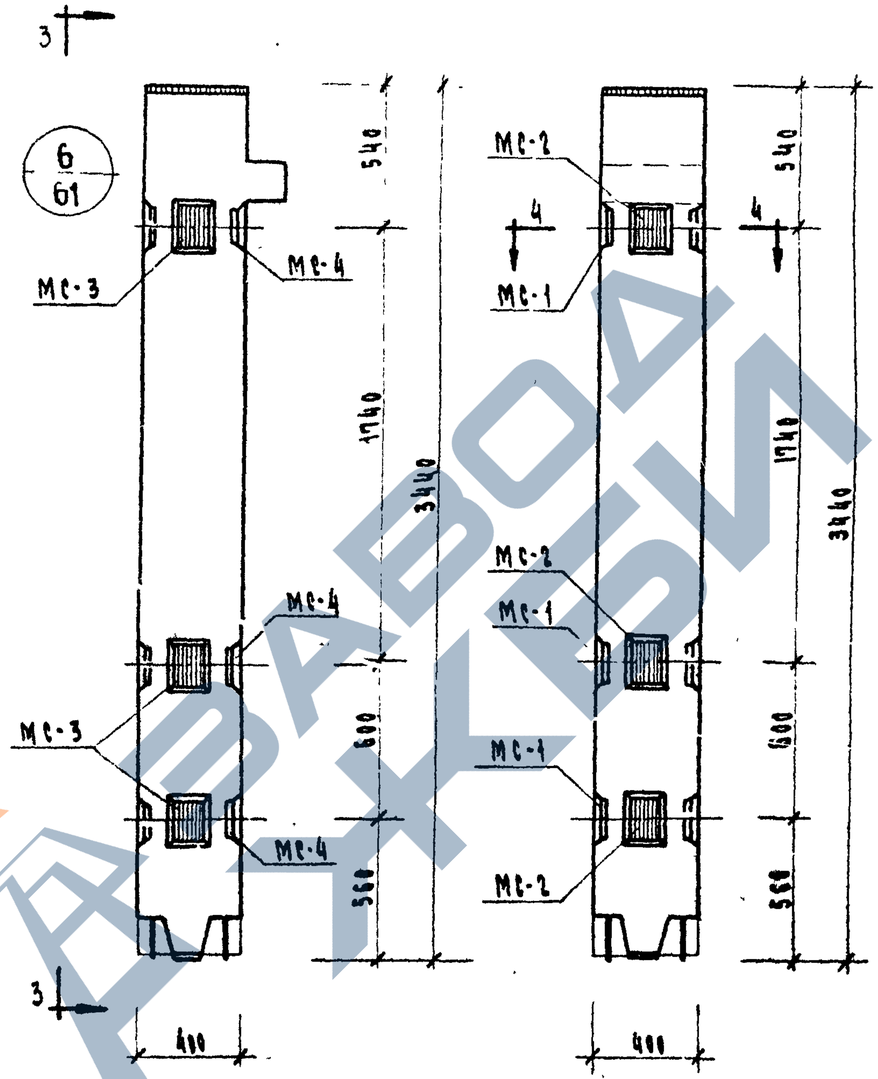

3 - 3

Колонна КВК-442-24-14

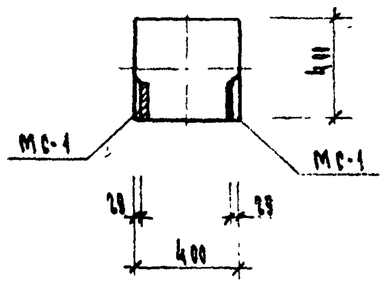

2 - 2

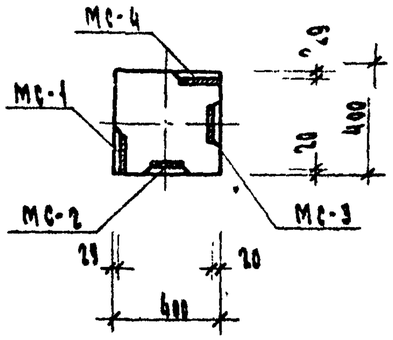

4 - 4

Марка колонны	Марка дополн. закладн. деталей	Кол. шт.	Вес дополнит-х закладн. дет-ей, кг.			Объем бетона на колонну м³	Номер чертежа закладных деталей
			одной дет.	всех дет.	итого на колонну		
КВР-442-24-2	МС-1	8	3.29	26.32	26.32	119.01	55
КВК-442-24-14	МС-1	3	3.29	9.87	33.60	117,50	55
	МС-2	3	2.31	6.93			
	МС-3	3	2.31	6.93			
	МС-4	3	3.29	9.87			

Примечание:

Опалубка и армирование аналогичны основным маркам колонн, приведенным в альбоме ИИ-04-2 выпуск 5.

ТК	Колонны для навески стеновых панелей	Серия ИИ-04-2	
1973	Колонны КВР-442-24-2 и КВК-442-24-14	Выпуск II часть III	Лист 2

https://zavodpk.com/

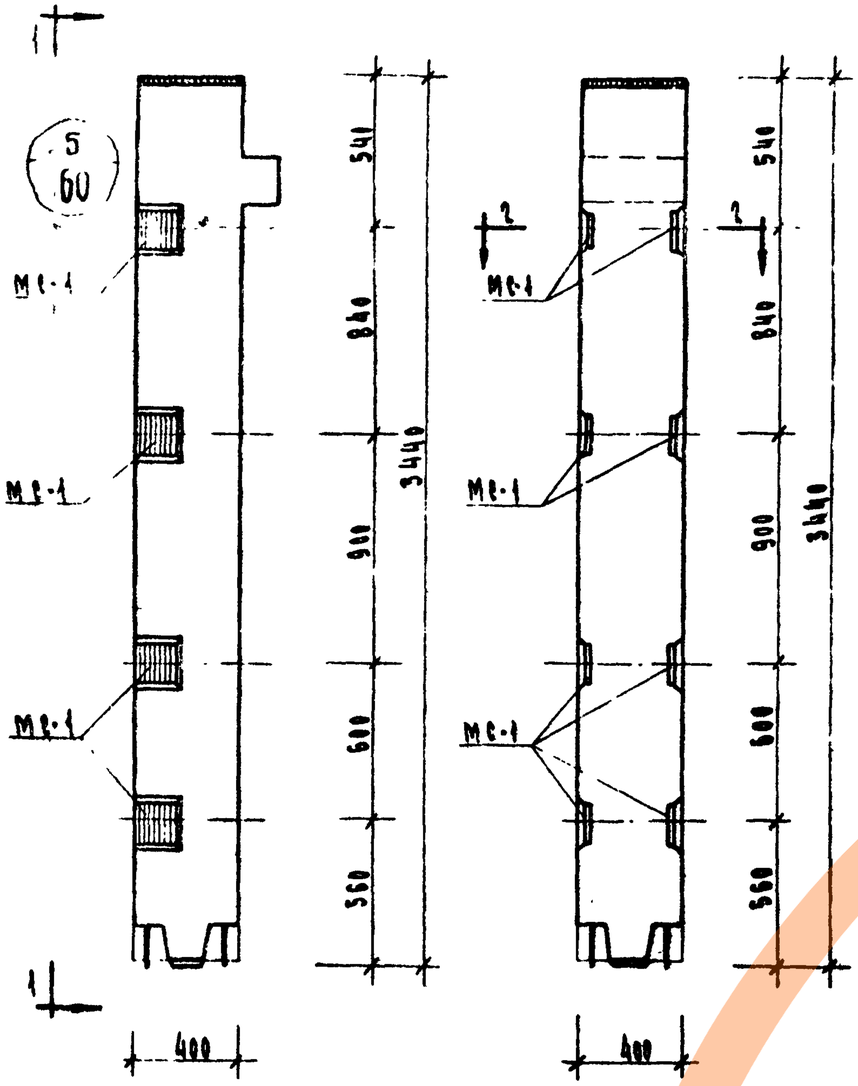

Колонна КВК-442-24-2

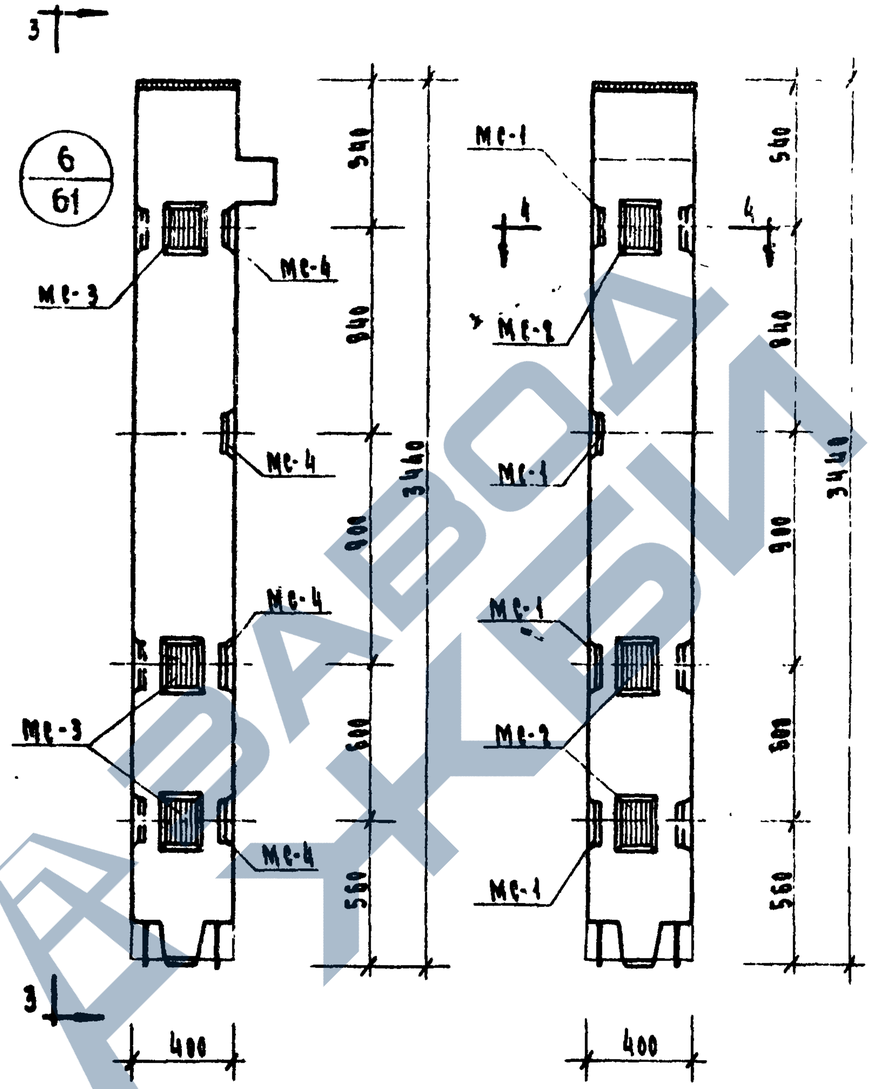

Колонна КВК-442-24-2У

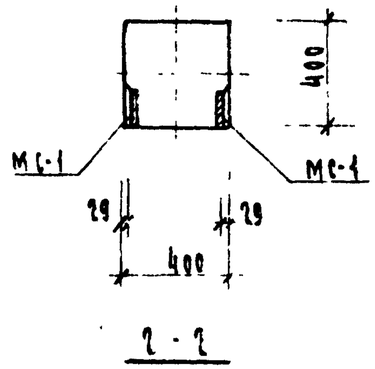

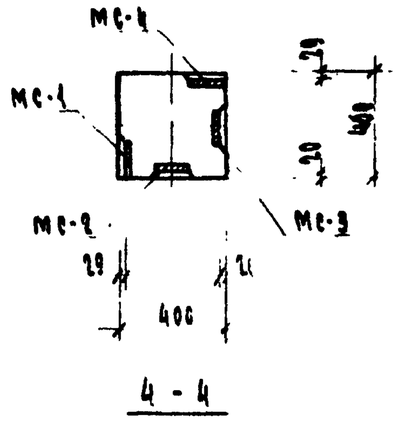

Марка колонны	Марка дополнит. закладной детали	Кол. шт.	Вес дополнит. закладных детал. кг.			Общий расход стали на колонну, кг	Изготов. чертежа закладной детали
			Одной дет.	Всех дет.	Итого на колонну		
КВК-442-24-2	МС-1	8	3.29	26.32	26,32	110.22	55
КВК-442-24-2У	МС-1	4	3,29	13.16	40.18	124,08	55
	МС-2	3	2,31	6.93			
	МС-3	3	2,31	6.93			
	МС-4	4	3.29	13.16			

Примечание:

Опалубка и армирование аналогичны основным маркам колонн, приведенным в альбоме ИИ-04-2 выпуск 5.

ТК	Колонны для навески стеновых панелей	Серия ИИ-04-2	
1973	Колонны КВК-442-24-2, КВК-442-24-2У	Выпуск 11 часть III	Лист 3

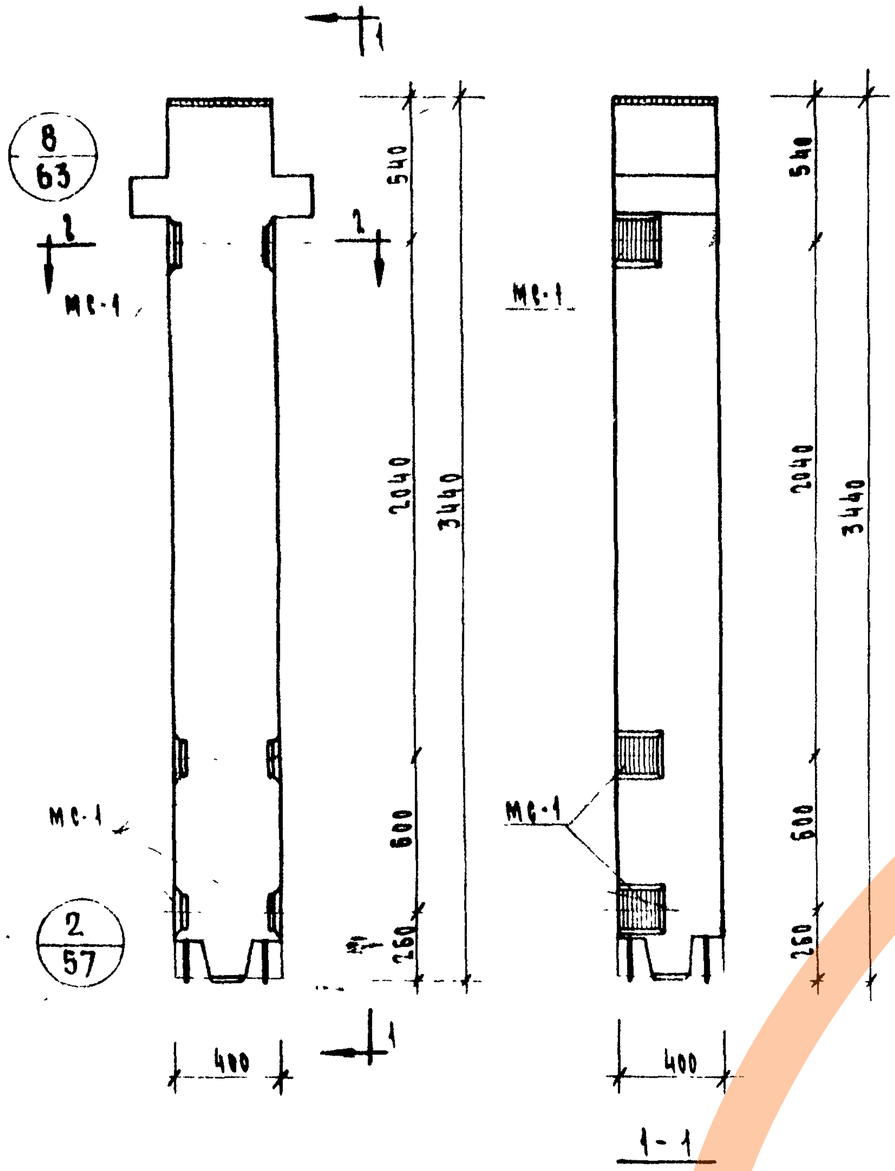

Колонна КВР-442-24-3

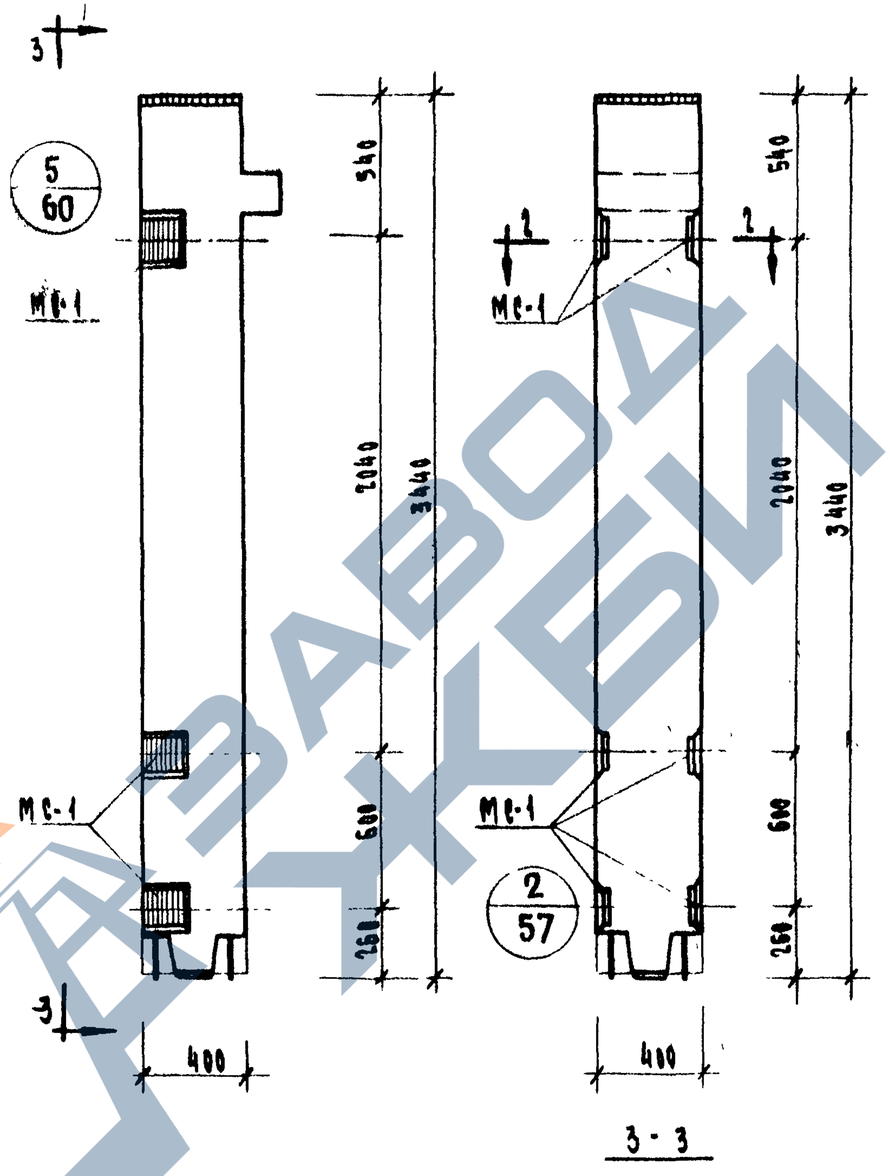

Колонна КВК-442-24-3

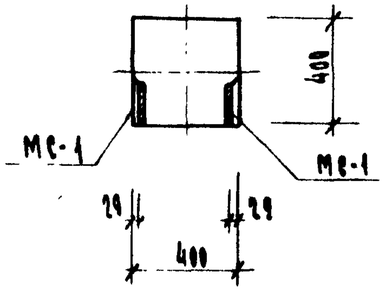

Марка колонны	Марка дополнит. закладн. детали	Кол. шт.	Вес дополнит. закладных деталей, кг: одной дет.	всех дет.	итого на колонну	Объем расхода стали на колонну, кг	№ заводского чертежа закладной детали
КВР-442-24-3	МС-1	6	3.29	19.74	19.74	112,44	55
КВК-442-24-3	МС-1	6	3.29	19.74	19.74	103,64	55

Примечания:

Опалубка и армирование аналогичны основным маркам колонн, приведенным в альбоме ИИ-04-2 выпуск 5.

ТК	Колонны для навески стеновых панелей.	Серия ИИ-04-2	
1973	Колонны КВР-442-24-3, КВК-442-24-3	Выпуск 24 Часть III	Лист 4

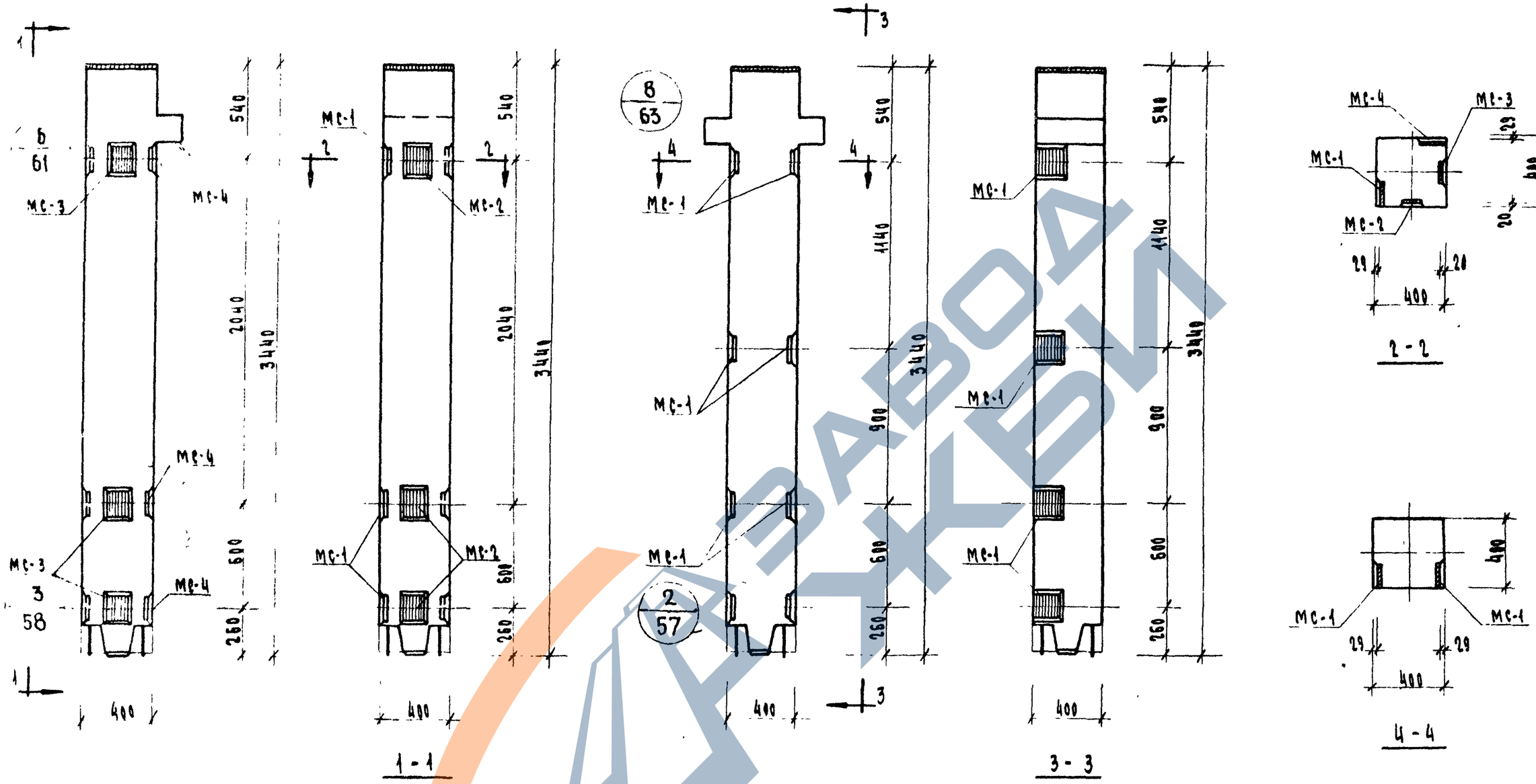

Колонна КВК-442-24-3У

Колонна КВР-442-24-4

Марка колонны	Марка дополнит. закладной детали	Кол. шт.	Вес дополнит. закладн. дет-лей, кг. Одной дет.	Всех дет.	Итого на колонну	Общий расход стали на колонну, кг	Изготов. чертежа закладной детали
КВК-442-24-3У	МС-1	3	3.29	9,87	33.60	117.50	55
	МС-2	3	2.31	6,93			
	МС-3	3	2.31	6 93			
	МС-4	3	3.29	9.87			
КВР-442-24-4	МС-1	8	3.29	26 32	26,32	119.02	55

Примечание:
Опалубка и армирование аналогичны основным маркам колонн, приведенным в альбоме ИИ-04-2 выпуск 5.

ТК	Колонны для навески стеновых панелей	Серия ИИ-04-2	
1973	Колонны КВК-442-24-3У и КВР-442-24-4	Выпуск 11 часть III	Лист 5

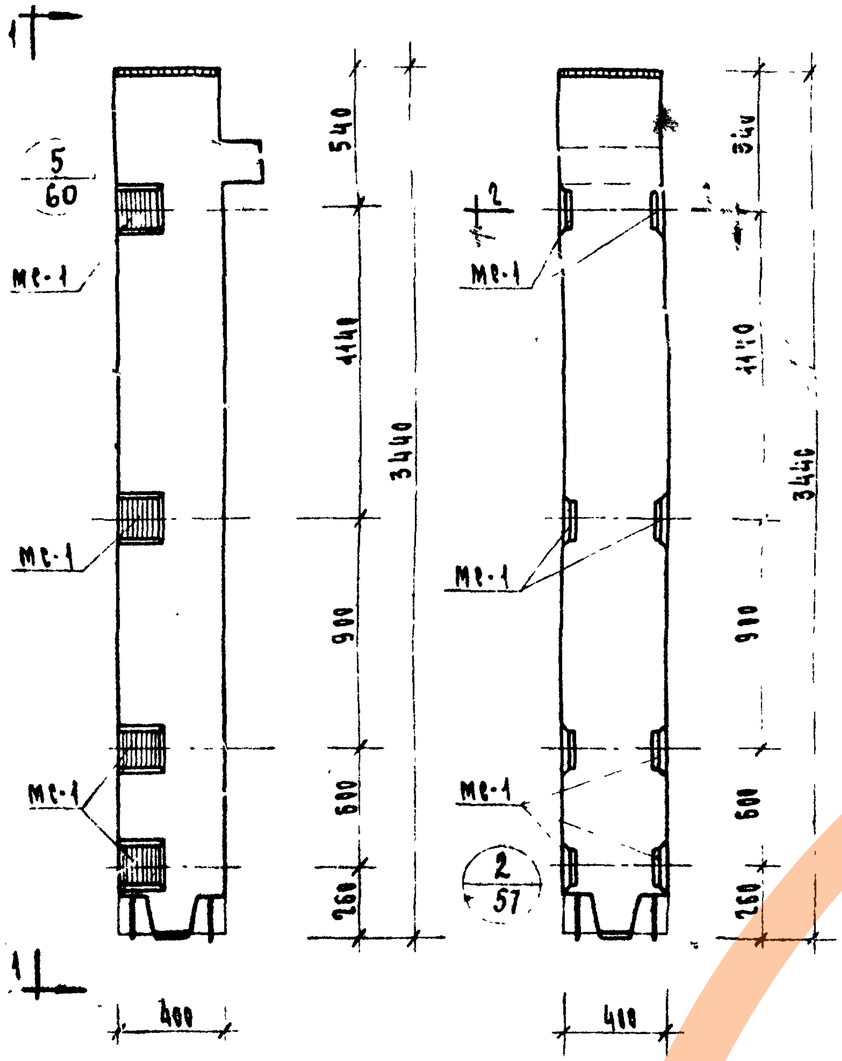

К О Л О Н Н А КВК-442-24-4

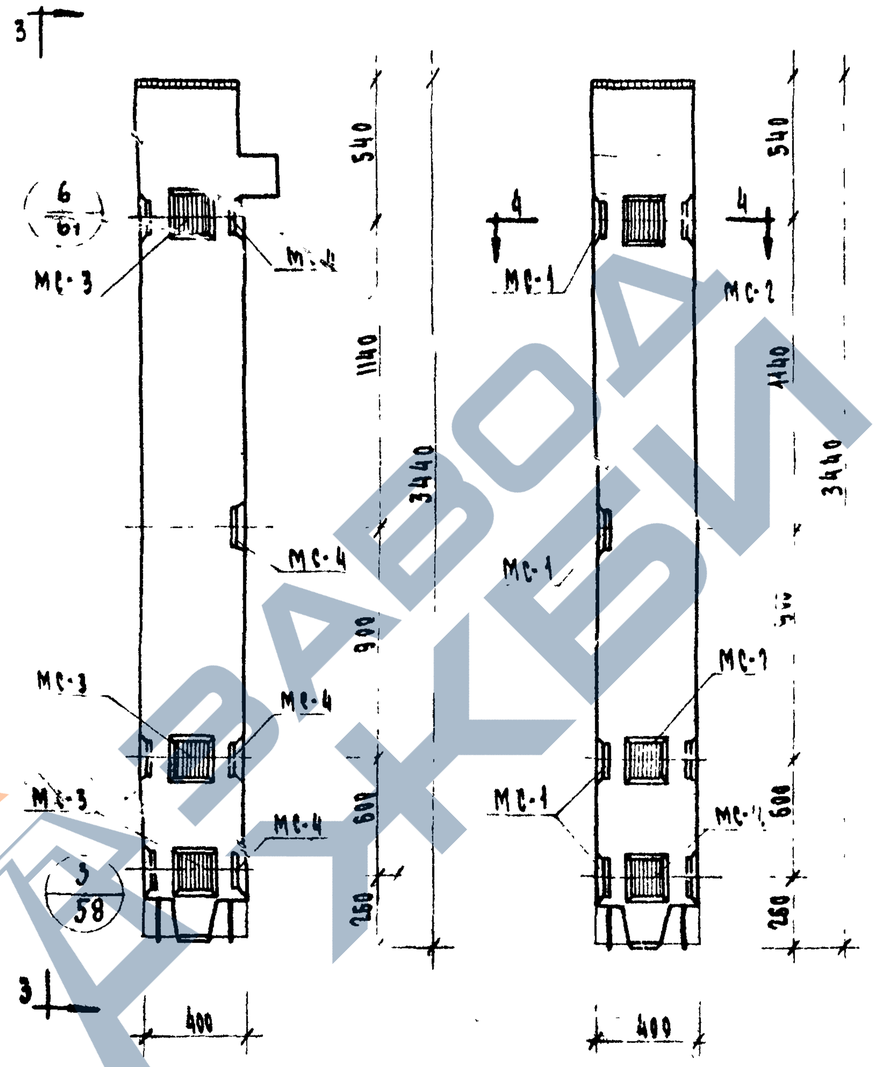

К О Л О Н Н А КВК-442-24-4У

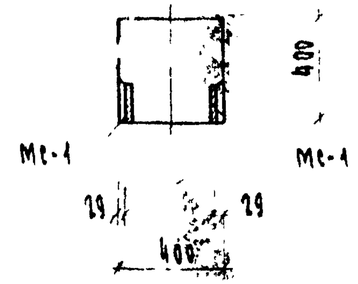

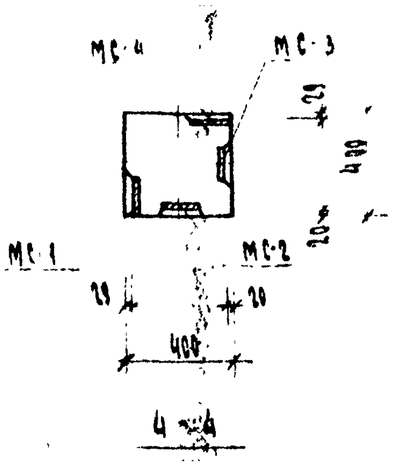

МАРКА КОЛОННЫ	МАРКА ДОПОЛНИТ. ЗАКЛАДН. ДЕТАЛИ	КОЛ. ШТ.	ВЕС ДОПОЛН. ЗАКЛАДНЫХ ДЕТ.-ЕЙ, КГ. ОДНОЙ ДЕТ	ВСЕХ ДЕТ.	ИТОГО НА КОЛОННУ	ОБЩИЙ РАСХОД СТАЛИ НА КОЛОННУ, КГ.	ЗАЗОРОВ И СВЕТЛЫЙ ЗАКЛАДН. ДЕТАЛИ
КВК-442-24-4	МС-1	8	3.29	26.32	26.32	110.12	55
КВК-442-24-4У	МС-1	4	3.29	13.16	40.18	124.08	55
	МС-2	3	2.31	6.93			
	МС-3	3	2.31	6.93			
	МС-4	4	3.29	13.16			

Примечание:

Опалубка и армирование аналогичны основным маркам колонн, приведенным в альбоме ИИ-04-2 Выпуск 5.

ТК	КОЛОННЫ ДЛЯ НАВЕСКИ СТЕНОВЫХ ПАНЕЛЕЙ	СЕРИЯ ИИ-04-2	
1993	КОЛОННЫ КВ1.-442-24-4 И КВК-442-24-4У	ВЫПУСК И ЧАСТЬ III	КЖС 6

https://zavodjbi.com/

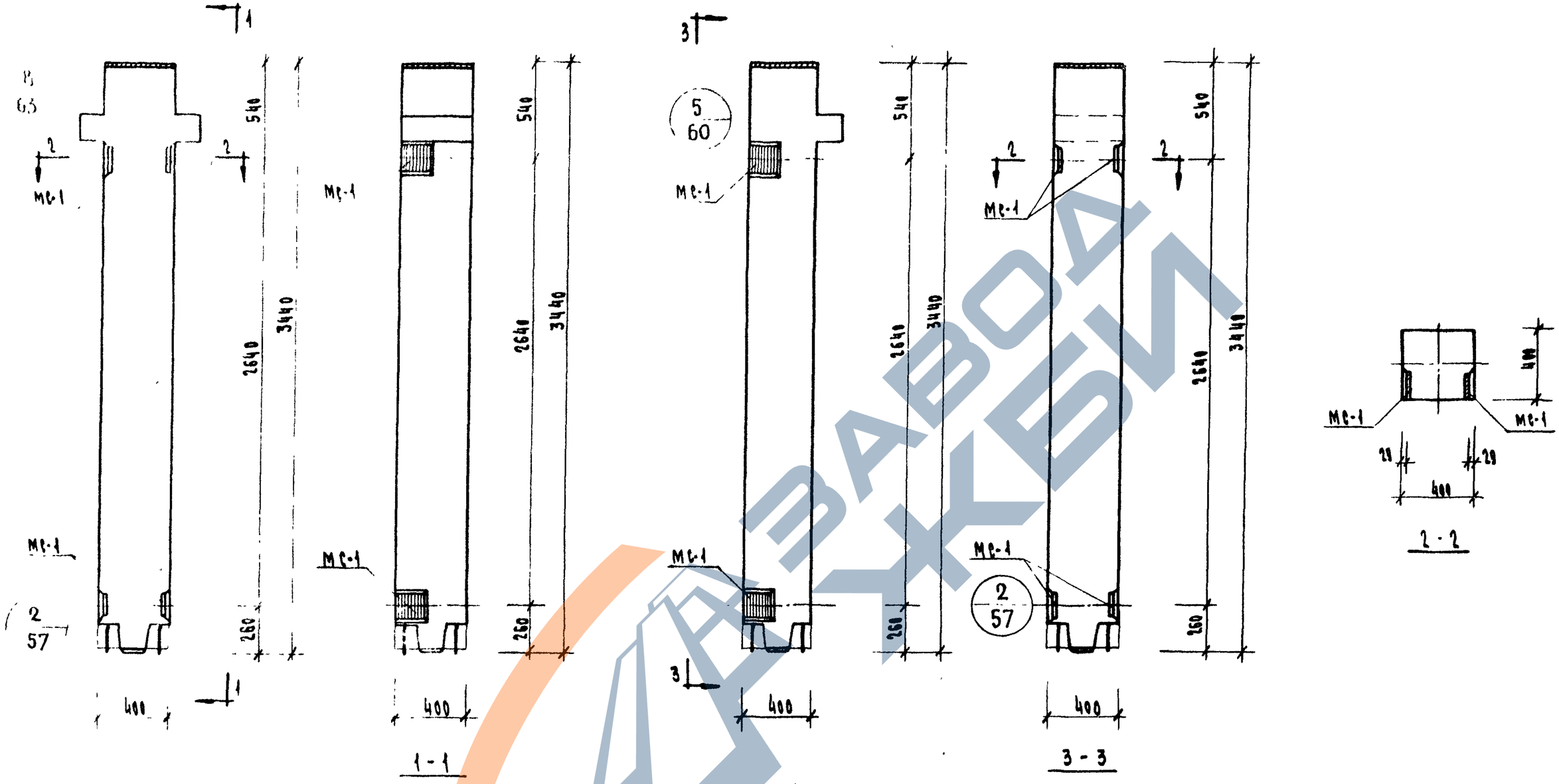

Колонна КВР-442-24-7

Колонна КВК-442-24-7

Марка колонны	Марка дополнит. закладн.	Кол. шт.	Вес дополнит. закладных детал., кг: Одной дет.	Всех дет.	Итого на колонну	Общий расход стали на колонну кг	Н. заготов. чертежа закладной детали
КВР-442-24-7	МС-1	4	3.29	13.16	13.16	105.86	55
КВК-442-24-7	МС-1	4	3.29	13.16	13.16	97.06	55

Примечание:

Опалубка и армирование аналогичны основным маркам колонн, приведенным в альбоме ИИ-04-2 выпуск 5.

ТК	Колонны для навески стеновых панелей.	Серия ИИ-04-2	
1973	Колонны КВР-442-24-7, КВК-442-24-7	Выпуск 11 часть III	Лист 7

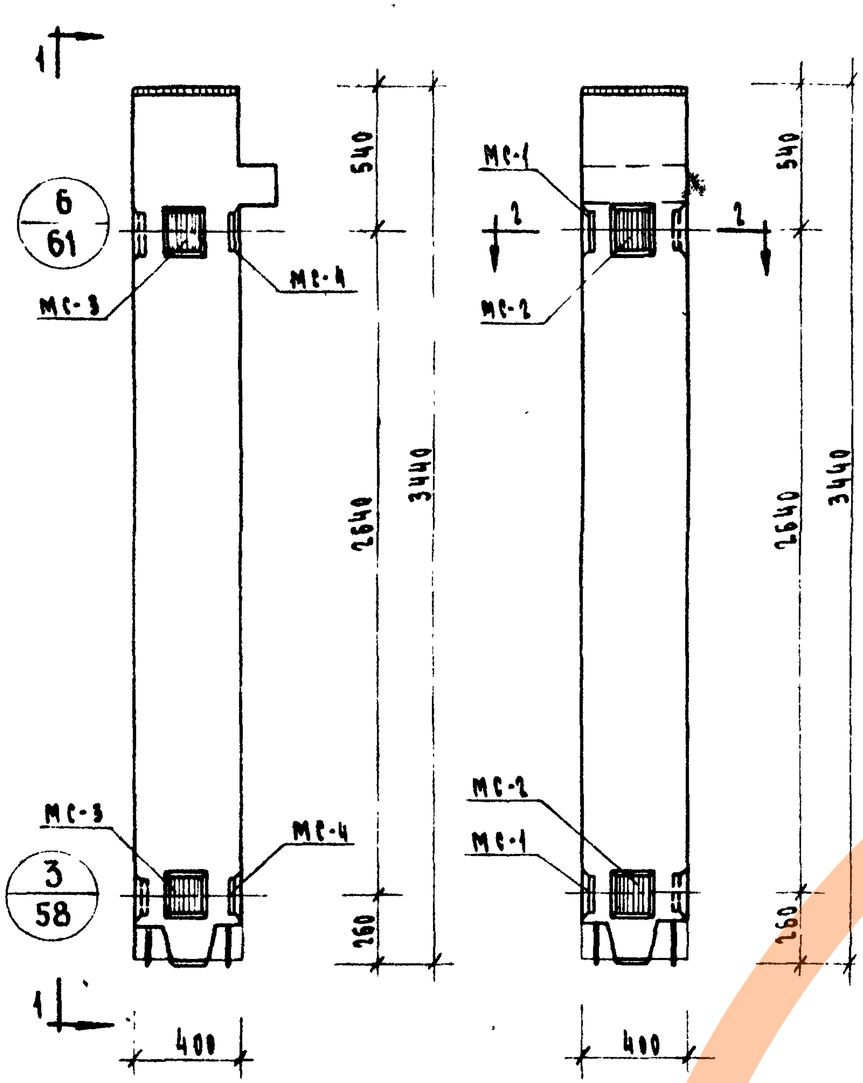

КОЛОННА КВК-442-24-7У

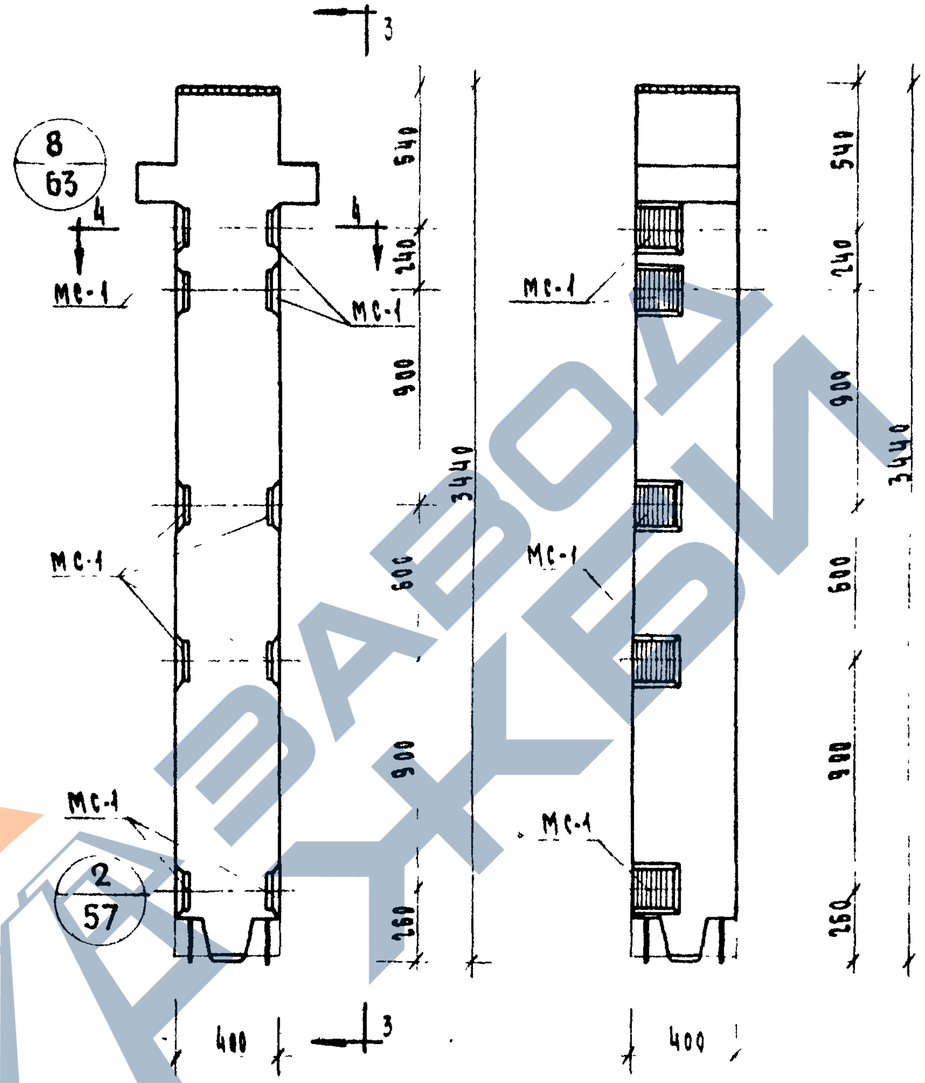

КОЛОННА КВР-442-24-8

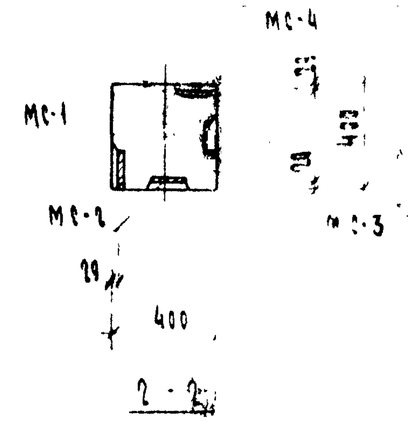

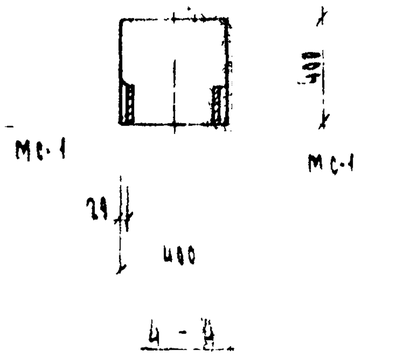

МАРКА КОЛОННЫ	МАРКА ДОПОЛНИТ. ЗАКЛАДНОЙ ДЕТАЛИ	КОЛ. ШТ	ВЕС ДОПОЛНИТ. ЗАКЛАДНЫХ ДЕТАЛЕЙ, КГ			ОБЩИЙ РАСХОД СТАЛИ НА КОЛОННУ, КГ	№ ЧЕРТЕЖА ЗАКЛАДНОЙ ДЕТАЛИ
			ОДНОЙ ДЕТ.	ВСЕХ ДЕТ.	ИТОГО НА КОЛОННУ		
КВК-442-24-7У	МС-1	2	3.99	6.58	22.40	106.30	55
	МС-2	2	2.31	4.62			
	МС-3	2	2.31	4.62			
	МС-4	2	3.29	6.58			
КВР-442-24-8	МС-1	10	3.29	32.9	32.9	125.60	55

Примечание:

Опалубка и армирование аналогичны основным маркам колонн, приведенным в альбоме ИИ-04-2 выпуск 5

ТК	Колонны для навески стеновых панелей	Серия ИИ-04-2	
1973	Колонны КВК-442-24-7У, КВР-442-24-8	Выпуск 12 часть III	Лист 8

https://zavodjbi.com/

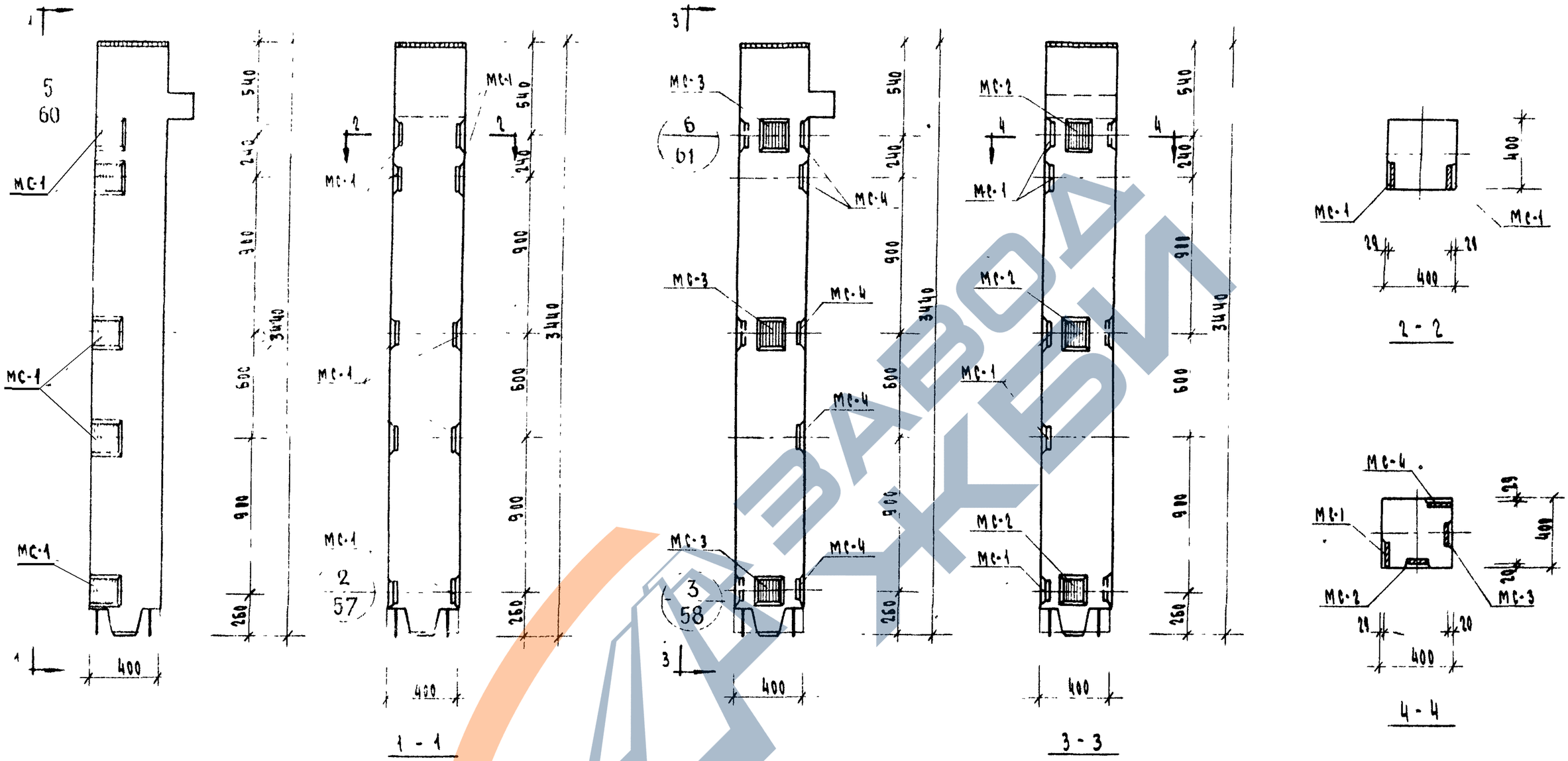

Колонна КВК-442-24-8

Колонна КВК-442-24-8У

Марка колонны	Марка дополнит. закладной детали	Кол. шт	Вес дополнит. закладных дет-лей, кг. Одной дет.	Всех дет.	Итого на колонну	Общий расход стали на колонну, кг.	Изготов. чертежа закладной детали
КВК-442-24-8	МС-1	10	3.29	32.90	32.90	116.8	55
КВК 442-24-8У	МС-1	5	3.29	16.45	46.76	130.66	55
	МС-2	3	2.31	6.93			
	МС-3	3	2.31	6.93			
	МС-4	5	3.29	16.45			

Примечание:

Опалубка и армирование аналогичны основным маркам колонн, приведенным в альбоме ИИ-04-2 выпуск 5.

ТК	Колонны для навески стеновых панелей.	Серия ИИ-04-2	
1973	Колонны КВК-442-24-8 ; КВК-442-24-8У	Выпуск 11 часть III	Лист 9

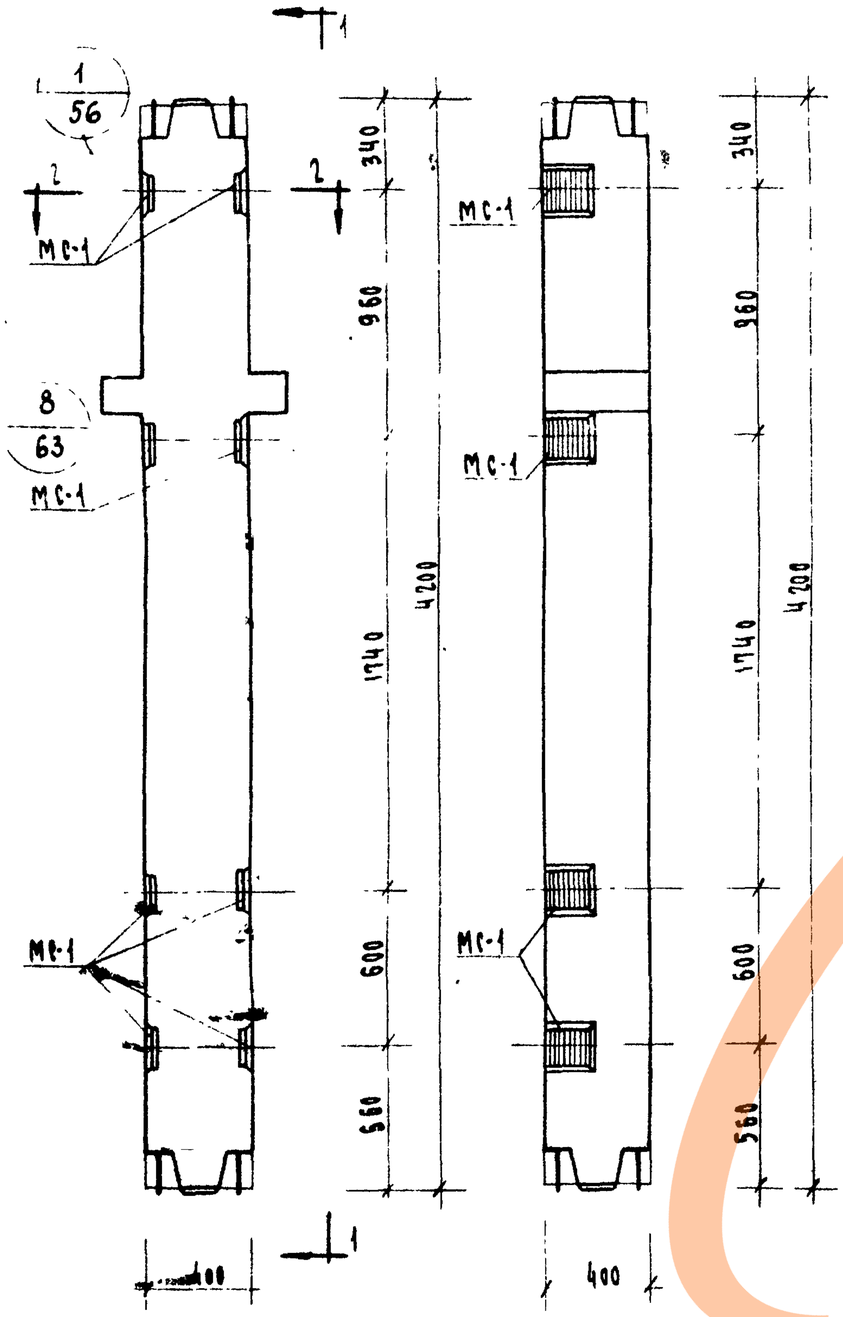

Колонны КСР-442-24-1, КСР-442-29-1, КСР-442-34-1, КСР-442-40-1, КСР-442-52-1, КСР-442-58-1

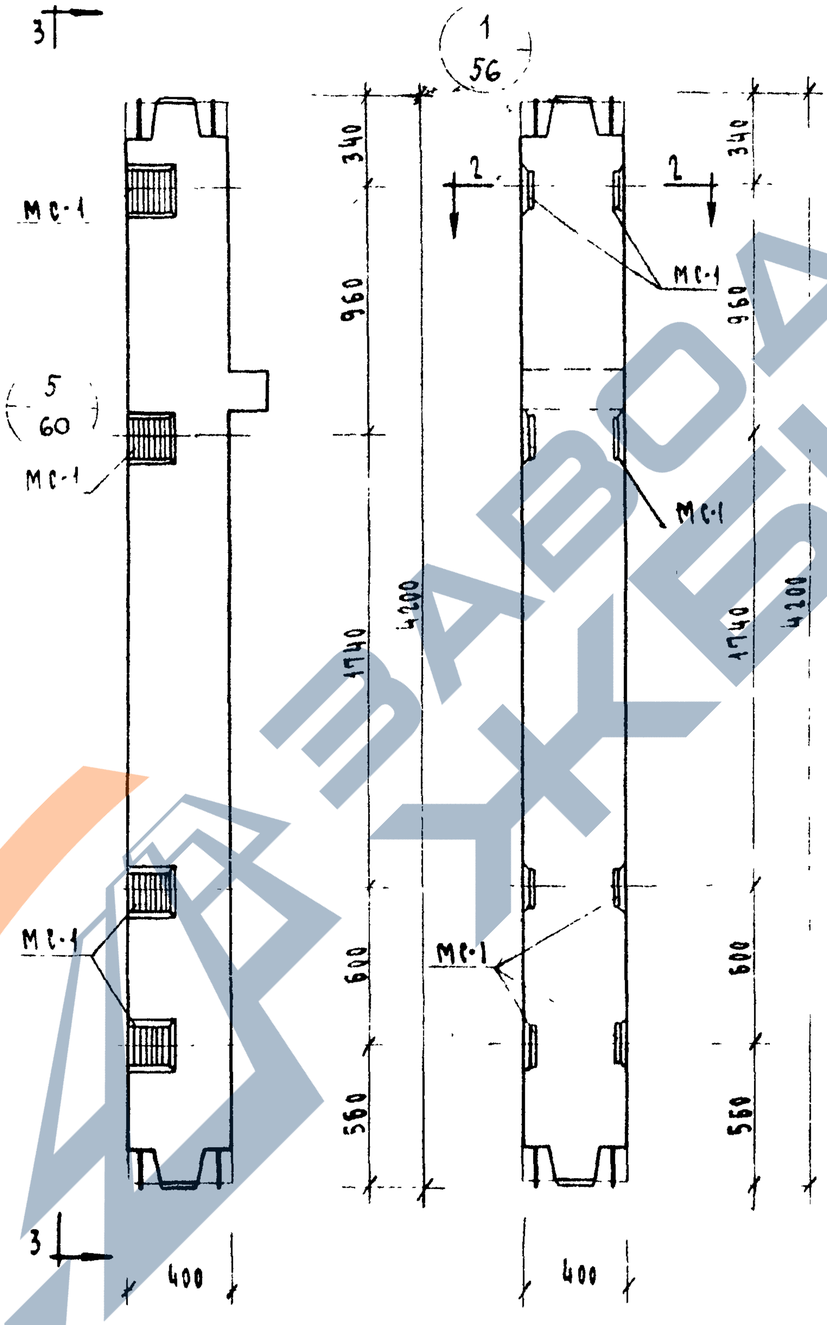

Колонны КСК-442-24-1, КСК-442-29-1, КСК-442-34-1, КСК-442-40-1, КСК-442-52-1

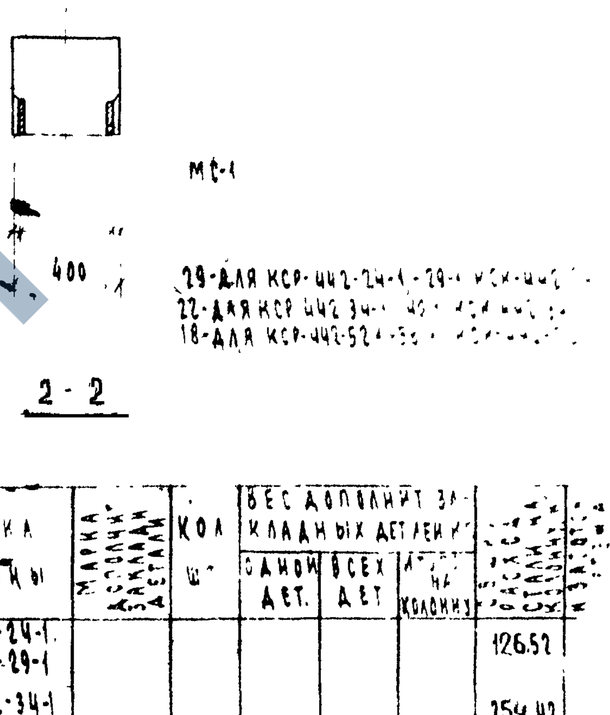

29-для КСР-442-24-1 - 29-1 КСК-442-
22-для КСР-442-34-1 - 40-1 КСК-442-
18-для КСР-442-52-1 - 58-1 КСК-442-

Марка колонны	Марка дополнительных закладных деталей	Кол. шт.	Вес дополнительных закладных деталей: одной дет.	Вес дополнительных закладных деталей: всех дет.	Вес дополнительных закладных деталей: на колонну	Расход стали на колонну, кг
КСР-442-24-1 КСР-442-29-1	МС-1	8	3.29	26.32	26.32	126.52
КСР-442-34-1 КСР-442-40-1						254.42
КСР-442-52-1 КСР-442-58-1						488.22
КСК-442-24-1 КСК-442-29-1 КСК-442-34-1 КСК-442-40-1						117.72
КСК-442-52-1						245.92
						479.42

Примечание

Опалубка и армирование аналогичны основным маркам колонн приведенным в альбоме ИИ-04-2 выпуск 5

ТК	Колонны для навески стеновых панелей	Серия ИИ-04-2
1973	Колонны КСР-442-24-1, КСР-442-29-1, КСР-442-34-1, КСР-442-40-1, КСР-442-52-1, КСР-442-58-1, КСК-442-24-1, КСК-442-29-1, КСК-442-34-1, КСК-442-40-1, КСК-442-52-1	Выпуск 11 ИА-03.3 III — 1

https://zavodjbi.com/

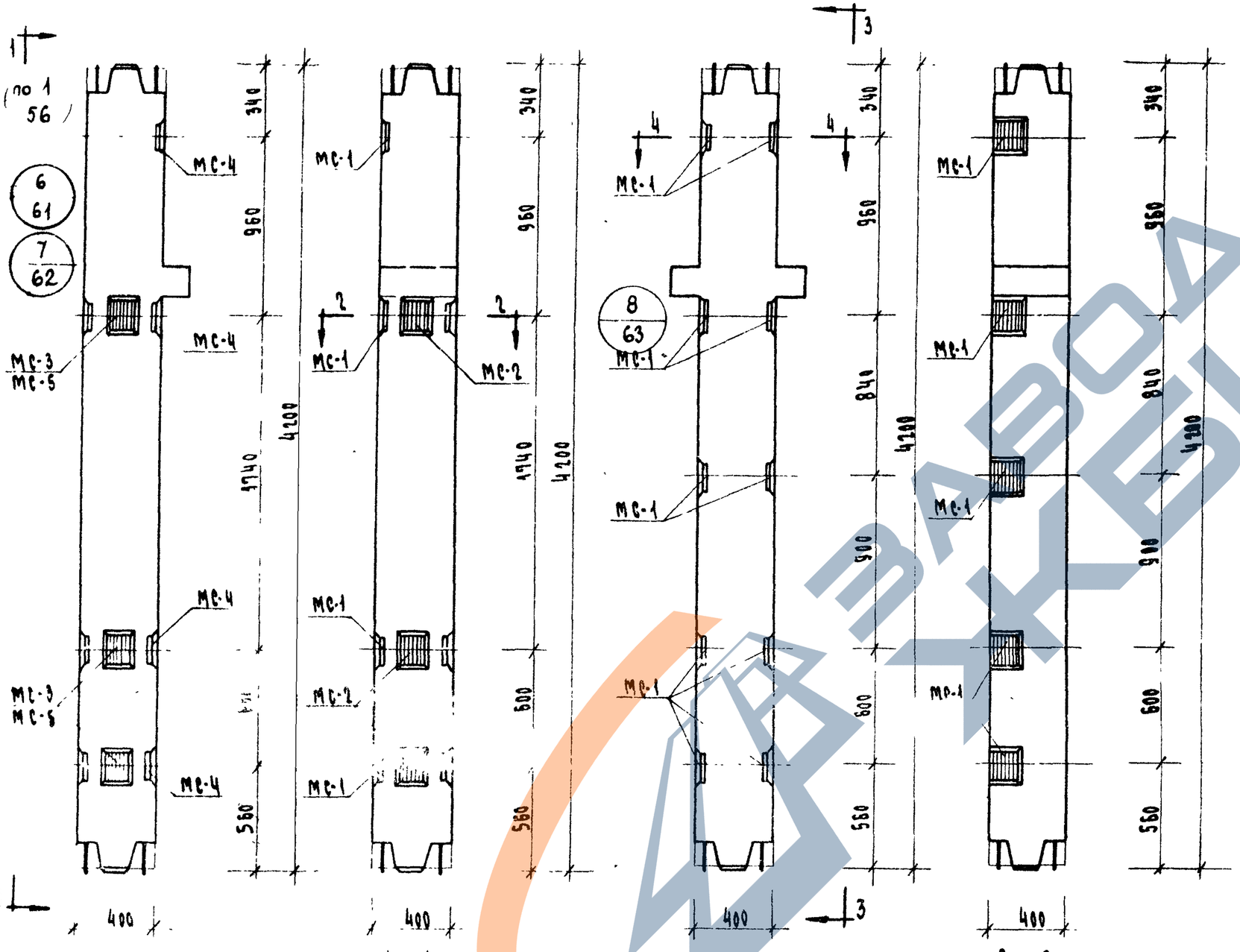

1 - 1

Колонны КСК-442-24-1У, КСК-442-29-1У, КСК-442-34-1У, КСК-442-40-1У, КСК-442-52-1У

3 - 3

Колонны КСР-442-24-2, КСР-442-29-2, КСР 442-34-2, КСР-442-40-2, КСР-442-52-2, КСР-442-58-2

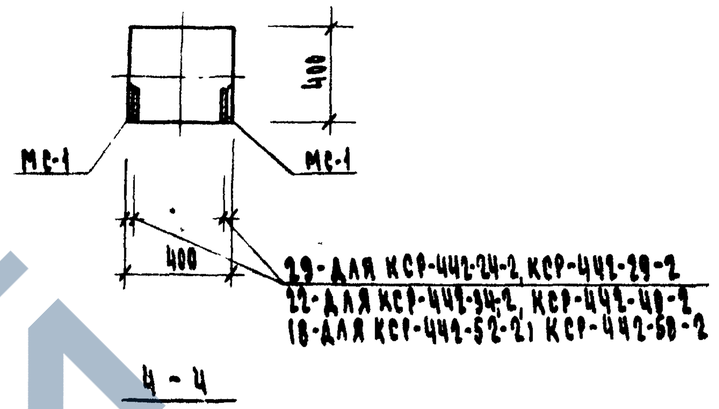

29-для КСР-442-24-2, КСР-442-29-2
22-для КСР-442-34-2, КСР-442-40-2
18-для КСР-442-52-2, КСР-442-58-2

4 - 4

Марка колонны	Марка дополнит. закладной детали	Кол. шт.	Вес дополн. закладных дет-лей, кг. Одной дет.	Всех дет.	Итого на колонну	Объем расход стали на колонну, кг	Изготов. чертежа закладной детали
КСК-442-24-1У КСК-442-29-1У	МС-1	4	3.29	13.16	40.18	131.58	55
	МС-2	3	2.31	6.93			
	МС-3	3	2.31	6.93			
	МС-4	4	3.29	13.16			
КСК-442-34-1У КСК-442-40-1У	МС-1	4	3.29	13.16	40.18	259.78	55
	МС-2	3	2.31	6.93			
	МС-3	3	2.31	6.93			
	МС-4	4	3.29	13.16			
КСК-442-52-1У	МС-1	4	3.29	13.16	39.85	492.95	55
	МС-2	3	2.31	6.93			
	МС-4	4	3.29	13.16			
	МС-5	3	2.20	6.60			
КСР-442-24-2 КСР-442-29-2	МС-1	10	3.29	32.90	32.90	133.10	55
КСР-442-34-2 КСР-442-40-2						261.00	
КСР-442-52-2 КСР-442-58-2						494.00	

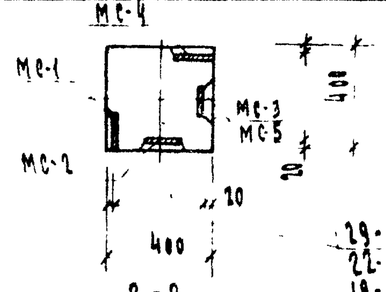

2 - 2

29-для КСК-442-24-1У, КСК-442-29-1У
22-для КСК-442-34-1У, КСК-442-40-1У
18-для КСК-442-52-1У

Примечание:

Опалубка и армирование аналогичны основным маркам колонн приведенным в альбоме ИИ-04-2 выпуск 5.

ТК	Колонны для навески стеновых панелей.	Серия ИИ-04-2	
1973	Колонны КСК-442-24-1У, КСК-442-29-1У, КСК-442-34-1У, КСК-442-40-1У, КСК-442-52-1У, КСР-442-24-2, КСР-442-29-2, КСР-442-34-2, КСР-442-40-2, КСР-442-52-2, КСР-442-58-2	Выпуск II часть III	Лист 11

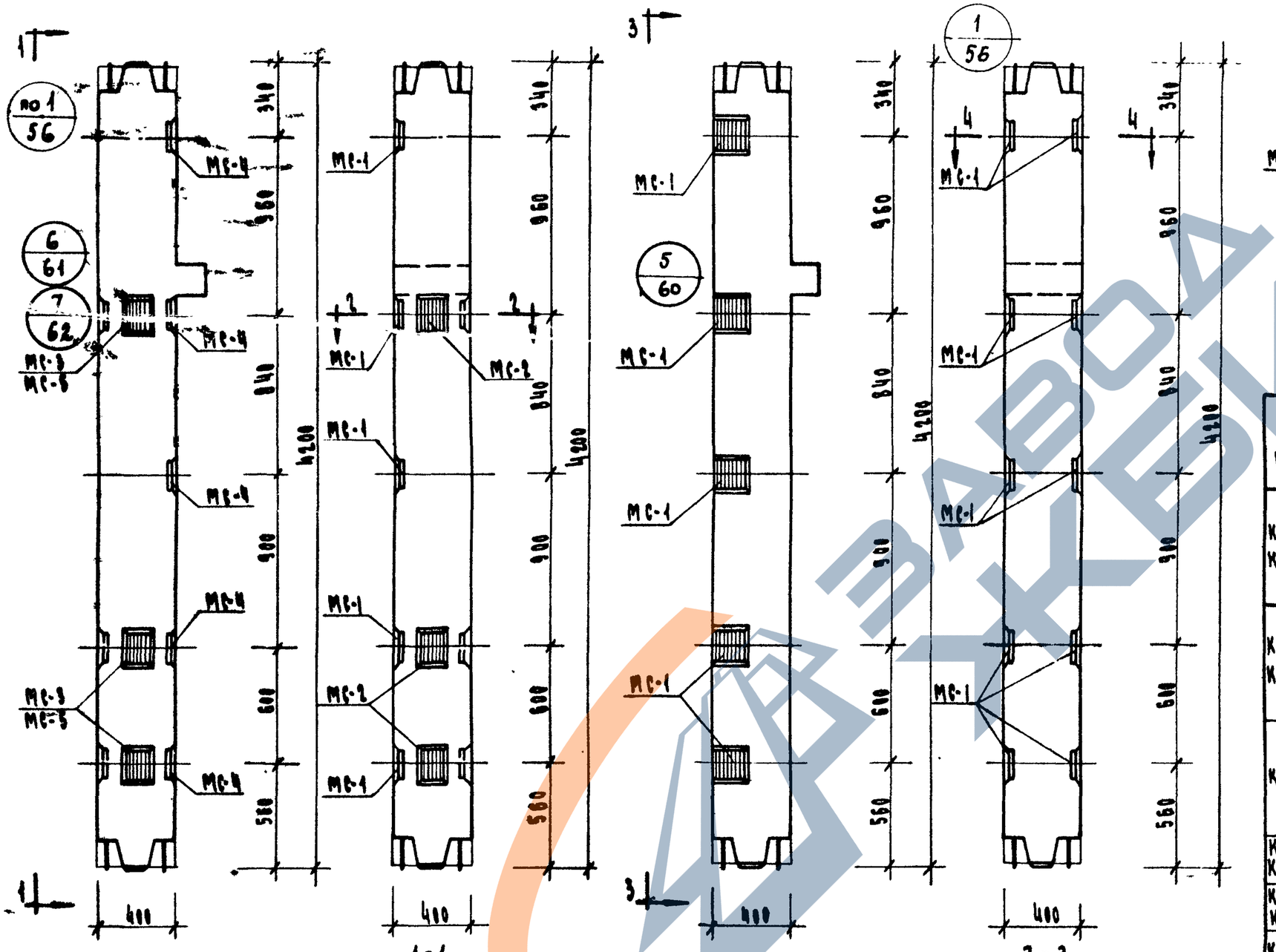

Колонны КСК-442-24-2У, КСК-442-29-2У
КСК-442-34-2У, КСК-442-40-2У, КСК-442-52-2У

Колонны КСК-442-24-2, КСК-442-29-2
КСК-442-34-2, КСК-442-40-2, КСК-442-52-2

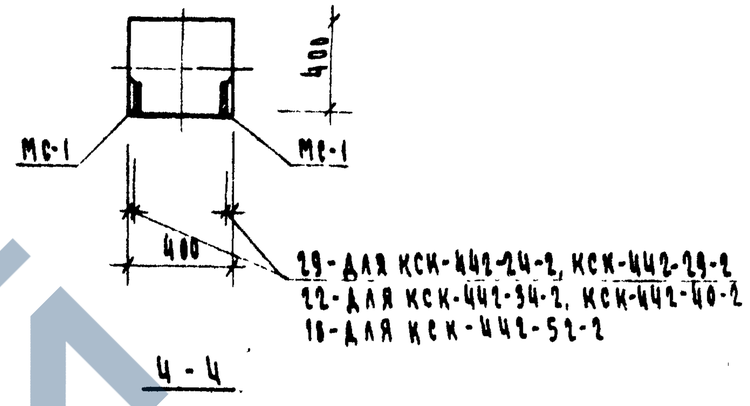

Марка колонны	Марка дополнит. закладн. детали	Кол. шт.	Вес дополнит. заклад. дет-лей, кг. Одной дет.	Всех дет.	Итого на колонну	Общий расход стали на колонну, кг	Заготов. чертежа закладн. детали
КСК-442-24-2У КСК-442-29-2У	МС-1	5	3.29	16.45	46.76	138.16	55
	МС-2	3	2.31	6.93			
	МС-3	3	2.31	6.93			
	МС-4	5	3.29	16.45			
КСК-442-34-2У КСК-442-40-2У	МС-1	5	3.29	16.45	46.76	266.36	55
	МС-2	3	2.31	6.93			
	МС-3	3	2.31	6.93			
	МС-4	5	3.29	16.45			
КСК-442-52-2У	МС-1	5	3.29	16.45	46.43	499.53	55
	МС-2	3	2.31	6.93			
	МС-4	5	3.29	16.45			
	МС-5	3	2.20	6.60			
КСК-442-24-2 КСК-442-29-2	МС-1	10	3.29	32.90	32.90	124.30	55
КСК-442-34-2 КСК-442-40-2						252.50	
КСК-442-52-2						486.00	

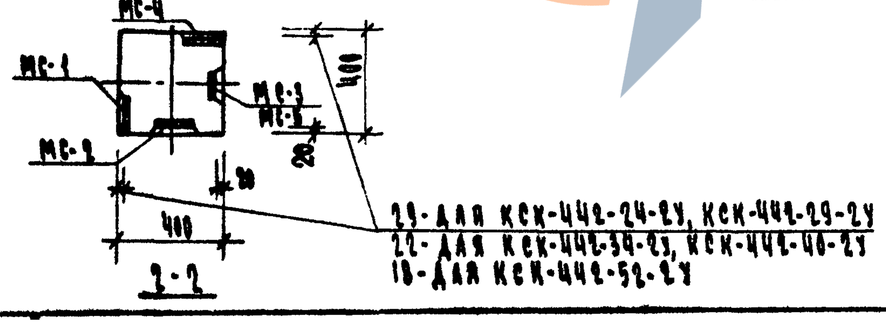

Примечание:

Опалубка и армирование аналогичны основным маркам колонн, приведенным в альбоме ИИ-04-2 выпуск 5.

ТК	Колонны для навески стеновых панелей	Серия ИИ-04-2	
1973	Колонны КСК-442-24-2У, КСК-442-29-2У, КСК-442-34-2У КСК-442-40-2У, КСК-442-52-2У, КСК-442-24-2, КСК-442-29-2 КСК-442-34-2, КСК-442-40-2, КСК-442-52-2	Выпуск 11 Часть III	Лист 12

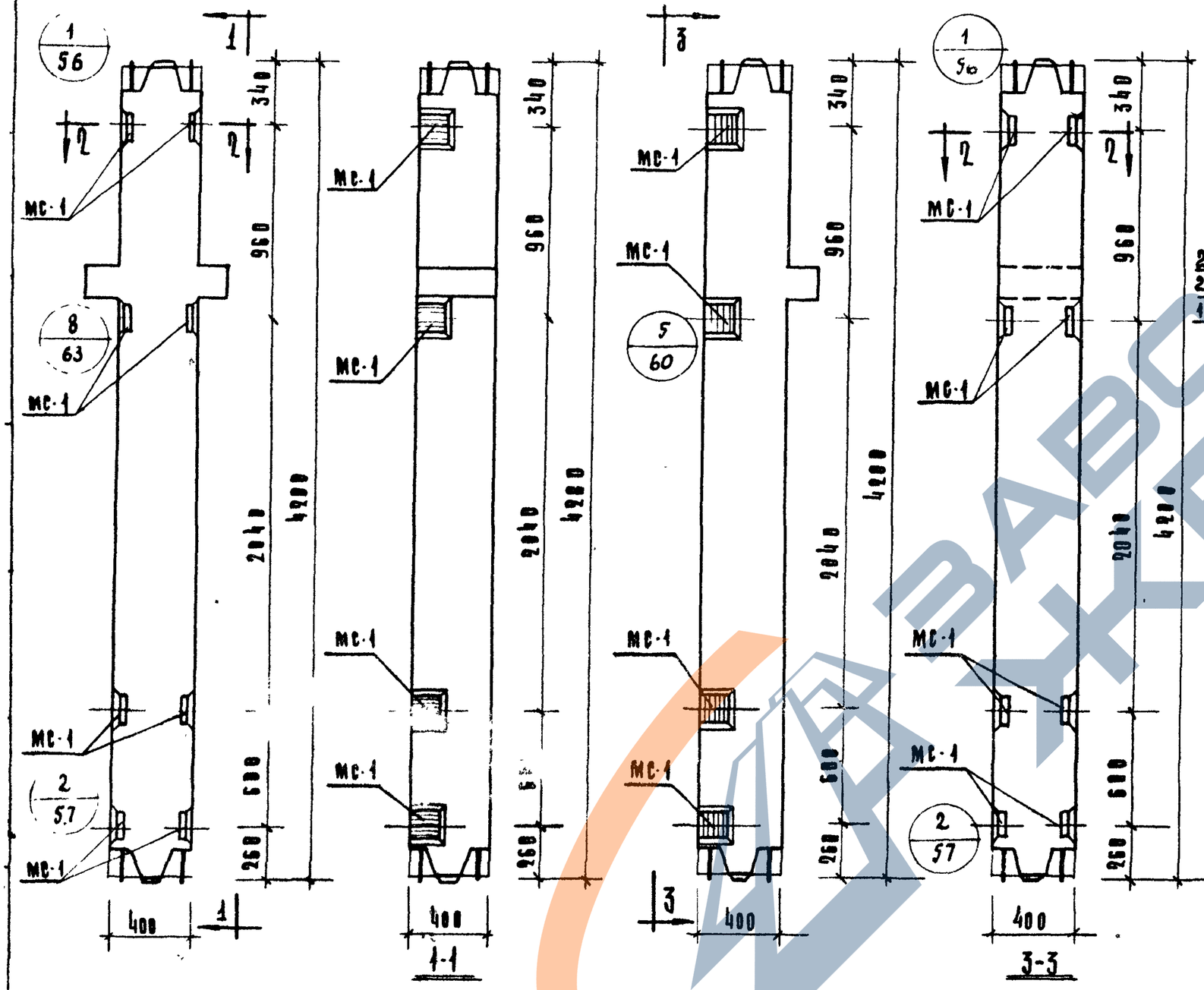

Колонна КСР-442-24-3, КСР-442-29-3, КСР-442-34-3, КСР-442-40-3, КСР-442-52-3, КСР-442-58-3

Колонна КСК-442-24-3, КСК-442-29-3, КСК-442-34-3, КСК-442-40-3, КСК-442-52-3.

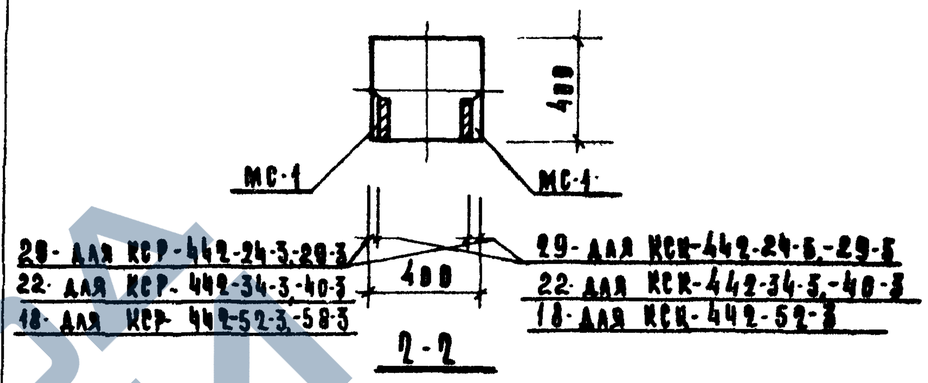

Марка колонны	Марка дополн. закладн. деталей	Кол. шт.	Вес дополн. закл. деталей, кг: одной дет.	Всех дет.	Итого на колонну	Общий расход стали на колонну	N заготов. черт. закладн. деталей
КСР-442-24-3, КСР-442-29-3	МС-1	8	3,29	26,32	26,32	126.52	55
КСР-442-34-3, КСР-442-40-3						254.42	55
КСР-442-52-3, КСР-442-58-3						488.22	55
КСК-442-24-3, КСК-442-29-3	МС-1	8	3,29	26,32	26,32	117.72	55
КСК-442-34-3, КСК-442-40-3						245,92	55
КСК-442-52-3						479.42	55

Примечание:

Опалубка и армирование аналогичны основным маркам колонн, приведенным в альбоме ИИ-04-2 выпуск 5

ТК	Колонны для навески стеновых панелей.	Серия ИИ-04-2	
1973	Колонны КСР-442-24-3, КСР-442-29-3, КСР-442-34-3, КСР-442-40-3, КСР-442-52-3, КСР-442-58-3, КСК-442-24-3, КСК-442-29-3, КСК-442-34-3, КСК-442-40-3, КСК-442-52-3	Выпуск II часть III	Лист 13

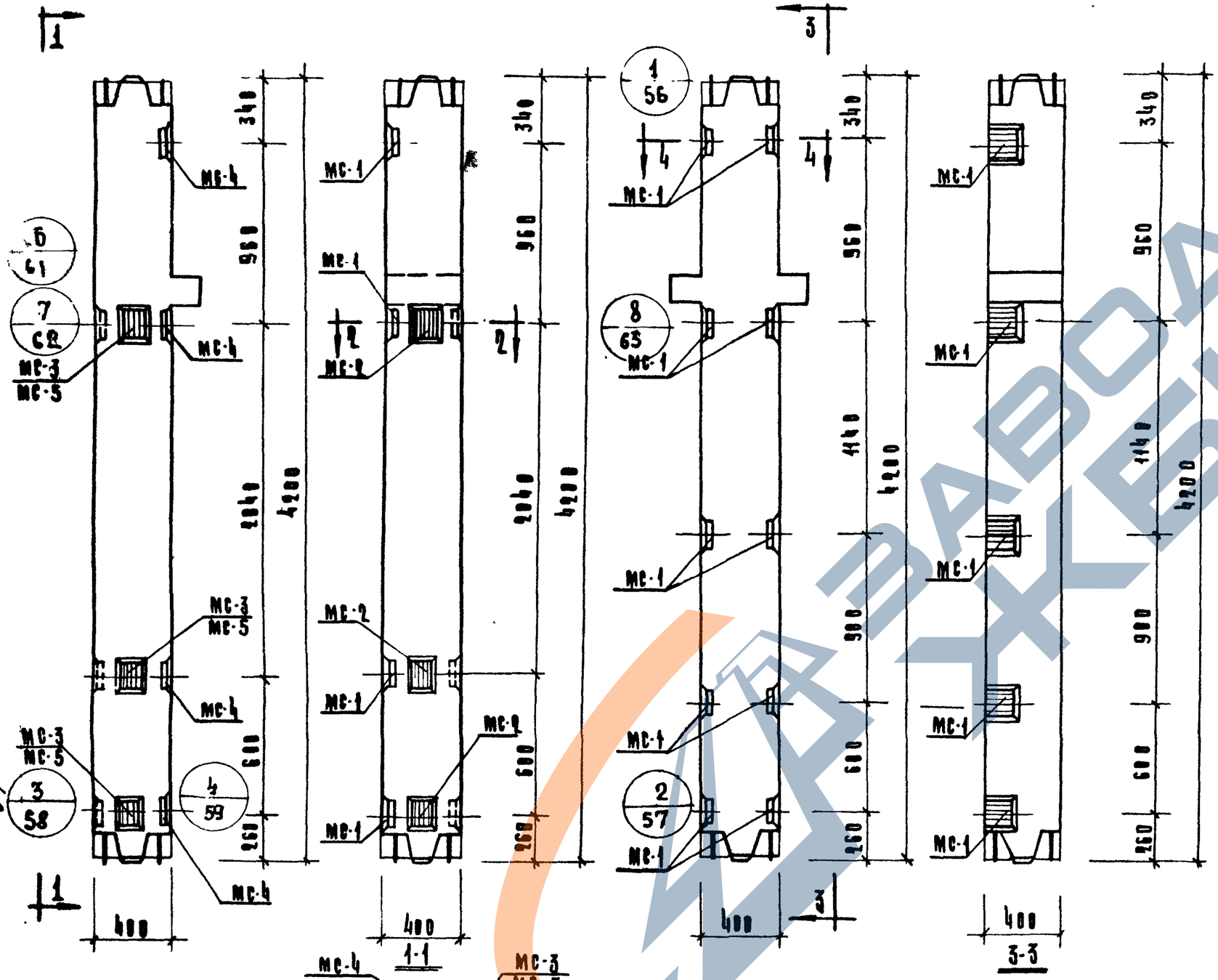

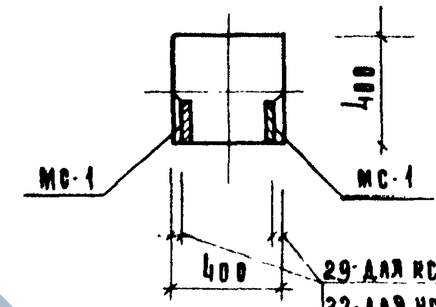

Марка колонны	Марка дополн. закладн. детали	Кол. шт.	Вес дополн. закл. деталей, кг: одной дет.	всех дет.	итого на колонну	Общий расход стали на колонну	№ зарисовки черт. закладн. дет.
КСК-442-24-3У КСК-442-29-3У	МС-1	4	3,29	13,16	40,18	134,58	56
	МС-2	3	2,31	6,93			
	МС-3	3	2,31	6,93			
	МС-4	4	3,29	13,16			
КСК-442-34-3У КСК-442-40-3У	МС-1	4	3,29	13,16	40,18	259,78	55
	МС-2	3	2,31	6,93			
	МС-3	3	2,31	6,93			
	МС-4	4	3,29	13,16			
КСК-442-52-3У	МС-1	4	3,29	13,16	39,85	492,95	55
	МС-2	3	2,31	6,93			
	МС-4	4	3,29	13,16			
	МС-5	3	2,20	6,60			
КСР-442-24-4 КСР-442-29-4	МС-1	10	3,29	32,90	32,90	133.1	
КСР-442-34-4 КСР-442-40-4						261.0	55
КСР-442-52-4 КСР-442-58-4						494.8	

Колонна КСК-442-24-3У.
КСК-442-29-3У, КСК-442-34-3У,
КСК-442-40-3У, КСК-442-52-3У

29-ДЛЯ КСК-442-24-3У,-29-3У,
22-ДЛЯ КСК-442-34-3У,-40-3У
18-ДЛЯ КСК-442-52-3У,

Колонна КСР-442-24-4, КСР-442-29-4,
КСР-442-34-4, КСР-442-40-4, КСР-442-52-4
КСР-442-58-4

Примечание:

Опалубка и армирование аналогичны основным маркам колонн, приведенным в альбоме ИИ-04-2 выпуск 5.

ТК.	Колонны для навески стеновых панелей	Серия ИИ-04-2	
1973	Колонны КСР-442-24-4, КСР-442-29-4, КСР-442-34-4, КСР-442-40-4, КСР-442-52-4, КСР-442-58-4, КСК-442-24-3У, КСК-442-29-3У, КСК-442-34-3У, -40-3У - 52-3У.	Выпуск 11 часть III	Альбом 14

ЗАВОД ЖБИ

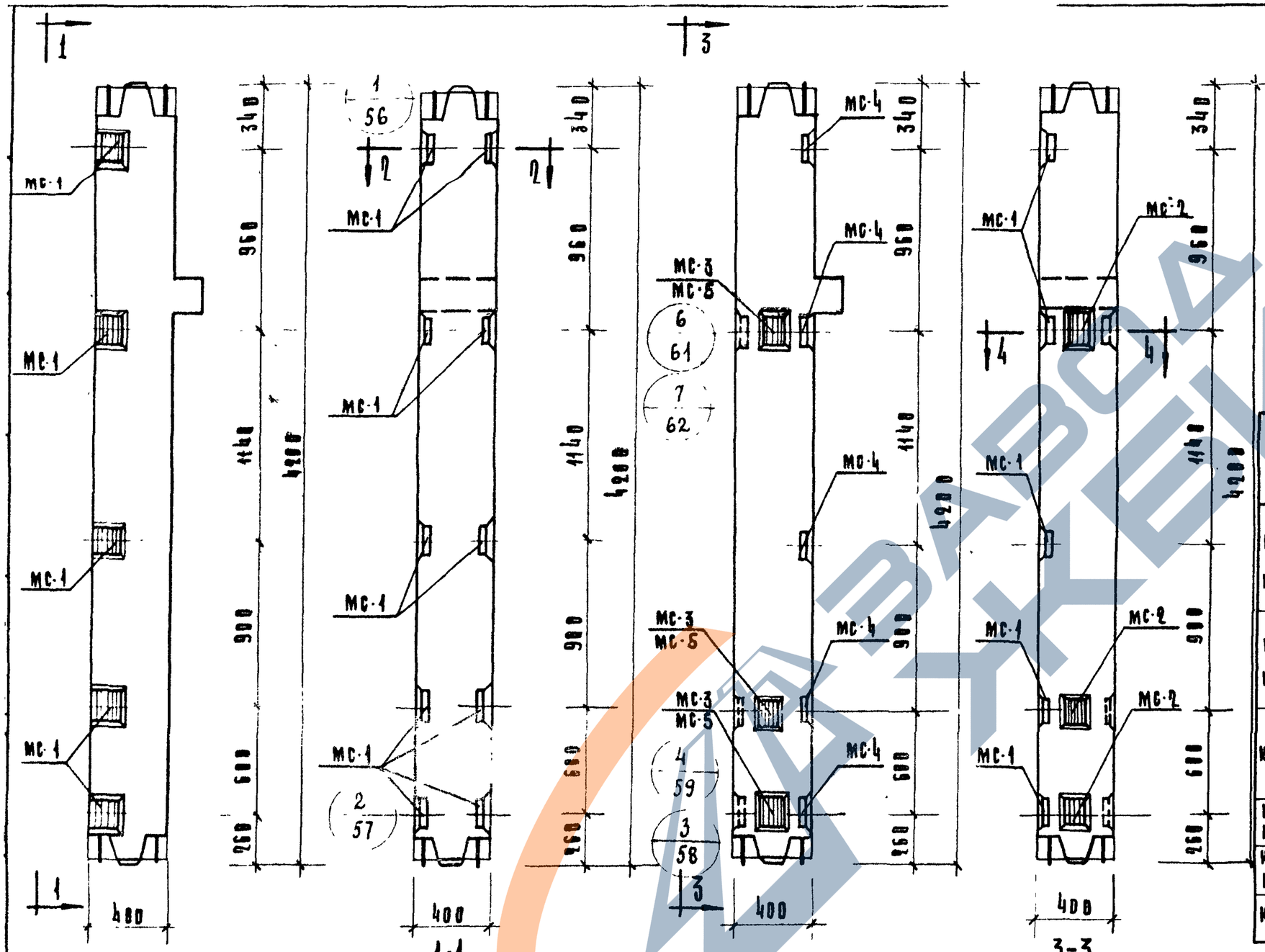

29-для КСК-442-24-4у,-29-4у
22-для КСК-442-34-4у,-40-4у
18-для КСК-442-52-4у

29-для КСК-442-24-4у,-29-4у
22-для КСК-442-34-4у,-40-4у
18-для КСК-442-52-4у

Марка колонны	Марка доп. закл. детали	Кол. шт.	Вес доп. закл. деталей, кг. одной дет.	Вес доп. закл. деталей, кг. всех дет.	Вес доп. закл. деталей, кг. итого на колонну	Общий расход стали на колонну	% зарот. черт. закладн. деталей
КСК-442-24-4у КСК-442-29-4у	МС-1	5	3.29	16,45	46,76	138.16	55
	МС-2	3	2,31	6,93			
	МС-3	3	2,31	6,93			
	МС-4	5	3,29	16,45			
КСК-442-34-4у КСК-442-40-4у	МС-1	5	3,29	16,45	46.76	266.36	55
	МС-2	3	2,31	6.93			
	МС-3	3	2,31	6.93			
	МС-4	5	3,29	16,45			
КСК-442-52-4у	МС-1	5	3,29	16,45	46.43	499.53	55
	МС-2	3	2,31	6.93			
	МС-4	5	3,29	16.45			
	МС-5	3	2,20	6.60			
КСК-442-24-4 КСК-442-29-4	МС-1	10	3.29	32,90	32,90	124.3	55
КСК-442-34-4 КСК-442-40-4						252.5	
КСК-442-52-4						486.0	

Колонны КСК-442-24-4 КСК-442-29-4
КСК-442-34-4 КСК-442-40-4
КСК-442-52-4

Колонны КСК-442-24-4у, КСК-442-29-4у,
КСК-442-34-4у, КСК-442-40-4у,
КСК-442-52-4у

29-для КСК-442-24-3,-29-4
22-для КСК-442-34-3,-40-4
18-для КСК-442-52-4

Примечание:

Опалубка и армирование аналогичны основным маркам колонн, приведенным в альбоме НИ-84-2 выпуск 5

ТК	Колонны для навески стеновых панелей.	Серия НИ-84-2	
1973	Колонны КСК-442-24-4у, КСК-442-29-4у, КСК-442-34-4у, -40-4у, КСК-442-52-4у; КСК-442-24-4, КСК-442-29-4, КСК-442-34-4, КСК-442-40-4, КСК-442-52-4,	Выпуск 11 часть III	Лист 15

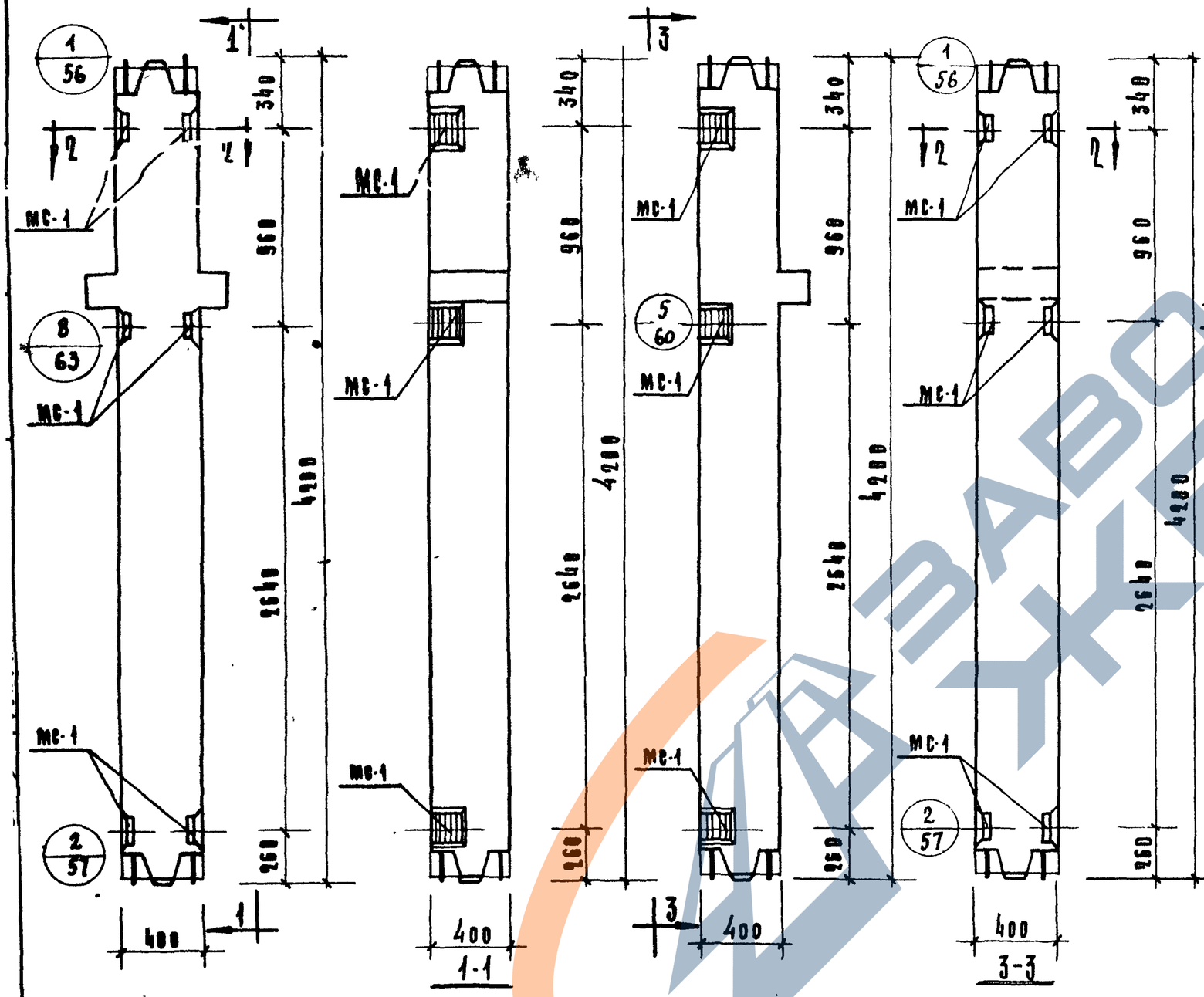

29 для КСР-442-24-7, 29-7
22 для КСР-442-34-7, 40-7
18 для КСР-442-52-7, 58-7

29 для КСК-442-24-7, 29-7
22 для КСК-442-34-7, 40-7
18 для КСК-442-52-7,

Марка колонны	Марка дополн. закладн. детали	Кол шт	Вес дополн. закл. деталей, кг			Общий расход стали на колонну	№ загот. черт. закладн. детали
			одной дет.	всех дет	итого на колонну		
КСР-442-24-7 КСР-442-29-7	МС-1	6	3,29	19,74	19,74	119,94	55
КСР-442-34-7 КСР-442-40-7						247,84	
КСР-442-52-7 КСР-442-58-7						481,64	
КСК-442-24-7 КСК-442-29-7						111,14	
КСК-442-34-7 КСК-442-40-7						239,34	
КСК-442-52-7						472,84	

Колонна КСР-442-24-7, КСР-442-29-7, КСР-442-34-7, КСР-442-40-7, КСР-442-52-7, КСР-442-58-7.

Колонна КСК-442-24-7, КСК-442-29-7, КСК-442-34-7, КСК-442-40-7 КСК-442-52-7.

Примечание:

Опалубка и армирование аналогичны основным маркам колонн, приведенным в альбоме ИИ-04-2 выпуск 5.

ТК	Колонны для навески стеновых панелей.		Серия ИИ-04-2	
1973	Колонны КСР-442-24-7, КСР-442-29-7, КСР-442-34-7, КСР-442-40-7, КСР-442-52-7, КСР-442-58-7, КСК-442-24-7, КСК-442-29-7, КСК-442-34-7, КСК-442-40-7, КСК-442-52-7		Выпуск 11 часть II	Лист 16

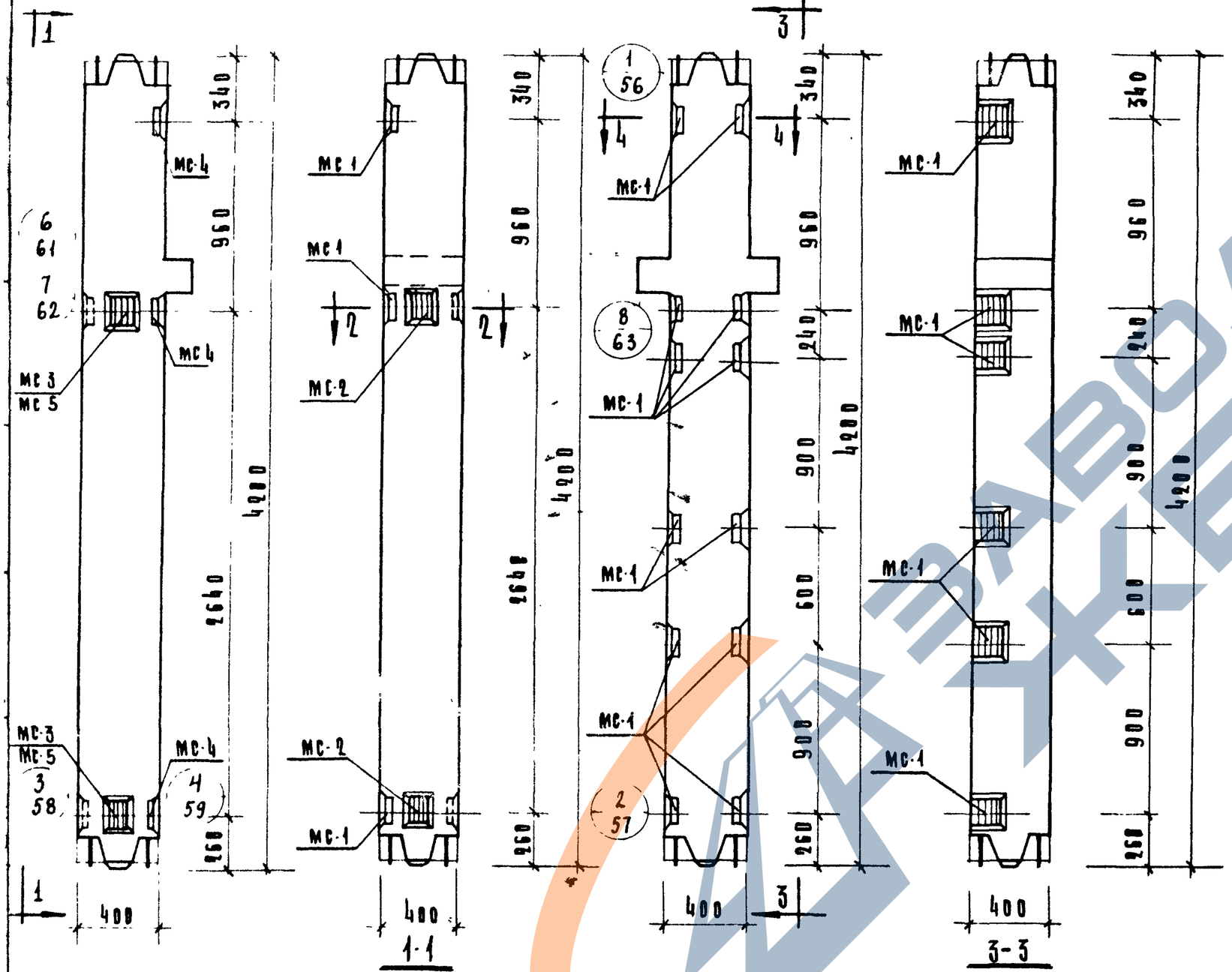

29- для КСК-442-24.7у,-29.7у
22- для КСК-442-34.7у,-40.7у
18- для КСК-442-52.7у-58.7у

Марка колонны	Марка доп. закл. детали	Кол. шт.	Вес доп. зак. деталей, кг. одной дет.	Вес доп. зак. деталей, кг. всех дет.	Итого на колонну	Общий расход стали на колонну	№ заг. черт. закл. детали
КСК-442-24-7у	МС-1	3	3,29	9,87	28,98	120.38	55
	МС-2	2	2,31	4.62			
КСК-442-29-7у	МС-3	2	2,31	4.62			
	МС-4	3	3,29	9.87			
КСК-442-34-7у	МС-1	3	3,29	9,87	28,98	148,58	55
	МС-2	2	2,31	4.62			
КСК-442-40-7у	МС-3	2	2,31	4.62			
	МС-4	3	3,29	9.87			
КСК-442-52-7у	МС-1	3	3,29	9,87	28,76	481.96	55
	МС-2	2	2,31	4.62			
	МС-4	3	3,29	9.87			
	МС-5	2	2,20	4.40			
КСР-442-24-8 КСР-442-29-8	МС-1	12	3,29	39,48	39,48	139.68	55
КСР-442-34-8 КСР-442-40-8						267.58	
КСР-442-52-8 КСР-442-58-8						501,38	

Колонна КСК-442-24-7у, КСК-442-29-7у, КСК-442-34-7у, КСК-442-40-7у, КСК-442-52-7у,

Колонна КСР-442-24-8, КСР-442-29-8, КСР-442-34-8, КСР-442-40-8, КСР-442-52-8, КСР-442-58-8,

29- для КСР-442-24-8,-29-8
22- для КСР-442-34-8,-40-8
18- для КСР-442-52-8,-58-8

Примечание:

Опалубка и армирование аналогичны основным маркам колонн, приведенным в альбоме ИИ-84-2 выпуск 5

ТК	Колонны для навески стеновых панелей.	Серия ИИ-84-2	
1973	Колонны КСК-442-24-7у, КСК-442-29-7у, КСК-442-34-7у, КСК-442-40-7у, КСК-442-52-7у, КСР-442-24-8, КСР-442-29-8, КСР-442-34-8, КСР-442-40-8, 52-8, 58-8	Выпуск и часть III	Лист 17

https://zavodjbi.com/

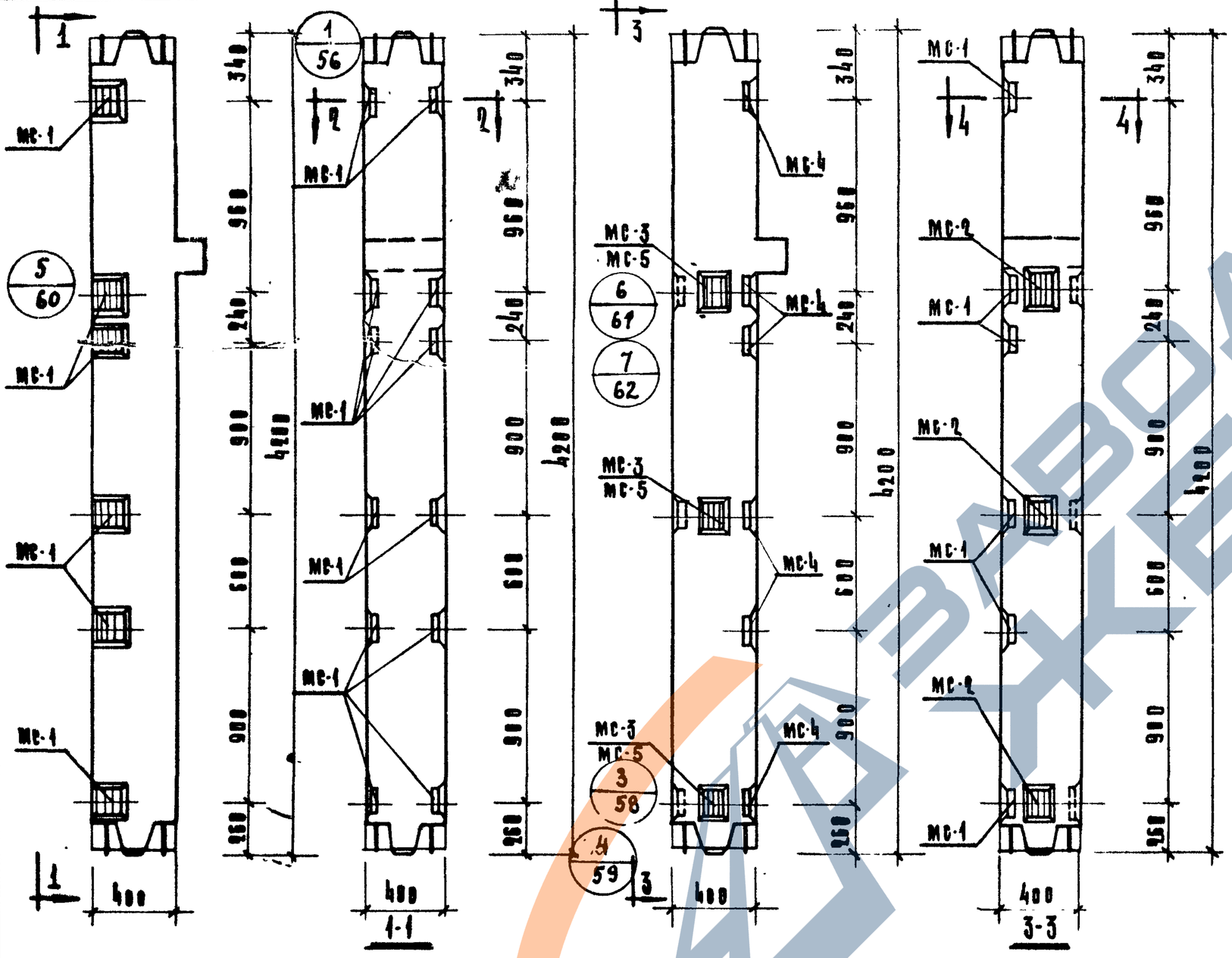

Колонны КСК-442-24-8, КСК-442-29-8, КСК-442-34-8, КСК-442-40-8, КСК-442-52-8.

Колонны КСК-442-24-8У, КСК-442-29-8У, КСК-442-34-8У, КСК-442-40-8У, КСК-442-52-8У.

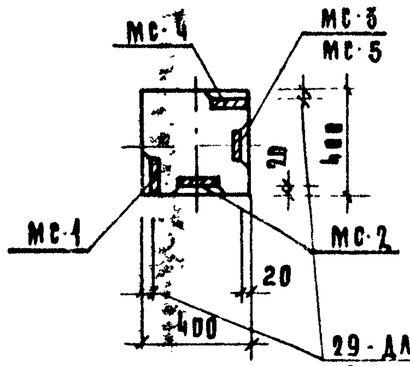

29-ДЛЯ КСК-442-24-8У, 29-8У,
22-ДЛЯ КСК-442-34-8У, 40-8У,
18-ДЛЯ КСК-442-52-8У

4-4

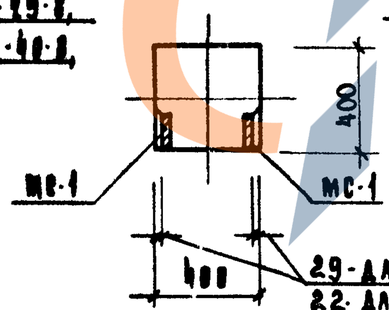

29-ДЛЯ КСК-442-24-8, 29-8
22-ДЛЯ КСК-442-34-8, 40-8
18-ДЛЯ КСК-442-52-8,

2-2

Марка колонны	Марка дополнит. закладн. детали	Кол. шт.	Вес дополн. закл. деталей, кг. одной дет.	всех дет.	итого на колонну	Общий расход стали на колонну	N загот. черт. закладн. детали
КСК-442-24-8У КСК-442-29-8У	МС-1	6	3,29	19,74	53,34	144.74	55
	МС-2	3	2,31	6,93			
	МС-3	3	2,31	6,93			
	МС-4	6	3,29	19,74			
КСК-442-34-8У КСК-442-40-8У	МС-1	6	3,29	19,74	53,34	272,94	55
	МС-2	3	2,31	6,93			
	МС-3	3	2,31	6,93			
	МС-4	6	3,29	19,74			
КСК-442-52-8У	МС-1	6	3,29	19,74	53,01	506,11	55
	МС-2	3	2,31	6,93			
	МС-4	6	3,29	19,74			
	МС-5	3	2,20	6,60			
КСК-442-24-8 КСК-442-29-8	МС-1	12	3,29	39,48	39,48	130,88	55
КСК-442-34-8 КСК-442-40-8						259,08	55
КСК-442-52-8						492,58	55

Примечание:

Опалубка и армирование аналогичны основным маркам колонн, приведенным в альбоме ИИ-04-2 выпуск 5.

ТК	Колонны для навески стеновых панелей.	Серия ИИ-04-2	
1973	Колонны КСК-442-24-8, КСК-442-29-8, КСК-442-34-8, КСК-442-40-8, КСК-442-52-8, КСК-442-24-8У, КСК-442-29-8У, КСК-442-34-8У, КСК-442-40-8У, КСК-442-52-8У	Выпуск 11 часть III	Лист 18.

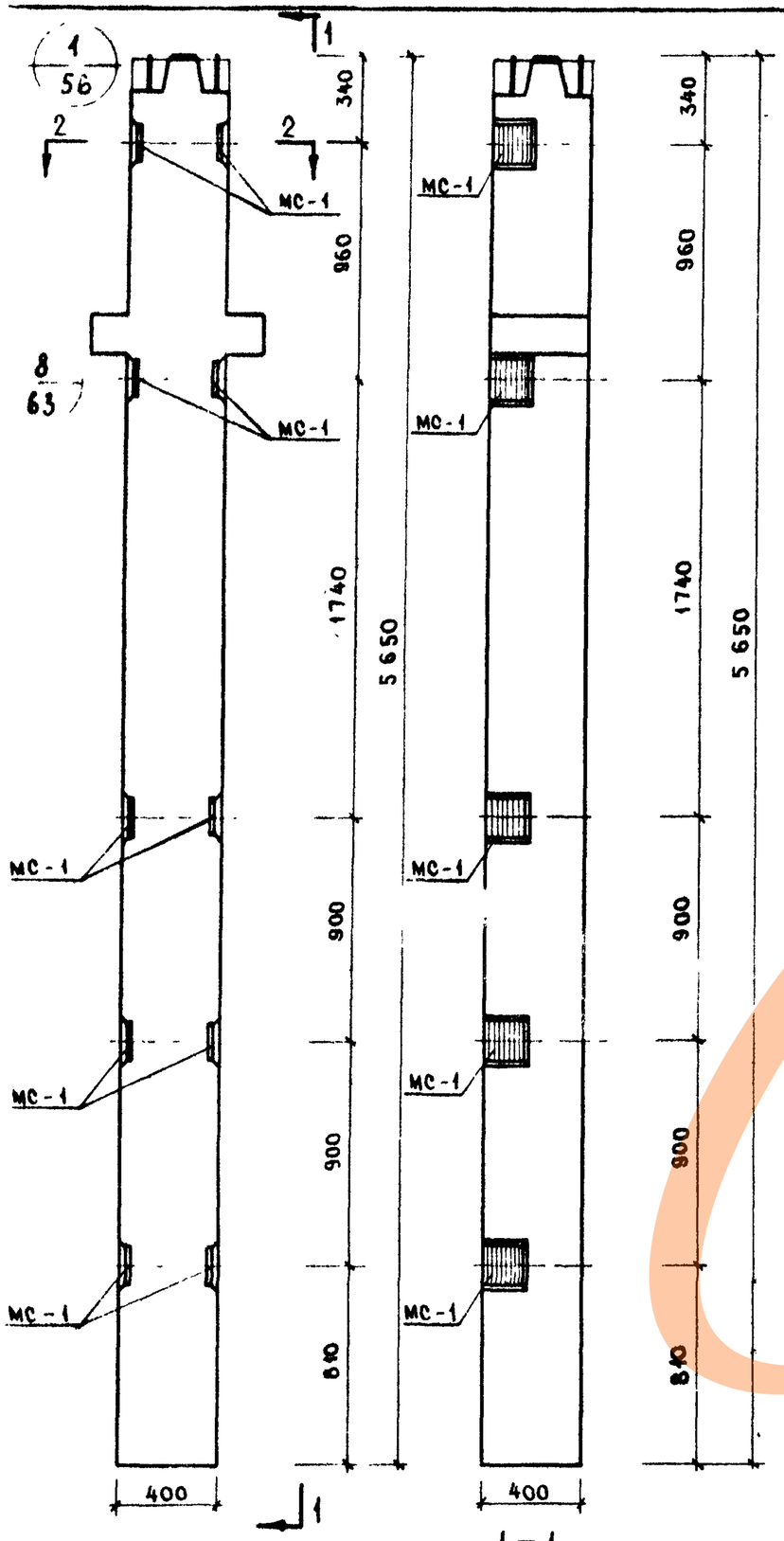

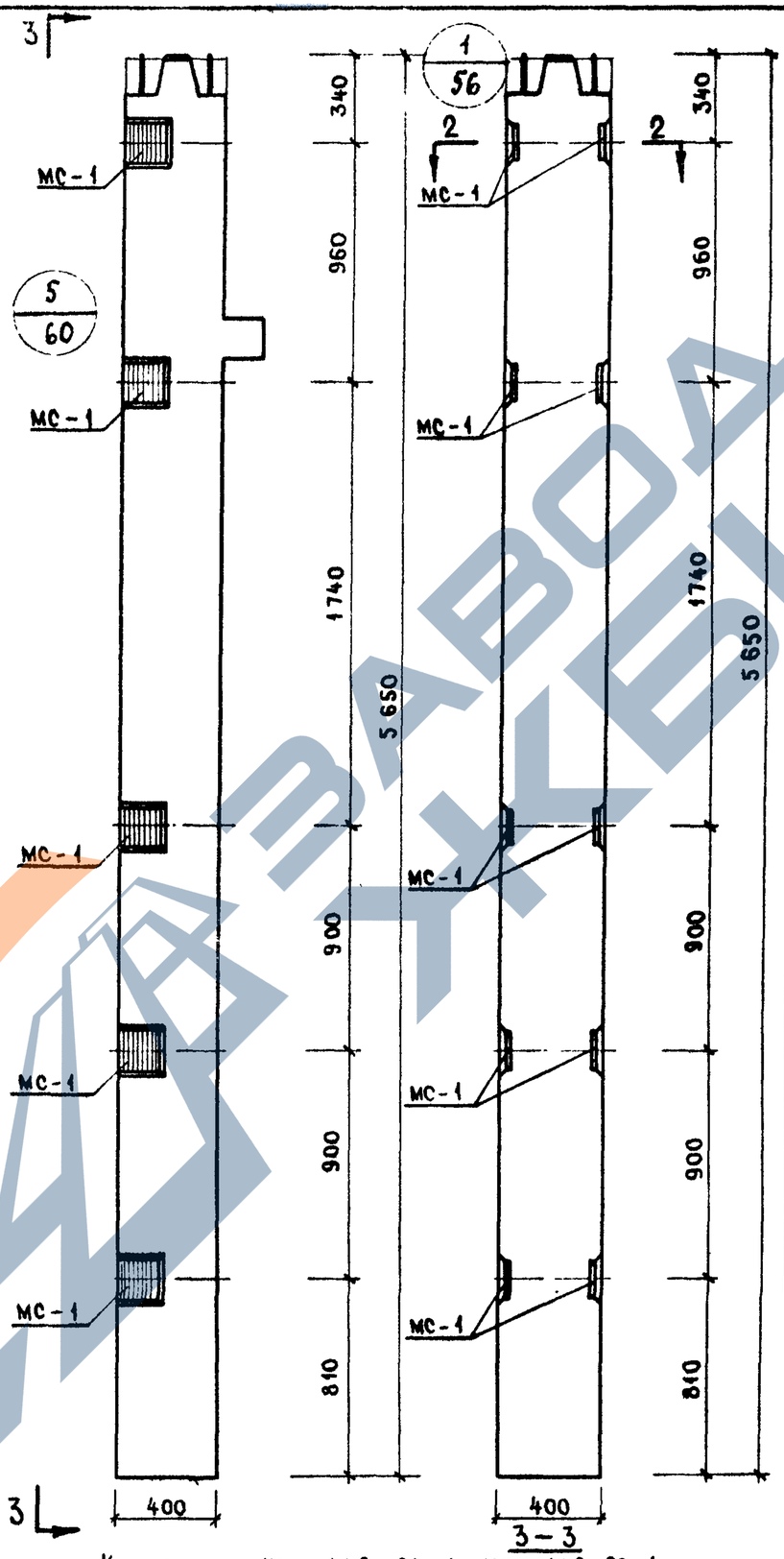

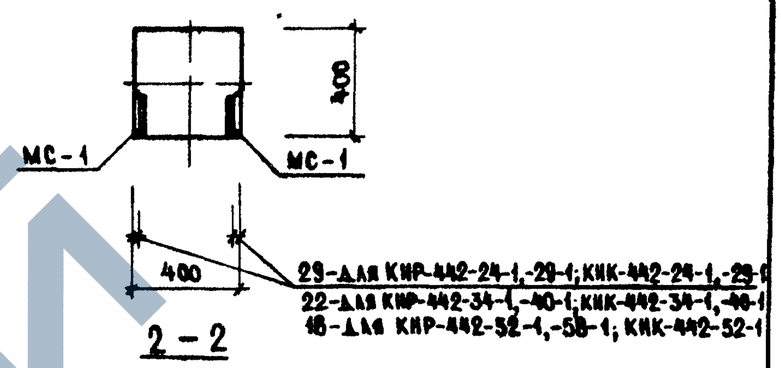

Марка колонны	Марка дополнит. закладн. деталей	Кол. шт.	Вес дополнит. закладн. деталей, кг.			Общий расход стали на колонну, кг	Номер чертежа закладной детали
			одной дет.	всех дет.	итого на колонну		
КНР-442-24-1 КНР-442-29-1	МС-1	10	3,29	32.90	32.90	147.1	55
КНР-442-34-1 КНР-442-40-1						320.6	
КНР-442-52-1 КНР-442-58-1						590.4	
КНК-442-24-1 КНК-442-29-1						138.3	
КНК-442-34-1 КНК-442-40-1						311.8	
КНК-442-52-1						581.6	

Примечание.

Опалубка и армирование аналогичны основным маркам колонн, приведенным в альбоме ИИ-04-2 выпуск 5.

Колонны КНР-442-24-1, КНР-442-29-1, КНР-442-34-1, КНР-442-40-1, КНР-442-52-1, КНР-442-58-1

Колонны КНК-442-24-1, КНК-442-29-1, КНК-442-34-1, КНК-442-40-1, КНК-442-52-1.

ТК	Колонны для навески стеновых панелей.	Серия ИИ-04-2	
1973	Колонны КНР-442-24-1, КНР-442-29-1, КНР-442-34-1, КНР-442-40-1, КНР-442-52-1, КНР-442-58-1, КНК-442-24-1, КНК-442-29-1, КНК-442-34-1, КНК-442-40-1, КНК-442-52-1	Выпуск 11 часть III	Лист 19

ЗАВОД ЖБИ

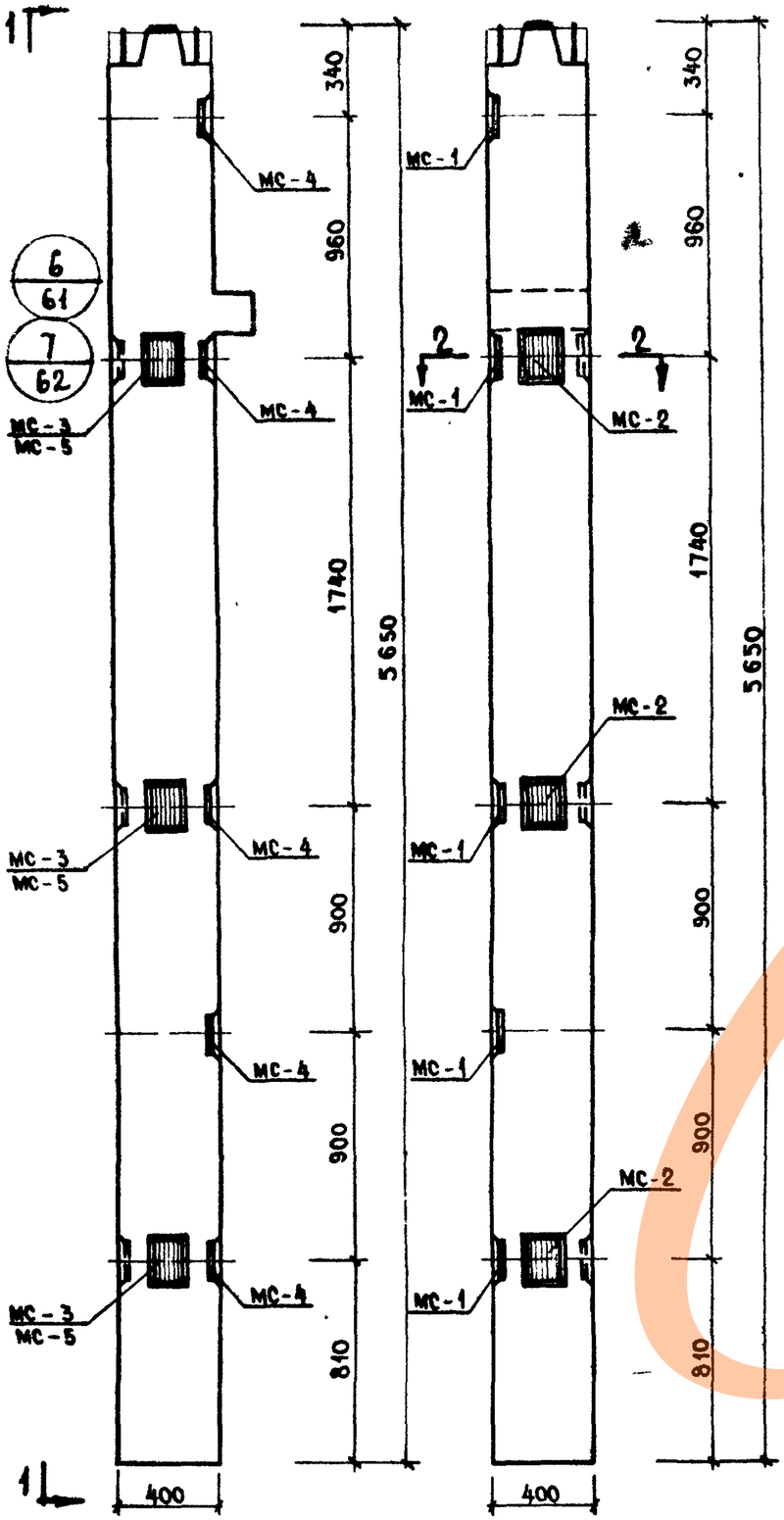

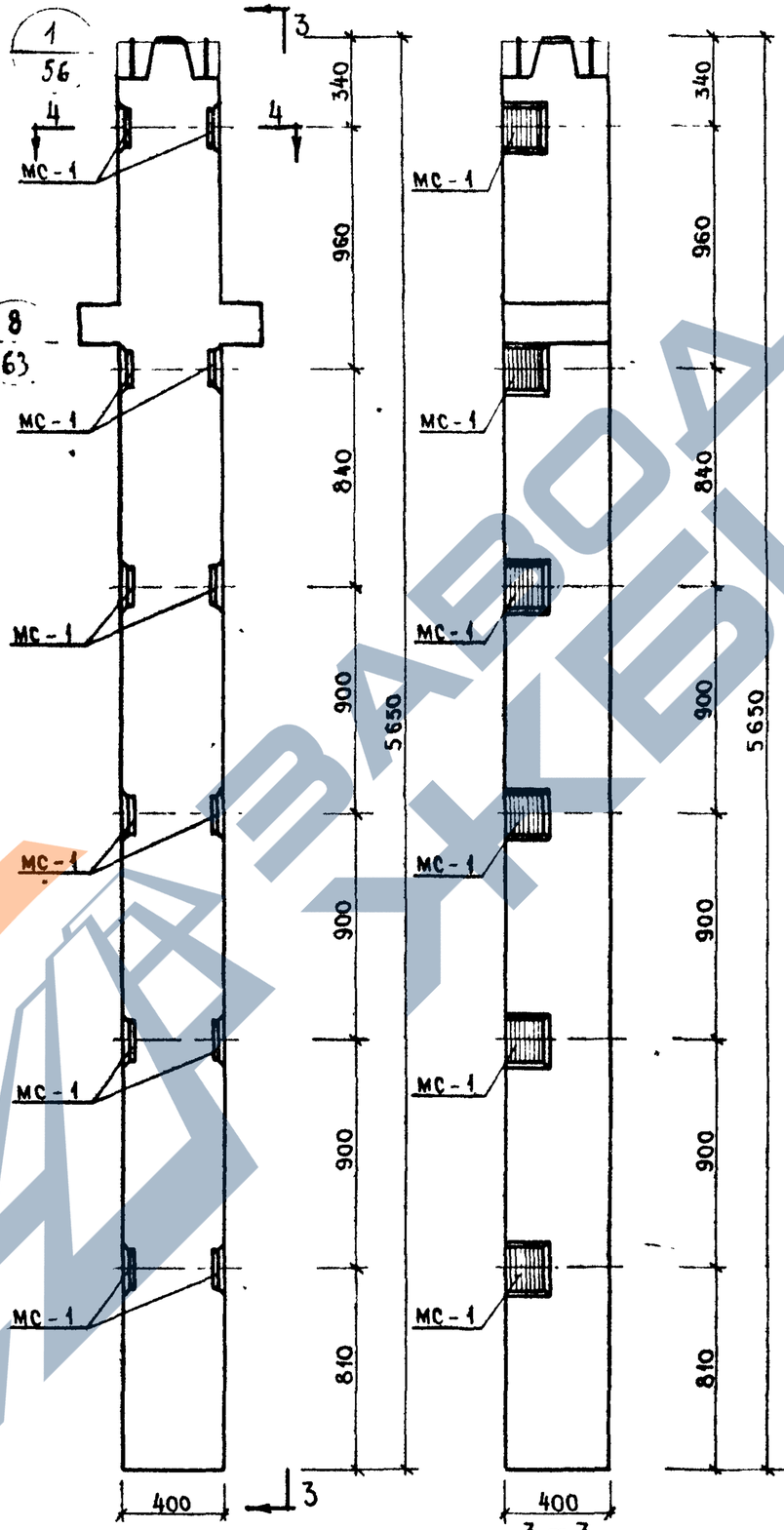

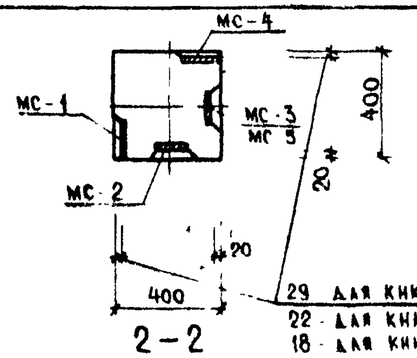

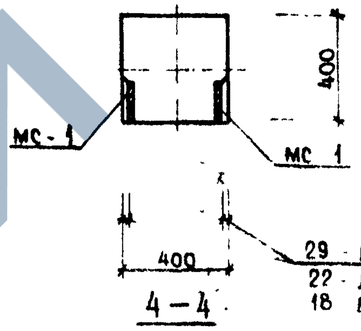

Марка колонны	Марка доп. закладн. детали	Кол. шт	Вес дополнительных закладных деталей, кг: одной детали	всех деталей	итого на колонну	Общий расход стали на колонну, кг	№ заводов чертежа закладных деталей
КНК 442-24-1У КНК 442-29 1У	МС-1	5	3 29	16 45	46.76	152 16	
	МС-2	3	2 31	6 93			
	МС-3	3	2.31	6 93			
	МС-4	5	3.29	16 45			
КНК-442-34-1У КНК-442-40-1У	МС-1	5	3.29	16 45	46.76	329.66	55
	МС-2	3	2 31	6 93			
	МС-3	3	2 31	6.93			
	МС-4	5	3.29	16 45			
КНК-442-52 1У	МС-1	5	3 29	16 45	46 43	595.13	
	МС-2	3	2.31	6.93			
	МС-4	5	3 29	16 45			
	МС-5	3	2.20	6.60			
КНР-442 24-2 КНР-442-29-2	МС-1	12	3 29	39 48	39 48	153.68	55
КНР-442-34-2 КНР-442-40-2						327.18	
КНР-442-52-2 КНР-442-58 2						596 98	

Примечание

Опалубка и армирование аналогичны основным маркам колонн, приведенным в альбоме ИИ-04 2 выпуск 5

Колонны КНК-442-24-1У, КНК-442-29-1У, КНК-442-34-1У, КНК-442-40-1У, КНК-442-52-1У.

Колонны КНР-442-24-2, КНР-442-29-2, КНР-442-34-2, КНР-442-40-2, КНР-442-52-2, КНР-442-58-2

ТК	Колонны для навески стеновых панелей	Серия ИИ-04 2	
1973	Колонны КНК-442-24-1У, КНК-442-29 1У, КНК-442-34-1У, КНК-442-40-1У, КНК-442-52-1У, КНР-442-24 2 КНР-442-29-2, КНР-442-34-2, КНР-442-40-2, КНР-442-52-2, КНР 442 58-2	Выпуск 11 часть III	Лист 20

https://zavodjbi.com/

Колонны КНК-442-24-2, КНК-442-29-2, КНК-442-34-2, КНК-442-40-2, КНК-442-52-2

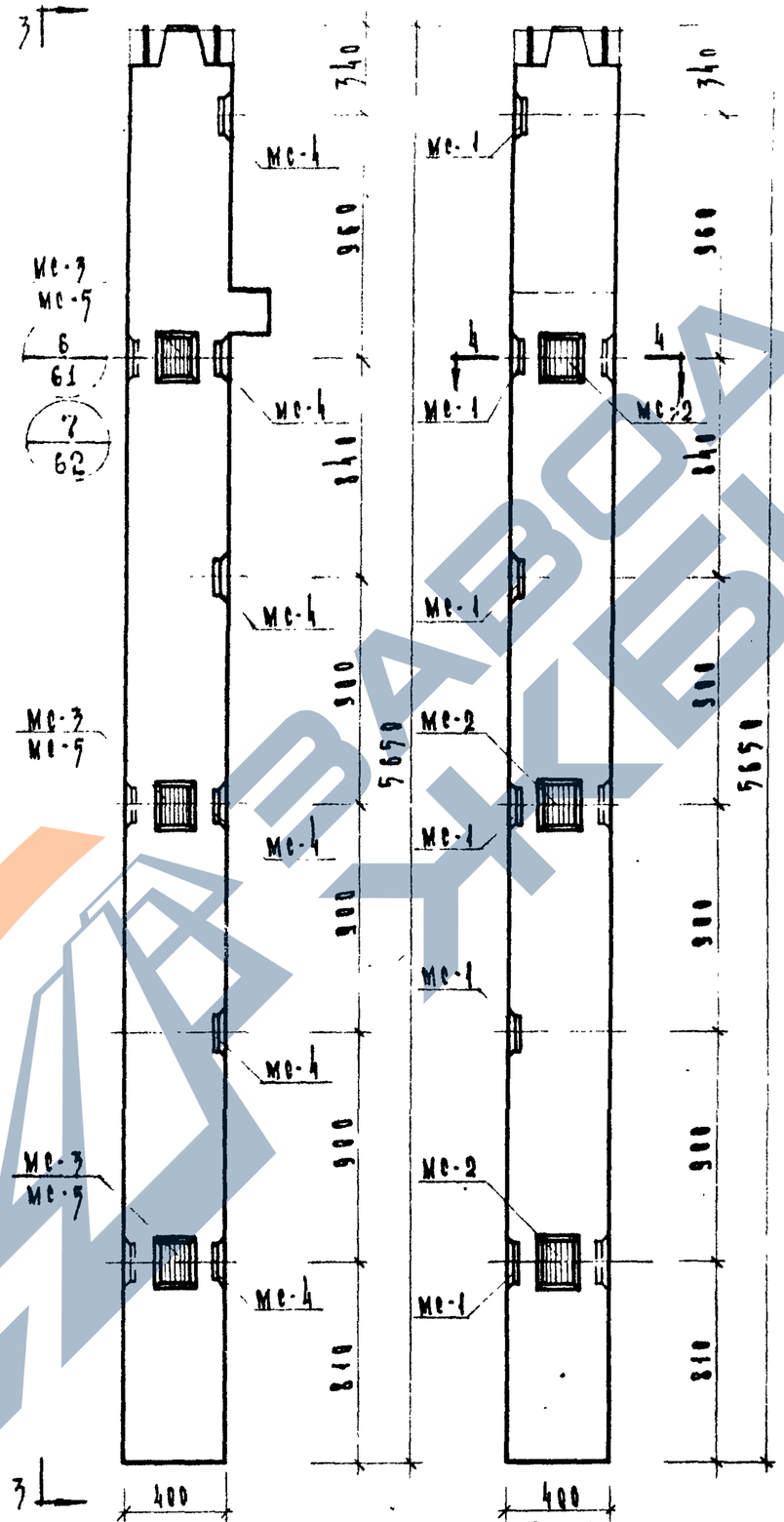

Колонны КНК-442-24-2У, КНК-442-29-2У
КНК-442-34-2У
КНК-442-40-2У
КНК-442-52-2У

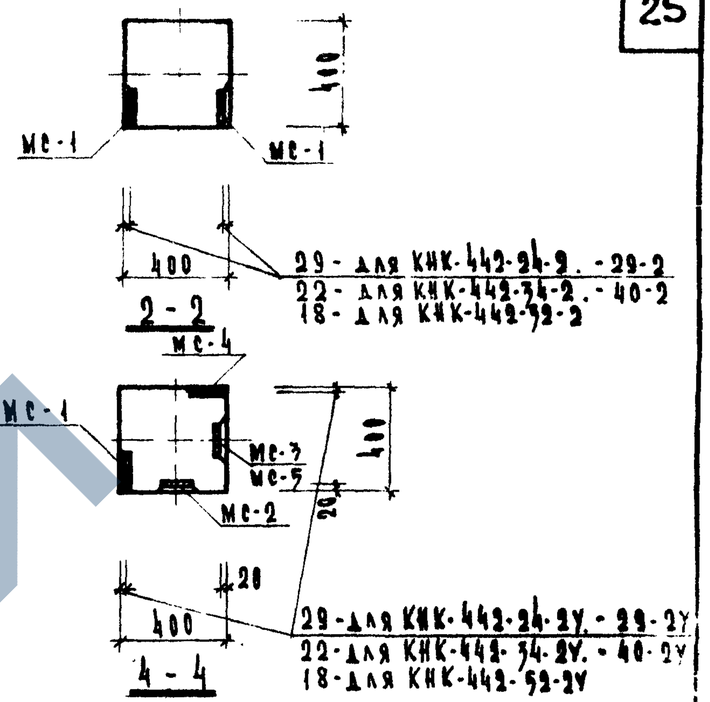

29 - для КНК-442-24-2. - 29-2
22 - для КНК-442-34-2. - 40-2
18 - для КНК-442-52-2

29 - для КНК-442-24-2У. - 29-2У
22 - для КНК-442-34-2У. - 40-2У
18 - для КНК-442-52-2У

Марка колонны	Марка доп. закл. деталей	Кол. шт.	Вес доп. закл. дет-лей кг. одной дет.	Вес доп. закл. дет-лей кг. всех дет.	Вес доп. закл. дет-лей кг. итого на колонну	Общий расход стали на колонну кг.	Расход стали на деталь кг.
КНК-442-24-2 КНК-442-29-2	МС-1	12	3.29	39.48	39.48	144.66	
КНК-442-34-2 КНК-442-40-2						318.38	55
КНК-442-52-2						588.18	
КНК-442-24-2У КНК-442-29-2У	МС-1	6	3.29	19.74	53.54	158.74	55
	МС-2	3	2.31	6.93			
	МС-3	3	2.31	6.93			
	МС-4	6	3.29	19.74			
КНК-442-34-2У КНК-442-40-2У	МС-1	6	3.29	19.74	53.34	332.24	55
	МС-2	3	2.31	6.93			
	МС-3	3	2.31	6.93			
	МС-4	6	3.29	19.74			
КНК-442-52-2У	МС-1	6	3.29	19.74	53.01	601.74	55
	МС-2	3	2.31	6.93			
	МС-4	6	3.29	19.74			
	МС-5	3	2.20	6.60			

Примечание:
Опалубка и армирование аналогичны основным маркам колонн приведенным в альбоме ШИ-04-2 Выпуск 5.

ТК	Колонны для навески стеновых панелей	Серия ШИ-04-2	
1973	Колонны КНК-442-24-2, КНК-442-29-2, КНК-442-34-2, КНК-442-40-2, КНК-442-52-2, КНК-442-24-2У, КНК-442-29-2У, КНК-442-34-2У, КНК-442-40-2У, КНК-442-52-2У	Выпуск 11 часть III	Лист 21

https://zavodjbi.com/

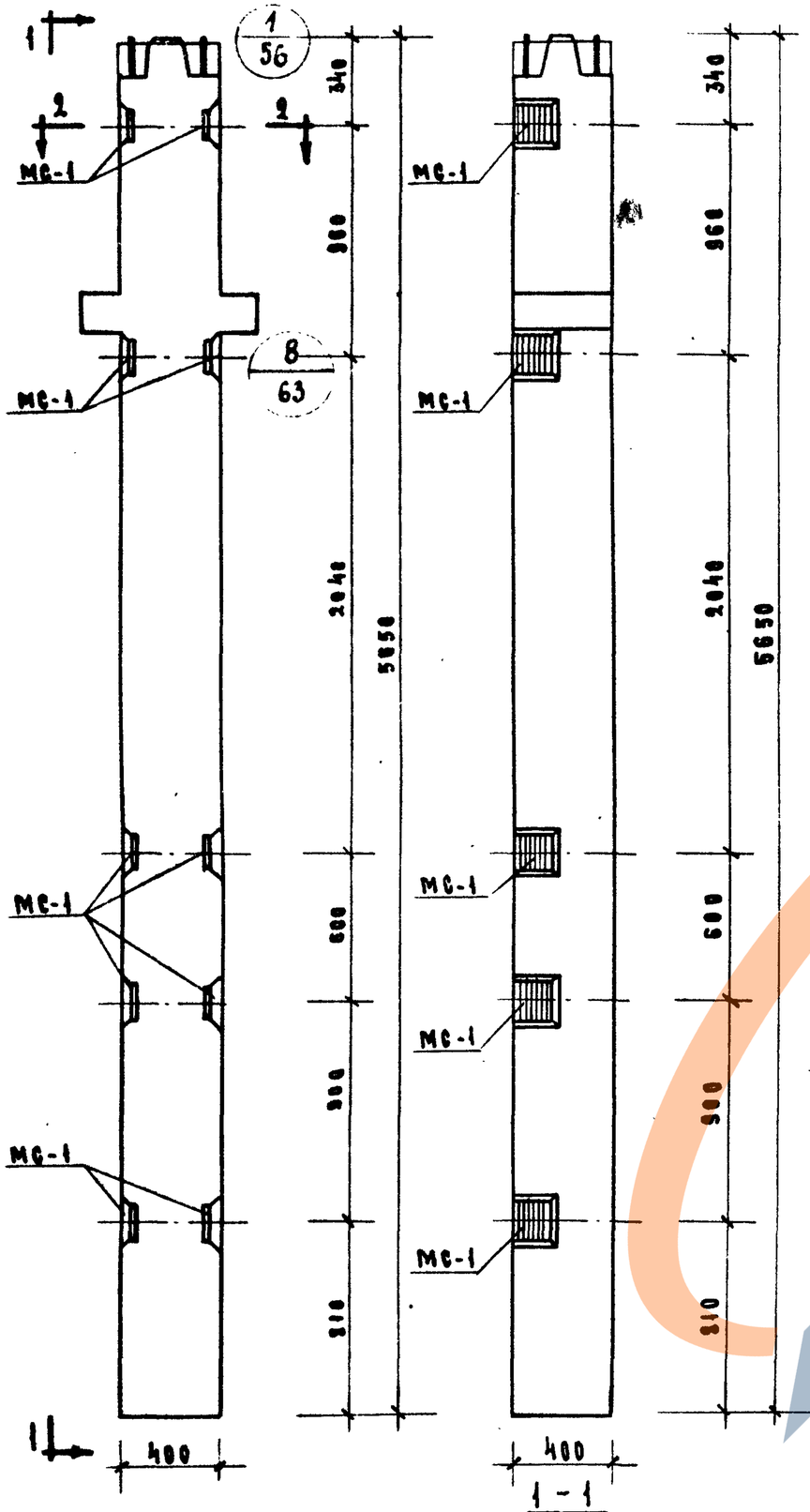

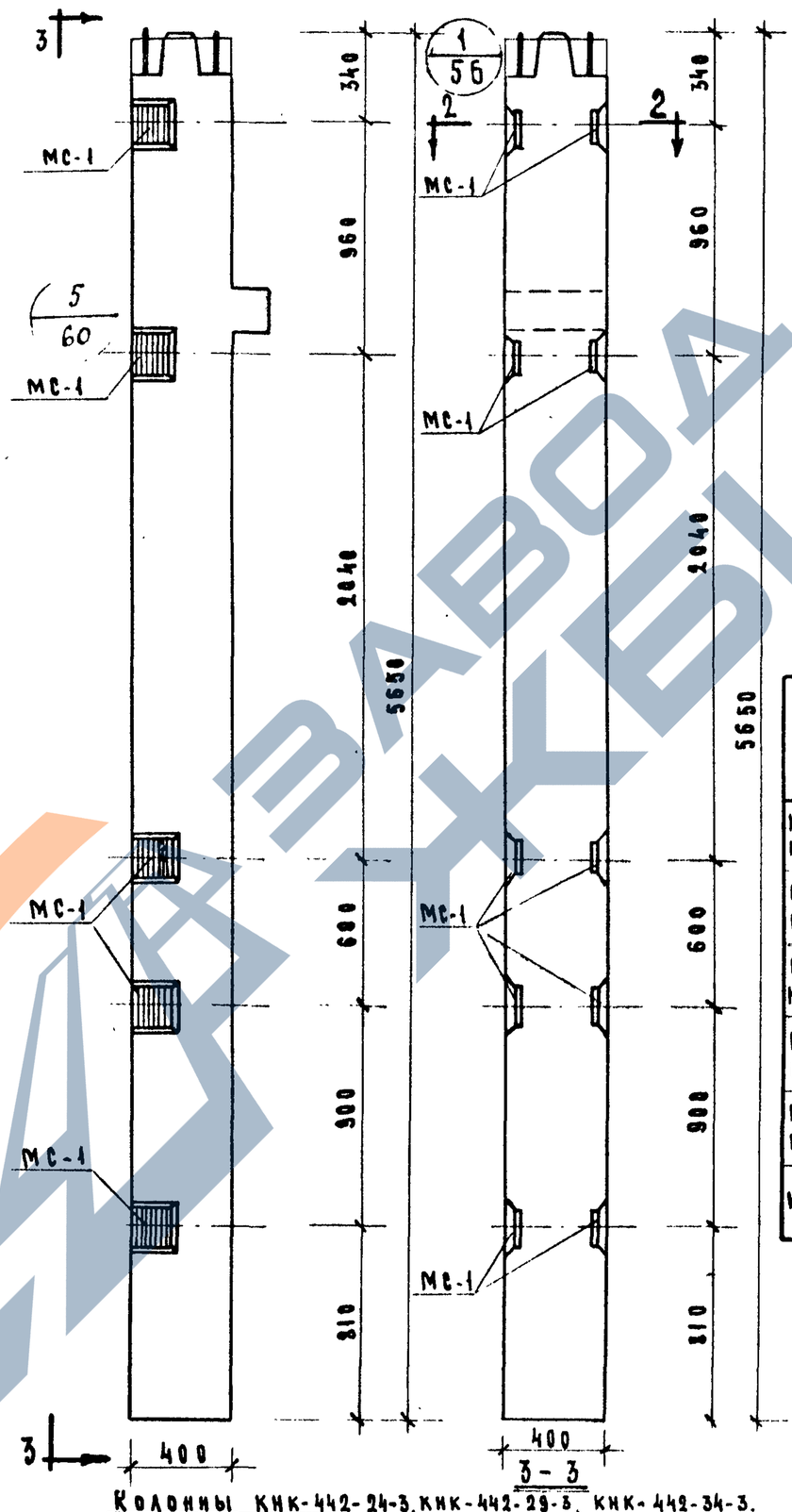

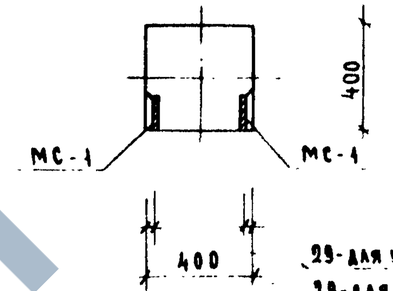

29-ДЛЯ КНР-442-24-3, 29-3
29-ДЛЯ КНК-442-24-3, 29-3
22-ДЛЯ КНР-442-34-3 - 40-3
22-ДЛЯ КНК 442-34-3, - 40-3
18-ДЛЯ КНР-442-52-3, -58-3
18-ДЛЯ КНК-442-52-3

Марка колонны	Марка дополнит. закладн. деталей	Кол. шт.	Вес дополн. закладн. дет-ей, кг: одной дет.	всех дет	итого на колонну	Общий расход стали на колонну	№ заготов. чертежа закладной детали
КНР-442-24-3 КНР-442-29-3	МС-1	10	3.29	32.90	32.90	147.1	55
КНР-442-34-3 КНР-442-40-3						320.8	
КНР-442-52-3 КНР-442-58-3						590.4	
КНК-442-24-3 КНК-442-29-3						138.3	
КНК-442-34-3 КНК-442-40-3						311.8	
КНК-442-52-3						581.6	

Примечание:
Опалубка и армирование аналогичны основным маркам колонн приведенным в альбоме ИИ-04-2 выпуск 5

Колонны КНР-442-24-3, КНР-442-29-3
КНР-442-34-3, КНР-442-40-3
КНР-442-52-3, КНР-442-58-3

Колонны КНК-442-24-3, КНК-442-29-3, КНК-442-34-3,
КНК-442-40-3, КНК-442-52-3

ТК	Колонны для навески стеновых панелей	Серия ИИ-04-2	
1973	Колонны КНР-442-24-3 КНР-442-29-3, КНР-442-34-3, КНР-442-40-3, КНР-442-52-3, КНР-442-58-3, КНК-442-24-3, КНК-442-29-3, КНК-442-34-3, КНК-442-40-3, КНК-442-52-3.	Выпуск 11 часть VI	Лист 29

https://zavodjbi.com/

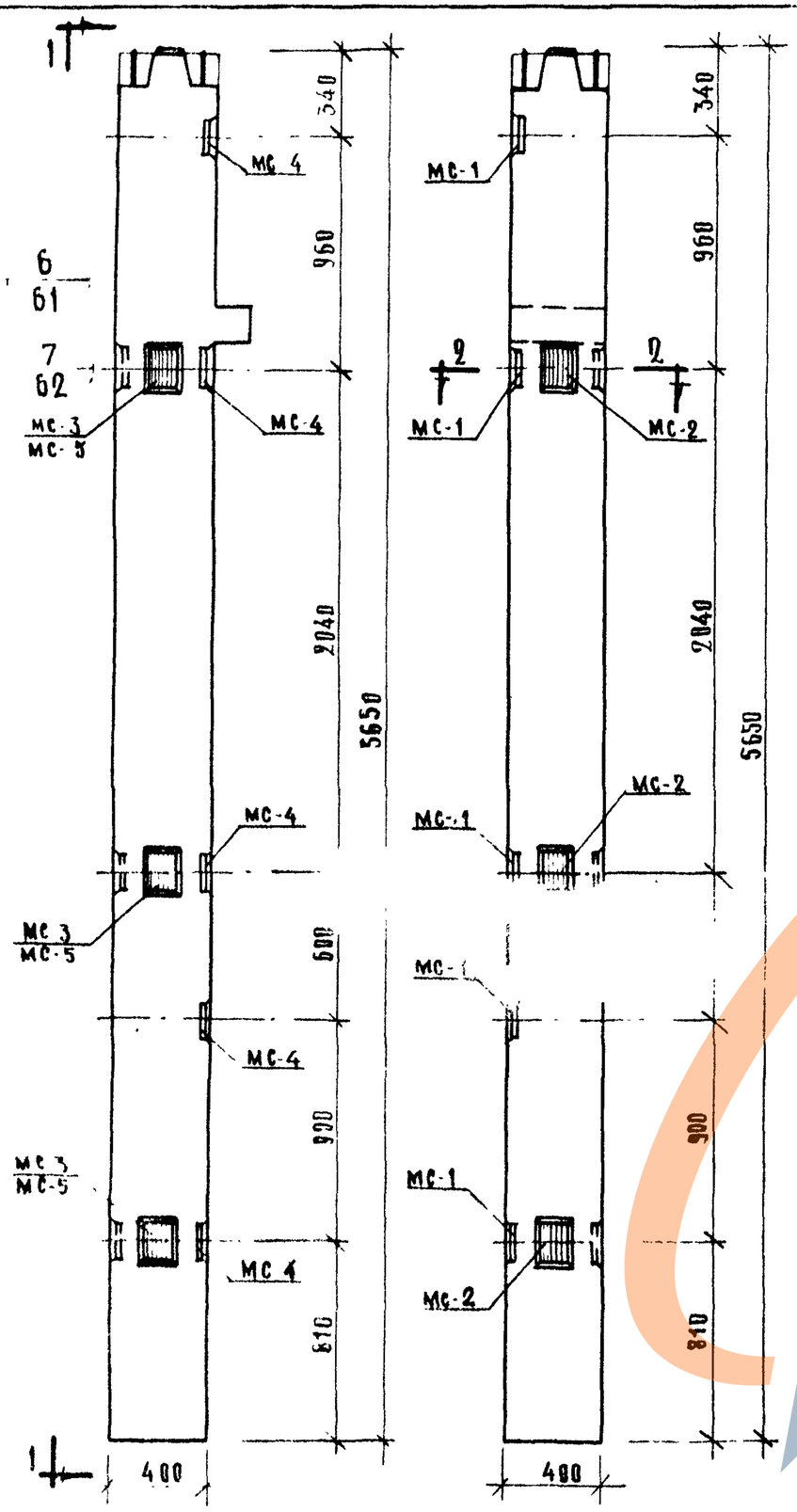

Колонны КНК-442-24-3У, КНК-442-29-3У
КНК-442-34-3У, КНК-442-48-3У, КНК-442-52-3У

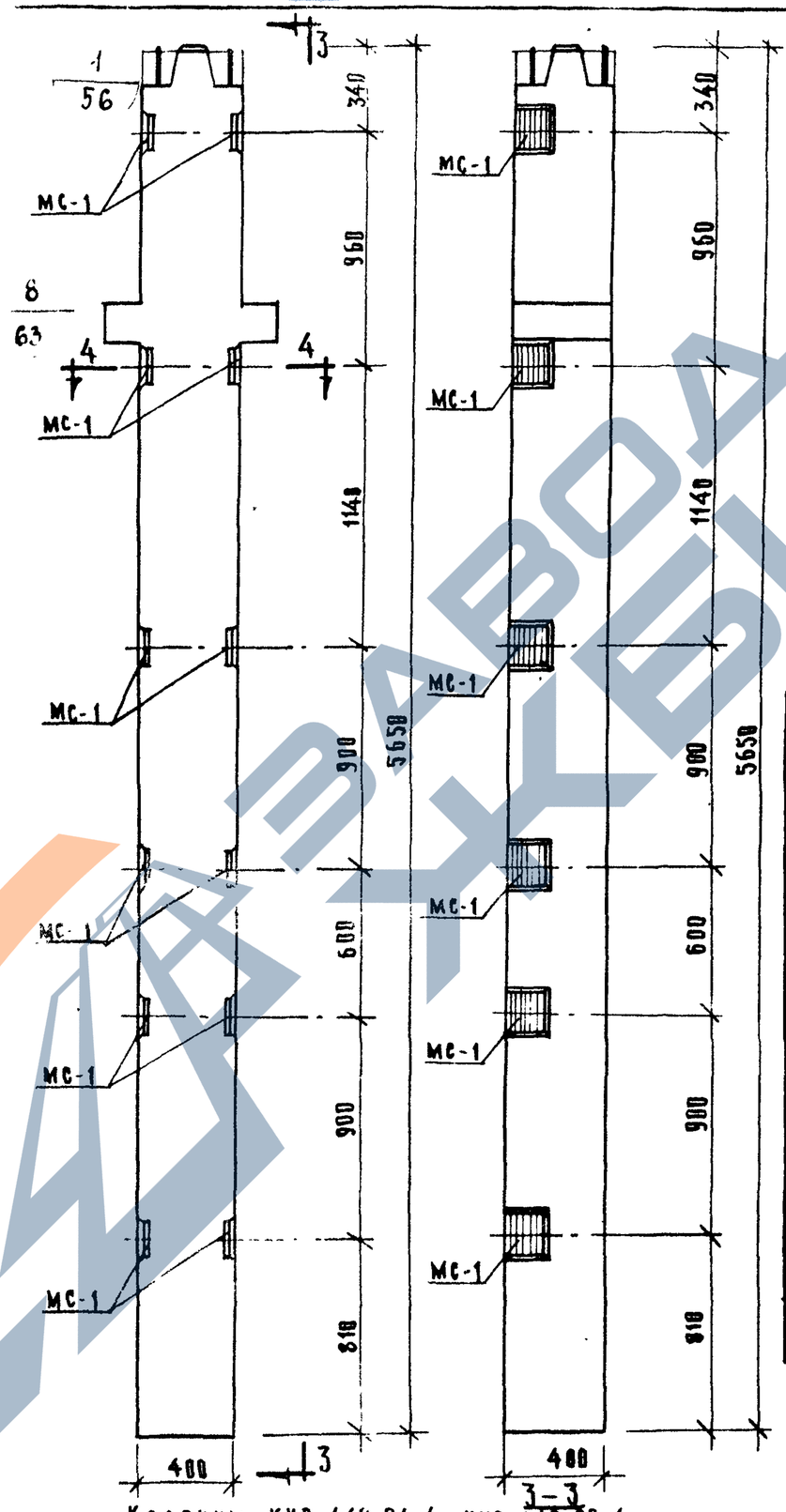

Колонны КНР-442-24-4, КНР-442-29-4
КНР-442-34-4, КНР-442-40-4
КНР-442-52-4, КНР-442-58-4

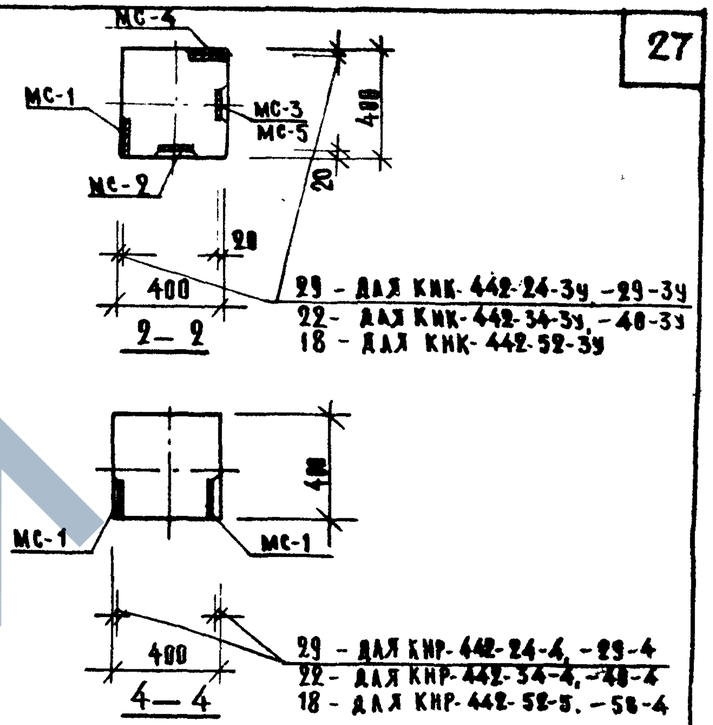

Марка колонны	Марка дополнит. закладной детали	Кол. шт.	Вес дополнит. закладн. деталей, кг: одной дет.	Всех дет.	Итого на колонну	Общий расход стали на колонну	№ № чертежа закладн. деталей
КНК-442-24-3У КНК-442-29-3У	МС-1	5	3.29	16.45	46.76	152.16	55
	МС-2	3	2.31	6.93			
	МС-3	3	2.31	6.93			
	МС-4	5	3.29	16.45			
КНК-442-34-3У КНК-442-48-3У	МС-1	5	3.29	16.45	46.76	325.66	55
	МС-2	3	2.31	6.93			
	МС-3	3	2.31	6.93			
	МС-4	5	3.29	16.45			
КНК-442-52-3У	МС-1	5	3.29	16.45	46.43	595.13	55
	МС-2	3	2.31	6.93			
	МС-4	5	3.29	16.45			
	МС-5	3	2.20	6.60			
КНР-442-24-4 КНР-442-29-4	МС-1	12	3.29	39.48	39.48	153.68	55
КНР-442-34-4 КНР-442-48-4						327.18	
КНР-442-52-4 КНР-442-58-4						596.98	

Примечание:

Надубка и армирование аналогичны основным маркам колонн, приведенным в альбоме НИ-04-2 выпуск 5.

Т.К.	Колонны для навески стеновых панелей	Серия НИ-04-2
1973	Колонны КНК-442-24-3У, КНК-442-29-3У, КНК-442-34-3У, КНК-442-48-3У, КНК-442-52-3У, КНР-442-24-4, КНР-442-29-4 КНР-442-34-4, КНР-442-40-4, КНР-442-52-4, КНР-442-58-4	Выпуск 11 Часть II / Лист 23

https://zavodjbi.com/

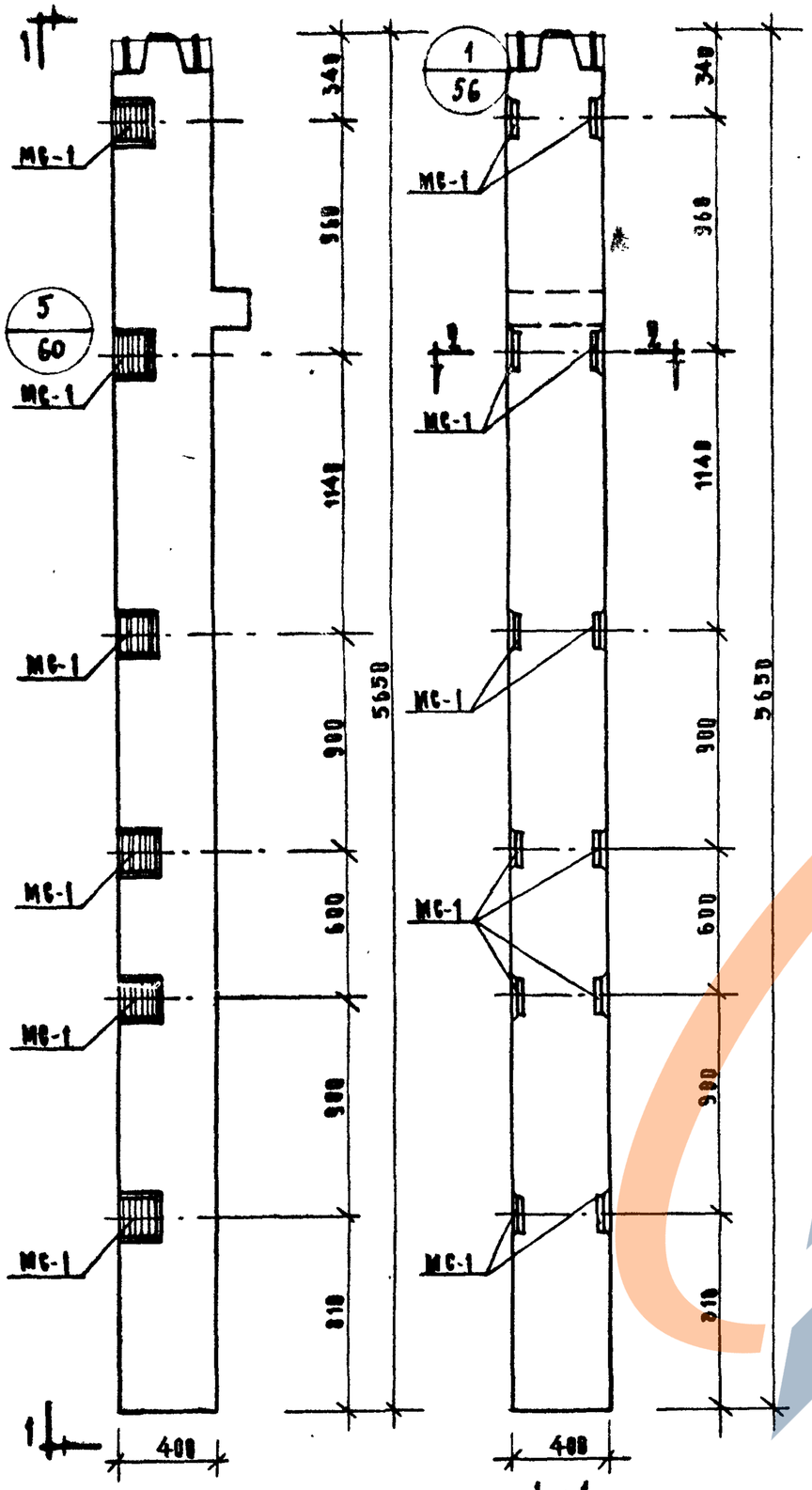

Колонны КНК-442-24-4, КНК-442-29-4.
КНК-442-34-4, КНК-442-40-4, КНК-442-52-4

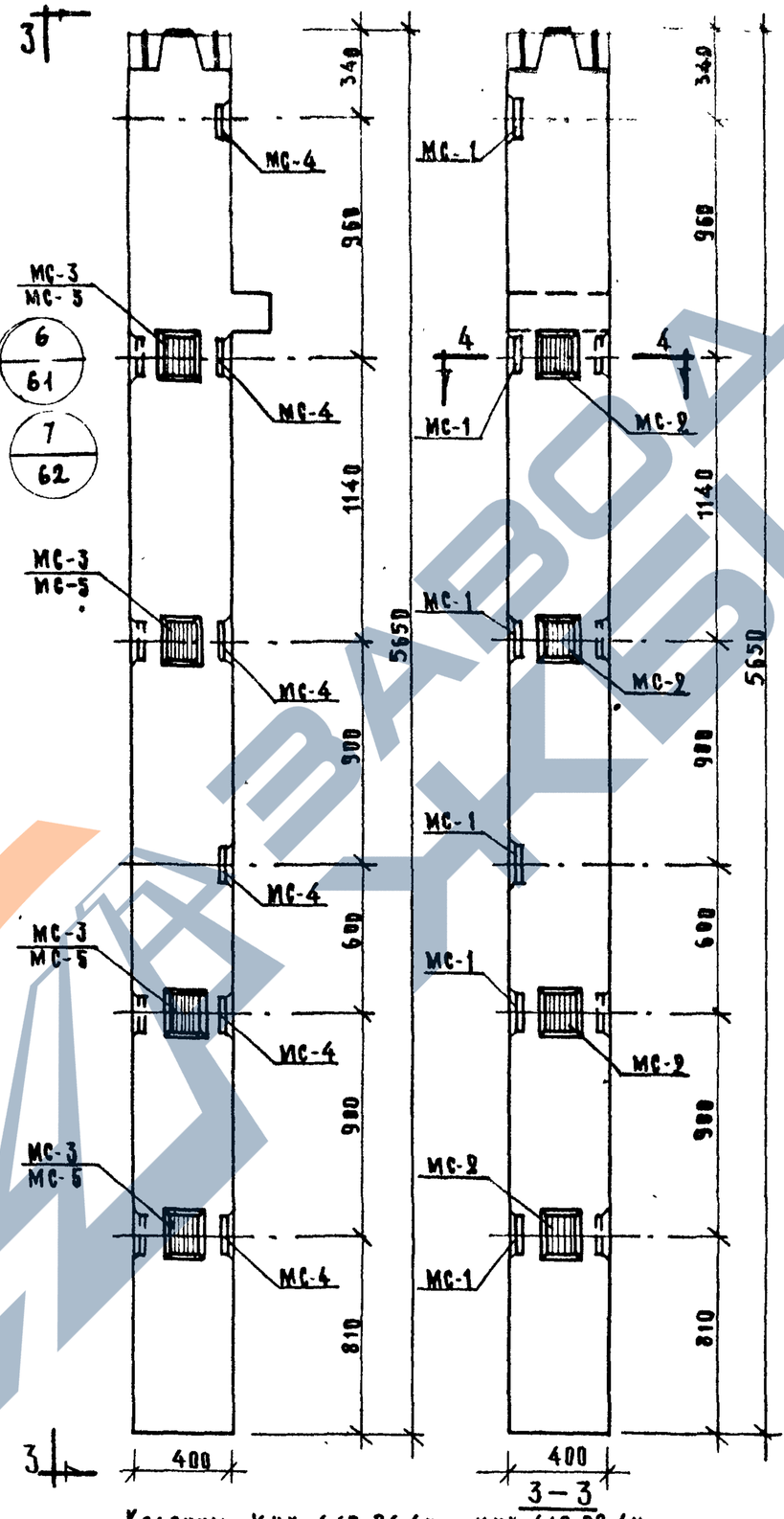

Колонны КНК-442-24-4ч, КНК-442-29-4ч
КНК-442-34-4ч, КНК-442-40-4ч
КНК-442-52-4ч

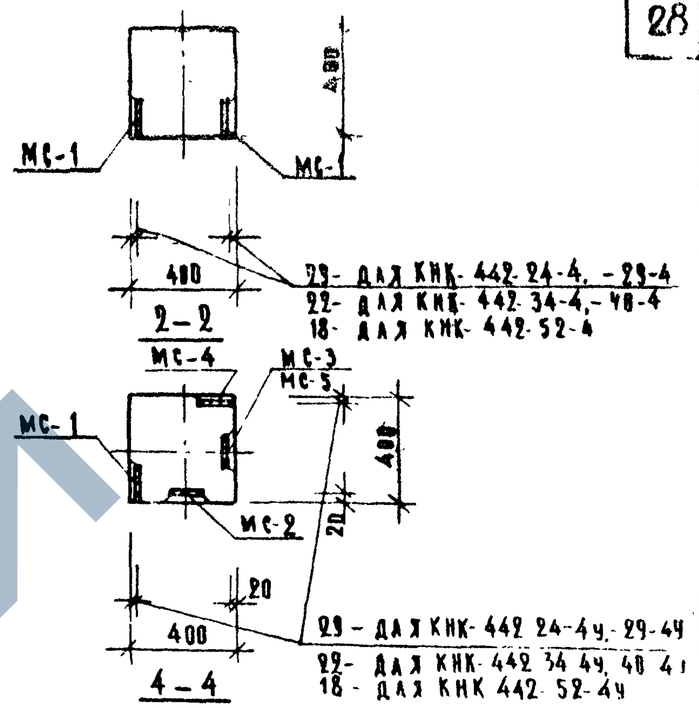

Марка колонны	Марка дополнительных закладных деталей	Кол. шт.	Вес дополнительных закладных деталей, кг.			Общий расход стали на колонну	№ заготовочного чертежа закладной детали
			одной дет.	всех дет.	Итого на колонну		
КНК-442-24-4 КНК-442-29-4	МС-1	12	3.29	39.48	39.48	144.88	
КНК-442-34-4 КНК-442-40-4						318.38	55
КНК-442-52-4						588.18	
КНК-442-24-4ч КНК-442-29-4ч	МС-1	6	3.29	19.74	57.96	163.36	55
	МС-2	4	2.31	9.24			
	МС-3	4	2.31	9.24			
	МС-4	6	3.29	19.74			
КНК-442-34-4ч КНК-442-40-4ч	МС-1	6	3.29	19.74	57.96	336.86	55
	МС-2	4	2.31	9.24			
	МС-3	4	2.31	9.24			
	МС-4	6	3.29	19.74			
КНК-442-52-4ч	МС-1	6	3.29	19.74	57.32	606,02	55
	МС-2	4	2.31	9.24			
	МС-4	6	3.29	19.74			
	МС-5	4	2.20	8.80			

Примечание:

Планировка и армирование аналогичны основным маркам колонн, приведенным в альбоме НИ-84-2 выпуск 3

ТК	Колонны для навески стеновых панелей	Серия НИ-84-2	
1973	Колонны КНК-442-24-4, КНК-442-29-4, КНК-442-34-4, КНК-442-40-4, КНК-442-52-4, КНК-442-24-4ч, КНК-442-29-4ч, КНК-442-34-4ч, КНК-442-40-4ч, КНК-442-52-4ч.	Выпуск II часть III	Лист 24

ЗАВОД КЖБИ

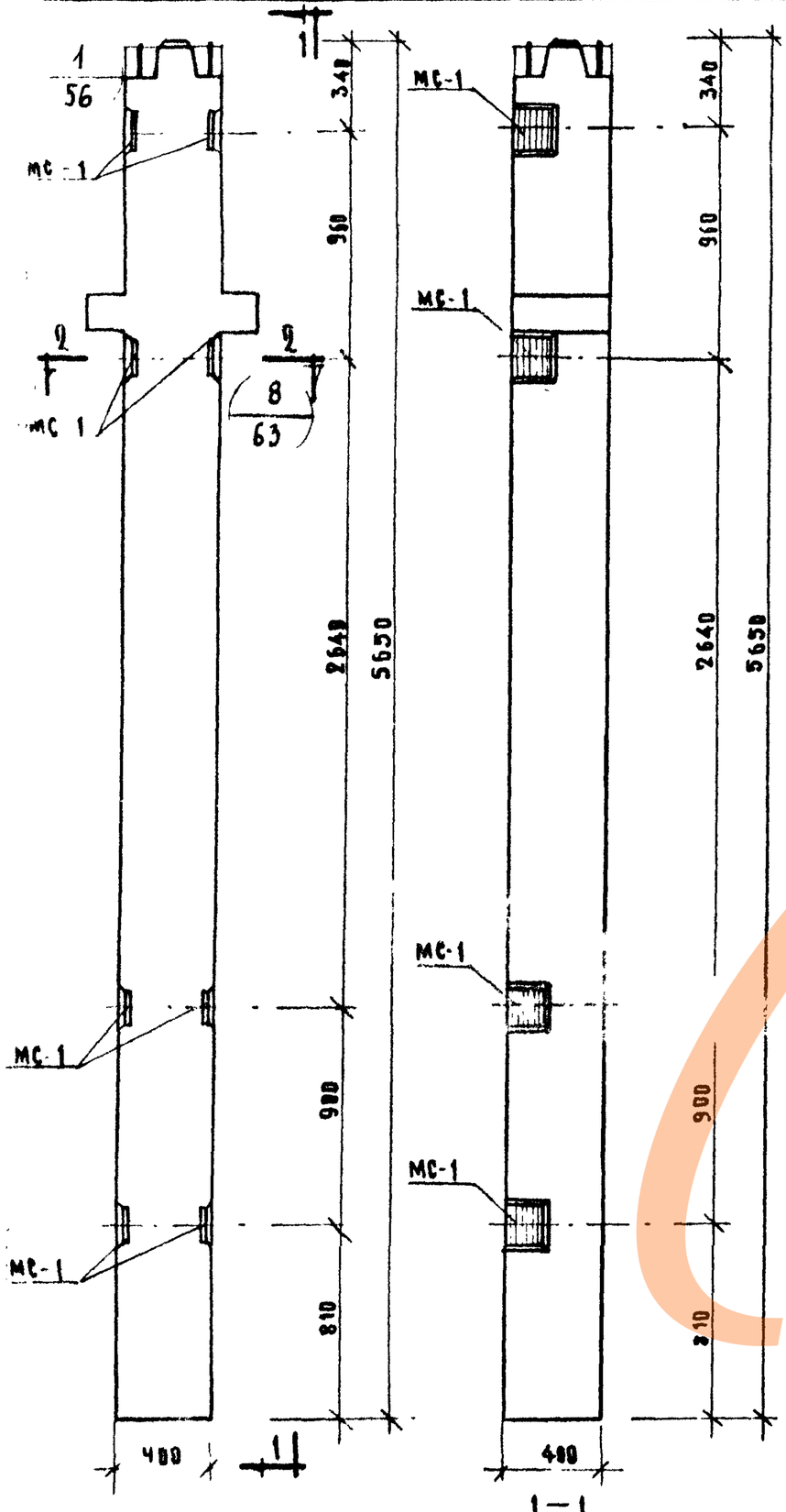

Колонны КНР-442-24-7, КНР-442-29-7, КНР-442-34-7,
КНР-442-40-7 КНР-442-52-7, КНР-442-58-7.

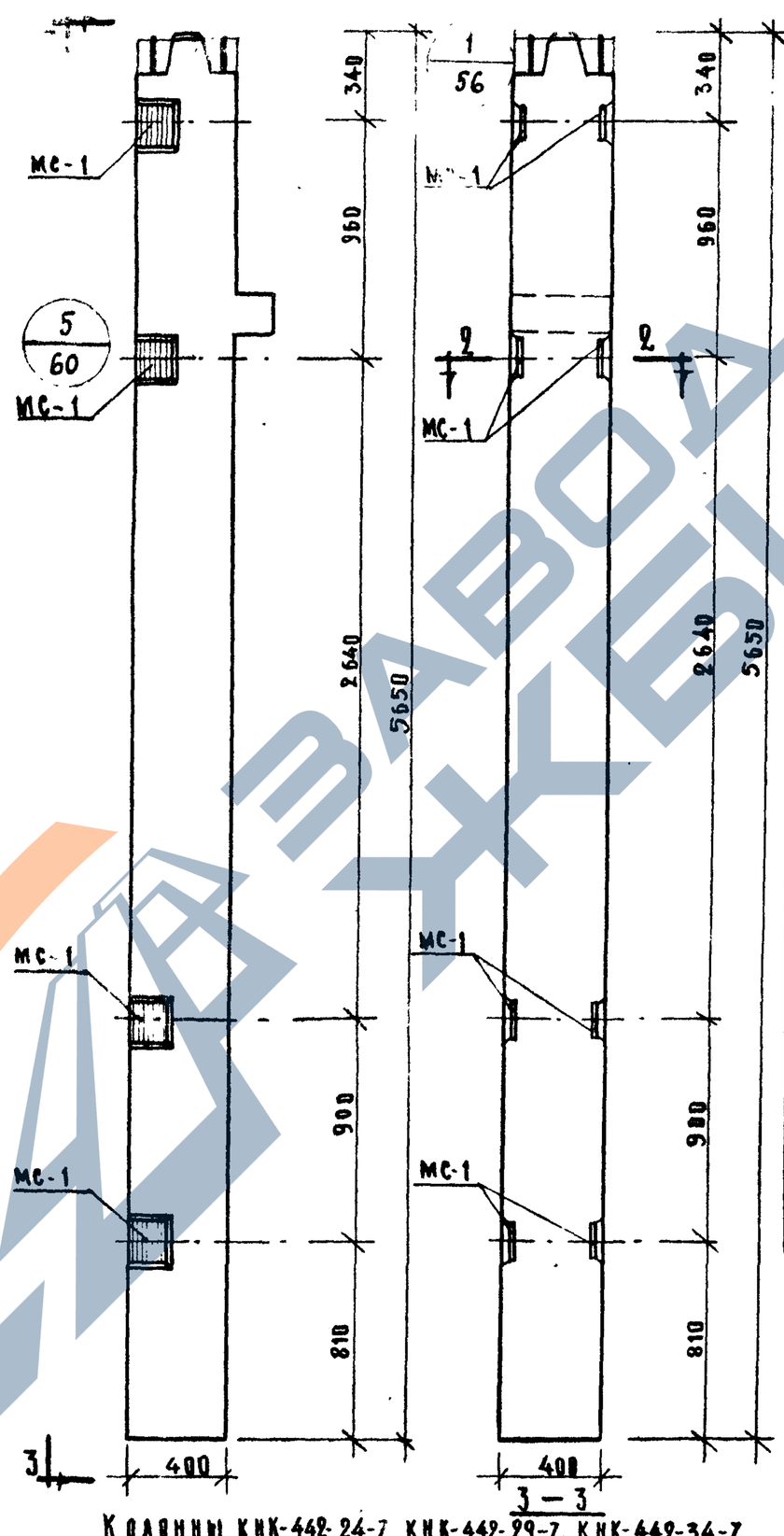

Колонны КНК-442-24-7, КНК-442-29-7, КНК-442-34-7
КНК-442-40-7
КНК-442-52-7

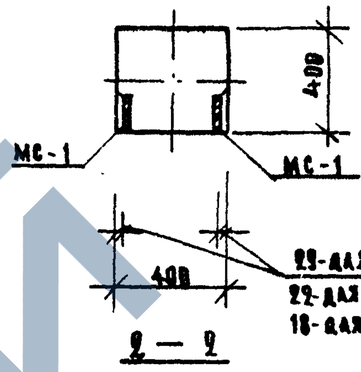

29-для КНР-442-24-7,29-7, КНК-442-24-7,29-7
22-для КНР-442-34-7,-40-7; КНК-442-34-7,-40-7
18-для КНР-442-52-7,-58-7; КНК-442-52-7

Марка колонны	Марка дополнит. закладн. деталей	Кол. шт.	Вес дополнит. закладн. дет. кг.			Общий расход стали на колонну	№ чертежа закладной детали
			одной дет.	всех дет.	итого на колонну		
КНР-442-24-7 КНР-442-29-7	МС-1	8	3.29	26.32	26.32	14052	55
КНР-442-34-7 КНР-442-40-7						314.02	
КНР-442-52-7 КНР-442-58-7						583.82	
КНК-442-24-7 КНК-442-29-7						131.72	
КНК-442-34-7 КНК-442-40-7						305.22	
КНК-442-52-7						575.82	

Примечание: Опалубка и армирование аналогичны основным маркам колонн, приведенным в альбоме ИИ-04-2 в выпуск 5.

ТК	Колонны для навески стеновых панелей	Серия ИИ-04-2	
1973	Колонны КНР-442-24-7, КНР-442-29-7, КНР-442-34-7, КНР-442-40-7, КНР-442-52-7, КНР-442-58-7, КНК-442-24-7, КНК-442-29-7 КНК-442-34-7, КНК-442-40-7, КНК-442-52-7.	Выпуск 11 часть III	Лист 25

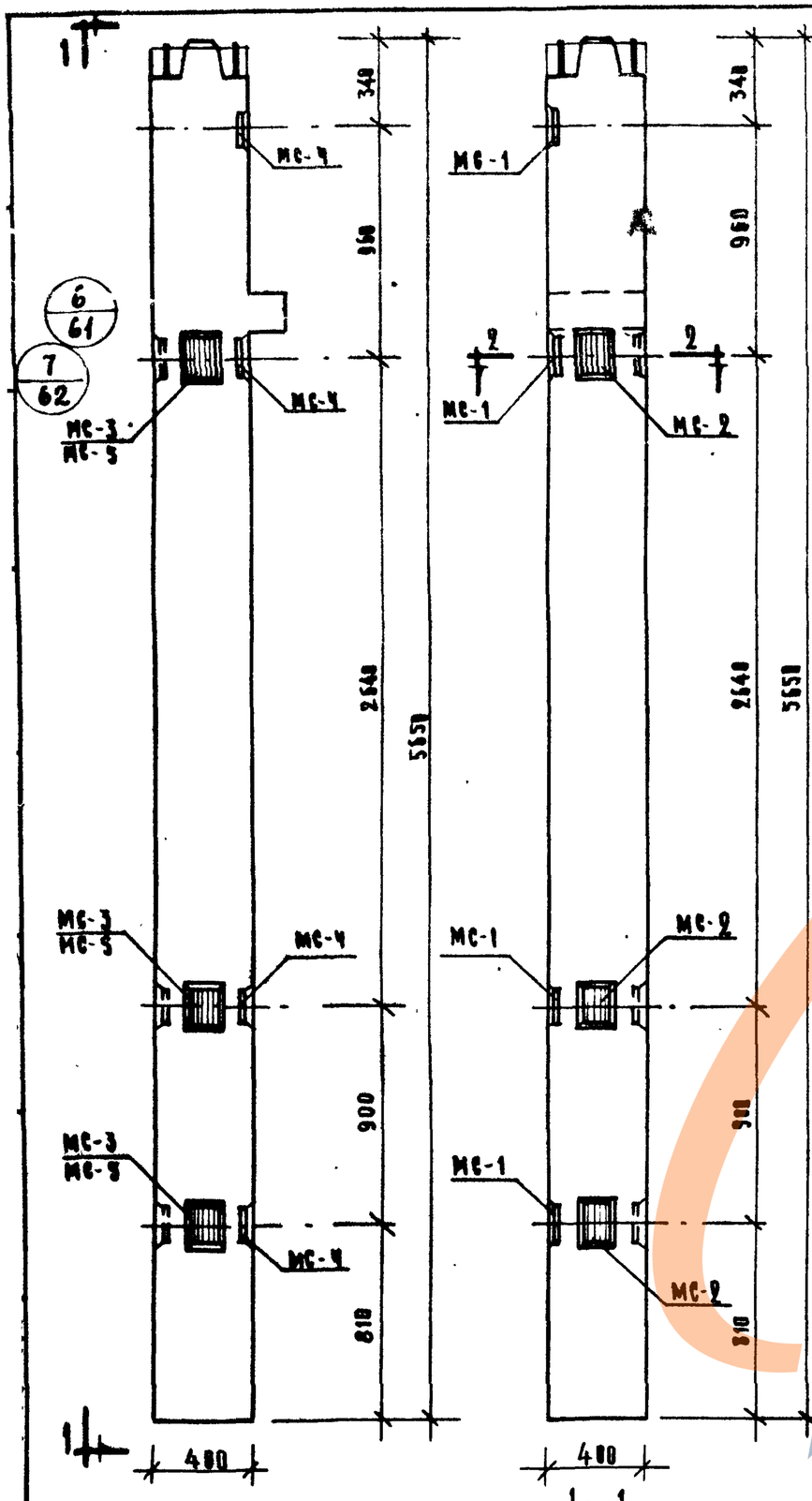

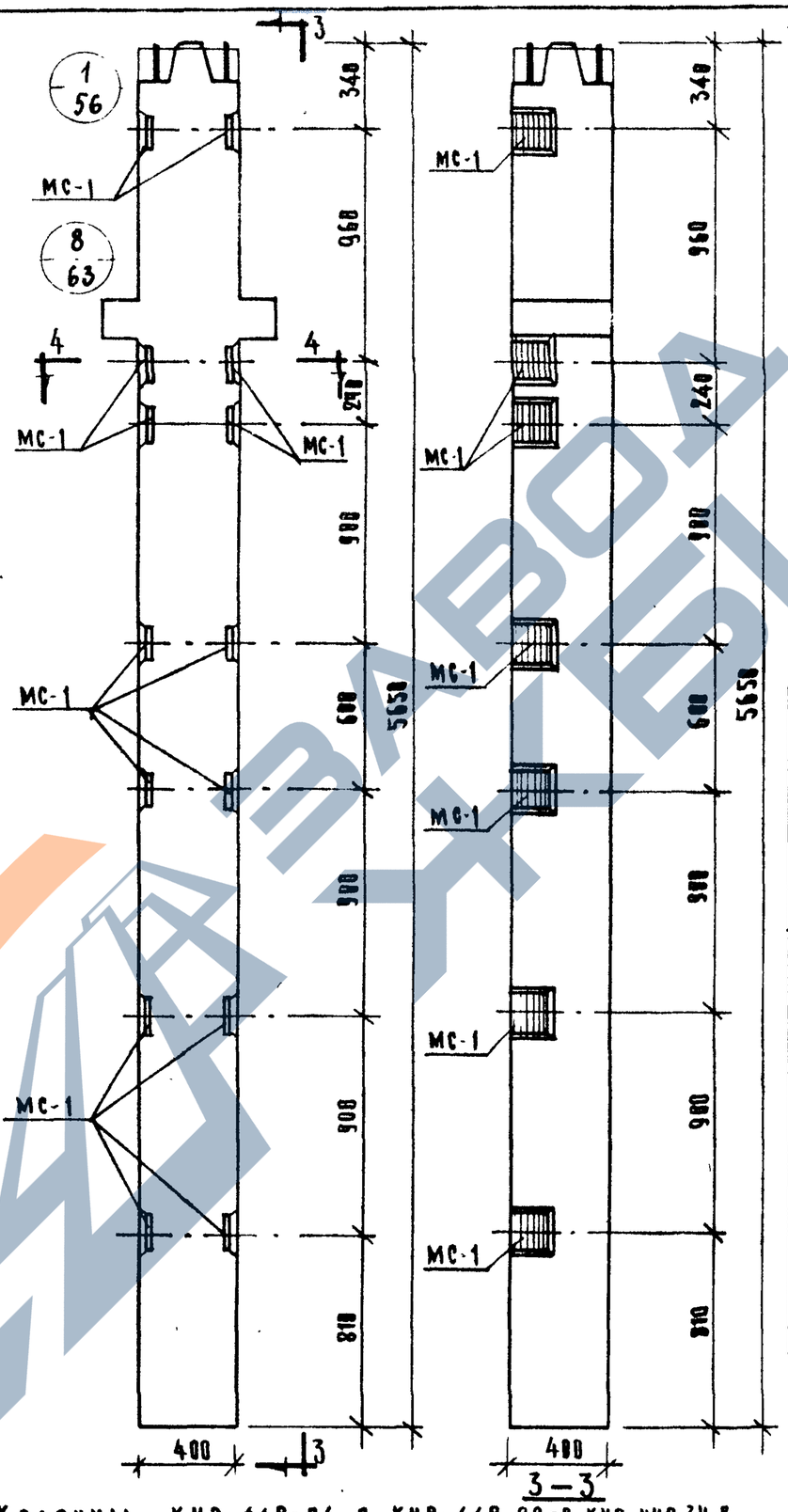

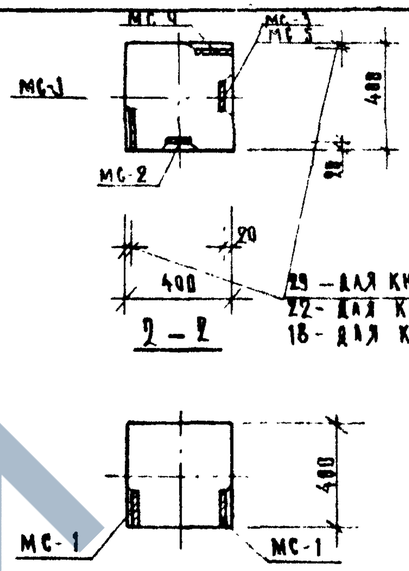

Марка колонны	Марка дополнит. закладн. деталей	Кол. шт	Вес дополнит. закладн. деталей, кг			Общий расход стали на колонну	№ чертежа закладных деталей
			одной дет.	всех дет.	№ отв. на колонну		
КНК-442-24-7у КНК-442-29-7у	МС-1	4	3.29	13.16	40.18	145.58	56
	МС-2	3	2.31	6.93			
	МС-3	3	2.31	6.93			
	МС-4	4	3.29	13.16			
КНК-442-34-7у КНК-442-40-7у	МС-1	4	3.29	13.16	40.18	319.08	
	МС-2	3	2.31	6.93			
	МС-3	3	2.31	6.93			
	МС-4	4	3.29	13.16			
КНК-442-52-7у	МС-1	4	3.29	13.16	39.85	588.55	5
	МС-2	3	2.31	6.93			
	МС-4	4	3.29	13.16			
	МС-5	3	2.20	6.60			
КНР-442-24-8 КНР-442-29-8	МС-1	14	3.29	46.06	46.06	160.26	
КНР-442-34-8 КНР-442-40-8						333.70	
КНР-442-52-8 КНР-442-58-8						603.56	

Примечание:

Опалубка и армирование аналогичны основным маркам колонн, приведенным в альбоме ИИ-84-2 выпуск 5.

Колонны КНК-442-24-7у, КНК-442-29-7у, КНК-442-34-7у, КНК-442-40-7у, КНК-442-52-7у

Колонны КНР-442-24-8, КНР-442-29-8, КНР-442-34-8, КНР-442-40-8, КНР-442-52-8, КНР-442-58-8

ТК	Колонны для навески стеновых панелей	Серия ИИ-84-2	
1973	Колонны КНК-442-24-7у, КНК-442-29-7у, КНК-442-34-7у, КНК-442-40-7у, КНК-442-52-7у, КНР-442-24-8, КНР-442-29-8, КНР-442-34-8, КНР-442-40-8, КНР-442-52-8, КНР-442-58-8.	Выпуск часть III	Лист 26

https://zavodjbi.com/

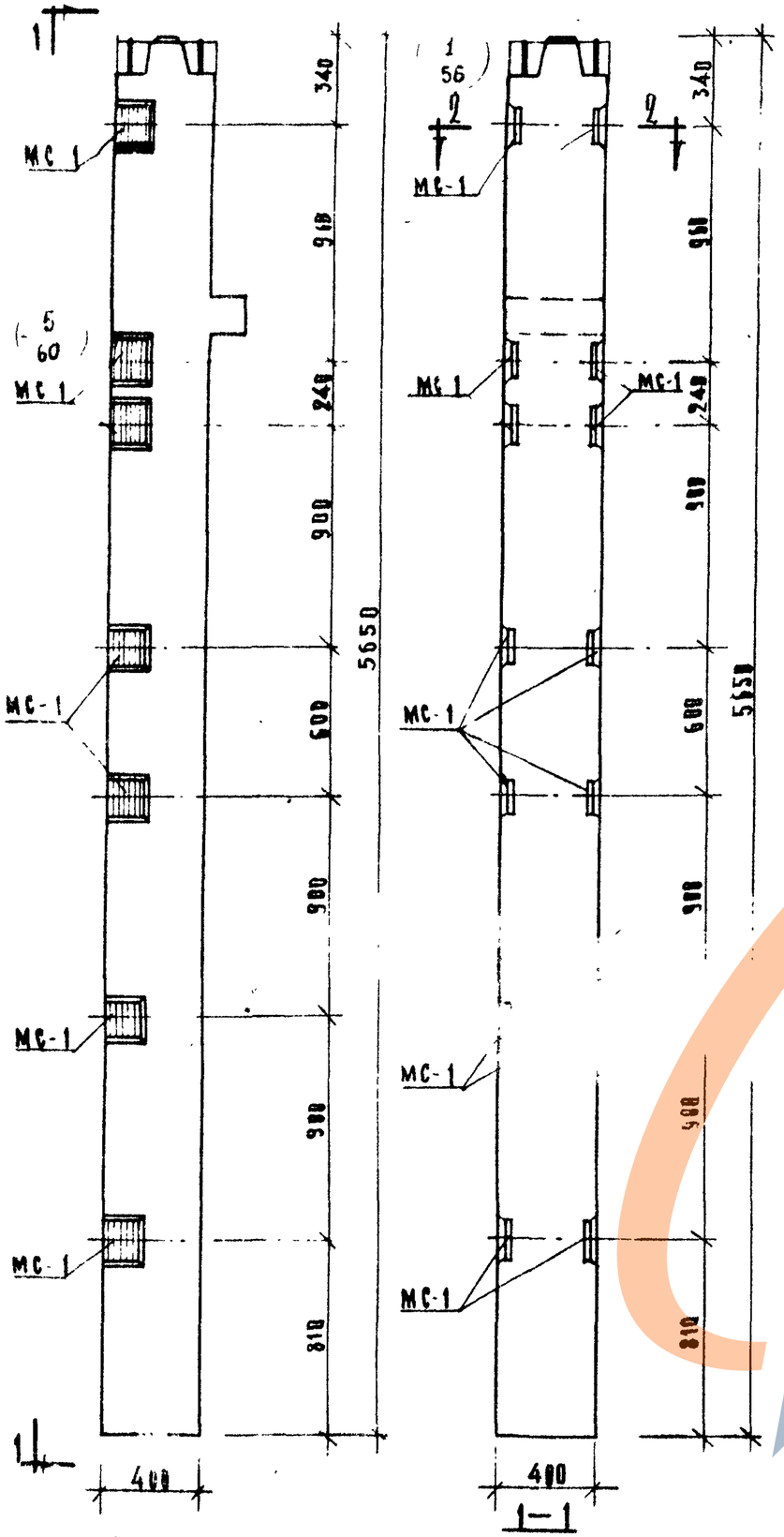

Колонны КНК-442-24-8, КНК-442-29-8, КНК-442-34-8, КНК-442-40-8, КНК-442-52-8

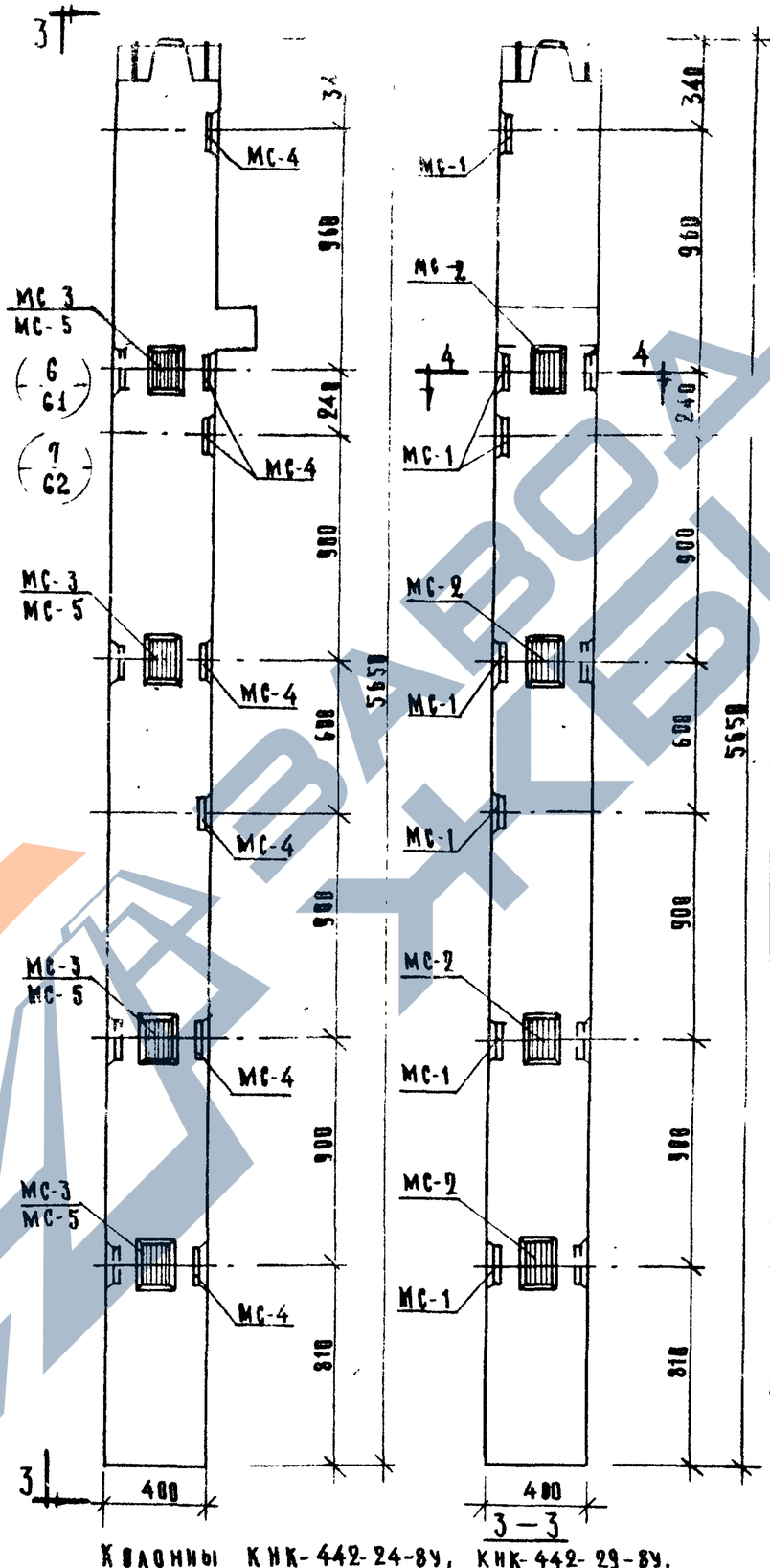

Колонны КНК-442-24-8у, КНК-442-29-8у, КНК-442-34-8у, КНК-442-40-8у, КНК-442-52-8у.

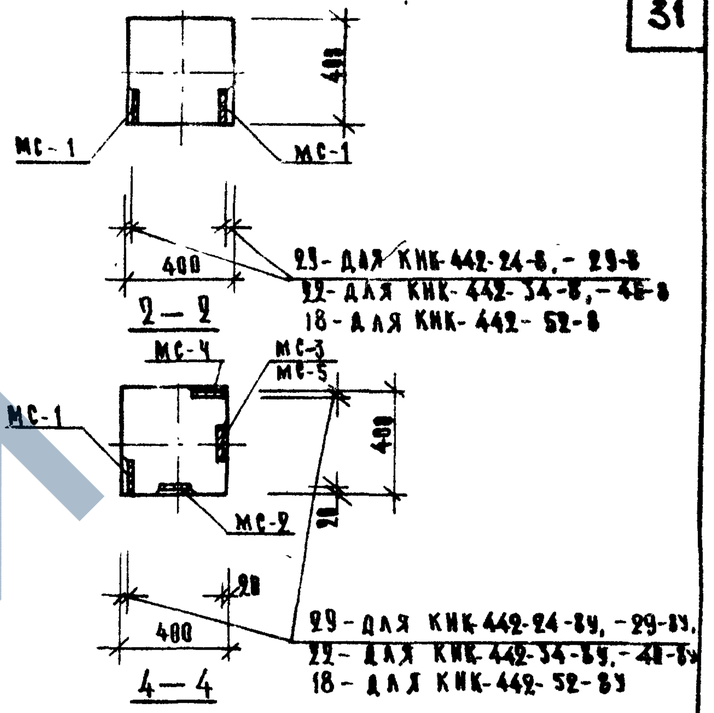

Марка колонны	Марка деталей	Кол. шт.	Вес деталей, т: одной дет.	всех дет.	итого на колонну	Общий расход стали на колонну	Класс стали
КНК-442-24-8 КНК-442-29-8	МС-1	14	3.29	46.06	46.06	151.46	55
КНК-442-34-8 КНК-442-40-8						324.96	
КНК-442-52-8						594.76	
КНК-442-24-8у КНК-442-29-8у	МС-1	7	3.29	23.03	64.54	169.94	55
	МС-2	4	2.31	9.24			
	МС-3	4	2.31	9.24			
	МС-4	7	3.29	23.03			
КНК-442-34-8у КНК-442-40-8у	МС-1	7	3.29	23.03	64.54	348.44	55
	МС-2	4	2.31	9.24			
	МС-3	4	2.31	9.24			
	МС-4	7	3.29	23.03			
КНК-442-52-8у	МС-1	7	3.29	23.03	64.10	612.8	55
	МС-2	4	2.31	9.24			
	МС-4	7	3.29	23.03			
	МС-5	4	2.20	8.80			

Примечание:

Опалубка и армирование аналогичны основным маркам колонн, приведенным в альбоме НИ-84-2 выпуск 5.

ТК	Колонны для навески стеновых панелей	Серия НИ-84-2	
1973	Колонны КНК-442-24-8, КНК-442-29-8, КНК-442-34-8, КНК-442-40-8 КНК-442-52-8, КНК-442-24-8у, КНК-442-29-8у, КНК-442-34-8у. КНК-442-40-8у. КНК-442-52-8у.	Выпуск II часть III	Лист 27

ЗАВОД ТЕХНИКА

https://zavodjbi.com/

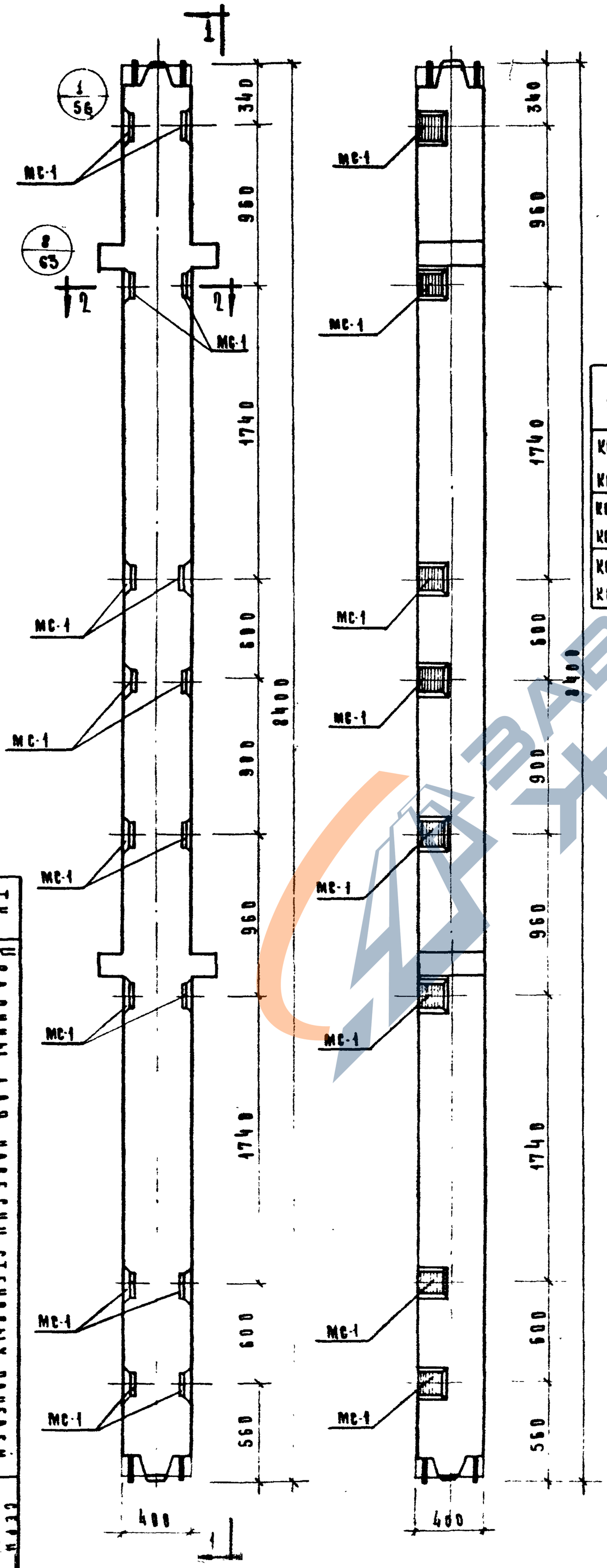

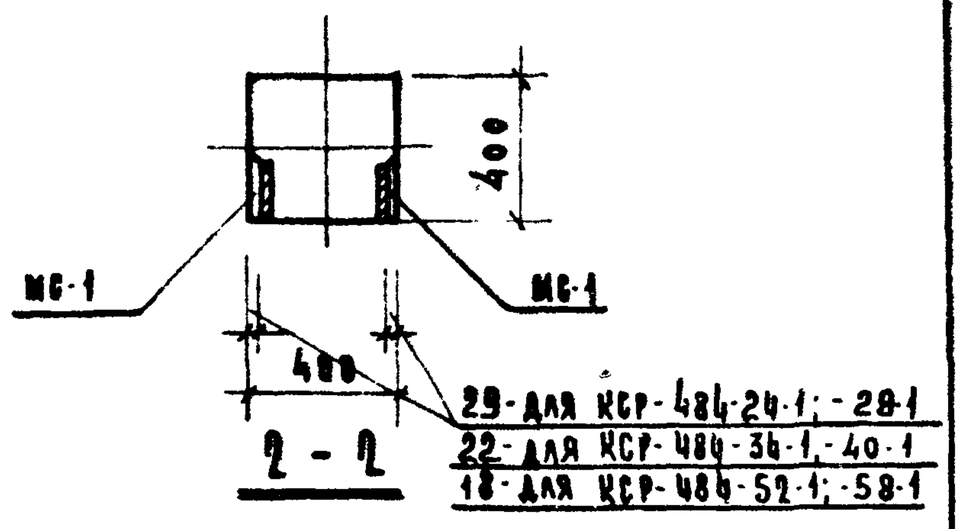

Марка колонны	Марка дополн. закладн. детали	Кол. шт.	Вес дополн. закладн. деталей кг: одной дет.	Вес дополн. закладн. деталей кг: всех дет.	Вес дополн. закладн. деталей кг: итого на колонну	Общий расход стали на колонну	Н загот чертежа закладн. детали
КСР-484-24-1 КСР-484-29-1	МС-1	16	3,29	52,64	52,64	240,64	55
КСР-484-34-1 КСР-484-40-1						494,54	
КСР-484-52-1 КСР-484-58-1						907,14	

Примечание:

Опалубка и армирование аналогичны основной марке колонны, приведенной в альбоме ИИ-04-2 выпуск 5.

ТК	Колонны для навески стеновых панелей	СЕРИЯ ИИ-0
1973	Колонны КСР-484-24-1, КСР-484-29-1, КСР-484-34-1, КСР-484-40-1, КСР-484-52-1, КСР-484-58-1.	Выпуск 11 часть III

ЗАВОД ЖБИ

https://zavodjbi.com/

https://zavodjbi.com/

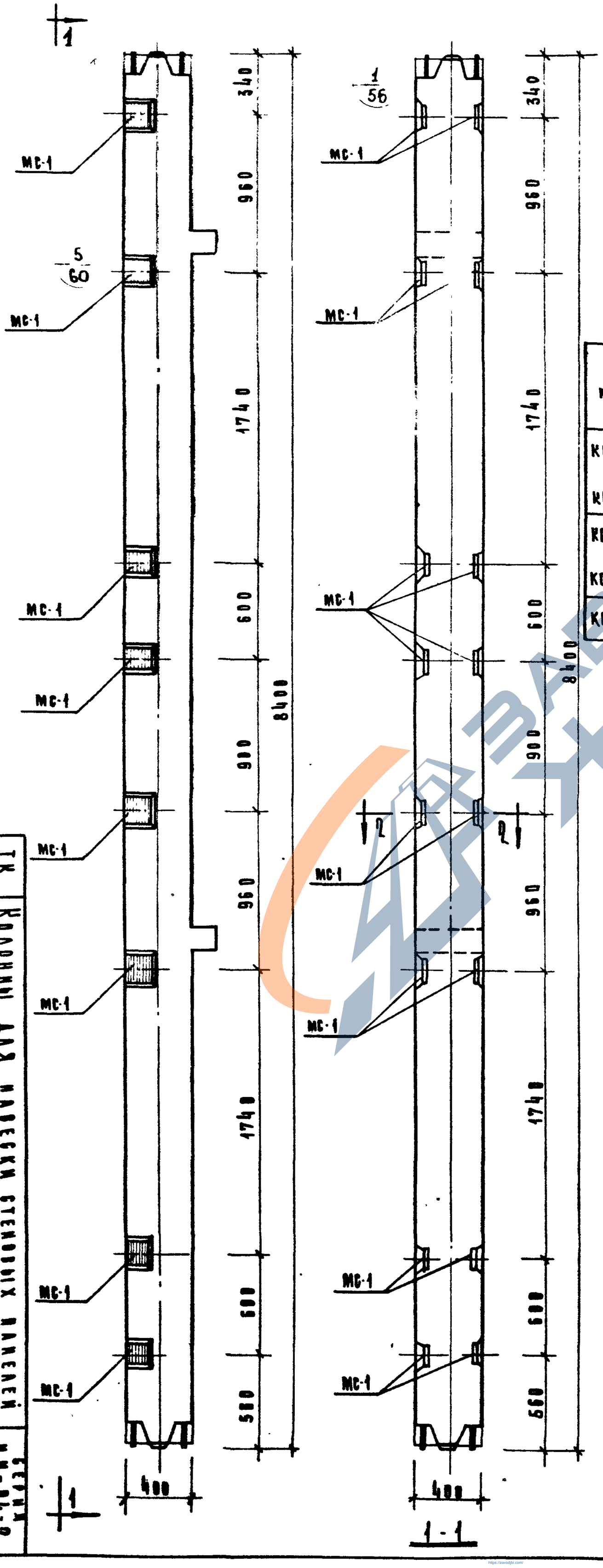

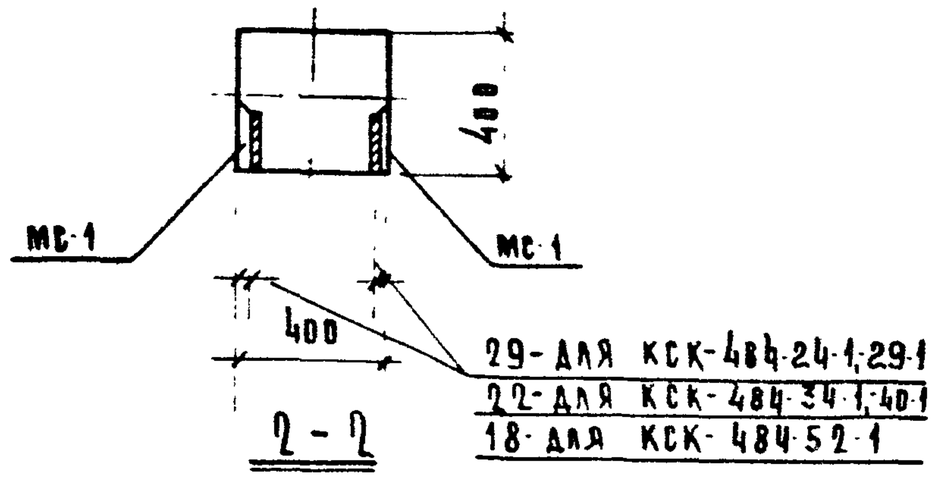

Марка колонны	Марка дополнит. закладн. детали	Кол. шт.	Вес дополн. закл. деталей, кг.			Общий расход стали на колонну	Изгот. черт. закладн. детали
			Одной дет.	Всех дет.	Итого на колонну		
КСК-484-24-1 КСК-484-29-1	МС-1	16	3,29	52,64	52,64	223,04	55
КСК-484-34-1 КСК-484-40-1						476,94	
КСК-484-52-1						889,54	

Примечание:

Опалубка и армирование аналогичны основной марке колонны, приведенн в альбоме ИИ-04-2 выпуск 5.

ТК	Колонны для навесных стеновых панелей	Серия ИИ-04-2
1973	Колонны КСК-484-24-1, КСК-484-29-1, КСК-484-34-1, КСК-484-40-1, КСК-484-52-1.	Выпуск II часть III
		Лист 29

https://zavodjbi.com/

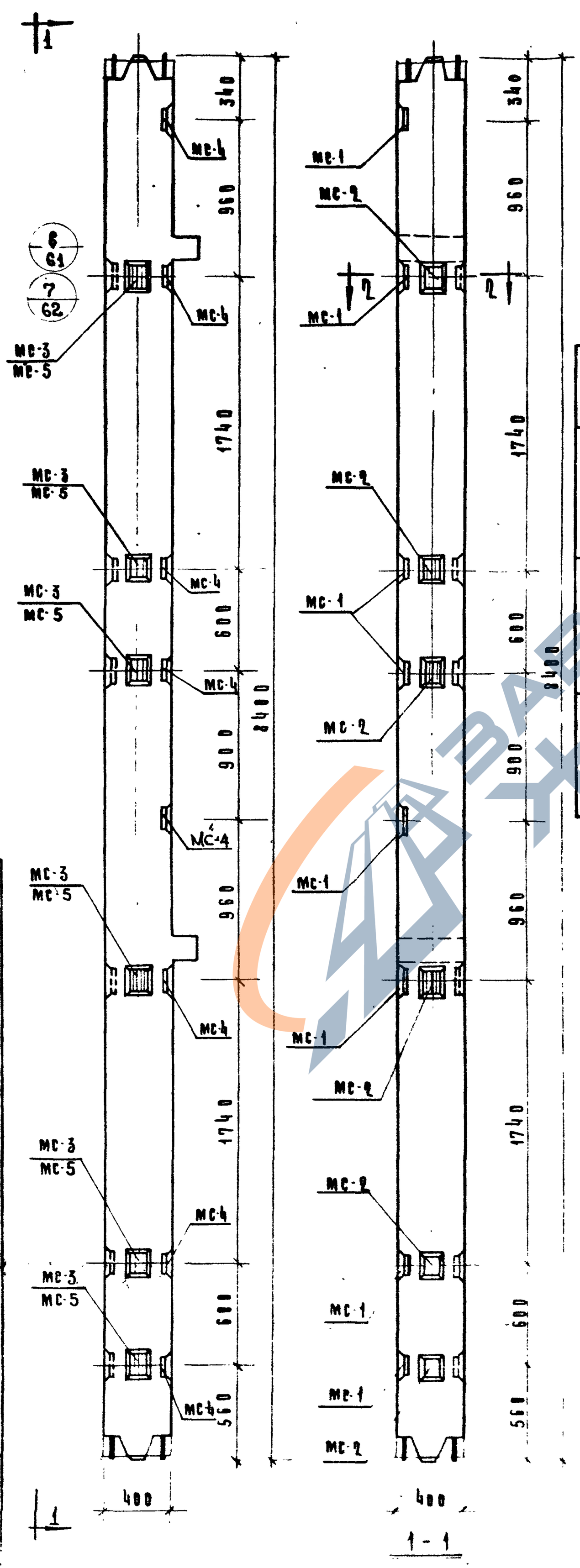

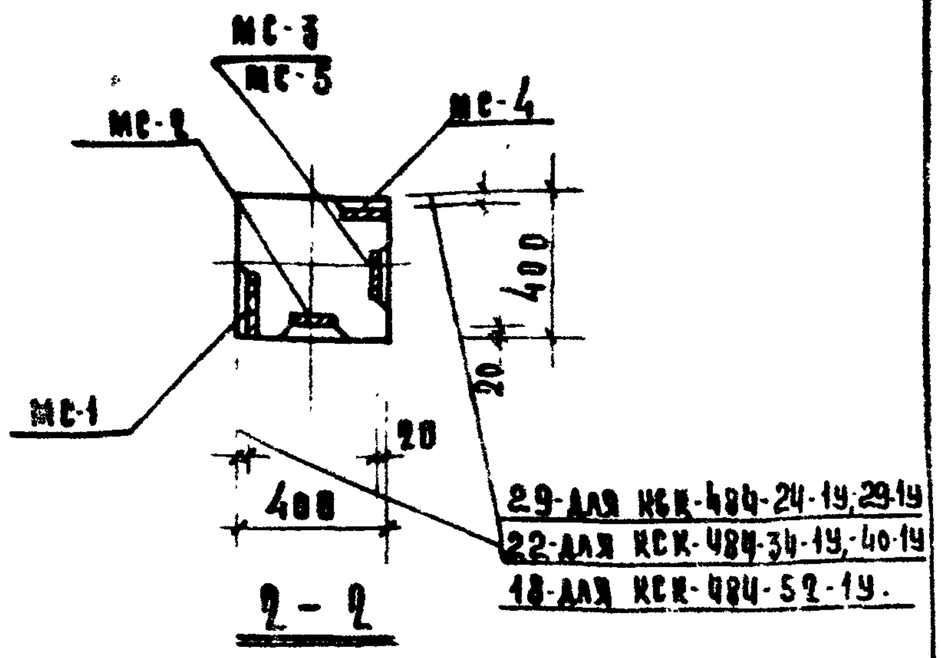

Марка колонны	Марка дополнит. закладн. деталей	Кол. шт.	Вес дополн. заклад. деталей, кг: одной дет.	всех дет.	итого на колонну	Общий расход стали на колонну	Н. заготов. черт. закладн. деталей
КСК-484-24-1У	МС-1	8	3,29	26,32	80,36	250,76	55
	МС-2	6	2,31	13,86			
КСК-484-29-1У	МС-3	6	2,31	13,86			
	МС-4	8	3,29	26,32			
КСК-484-34-1У	МС-1	8	3,29	26,32	80,36	504,66	55
	МС-2	6	2,31	13,86			
КСК-484-40-1У	МС-3	6	2,31	13,86			
	МС-4	8	3,29	26,32			
КСК-484-52-1У	МС-1	8	3,29	26,32	79,70	916,60	55
	МС-2	6	2,31	13,86			
	МС-4	8	3,29	26,32			
	МС-5	6	2,20	13,20			

Примечание:

Опалубка и армирование аналогичны основной марке колонны, приведенной в альбоме ИИ-04-2 выпуск 6.

ТК	Колонны для навески стеновых панелей
1973	Колонны КСК-484-24-1У, КСК-484-29-1У, КСК-484-34-1У, КСК-484-40-1У, КСК-484-52-1У.
Выпуск II Часть III	Серия ИИ-04-2
Лист 30	

34

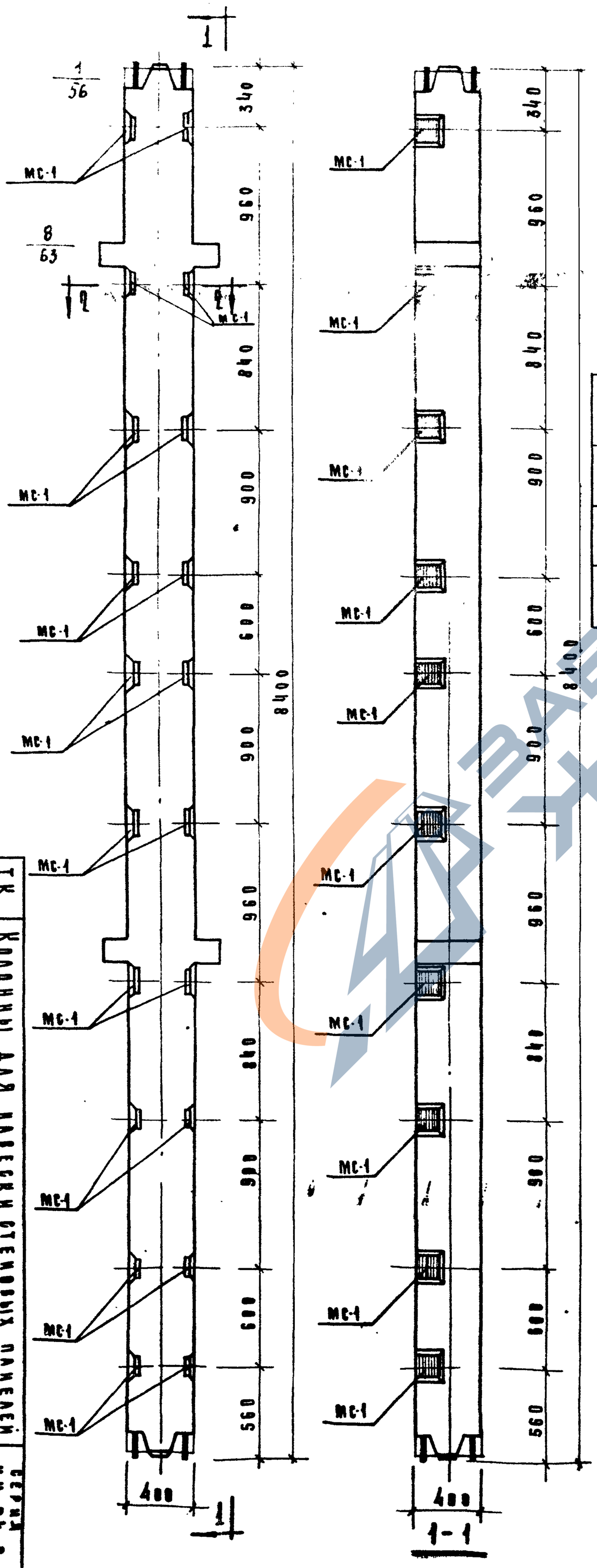

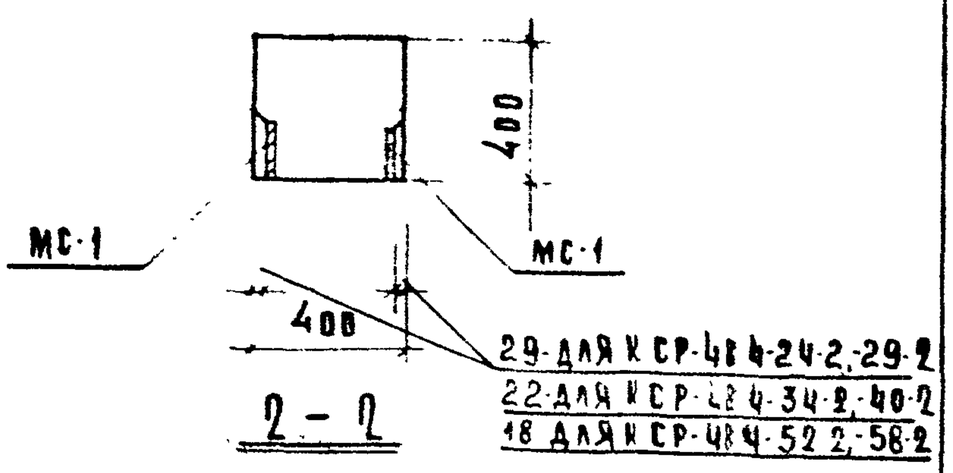

Марка колонны	Марка дополн. закладн. детали	Кол. шт	Вес дополн. закл. деталей, кг			Общий расход стали на колонну	N загот. черт. закладн. детали
			Одной дет.	Всех дет.	Итого на колонну		
КСР-484-24-2 КСР-484-29-2	МС-1	20	3,29	65,80	65,80	253,80	55
КСР-484-34-2 КСР-484-40-2						507,70	
КСР-484-52-2 КСР-484-58-2						920,30	

Примечание:

Опалубка и армирование аналогичны основной марке колонны, приведенной в альбоме ИИ-04-2 выпуск 5.

ТК	Колонны для навески стеновых панелей	Серия ИИ-04-2
1973	Колонны КСР-484-24-2, КСР-484-29-2, КСР-484-34-2, КСР-484-40-2, КСР-484-52-2, КСР-484-58-2,	Выпуск 11 Частный
		Лист 31

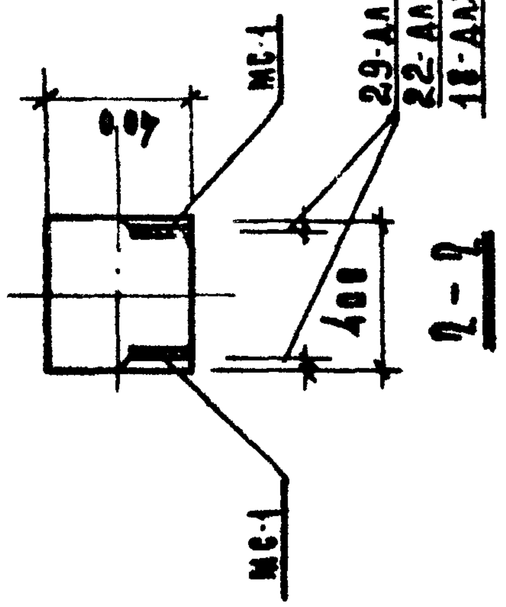

Марка колонны	Марка деталей	Кол. шт.	Вес доп. закл. деталей, кг: одной дет.	всех дет.	итого на колонну	Расход стали на колонну	Номер чертежа закладных деталей
КСК-484-24-2						236,20	55
КСК-484-29-2							
КСК-484-34-2	МС-1	20	3,29	65,80	65,80	490,10	
КСК-484-40-2							
КСК-484-52-2						302,70	

Примечание:

Опалубка и армирование аналогичны основной марке колонны, приведенной в альбоме ИИ-04-2 выпуск 5.

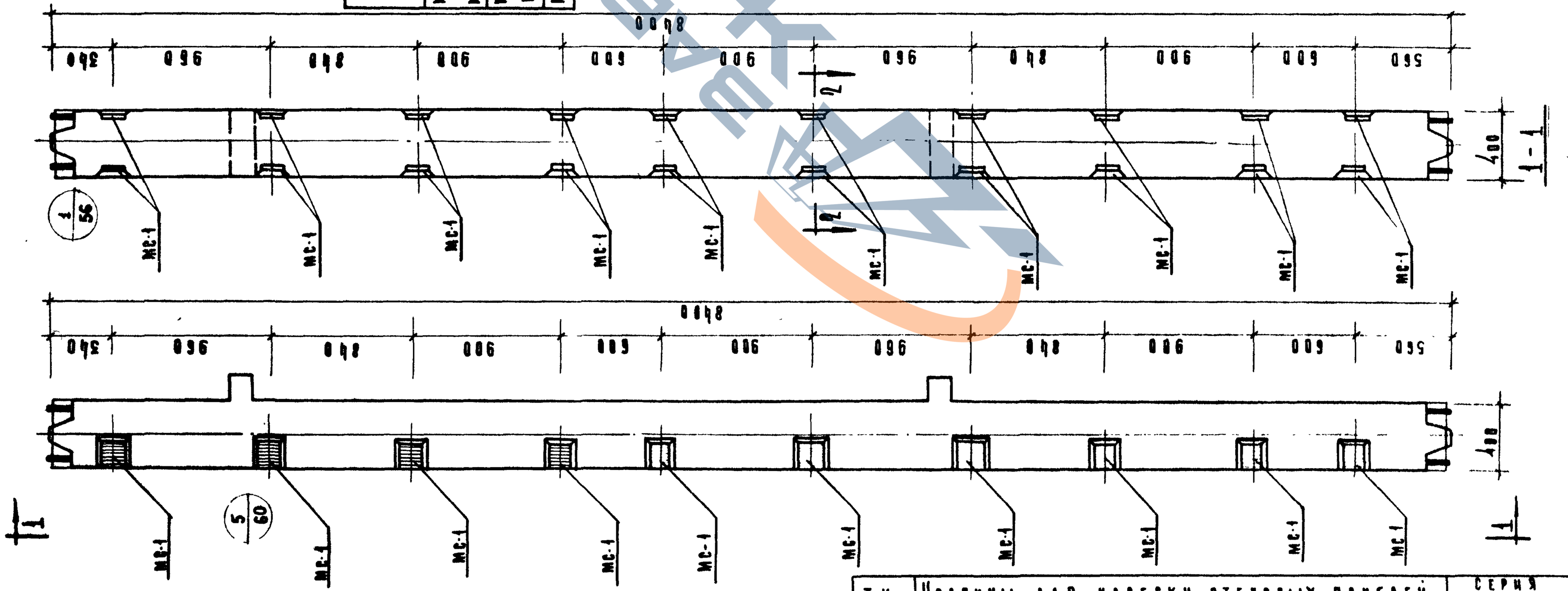

ТК	Колонны для навески стеновых панелей	Серия ИИ-04-2	
1973	Колонны КСК-484-24-2, КСК-484-29-2, КСК-484-34-2, КСК-484-40-2, КСК-484-52-2,	Выпуск 11 часть II	Лист 32

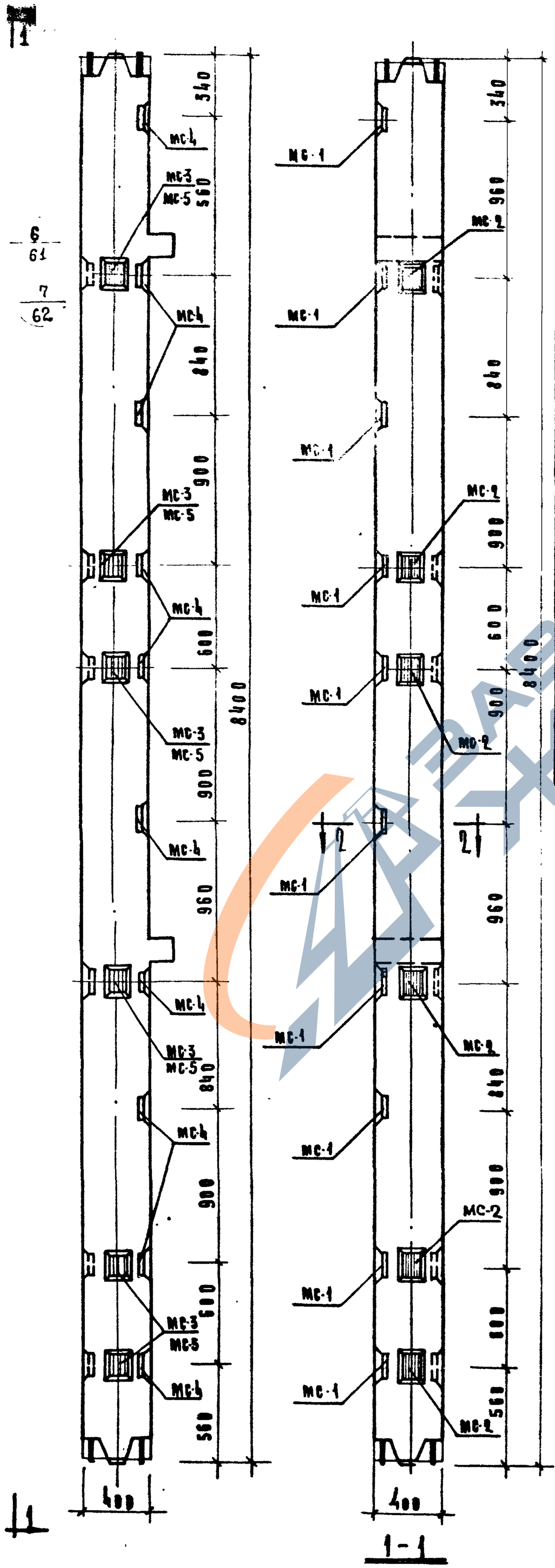

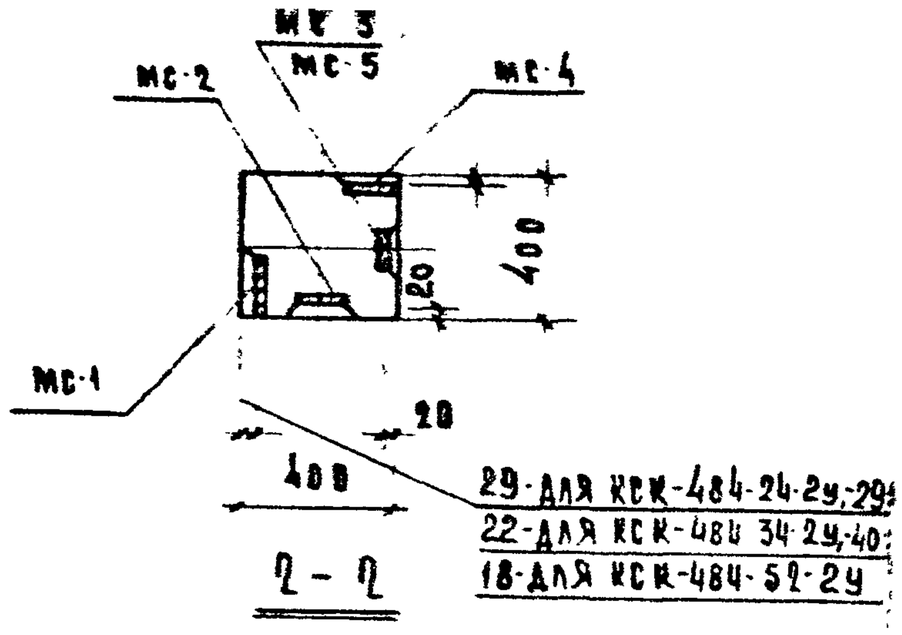

Марка колонны	Марка дополн. закладн. детали	Кол. шт.	Вес дополн. закладн. деталей, кг: одной дет.	всех дет.	итого на колонну	Общий расход стали на колонну	Изготов. мерт
КСК-484-24-2У, КСК-484-29-2У	МС-1	10	3,29	32,90	93,52	263,92	5
	МС-2	6	2,31	13,86			
	МС-3	6	2,31	13,86			
	МС-4	10	3,29	32,90			
КСК-484-34-2У, КСК-484-40-2У	МС-1	10	3,29	32,90	93,52	517,82	55
	МС-2	6	2,31	13,86			
	МС-3	6	2,31	13,86			
	МС-4	10	3,29	32,90			
КСК-484-52-2У	МС-1	10	3,29	32,90	92,86	929,76	55
	МС-2	6	2,31	13,86			
	МС-4	10	3,29	32,90			
	МС-5	6	2,20	13,20			

Примечание:

Опалубка и армирование аналогич основной марке колонны, приведен в альбоме ИИ-04-2 выпуск 5.

ТК	Колонны для навески стеновых панелей	Серия ИИ-04-2
1973	Колонны КСК-484-24-2У, КСК-484-29-2У, КСК-484-34-2У, КСК-484-40-2У, КСК-484-52-2У.	Выпуск 11 Часть III, Лист 33

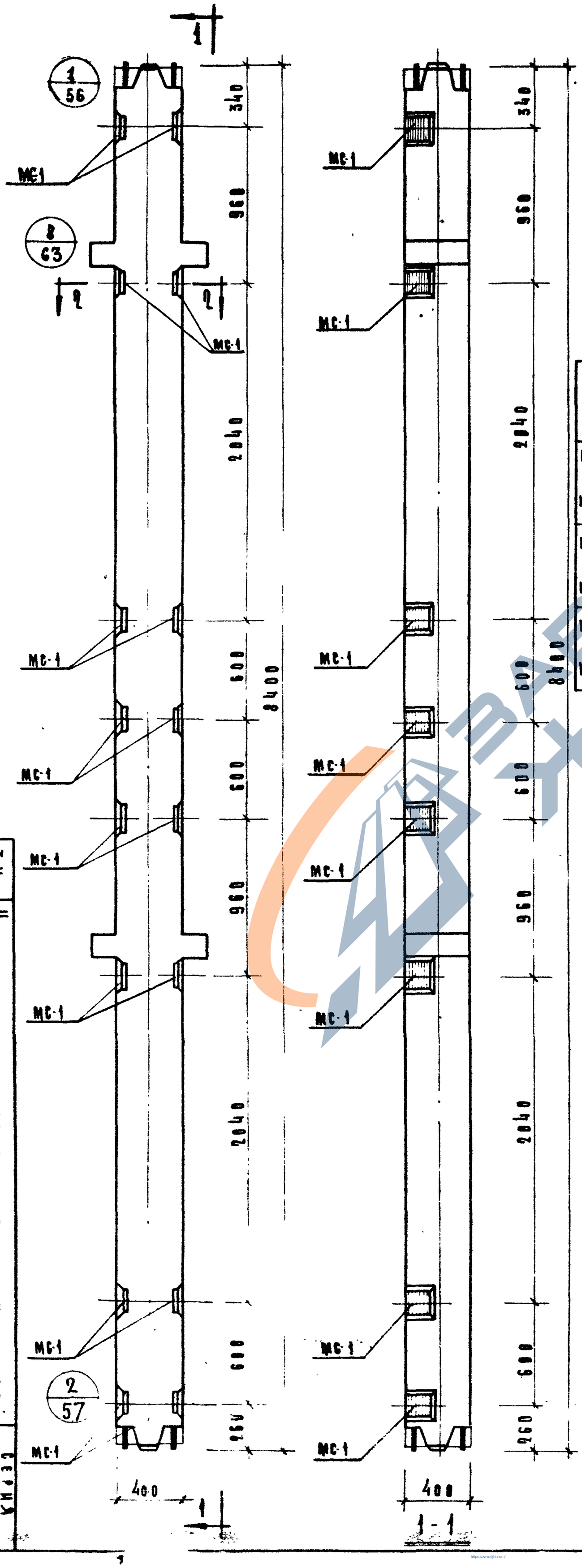

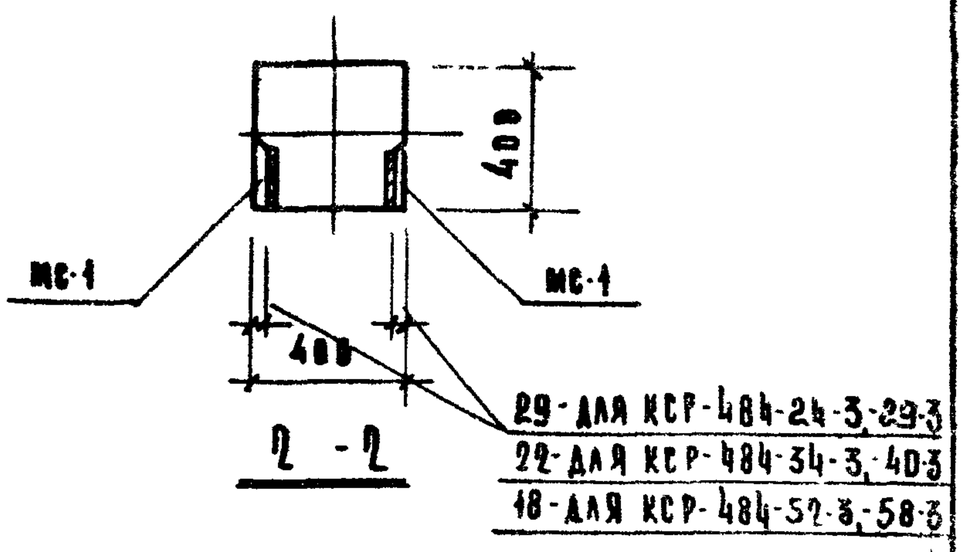

Марка колонны	Марка дополн. закладн. детали	Кол. шт.	Вес дополн. закл. деталей, кг: одной дет.	всего дет.	итого на колонн	Общий расход стали на колонну	N заготов. черт. закладн. детали
КСР-484-24-3 КСР-484-29-3	МС-1	16	3,29	52,64	52,64	240,64	55
КСР-484-34-3 КСР-484-40-3						494,54	
КСР-484-52-3 КСР-484-58-3						907,14	

Примечание:

Опалубка и армирование аналогичны основной марке колонны, приведенной в альбоме ИИ-04-2 выпуск 5.

ТК	Колонны для навески стеновых панелей	Серия ИИ-04-2
1973	Колонны КСР-484-24-3, КСР-484-29-3, КСР-484-34-3, КСР-484-40-3, КСР-484-52-3, КСР-484-58-3	Выпуск 11 часть III; Лист 34

https://zavodjbi.com/

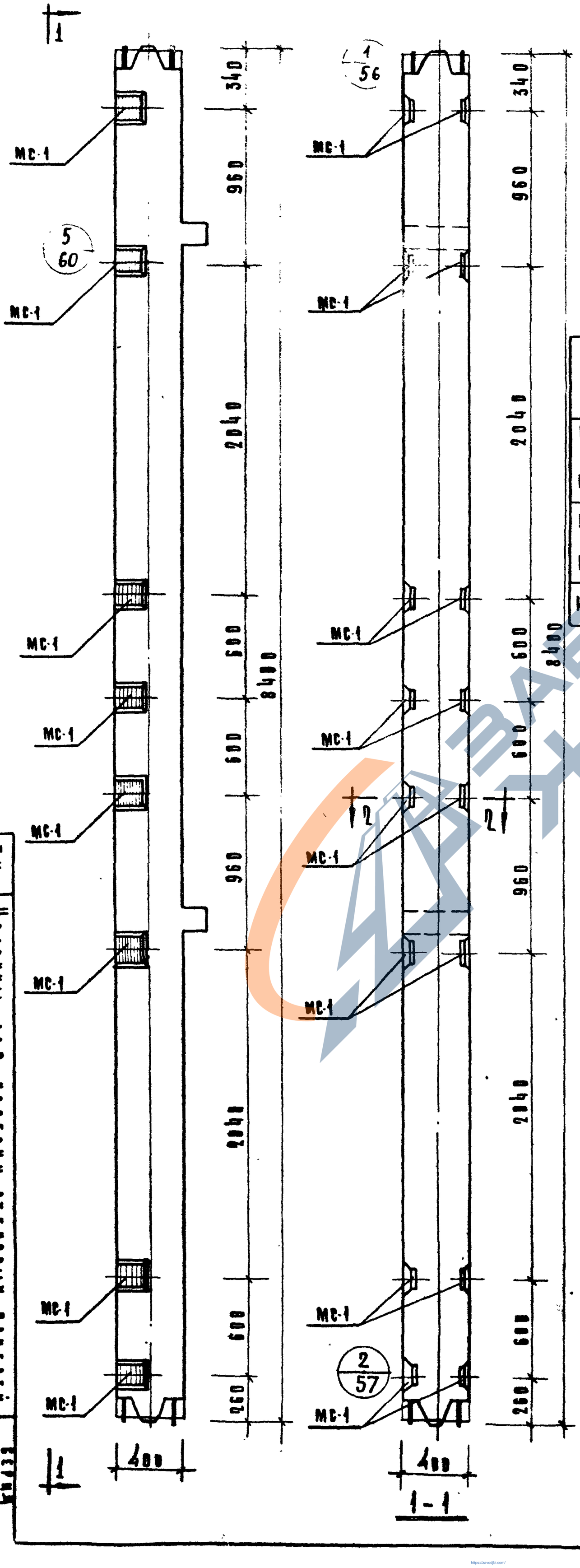
1
МС-1
340
960
5
60
2040
600
8400
990
2040
600
990
2040
600
990
2040
600

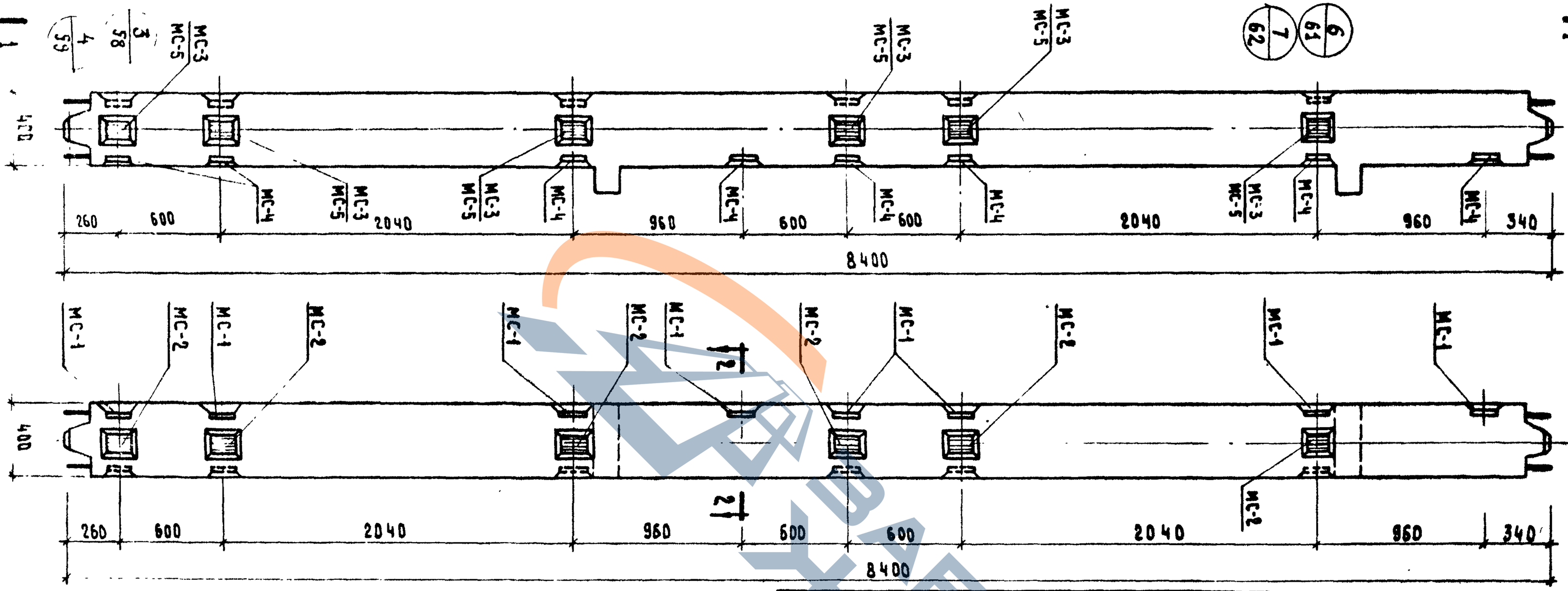

Марка колонны	Марка дополнительных закладных деталей	Кол. шт	Вес закладных деталей, кг: одной детали	Вес закладных деталей, кг: всех деталей	Вес закладных деталей, кг: итого на колонну	Общий расход стали на колонну, кг	№ заготовительного чертежа закладных деталей
КСК-484-24-3у	МС-1	8	3,29	26,32	80,36	250,76	55
	МС-2	6	2,31	13,86			
	МС-3	6	2,31	13,86			
	МС-4	8	3,29	26,32			
КСК-484-29-3у	МС-1	8	3,29	26,32	80,36	504,56	55
	МС-2	6	2,31	13,86			
	МС-3	6	2,31	13,86			
	МС-4	8	3,29	26,32			
КСК-484-34-3у	МС-1	8	3,29	26,32	80,36	504,56	55
	МС-2	6	2,31	13,86			
	МС-3	6	2,31	13,86			
	МС-4	8	3,29	26,32			
КСК-484-40-3у	МС-1	8	3,29	26,32	80,36	504,56	55
	МС-2	6	2,31	13,86			
	МС-3	6	2,31	13,86			
	МС-4	8	3,29	26,32			
КСК-484-52-3у	МС-1	8	3,29	26,32	79,60	916,50	55
	МС-2	6	2,31	13,86			
	МС-4	8	3,29	26,32			
	МС-5	6	2,20	13,20			

Примечание:

Облицовка и армирование аналогичны основной марке колонны приведенной в альбоме ИИ-04-2 выпуск 5.

https://zavodjbi.com/

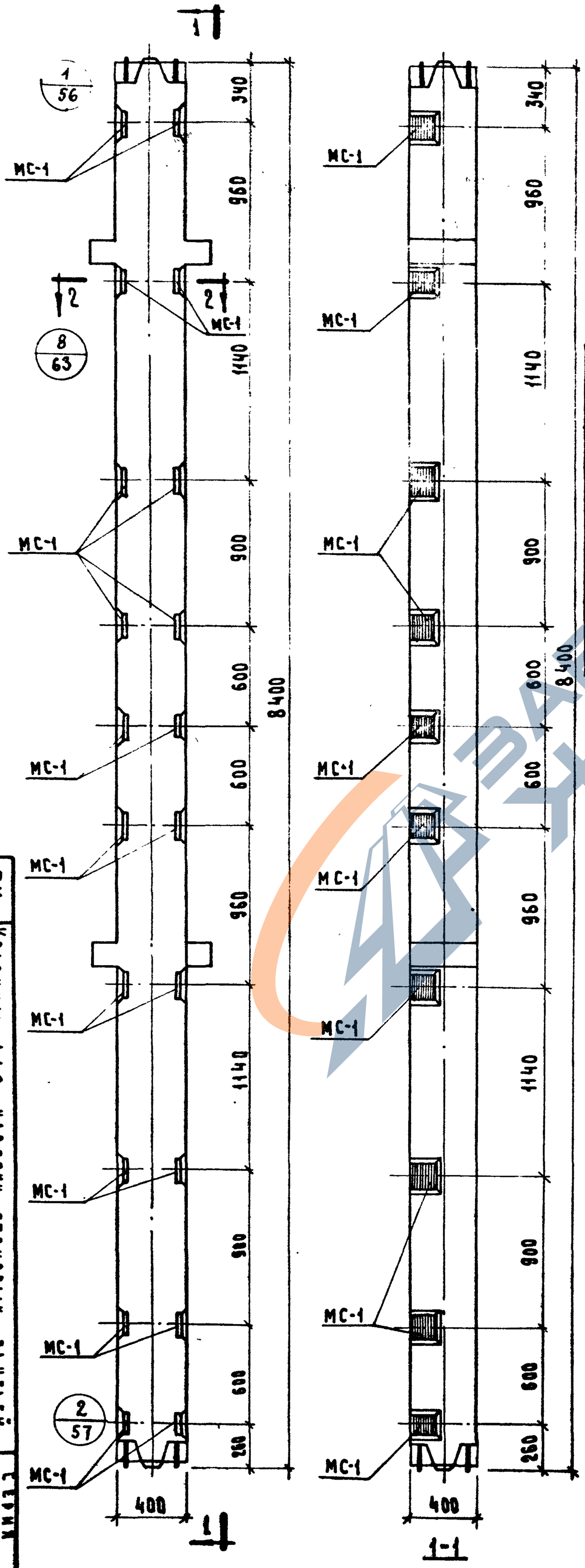

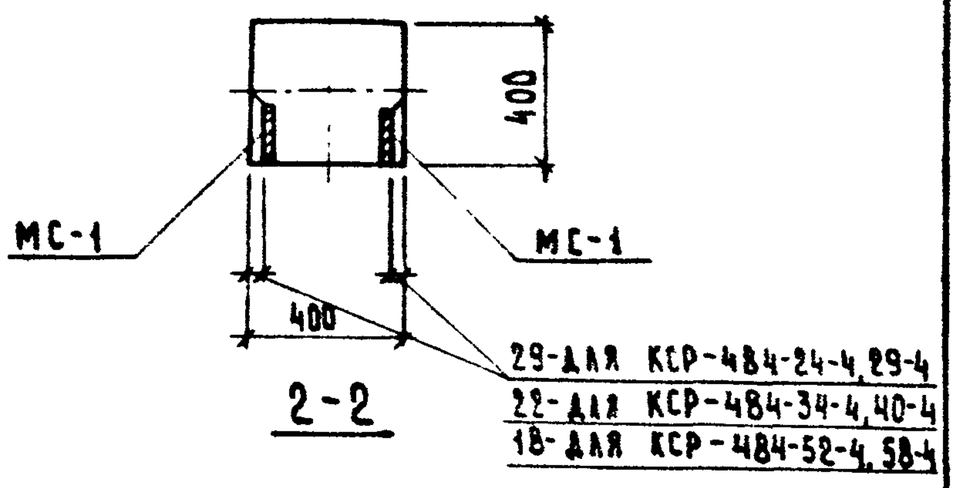

Марка колонны	Марка дополн. закладн. детали	Кол. шт.	Вес дополнит. закл. деталей, кг. Одной дет.	Всех дет.	Итого на колонну	Общий расход стали на колонну	№ загот. черт. закладн. детали
КСР-484-24-4 КСР-484-29-4	МС-1	20	3,29	65,80	65,80	253,80	55
КСР-484-34-4 КСР-484-40-4						507,70	
КСР-484-52-4 КСР-484-58-4						920,30	

Примечание:

Опалубка и армирование аналогичны основной марке колонны, приведенной в альбоме ИИ-04-2 выпуск 5

ТК	Колонны для навески стеновых панелей	Серия ИИ-04-2
1973	Колонны: КСР-484-24-4; КСР-484-29-4; КСР-484-34-4; КСР-484-40-4; КСР-484-52-4; КСР-484-58-4	Выпуск 4 Часть II
		Лист 37

41

https://zavodjbi.com/

https://zavodjbi.com/

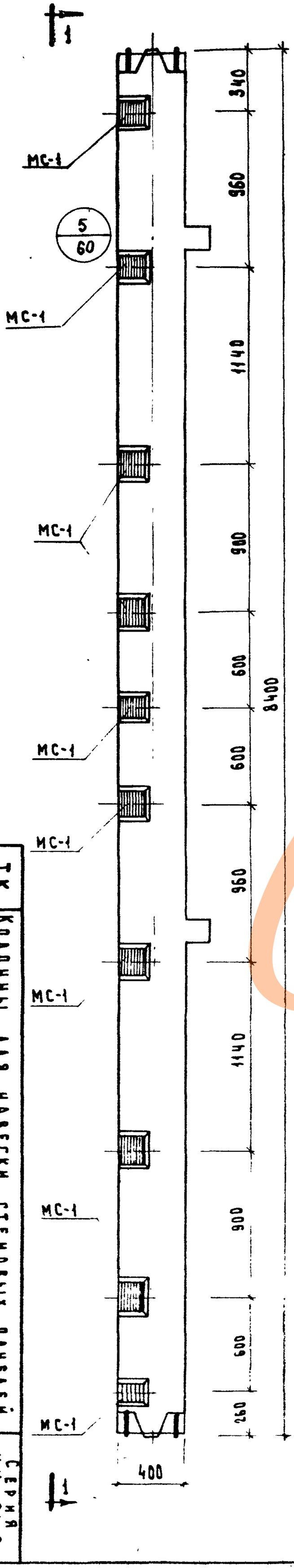

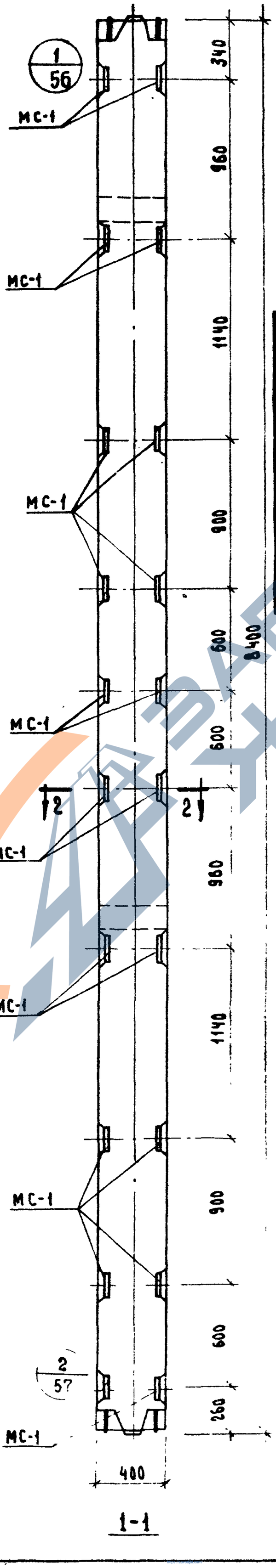

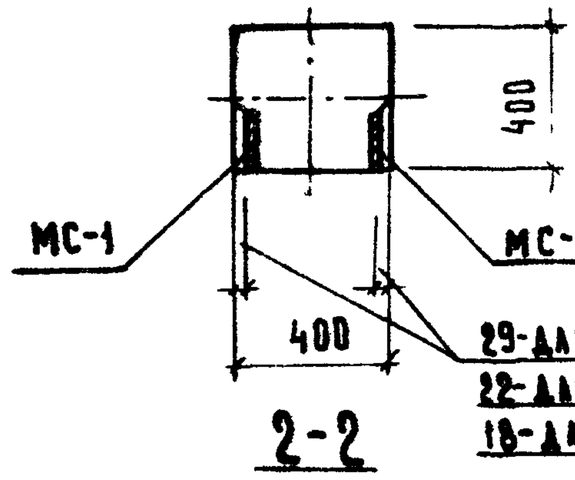

Марка колонны	Марка доборн. закладн. деталей	Кол. шт.	Вес доборн. закладн. деталей, кг			Общий расход стали на колонну	№ загот. чертеж. закладн. деталей
			одной дет.	всех дет.	итого на колонну		
КСК-484-24-4 КСК-484-29-4	МС-1	20	3,29	65,80	65,80	236,20	55
КСК-484-34-4 КСК-484-40-4						490,10	
КСК-484-52-4						902,70	

Примечание:

Опалубка и армирование аналогичны основной марке колонны, приведенной в альбоме ИИ-04-2 Выпуск 5

ТК	Колонны для навесных стеновых панелей	Серия ИИ-04-2	
1973	Колонны КСК-484-24-4, КСК-484-29-4, КСК-484-34-4, КСК-484-40-4, КСК-484-52-4,	Выпуск 11 Часть III	Лист 38

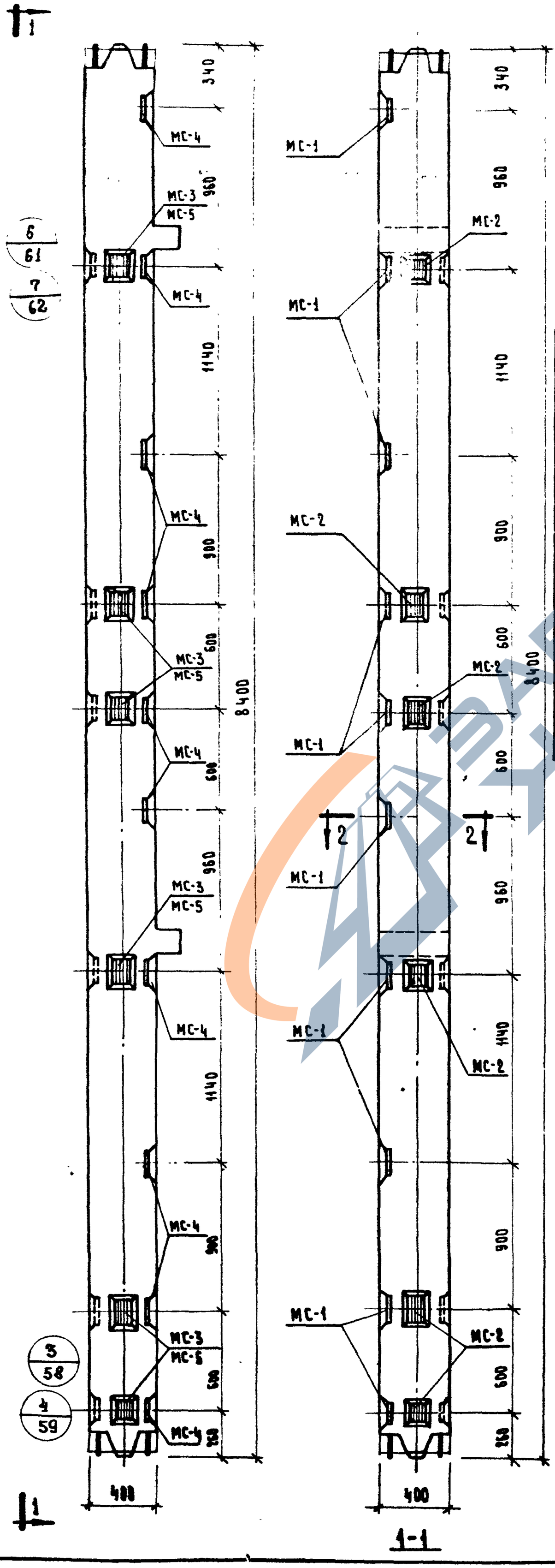

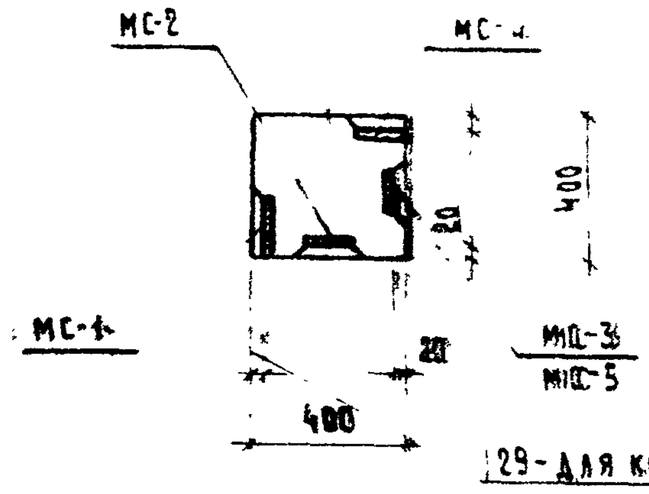

2-2

29 - для КСК-484-24-4У, 29-4У
22 - для КСК-484-34-4У, 40-4У
18 - для КСК-484-52-4У

Марка колонны	Марка дополн. закладн. детали	Кол. шт.	Вес дополн. закл. деталей, кг. Одной дет.	Всех дет.	Итого на колонну	Общий расход стали на колонну	№ заготов. черт. закладн. детали
КСК-484-24-4У	МС-1	10	3.29	32.90	93.52	263.92	55
	МС-2	6	2.31	13.86			
КСК-484-29-4У	МС-3	6	2.31	13.86			
	МС-4	10	3.29	32.90			
КСК-484-34-4У	МС-1	10	3.29	32.90	93.52	517.82	55
	МС-2	6	2.31	13.86			
КСК-484-40-4У	МС-3	6	2.31	13.86			
	МС-4	10	3.29	32.90			
КСК-484-52-4У	МС-1	10	3.29	32.90	92.86	929.76	55
	МС-2	6	2.31	13.86			
	МС-4	10	3.29	32.90			
	МС-5	6	2.20	13.20			

Примечание:

Опалубка и армирование аналогичны основной марке колонны, приведенной в альбоме ИИ-04-2 выпуск 5.

ТК	Колонны для навески стеновых панелей
1973	Колонны: КСК-484-24-4У, КСК-484-29-4У, КСК-489-34-4У, КСК-484-40-4У, КСК-484-52-4У.
Серия ИИ-04-2	Выпуск 11 Часть III
Лист 39	

43

https://zavodjbi.com/

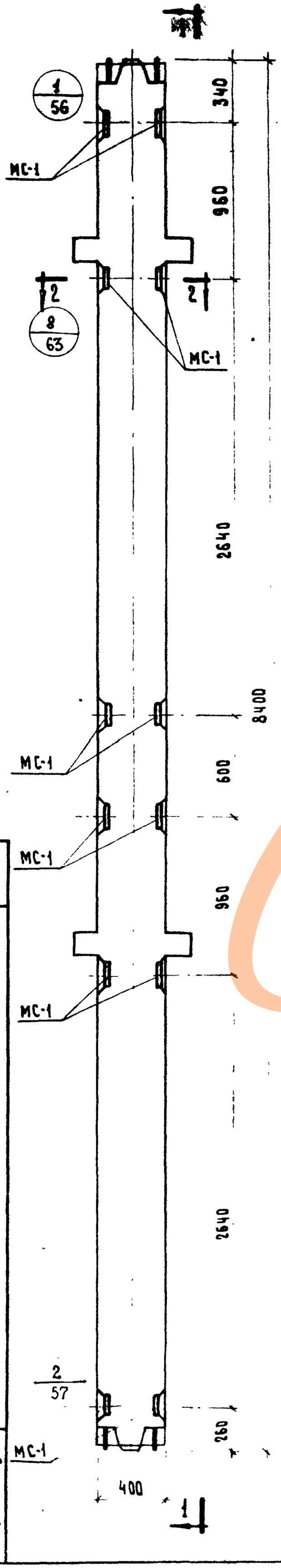

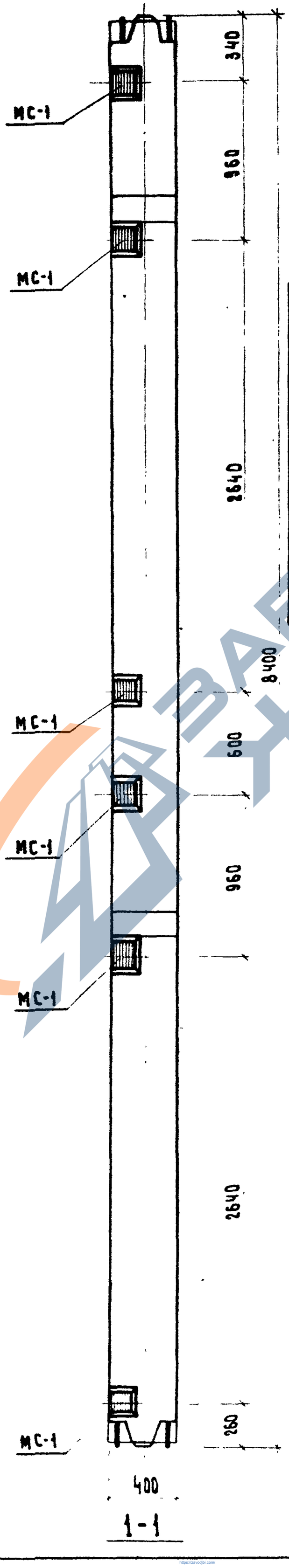

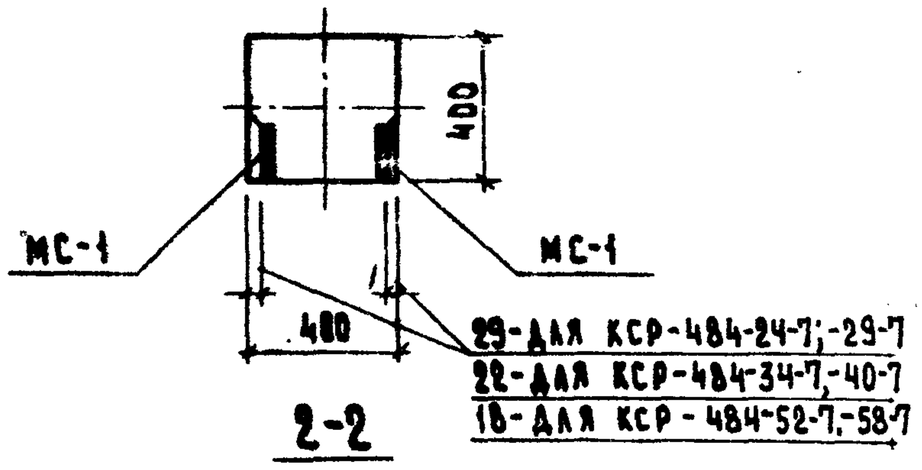

Марка колонны	Марка доп. закл. детали	Кол. шт.	Вес доп. закл. деталей, кг.			Общий расход стали на колонну	№ чертежа закладной детали
			одной дет.	всех дет.	итого на колонну		
КСР-484-24-7 КСР-484-29-7	МС-1	3.29	12	39,48	39,48	227,48	55
КСР-484-34-7 КСР-484-40-7						481,38	
КСР-484-52-7 КСР-484-58-7						893,98	

Примечание

Опалубка и армирование аналогичны основной марке колонны, приведенной в альбоме ИИ-04-2 выпуск 5

1973 ТК

Колонны для навески стеновых панелей

Колонны КСР-484-24-7, КСР-484-29-7, КСР-484-34-7, КСР-484-40-7, КСР-484-52-7, КСР-484-58-7.

Серия ИИ-04-2 Выпуск 11 Часть III

40

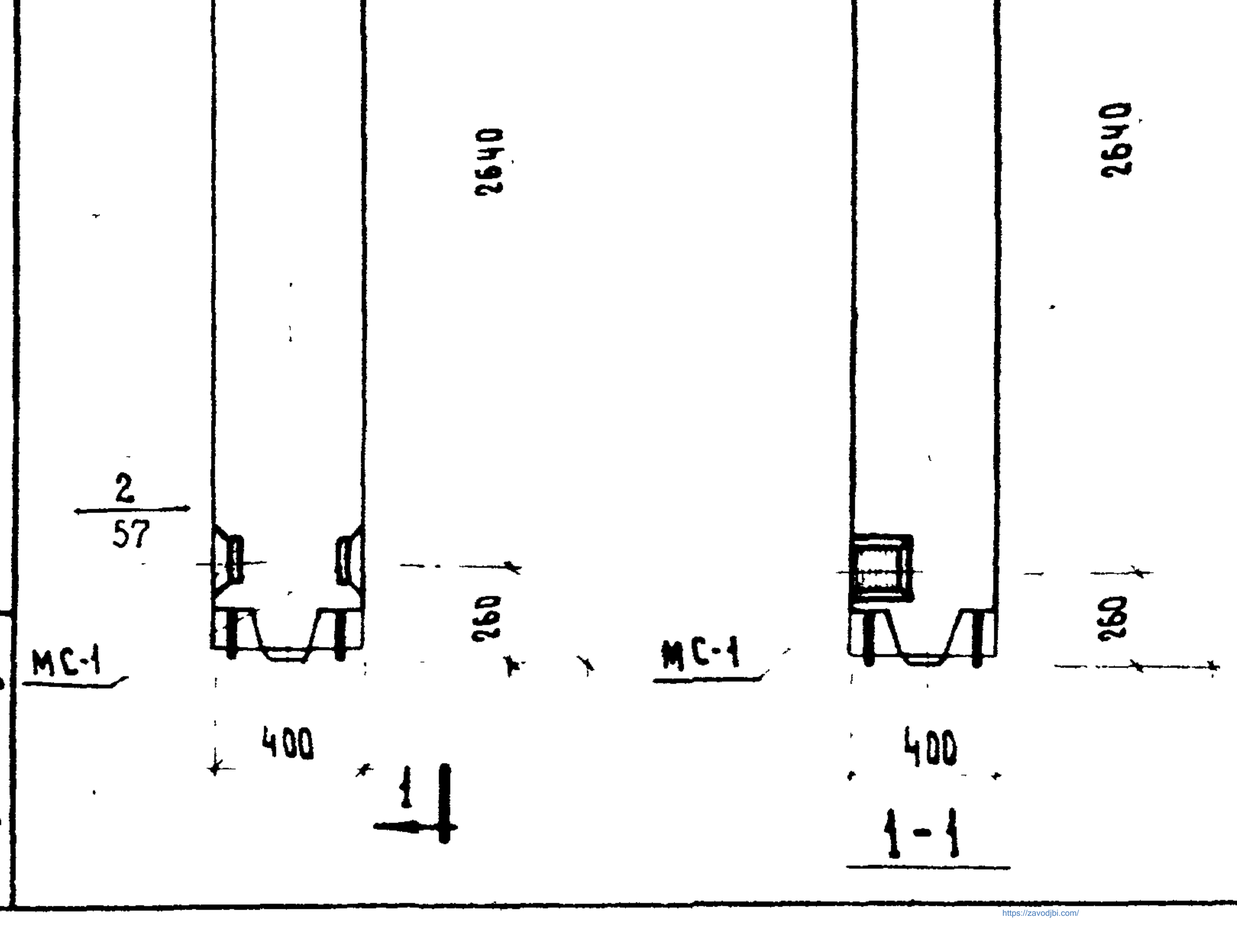

44

https://zavodjbi.com/

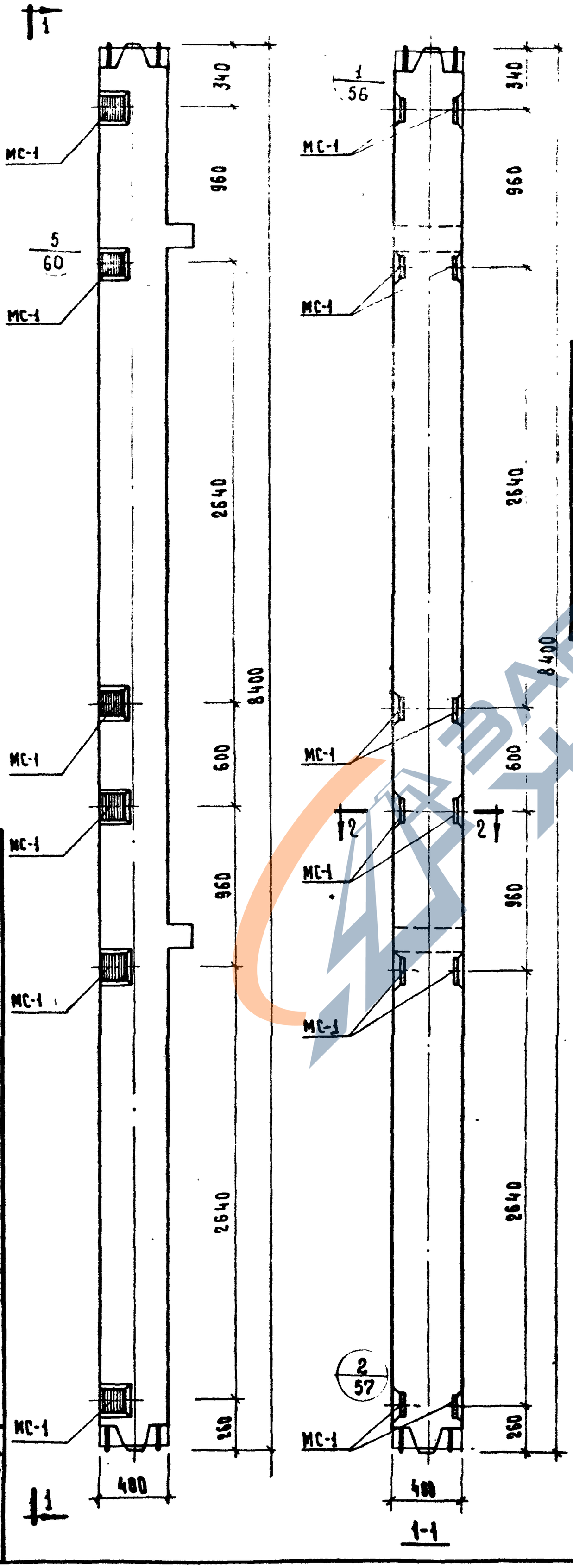

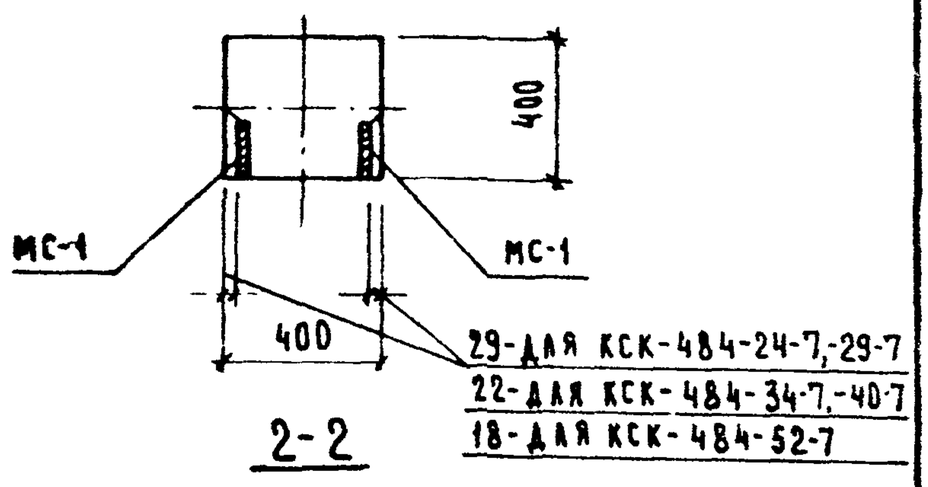

Марка колонны	Марка дополнит. закладн. детали	Кол. шт.	Вес дополн. заклад. деталей, кг			Общий расход стали на колонну	№ загот. черт. закладн. детали
			Одной дет	Всех дет.	Итого на колонну		
КСК-484-24-7	МС-1	12	3,29	39,48	39,48	209.88	55
КСК-484-29-7							
КСК-484-34-7						463,78	
КСК-484-40-7							
КСК-484-52-7						876,38	

Примечание:

Опалубка и армирование аналогичны основной марке колонны, приведенной в альбоме ИИ-04-2 Выпуск 5.

ТК	Колонны для навески стеновых панелей	Серия ИИ-04-2
1973	Колонны: КСК-484-24-7, КСК-484-29-7, КСК-484-34-7, КСК-484-40-7, КСК-484-52-7.	Выпуск 11 Часть III
		Лист 41

45

https://zavodjbi.com/

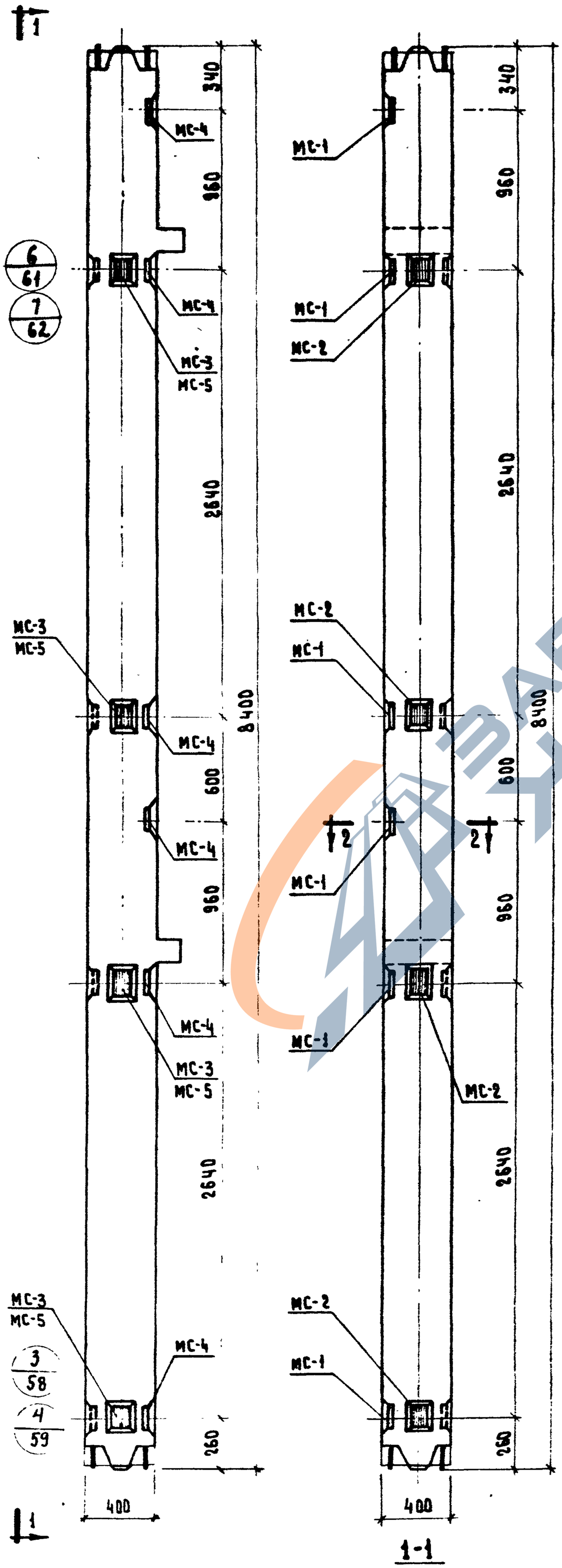

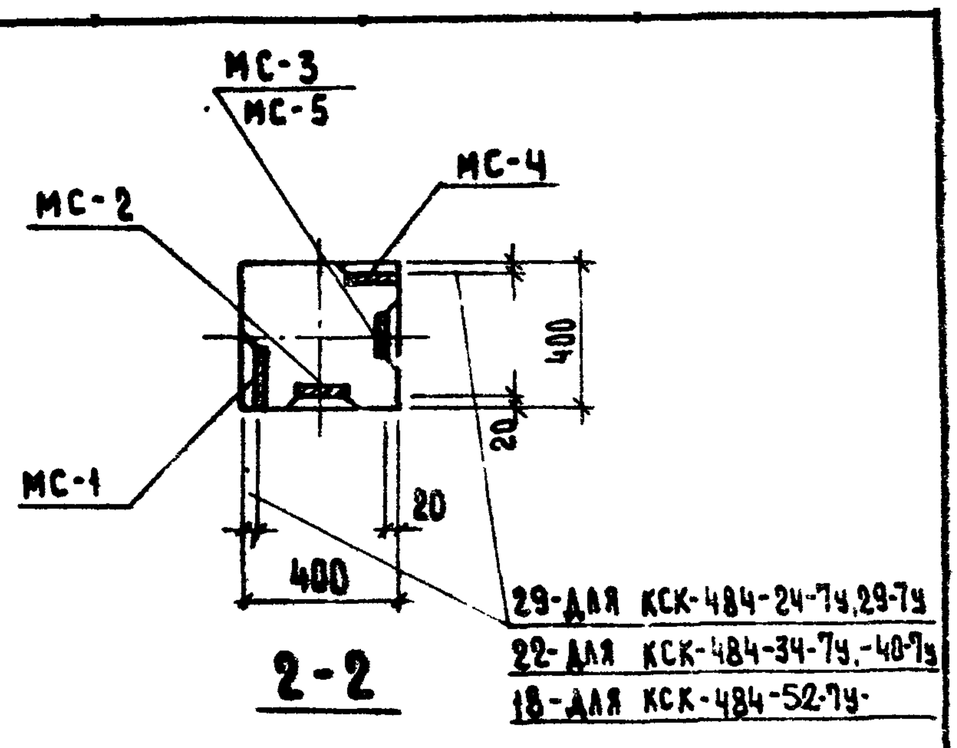

Марка колонны	Марка дополн. заклади. детали	Кол. шт.	Вес дополнит. заклад. деталей кг: одной дет.	всех дет.	итого на колонну	Общий расход стали на колонну	№ заготов. черт. заклади. детали
КСК-484-24-7у, КСК-484-29-7у	МС-1	6	3,29	19.74	57,96	228,36	55
	МС-2	4	2.31	9.24			
	МС-3	4	2.31	9.24			
	МС-4	6	3,29	19.74			
КСК-484-34-7у, КСК-484-40-7у	МС-1	6	3,29	19.74	57,96	482,26	55
	МС-2	4	2,31	9.24			
	МС-3	4	2,31	9.24			
	МС-4	6	3.29	19.74			
КСК-484-52-7у	МС-1	6	3.29	19.74	57.52	894,42	55
	МС-2	4	2,31	9,24			
	МС-4	6	3.29	19.74			
	МС-5	4	2.20	8.80			

Примечание:

Опалубка и армирование аналогичны основной марке колонны, приведенной в альбоме ИИ-04-2 Выпуск 5

ТК	Колонны для навески стеновых панелей
1973	Колонны КСК-484-24-7у, КСК-484-29-7у, КСК-484-34-7у, КСК-484-40-7у, КСК-484-52-7у.
Серия ИИ-04-2	Выпуск 11 Часть 8
Лист 42	

46

ЗАВОД ЖБИ

https://zavodjbi.com/

https://zavodjbi.com/

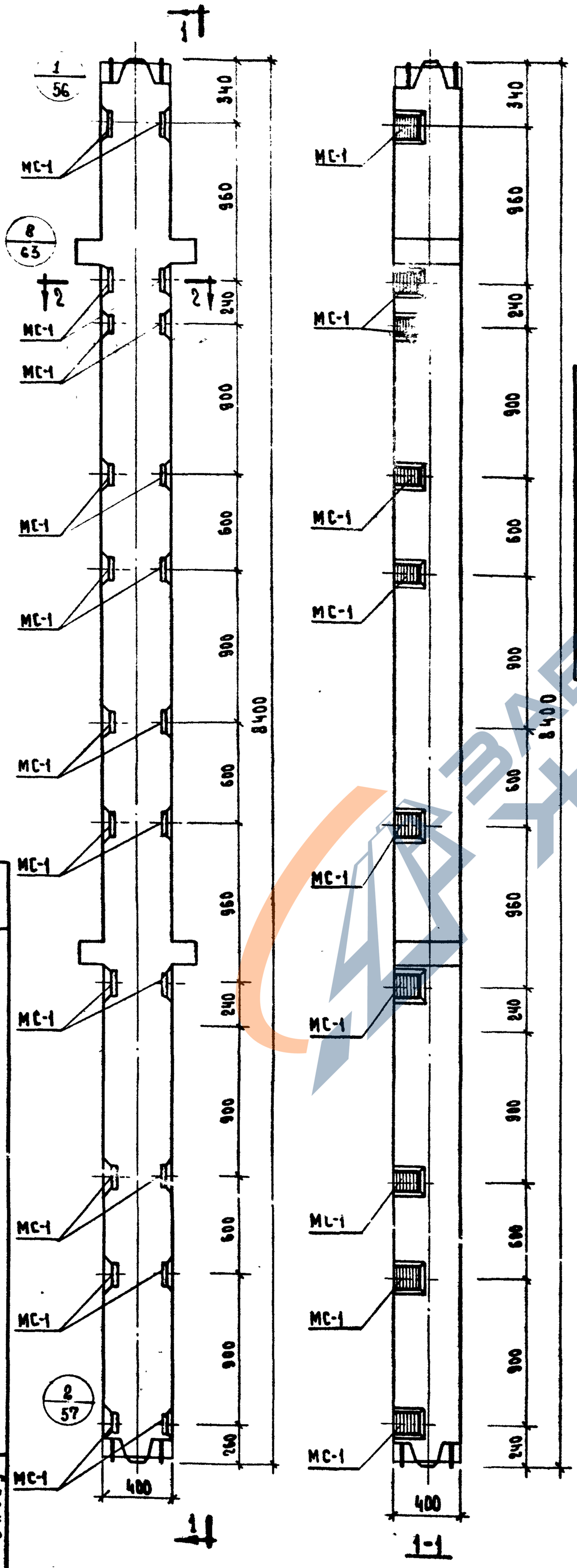

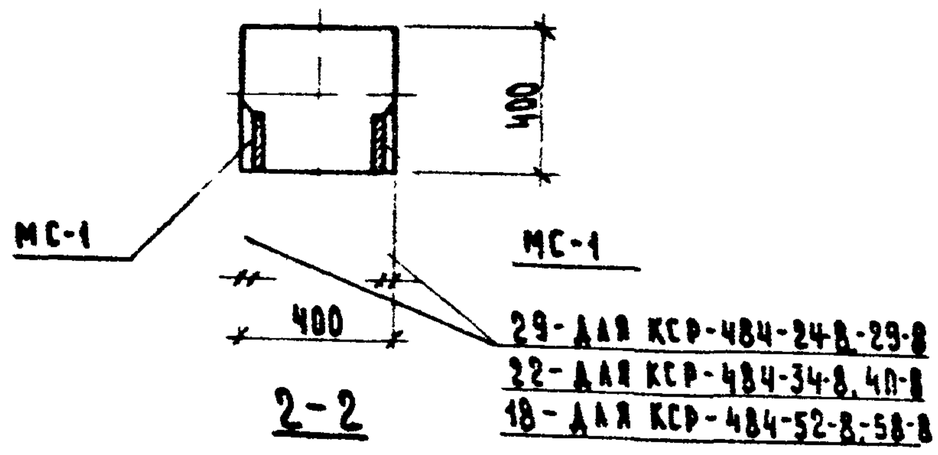

Марка колонны	Марка дополнит. закладн. детали	Кол. шт.	Вес дополн. закладн. деталей, кг			Общий расход стали на колонну	№ заготов. черт. закладн. детали
			Одной дет.	Всех дет.	Итого на колонну		
КСР-484-24-8 КСР-484-29-8	МС-1	22	3,29	72,38	72,38	260,38	55
КСР-484-34-8 КСР-484-40-8						514,28	
КСР-484-52-8 КСР-484-58-8						926,88	

Примечание:

Опалубка и армирование аналогичны основной марке колонны, приведенной в альбоме ИИ-04-2 выпуск 5

ТК	Колонны для навески стеновых панелей	Серия ИИ-04-2
1973	Колонны КСР-484-24-8; КСР-484-29-8; КСР-484-34-8; КСР-484-40-8; КСР-484-52-8; КСР-484-58-8.	Выпуск 11 Часть III Лист 43

https://zavodjbi.com/

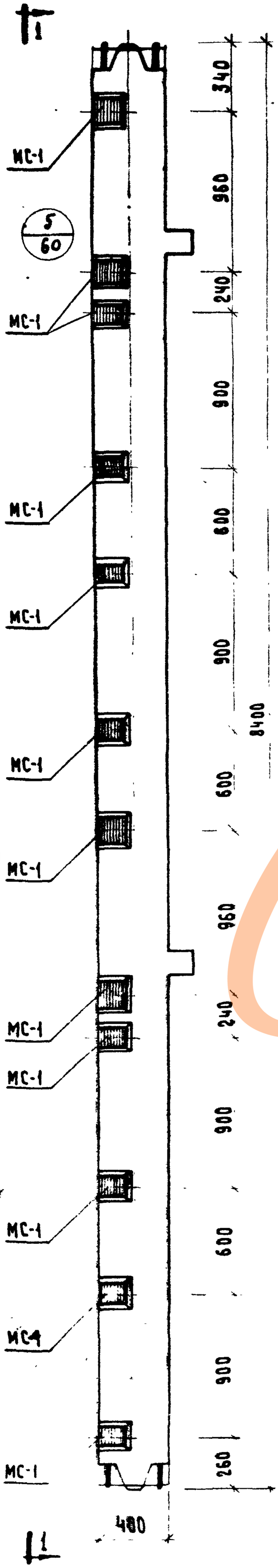

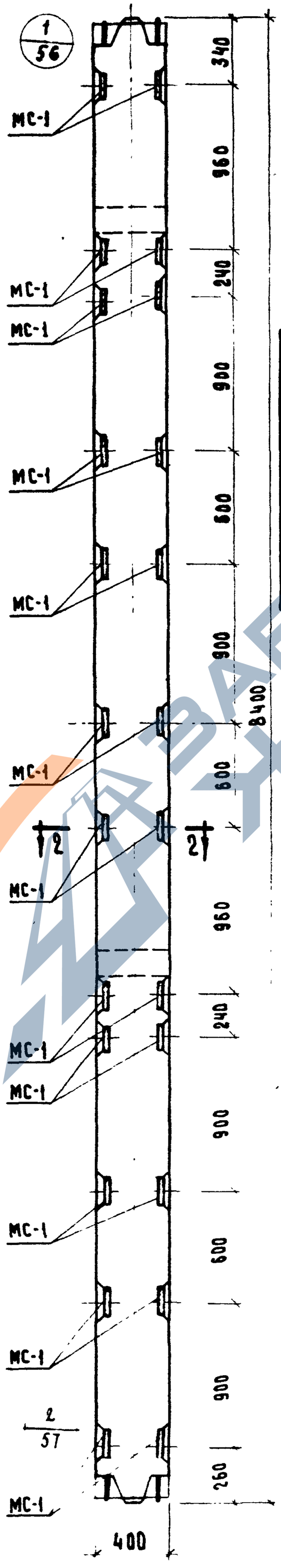

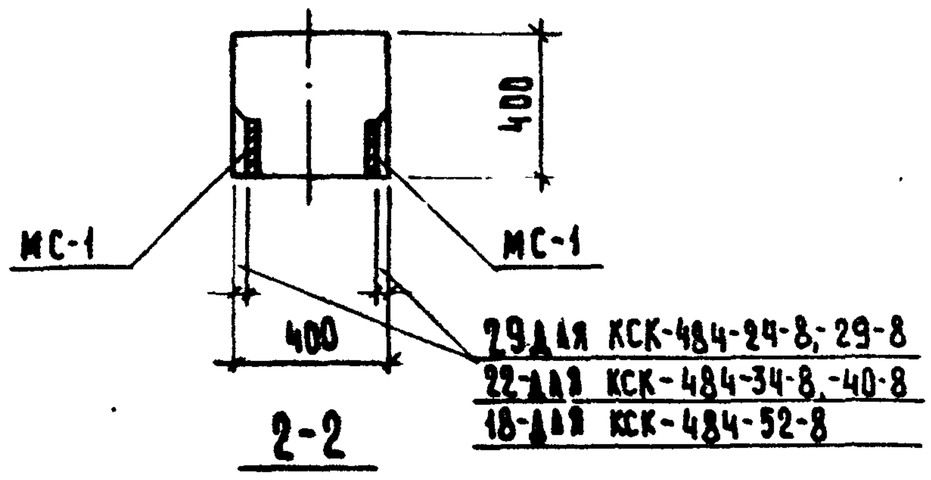

Марка колонны	Марка дополнит. закладн. детали	Кол. шт.	Вес дополн. закл. деталей, кг.			Общий расход стали на колонну	№ заготов. черт. закладн. детали
			Одной дет.	Всех дет.	Итого на колонну		
КСК-484-24-8	МС-1	24	3.29	78,96	78,96	249,36	55
КСК-484-29-8							
КСК-484-34-8						503,26	
КСК-484-40-8							
КСК-484-52-8						915,86	

Примечание:

Опалубка и армирование аналогичны основной марке колонны, приведенной в альбоме ИИ-04-2 выпуск 5.

ТК	Колонны для навески стеновых панелей	Серия ИИ-04-2
1973	Колонны КСК-484-24-8, КСК-484-29-8, КСК-484-34-8, КСК-484-40-8, КСК-484-52-8.	Выпуск 11 Часть III
		Лист 44

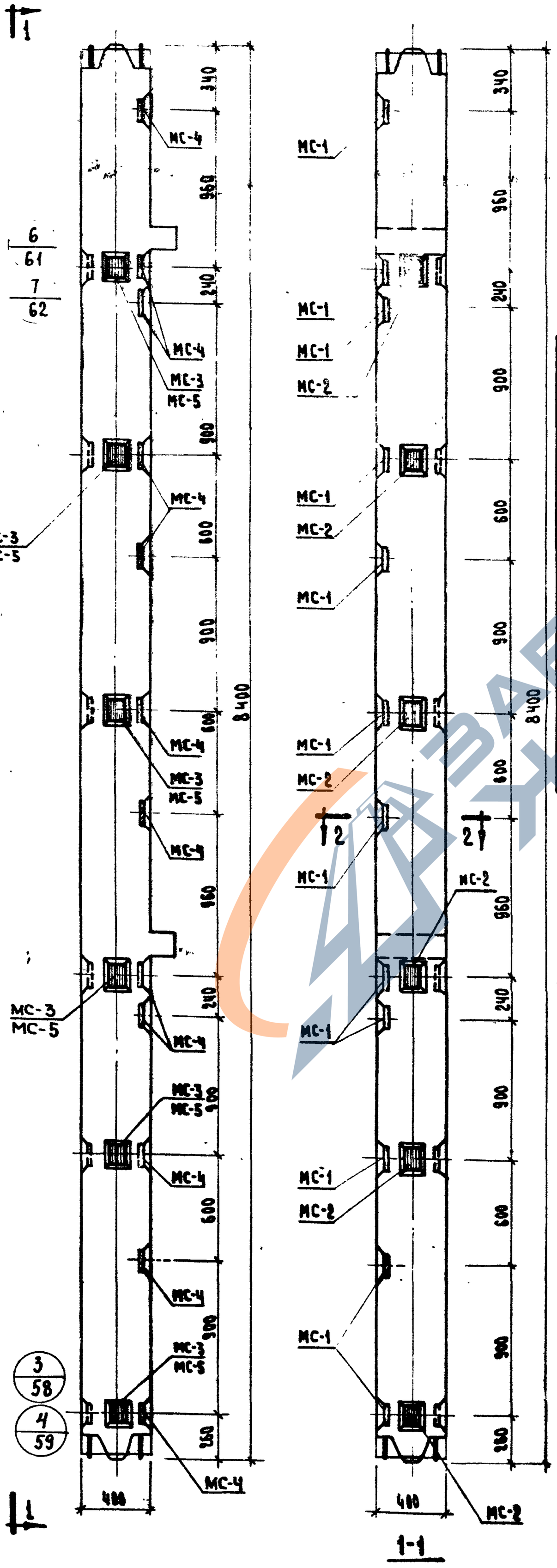

1-1

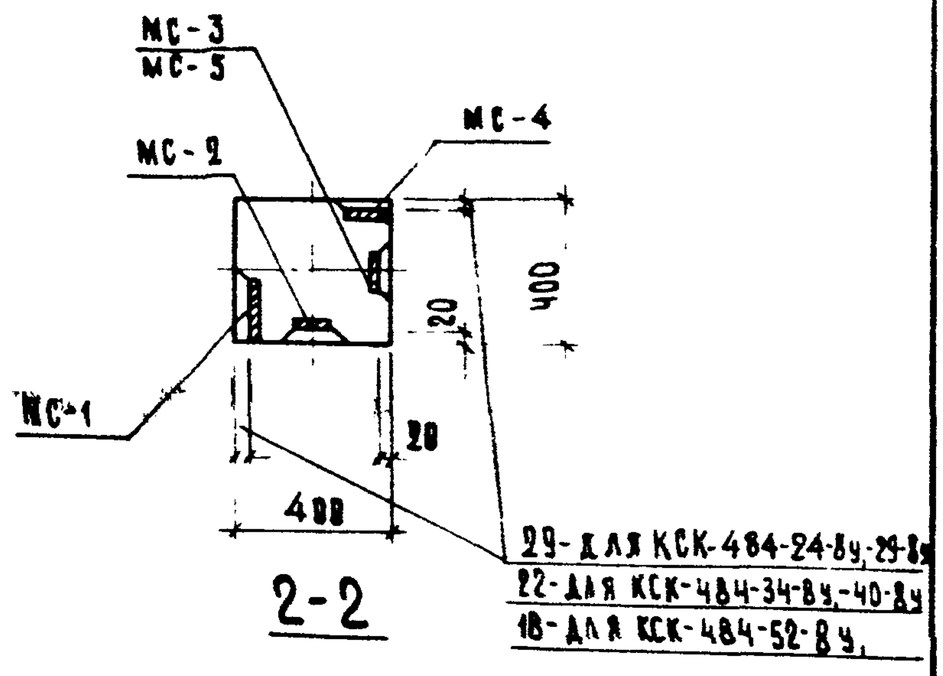

2-2

Марка колонны	Марка дополн. закладн. детали	Кол. шт.	Вес дополн. закладн. деталей, кг. Одной дет	Всех дет.	Итого на колонну	Общий расход стали на колонну	№ заготов. черт. закладн. детали
КСК-484-24-8у КСК-484-29-8у	МС-1	12	3,29	39,48	106,68	277,08	55
	МС-2	6	2,31	13,86			
	МС-3	6	2,31	13,86			
	МС-4	12	3,29	39,48			
КСК-484-34-8у КСК-484-40-8у	МС-1	12	3,29	39,48	106,68	530,98	55
	МС-2	6	2,31	13,86			
	МС-3	6	2,31	13,86			
	МС-4	12	3,29	39,48			
КСК-484-52-8у	МС-1	12	3,29	39,48	106,02	942,92	55
	МС-2	6	2,31	13,86			
	МС-4	12	3,29	39,48			
	МС-5	6	2,20	13,20			

Примечание

Опалубка и армирование аналогичны основной марке колонны, приведенной в альбоме ИИ-04-2 выпуск 5

ТК	Колонны для навески стеновых панелей	Серия ИИ-04-2
1973	Колонны КСК-484-24-8у; КСК-484-29-8у; КСК-484-34-8у; КСК-484-40-8у; КСК-484-52-8у.	Выпуск 11 Часть III
		Лист 45

49

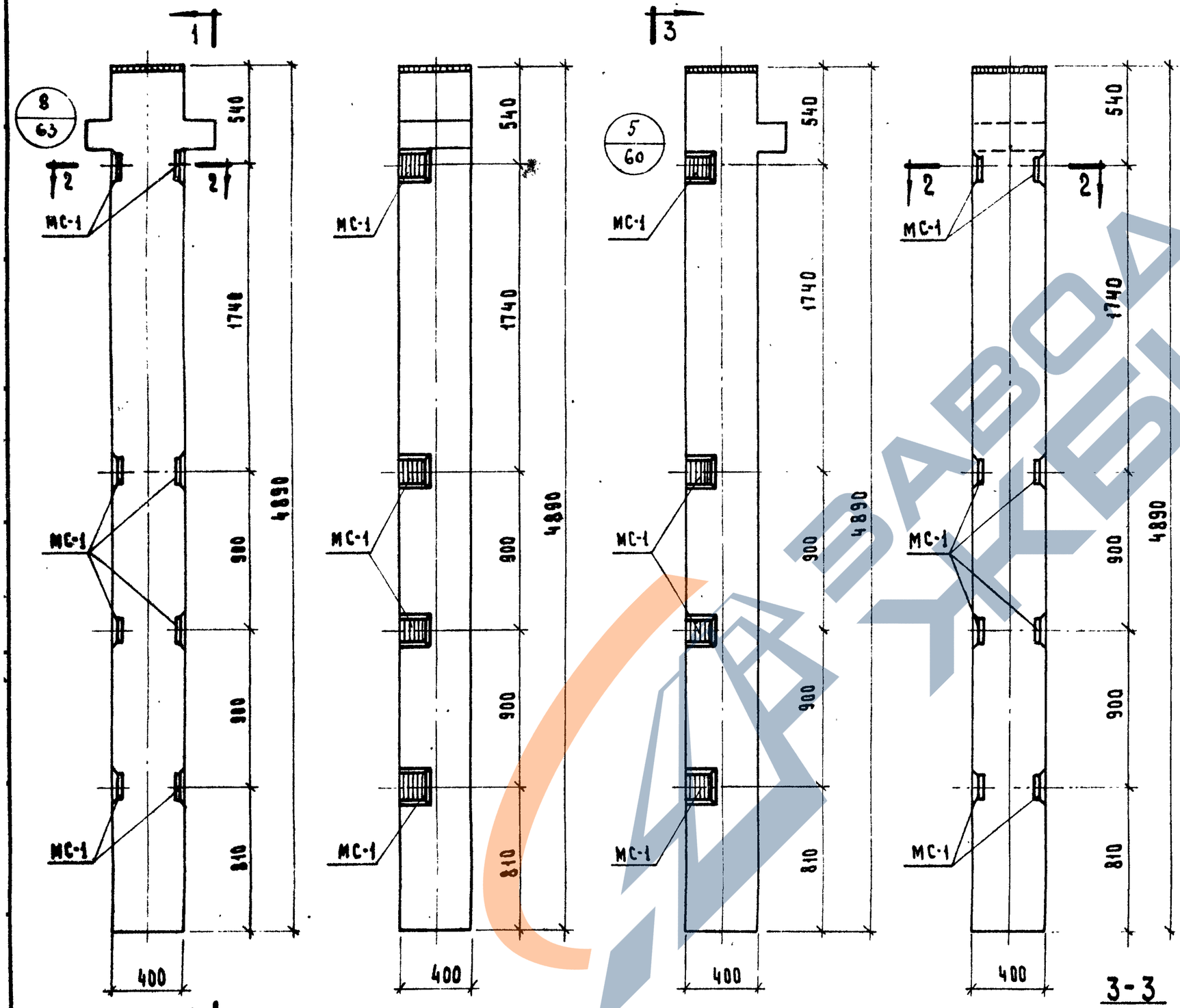

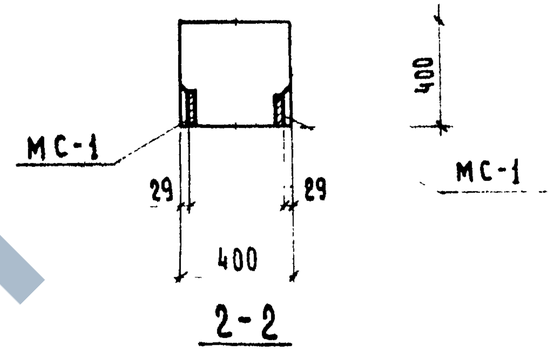

Марка колонны	Марка дополнит. закладн. детали	Кол. шт	Вес дополнительных закладных деталей: одной детали	всех деталей	итого на колонну	Общий расход стали на колонну	№ заготов. чертежа закладн. дет.
КР-442-24-1	МС-1	8	3,29	26,32	26,32	138,22	55
КК-442-24-1						124,92	

Примечание

Опалубка и армирование аналогичны основным маркам колонн приведенным в альбоме ИИ-04-2 Выпуск 5.

Колонна КР-442-24-1

Колонна КК-442-24-1

ТК	Колонны для навески стеновых панелей	Серия ИИ-04-2	
1973	Колонны КР-442-24-1, КК-442-24-1.	Выпуск 11 Часть №	Лист 46

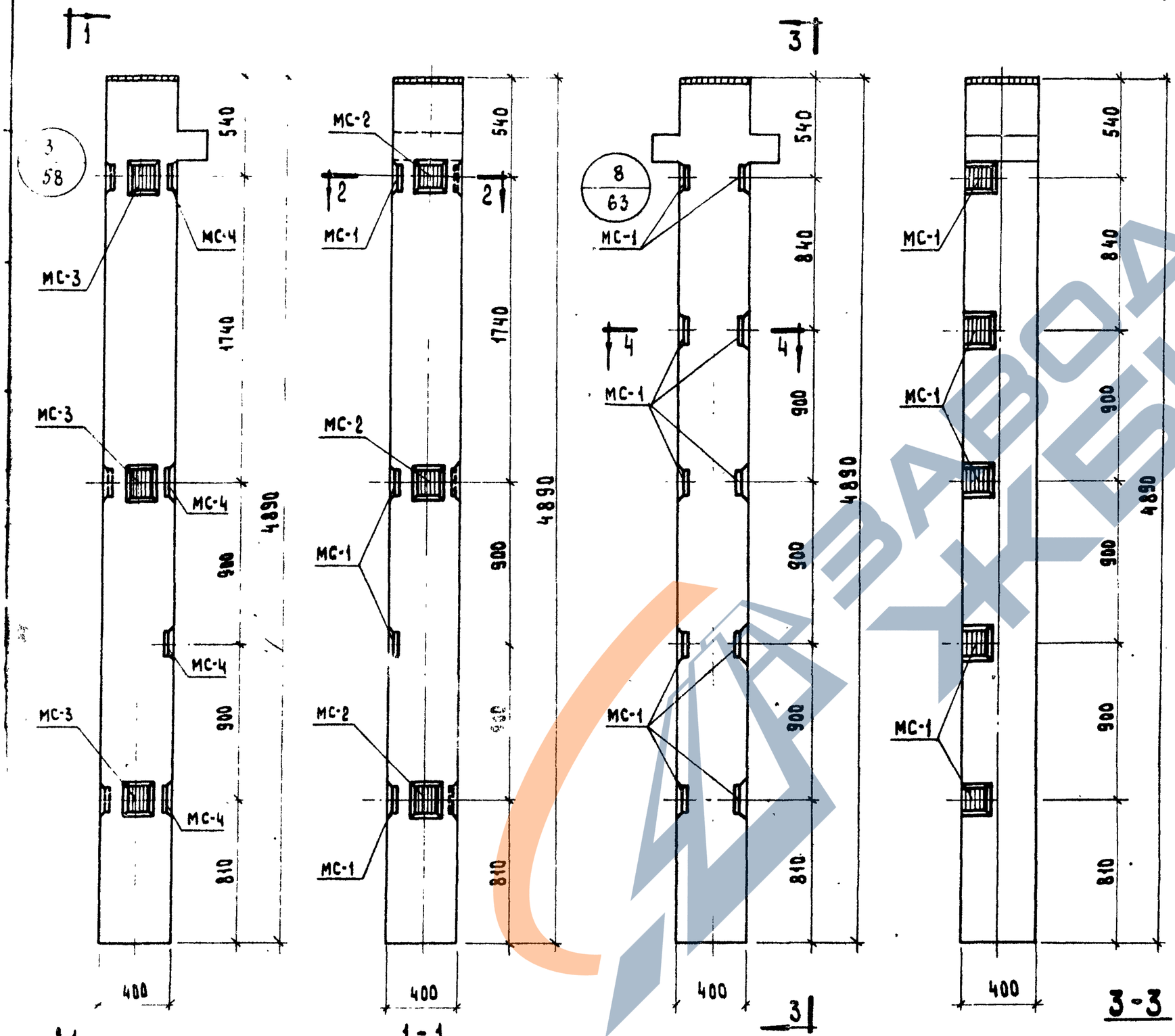

Колонна КК-442-24-1у

Колонна КР-442-24-2

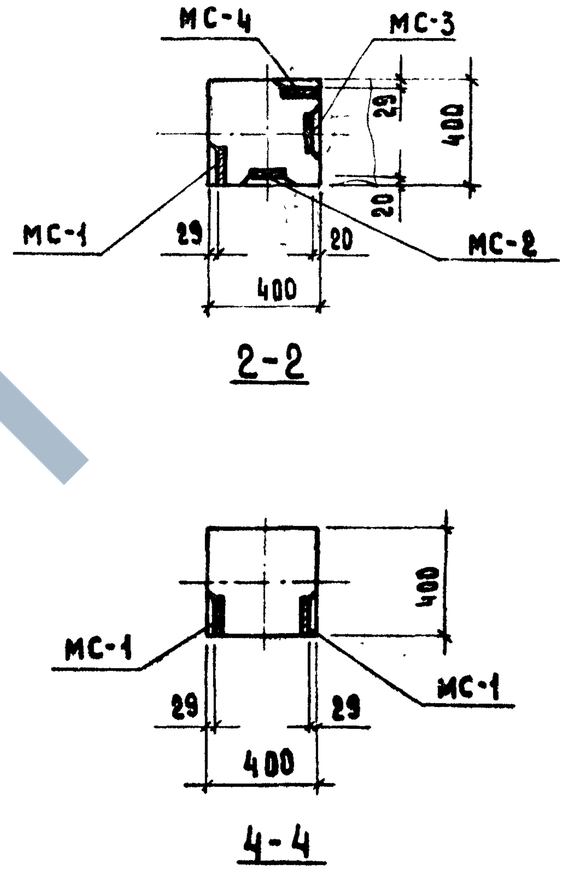

Марка колонны	Марка дополнит. заклад. детали	Кол. шт	Вес дополнител. закладных дет.			Общий расход стали на колонну	№ заготов. чертежа закладн. дет.
			Одной дет.	Всех дет.	Итого на колонну		
КК-442-24-1у	МС-1	4	3,29	13,16	40.18	138.28	55
	МС-2	3	2.31	6,93			
	МС-3	3	2.31	6.93			
	МС-4	4	3.29	13,16			
КР-442-24-2	МС-1	10	3.29	32.9	32.9	139.80	55

Примечание:

Опалубка и армирование аналогичны основным маркам колонн приведенном в альбоме ИИ-04-2 выпуск 5.

ТК	Колонны для навески стеновых панелей	Серия ИИ-04-2	
1973	Колонны КК-442-24-1у, КР-442-24-2	Выпуск II Часть III	Лист 47

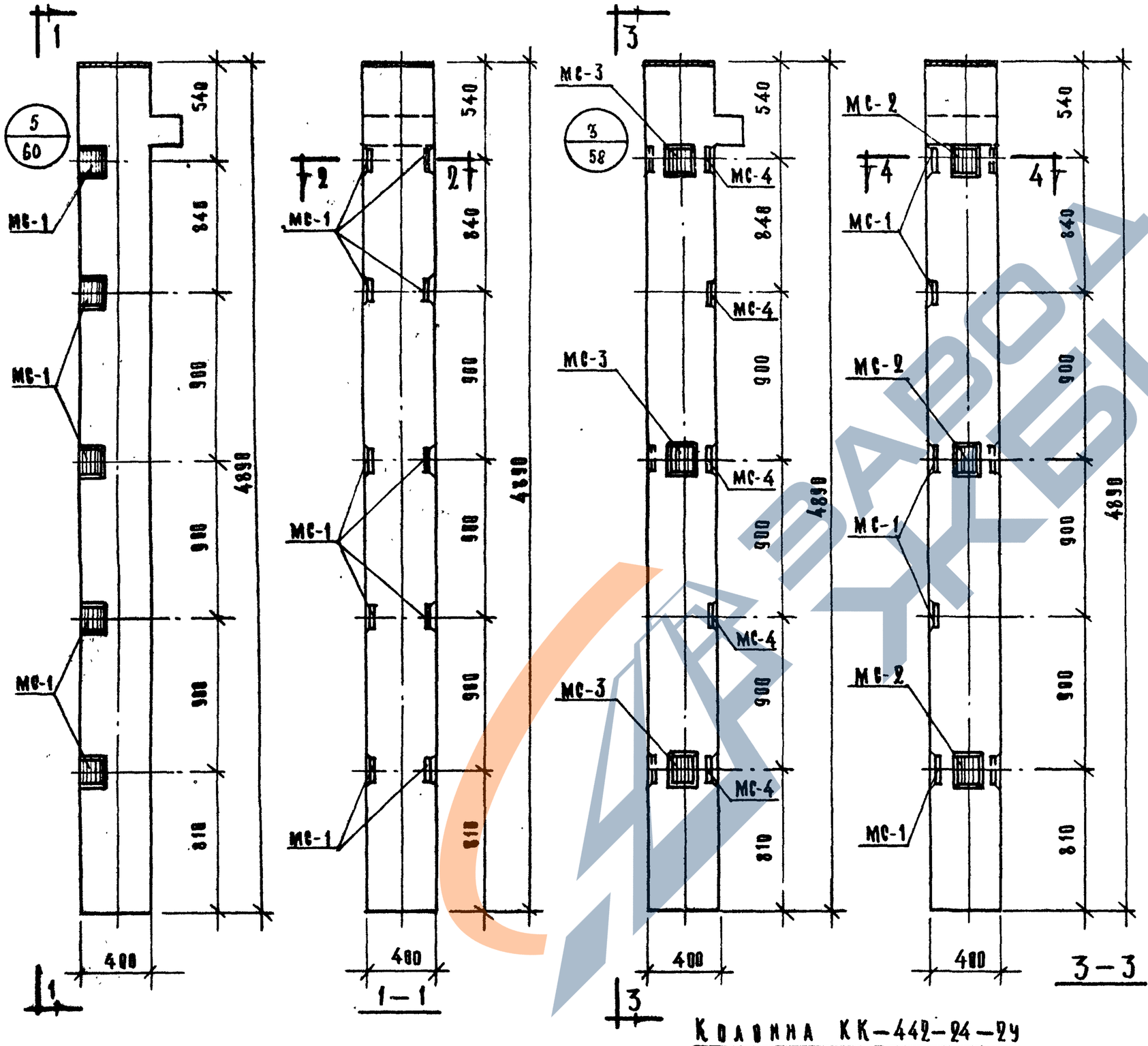

Колонна КК-442-24-2

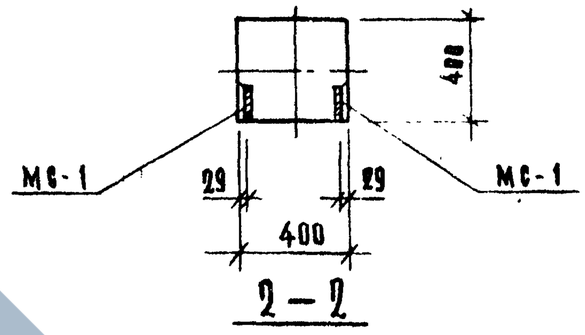

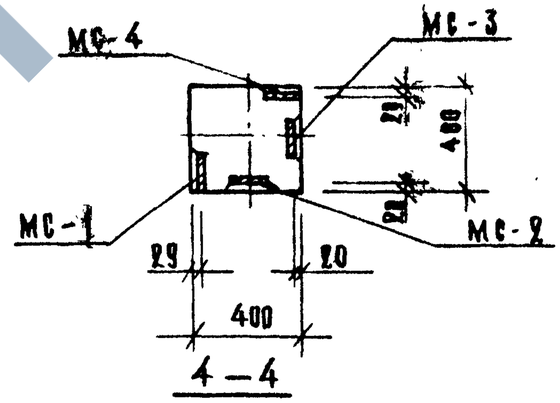

Марка колонн	Марка дополнительных закладных деталей	Кол. шт.	Вес дополнительных закладных дет. кг: одной детали	всех дет.	итого на колонну	Общий расход стали на колонну	№ заводского чертежа закладных
КК-442-24-2	МС-1	10	3.29	32.9	32.9	131.00	55
КК-442-24-24	МС-1	5	3.29	16.45	46.76	144.86	55
	МС-2	3	2.31	6.93			
	МС-3	3	2.31	6.93			
	МС-4	5	3.29	16.45			

Примечание:

Опалубка и армирование аналогичны основным маркам колонн приведенным в альбоме НИ-84-2, выпуск 5

Колонна КК-442-24-24

Т.К.	Колонны для навески стеновых панелей	Серия НИ-84-2	
1973	Колонны КК-442-24-2, КК-442-24-24	Выпуск 11 часть III	Лист 48

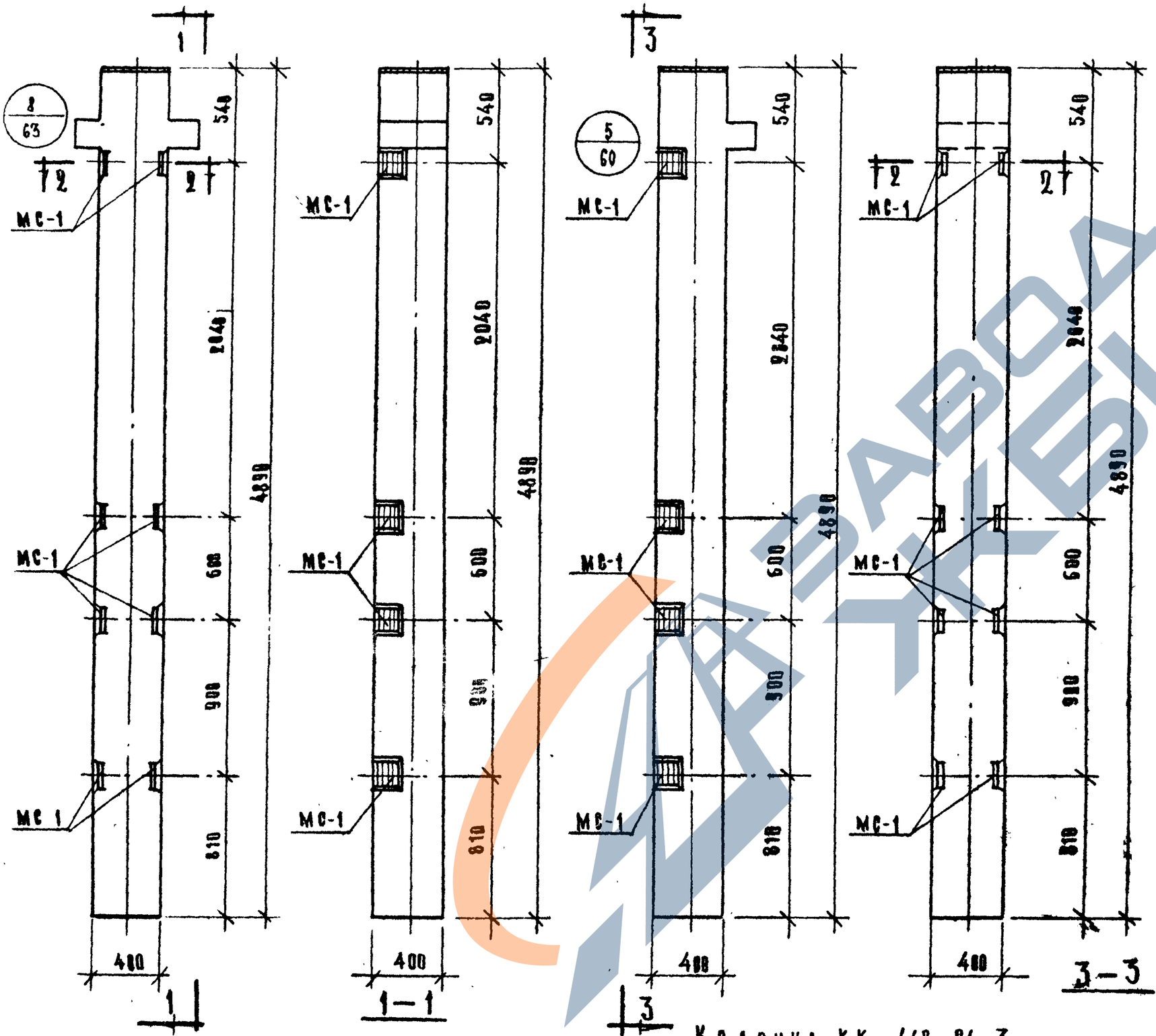

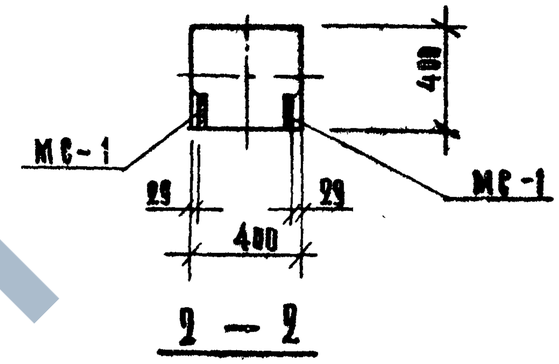

Марка колонны	Марка дополнит. закладн. деталей	Кол. шт.	Вес дополнительных закладных деталей, кг: на одной детали	всех деталей	итого на колонну	Общий расход стали на колонну	№ чертежа закладных деталей
КР-442-24-3	МС-1	8	3.29	26.32	26.32	133,22	55
КК-442-24-3						129,42	

Примечание:

Опалубка и армирование аналогичны основным маркам колонн приведенным в альбоме НИ-84-2, выпуск 5.

Колонна КР-442-24-3

Колонна КК-442-24-3

Т. К.	Колонны для навески стеновых панелей	Серия НИ-84-2	
1973	Колонны КР-442-24-3, КК-442-24-3	Выпуск II часть III	Лист 49

https://zavodjbi.com/

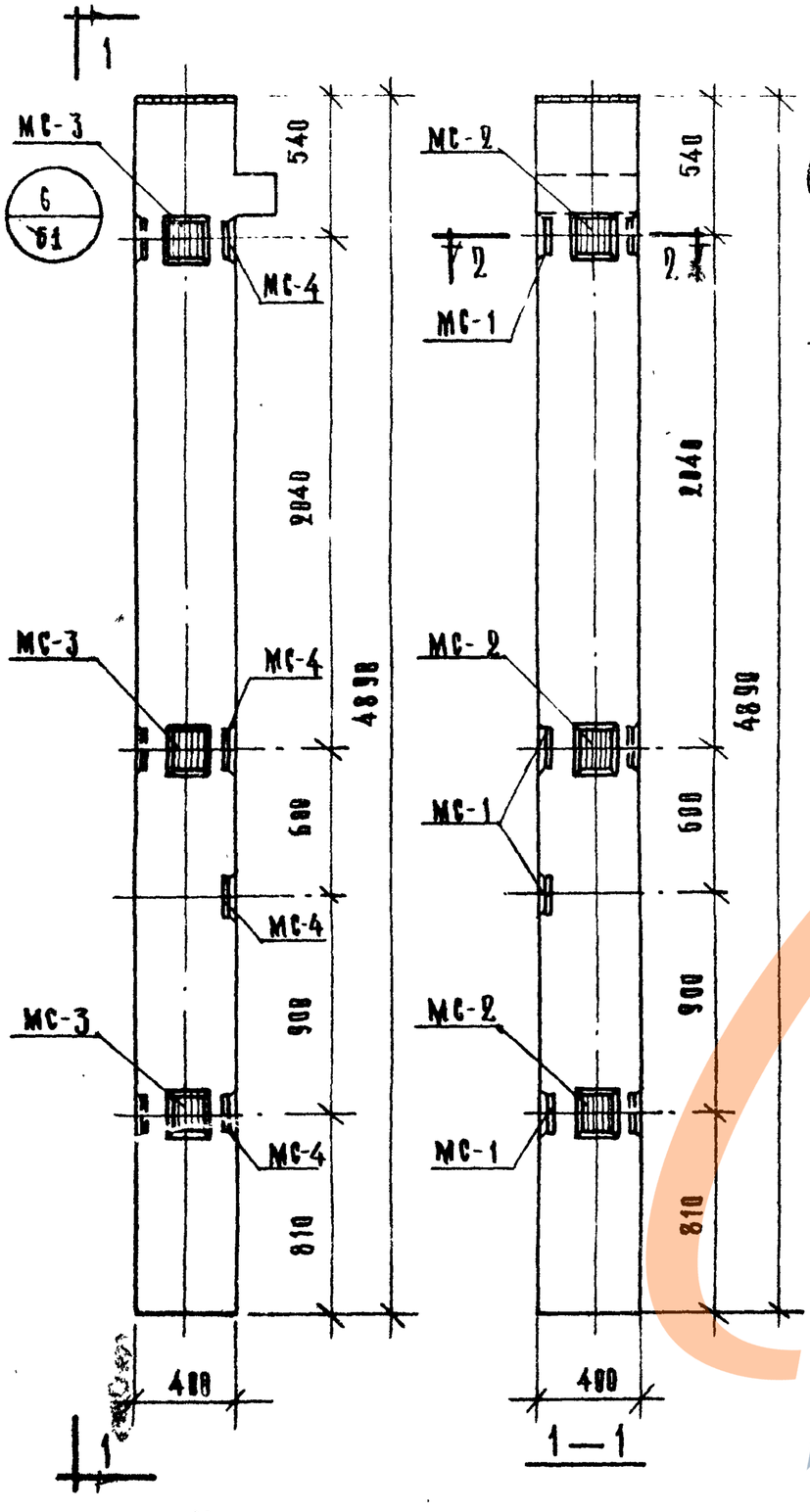

Колонна КК—442—24—3У

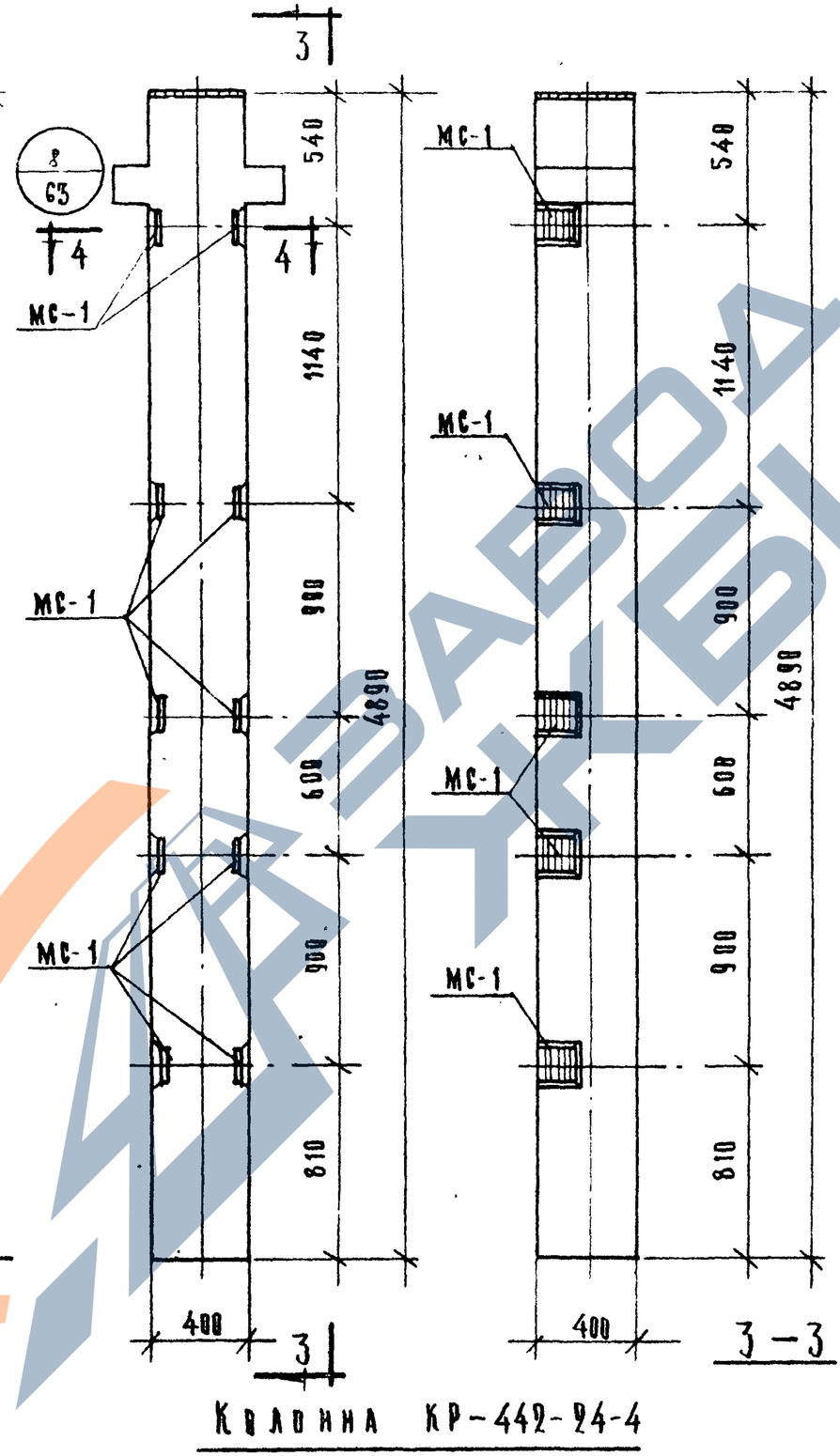

Колонна КР-442-24-4

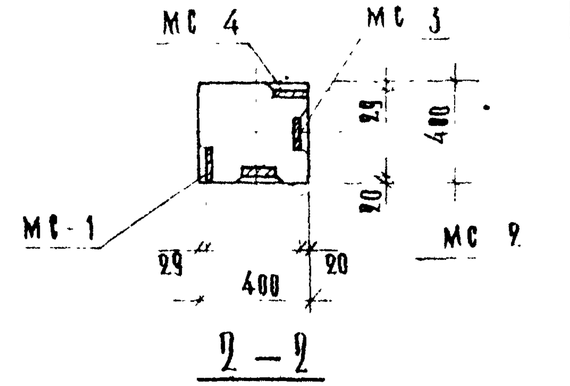

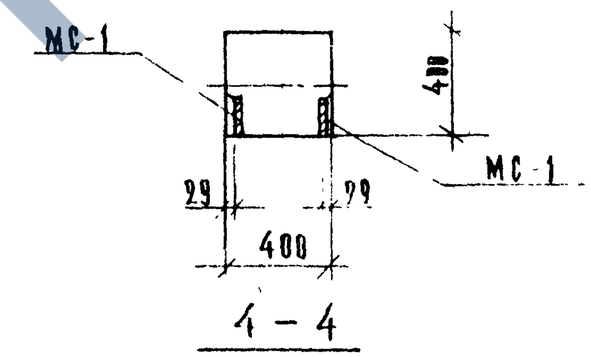

Марка колонн	Марка дополнит закладн деталей	Кол-во	Вес дополнит закладных дет			Общий расход стали	№ чертежа закладных дет
			одной дет	всех дет	итого на колонну		
КК-442-24-3У	МС-1	4	3.29	13.16	40.18	138.28	55
	МС-2	3	2.31	6.93			
	МС-3	3	2.31	6.93			
	МС-4	4	3.29	13.16			
КР-442-24-4	МС-1	10	3,29	32.9	32.9	139.88	55

Примечание

Опалубка и армирование аналогичны основным маркам колонн, приведенном в альбоме ИИ-04-2 Выпуск 5.

Г.К.	Колонны для навески стеновых панелей	Серия ИИ 04-2	
1973	Колонны КК-442-24-3У, КР-442-24-4	Выпуск II Часть III	Лист 50

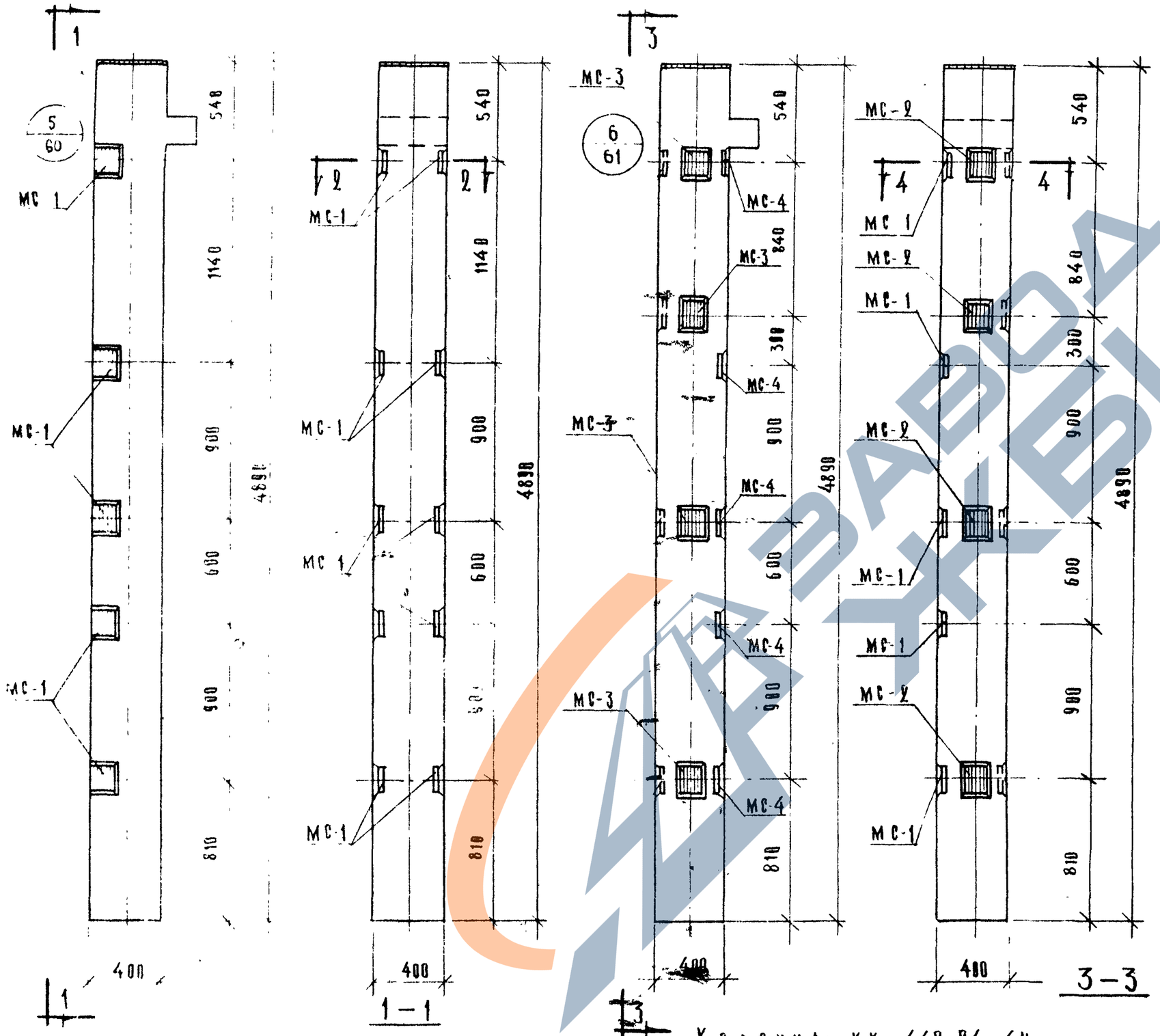

Колонна КК – 442–24–4

Колонна КК-442-24-4у

Марка колонны	Марка дополнит. закладн. детали	К-во шт.	Вес дополнительных закладных деталей, кг: Одной детали	Всех деталей	Итого на колонну	Выход стали на колонну, кг	№ чертежа закладных деталей
КК-442-24-4	МС-1	10	3.29	32.9	32.9	131.00	55
КК-442-24-4у	МС-1	5	3.29	16.45	51,38	149,48	55
	МС-2	4	2.31	9.24			
	МС-3	4	2,31	9.24			
	МС-4	5	3.29	16.45			

Примечание:

Опалубка и армирование аналогичны основным маркам колонн, приведенном в альбоме ИИ-24-2, выпуск 5.

Т.К.	Колонны для навески стеновых панелей	Серия ИИ-24-2
1973	Колонны КК-442-24-4, КК-442-24-4у.	Выпуск 11 часть II — Лист 51

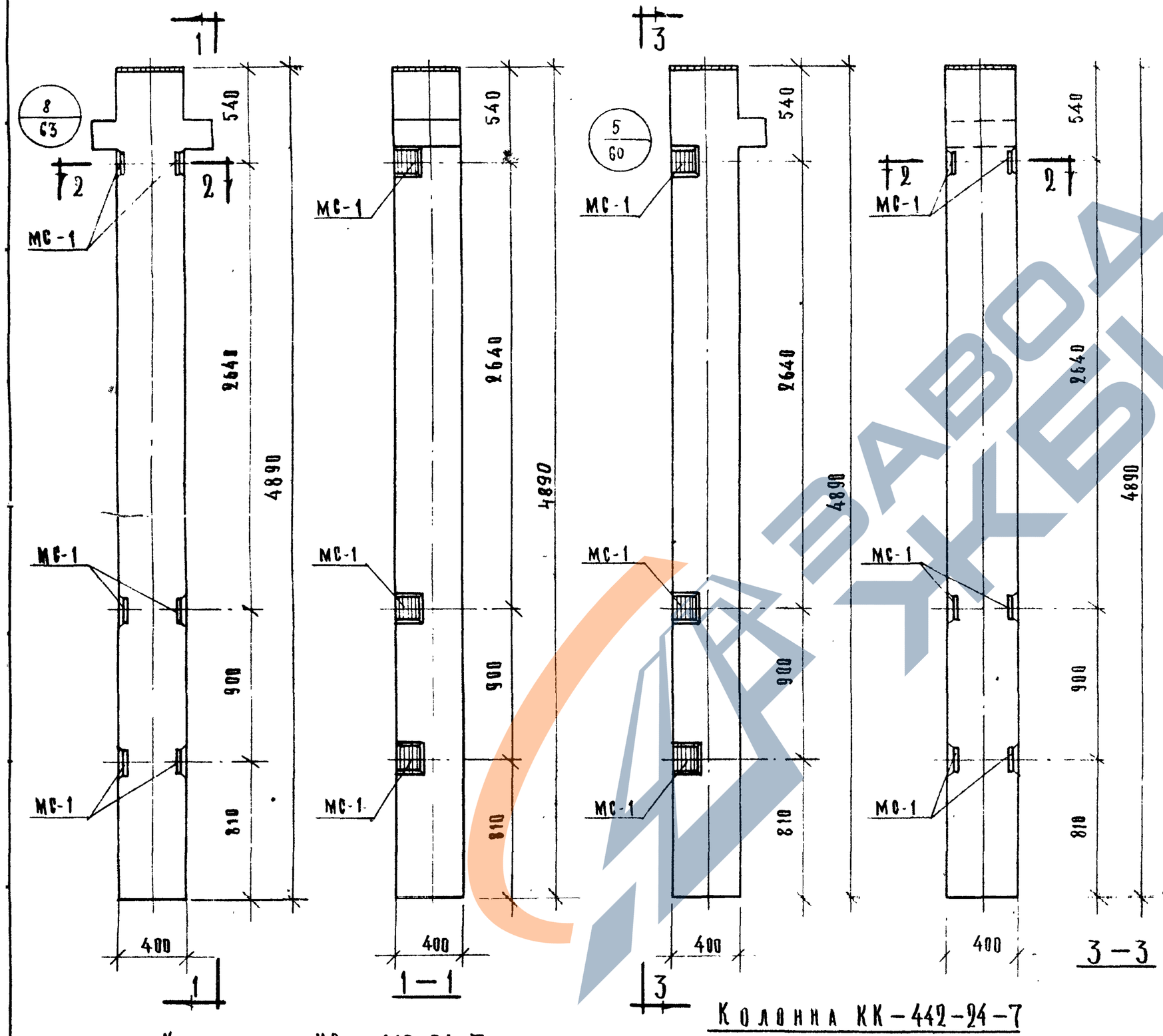

Колонна КР—442—24—7

Колонна КК—442—24—7

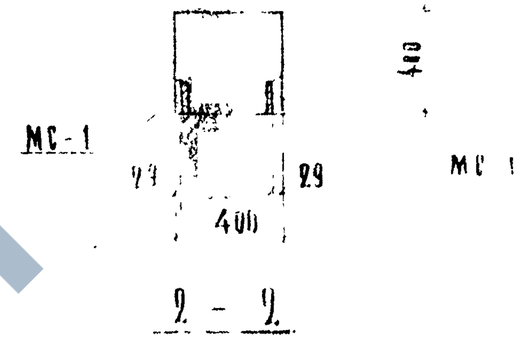

Марка колонны	Марка дополнит. закладн. детали	Кол. шт.	Вес дополнительн. закладных дет. кг: одной детали	всех детал.	итого на колонн.	Общий ход стали на колонн.	N заго. по чертежа закладн. дет.
КР-442-24-7	МС-1	6	3,29	19,74	19,74	126,64	55
КК-442-24-7						112,84	

Примечание

Опалубка и армирование аналогичны основным маркам колонн приведенным в альбоме ИИ-04-2, выпуск 5

Т.к.	Колонны для навески стеновых панелей	Серия ИИ 04 2	
1973	Колонны КР-442-24-7, КК-442-24-7	Выпуск 11 часть III	Лист 52

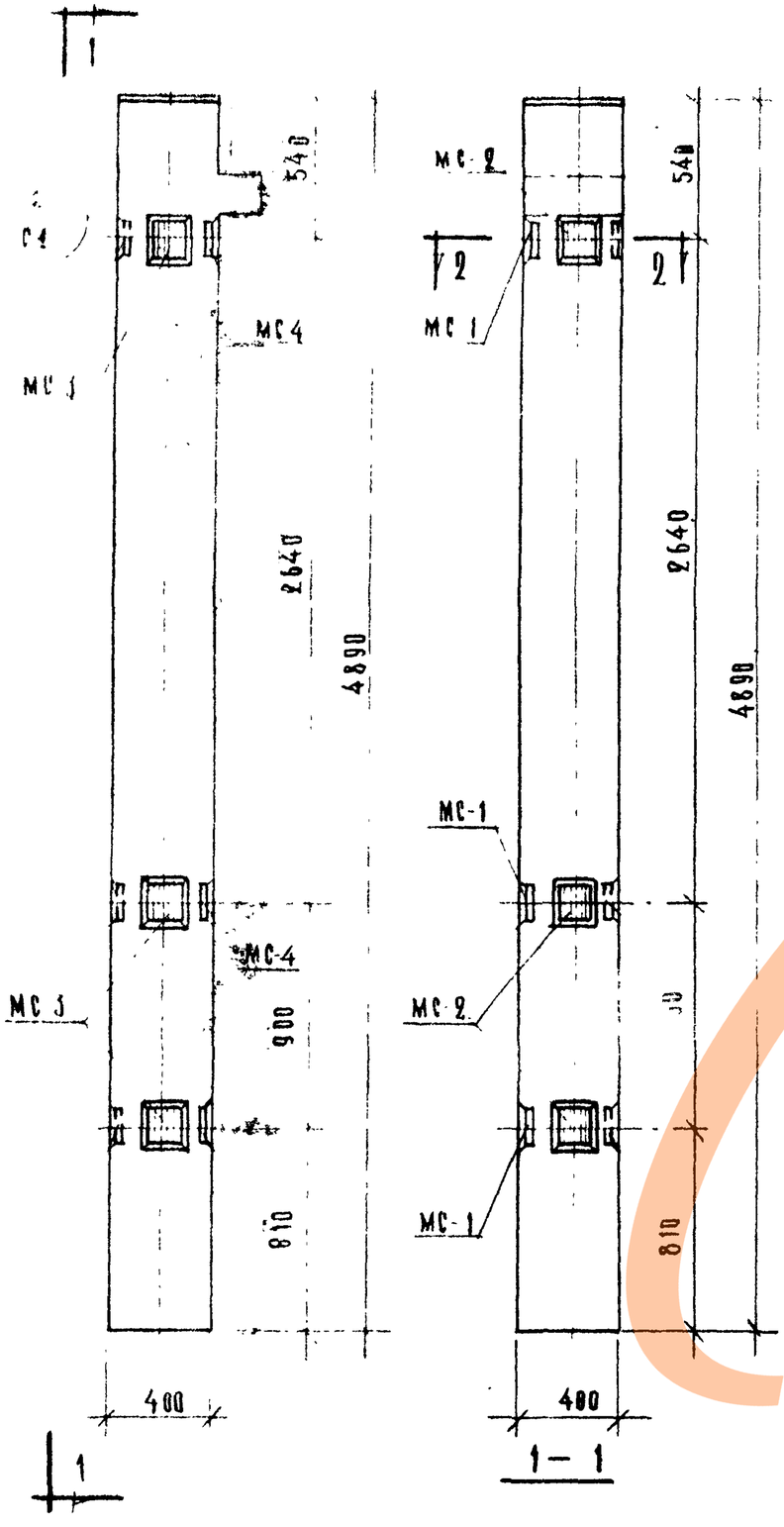

Колонна КК-442-24-7ч

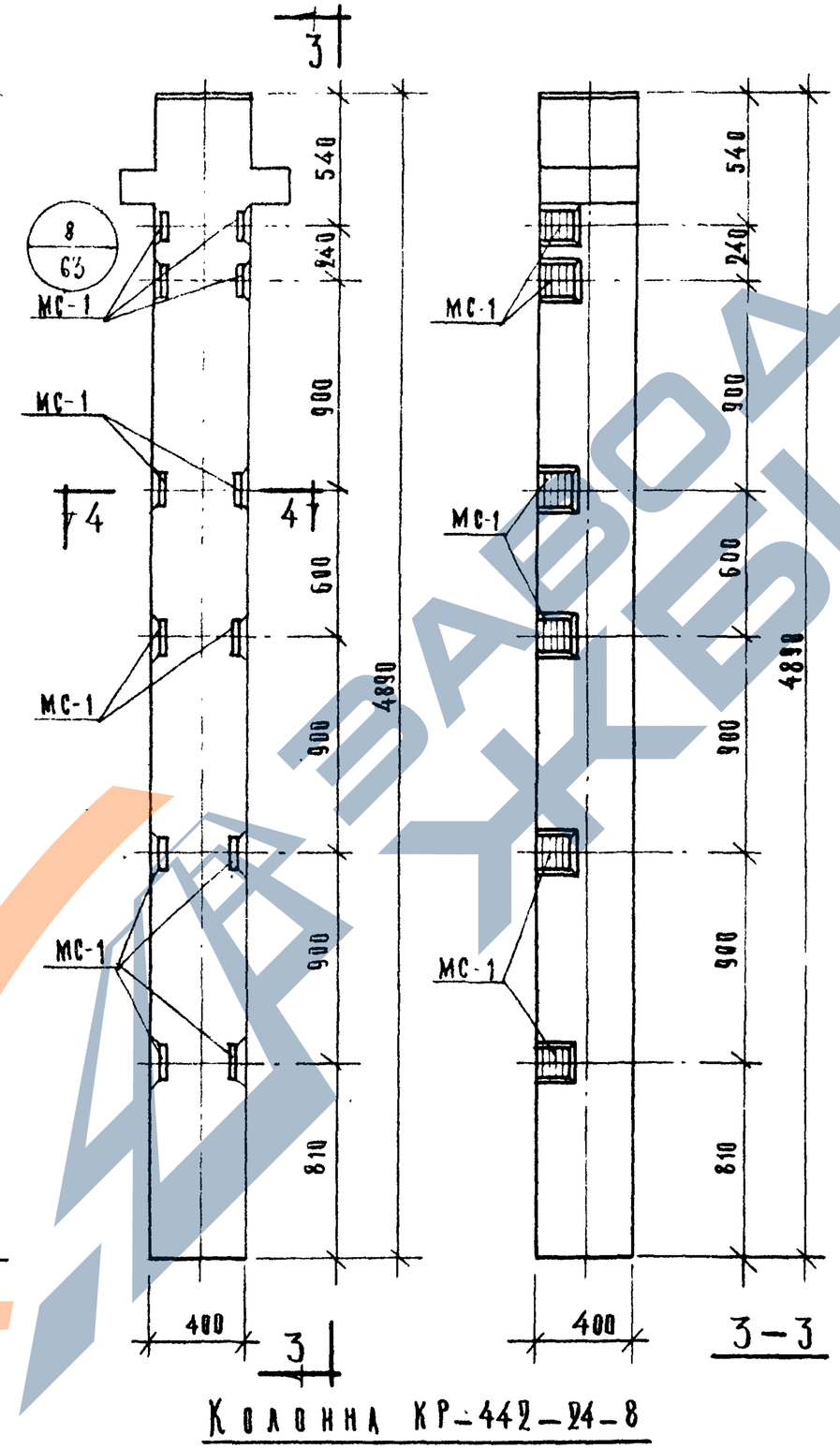

Колонна КР-442-24-8

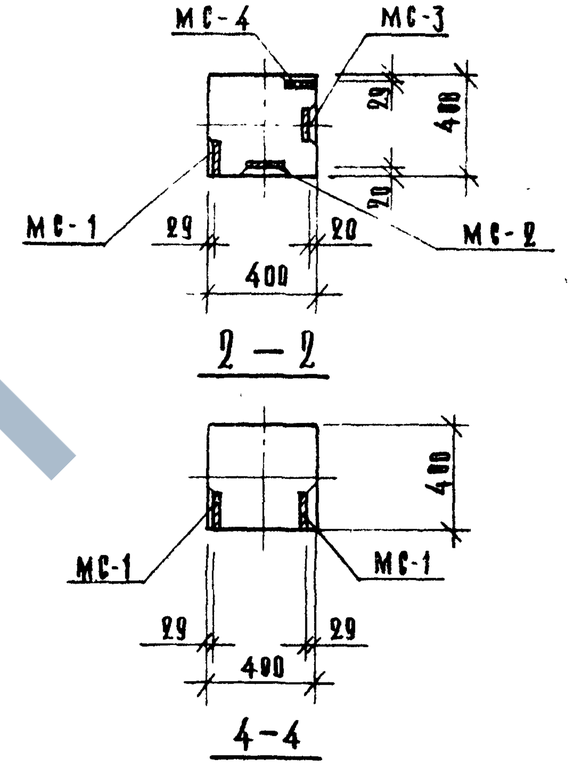

Марка колонны	Марка вып. закладных деталей	Кол. шт	Вес вып. закладных дет. кг: одной дет.	всех дет.	Итого на колонну	Общий расход стали на колонну	№ заготовительного чертежа закладной детали
КК-442-24-7ч	МС-1	3	3.29	9.87	33.60	131,78	55
	МС-2	3	2.31	6.93			
	МС-3	3	2,31	6.93			
	МС-4	3	3,29	9.87			
КР-442-24-8	МС-1	12	3,29	39.48	39.48	146,38	55

Примечание:

Опалубка и армирование аналогичны основным маркам колонн приведенном в альбоме НИ-04-2, выпуск 5.

Т. К.	Колонны для навески стеновых панелей	Серия НИ-04-2	
1973	Колонны КК-442-24-7ч, КР-442-24-8	Выпуск II часть III	Лист 53

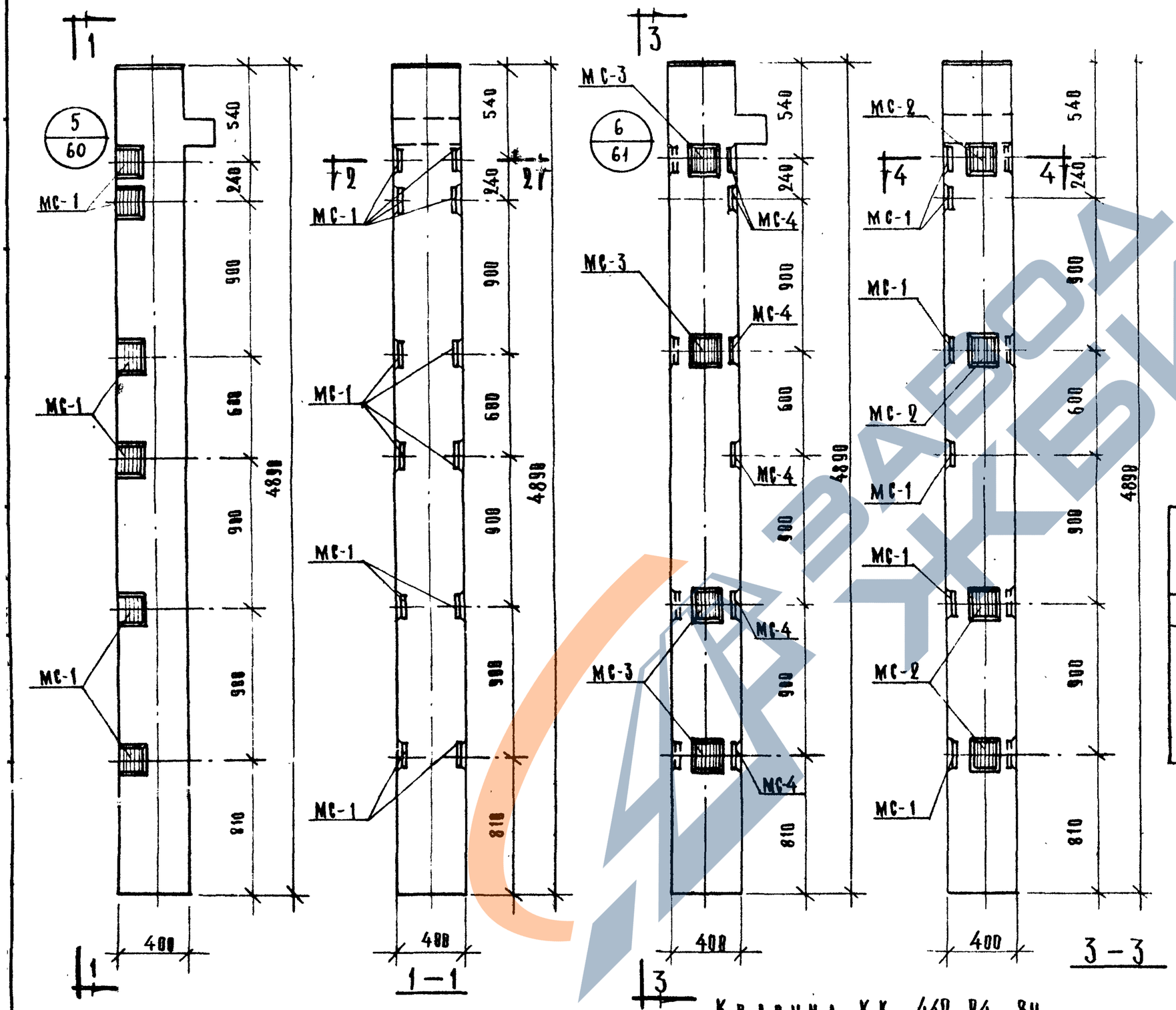

Колонна КК—442—24—8

Колонна КК—442—24—8у

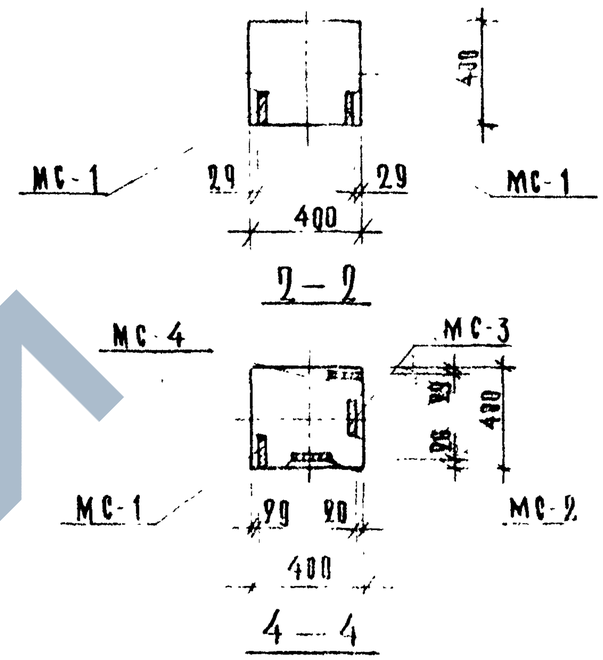

Марка колонны	Марка дополнит. закладн. детали	Кол. шт.	Вес дополнительн. закладных дет. кг: одной детали	Всех детали	Итого на колонну	Общий расход стали на колонну	№ заготов. чертежа закладн. дет.
КК-442-24-8	МС 1	12	3.29	39,48	39,48	137,58	55
КК-442-24-8у	МС-1	6	3.29	19,74	57,96	156,06	
	МС 2	4	2,31	9.24			
	МС 3	4	2,31	9,24			
	МС 4	6	3.29	19,74			

Примечание

Опалубка и армирование аналогичны основным маркам колонн приведенном в альбоме ИИ-04-2 выпуск 5.

Т. К.	Колонны для навески стеновых панелей	Серия ИИ 04-2	
1973	Колонны КК-442-24-8, КК-442-24-8у	Выпуск II часть III	Лист 54

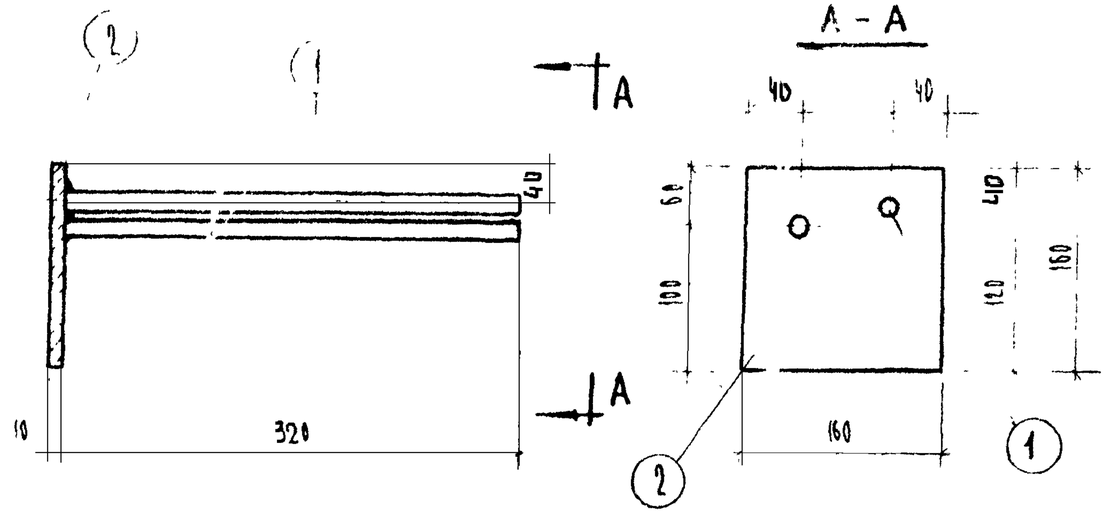

Марка изделия	Поз	Сечение мм	Длина мм	Кол шт.	Вес, кг поз	Вес, кг всех	Вес, кг изд.
МС 1	1	16 А III	320	2	0,54	1,08	3,29
	2	160 × 10	160	1	2,21	2,21	

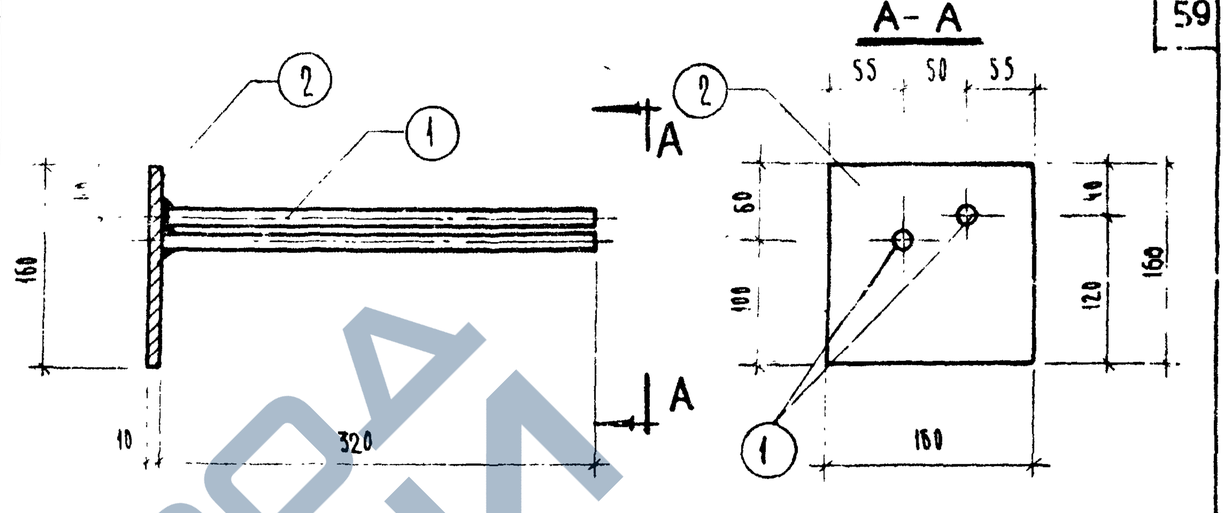

Марка изделия	Поз	Сечение мм	Длина мм	Кол шт.	Вес, кг поз	Вес, кг всех	Вес, кг изд.
МС - 4	1	16 А III	320	2	0,54	1,08	3,29
	2	-160 × 10	160	1	2,21	2,21	

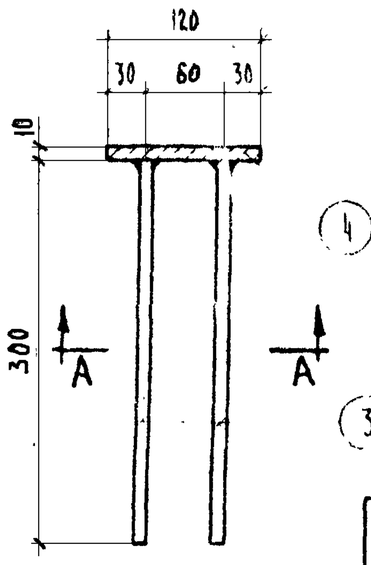

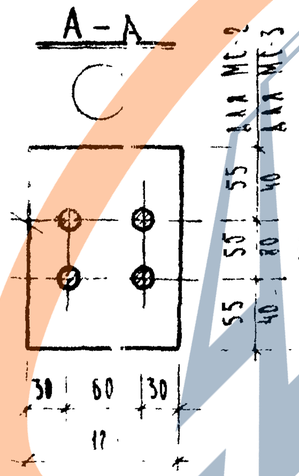

Марка изделия	Поз	Сечение мм	Длина мм	Кол шт	Вес, кг поз	Вес, кг всех	Вес, кг изд.
МС 2	3	10 А III	300	4	0.19	0.76	2,31
	4	120 × 10	100	1	1.55	1.55	
МС 3	3	10 А III	300	4	0.19	0.76	2.31
	4	120 × 10	100	1	1.55	1.55	

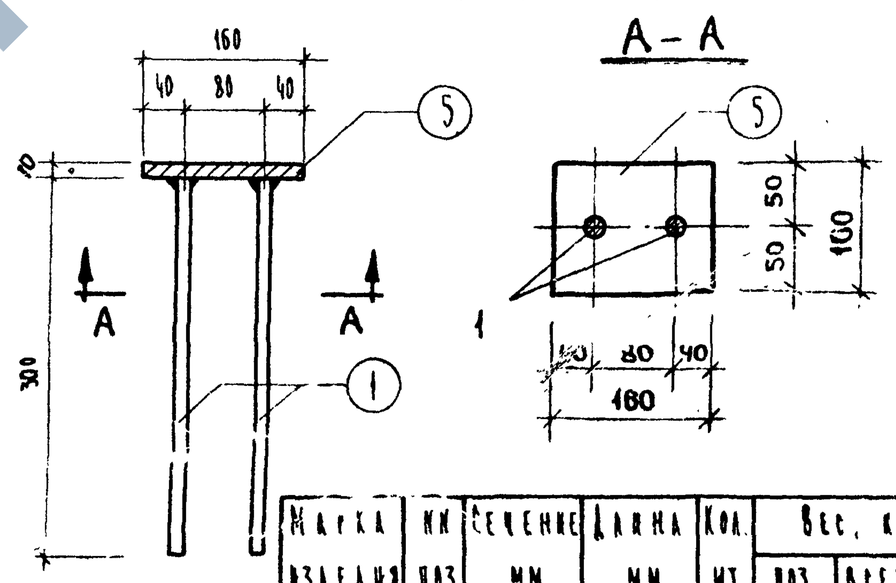

Марка изделия	Поз	Сечение мм	Длина мм	Кол. шт.	Вес, кг поз	Вес, кг всех	Вес, кг изд.
МС-5	1	16 А III	300	2	0.47	0.94	2,20
	5	-160 × 10	100	1	1.26	1.26	

ТК 1973	Колонны для навески стеновых панелей	Серия ИИ-04.2	
	Закладные детали МС-1, МС-2, МС-3, МС-4, МС-5	Выпуск 0 Часть III	Лист 55

https://zavodjbi.com/

1

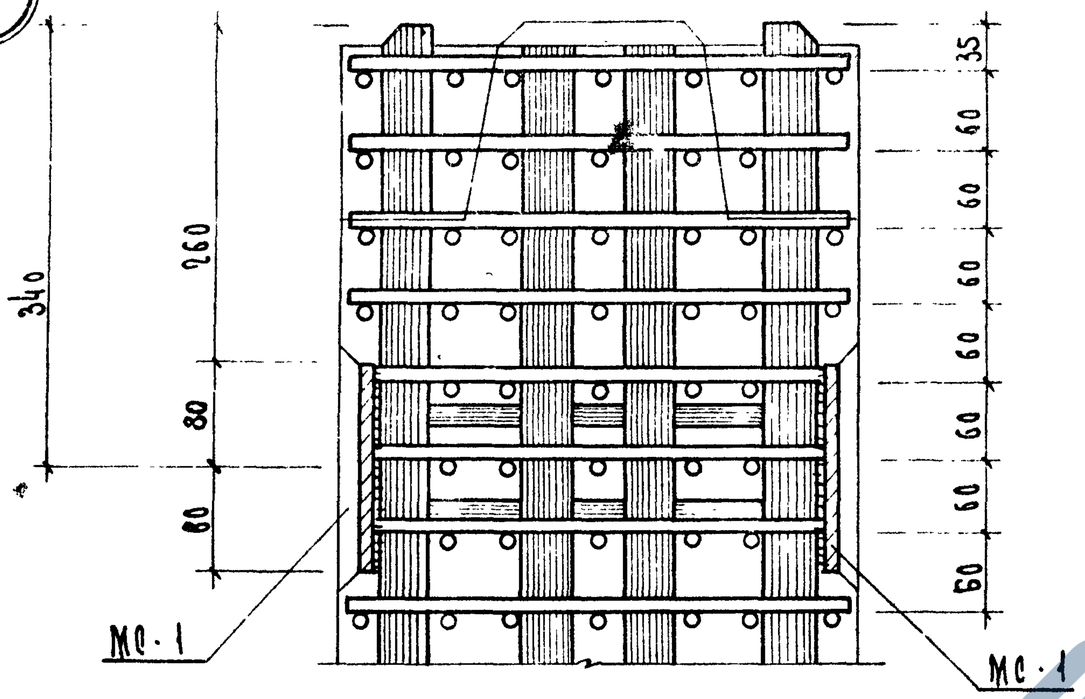

1 - 1

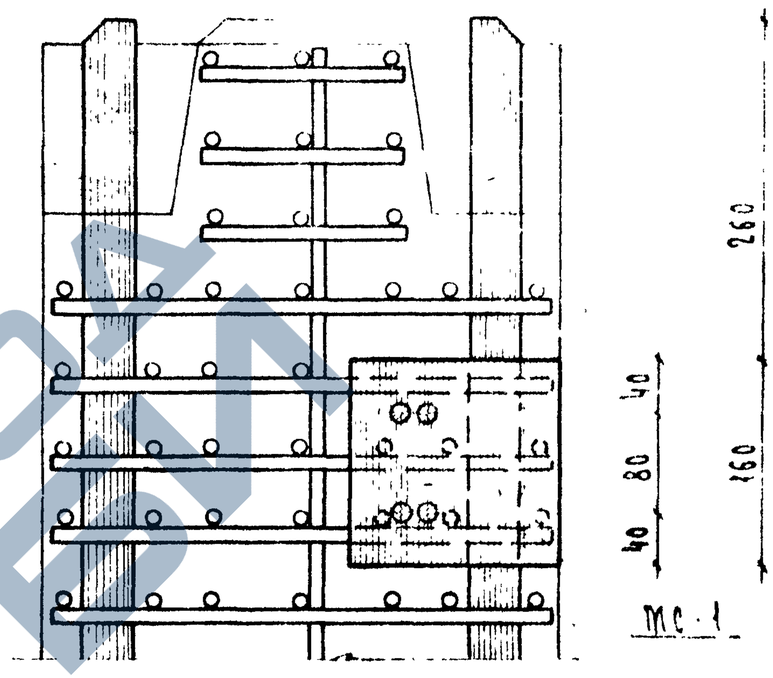

2 - 2

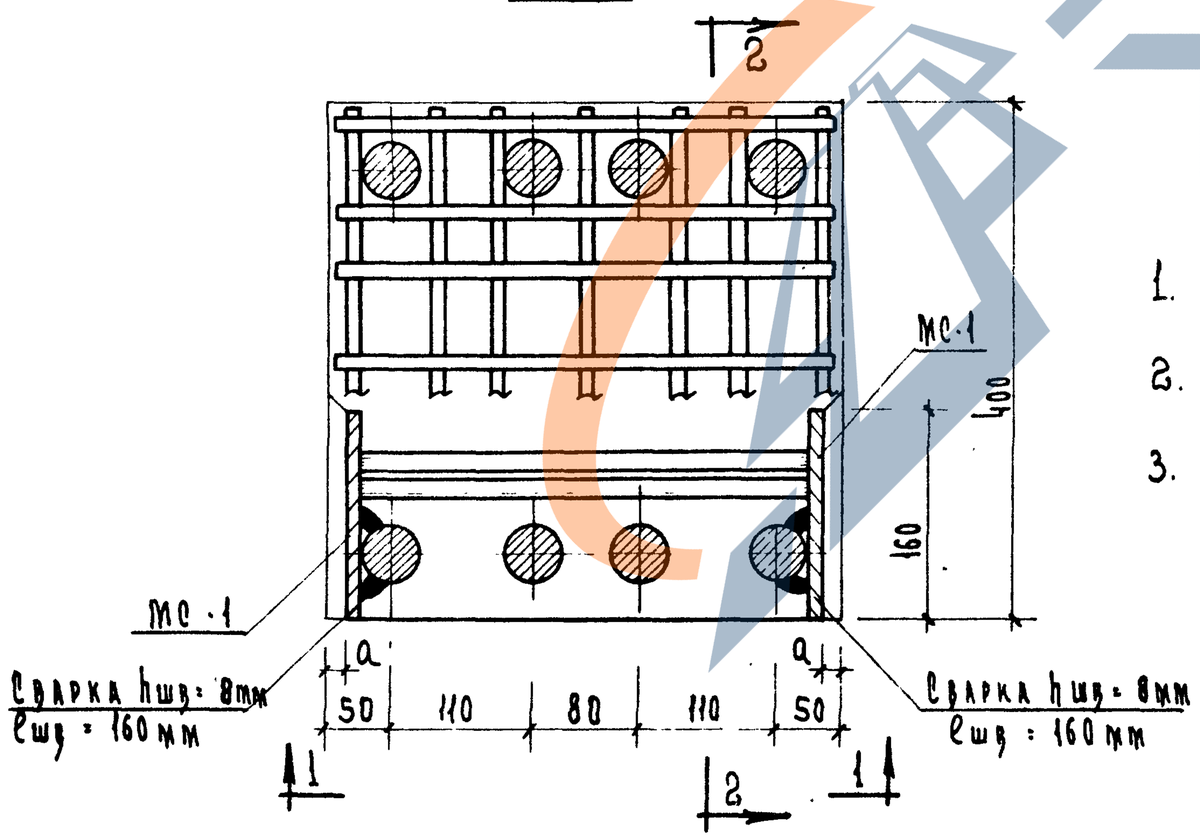

Примечания:

1. Узел показан для колонн, армированных 8 Ф 40 А III, для другого армирования делать по такому типу.
2. Концы сеток, мешающие установке закладных деталей, вырезать по месту.
3. Привязка закладной детали МС-1 в зависимости от армирования колонн принята:

Армирование	a
8 Ф 40 А III	18
6 Ф 32 А III	22
4 Ф 20 А III	29

ТК	Колонны для навески стеновых панелей	Серия ИИ-04-2	
1973	Узел „1"	Выпуск 11 Часть III	Лист 56

https://zavodjbi.com/

2

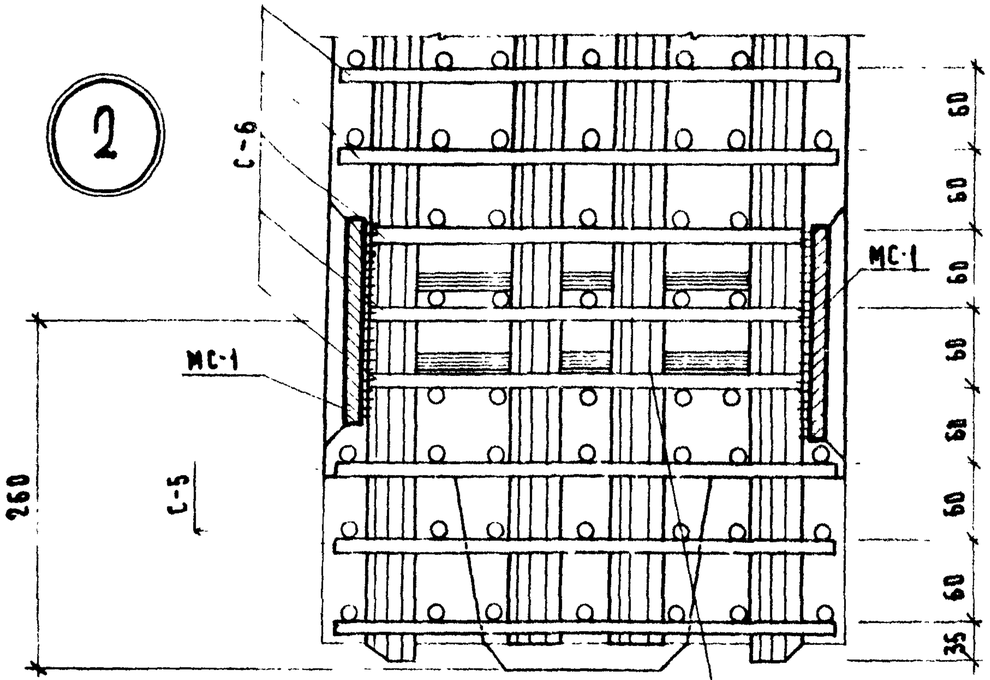

1 - 1

Сетку вдвустить на 10 мм только для 8 ф 40 А III

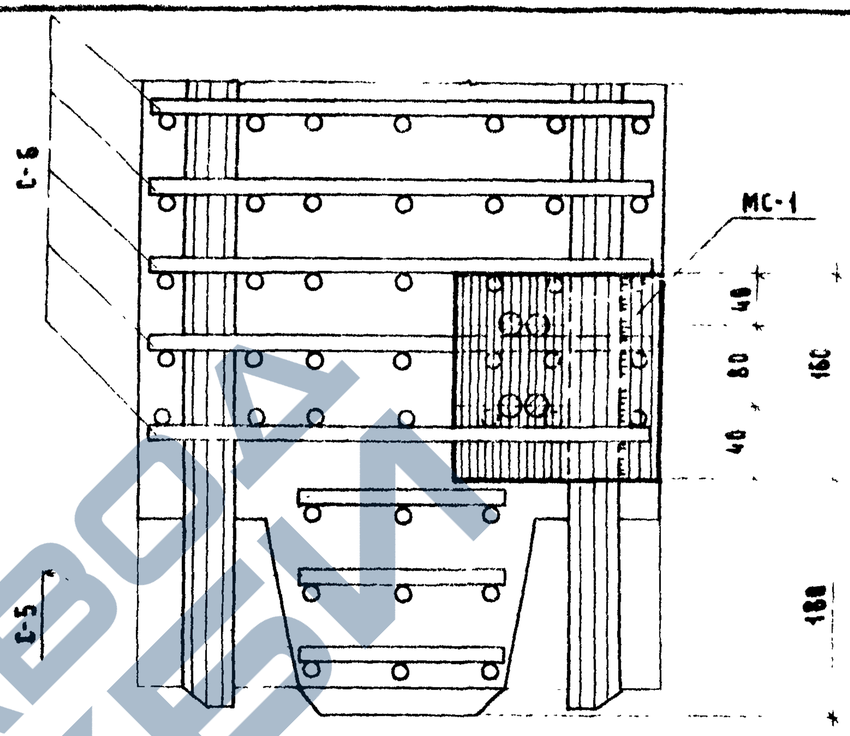

2 - 2

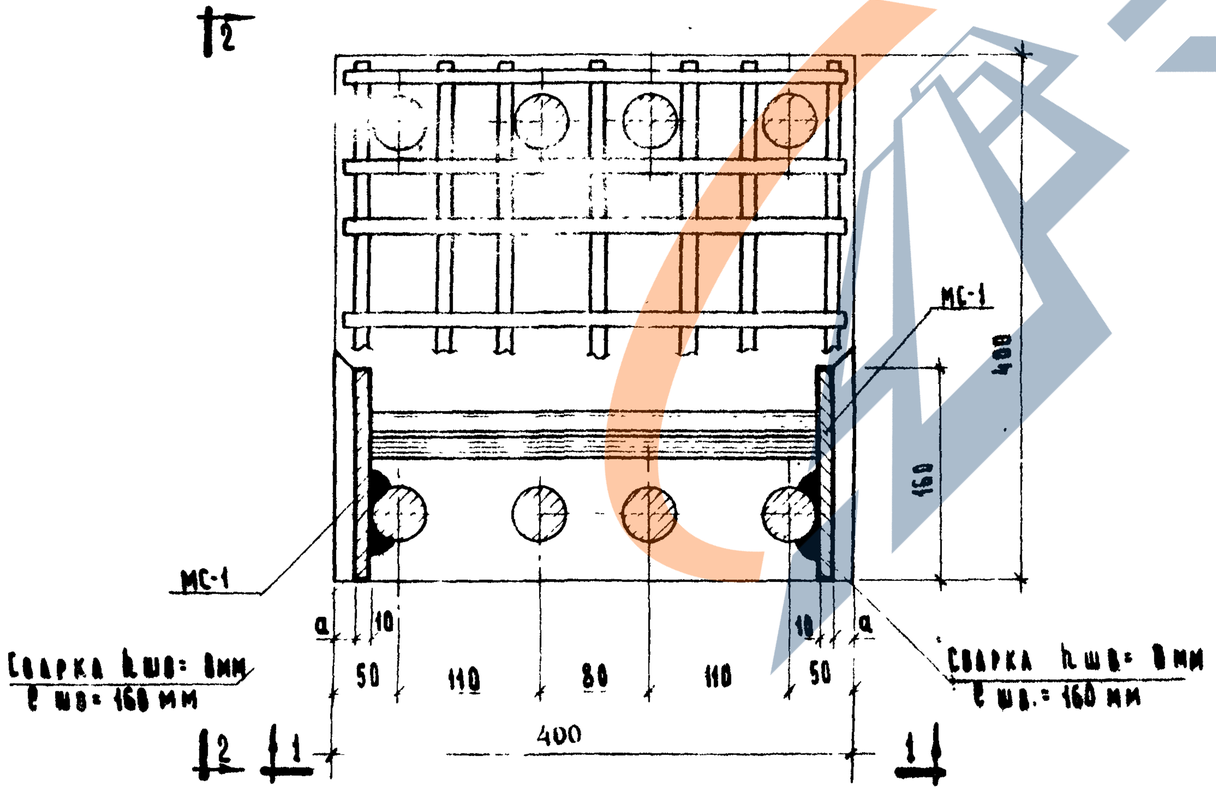

Примечания:

1. Узел показан для колонн, армированных 8 ф 40 А-III для другого армирования делать по такому типу.
2. Концы сеток мешающие установке закладных деталей, вырезать по месту
3. Привязке закладной детали МС-1 взависимости от армирования колонн принята:

Армирование	а
8 ф 40 А III	18
6 ф 32 А III	22
4 ф 20 А III	29

ТК	Колонны для навески стеновых панелей	Серия ИИ-04-2	
1973	Узел „2"	Выпуск II Часть III	Лист 57

3

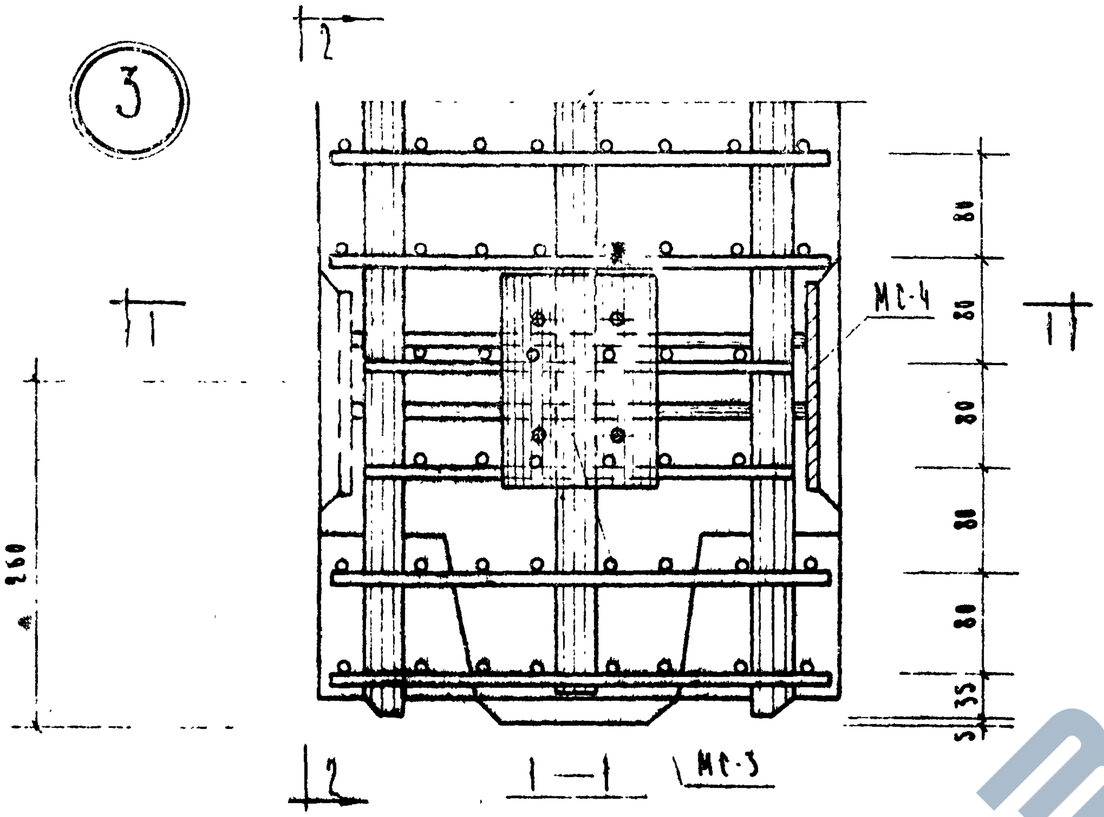

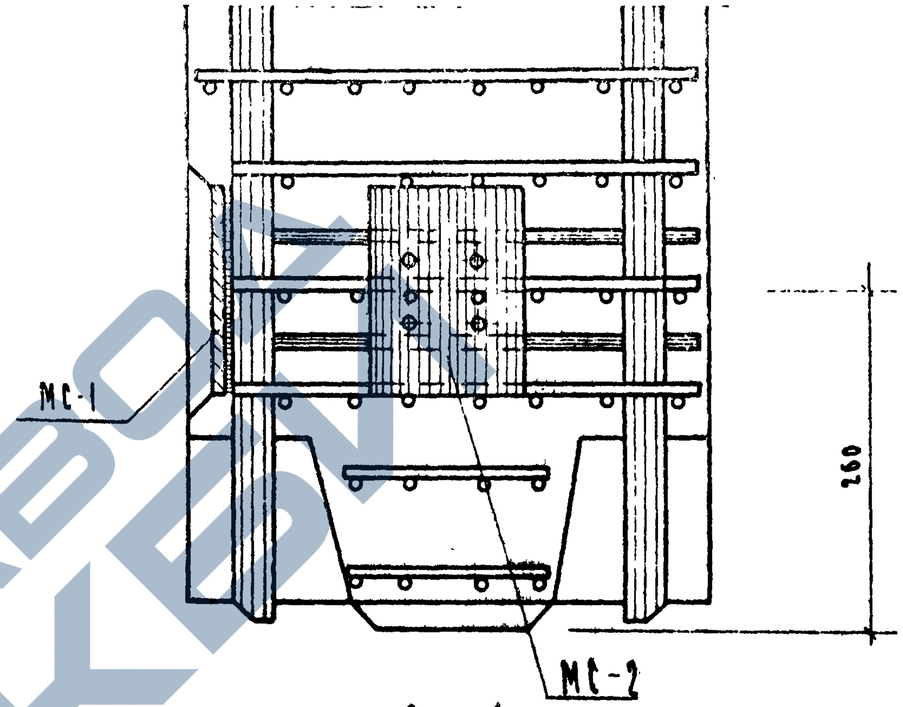

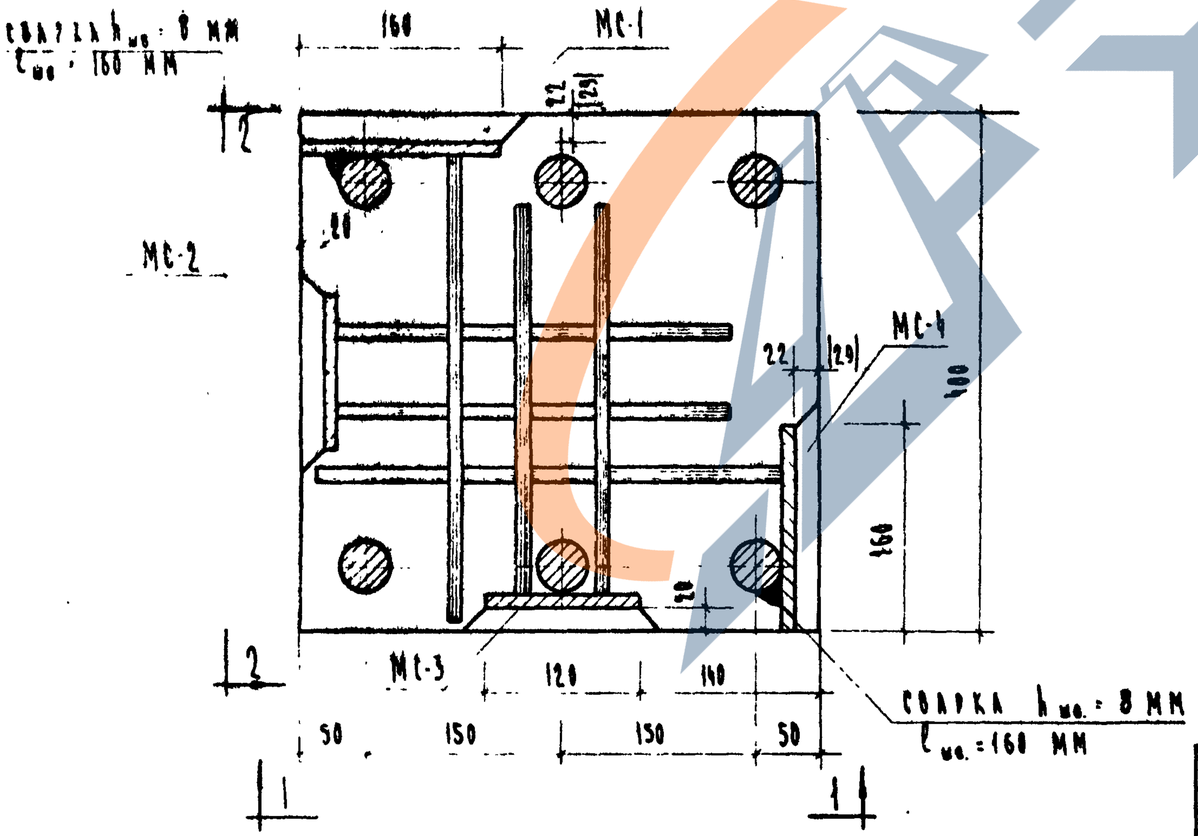

Примечания:

1. Узел показан для колонн, армированных 6ф32 А-II, для колонн, армированных 4ф20 А-II, делать по такому типу.
2. Концы сеток, мешающие установке закладных деталей, вырезать по месту.
3. Привязка закладных деталей МС-1 МС-4 для колонн, армированных 4ф20 А-III, дана в скобках.

ТК	Колонны для навески стеновых панелей	Серия ИИ 04-2	
1973	Узел „3"	Выпуск и часть III	Лист 58

4

сетки опустить
на 10 мм.

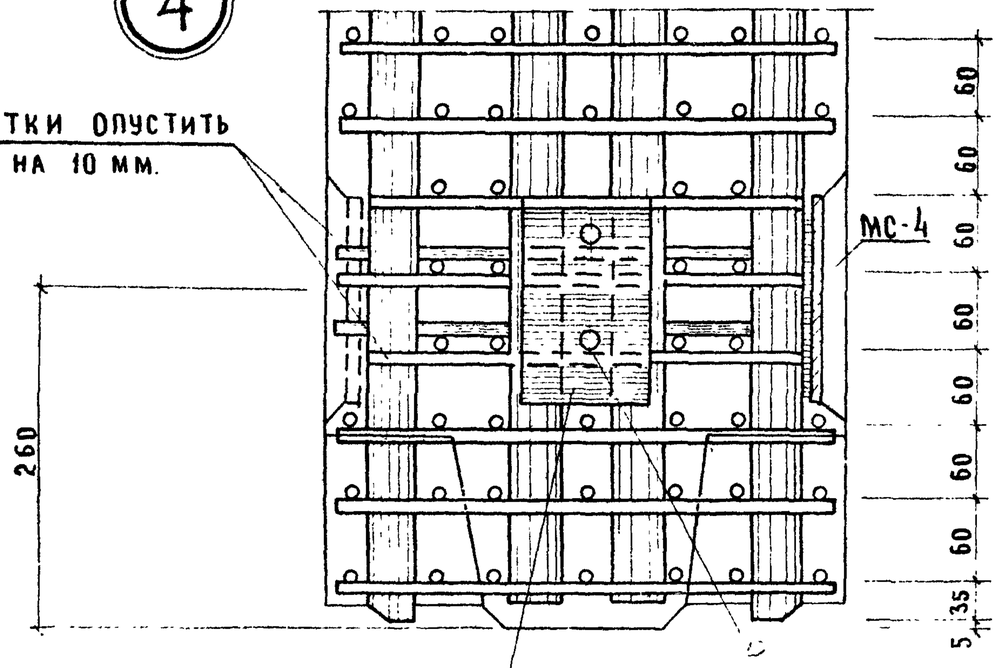

1 — 1

стержень сетки вырезать по месту

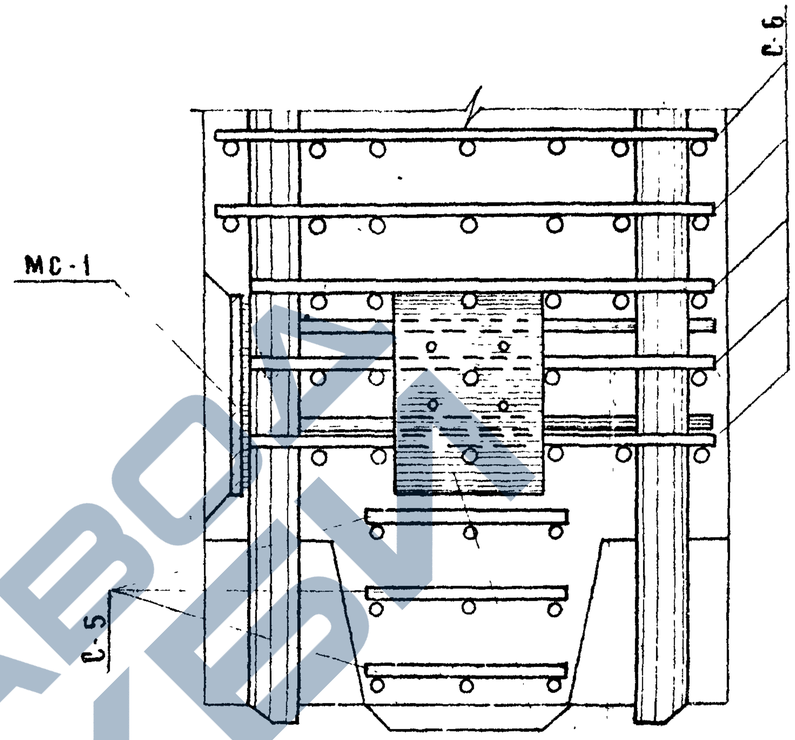

2 — 2

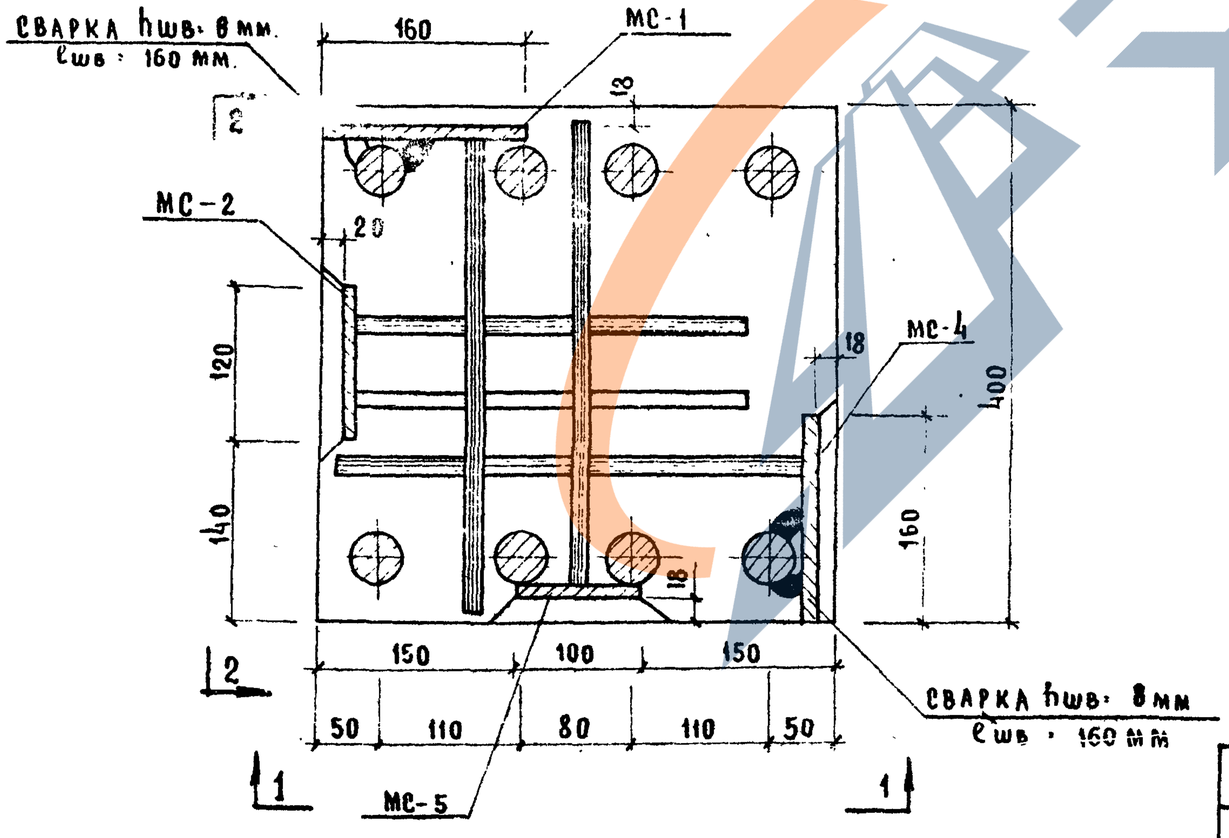

Примечание

1. Концы сеток, мешающие установке закладных деталей, вырезать по месту

ТК	Колонны для навески стеновых панелей	серия ИИ-04-2	
1973	Узел „4"	выпуск II часть III	лист 59

5

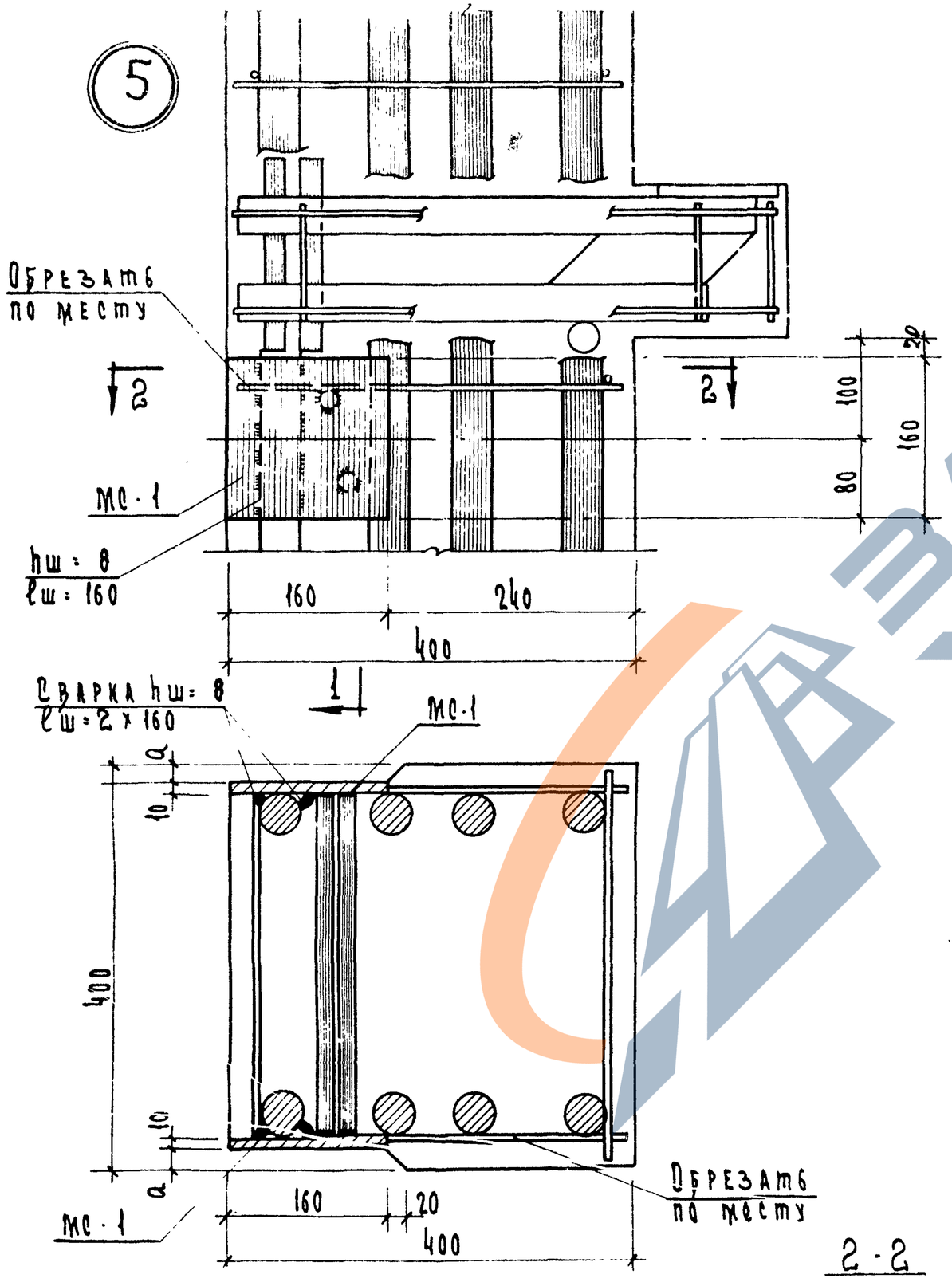

2 - 2

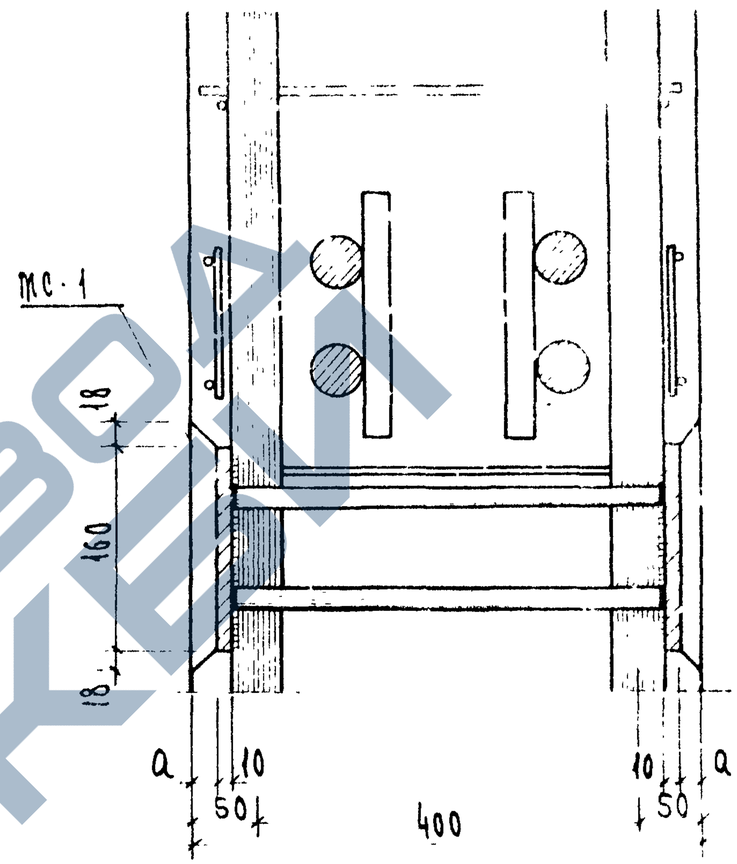

Сварка hш = 8мм
ℓш = 160 мм

1 - 1

Примечания:

1. Узел показан для колонн, армированных 8 ф 40 А III для другого армирования делать по такому типу.
2. Привязка закладной детали МС-1 в зависимости от армирования колонн принята:

Армирование	a
8 ф 40 А III	18
6 ф 32 А III	22
4 ф 20 А III	29

ТК	Колонны для навески стеновых панелей	Серия ИИ 04-2	
1973	Узел „5"	Выпуск II Часть III	Лист 61

ЗАВОД ЖБИ
https://zavodjbi.com/

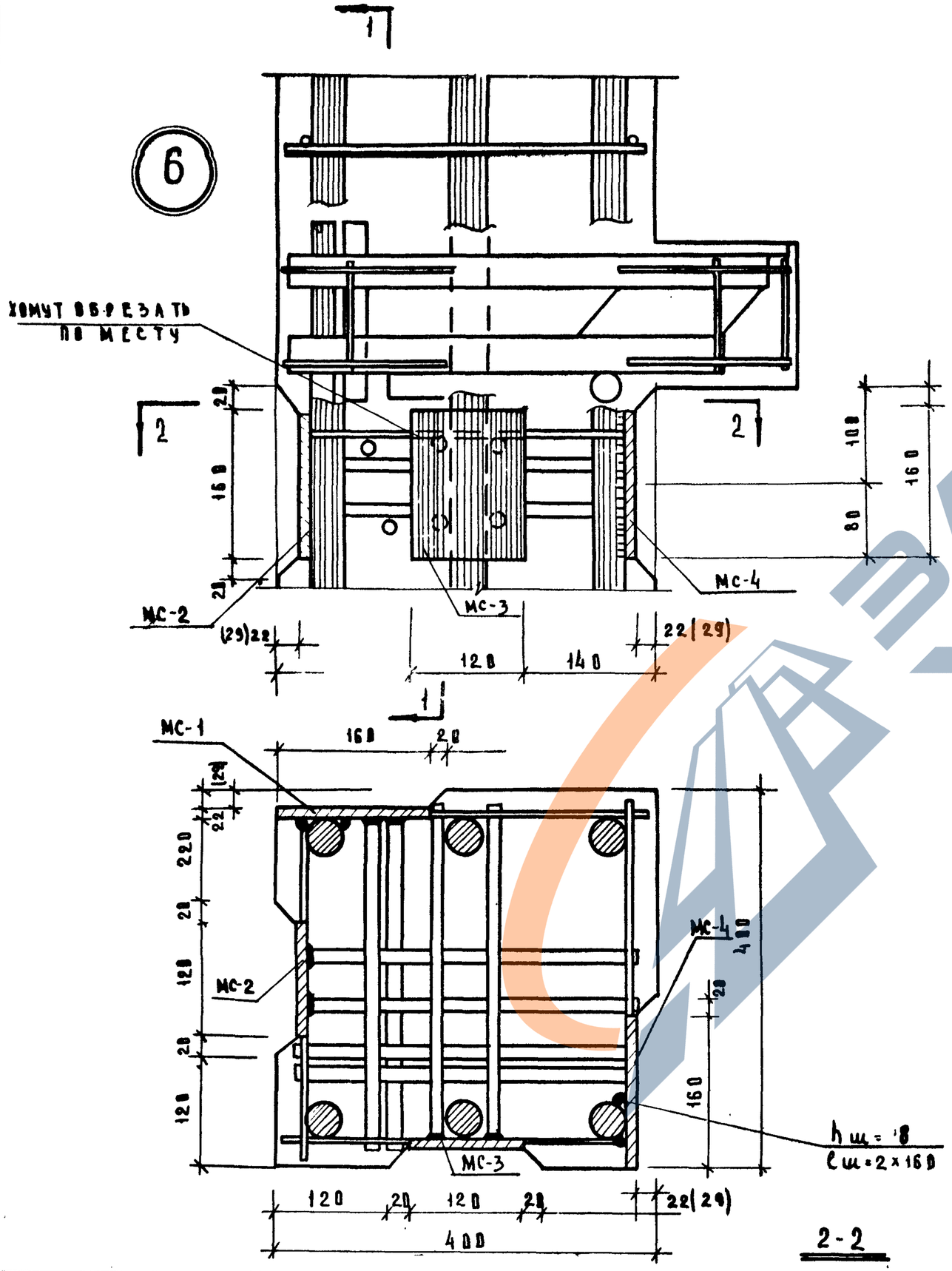

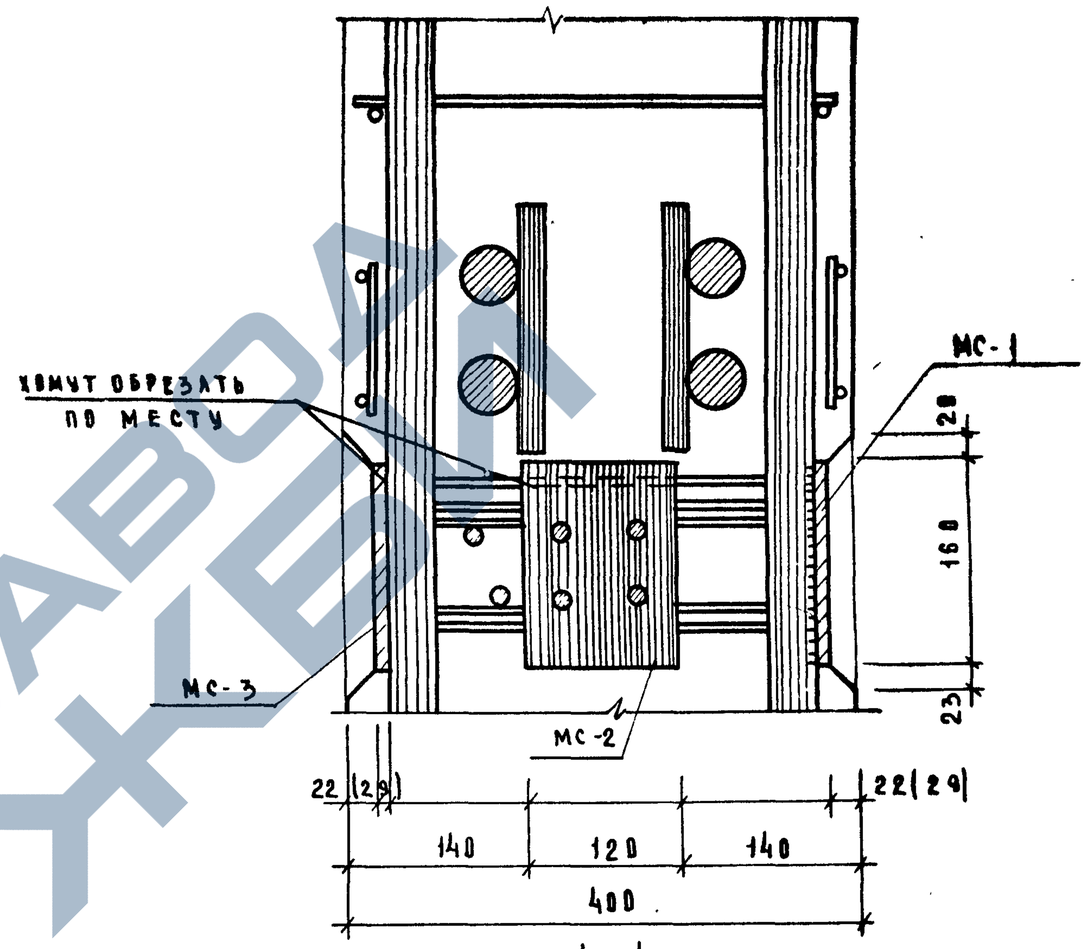

Примечания

1. Узел показан для колонн, армированных 6ф32 А-III, для колонн, армированных 4ф28 А-III, делать по такому типу.
2. Привязка закладных деталей МС-1 и МС-4 для колонн, армированных 4ф28 А-III, дана в скобках.

Т.К	Колонны для навески стеновых панелей	Серия ИИ-04-2
1973	Узел „6"	Выпуск 41 часть III / Лист 61

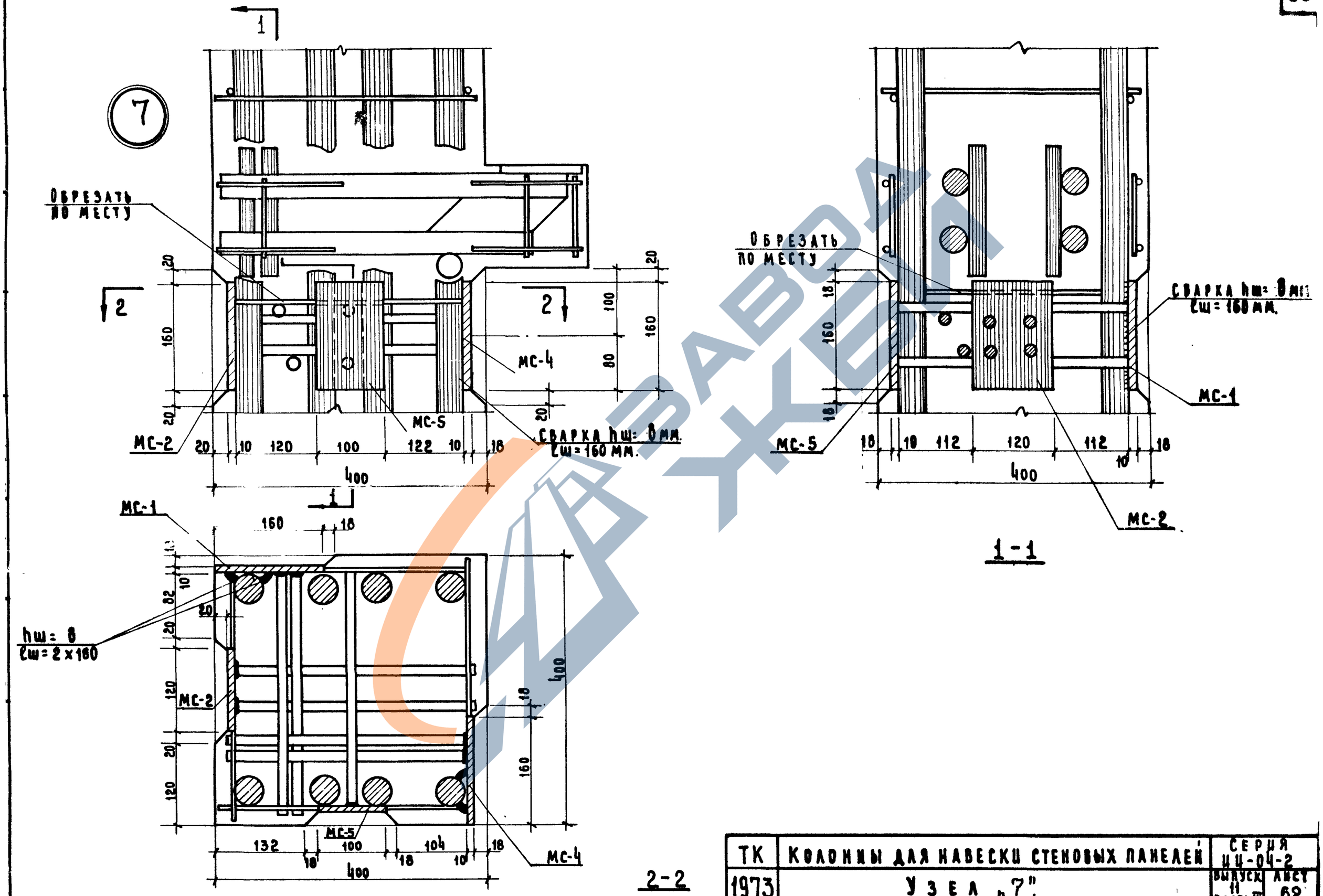

ТК	КОЛОННЫ ДЛЯ НАВЕСКИ СТЕНОВЫХ ПАНЕЛЕЙ	СЕРИЯ ИИ-04-2	
1973	УЗЕЛ „7".	ВЫПУСК 11 ЧАСТЬ III	ЛИСТ 62

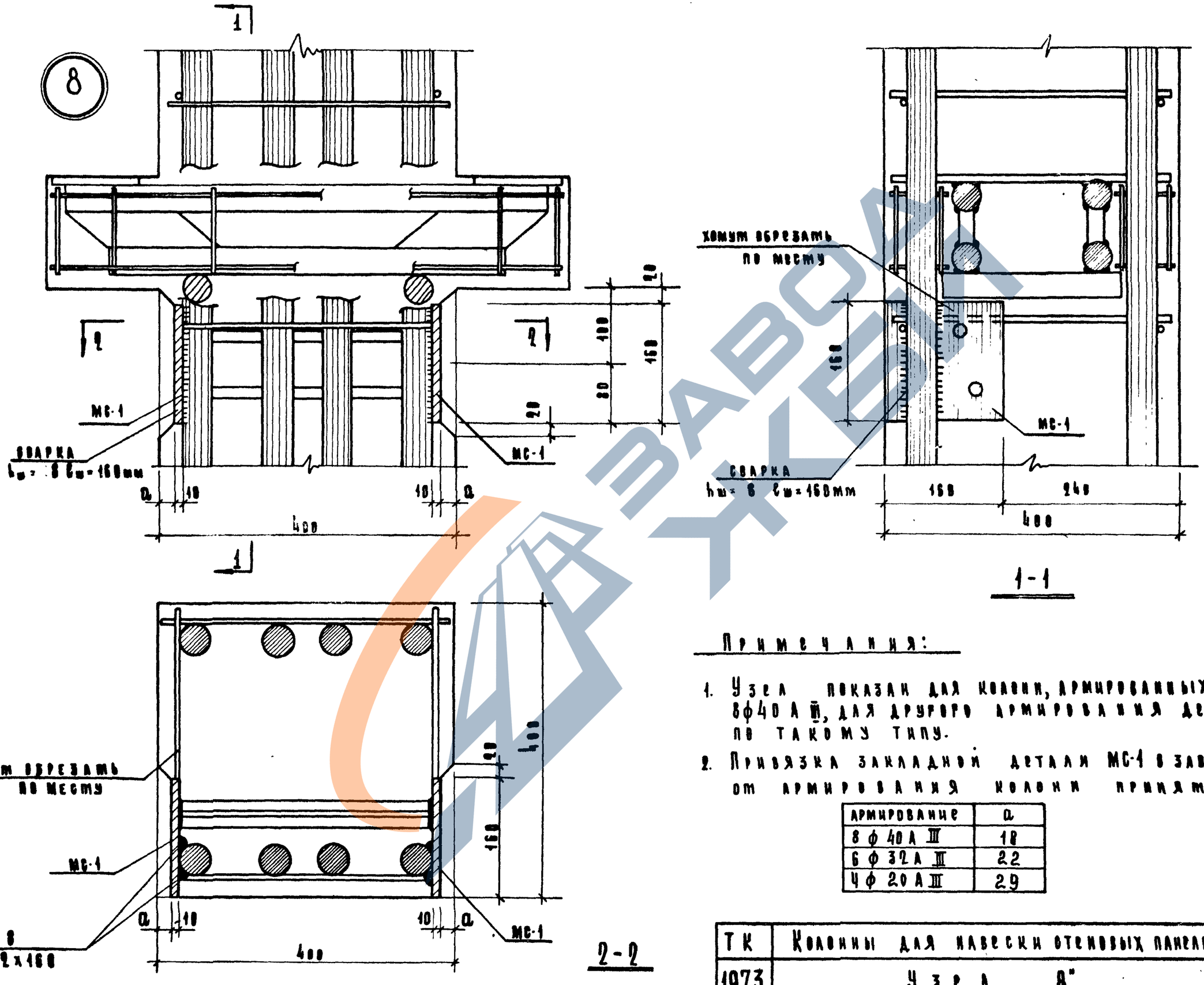

Примечания:

1. Узел показан для колонн, армированных 8ф40 А III, для другого армирования делать по такому типу.
2. Привязка закладной детали МС-1 в зависимости от армирования колонн принята:

Армирование	a
8 ф 40 А III	18
6 ф 32 А III	22
4 ф 20 А III	29

ТК	Колонны для навески стеновых панелей	Серия ИИ-04-2
1973	Узел „8"	Выпуск 11 часть III / Лист 63

https://zavodjbi.com/

https://zavodjbi.com/

Тиражировано Свердловским филиалом ЦИТП

620062 г.Свердловск-62 ул.Генеральская, 3-А

Заказ 2197 Тираж 1000 Цена 2-07

Инв.№ 0956-03 1974 г.

https://zavodjbi.com/