ТИПОВЫЕ ПРОЕКТНЫЕ РЕШЕНИЯ
902-09-22.84

# Колодцы канализационные

Альбом IV

Колодцы прямоугольные из бетона
для труб Ду=1000 – 1500мм

19474-04

Отпускная цена
на момент реализации
указана
в счет-накладной

ТИПОВЫЕ ПРОЕКТНЫЕ РЕШЕНИЯ

# 902-09-22.84

# Колодцы канализационные

## Состав:

| | | |
|---|---|---|
| Альбом | I | Пояснительная записка |
| Альбом | II | Колодцы круглые из сборного железобетона для труб Ду = 150 - 1200 мм |
| Альбом | III | Колодцы круглые из кирпича и бетона для труб Ду = 150 - 1200 мм |
| Альбом | IV | Колодцы прямоугольные из бетона для труб Ду = 1000 - 1500 мм |
| Альбом | V | Колодцы круглые для дюкеров Ду = 150 - 400 мм |
| Альбом | VI | Колодцы перепадные для труб Ду = 150 - 600 мм |
| Альбом | VII | Строительные изделия. |
| Альбом | VIII.88 | Дополнительные мероприятия для строительства в сейсмических районах (7 - 9 баллов) |


Разработаны
ЦНИИЭП инженерного оборудования
городов, жилых и общественных зданий

Главный инженер института А. Кетаов
Главный инженер проекта М. Басевич
Е. Кузнецов


## Альбом IV


Утверждены Госгражданстроем
приказы № 147 от 20 мая 1983 г

Альбом VIII.88 утвержден Госкомархитектуры
приказ № 54 от 25 февраля 1988 г


Взамен аннулированного 4.07.88 г Гип

Альбом IV

Типовые проектные решения

| Марка | Наименование | Стр. |
|---|---|---|
| 1 | 2 | 3 |
| | Обложка | |
| | Титульный лист | |
| | Содержание | 2; 3 |
| | | |
| | Наружные сети канализации | |
| НК-1 | Общие данные | 4 |
| НК-2 | Колодцы линейные. Таблица 1 | 5 |
| НК-3 | Колодцы поворотные. Таблица 2 | 6 |
| НК-4 | Колодцы узловые с одним присоедине- | |
| | нием. Таблица 3 | 7 |
| НК-5; НК-6 | Продолжение табл. 3 | 8; 9 |
| НК-7 | Колодцы узловые с двумя присоединения- | |
| | ми. Таблица 4. | 10 |
| НК-8÷НК-10 | Продолжение табл. 4 | 11 ÷ 13 |
| НК-11 | Минимальные глубины заложения колодцев. Таблица 5 | 14 |
| НК-12 | Форма таблицы, заполняемой при привязке. | 15 |
| | Таблица 6. Пример расчета | |
| 1311.00.000 | Люк канализационный 1000×1000 мм | 16 |
| 1312.00.000 | Люк канализационный 1500×1500 мм | 17 |
| | | |

| 1 | 2 | 3 |
|---|---|---|
| | | |
| | Архитектурно-строительные решения | |
| | | |
| АС-1 | Монолитные бетонные колодцы с круглой | |
| | горловиной d=700, 1000, 1500 мм | 18 |
| АС-2 | Монолитные бетонные колодцы с прямоуголь- | |
| | ной горловиной 1000×1000 (1500×1500) мм | 19 |
| АС-3 | Схемы присоединения | 20 |
| АС-4 | Узлы заделки труб и крепления лестниц | 21 |
| АС-5 | Таблица расхода материала стен /начало/ | 22 |
| АС-6 | То же /окончание/ | 23 |
| АС-7 | Схемы расположения плит перекрытия | 24 |
| АС-8 | Спецификация сборных железобетонных | |
| | элементов перекрытия колодцев | 25 |
| АС-9 | Конструкции горловин d=700 мм | 26 |
| АС-10 | Таблица горловин из бетона d=700 мм | 27 |
| АС-11 | Таблица горловин из сборного | |
| | железобетона d=700 мм | 28 |
| АС-12 | Конструкция горловин d=1000 (1500) мм | 29 |
| АС-13 | Таблица горловин d=1000 мм /начало/ | 30 |
| АС-14 | То же /окончание/ | 31 |

Инв.№ подл. | Подпись и дата | Взам.инв.№

| | | | |
|---|---|---|---|
| Ст. инж. | Москвитина | | |
| Рук. гр. | Шифрина | | |
| ГИП | Басевич | | |
| Н. контр. | Хромихина | | 11.83 |
| ГКО | Грацкий | | |
| Нач. отд. | Сухаренко | | |

ТПР 902-09-22.84

Колодцы канализационные прямоугольные из бетона для труб Ду=1000-1500 мм.

| Стадия | Лист | Листов |
|---|---|---|
| РП | | |

Содержание.

ЦНИИЭП инженерного оборудования г. Москва

Копировал 19474-04 3 Формат А3

| 1 | 2 | 3 |
|---|---|---|
| АС-15 | Таблица горловин d=1500 мм, | |
| | спецификация стремянок | 32 |
| АС-16 | Горловины прямоугольные | |
| | 1000×1000, 1500×1500 мм | 33 |
| АС-17 | Таблица прямоугольных горловин | |
| | 1000×1000, 1500×1500 мм | 34 |
| | | |
| | Сметная часть | |
| СМ-1 | Объёмы основных конструкций | 35 |
| | Таблица 1 | |
| СМ-2-СМ-10 | Объемы основных конструкций | 36-44 |
| | Продолжение табл. 1 | |
| СМ-11 | Объемы основных конструкций | |
| | Продолжение табл. 1. Горловины колод- | |
| | цев. Таблица 2 | 45 |
| СМ-12 | Продолжение табл. 2. Объемы расхода | |
| | арматуры. Таблица 3. Ограждение | |
| | лотка. Таблица 4. | 46 |


Инв.№ подл. | Подпись и дата | Взам. инв.№

ТПР 902-09-22.84

| | | | | | |
|---|---|---|---|---|---|
| Ст. инж. | Москвитина | | | Колодцы канализационные прямоугольные из бетона для труб Ду=1000-1500 мм. | Стадия: Р П; Лист; Листов |
| Рук. гр. | Шифрина | | | | |
| ГИП | Басевич | | | | |
| Н. контр. | Хромихина | | 11.83 | Содержание. Окончание. | ЦНИИЭП инженерного оборудования г. Москва |
| ГКО | Градский | | | | |
| Нач. отд. | Сухаренко | | | | |

Копировал 19474-04 4 Формат А3

Альбом IV

Типовые проектные решения

Инв.№ подл. | Подпись и дата | Взам.инв.№

## Ведомость основных комплектов

| Обозначение | Наименование | Примечан. |
|---|---|---|
| НК | Наружные сети канализации | |
| АС | Архитектурно-строительные решения | |
| | | |

## Ведомость чертежей основного комплекта НК

| Лист | Наименование | Примечан. |
|---|---|---|
| НК-1 | Общие данные | |
| НК-2 | Колодцы линейные. Таблица 1 | |
| НК-3 | Колодцы поворотные. Таблица 2 | |
| НК-4 | Колодцы узловые с одним присоединением Таблица 3 | |
| НК-5 НК-6 | Продолжение табл. 3 | |
| НК-7 | Колодцы узловые с двумя присоединениями. Таблица 4 | |
| НК-8-НК-10 | Продолжение табл. 4 | |
| НК-11 | Минимальные глубины заложения колодцев Таблица 5 | |
| НК-12 | Форма таблицы, заполняемой при привязке. Таблица 6. Пример расчета. | |

## Ведомость ссылочных и прилагаемых документов

| Обозначение | Наименование | Примечан. |
|---|---|---|
| | Ссылочные документы | |
| тп Серия 3.900-3 выпуск 7 | Изделия для круглых колодцев | |
| | | |
| | Прилагаемые документы | |
| | | |
| т.п.р Альбом I | Пояснительная записка | |
| 1311.00.000 | Люк канализационный 1000×1000мм | |
| 1312.00.000 | Люк канализационный 1500×1500мм | |

Условные обозначения марок колодцев

ПЛ-1 — прямоугольный, линейный, порядковый номер-1

ПП-1 — прямоугольный, поворотный порядковый номер-1

ПУ1-1 — прямоугольный, узловой с одним присоединением, порядковый номер-1

ПУ2-1 прямоугольный, узловой с двумя присоединениями, порядковый номер-1

| | | | |
|---|---|---|---|
| Ст.инж. | Москвитина | | |
| Рук.гр. | Шифрика | | |
| ГИП | Басевич | | 11.83 |
| Н.контр. | Хромихина | | |
| ГКО | Графский | | |
| Нач.отд. | Сухаренко | | |

ТПР 902-09-22.84 НК

Колодцы канализационные прямоугольные из бетона для труб Ду=1000-1500 мм.

| Стадия | Лист | Листов |
|---|---|---|
| РП | 1 | 12 |

Общие данные.

ЦНИИЭП инженерного оборудования г. Москва

Копировал: 19474-04 5 Формат: А3

## Колодцы линейные

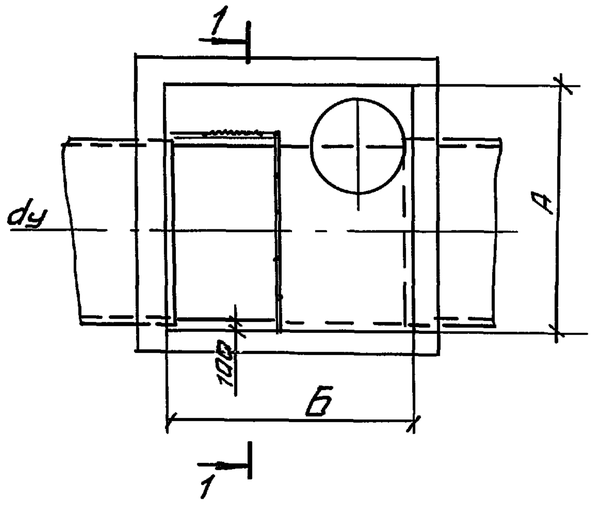


1-1 (повернута)

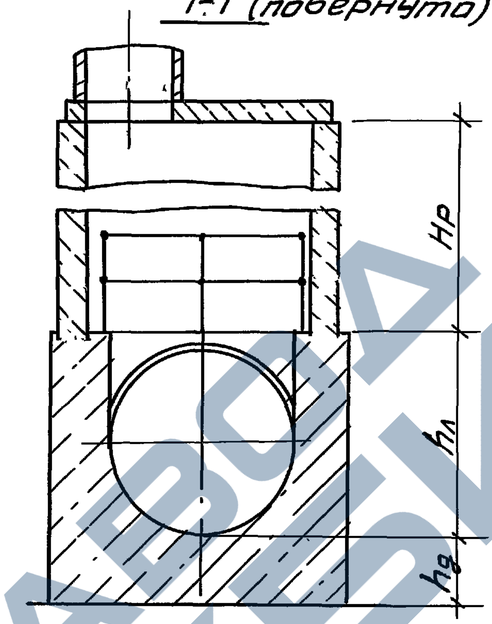


Таблица 1

Размеры в мм.

| Марка колодца | Размер колодца в плане | | Диаметр трубы dy | Высота рабочей части Нр | Глубина лотка, hл | Толщина днища hд | Объем бетона на лоток и днище. Толщина стен колодца | | | | | |
|---|---|---|---|---|---|---|---|---|---|---|---|---|
| | А | Б | | | | | 200 | 250 | 300 | 350 | 400 | 450 |
| пл-1 | 2000 | 2000 | 1500 | 900 | 1700 | 550 | 7.2 | 7.9 | 8.8 | 9.8 | 10.6 | 11.4 |
| пл-2 | | | | 1200 | | | | | | | | |
| пл-3 | | | | 1500 | | | | | | | | |
| пл-4 | | | | 1800 | | | | | | | | |
| пл-5 | | | | 2100 | | | | | | | | |

| | | | | | | | |
|---|---|---|---|---|---|---|---|
| | | | | ТПР 902.09-22.84 | | НК | |
| Ст. инж. | Москвитина | | | Колодцы канализационные прямоугольные из бетона для труб Ду=1000...1500 мм | Стадия | Лист | Листов |
| Рук. гр. | Шифрина | | | | Р.П | 2 | |
| ГИП | Басевич | | | | | | |
| Н. контр. | Хромихина | | 11.83 | Колодцы линейные. Таблица 1 | ЦНИИЭП инженерного оборудования г. Москва | | |
| ГКО | Графский | | | | | | |
| Нач. отд | Сухаренко | | | | | | |



Инв. № подл. | Подпись и дата | Взам. инв. №

Альбом IV

Типовые проектные решения

## Колодцы поворотные
## Радиусы и углы поворота

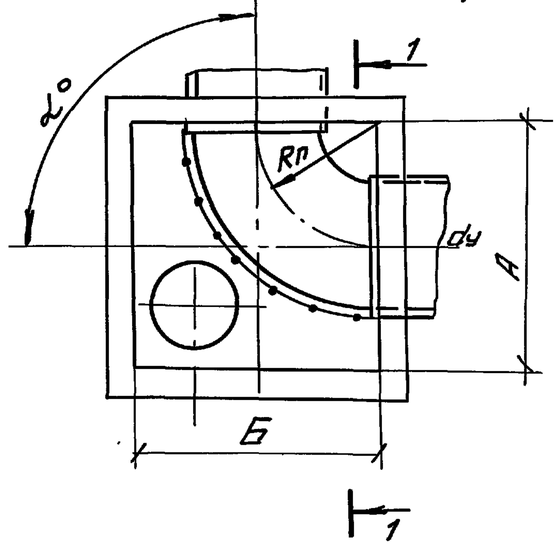


1-1 (повернуто)

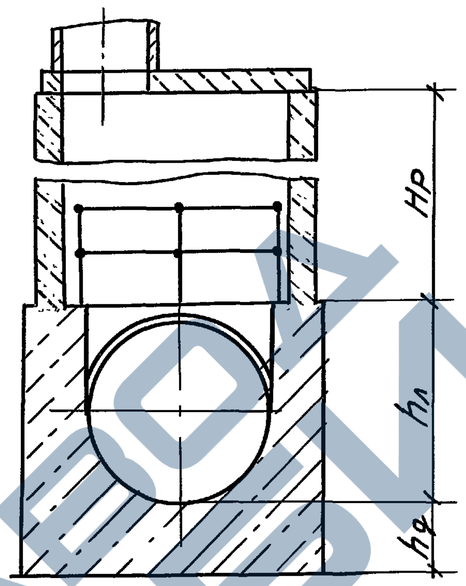


Размеры в мм

Таблица 2

| Марка колодца | Размер колодца в плане | | Диаметр трубы dy | Высота рабочей части, Нр | Глубина лотка hл | Угол поворота α° | Радиус поворота R п | | Толщина днища hд | Объем бетона на лоток и днище | | | | | | | | |
|---|---|---|---|---|---|---|---|---|---|---|---|---|---|---|---|---|---|
| | | | | | | | | | | Толщина стен колодца | | | | | | | | |
| | А | Б | | | | | 1dy | 1,5dy | | 200 | 250 | 300 | 350 | 400 | 450 | 500 | 550 | 600 |
| 1 | 2 | 3 | 4 | 5 | 6 | 7 | 8 | 9 | 11 | 12 | 13 | 14 | 15 | 16 | 17 | 18 | 19 | 20 |
| ПП-1 | 2000 | 2000 | 1000 | 900 | 1150 | 81-90 | 1000 | — | 350 | 7.0 | 7.7 | 8.3 | 9.1 | 9.9 | 10.7 | — | — | — |
| ПП-2 | | | | 1200 | | | | | | | | | | | | | | |
| ПП-3 | | | | 1500 | | | | | | | | | | | | | | |
| ПП-4 | | | | 1800 | | | | | | | | | | | | | | |
| ПП-5 | | | | 2100 | | | | | | | | | | | | | | |
| ПП-6 | 2500 | 2500 | | 900 | | 51-90 | — | 1500 | | 9.5 | 10.2 | 10.8 | 11.6 | 12.4 | 13.2 | 14.6 | 15.5 | 17.0 |
| ПП-7 | | | | 1200 | | | | | | | | | | | | | | |
| ПП-8 | | | | 1500 | | | | | | | | | | | | | | |
| ПП-9 | | | | 1800 | | | | | | | | | | | | | | |
| ПП-10 | | | | 2100 | | | | | | | | | | | | | | |

| | | | |
|---|---|---|---|
| Ст. инж. | Москвитина | | |
| Рук. гр. | Шиффрина | | |
| ГИП | Басевич | | |
| Н. контр. | Хромихина | | 11.83 |
| ГКО | Графский | | |
| Нач. отд. | Сухаренко | | |

ТПР 902-09-22.84 НК

Колодцы канализационные прямоугольные из бетона для труб Ду = 1000-1500 мм

| Стадия | Лист | Листов |
|---|---|---|
| РП | 3 | |

Колодцы поворотные
Радиусы и углы поворота
Таблица 2

ЦНИИЭП инженерного оборудования г. Москва

Инв. N подл. | Подпись и дата | Взам. инв. N

Копировал Антипова 19474-04 Формат А3

## Колодцы узловые с одним присоединением.

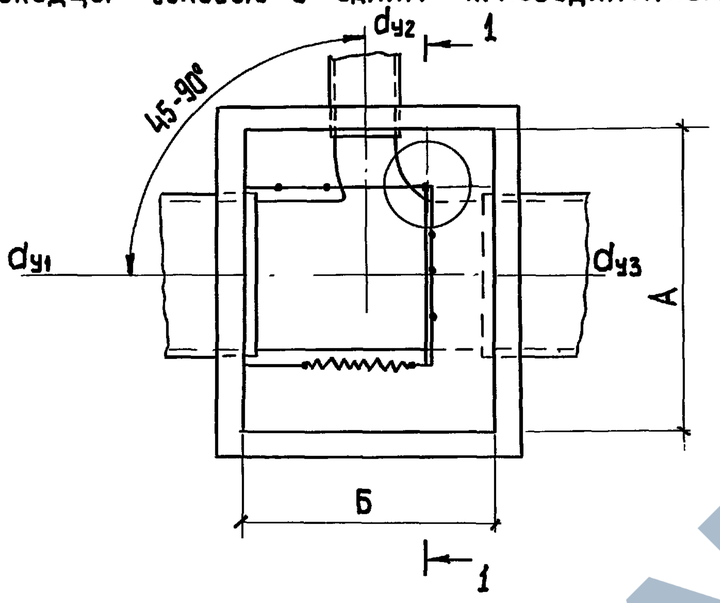


1-1 (повернуто)

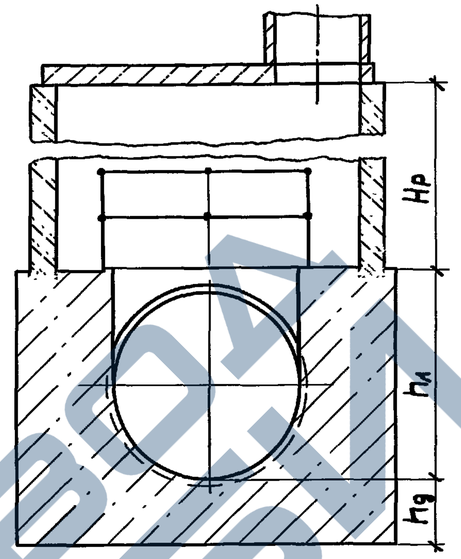


Таблица 3

Размеры в мм

| Марка колодца | Размеры колодца в плане | | Диаметры труб | | | Высота рабочей части, Нр | Глубина лотка, hи | Толщина днища hд | Об'ем бетона на лоток и днище. Толщина стен колодца | | | | | | | | |
|---|---|---|---|---|---|---|---|---|---|---|---|---|---|---|---|---|---|
| | А | Б | подводящей, dу1 | присоединяемой, dу2 | отводящей, dу3 | | | | 200 | 250 | 300 | 350 | 400 | 450 | 500 | 550 | 600 |
| 1 | 2 | 3 | 4 | 5 | 6 | 7 | 8 | 9 | 10 | 11 | 12 | 13 | 14 | 15 | 16 | 17 | 18 |
| ПУ1-1 | 2500 | 2000 | 1200 | 250 | 1500 | 900 | 1700 | 550 | 10,8 | 11,8 | 12,8 | 13,8 | 14,8 | 15,8 | 16,8 | 17,8 | 18,8 |
| ПУ1-2 | | | | | | 1200 | | | | | | | | | | | |
| ПУ1-3 | | | | | | 1500 | | | | | | | | | | | |
| ПУ1-4 | | | | | | 1800 | | | | | | | | | | | |
| ПУ1-5 | | | | | | 2100 | | | | | | | | | | | |
| ПУ1-6 | | | | 300 | | 900 | | | | | | | | | | | |
| ПУ1-7 | | | | | | 1200 | | | | | | | | | | | |
| ПУ1-8 | | | | | | 1500 | | | | | | | | | | | |

| | | | | | | | |
|---|---|---|---|---|---|---|---|
| | | | | ТПР 902-09-22.84 | | НК | |
| Ст. инж. | Москвитина | | | Колодцы канализационные прямоугольные из бетона для труб Ду=1000-1500 мм | Стадия | Лист | Листов |
| Рук. гр. | Шифрина | | | | РП | 4 | |
| ГИП | Басевич | | | | | | |
| Н. контр. | Хромихина | | 11.83 | Колодцы узловые с одним присоединением. Таблица 3 | ЦНИИЭП Инженерного Оборудования г. Москва | | |
| ГК | Графский | | | | | | |
| Нач. отд. | Сухаренко | | | | | | |



Инв. № подл. | Подпись и дата | Взам. инв. №

Продолжение табл. 3

| 1 | 2 | 3 | 4 | 5 | 6 | 7 | 8 | 9 | 10 | 11 | 12 | 13 | 14 | 15 | 16 | 17 | 18 |
|---|---|---|---|---|---|---|---|---|---|---|---|---|---|---|---|---|---|
| ПУ1-9 | | | | 300 | | 1800 | | | | | | | | | | | |
| ПУ1-10 | | | | | | 2100 | | | | | | | | | | | |
| ПУ1-11 | | | | 350 | | 900 | | | | | | | | | | | |
| ПУ1-12 | | | | | | 1200 | | | | | | | | | | | |
| ПУ1-13 | | | | | | 1500 | | | | | | | | | | | |
| ПУ1-14 | | | | | | 1800 | | | | | | | | | | | |
| ПУ1-15 | | | | | | 2100 | | | | | | | | | | | |
| ПУ1-16 | | | | 400 | | 900 | | | | | | | | | | | |
| ПУ1-17 | | | | | | 1200 | | | | | | | | | | | |
| ПУ1-18 | | | | | | 1500 | | | | | | | | | | | |
| ПУ1-19 | | | | | | 1800 | | | | | | | | | | | |
| ПУ1-20 | | | | | | 2100 | | | | | | | | | | | |
| ПУ1-21 | | | | 500 | | 900 | | | | | | | | | | | |
| ПУ1-22 | | | | | | 1200 | | | | | | | | | | | |
| ПУ1-23 | 2500 | 2000 | 1200 | | 1500 | 1500 | 1700 | 550 | 10,8 | 11,8 | 12,8 | 13,8 | 14,8 | 15,8 | 16,8 | 17,8 | 18,8 |
| ПУ1-24 | | | | | | 1800 | | | | | | | | | | | |
| ПУ1-25 | | | | | | 2100 | | | | | | | | | | | |
| ПУ1-26 | | | 1500 | 150 | | 900 | | | | | | | | | | | |
| ПУ1-27 | | | | | | 1200 | | | | | | | | | | | |

ЗАВОД КВИ

| | | | |
|---|---|---|---|
| Ст. инж. | Москвитина | | |
| Рук. гр. | Шифрина | | |
| ГИП | Басевич | | |
| Н. контр | Хромихина | | 11.83 |
| ГКО | Графский | | |
| Нач. отд | Сухаренко | | |

ТПР 902-09-22.84 КК

Колодцы канализационные прямоугольные из бетона для труб Ду 1000÷1500 мм.

Продолжение табл. 3.

| Стадия | Лист | Листов |
|---|---|---|
| РП | 5 | |

ЦНИИЭП инженерного оборудования г. Москва

19474-04 9

Инв. № подл. | Подпись и дата | Взам. инв. №

Копировал: Алешикова

Формат: А3

Альбом IV

Типовые проектные решения

Продолжение табл. 3

| 1 | 2 | 3 | 4 | 5 | 6 | 7 | 8 | 9 | 10 | 11 | 12 | 13 | 14 | 15 | 16 | 17 | 18 |
|---|---|---|---|---|---|---|---|---|---|---|---|---|---|---|---|---|---|
| ПУ1-28 | | | | 150 | | 1500 | | | | | | | | | | | |
| ПУ1-29 | | | | | | 1800 | | | | | | | | | | | |
| ПУ1-30 | | | | | | 2100 | | | | | | | | | | | |
| ПУ1-31 | | | | 200 | | 900 | | | | | | | | | | | |
| ПУ1-32 | | | | | | 1200 | | | | | | | | | | | |
| ПУ1-33 | | | | | | 1500 | | | | | | | | | | | |
| ПУ1-34 | | | | | | 1800 | | | | | | | | | | | |
| ПУ1-35 | | | | | | 2100 | | | | | | | | | | | |
| ПУ1-36 | | | | 250 | | 900 | | | | | | | | | | | |
| ПУ1-37 | | | | | | 1200 | | | | | | | | | | | |
| ПУ1-38 | | | | | | 1500 | | | | | | | | | | | |
| ПУ1-39 | | | | | | 1800 | | | | | | | | | | | |
| ПУ1-40 | | | | | | 2100 | | | | | | | | | | | |
| ПУ1-41 | | | | 300 | | 900 | | | | | | | | | | | |
| ПУ1-42 | | | | | | 1200 | | | | | | | | | | | |
| ПУ1-43 | 2500 | 2000 | 1500 | | 1500 | 1500 | 1700 | 550 | 10,8 | 11,8 | 12,8 | 13,8 | 14,8 | 15,8 | 16,8 | 17,8 | 18,8 |
| ПУ1-44 | | | | | | 1800 | | | | | | | | | | | |
| ПУ1-45 | | | | | | 2100 | | | | | | | | | | | |
| ПУ1-46 | | | | 350 | | 900 | | | | | | | | | | | |
| ПУ1-47 | | | | | | 1200 | | | | | | | | | | | |
| ПУ1-48 | | | | | | 1500 | | | | | | | | | | | |
| ПУ1-49 | | | | | | 1800 | | | | | | | | | | | |
| ПУ1-50 | | | | | | 2100 | | | | | | | | | | | |

Инв. № подл. | Подпись и дата | Взам. инв. №

| | | | |
|---|---|---|---|
| Ст. инж. | Москвитина | | |
| Рук. гр. | Шифрина | | |
| Гип | Басевич | | |
| Н. контр. | Хромихина | | 11-83 |
| ГКО | Графский | | |
| Нач. отд. | Сухаренко | | |

ТПР 902-09-22.84 НК

Колодцы канализационные прямоугольные из бетона для труб Ду=1000 – 1500 мм.

| Стадия | Лист | Листов |
|---|---|---|
| РП | 6 | |

Продолжение. Табл. 3

ЦНИИЭП инженерного оборудования г. Москва



Копировал: Алешикова

Формат: А3

# Колодцы узловые с двумя присоединениями.

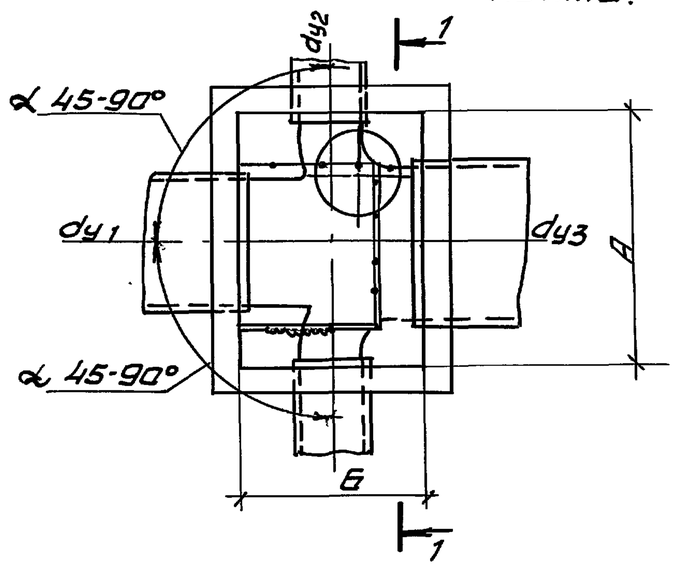


1-1 (повернута)

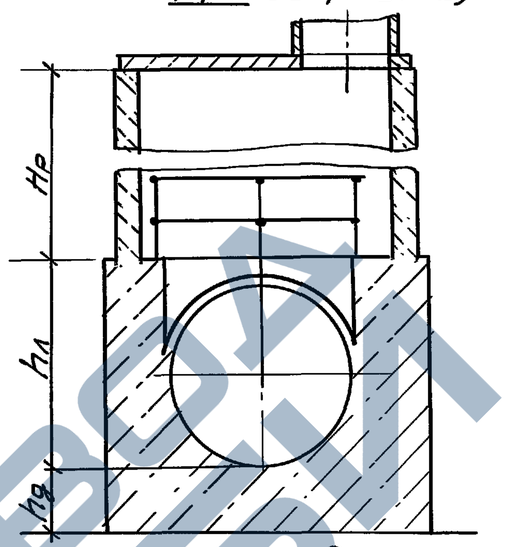


Размеры в мм

Таблица 4

| Марка колодца | Размеры колодца в плане | | Диаметры труб | | | Высота рабочей части, Hр | Глубина лотка, h1 | Толщина днища hд | Объем бетона на лоток и днище | | | | | | | | |
|---|---|---|---|---|---|---|---|---|---|---|---|---|---|---|---|---|---|
| | | | подводящей, dy1 | присоединяемой, dy2 | отводящей, dy3 | | | | Толщина стен колодца | | | | | | | | |
| | А | Б | | | | | | | 200 | 250 | 300 | 350 | 400 | 450 | 500 | 550 | 600 |
| 1 | 2 | 3 | 4 | 5 | 6 | 7 | 8 | 9 | 10 | 11 | 12 | 13 | 14 | 15 | 16 | 17 | 18 |
| ПУ2-1 | 2000 | 1500 | 1000 | 250 | 1200 | 900 | 1350 | 450 | 4,9 | 5.6 | 6.3 | 7.0 | 7.7 | 8.4 | 9.1 | 9.8 | 10.5 |
| ПУ2-2 | | | | | | 1200 | | | | | | | | | | | |
| ПУ2-3 | | | | | | 1500 | | | | | | | | | | | |
| ПУ2-4 | | | | | | 1800 | | | | | | | | | | | |
| ПУ2-5 | | | | | | 2100 | | | | | | | | | | | |
| ПУ2-6 | | | | 300 | | 900 | | | | | | | | | | | |
| ПУ2-7 | | | | | | 1200 | | | | | | | | | | | |
| ПУ2-8 | | | | | | 1500 | | | | | | | | | | | |
| ПУ2-9 | | | | | | 1800 | | | | | | | | | | | |
| ПУ2-10 | | | | | | 2100 | | | | | | | | | | | |

Инв. № подл. | Подпись и дата | Взам. инв. №

ТПР 902-09-22.84 НК

| | | | | |
|---|---|---|---|---|
| Ст. инж. | Москвитина | | Колодцы канализационные прямоугольные из бетона для труб Ду 1000-1500мм | Стадия: Р.П. |
| Рук. гр. | Шиффрина | | | Лист: 7 |
| ГИП | Басевич | | | Листов: |
| Н. контр. | Хромихина | 11.83 | Колодцы узловые с двумя присоединениями. Таблица 4 | ЦНИИЭП инженерного оборудования г. Москва |
| ГКО | Графский | | | |
| Нач. отд | Сухаренко | | | |

Копировал Антипова 19474-04 11 Формат А3

Альбом IV

Типовые проектные решения

Продолжение табл. 4

| 1 | 2 | 3 | 4 | 5 | 6 | 7 | 8 | 9 | 10 | 11 | 12 | 13 | 14 | 15 | 16 | 17 | 18 |
|---|---|---|---|---|---|---|---|---|---|---|---|---|---|---|---|---|---|
| ПУ2-11 | | | | | | 900 | | | | | | | | | | | |
| ПУ2-12 | | | | | | 1200 | | | | | | | | | | | |
| ПУ2-13 | | | | 350 | | 1500 | | | | | | | | | | | |
| ПУ2-14 | | | | | | 1800 | | | | | | | | | | | |
| ПУ2-15 | | | | | | 2100 | | | | | | | | | | | |
| ПУ2-16 | | | | | | 900 | | | | | | | | | | | |
| ПУ2-17 | | | | | | 1200 | | | | | | | | | | | |
| ПУ2-18 | | | | 400 | | 1500 | | | | | | | | | | | |
| ПУ2-19 | | | | | | 1800 | | | | | | | | | | | |
| ПУ2-20 | 2000 | 1500 | 1000 | | 1200 | 2100 | 1350 | 450 | 4,9 | 5,6 | 6,3 | 7,0 | 7,7 | 8,4 | 9,1 | 9,8 | 10,5 |
| ПУ2-21 | | | | | | 900 | | | | | | | | | | | |
| ПУ2-22 | | | | | | 1200 | | | | | | | | | | | |
| ПУ2-23 | | | | 450 | | 1500 | | | | | | | | | | | |
| ПУ2-24 | | | | | | 1800 | | | | | | | | | | | |
| ПУ2-25 | | | | | | 2100 | | | | | | | | | | | |
| ПУ2-26 | | | | | | 900 | | | | | | | | | | | |
| ПУ2-27 | | | | | | 1200 | | | | | | | | | | | |
| ПУ2-28 | | | | 500 | | 1500 | | | | | | | | | | | |
| ПУ2-29 | | | | | | 1800 | | | | | | | | | | | |
| ПУ2-30 | | | | | | 2100 | | | | | | | | | | | |
| ПУ2-31 | | | | | | 900 | | | | | | | | | | | |
| ПУ2-32 | | | | | | 1200 | | | | | | | | | | | |
| ПУ2-33 | 2500 | 2000 | 1200 | 250 | 1500 | 1500 | 1700 | 550 | 9,1 | 10,3 | 11,5 | 12,7 | 13,9 | 15,1 | 16,3 | 17,5 | 18,4 |
| ПУ2-34 | | | | | | 1800 | | | | | | | | | | | |

Инв.№ подл. | Подпись и дата | Взам. инв.№

| | | | |
|---|---|---|---|
| Ст. инж | Москвитина | | |
| Рук. гр. | Шифрина | | |
| ГИП | Басевич | | |
| Н. контр | Хромихина | | 11.83 |
| ГКО | Графский | | |
| Нач. отд | Сухаренко | | |

ТПР 902-09-2284 НК

Колодцы канализационные прямоугольные из бетона для труб Dу=1000-1500 мм

| Стадия | Лист | Листов |
|---|---|---|
| РП | 8 | |

Продолжение табл. 4

ЦНИИЭП инженерного оборудования г. Москва

19474-04 12

Копировал: Алешикова.

Формат: А3

Альбом IV

Типовые проектные решения

Продолжение табл. 4

| 1 | 2 | 3 | 4 | 5 | 6 | 7 | 8 | 9 | 10 | 11 | 12 | 13 | 14 | 15 | 16 | 17 | 18 |
|---|---|---|---|---|---|---|---|---|---|---|---|---|---|---|---|---|---|
| ПУ2-35 | | | | 300 | | 2100 | | | | | | | | | | | |
| ПУ2-36 | | | | | | 900 | | | | | | | | | | | |
| ПУ2-37 | | | | | | 1200 | | | | | | | | | | | |
| ПУ2-38 | | | | | | 1500 | | | | | | | | | | | |
| ПУ2-39 | | | | | | 1800 | | | | | | | | | | | |
| ПУ2-40 | | | | | | 2100 | | | | | | | | | | | |
| ПУ2-41 | | | | 350 | | 900 | | | | | | | | | | | |
| ПУ2-42 | | | | | | 1200 | | | | | | | | | | | |
| ПУ2-43 | | | | | | 1500 | | | | | | | | | | | |
| ПУ2-44 | | | | | | 1800 | | | | | | | | | | | |
| ПУ2-45 | | | | | | 2100 | | | | | | | | | | | |
| ПУ2-46 | | | | 400 | | 900 | | | | | | | | | | | |
| ПУ2-47 | | | | | | 1200 | | | | | | | | | | | |
| ПУ2-48 | 2500 | 2000 | 1200 | | 1500 | 1500 | 1700 | 550 | 9,1 | 10,3 | 11,5 | 12,7 | 13,9 | 15,1 | 16,3 | 17,5 | 18,7 |
| ПУ2-49 | | | | | | 1800 | | | | | | | | | | | |
| ПУ2-50 | | | | | | 2100 | | | | | | | | | | | |
| ПУ2-51 | | | | 450 | | 900 | | | | | | | | | | | |
| ПУ2-52 | | | | | | 1200 | | | | | | | | | | | |
| ПУ2-53 | | | | | | 1500 | | | | | | | | | | | |
| ПУ2-54 | | | | | | 1800 | | | | | | | | | | | |
| ПУ2-55 | | | | | | 2100 | | | | | | | | | | | |

Инв.№ подл. | Подпись и дата | Взам. инв.№

| | | | | | | |
|---|---|---|---|---|---|---|
| | | | | ТПР 902-09-22.84 | НК | |
| Ст. инж. | Москвитина | | | Колодцы канализационные прямоугольные из бетона для труб Ду=1000-1500 мм | Стадия | Лист | Листов |
| Рук. гр. | Шифрина | | | | РП | 9 | |
| ГИП | Басевич | | | | | | |
| Н. контр. | Шифрина | | 11.83 | Продолжение табл. 4 | ЦНИИЭП инженерного оборудования г. Москва | | |
| ГКО | Графский | | | | | | |
| Нач. отд | Сухаренко | | | | | | |

19474-04 13

Копировал: Алешикова

Формат: А3

Продолжение табл. 4

| 1 | 2 | 3 | 4 | 5 | 6 | 7 | 8 | 9 | 10 | 11 | 12 | 13 | 14 | 15 | 16 | 17 | 18 |
|---|---|---|---|---|---|---|---|---|---|---|---|---|---|---|---|---|---|
| ПУ2-56 | 2500 | 2000 | 1500 | 500 | 1500 | 900 | 1700 | 550 | 9,1 | 10,3 | 11,5 | 12,7 | 13,9 | 15,1 | 16,3 | 17,5 | 18,7 |
| ПУ2-57 | | | | | | 1200 | | | | | | | | | | | |
| ПУ2-58 | | | | | | 1500 | | | | | | | | | | | |
| ПУ2-59 | | | | | | 1800 | | | | | | | | | | | |
| ПУ2-60 | | | | | | 2100 | | | | | | | | | | | |
| ПУ2-61 | | | | 150 | | 900 | | | | | | | | | | | |
| ПУ2-62 | | | | | | 1200 | | | | | | | | | | | |
| ПУ2-63 | | | | | | 1500 | | | | | | | | | | | |
| ПУ2-64 | | | | | | 1800 | | | | | | | | | | | |
| ПУ2-65 | | | | | | 2100 | | | | | | | | | | | |
| ПУ2-66 | | | | 200 | | 900 | | | | | | | | | | | |
| ПУ2-67 | | | | | | 1200 | | | | | | | | | | | |
| ПУ2-68 | | | | | | 1500 | | | | | | | | | | | |
| ПУ2-69 | | | | | | 1800 | | | | | | | | | | | |
| ПУ2-70 | | | | | | 2000 | | | | | | | | | | | |
| ПУ2-71 | | | | 250 | | 900 | | | | | | | | | | | |
| ПУ2-72 | | | | | | 1200 | | | | | | | | | | | |
| ПУ2-73 | | | | | | 1500 | | | | | | | | | | | |
| ПУ2-74 | | | | | | 1800 | | | | | | | | | | | |
| ПУ2-75 | | | | | | 2100 | | | | | | | | | | | |

Инв.№ подл. | Подпись и дата | Взам. инв.№

| | | | | | |
|---|---|---|---|---|---|
| | | | | ТПР 902-09-22.84 НК | |
| Ст. инж. | Москвитина | | | Колодцы канализационные прямоугольные из бетона для труб Dу=1000 – 1500 мм | Стадия: РП; Лист: 10; Листов: |
| Рук. гр. | Шифрина | | | | |
| ГИП | Басевич | | | | |
| Н. контр. | Хромихина | | 11.83 | Продолжение табл. 4 | ЦНИИЭП инженерного оборудования г. Москва |
| Г. К.О | Графский | | | | |
| Нач. ОТД | Сухаренко | | | | |



Копировал: Алешикова

Формат: А3

Альбом IV

Типовые проектные решения

Размеры в мм

Таблица 5

| Глубина заложения колодца | Диаметр трубы отводящей | Глубина лотка hл | Высота рабочей части Hр | Высота горловины hг | 1 | 2 | 3 | 4 | 5 |
|---|---|---|---|---|---|---|---|---|---|
| 1 | 2 | 3 | 4 | 5 | | | | | |
| Колодец размерами в плане 2000×1500 | | | | | 3800 | 1200 | 1350 | 1800 | 650 |
| 2900 | 1200 | 1350 | 900 | 650 | 4150 | 1500 | 1700 | | |
| 3200 | | | | | 4100 | 1000 | 1150 | | 1150 |
| 3500 | | | | | 4300 | 1200 | 1350 | | |
| 3800 | | | 1800 | 1150 | 4650 | 1500 | 1700 | | |
| 4300 | | | | 1650 | 4600 | 1000 | 1150 | | 1650 |
| 4800 | | | | 2150 | 4800 | 1200 | 1350 | | |
| 5300 | | | | 2650 | 5150 | 1500 | 1700 | | |
| 5800 | | | | 3150 | 5100 | 1000 | 1150 | | 2150 |
| 6600 | | | 2100 | 3650 | 5300 | 1200 | 1350 | | |
| 7100 | | | | 4150 | 5650 | 1500 | 1700 | | 2650 |
| 7600 | | | | | 5600 | 1000 | 1350 | | |
| Колодец размерами в плане 2000×2000 | | | | | 5800 | 1200 | 1700 | | 3150 |
| 2700 | 1000 | 1150 | 900 | 650 | 6150 | 1500 | 2100 | | |
| 2900 | 1200 | 1350 | | | 6400 | 1000 | 1150 | 2100 | 3650 |
| 3250 | 1500 | 1700 | | | 6600 | 1200 | 1350 | | |
| 3000 | 1000 | 1150 | 1200 | | 6950 | 1500 | 1700 | | |
| 3200 | 1200 | 1350 | | | 6900 | 1000 | 1150 | | 4150 |
| 3550 | 1500 | 1700 | | | 7100 | 1200 | 1350 | | |
| 3300 | 1000 | 1150 | 1500 | | 7650 | 1500 | 1700 | | |
| 3500 | 1200 | 1350 | | | 7400 | 1000 | 1150 | | |
| 3850 | 1500 | 1700 | | | 7600 | 1200 | 1350 | | |
| 3600 | 1000 | 1150 | 1800 | | 7950 | 1500 | 1700 | | |

| Глубина заложения колодца | Диаметр трубы отводящей | Глубина лотка hл | Высота рабочей части Hр | Высота горловины hг | 1 | 2 | 3 | 4 | 5 |
|---|---|---|---|---|---|---|---|---|---|
| 1 | 2 | 3 | 4 | 5 | | | | | |
| Колодец размерами в плане 2000×2500 | | | | | 4150 | 1500 | 1700 | 1800 | 650 |
| 3250 | 1500 | 1700 | 900 | 650 | 4100 | 1000 | 1150 | | 1150 |
| 3550 | | | 1200 | | 4850 | 1500 | 1700 | | |
| 3850 | | | 1500 | | 4600 | 1000 | 1150 | | 1650 |
| 4150 | | | | | 5150 | 1500 | 1700 | | |
| 4650 | | | 1800 | 1150 | 5100 | 1000 | 1150 | | 2150 |
| 5150 | | | | 1650 | 5850 | 1500 | 1700 | | |
| 5650 | | | | 2150 | 5600 | 1000 | 1150 | | 2650 |
| 6150 | | | | 2650 | 6150 | 1500 | 1700 | | |
| 6950 | | | | 3150 | 6400 | 1000 | 1150 | 2100 | 3150 |
| 7650 | | | 2100 | 3650 | 6950 | 1500 | 1700 | | |
| 7950 | | | | 4150 | 6900 | 1000 | 1150 | | 3650 |
| | | | | | 7650 | 1500 | 1700 | | |
| Колодец размерами в плане 2500×2500 | | | | | 7400 | 1000 | 1150 | | 4150 |
| 2700 | 1000 | 1150 | 900 | 650 | 7950 | 1500 | 1700 | | |
| 3250 | 1500 | 1700 | | | | | | | |
| 3000 | 1000 | 1150 | 1200 | | | | | | |
| 3550 | 1500 | 1700 | | | | | | | |
| 3300 | 1000 | 1150 | 1500 | | | | | | |
| 3850 | 1500 | 1700 | | | | | | | |
| 3600 | 1000 | 1150 | 1800 | | | | | | |

Инв.№ подл. | Подпись и дата | Взам. инв.№

ТПР 902-09-22.84 НК

| | | | |
|---|---|---|---|
| Рук.гр. | Шифрина | | |
| ГИП | Басевич | | |
| Н.контр. | Хромилина | | 11.83 |
| ГКО | Графский | | |
| Нач.отд. | Сухаренко | | |

Колодцы канализационные прямоугольные из бетона для труб Ду=1000–1500 мм.

Минимальные глубины заложения колодцев. Таблица 5.

| Стадия | Лист | Листов |
|---|---|---|
| РП | 11 | |

ЦНИИЭП инженерного оборудования г. Москва

19474-04 15

Копировал: Алешикова

Формат: А3

Таблица 6

## Форма таблицы, заполняемой при привязке

| N колодца по плану | Марка колодца по грунтовым условиям | Марка колодца | Полная глубина колодца по профилю, H мм | Размеры колодца в плане, мм: А | Б | Глубина лотка, hл мм | Высота рабочей части, Hр мм | Высота горловины, hг мм | Расход материалов: Объем бетона на лоток и днище, м³ | Рабочая часть: Бетон, м³ | Плиты перекрытия: Сборные железобетонные элементы Серия 3.006-2. Выпуски II-2 и III-2: П1 | П2 | П3 | П4 | П5 | П6 | П7 | П8 | Б-3 | Т.п.р. А.Льбом VII: Б4 | Б5 | Б6 | Горловина: Сборные железобетонные элементы Серия 3.900-3 Выпуск 7: КЦО-1 | КЦО-2 | КЦО-3 | КЦО-4 | КЦ-7-3 | КЦ-7-9 | КЦ-10-3 | КЦ-10-6 | КЦ-10-9 | КЦ-15-6 | КЦ-15-9 |
|---|---|---|---|---|---|---|---|---|---|---|---|---|---|---|---|---|---|---|---|---|---|---|---|---|---|---|---|---|---|---|---|---|---|
| 1 | 2 | 3 | 4 | 5 | 6 | 7 | 8 | 9 | 10 | 11 | 12 | 13 | 14 | 15 | 16 | 17 | 18 | 19 | 20 | 21 | 22 | 23 | 24 | 25 | 26 | 27 | 28 | 29 | 30 | 31 | 32 | 33 | 34 |
| | I | ПЛ-3 | 3800 | 2000 | 2000 | 1700 | 1500 | 650 | 7,9 | 3,78 | — | — | — | — | — | 5 | — | — | — | — | 1 | — | — | — | — | — | — | — | — | — | — | — | — |

### Пример расчета

Исходные данные: колодец линейный,
полная глубина заложения по профилю - 3.800 м.,
диаметр трубопровода - 1500 мм,
грунт - непросадочный сухой,
нагрузка - 500 кг/м² (колодец вне проезжей части),
горловина - 1000×1000 мм.

По таблице 2 на листе НК-2 выбираем колодец ПЛ-3, где размеры колодца 2000×2000, $h_л$=1700, высота рабочей части 1500 мм.

Полная глубина колодца складывается $H_1 = h_г + H_р + h_л$, отсюда $h_г = H_1 - (H_р + h_л) = 3850 - (1500 + 1700) = 650$ мм.

По таблице на листе АС-6 определяем толщину стен и объем материалов рабочей части колодца. По таблице на листе АС-19 определяем толщину стен горловины и расход материалов По таблице на листе АС-10 производим выборку сборных железобетонных элементов перекрытий. Объем бетона на лоток и днище см. табл. 1 лист НК-2.

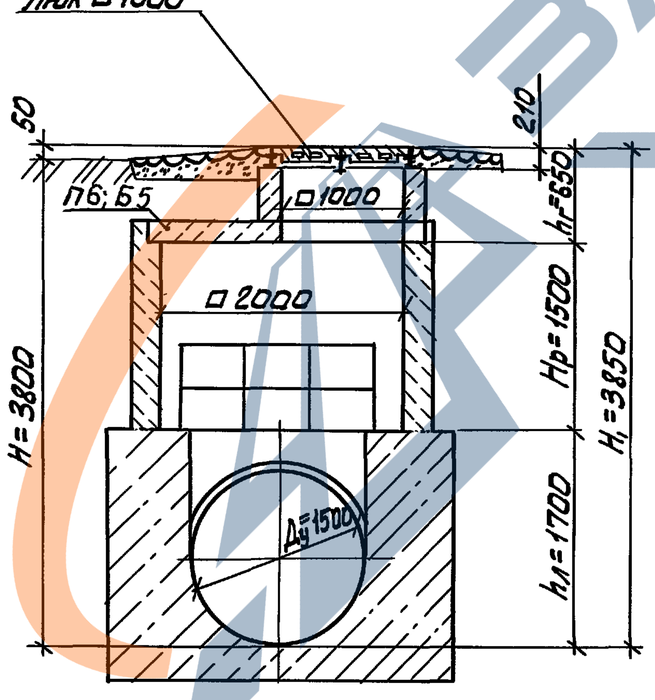


Продолжение табл 6

| Расход материалов: Горловина: Т.пр. А.Льбом VII: ПО | ПД | Кирпичная кладка, ряды | Кирпич, м³ | Бетон, м³ | Люки: Тип | Кол | Стремянка | Гидроизоляция |
|---|---|---|---|---|---|---|---|---|
| 36 | 37 | 38 | 39 | 40 | 41 | 42 | 43 | 44 |
| — | — | — | — | 0,24 | □1000 | 1 | С1-03 | |

| | | | | | | | |
|---|---|---|---|---|---|---|---|
| | | | | ТПР 902-09-22.84 НК | | | |
| Ст. инж | Москвитина | | | КОЛОДЦЫ КАНАЛИЗАЦИОННЫЕ ПРЯМОУГОЛЬНЫЕ ИЗ БЕТОНА ДЛЯ ТРУБ Ду=1000 - 1500 мм | СТАДИЯ | ЛИСТ | ЛИСТОВ |
| Рук. гр. | Шифрина | | | | РП | 12 | |
| ГИП | Басевич | | | | | | |
| Н. контр | Хромихина | | 11.83 | ФОРМА ТАБЛИЦЫ, ЗАПОЛНЯЕМОЙ ПРИ ПРИВЯЗКЕ. ТАБЛИЦА 6. ПРИМЕР РАСЧЕТА. | ЦНИИЭП ИНЖЕНЕРНОГО ОБОРУДОВАНИЯ г. МОСКВА | | |
| ГКО | Графский | | | | | | |
| Нач. отд. | Сухаренко | | | | | | |

19474-04 16

Копировал: Алешикова

Формат: А3

Альбом IV

Типовые проектные решения

Согласовано: Отд. АСП Бабикова

Инв № подл. | Подпись и дата | Взам. инв №

А — А

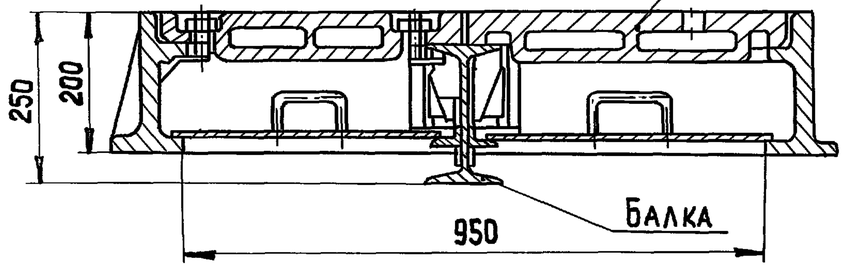


Б — Б повернуто

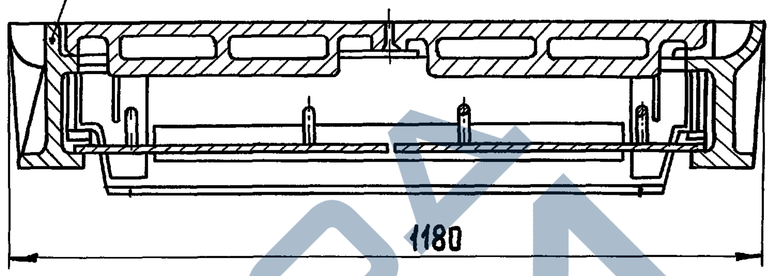


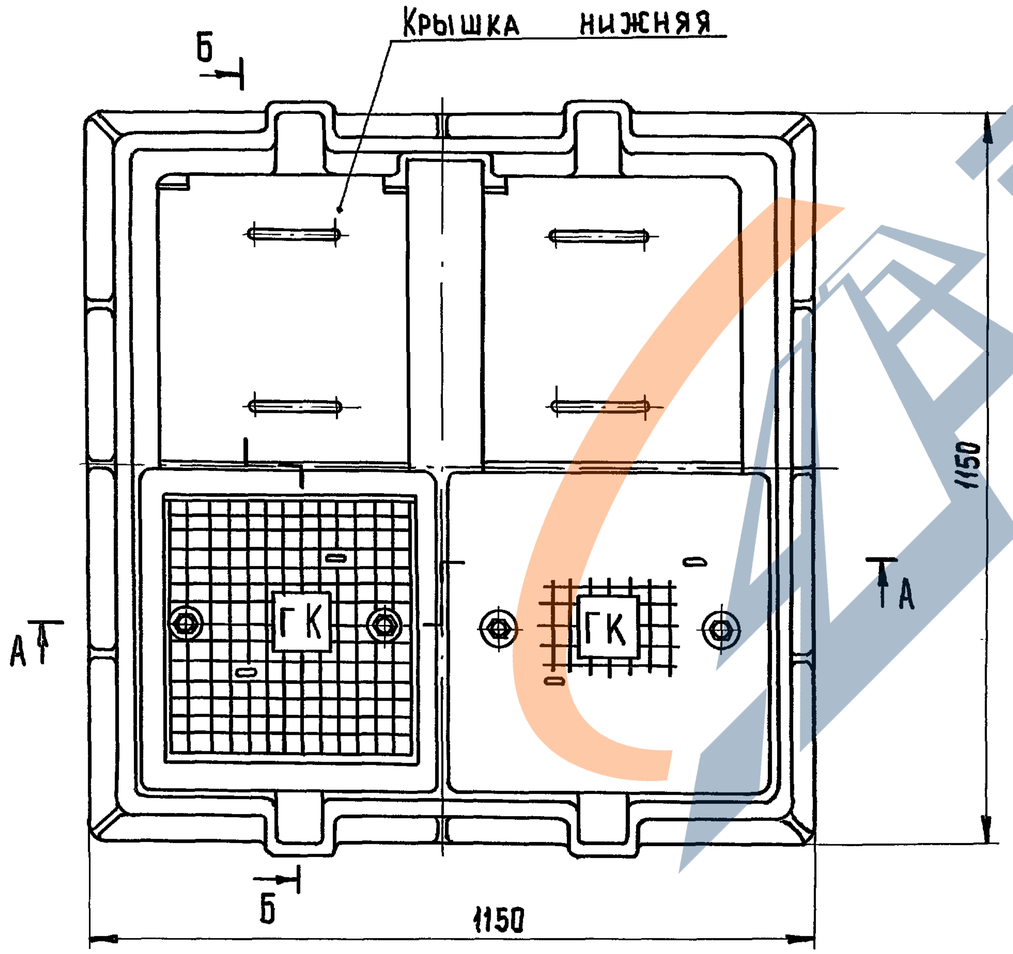


1. При разработке данного чертежа использованы чертежи завода по ремонту башенных кранов Главмосстроя (Москва), изготавливающего аналогичные люки для г. Москвы.
2. При расчете люка принята нормативная колесная нагрузка НК-80

| | | | | |
|---|---|---|---|---|
| Разраб. | Москвитина | | | |
| Пров. | Шифрина | | | |
| Т.контр. | Шифрина | | | |
| ГКО | Графский | | | |
| Н.контр. | Хромихина | | 11.83 | |
| Утв. | Сухаренко | | | |

1311.00.000

Люк канализационный 1000×1000
Эскизный чертеж общего вида.

| Стадия | Масса | Масштаб |
|---|---|---|
| РП | 613 | 1:10 |
| Лист | Листов | |

ЦНИИЭП инж. оборудования

19474-04 17 Копировал: Хюппенен Формат А3

Инв. № подл. | Подп. и дата | Взам. инв. № | Инв. № дубл. | Подп. и дата

ЗАВОД ЖБИ

Альбом 1У

Типовые проектные решения 902-09-22.84

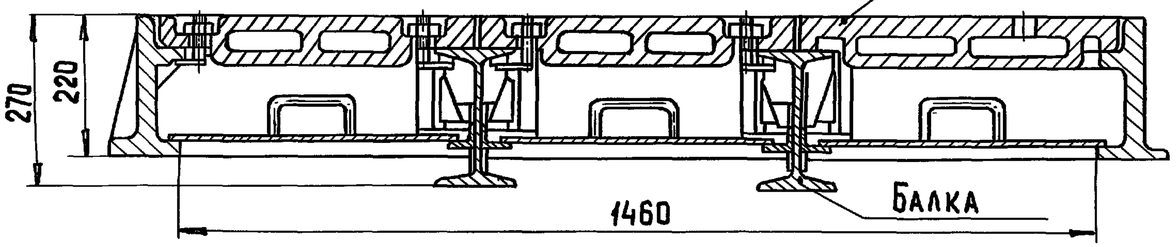


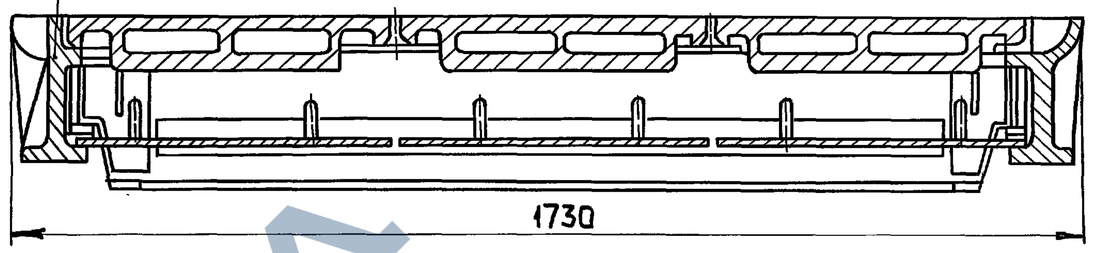


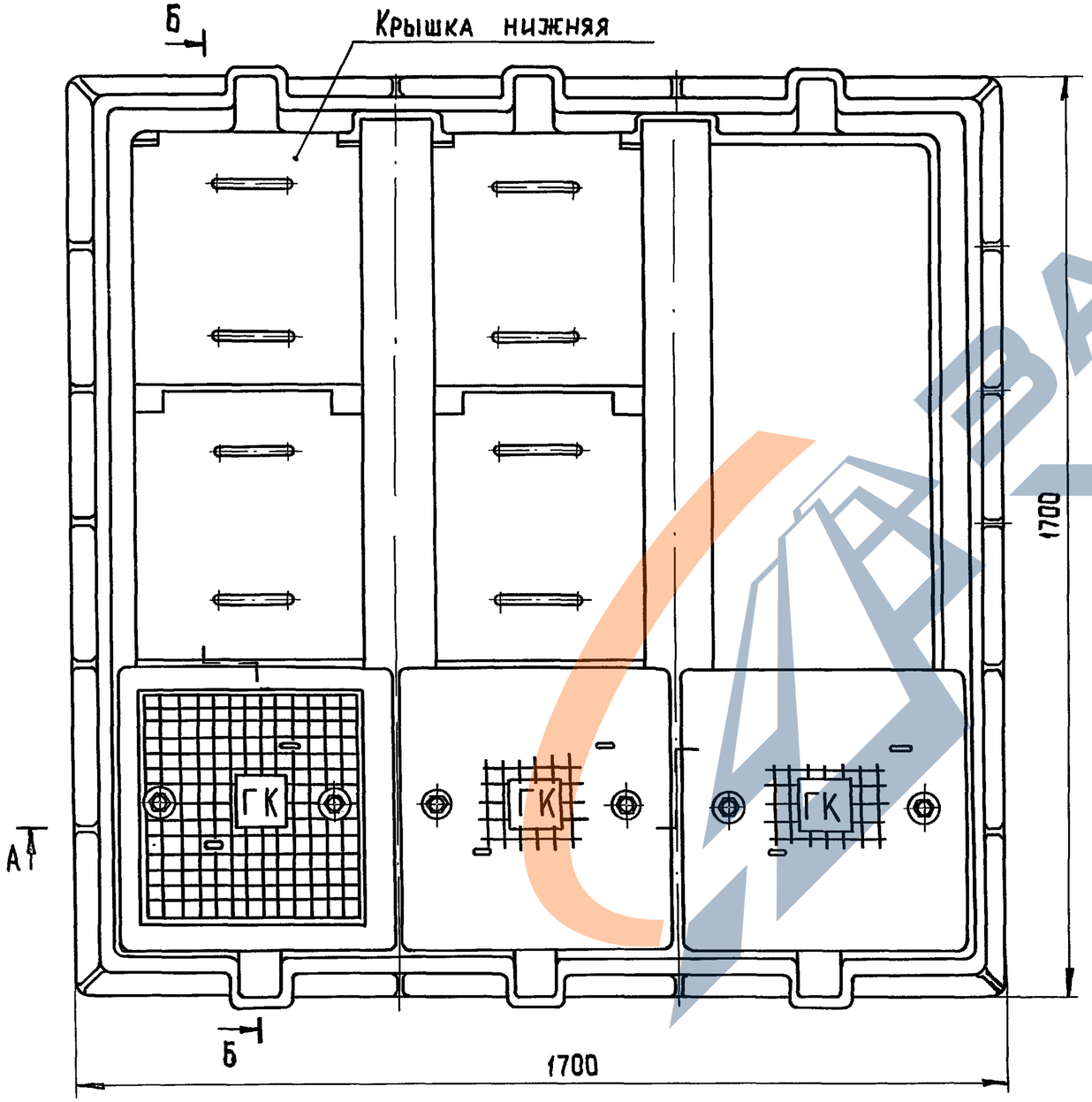


1. При разработке данного чертежа использованы чертежи завода по ремонту башенных кранов Главмосстроя (Москва), изготавливающего аналогичные люки для г. Москвы.
2. При расчете люка принята нормативная колесная нагрузка МК-80

| | | | | |
|---|---|---|---|---|
| Разраб. | Москвитина | | | 1312.00.000 |
| Пров. | Шифрина | | | Люк канализационный 1500 х 1500 Эскизный чертеж общего вида. |
| Т. контр. | Шифрина | | | |
| ГКО | Графский | | | |
| Н. контр. | Хромихина | | 11.83 | |
| Утв. | Сухаренко | | | |

| Стадия | Масса | Масштаб |
|---|---|---|
| РП | 1380 | 1:10 |
| Лист | Листов | |

ЦНИИЭП инж. оборудования



Инв. № подл. | Подп. и дата | Взам. инв. № | Инв. № дубл. | Подп. и дата

## Колодец I для непросадочных сухих грунтов

### Разрез 1-1

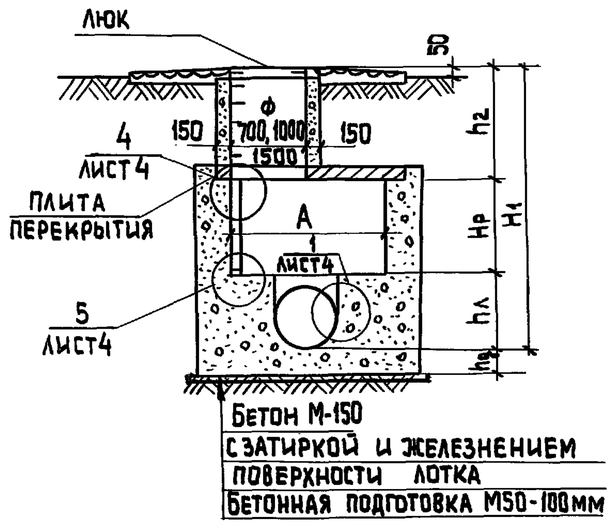


## Колодец II для мокрых грунтов

### Разрез 1-1

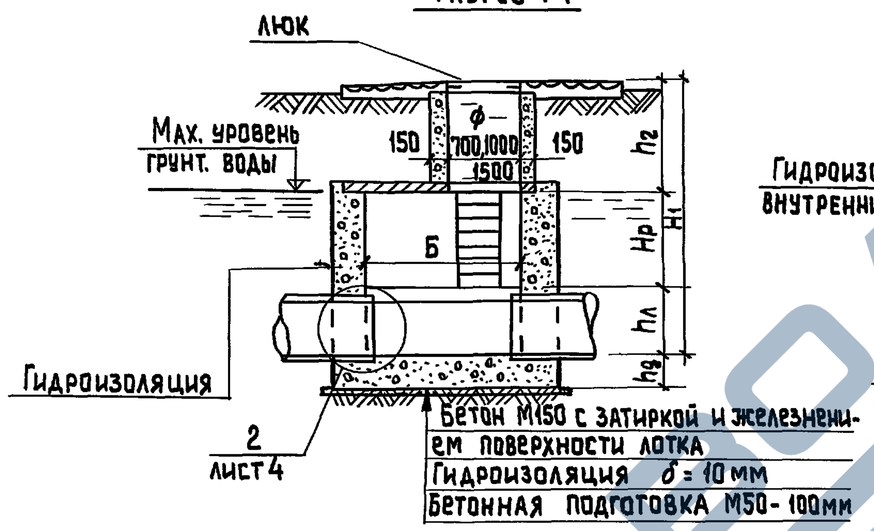


## Колодец III для просадочных грунтов

### Разрез 2-2

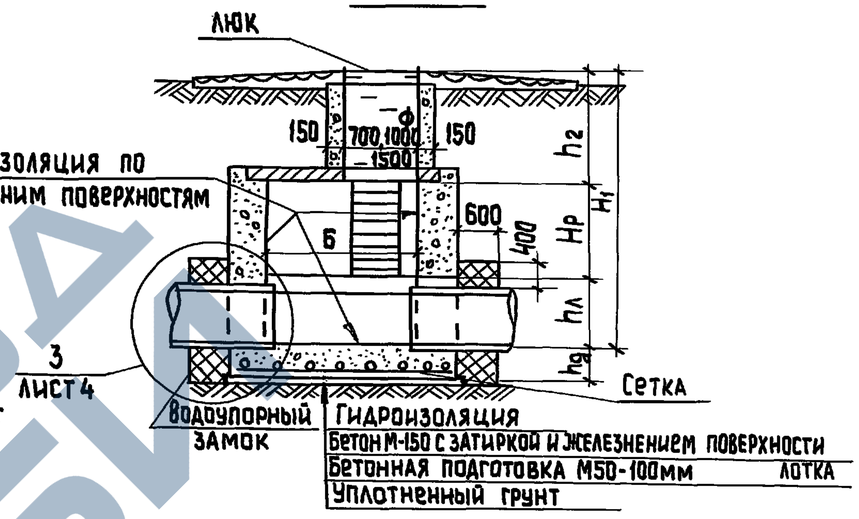


## План колодцев I; II

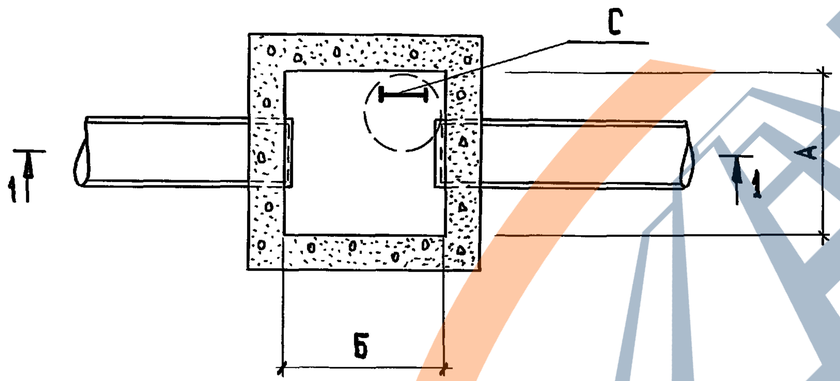


## План колодца III

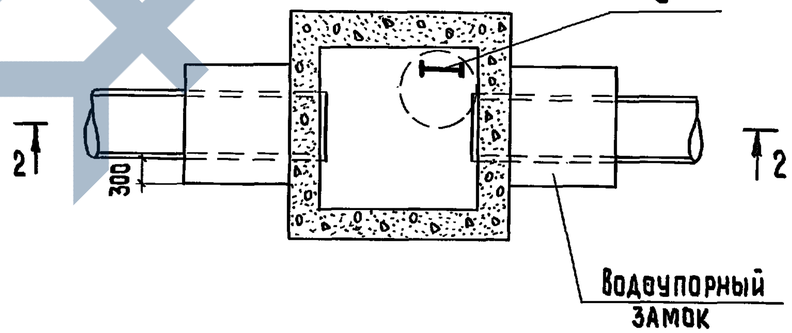


1. Форма лотка, положение лотков, скоб и лестниц показано условно. Лоток выполняется по л. АС-3
2. Все сборные элементы устанавливаются на цементо-песчаном растворе марки 100.
3. В основании колодца III производится уплотнение грунта.
4. Основные положения по уплотнению и подготовке основания, по устройству гидроизоляции и водоупорного замка приведены в пояснительной записке.

| | | |
|---|---|---|
| Н.контр. | Кузнецов | |
| Провер. | Бабикова | |
| Исполн. | Певчева | |
| Вед.инж. | Бабикова | |
| Гип | Кузнецов | |
| Гл.конст. | /Шапиро | |
| Нач.отд. | /Красавин | |

ТПР 902-09-22.84 -АС

| Колодцы канализационные прямоугольные из бетона для труб Ду = 1000-1500 мм | Стадия | Лист | Листов |
|---|---|---|---|
| | РП | 1 | 17 |
| Монолитные бетонные колодцы с круглой горловиной d = 700, 1000, 1500 мм | ЦНИИЭП Инженерного Оборудования г. Москва | | |

19474-04 19

Типовые проектные решения

Инв. № подл. | Подпись и дата | Взам. инв. №

копировал: Хюппенен

## Колодец IV для непросадочных сухих грунтов

### Разрез 1-1

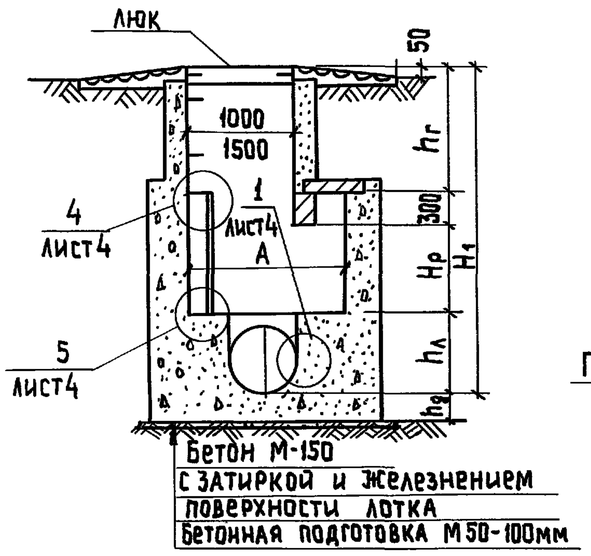


Бетон М-150
с затиркой и железнением
поверхности лотка
Бетонная подготовка М50-100мм

## Колодец V для мокрых грунтов

### Разрез 1-1

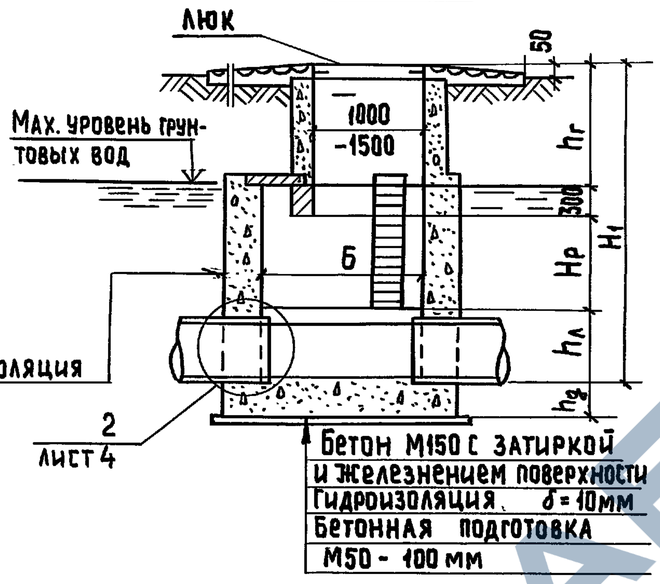


Бетон М150 с затиркой
и железнением поверхности
Гидроизоляция δ=10мм
Бетонная подготовка
М50 - 100 мм

## Колодец VI для просадочных грунтов

### Разрез 2-2

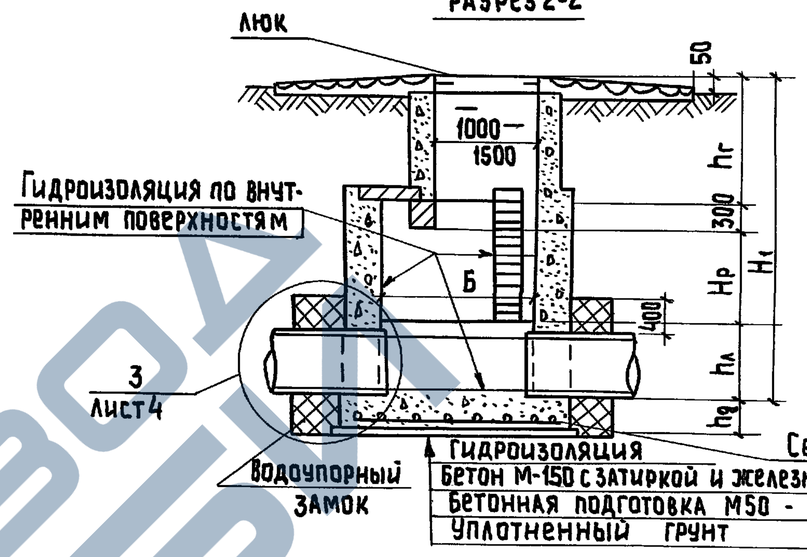


## План колодца IV; V

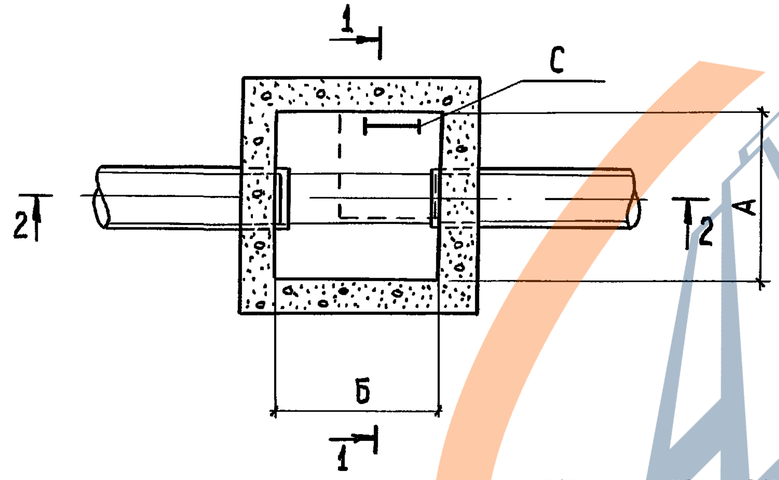


## План колодца VI

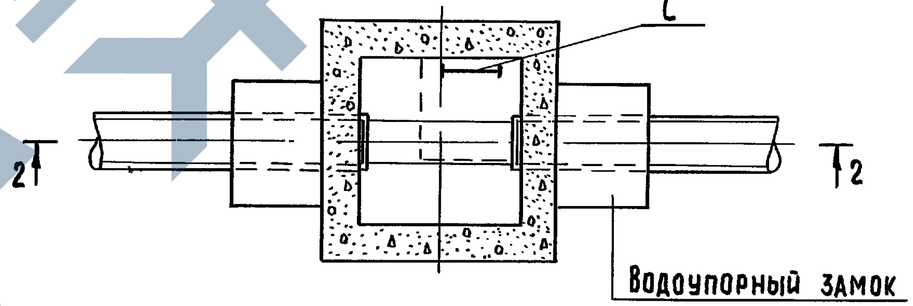


1. Форма лотка, положение люков, скоб и лестниц показана условно. Лоток выполняется по л. АС-3.
2. Все сборные элементы устанавливаются на цементно-песчаном растворе М100
3. В основании колодца VI производится уплотнение грунта.
4. Основные положения по уплотнению и подготовке основания, по устройству гидроизоляции и водоупорного замка даны в пояснительной записке.

| | | | |
|---|---|---|---|
| Н. контр. | Кузнецов | | |
| Провер. | Бабикова | | |
| Исполн. | Певчева | | |
| Вед. инж. | Бабикова | | |
| Гип | Кузнецов | | |
| Гл. конс. | Шапиро | | |
| Нач. отд. | Красавин | | |

ТПР 902-09-22.84 АС

| Колодцы канализационные прямоугольные из бетона для труб Ду = 1000 ÷ 1500 мм | Стадия | Лист | Листов |
|---|---|---|---|
| | РП | 2 | |
| Монолитные бетонные колодцы с прямоугольной горловиной 1000×1000 (1500×1500) мм. | ЦНИИЭП инженерного оборудования г. Москва | | |

Инв. № подл. | Подпись и дата | Взам. инв. №

Согласовано

Копировал: Хюппенен 19474-04  Формат А3

Альбом IV

Типовые проектные решения

## Колодец линейный

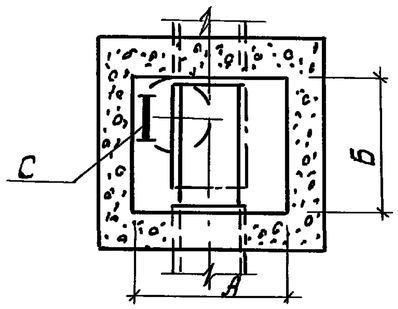


## Колодец поворотный

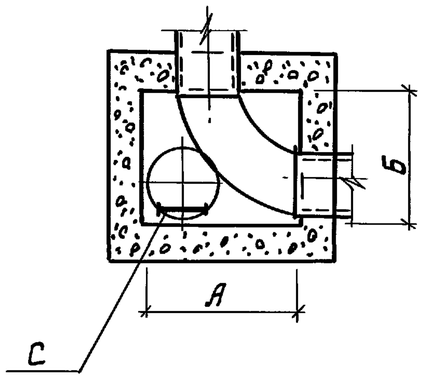


## Колодцы узловые с одним присоединением

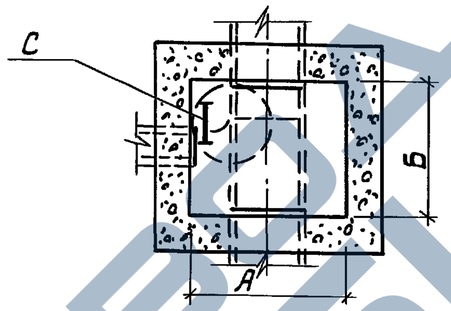


## Колодцы узловые с двумя присоединениями

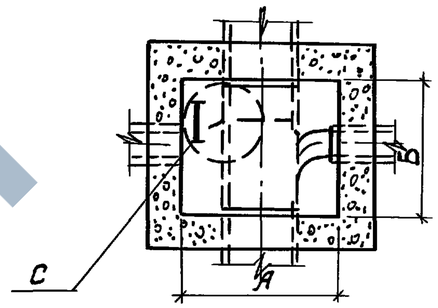


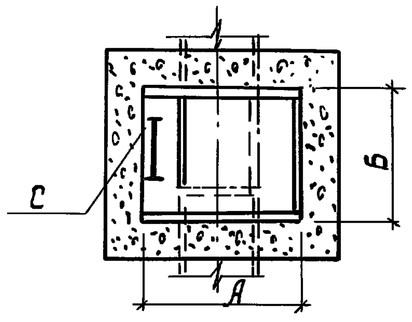


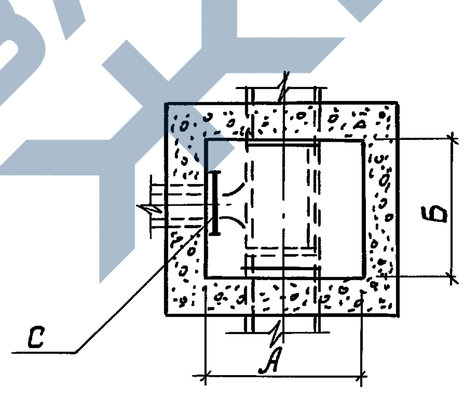


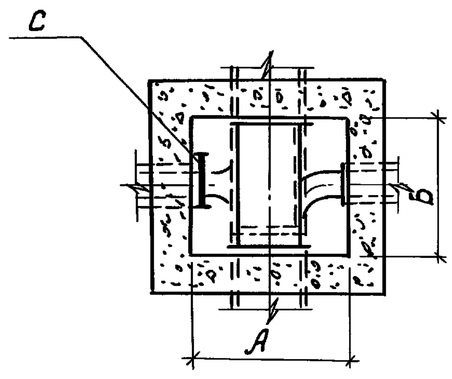


| | | | |
|---|---|---|---|
| Н.контр. | Кузнецов | | |
| Провер. | Бабикова | | |
| Исполн. | Певчева | | |
| Вед.инж | Бабикова | | |
| Гип | Кузнецов | | |
| Гл.конст | Шапиро | | |
| Нач.отд | Красавин. | | |

ТПР 902-09-22.84 АС

Колодцы канализационные прямоугольные из бетона для труб Ду = 1000 ÷ 1500 мм

Схемы присоединения

| Стадия | Лист | Листов |
|---|---|---|
| РП | 3 | |

ЦНИИЭП инженерного оборудования г. Москва

19474-04 21

Согласовано

| | |
|---|---|
| Отдел КО | Шифрина |

Инв.№подл. | Подпись и дата | Взам. инв.№

Копировал: Боброва

Формат:

Альбом IV

Типовые проектные решения

ЗАВОД ЖБИ

1

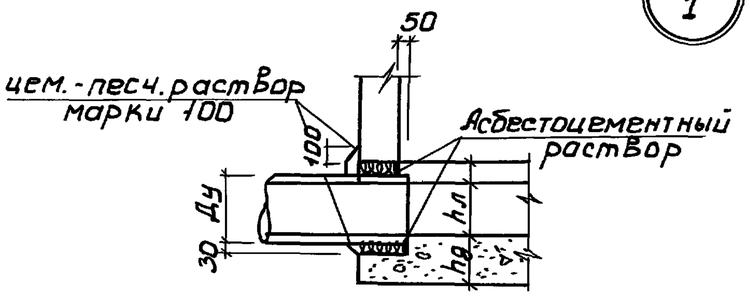


2

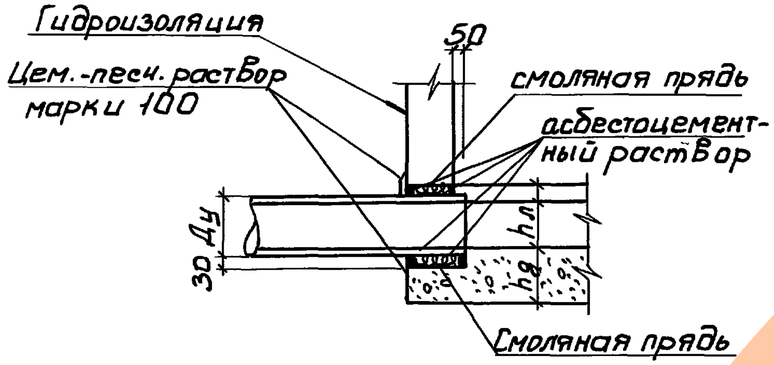


3

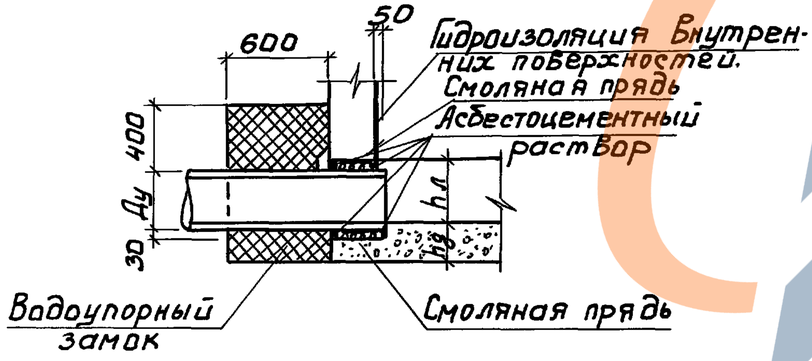


4

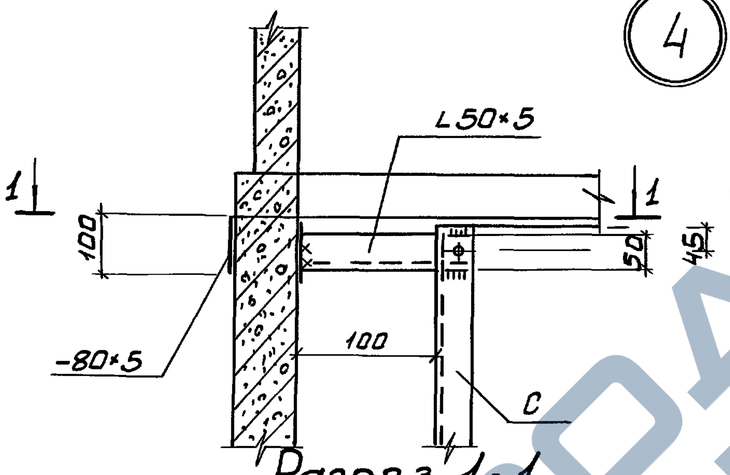


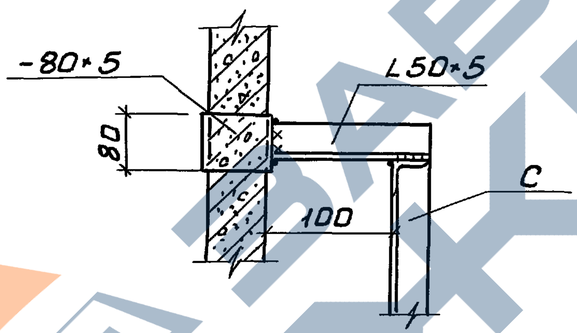


Деталь заделки ограждения лотка

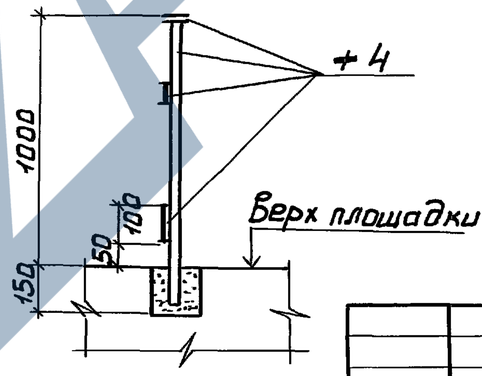


5

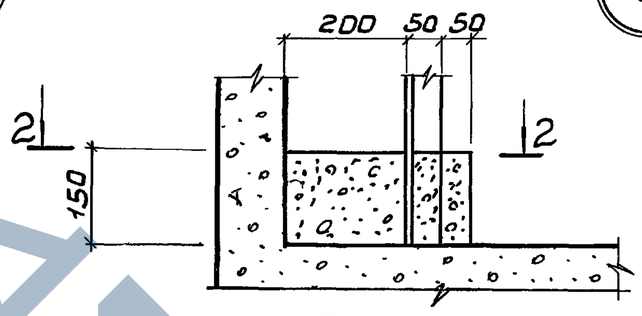


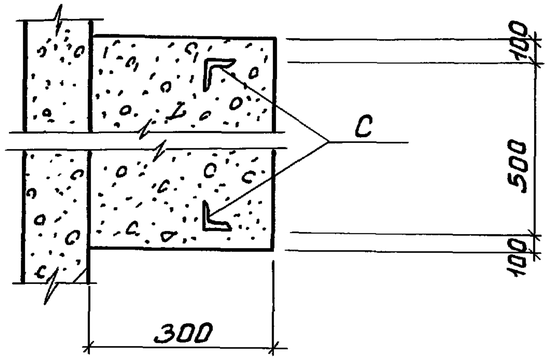


| | | | |
|---|---|---|---|
| Н.контр | Кузнецов | | |
| Провер | Бабикова | | |
| Исполнил | Певчева | | |
| Вед.инж | Бабикова | | |
| ГИП | Кузнецов | | |
| Гл.конст | Шапиро | | |
| Нач.отд | Красавин | | |

ТПР 902-09-22.84 АС

| Колодцы канализационные прямоугольные из бетона для труб Ду 1000÷1500 мм | Стадия | Лист | Листов |
|---|---|---|---|
| | РП | 4 | |
| Узлы заделки труб и крепления лестниц. | ЦНИИЭП Инженерного оборудования г. Москва | | |

19774-04 22

Копировал: Боброва Формат:

Инв. № подл. | Подпись и дата | Взам. инв. №

Альбом IV

Типовые технические решения

| Глубина заложения колодцев H мм | Размеры в плане А мм | Б мм | Высота рабочей части Hр (мм) (Hр+300) | Толщина стен (мм) Врем. нагр. 4,9 кПа (500 кгс/м²) I Б | II Б | III Б | Врем. нагр. Н-30, Нк-80 IV Б | V Б | VI Б | Объем материалов (м³) Временная нагр. 4,9 кПа (500 кгс/м²) I бетон М-150 | II бетон М-150 | III бетон М-150 | Врем. нагрузка Н-30, Нк-80 IV бетон М-150 | V бетон М-150 | VI бетон М-150 |
|---|---|---|---|---|---|---|---|---|---|---|---|---|---|---|---|
| 2950 (3250) | 2000 | 1500 | 900(1200) | 250 | 300 | 250 | 350 | 350 | 350 | 2,2(2,9) | 2,72(3,8) | 2,2 (2,9) | 3,24(4,20) | 3,24(4,20) | 3,24(4,2) |
| 3200 (3500) | " | " | 1200(1500) | 200 | 300 | 200 | 300 | 350 | 300 | 2,19(2,66) | 3,46 (4,2) | 2,19 (2,66) | 3,46(4,2) | 4,12 (5,0) | 3,46 (4,2) |
| 3500 (3800) | " | " | 1500(1800) | 200 | 300 | 200 | 300 | 350 | 300 | 2,66 (3,12) | 4,2 (4,92) | 2,66(3,12) | 4,2(4,92) | 5,0 (5,9) | 4,2(4,92) |
| 3800 (4100) | " | " | 1800(2100) | 200 | 300 | 200 | 300 | 350 | 300 | 3,12(3,64) | 4,92 (5,74) | 3,12 (3,64) | 4,92(5,74) | 5,9(6,88) | 4,92(5,74) |
| 4300 (4600) | " | " | " | 200 | 300 | 200 | 300 | 350 | 300 | 3,12 (3,64) | 4,92(5,74) | 3,12(3,64) | 4,92(5,74) | 5,9(6,88) | 4,92(5,74) |
| 4800 (5100) | " | " | " | 200 | 350 | 200 | 350 | 400 | 350 | 3,12(3,64) | 5,9(6,88) | 3,12(3,64) | 5,9 (6,88) | 6,9(8,05) | 5,9 (6,88) |
| 5300 (5600) | " | " | " | 200 | 350 | 200 | 350 | 400 | 350 | 3,12(3,64) | 5,9(6,88) | 3,12(3,64) | 5,9(6,88) | 6,9(8,05) | 5,3(6,88) |
| 5800 (6100) | " | " | " | 300 | 400 | 300 | 350 | 400 | 350 | 4,92(5,74) | 6,9(8,05) | 4,92(5,74) | 5,9(6,88) | 6,9(8,05) | 5,3(6,88) |
| 6600 (6900) | " | " | 2100(2400) | 300 | 400 | 300 | 350 | 400 | 350 | 5,74(6,56) | 8,05(9,2) | 5,74(6,56) | 6,88(7,86) | 8,05(9,2) | 6,88(7,86) |
| 7100 (7400) | " | " | " | 350 | 400 | 350 | 350 | 450 | 350 | 6,88(7,86) | 8,05(9,2) | 6,88(7,86) | 6,88(7,86) | 9,23(10,6) | 6,88(7,86) |
| 7600 (7900) | " | " | " | 350 | 450 | 350 | 350 | 450 | 350 | 6,88(7,86) | 9,23(10,6) | 6,88(7,86) | 6,88(7,86) | 9,23(10,6) | 6,88(7,86) |
| 3250 (3550) | 2500 | 2500 | 900(1200) | 250 | 300 | 250 | 350 | 400 | 350 | 3,1 (4,1) | 3,7(4,9) | 3,1 (4,1) | 4,4 (5,8) | 5,2 (6,8) | 4,4(5,8) |
| 3550 (3850) | " | " | 1200(1500) | 300 | 350 | 300 | 400 | 450 | 400 | 4,75(5,95) | 5,6 (7,0) | 4,75(5,95) | 6,6(8,2) | 8,4 (10,5) | 6,6(8,2) |
| 3850 (4150) | " | " | 1500(1800) | 300 | 400 | 300 | 400 | 450 | 400 | 5,75(6,95) | 8,0 (9,6) | 5,75(6,95) | 8,0 (9,6) | 8,9(10,7) | 8,0(9,6) |
| 4150 (4450) | " | " | 1800(2100) | 300 | 400 | 300 | 400 | 450 | 400 | 6,75(7,95) | 9,4(12,0) | 6,75(7,95) | 9,4 (12,0) | 10,5(12,3) | 9,4(12,0) |
| 4650 (4950) | " | " | 1800(2100) | 300 | 400 | 300 | 400 | 500 | 400 | 6,75(7,95) | 9,4(12,0) | 6,75(7,95) | 9,4(12,0) | 10,8(12,6) | 9,4(12,0) |
| 5150 (5450) | " | " | 1800(2100) | 350 | 450 | 350 | 400 | 500 | 400 | 8,0(9,4) | 10,5 (12,3) | 8,0(9,4) | 9,4(12,0) | 10,8(12,6) | 9,4(12,0) |
| 5650 (5950) | " | " | 1800(2100) | 350 | 450 | 350 | 450 | 500 | 450 | 8,0(9,4) | 10,5(12,3) | 8,0(9,4) | 10,5(12,3) | 10,8(12,6) | 9,4(12,0) |
| 6150 (6450) | " | " | 1800(2100) | 400 | 500 | 400 | 450 | 550 | 450 | 9,4(12,0) | 12,0(14,1) | 9,4(12,0) | 10,5(12,3) | 13,5(15,8) | 10,5 (12,3) |
| 6950 (7250) | " | " | 2100(2400) | 400 | 550 | 400 | 500 | 600 | 500 | 12,0 (13,4) | 15,8(17,8) | 12,0 (13,4) | 14,1 (15,9) | 17,5 (19,6) | 14,1 (15,9) |
| 7650 (7950) | " | " | 2100(2400) | 450 | 600 | 450 | 500 | 600 | 500 | 12,3(13,4) | 17,5 (19,6) | 12,3 (13,4) | 14,1 (15,9) | 17,5(19,6) | 14,1 (15,9) |
| 7950 (8250) | " | " | 2100(2400) | 450 | 600 | 450 | 500 | 600 | 500 | 12,3(13,4) | 17,5(19,6) | 12,3(13,4) | 14,1(15,9) | 17,5(19,6) | 14,1(15,9) |

Приведенные глубины заложения и высоты рабочей части даны для определения толщин стен и объемов потребного материала.
Таблица не ограничивает возможность применения других глубин заложения.

Рекомендуемые глубины заложения колодцев в зависимости от диаметра отводящего трубопровода см. таблицу на листе НК-11.

| | | | |
|---|---|---|---|
| Н.КОНТР | КУЗНЕЦОВ | | |
| ПРОВЕР | БАБИКОВА | | |
| ИСПОЛН. | ПЕВЧЕВА | | |
| ВЕД.ИНЖ | БАБИКОВА | | |
| ГИП | КУЗНЕЦОВ | | |
| ГЛ.КОНС. | ШАПИРО | | |
| НАЧ.ОТД | КРАСАВИН | | |

ТПР 902-09-22.84 АС

КОЛОДЦЫ КАНАЛИЗАЦИОННЫЕ ПРЯМОУГОЛЬНЫЕ ИЗ БЕТОНА ДЛЯ ТРУБ ДУ=1000÷1500 ММ

ТАБЛИЦА РАСХОДА МАТЕРИАЛА СТЕН (НАЧАЛО)

| СТАДИЯ | ЛИСТ | ЛИСТОВ |
|---|---|---|
| РП | 5 | |

ЦНИИЭП ИНЖЕНЕРНОГО ОБОРУДОВАНИЯ г. МОСКВА

СОГЛАСОВАНО

Отд. КО | Шифрина | Взам. инв. N | Подпись и дата | Инв. № подл.

19474-04 23

Копировал: Алешикова

Формат: А3

| Глубина заложения колодца Н мм | Размеры в плане А мм | Размеры в плане Б мм | Высота рабочей части Нр (мм) (Нр+300) | Толщина стен (мм) Врем. нагр. 4,9 кПа (500 кгс/м²) I Б | II Б | III Б | Врем. нагр. Н-30; Нк-80 IV Б | V Б | VI Б | Объем материалов (м³) Врем. нагр. 4,9 кПа (500 кгс/м²) I Бетон М-150 | II Бетон М-150 | III Бетон М-150 | Врем нагрузка Н-30; Нк-80 IV Бетон М-150 | V Бетон М-150 | VI Бетон М-150 |
|---|---|---|---|---|---|---|---|---|---|---|---|---|---|---|---|
| 3250(3550) | 2000 | 2000 | 900(1200) | 250 | 300 | 250 | 350 | 400 | 350 | 2,42(3,22) | 3,1(4,06) | 2,42(3,22) | 3,6(4,8) | 4,3(5,64) | 3,6(4,8) |
| 3550(3850) | " | " | 1200(1500) | 250 | 300 | 250 | 350 | 400 | 350 | 3,1(3,9) | 3,9(4,86) | 3,1(3,9) | 4,6(5,8) | 5,4(6,74) | 4,6(5,8) |
| 4150(4450) | " | " | 1800(2100) | 200 | 300 | 200 | 300 | 350 | 300 | 3,5(4,1) | 5,5(6,5) | 3,5(4,1) | 5,5(6,5) | 6,5(7,7) | 5,5(6,5) |
| 4650(4950) | " | " | " | 200 | 350 | 200 | 350 | 400 | 350 | 3,5(4,1) | 6,5(7,7) | 3,5(4,1) | 6,5(7,7) | 7,7(9) | 6,5(7,7) |
| 5150(5450) | " | " | " | 200 | 350 | 200 | 350 | 400 | 350 | 3,5(4,1) | 6,5(7,7) | 3,5(4,1) | 6,5(7,7) | 7,7(9,0) | 6,5(7,7) |
| 5650(5950) | " | " | " | 200 | 350 | 200 | 350 | 400 | 350 | 3,5(4,1) | 6,5(7,7 | 3,5(4,1) | 6,5(7,7) | 7,7(9,0) | 6,5(7,7) |
| 6150(6450) | " | " | " | 300 | 400 | 300 | 350 | 400 | 350 | 5,5(6,5) | 7,7(9,0) | 5,5(65) | 6,5(7,7) | 7,7(9,0) | 6,5(7,7) |
| 6950(7250) | " | " | 2100(2400) | 350 | 400 | 350 | 350 | 450 | 350 | 7,7(8,8) | 9,0(10,2) | 7,7(8,8) | 7,7(8,8) | 10,4(11,8) | 7,7(8,8) |
| 7650(7950) | " | " | " | 350 | 450 | 350 | 350 | 450 | 350 | 7,7(8,8) | 10,4(11,8) | 7,7(8,8) | 7,7(8,8) | 10,4(11,8) | 7,7(8,8) |
| 7950(8250) | " | " | " | 350 | 450 | 350 | 350 | 450 | 350 | 7,7(8,8) | 10,4(11,8) | 7,7(8,8) | 7,7(8,8) | 10,4(11,8) | 7,7(8,8) |
| 3250(3550) | 2500 | 2000 | 900(1200) | 250 | 300 | 250 | 350 | 400 | 350 | 2,75(3,65) | 3,36(4,44) | 2,75(3,65) | 4,1(5,4) | 4,6(6,1) | 4,1(5,4) |
| 3550(3850) | " | " | 1200(1500) | 300 | 350 | 300 | 400 | 450 | 400 | 3,36(4,44) | 4,6(6,1) | 3,36(4,44) | 4,1(5,4) | 4,6(6,1) | 4,1(5,4) |
| 3850(4150) | " | " | 1500(1800) | 300 | 400 | 300 | 400 | 450 | 400 | 5,08(6,4) | 5,9(7,4) | 5,08(6,4) | 5,9(7,4) | 7,7(9,6) | 5,9(7,4) |
| 4150(4450) | " | " | 1800(2100) | 300 | 400 | 300 | 400 | 450 | 400 | 6,1(2,18) | 8,45(9,75) | 6,1(7,18) | 8,45(9,75) | 9,35(11,25) | 7,15(8,65) |
| 4650(4950) | " | " | " | 300 | 400 | 300 | 400 | 500 | 400 | 6,1(7,18) | 8,45(9,75) | 6,1(7,18) | 8,45(9,75) | 11,0(12,65) | 8,45(9,75) |
| 5150(5450) | " | " | " | 350 | 450 | 350 | 400 | 500 | 400 | 7,3(8,6) | 9,7(11,2) | 7,3(8,6) | 8,45(9,75) | 11,0(12,65) | 8,45(9,75) |
| 5650(5950) | " | " | " | 350 | 450 | 350 | 450 | 500 | 400 | 7,3(8,6) | 9,7(11,2) | 7,3(8,6) | 9,7(11,2) | 11,0(12,65) | 8,45(9,75) |
| 6150(6450) | " | " | " | 400 | 500 | 400 | 450 | 550 | 450 | 8,45(9,75) | 11,0(12,65) | 8,45(9,75) | 9,7(11,2) | 12,3(14,4) | 9,7(11,2) |
| 6950(7250) | " | " | 2100(2400) | 400 | 550 | 400 | 500 | 500 | 500 | 9,75(11,1) | 14,4(16,4) | 9,75(11,1) | 12,65(14,4) | 12,65(14,4) | 12,65(14,4) |
| 7650(7950) | " | " | | 450 | 550 | 450 | 500 | 600 | 500 | 11,2(12,7) | 14,4(16,4) | 11,2(12,7) | 12,65(14,4) | 16,1(18,4) | 12,65(14,4) |
| 7950(8250) | " | " | | 450 | 600 | 450 | 500 | 600 | 500 | 11,2(12,7) | 16,1(18,4) | 11,2(12,7) | 12,65(14,4) | 16,1(18,4) | 12,65(14,4) |
| | | | | | | | | | | | | | | | |

Примечание смотреть на листе АС-5

| | | |
|---|---|---|
| Н.контр | Кузнецов | |
| провер. | Бабикова | |
| Исполнил | Певчева | |
| Вед.инж | Бабикова | |
| Гип | Кузнецов | |
| Гл.конс. | Шапиро | |
| Нач.отд. | Красавин | |

ТПР 902-09-22.84 АС

Колодцы канализационные прямоугольные из бетона для труб Ду = 1000÷1500 мм

Таблица расхода материала стен. (окончание)

| Стадия | Лист | Листов |
|---|---|---|
| РП | Б | |

ЦНИИЭП Инженерного оборудования г. Москва

Альбом IV

Типовые технические решения

Согласовано

ОТА КО Шифрина

Взам. инв.№ | Подпись и дата | Инв.№ подл.

19474-04 24

Копировал: Алешикова

Формат: А3

Альбом IV

Типовые проектные решения

Инв.№ подл. | Подпись и дата | Взам. инв.№

Шифр инд. ОТД. КО

2000 × 1500 мм

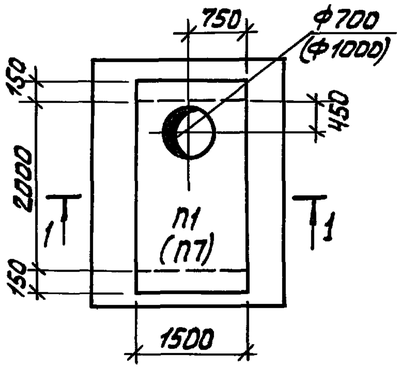


2000×2000 мм

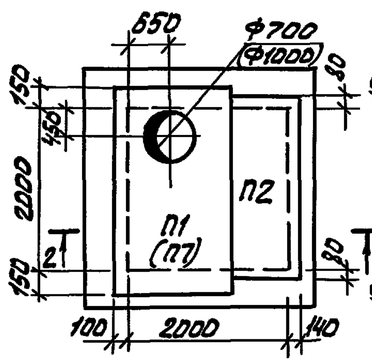


2500×2000 мм

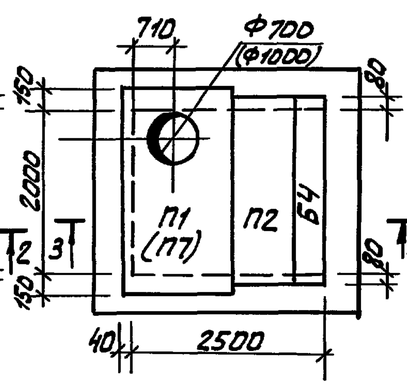


2500×2500 мм

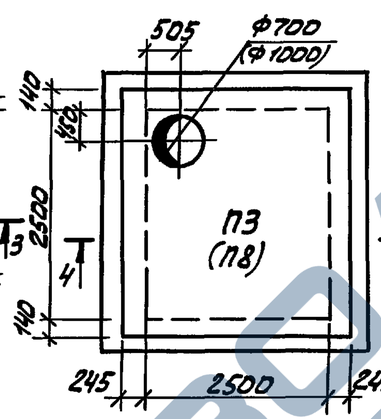


2500×2500 мм

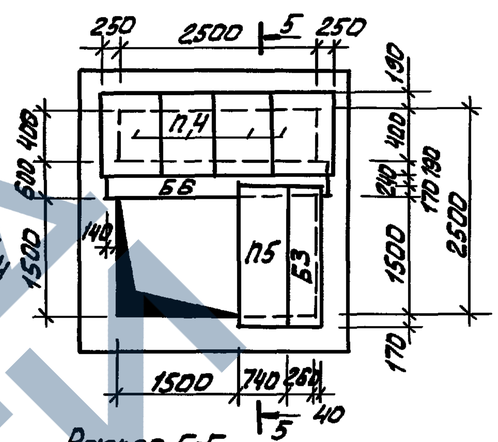


Разрез 1-1

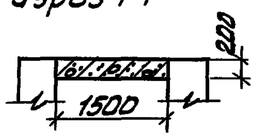


Разрез 2-2

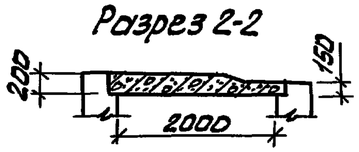


Разрез 3-3

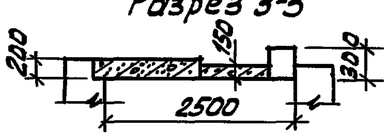


Разрез 4-4

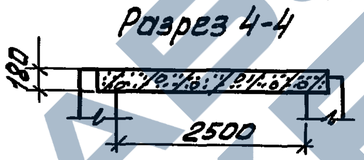


Разрез 5-5

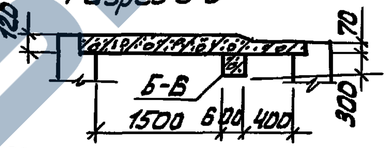


2000×1500 мм

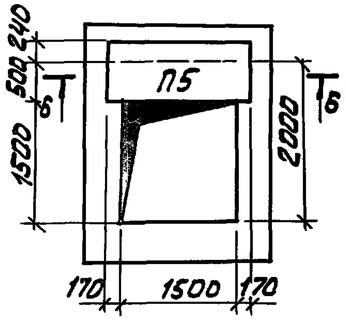


2000×2000 мм

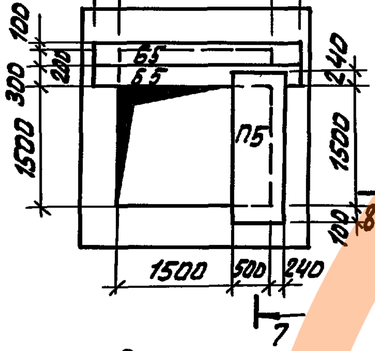


2500×2000 мм

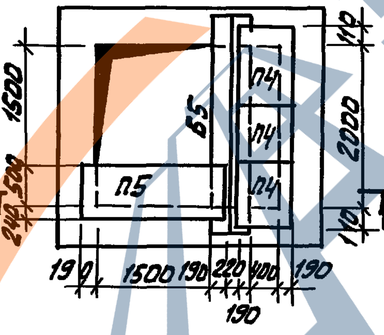


2000×1500 мм

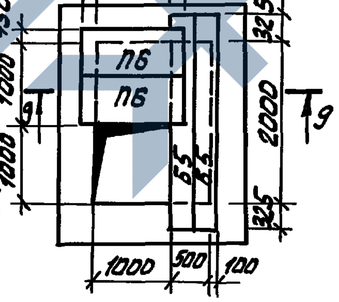


2000×2000 мм

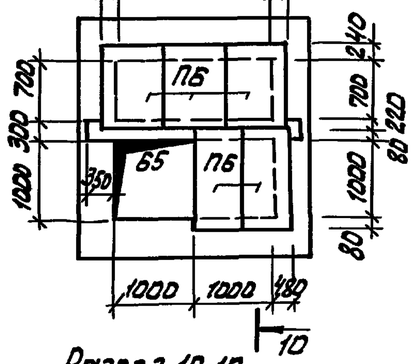


Разрез 6-6

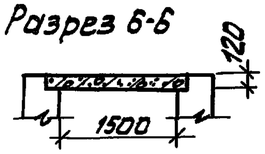


Разрез 7-7

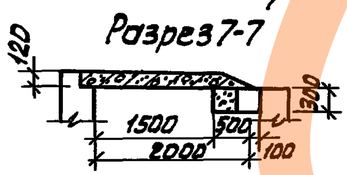


Разрез 8-8

Разрез 9-9

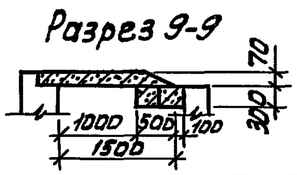


Разрез 10-10

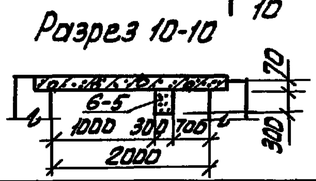


1. Стены рабочей части колодцев необходимо возводить до уровня верха плит перекрытия.
2. Швы между плитами, между плитами и стенами по всему периметру колодца заделать цементным раствором марки 100.
3. Цифры над планами перекрытия колодцев означают внутренние размеры колодцев в плане.

| | | | |
|---|---|---|---|
| Н. контр. | Кузнецов | | |
| Провер. | Бабикова | | |
| Исполн. | Левчева | | |
| Вед. инж. | Бабикова | | |
| ГИП | Кузнецов | | |
| Гл. констр. | Шапиро | | |
| Нач. отд. | Красавин | | |

ТПР 902-09-22.84 АС

Колодцы канализационные прямоугольные из кирпича и бетона для труб Ду 1000÷1500 мм.

| Стадия | Лист | Листов |
|---|---|---|
| Р.П | 7 | |

Схемы расположения плит перекрытия.

ЦНИИЭП инженерного оборудования г. Москва



Копировал: Алешикова

Формат: А3

Альбом IV

Типовые проектные решения

| Марка | Обозначение | Наименование | Кол. | Масса кг | Примечание |
|---|---|---|---|---|---|
| | Колодец 2000×1500; (Дг=700) | | | | |
| П1 | 3.006-2; Вып.III-2 | Плита П04 | 1 | 1530 | 0,61м³ |
| | Колодец 2000×2000; (Дг=700) | | | | |
| П1 | 3.006-2; Вып.III-2 | Плита П04 | 1 | 1530 | 0,61м³ |
| П2 | 3.006-2, Вып.II-2 | Плита П18д-5 | 1 | 600 | 0,24м³ |
| | Колодец 2500×2000 (Дг=700) | | | | |
| П1 | 3.006-2; Вып.III-2 | Плита П04 | 1 | 1530 | 0,61м³ |
| П2 | 3.006-2, Вып.II-2 | Плита П18д-5 | 1 | 600 | 0,24м³ |
| Б4 | 3.006-2, Вып.III-2 | Балка Б4 | 1 | 490 | 0,19м³ |
| | Колодец 2500×2500 (Дг=700) | | | | |
| П3 | ТП КЖИ П3 | П3 | 1 | | 1,4м³ |
| | Колодец 2000×1500, (Дг=1000) | | | | |
| П7 | ТП-КЖИ П7 | Плита П7 | 1 | | 1,44 |
| | Колодец | 2000×2000, (Дг=1000) | | | |
| П7 | ТП-КЖИ П7 | Плита П7 | 1 | | 1,44 |
| П2 | 3.006-2; Вып.II-2 | Плита П18д-5 | 1 | 600 | 0,24м³ |
| | Колодец | 2000×2500; (Дг=1000) | | | |
| П7 | ТП КЖИ П7 | Плита П7 | 1 | | 1,44 |
| П2 | 3.006-2; Вып.II-2 | Плита П18д-5 | 1 | 600 | 0,24м³ |
| Б4 | 3.006-2; Вып.III-2 | Балка Б4 | 1 | 490 | 0,19м³ |
| | Колодец | 2500×2500; (Дг=1000) | | | |
| П8 | ТП КЖИ П8 | Плита П8 | 1 | | 1,35м³ |
| | Колодец 2000×1500; | Горловина 1000×1000 (Дг=1000) | | | |
| П6 | 3.006-2; Вып.II-2 | Плита П7д-5 | 2 | 150 | 0,06м³ |
| Б5 | 3.006-2; Вып.III-2 | Балка Б5 | 2 | 600 | 0,24м³ |
| | Колодец 2000×2000; | Горловина 1000×1000 (Дг=1000) | | | |
| П6 | 3.006-2; Вып.II-2 | Плита П7д-5 | 5 | 150 | 0,06 |
| Б5 | 3.006-2; Вып.III-2 | Балка Б5 | 1 | 600 | 0,24м³ |

| Марка | Обозначение | Наименование | Кол. | Масса кг | Примечание |
|---|---|---|---|---|---|
| | Колодец 2000×1500; | Горловина 1500×1500 (Дг=1500) | | | |
| П5 | 3.006-2; Вып.II-2 | Плита П15д-5 | 1 | 410 | 0,16м³ |
| | Колодец 2000×2000, | Горловина 1500×1500 (Дг=1500) | | | |
| П5 | 3.006-2; Вып.II-2 | Плита П15д-5 | 1 | 410 | 0,16м³ |
| Б5 | 3.006-2; Вып.III-2 | Балка Б5 | 2 | 600 | 0,24м³ |
| | Колодец 2000×2500; | Горловина 1500×1500 (Дг=1500) | | | |
| П4 | 3.006-2; Вып.II-2 | Плита П5д-8 | 3 | 100 | 0,04 |
| П5 | 3.006-2; Вып.II-2 | Плита П15д-5 | 1 | 410 | 0,16м³ |
| | Колодец 2500×2500, | Горловина 1500×1500 (Дг=1500) | | | |
| П4 | 3.006-2; Вып.II-2 | Плита П5д-8 | 4 | 100 | 0,04 |
| П5 | 3.006-2; Вып.II-2 | Плита П15д-5 | 1 | 410 | 0,16 |
| Б3 | 3.006-2; Вып.III-2 | Балка Б3 | 1 | 250 | 0,14м³ |
| Б6 | 3.006-2; Вып.III-2 | Балка Б6 | 1 | 1200 | 0,50м³ |

| | | | |
|---|---|---|---|
| Н.контр | Кузнецов | | |
| Провер | Бабикова | | |
| Исполн | Певчева | | |
| Вед.инж | Бабикова | | |
| Гип | Кузнецов | | |
| Гл.конст | Шапиро | | |
| Нач.отд | Красавин | | |

ТПР 902-09-22.84 АС

Колодцы канализационные прямоугольные из бетона для труб Ду 1000÷1500 мм

Стадия: РП | Лист: 8 | Листов:

Спецификация сборных железобетонных элементов перекрытия колодцев.

ЦНИИЭП инженерного оборудования г. Москва

19474-04 26

Копировал: Алешикова

Формат: А3

Инв.№подл. | Подпись и дата | Взам.инв.№

Альбом IV

Типовые проектные решения

## I Горловина колодца для временной нагрузки 4,9 кПа (500 кгс/м²)

Тип „Б"

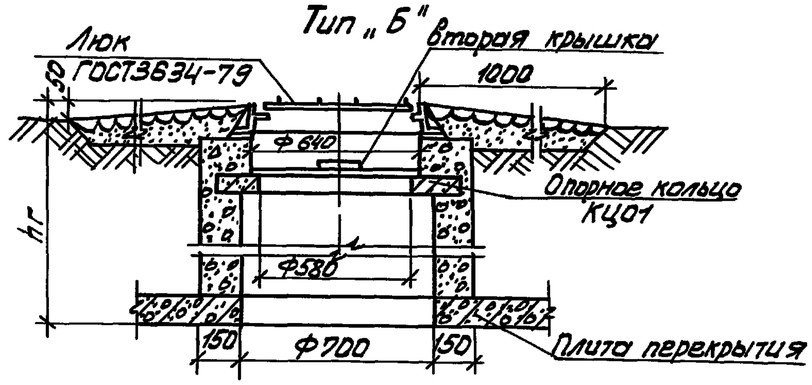


Тип „С"

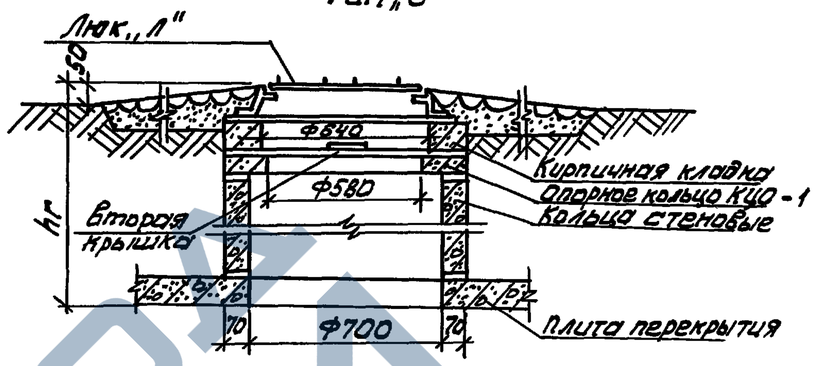


## II Горловина колодца для временной нагрузки Н-30

Тип „Б"

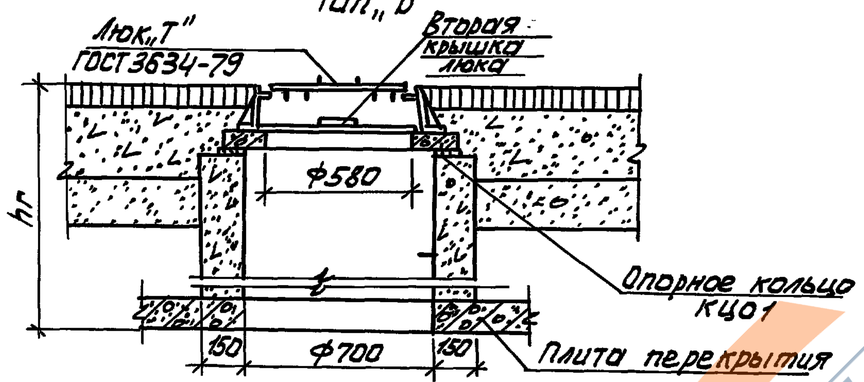


Тип „С"

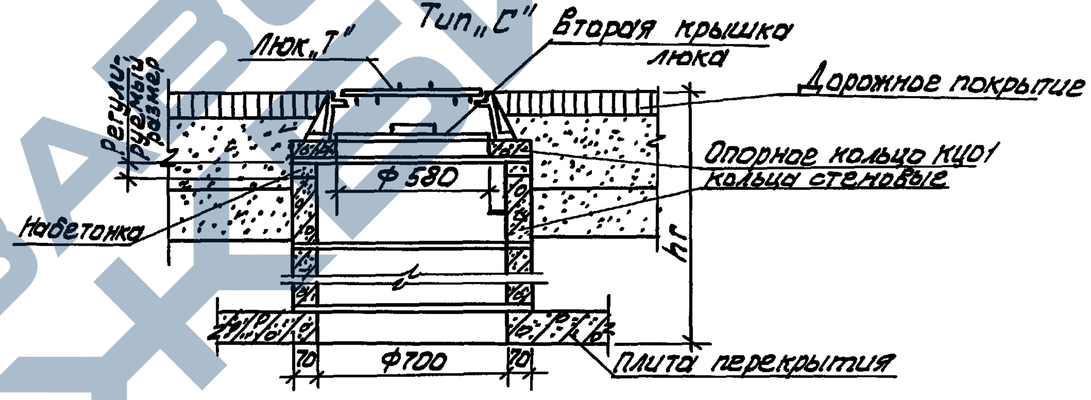


## III Горловина колодца для временной нагрузки НК-80

Тип „Б"

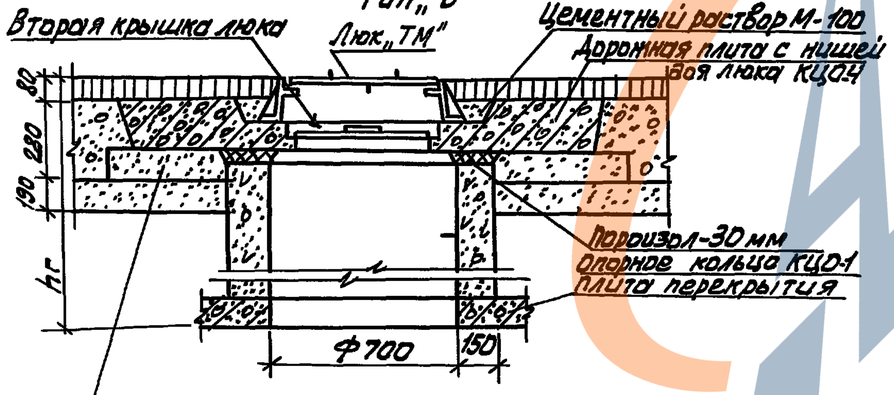


Тип „С"

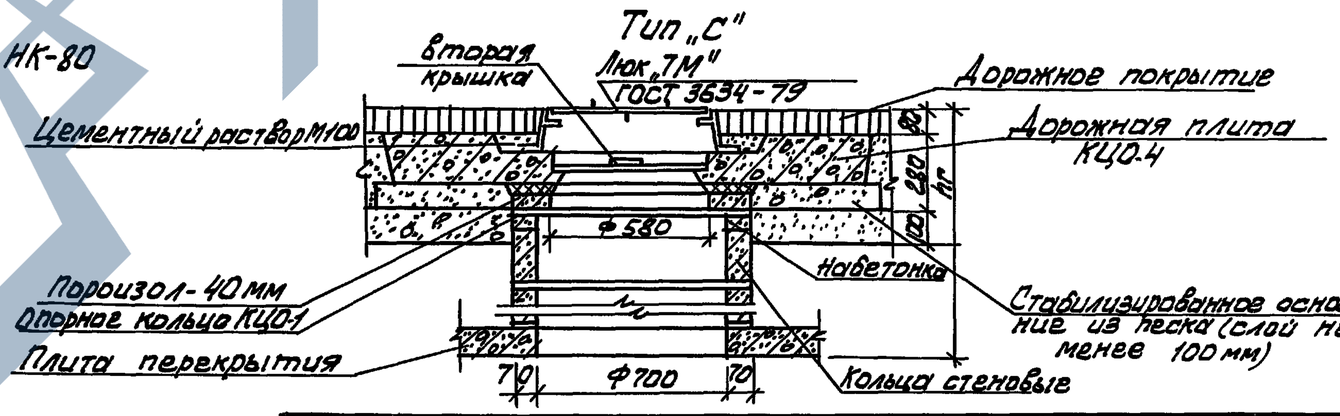


| | | | |
|---|---|---|---|
| Н. контр. | Кузнецов | | |
| Провер. | Бабикова | | |
| Исполн. | Певчева | | |
| Вед. инж. | Бабикова | | |
| ГИП | Кузнецов | | |
| Гл. констр. | Шапиро | | |
| Нач. отд. | Красавин | | |

ТПР 902-09-22.84 АС

Колодцы канализационные прямоугольные из бетона для труб Ду=1000÷1500 мм.

Конструкции горловин d=700 мм.

| Стадия | Лист | Листов |
|---|---|---|
| РП | 9 | |

ЦНИИЭПинженерного оборудования г. Москва

19474-04 27

Копировал: Алешикова

Формат: А3

Типовые проектные решения

Инв. № подл. | Подпись и дата | Взам. инв. №

Альбом IV

Типовые проектные решения

| Высота горловины hг мм | Количество скоб шт. | Масса скоб кг. | Бетон марки 150 м³ I | Бетон марки 150 м³ II | Бетон марки 150 м³ III | Сборные железобет. элементы Серия 3.900-3 выпуск 7 Опорные кольца КЦО-1 (шт.) I Б | Опорные кольца КЦО-1 (шт.) II Б | Опорные кольца КЦО-1 (шт.) III Б | Плита КЦО-3 (шт.) III Б |
|---|---|---|---|---|---|---|---|---|---|
| 1 | 2 | 3 | 4 | 5 | 6 | 7 | 8 | 9 | 10 |
| 700-750 | 2 | 1,8 | 0,14 | 0,11 | 0,08 | 1 | 1 | — | 1 |
| 800-850 | 2 | 1,8 | 0,18 | 0,15 | 0,12 | 1 | 1 | — | 1 |
| 900-950 | 3 | 2,7 | 0,22 | 0,19 | 0,16 | 1 | 1 | — | 1 |
| 1000-1050 | 3 | 2,7 | 0,26 | 0,23 | 0,20 | 1 | 1 | — | 1 |
| 1100-1150 | 4 | 3,6 | 0,30 | 0,27 | 0,24 | 1 | 1 | — | 1 |
| 1200-1250 | 4 | 3,6 | 0,34 | 0,31 | 0,28 | 1 | 1 | — | 1 |
| 1300-1350 | 4 | 3,6 | 0,38 | 0,35 | 0,32 | 1 | 1 | — | 1 |
| 1400-1450 | 5 | 4,5 | 0,42 | 0,39 | 0,36 | 1 | 1 | — | 1 |
| 1500-1550 | 5 | 4,5 | 0,46 | 0,43 | 0,40 | 1 | 1 | — | 1 |
| 1600-1650 | 5 | 4,5 | 0,50 | 0,47 | 0,44 | 1 | 1 | — | 1 |
| 1700-1750 | 6 | 5,4 | 0,54 | 0,51 | 0,48 | 1 | 1 | — | 1 |
| 1800-1850 | 6 | 5,4 | 0,58 | 0,55 | 0,52 | 1 | 1 | — | 1 |
| 1900-1950 | 6 | 5,4 | 0,62 | 0,59 | 0,56 | 1 | 1 | — | 1 |
| 2000-2050 | 7 | 6,3 | 0,66 | 0,63 | 0,60 | 1 | 1 | — | 1 |
| 2100-2150 | 7 | 6,3 | 0,70 | 0,67 | 0,64 | 1 | 1 | — | 1 |
| 2200-2250 | 7 | 6,3 | 0,74 | 0,71 | 0,68 | 1 | 1 | — | 1 |
| 2300-2350 | 8 | 7,2 | 0,78 | 0,75 | 0,72 | 1 | 1 | — | 1 |
| 2400-2450 | 8 | 7,2 | 0,82 | 0,79 | 0,76 | 1 | 1 | — | 1 |

| Высота горловины hг мм | Количество скоб шт. | Масса скоб кг (масса 1 шт.-0,9кг) | Бетон марки 150 м³ I | Бетон марки 150 м³ II | Бетон марки 150 м³ III | Сборные железобет. элементы Серия 3.900-3 выпуск 7 Опорные кольца КЦО-1 (шт.) I Б | Опорные кольца КЦО-1 (шт.) II Б | Опорные кольца КЦО-1 (шт.) III Б | Плита КЦО-3 (шт.) III Б |
|---|---|---|---|---|---|---|---|---|---|
| 1 | 2 | 3 | 4 | 5 | 6 | 7 | 8 | 9 | 10 |
| 2500-2550 | 8 | 7,2 | 0,86 | 0,83 | 0,80 | 1 | 1 | — | 1 |
| 2600-2650 | 9 | 8,1 | 0,90 | 0,87 | 0,84 | 1 | 1 | — | 1 |
| 2700-2750 | 9 | 8,1 | 0,94 | 0,91 | 0,88 | 1 | 1 | — | 1 |
| 2800-2850 | 9 | 8,1 | 0,98 | 0,95 | 0,92 | 1 | 1 | — | 1 |
| 2900-2950 | 10 | 9,0 | 1,02 | 0,99 | 0,96 | 1 | 1 | — | 1 |
| 3000-3050 | 10 | 9,0 | 1,06 | 1,03 | 1,00 | 1 | 1 | — | 1 |
| 3100-3150 | 10 | 9,0 | 1,10 | 1,07 | 1,04 | 1 | 1 | — | 1 |
| 3200-3250 | 11 | 10,0 | 1,14 | 1,11 | 1,08 | 1 | 1 | — | 1 |
| 3300-3350 | 11 | 10,0 | 1,18 | 1,15 | 1,12 | 1 | 1 | — | 1 |
| 3400-3450 | 11 | 10,0 | 1,22 | 1,19 | 1,16 | 1 | 1 | — | 1 |
| 3500-3550 | 12 | 10,8 | 1,26 | 1,23 | 1,20 | 1 | 1 | — | 1 |
| 3600-3650 | 12 | 10,8 | 1,30 | 1,27 | 1,24 | 1 | 1 | — | 1 |
| 3700-3750 | 12 | 10,8 | 1,34 | 1,31 | 1,28 | 1 | 1 | — | 1 |
| 3800-3850 | 13 | 11,7 | 1,38 | 1,35 | 1,32 | 1 | 1 | — | 1 |
| 3900-3950 | 13 | 11,7 | 1,42 | 1,39 | 1,36 | 1 | 1 | — | 1 |
| 4000-4050 | 13 | 11,7 | 1,46 | 1,43 | 1,40 | 1 | 1 | — | 1 |
| 4100-4150 | 14 | 12,6 | 1,50 | 1,47 | 1,44 | 1 | 1 | — | 1 |
| 4200 | 14 | 12,6 | 1,54 | 1,51 | 1,48 | 1 | 1 | — | 1 |

Инв. № подл. | Подпись и дата | Взам. инв. №

| | | |
|---|---|---|
| Н. контр | Кузнецов | |
| Провер | Бабикова | |
| Исполн | Певчева | |
| Вед. инж | Бабикова | |
| ГИП | Кузнецов | |
| Гл. конс | Шапиро | |
| Нач. отд | Красавин | |

ТПР 902-09-2284 АС

Колодцы канализационные прямоугольные из бетона для труб Ду = 1000 ÷ 1500 мм

Таблица горловин из бетона d = 700 мм

| Стадия | Лист | Листов |
|---|---|---|
| РП | 10 | |

ЦНИИЭП Инженерного оборудования г. Москва



Копировал: Алешикова

Формат: А3

| Высота горловины hг мм | Сборные железобетонные элементы ГОСТ 8020-80, серия 3.900-3 Выпуск 7 | | | | | | | | | | Кирпичная кладка, кирпич марки 100 на растворе марки 50 ряды (шт). |
|---|---|---|---|---|---|---|---|---|---|---|---|
| | Кольцо опорное КЦО-1 (шт.) | | | Кольца стеновые КЦ-7-3 (шт). | | | КЦ-7-9 (шт.). | | | Плита КЦО-3 (шт) | |
| | I | II | III | I | II | III | I | II | III | III | I |
| 1 | 2 | 3 | 4 | 5 | 6 | 7 | 8 | 9 | 10 | 11 | 12 |
| 700-750 | 1 | 1 | — | 1 | 1 | — | — | — | — | 1 | 1-2 |
| 800-850 | 1 | 2-3 | 0-1 | 1 | 1 | 1 | — | — | — | 1 | 2-3 |
| 900-950 | 1 | 3-4 | 1-2 | 2 | 1 | 1 | — | — | — | 1 | 0 |
| 1000-1050 | 1 | 1 | 3 | 2 | 2 | 1 | — | — | — | 1 | 1-2 |
| 1100-1150 | 1 | 2-3 | 0-1 | 2 | 2 | 2 | — | — | — | 1 | 2-3 |
| 1200-1250 | 1 | 3-4 | 1-2 | — | 2 | 2 | 1 | — | — | 1 | 0 |
| 1300-1350 | 1 | 1 | 3 | — | — | 2 | 1 | 1 | — | 1 | 1-2 |
| 1400-1450 | 1 | 2-3 | 1 | — | — | — | 1 | 1 | 1 | 1 | 2-3 |
| 1500-1550 | 1 | 3-4 | 1-2 | 1 | — | — | 1 | 1 | 1 | 1 | 0 |
| 1600-1650 | 1 | 1 | 3 | 1 | 1 | — | 1 | 1 | 1 | 1 | 1-2 |
| 1700-1750 | 1 | 2-3 | 0-1 | 1 | 1 | 1 | 1 | 1 | 1 | 1 | 2-3 |
| 1800-1850 | 1 | 3-4 | 1-2 | 2 | 1 | 1 | 1 | 1 | 1 | 1 | 0 |
| 1900-1950 | 1 | 1 | 3 | 2 | 2 | 1 | 1 | 1 | 1 | 1 | 1-2 |
| 2000-2050 | 1 | 2-3 | 0-1 | 2 | 2 | 2 | 1 | 1 | 1 | 1 | 2-3 |
| 2100-2150 | 1 | 3-4 | 1-2 | — | 2 | 2 | 2 | 1 | 1 | 1 | 0 |
| 2200-2250 | 1 | 1 | 3 | — | — | 2 | 2 | 2 | 1 | 1 | 1-2 |
| 2300-2350 | 1 | 2-3 | 0-1 | — | — | — | 2 | 2 | 2 | 1 | 2-3 |
| 2400-2450 | 1 | 3-4 | 1-2 | 1 | — | — | 2 | 2 | 2 | 1 | 0 |
| 2500-2550 | 1 | 1 | 3 | 1 | 1 | — | 2 | 2 | 2 | 1 | 1-2 |
| 2600-2650 | 1 | 2-3 | 0-1 | 1 | 1 | 1 | 2 | 2 | 2 | 1 | 2-3 |
| 2700-2750 | 1 | 3-4 | 1-2 | 2 | 1 | 1 | 2 | 2 | 2 | 1 | 0 |
| 2800-2850 | 1 | 1 | 3 | 2 | 2 | 1 | 2 | 2 | 2 | 1 | 1-2 |
| 2900-2950 | 1 | 2-3 | 0-1 | 2 | 2 | 2 | 2 | 2 | 2 | 1 | 2-3 |
| 3000-3050 | 1 | 3-4 | 1-2 | — | 2 | 2 | 3 | 2 | 2 | 1 | 0 |
| 3100-3150 | 1 | 1 | 3 | — | — | 2 | 3 | 3 | 2 | 1 | 1-2 |
| 3200-3250 | 1 | 2-3 | 0-1 | — | — | — | 3 | 3 | 3 | 1 | 2-3 |
| 3300-3350 | 1 | 3-4 | 1-2 | 1 | — | — | 3 | 3 | 3 | 1 | 0 |
| 3400-3450 | 1 | 1 | 3 | 1 | 1 | — | 3 | 3 | 3 | 1 | 1-2 |
| 3500-3550 | 1 | 2-3 | 0-1 | 1 | 1 | 1 | 3 | 3 | 3 | 1 | 2-3 |
| 3600-3650 | 1 | 3-4 | 1-2 | 2 | 1 | 1 | 3 | 3 | 3 | 1 | 0 |
| 3700-3750 | 1 | 1 | 3 | 2 | 2 | 1 | 3 | 3 | 3 | 1 | 1-2 |
| 3800-3850 | 1 | 2-3 | 0-1 | 2 | 2 | 2 | 3 | 3 | 3 | 1 | 2-3 |
| 3900-3950 | 1 | 3-4 | 1-2 | — | 2 | 2 | 4 | 3 | 3 | 1 | 0 |
| 4000-4050 | 1 | 1 | 3 | — | — | 2 | 4 | 4 | 3 | 1 | 1-2 |
| 4100-4150 | 1 | 2-3 | 0-1 | — | — | — | 4 | 4 | 4 | 1 | 2-3 |
| 4200 | 1 | 3 | 2 | 1 | — | — | 4 | 4 | 4 | 1 | — |

1. Высота горловин типа I при необходимости регулируется с помощью кирпичной кладки из кирпича М-100 на растворе М-50, типов II и III-с помощью опорных колец КЦО-1 или набетонки из бетона М-100
2. Люки чугунные по ГОСТ 3634-79.

| | | | |
|---|---|---|---|
| Н.контр. | Кузнецов | | |
| Провер. | Бабикова | | |
| Исполн. | Певчева | | |
| Ведущ. | Бабикова | | |
| ГИП | Кузнецов | | |
| Гл.конст. | Шапиро | | |
| Нач.отд. | Красавин | | |

ТПР 902-09-22.84 АС

Колодцы канализационные прямоугольные из бетона для труб Ду 1000 ÷ 1500 мм

Таблица горловин из сборного железобетона d = 700 мм

| Стадия | Лист | Листов |
|---|---|---|
| РП | 11 | |

ЦНИИЭП инженерного оборудования г. Москва

Инв. № подл. | Подпись и дата | Взам. инв. №



Копировал: Алешикова Формат: А3

## I Горловина колодца для временной нагрузки 4,9 кПа (500 кгс/м2) Тип „С"

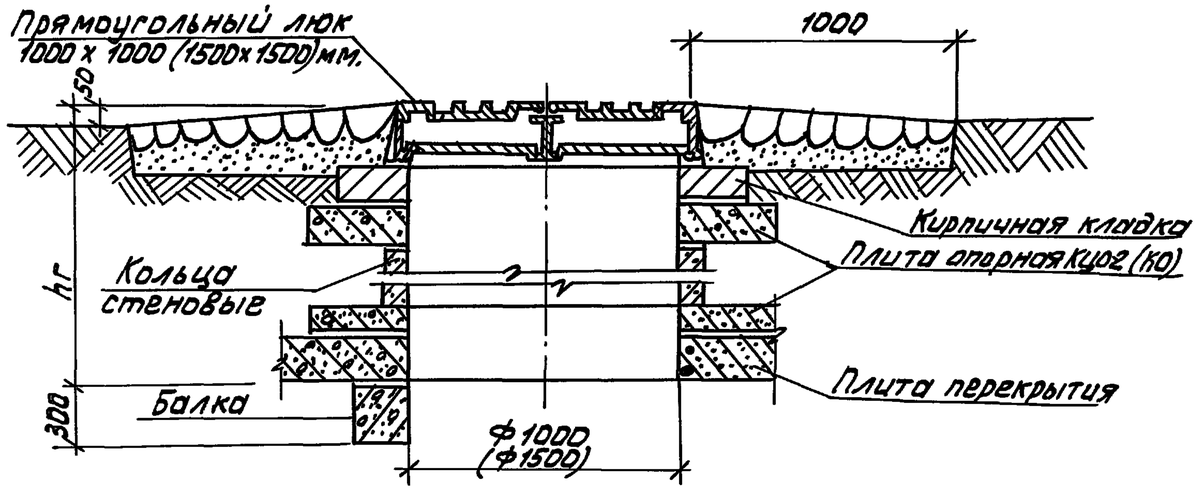


## II Горловина колодца для временной нагрузки Н-30 Тип „С"

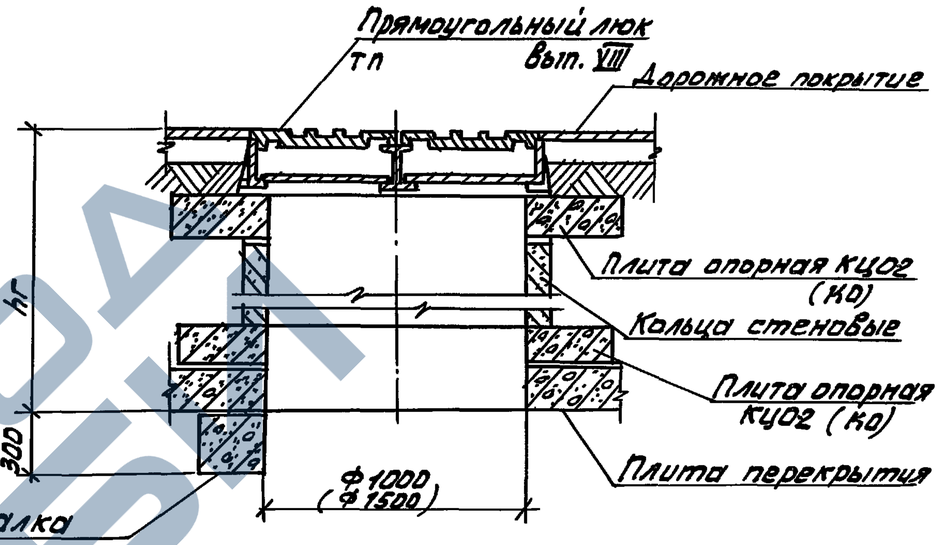


## III Горловина колодца для временной нагрузки НК-80 Тип „С"

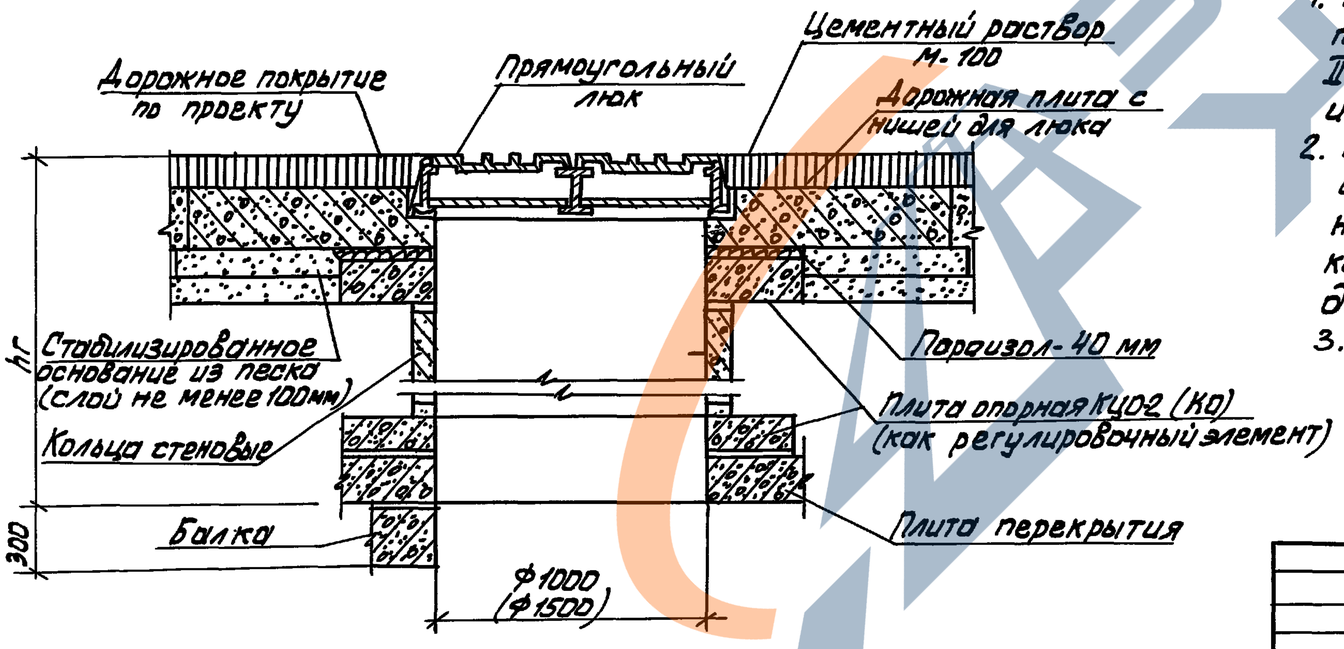


1. Высота горловин I типа при необходимости регулируется с помощью кирпичной кладки из кирпича М-100 на растворе М-50, II и III типов - с помощью опорных плит КЦО-2 (КО) или набетонки из бетона М-100
2. Горловины I типа устраиваются для колодцев, расположенных вне проезжей части дорог, II и III типа - для колодцев, расположенных на автомобильных дорогах городов и предприятий, на которых соответственно исключено или предусмотрено движение особо тяжелых автомашин.
3. Марка плиты в скобках относится к горловине d=1500мм.

| | | | |
|---|---|---|---|
| Н.контр. | Кузнецов | | |
| Провер. | Бабикова | | |
| Исполн. | Левчева | | |
| Вед. инж | Бабичева | | |
| ГИП | Кузнецов | | |
| Гл.констр | Шапиро | | |
| Нач.отд. | Красавин | | |

ТПР 902-09-22.84 АС

Колодцы канализационные прямоугольные из бетона для труб Ду 1000÷1500 мм.

| Стадия | Лист | Листов |
|---|---|---|
| РП | 12 | |

Конструкции горловин d=1000 (1500) мм.

ЦНИИЭП инженерного оборудования г. Москва

19474-04 30

Инв.№ подл. | Подпись и дата | Взам.инв.№

Копировал: Алешикова

Формат: А3

## Таблица горловин d = 1000 мм (начало)

Таблица 1

| Высота горловины hг мм | Сборные железобетонные элементы ГОСТ 8020-80; серия 3.900-3 выпуск 7 | | | | | | | | | | | | | Кирпичная кладка кирпич „марки „100" на растворе марки „50" ряды (шт.) |
|---|---|---|---|---|---|---|---|---|---|---|---|---|---|---|
| | Плита опорная КЦ02 (шт.) | | | Кольца стеновые КЦ 10-3 (шт.) | | | Кольца стеновые КЦ 10-6 (шт.) | | | Кольца стеновые КЦ 10-9 (шт.) | | | Плита КЦО-4 (шт.) | |
| | Тип горловин | | | | | | | | | | | | | |
| | I | II | III | I | II | III | I | II | III | I | II | III | III | I |
| 1 | 2 | 3 | 4 | 5 | 6 | 7 | 8 | 9 | 10 | 11 | 12 | 13 | 14 | 15 |
| 650 | 1 | 2 | 1 | — | — | — | — | — | — | — | — | — | 1 | 2 |
| 700-750 | 1 | 2 | 1 | — | — | — | — | — | — | — | — | — | 1 | 2-3 |
| 800-850 | 1 | 1 | 2 | — | 1 | — | — | — | — | — | — | — | 1 | 3-4 |
| 900-950 | 1 | 1 | 1 | 1 | 1 | 1 | — | — | — | — | — | — | 1 | 1-2 |
| 1000-1050 | 1 | 2 | 1 | 1 | 1 | 1 | — | — | — | — | — | — | 1 | 3-4 |
| 1100-1150 | 1 | 1 | — | — | — | — | 1 | 1 | 1 | — | — | — | 1 | 0 |
| 1200-1250 | 1 | 1-2 | 0-1 | — | — | — | 1 | 1 | 1 | — | — | — | 1 | 1-2 |
| 1300-1350 | 1 | 2 | 1 | — | — | — | — | 1 | 1 | 1 | — | — | 1 | 2-3 |
| 1400-1450 | 1 | 1 | — | — | — | — | — | — | — | 1 | 1 | 1 | 1 | 0 |
| 1500-1550 | 1 | 1-2 | 0-1 | — | — | — | — | — | — | 1 | 1 | 1 | 1 | 1-2 |
| 1600-1650 | 1 | 2 | 1 | — | — | — | — | — | — | 1 | 1 | 1 | 1 | 2-3 |
| 1700-1750 | 1 | 1 | — | — | — | — | 2 | 2 | 2 | — | — | — | 1 | 0 |
| 1800-1850 | 1 | 1-2 | 0-1 | — | — | — | 2 | 2 | 2 | — | — | — | 1 | 1-2 |
| 1900-1950 | 1 | 2 | 1 | — | — | — | 2 | 2 | 2 | — | — | — | 1 | 2-3 |
| 2000-2050 | 1 | 1 | — | — | — | — | 1 | 1 | 1 | 1 | 1 | 1 | 1 | 0 |
| 2100-2150 | 1 | 1-2 | 0-1 | — | — | — | 1 | 1 | 1 | 1 | 1 | 1 | 1 | 1-2 |
| 2200-2250 | 1 | 2 | 1 | — | — | — | 1 | — | 1 | 1 | 1 | 1 | 1 | 2-3 |
| 2300-2350 | 1 | 1 | — | — | — | — | — | — | — | 2 | 2 | 2 | 1 | 0 |
| 2400-2450 | 1 | 1-2 | 0-1 | — | — | — | — | — | — | 2 | 2 | 2 | 1 | 1-2 |
| 2500-2550 | 1 | 2 | 1 | — | — | — | — | — | — | 2 | 2 | 2 | 1 | 2-3 |
| 2600-2650 | 1 | 1 | — | — | — | — | 2 | — | 2 | 1 | 1 | 1 | 1 | 0 |
| 2700-2750 | 1 | 1-2 | 0-1 | — | — | — | 2 | — | 2 | 1 | 1 | 1 | 1 | 1-2 |
| 2800-2850 | 1 | 2 | 1 | — | — | — | 2 | — | 2 | 1 | 1 | 1 | 1 | 2-3 |

| | | |
|---|---|---|
| Н.контр. | Кузнецов | |
| Провер. | Бабикова | |
| Исполнил | Певцева | |
| Вед. инж. | Бабикова | |
| ГИП | Кузнецов | |
| Гл. конст. | Шапиро | |
| Нач. отд. | Красавин | |

ТПР 902-09-22.84 АС

Колодцы канализационные прямоугольные из бетона для труб Ду 1000 ÷ 1500 мм

Таблица горловин d = 1000 мм (начало)

| Стадия | Лист | Листов |
|---|---|---|
| РП | 13 | |

ЦНИИЭП инженерного оборудования г. Москва

Инв. № подл. | Подпись и дата | Взам. инв. №

19774-04 31

Копировал: Алешикова

Формат: А3

## Таблица горловин d = 1000 мм (окончание)

Таблица 1

| Высота горловины hг мм | Сборные железобетонные элементы ГОСТ 8020-80; серия 3.900-3 выпуск 7 | | | | | | | | | | | | | Кирпичная кладка кирпич марки „100" на растворе марки „50" ряды (шт.) |
|---|---|---|---|---|---|---|---|---|---|---|---|---|---|---|
| | Плита опорная КЦО-2 (шт.) | | | Кольца стеновые КЦ 10-3 (шт.) | | | Кольца стеновые КЦ 10-6 (шт.) | | | Кольца стеновые КЦ 10-9 (шт.) | | | Плита КЦО-4 (шт.) | |
| | Тип горловины | | | | | | | | | | | | | |
| | I | II | III | I | II | III | I | II | III | I | II | III | III | I |
| 1 | 2 | 3 | 4 | 5 | 6 | 7 | 8 | 9 | 10 | 11 | 12 | 13 | 14 | 15 |
| 2900-2950 | 1 | 1 | — | — | — | — | 1 | — | 1 | 2 | 2 | 2 | 1 | 0 |
| 3000-3050 | 1 | 1-2 | 0-1 | — | — | — | 1 | — | 1 | 2 | 2 | 2 | 1 | 1-2 |
| 3100-3150 | 1 | 2 | 1 | — | — | — | 1 | — | 1 | 2 | 2 | 2 | 1 | 2-3 |
| 3200-3250 | 1 | 1 | — | — | — | — | — | — | — | 3 | 3 | 3 | 1 | 0 |
| 3300-3350 | 1 | 1-2 | 0-1 | — | — | — | — | — | — | 3 | 3 | 3 | 1 | 1-2 |
| 3400-3450 | 1 | 2 | 1 | — | — | — | — | — | — | 3 | 3 | 3 | 1 | 2-3 |
| 3500-3550 | 1 | 1 | — | — | — | — | 2 | — | 2 | 2 | 2 | 2 | 1 | 0 |
| 3600-3650 | 1 | 1-2 | 0-1 | — | — | — | 2 | — | 2 | 2 | 2 | 2 | 1 | 1-2 |
| 3700-3750 | 1 | 2 | 1 | — | — | — | 2 | — | 2 | 2 | 2 | 2 | 1 | 2-3 |
| 3800-3850 | 1 | 1 | — | — | — | — | 1 | — | 1 | 3 | 3 | 3 | 1 | 0 |
| 3900-3950 | 1 | 1-2 | 0-1 | — | — | — | 1 | — | 1 | 3 | 3 | 3 | 1 | 1-2 |
| 4000 | 1 | 2 | 1 | — | — | — | 1 | — | 1 | 3 | 3 | 3 | 1 | 2 |
| 4050-4150 | 1 | 2-3 | 1 | — | — | — | 1 | — | 1 | 3 | 3 | 3 | 1 | 0 |

ИНВ. № ПОДЛ. | ПОДПИСЬ И ДАТА | ВЗАМ. ИНВ. №

| | | | |
|---|---|---|---|
| Н.КОНТР. | КУЗНЕЦОВ | | |
| ПРОВЕР. | БАБИКОВА | | |
| ИСПОЛН. | ПЕВЧЕВА | | |
| ВЕД.ИНЖ. | БАБИКОВА | | |
| ГИП | КУЗНЕЦОВ | | |
| ГЛ.КОНСТ. | ШАПИРО | | |
| НАЧ.ОТД. | КРАСАВИН. | | |

ТПР 902-09-22.84 АС

КОЛОДЦЫ КАНАЛИЗАЦИОННЫЕ ПРЯМОУГОЛЬНЫЕ ИЗ БЕТОНА ДЛЯ ТРУБ ДУ 1000 ÷ 1500 ММ

ТАБЛИЦА ГОРЛОВИН d=1000 ММ. (ОКОНЧАНИЕ)

| СТАДИЯ | ЛИСТ | ЛИСТОВ |
|---|---|---|
| РП | 14 | |

ЦНИИЭП инженерного оборудования г. Москва



Копировал: Алешикова Формат: А3

Альбом IV

Типовые проектные решения

## Таблица круглых горловин d=1500 мм

| Высота горловины hг мм | Сборные железобетонные элементы: ГОСТ 8020-80; серия 3.900-3.87 вып. VII | | | | | | тп | | | | Кирпичная кладка: кирпич марки 100 на растворе марки 50, ряды (шт.) |
|---|---|---|---|---|---|---|---|---|---|---|---|
| | Кольца стеновые КЦ 15-6 (шт.) | | | Кольца стеновые КЦ15-9 (шт.) | | | Дорожная плита ПД | Плита опорная КО (шт.) | | | |
| | I„С" | II„С" | III„С" | I„С" | II„С" | III„С" | III„С" | I„С" | II„С" | III„С" | I„С" |
| 1 | 2 | 3 | 4 | 5 | 6 | 7 | 8 | 9 | 10 | 11 | 12 |
| 750 | — | — | — | — | — | — | 1 | 2 | 2 | 1 | 0 |
| 800-850 | — | — | — | — | — | — | 1 | 2 | 2 | 1 | 1-2 |
| 900-950 | — | — | — | — | — | — | 1 | 2 | 3 | 2 | 2-3 |
| 1000-1050 | — | — | — | — | — | — | 1 | 2 | 3-4 | 2-3 | 4-5 |
| 1100-1150 | — | — | — | — | — | — | 1 | 2 | 4 | 3 | 5 |
| 1200-1250 | — | — | — | — | — | — | 1 | 2 | 4-5 | 4 | 6-7 |
| 1300-1350 | 0-1 | 0-1 | 0-1 | — | — | — | 1 | 2 | 5-2 | 4-1 | 7-0 |
| 1400-1450 | 1 | 1 | 1 | — | — | — | 1 | 2 | 2 | 1 | 0-1 |
| 1500-1550 | 1 | 1 | 1 | — | — | — | 1 | 2 | 3 | 2 | 1 |
| 1600-1650 | 1-0 | 1-0 | 1-0 | 0-1 | 0-1 | 0-1 | 1 | 2 | 3-2 | 2-1 | 3-0 |
| 1700-1750 | — | — | — | 1 | 1 | 1 | 1 | 2 | 2 | 1 | 1 |
| 1800-1850 | — | — | — | 1 | 1 | 1 | 1 | 2 | 3 | 2 | 2-3 |
| 1900-1950 | 0-2 | 0-2 | 0-2 | 1-0 | 1-0 | 1-0 | 1 | 2 | 3-2 | 2-1 | 3-0 |
| 2000-2050 | 2 | 2 | 2 | — | — | — | 1 | 2 | 2 | 1 | 1 |
| 2100-2150 | 2 | 2 | 2 | — | — | — | 1 | 2 | 3 | 2 | 2-3 |
| 2200-2250 | 2-1 | 2-1 | 2-1 | 0-1 | 0-1 | 0-1 | 1 | 2 | 3-2 | 2-1 | 3-0 |
| 2300-2350 | 1 | 1 | 1 | 1 | 1 | 1 | 1 | 2 | 2 | 1 | 1 |
| 2400-2450 | 1 | 1 | 1 | 1 | 1 | 1 | 1 | 2 | 3 | 2 | 2-3 |
| 2500-2550 | 1-0 | 1-0 | 1-0 | 1-2 | 1-2 | 1-2 | 1 | 2 | 3-2 | 2-1 | 3-0 |
| 2600-2650 | — | — | — | 2 | 2 | 2 | 1 | 2 | 2 | 1 | 1 |
| 2700-2750 | — | — | — | 2 | 2 | 2 | 1 | 2 | 3 | 2 | 2-3 |
| 2800-2850 | 0-2 | 0-2 | 0-2 | 2-1 | 2-1 | 2-1 | 1 | 2 | 3-2 | 2-1 | 3-0 |
| 2900-2950 | 2 | 2 | 2 | 1 | 1 | 1 | 1 | 2 | 2 | 1 | 1 |
| 3000-3050 | 2 | 2 | 2 | 1 | 1 | 1 | 1 | 2 | 3 | 2 | 2-3 |
| 3100-3150 | 2-1 | 2-1 | 2-1 | 1-2 | 1-2 | 1-2 | 1 | 2 | 3-2 | 2-1 | 3-0 |
| 3200-3250 | 1 | 1 | 1 | 2 | 2 | 2 | 1 | 2 | 2 | 1 | 1 |
| 3300-3350 | 1 | 1 | 1 | 2 | 2 | 2 | 1 | 2 | 3 | 2 | 2-3 |
| 3400-3450 | 1-0 | 1-0 | 1-0 | 2-3 | 2-3 | 2-3 | 1 | 2 | 3-2 | 2-1 | 3-0 |
| 3500-3550 | — | — | — | 3 | 3 | 3 | 1 | 2 | 2 | 1 | 1 |
| 3600-3650 | — | — | — | 3 | 3 | 3 | 1 | 2 | 3 | 2 | 2-3 |
| 3700-3750 | 0-2 | 0-2 | 0-2 | 3-2 | 3-2 | 3-2 | 1 | 2 | 3-2 | 2-1 | 3-0 |
| 3800-3850 | 2 | 2 | 2 | 2 | 2 | 2 | 1 | 2 | 2 | 1 | 1 |
| 3900-3950 | 2 | 2 | 2 | 2 | 2 | 2 | 1 | 2 | 3 | 2 | 2-3 |
| 4000-4050 | 2-1 | 2-1 | 2-1 | 2-3 | 2-3 | 2-3 | 1 | 2 | 3-2 | 2-1 | 3-0 |
| 4100-4150 | 1 | 1 | 1 | 3 | 3 | 3 | 1 | 2 | 2 | 1 | 1 |
| 4200 | 1 | 1 | 1 | 3 | 3 | 3 | 1 | 2 | 3 | 2 | 2 |

## Спецификация стремянок

| Марка поз. | Обозначение | Наименование | Кол. | Масса, кг | Примечание |
|---|---|---|---|---|---|
| | | Колодец Нр=600 | | | |
| С | тп КЖИ.С1 | Стремянка С1 | 1 | 6,6 | |
| | | Колодец Нр=900 | | | |
| С | тп КЖИ.С1-01 | Стремянка С1-01 | 1 | 9,7 | |
| | | Колодец Нр=1200 | | | |
| С | тп КЖИ.С1-02 | Стремянка С1-02 | 1 | 12,9 | |
| | | Колодец Нр=1500 | | | |
| С | тп КЖИ.С1-03 | Стремянка С1-03 | 1 | 16,2 | |
| | | Колодец Нр=1800 | | | |
| С | тп КЖИ.С1-04 | Стремянка С1-04 | 1 | 19,5 | |

| | | | |
|---|---|---|---|
| Н.контр | Кузнецов | | |
| Провер | Бабикова | | |
| Исполн. | Певчева | | |
| Вед.инж | Бабикова | | |
| ГИП | Кузнецов | | |
| Гл.конс. | Шапиро | | |
| Нач.отд | Красавин | | |

ТПР 902-09-22.84 АС

Колодцы канализационные прямоугольные из бетона для труб Ду 1000÷1500 мм

Таблица горловин d=1500 мм. Спецификация стремянок

| Стадия | Лист | Листов |
|---|---|---|
| РП | 15 | |

ЦНИИЭП инженерного оборудования г. Москва

19474-04 33

Копировал: Алешикова

Формат: А3

Инв.N подл. | Подпись и дата | Взам.инв.N

https://zavodpi.com/

Альбом IV

Типовые проектные решения

I Горловина колодца для временной нагрузки 49 кПа (500 кгс/м²)

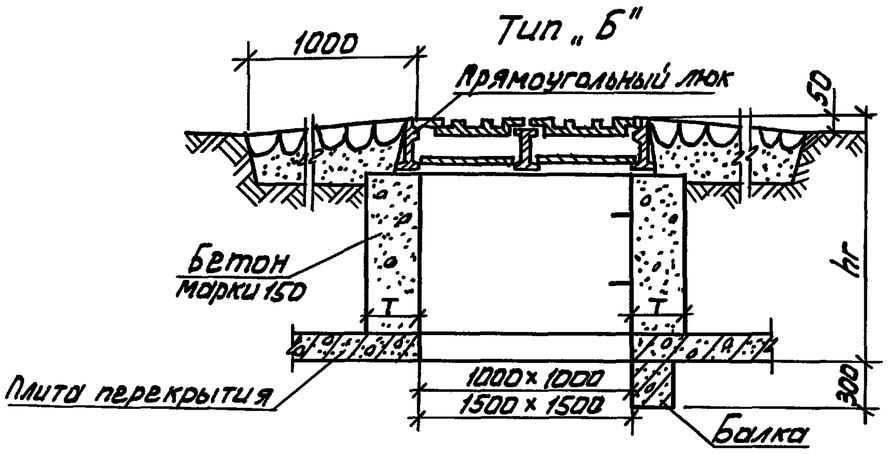


II Горловина колодца для временной нагрузки Н-30

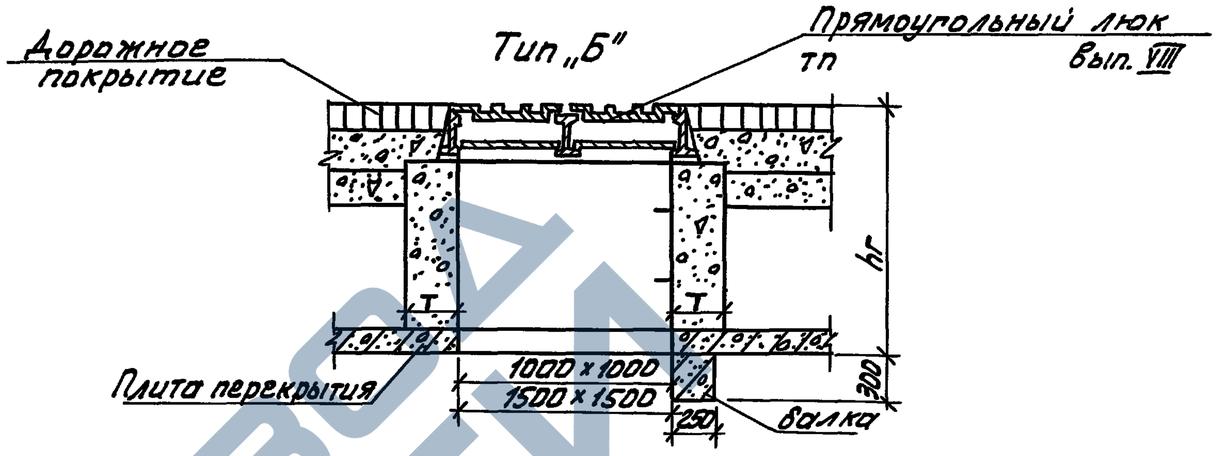


III Горловина колодца для временной нагрузки НК-80

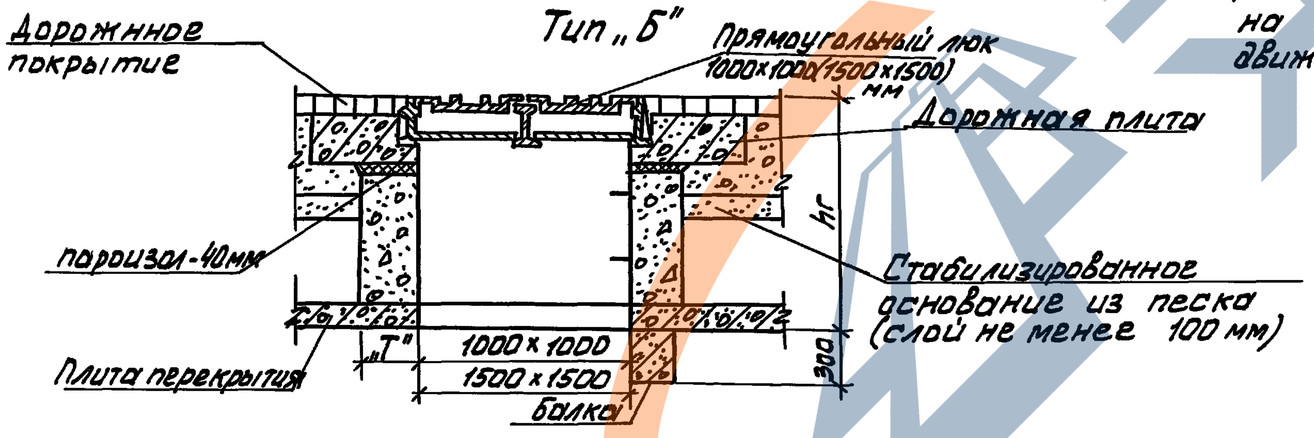


Горловины I типа устраиваются для колодцев, расположенных вне проезжей части дорог, II и III типов – для колодцев, расположенных на автомобильных дорогах городов и предприятий, на которых соответственно исключено или предусмотрено движение особо тяжелых автомашин.

| | | | |
|---|---|---|---|
| Н. контр | Кузнецов | | |
| Провер | Бабикова | | |
| Исполн. | Певцева | | |
| Вед. инж | Бабикова | | |
| ГИП | Кузнецов | | |
| Гл. конс. | Шапиро | | |
| Нач. отд | Красавин | | |

ТПР 902-09-22.84 АС

Колодцы канализационные прямоугольные из бетона для труб Ду 1000 ÷ 1500 мм.

Горловины прямоугольные 1000×1000 мм 1500×1500 мм.

| Стадия | Лист | Листов |
|---|---|---|
| РП | 16 | |

ЦНИИЭП Инженерного оборудования г. Москва

19474-04 34

Копировал: Алешикова

Формат: А3

Инв. № подл. | Подпись и дата | Взам. инв. №

| Высота горловины hг мм | Количество скоб шт. | Масса скоб кг 1 шт. 0,9 кг. | Толщина стен-„t" (мм) и расход материалов (м³) Бетон „М-150" | | | | | | | | | | | | Плита КЦО-4 | Плита ПД |
|---|---|---|---|---|---|---|---|---|---|---|---|---|---|---|---|---|
| | | | I Б | | | | II Б | | | | III Б | | | | III Б | III Б |
| | | | 1000×1000 | | 1500×1500 | | 1000×1000 | | 1500×1500 | | 1000×1000 | | 1500×1500 | | 1000×1000 мм | 1500×1500 мм |
| | | | „Т" | м³ | „Т" | м³ | „Т" | м³ | „Т" | м³ | „Т" | м³ | „Т" | м³ | | |
| 700-750 | 2 | 1,8 | 150 | 0,24 | 150 | 0,52 | 200 | 0,33 | 300 | 0,65 | 200 | 0,19 | 300 | 0,35 | 1 | 1 |
| 800-850 | 2 | 1,8 | " | 0,31 | " | 0,80 | " | 0,43 | " | 0,87 | " | 0,29 | " | 0,57 | 1 | 1 |
| 900-950 | 3 | 2,7 | " | 0,38 | " | 0,98 | " | 0,53 | " | 1,09 | " | 0,39 | " | 0,79 | 1 | 1 |
| 1000-1050 | 3 | 2,7 | " | 0,45 | " | 1,16 | " | 0,63 | " | 1,31 | " | 0,49 | " | 1,01 | 1 | 1 |
| 1100-1150 | 4 | 3,6 | " | 0,52 | " | 1,34 | " | 0,73 | " | 1,53 | " | 0,59 | " | 1,23 | 1 | 1 |
| 1200-1250 | 4 | 3,6 | " | 0,59 | " | 1,52 | " | 0,83 | " | 1,75 | " | 0,69 | " | 1,45 | 1 | 1 |
| 1300-1350 | 4 | 3,6 | " | 0,66 | " | 1,70 | " | 0,93 | " | 1,97 | " | 0,79 | " | 1,67 | 1 | 1 |
| 1400-1450 | 5 | 4,5 | " | 0,73 | 150 | 1,88 | " | 1,03 | " | 2,19 | " | 0,89 | " | 1,89 | 1 | 1 |
| 1500-1550 | 5 | 4,5 | " | 0,80 | 200 | 2,06 | " | 1,13 | " | 2,41 | " | 0,99 | " | 2,11 | 1 | 1 |
| 1600-1650 | 5 | 4,5 | " | 0,87 | " | 2,24 | " | 1,23 | " | 2,63 | " | 1,09 | " | 2,33 | 1 | 1 |
| 1700-1750 | 6 | 5,4 | " | 0,94 | " | 2,42 | " | 1,33 | " | 2,85 | " | 1,19 | " | 2,55 | 1 | 1 |
| 1800-1850 | 6 | 5,4 | " | 1,01 | " | 2,60 | " | 1,43 | " | 3,07 | " | 1,29 | " | 2,77 | 1 | 1 |
| 1900-1950 | 6 | 5,4 | " | 1,08 | " | 2,78 | " | 1,53 | " | 3,29 | " | 1,39 | " | 2,99 | 1 | 1 |
| 2000-2050 | 7 | 6,3 | " | 1,15 | " | 2,96 | " | 1,63 | " | 3,51 | " | 1,49 | " | 3,21 | 1 | 1 |
| 2100-2150 | 7 | 6,3 | " | 1,22 | " | 3,14 | " | 1,73 | " | 3,73 | " | 1,59 | " | 3,43 | 1 | 1 |
| 2200-2250 | 7 | 6,3 | " | 1,29 | " | 3,32 | " | 1,83 | " | 3,95 | " | 1,69 | " | 3,65 | 1 | 1 |
| 2300-2350 | 8 | 7,2 | " | 1,36 | " | 3,60 | " | 1,93 | " | 4,17 | " | 1,79 | " | 3,87 | 1 | 1 |
| 2400-2450 | 8 | 7,2 | " | 1,43 | " | 3,68 | " | 2,03 | " | 4,39 | " | 1,89 | " | 4,09 | 1 | 1 |
| 2500-2560 | 8 | 7,2 | " | 1,50 | " | 3,88 | " | 2,13 | " | 4,61 | " | 1,99 | " | 4,31 | 1 | 1 |
| 2600-2660 | 9 | 8,1 | " | 1,57 | " | 4,04 | " | 2,23 | " | 4,83 | " | 2,09 | " | 4,53 | 1 | 1 |
| 2700-2750 | 9 | 8,1 | " | 1,64 | " | 4,22 | " | 2,33 | " | 5,05 | " | 2,19 | " | 4,75 | 1 | 1 |
| 2800-2850 | 9 | 8,1 | " | 1,71 | " | 4,40 | " | 2,43 | " | 5,27 | " | 2,29 | " | 4,95 | 1 | 1 |
| 2900-2950 | 10 | 9,0 | " | 1,78 | " | 4,58 | " | 2,53 | " | 5,49 | " | 2,39 | " | 5,19 | 1 | 1 |
| 3000-3050 | 10 | 9,0 | " | 1,85 | " | 4,76 | " | 2,63 | " | 5,71 | " | 2,49 | " | 5,41 | 1 | 1 |
| 3100-3150 | 10 | 9,0 | " | 1,92 | " | 4,94 | " | 2,73 | " | 5,93 | " | 2,59 | " | 5,63 | 1 | 1 |
| 3200-3250 | 11 | 9,9 | " | 1,99 | " | 5,12 | " | 2,83 | " | 6,14 | " | 2,69 | " | 5,85 | 1 | 1 |
| 3300-3350 | 11 | 9,9 | " | 2,06 | " | 5,30 | " | 2,93 | " | 6,36 | " | 2,79 | " | 6,07 | 1 | 1 |
| 3400-3450 | 11 | 9,9 | 150 | 2,13 | 200 | 5,48 | " | 3,03 | " | 6,58 | " | 2,89 | " | 6,29 | 1 | 1 |
| 3500-3550 | 12 | 10,8 | 200 | 2,20 | 250 | 5,66 | " | 3,13 | " | 6,80 | " | 2,99 | " | 6,51 | 1 | 1 |
| 3600-3650 | 12 | 10,8 | " | 2,27 | " | 5,84 | " | 3,23 | " | 7,02 | " | 3,09 | " | 6,73 | 1 | 1 |
| 3700-3750 | 12 | 10,8 | " | 2,34 | 250 | 6,02 | " | 3,33 | " | 7,24 | " | 3,19 | " | 6,95 | 1 | 1 |
| 3800-3850 | 13 | 11,7 | " | 3,3 | 300 | 7,35 | " | 3,43 | " | 7,46 | " | 3,29 | " | 7,17 | 1 | 1 |
| 3900-3950 | 13 | 11,7 | " | 3,4 | " | 7,56 | " | 3,53 | " | 7,68 | " | 3,39 | " | 7,39 | 1 | 1 |
| 4000-4050 | 13 | 11,7 | " | 3,5 | " | 7,77 | " | 3,63 | " | 7,90 | " | 3,49 | " | 7,61 | 1 | 1 |
| 4100-4150 | 14 | 12,6 | " | 3,6 | " | 7,98 | " | 3,73 | " | 8,12 | " | 3,59 | " | 7,83 | 1 | 1 |
| 4200 | 14 | 12,6 | 200 | 3,7 | 300 | 8,19 | 200 | 3,83 | 300 | 8,34 | 200 | 3,69 | 300 | 8,05 | 1 | 1 |

1. Плита КЦО4 по серии 3.900-3 Вып. 7 часть 1;
   плита ПД по тп 901- Выпуск VII

| | | | |
|---|---|---|---|
| Н.контр | Кузнецов | | |
| Провер | Бабикова | | |
| Исполн. | Певчева | | |
| Вед. инж. | Бабикова | | |
| Гип | Кузнецов | | |
| Гл.конс. | Шапиро | | |
| Нач.отд | Красавин | | |

тпр 902-09-22.84 АС

Колодцы канализационные прямоугольные из бетона для труб Ду 1000÷1500 мм

Таблица прямоугольных горловин 1000×1000 мм, 1500×1500 мм

| Стадия | Лист | Листов |
|---|---|---|
| РП | 17 | |

ЦНИИЭП инженерного оборудования г. Москва

19474-04 35

Копировал: Алешикова

Формат: А3

Инв. № подл. | Подпись и дата | Взам. инв. №

Альбом IV

Типовые проектные решения

Инв.№ подл. | Подпись и дата | Взам.инв.№

Таблица 1

| N N п/п | Марка колодца | Глубина заложения колодца мм, до | Размер колодца в плане в мм. | Высота рабочей части в мм | Высота лотковой части в мм | Объем основных конструкций камер колодцев (в м³) | | | | | |
|---|---|---|---|---|---|---|---|---|---|---|---|
| | | | | | | Временная нагрузка | | | | | |
| | | | | | | 4.9 кПа (500 кгс/м²) | Н-30; Нк-80 | | | | |
| | | | | | | Состояние грунтов | | | | | |
| | | | | | | I | II | III | IV | V | VI |
| А. Колодцы с круглой горловиной d = 700 мм | | | | | | | | | | | |
| 1. Линейные | | | | | | | | | | | |
| 1 | ПЛ-1 | 2950 | 2000×2000 | 900 | 1700 | 11.17 | 12.75 | 11.17 | 14.25 | 14.25 | 14.25 |
| 2 | ПЛ-1 | 3200 | —"— | 900 | —"— | 11.17 | 12.75 | 11.17 | 14.25 | 15.75 | 14.25 |
| 3 | ПЛ-2 | 3250 | —"— | 1200 | —"— | 10.45 | 13.55 | 10.49 | 13.55 | 15.25 | 13.55 |
| 4 | ПЛ-2 | 3500 | —"— | 1200 | —"— | 11.85 | 13.55 | 11.85 | 15.25 | 16.85 | 15.25 |
| 5 | ПЛ-3 | 3550 | —"— | 1500 | —"— | 11.03 | 14.40 | 11.03 | 14.40 | 16.20 | 14.40 |
| 6 | ПЛ-3 | 3800 | —"— | 1500 | —"— | 12.53 | 14.40 | 12.53 | 14.40 | 18.00 | 14.40 |
| 7 | ПЛ-4 | 3850 | —"— | 1800 | —"— | 11.57 | 15.20 | 11.57 | 15.20 | 17.20 | 15.20 |
| 8 | ПЛ-4 | 4000 | —"— | 1800 | —"— | 11.57 | 15.20 | 11.57 | 15.20 | 17.20 | 15.20 |
| 9 | ПЛ-4 | 4550 | —"— | 1800 | —"— | 11.57 | 15.20 | 11.57 | 15.20 | 17.20 | 15.20 |
| 10 | ПЛ-4 | 5350 | —"— | 1800 | —"— | 11.57 | 17.20 | 11.57 | 17.20 | 19.15 | 17.20 |
| 11 | ПЛ-5 | 6350 | —"— | 2100 | —"— | 15.86 | 20.05 | 15.86 | 18.05 | 20.05 | 18.05 |
| 12 | ПЛ-5 | 7050 | —"— | 2100 | —"— | 18.05 | 20.05 | 18.05 | 18.05 | 22.15 | 18.05 |
| 13 | ПЛ-3 | 7350 | —"— | 2100 | —"— | 18.05 | 22.15 | 18.05 | 18.05 | 22.15 | 17.20 |
| | | | | | | | | | | | |
| 2. Поворотные | | | | | | | | | | | |
| 14 | ПП-1 | 2950 | 2000×2000 | 900 | 1150 | 10.97 | 12.25 | 10.97 | 13.55 | 13.55 | 13.55 |
| 15 | ПП-1 | 3200 | —"— | 900 | —"— | 10.97 | 12.25 | 10.97 | 13.55 | 15.05 | 13.55 |
| 16 | ПП-2 | 3250 | —"— | 1200 | —"— | 10.25 | 13.05 | 10.29 | 13.05 | 14.55 | 13.05 |
| 17 | ПП-2 | 3500 | —"— | 1200 | —"— | 11.65 | 13.05 | 11.65 | 14.55 | 16.05 | 14.55 |
| 18 | ПП-3 | 3550 | —"— | 1500 | —"— | 10.83 | 13.90 | 10.83 | 13.90 | 15.50 | 13.90 |
| 19 | ПП-3 | 3800 | —"— | 1500 | —"— | 12.33 | 13.90 | 12.33 | 13.90 | 17.30 | 13.90 |

Продолжение табл. 1

| | Марка колодца | Глубина заложения колодца, мм, до | Размер колодца в плане в мм | Высота рабочей части в мм | Высота лотковой части в мм | Объем основных конструкций камер колодцев (м³) | | | | | |
|---|---|---|---|---|---|---|---|---|---|---|---|
| | | | | | | Временная нагрузка, | | | | | |
| | | | | | | 4.9 кПа (500 кгс/м²) | Н-30; Нк-80 | | | | |
| | | | | | | Состояние грунтов | | | | | |
| | | | | | | I | II | III | IV | V | VI |
| 20 | ПП-4 | 3850 | 2000×2000 | 1800 | 1150 | 11.37 | 14.70 | 11.37 | 14.70 | 16.50 | 14.70 |
| 21 | ПП-4 | 4000 | —"— | 1800 | —"— | 11.37 | 14.70 | 11.37 | 14.70 | 16.50 | 14.70 |
| 22 | ПП-4 | 4550 | —"— | 1800 | —"— | 11.37 | 14.70 | 11.37 | 14.70 | 16.50 | 14.70 |
| 23 | ПП-4 | 5350 | —"— | 1800 | —"— | 11.37 | 16.50 | 11.37 | 16.50 | 18.45 | 16.50 |
| 24 | ПП-5 | 6350 | —"— | 2100 | —"— | 15.36 | 19.35 | 15.36 | 17.35 | 19.35 | 17.35 |
| 25 | ПП-5 | 7050 | —"— | 2100 | —"— | 17.35 | 19.35 | 17.35 | 17.35 | 21.45 | 17.35 |
| 26 | ПП-5 | 7350 | —"— | 2100 | —"— | 17.35 | 21.45 | 17.35 | 17.35 | 21.45 | 16.50 |
| 27 | ПП-6 | 3300 | 2500×2500 | 900 | 1150 | 14.70 | 15.90 | 14.70 | 17.40 | 19.00 | 17.40 |
| 28 | ПП-6 | 3550 | —"— | 900 | —"— | 15.90 | 19.00 | 15.90 | 17.40 | 19.00 | 17.40 |
| 29 | ПП-7 | 3600 | —"— | 1200 | —"— | 16.95 | 18.60 | 16.95 | 20.40 | 22.00 | 20.40 |
| 30 | ПП-7 | 3850 | —"— | 1200 | —"— | 18.60 | 20.40 | 18.60 | 20.40 | 24.40 | 20.40 |
| 31 | ПП-8 | 3900 | —"— | 1500 | —"— | 17.95 | 21.80 | 17.95 | 21.80 | 23.50 | 21.80 |
| 32 | ПП-8 | 4150 | —"— | 1500 | —"— | 17.95 | 21.80 | 17.95 | 21.80 | 26.20 | 21.80 |
| 33 | ПП-9 | 4200 | —"— | 1800 | —"— | 18.95 | 23.20 | 18.95 | 23.20 | 25.10 | 23.20 |
| 34 | ПП-9 | 4400 | —"— | 1800 | —"— | 18.95 | 23.20 | 18.95 | 23.20 | 25.10 | 23.20 |
| 35 | ПП-9 | 4600 | —"— | 1800 | —"— | 18.95 | 23.20 | 18.95 | 23.20 | 28.00 | 23.20 |
| 36 | ПП-9 | 5200 | —"— | 1800 | —"— | 21.00 | 25.10 | 21.00 | 23.20 | 28.00 | 23.20 |

| | | | |
|---|---|---|---|
| Коррек. | Лопухина | | |
| Рук.гр. | Чухрова | | |
| Нач.отд. | Морозова | | |

ТПР 902-09-22.84 СМ

Колодцы канализационные прямоугольные из бетона для труб Ду=1000÷1500 мм

Стадия: Р.П. | Лист: 1 | Листов: 12

Объёмы основных конструкций. Таблица 1.

ЦНИИЭП инженерного оборудования г. Москва

Копировал:

19474-04 36

Формат А3

Продолжение табл. 1

| N N п/п | Марка колодца | Глубина заложения колодца, мм | Размер колодца в плане в мм | Высота рабочей части в мм | Высота лотковой части в мм | Объем основных конструкций камер колодцев ($м^3$) | | | | | |
|---|---|---|---|---|---|---|---|---|---|---|---|
| | | | | | | Временная нагрузка | | | | | |
| | | | | | | 4.9 кПа (500 кгс/$м^2$) | Н-30; Нк-80 | | | | |
| | | | | | | Состояние грунтов | | | | | |
| | | | | | | I | II | III | IV | V | VI |
| 37 | ПП-9 | 5500 | 2500×2500 | 1800 | 1150 | 21.00 | 25.10 | 21.00 | 25.10 | 28.00 | 25.10 |
| 38 | ПП-10 | 6500 | —"— | 2100 | —"— | 23.20 | 28.00 | 23.20 | 25.10 | 30.40 | 25.10 |
| 39 | ПП-10 | 7050 | —"— | 2100 | —"— | 23.20 | 30.40 | 23.20 | 28.00 | 33.30 | 28.00 |
| 40 | ПП-10 | 7500 | —"— | 2100 | —"— | 25.10 | 30.40 | 25.10 | 28.00 | 33.30 | 28.00 |
| 41 | ПП-10 | 7700 | —"— | 2100 | —"— | 25.10 | 33.30 | 25.10 | 28.00 | 33.30 | 28.00 |
| | | | | | | | | | | | |
| | | | | | | | | | | | |
| | | | | | | | | | | | |
| | 3. С одним присоединением | | | | | | | | | | |
| 42 | ПУ1-1 ПУ1-6 | 3300 | 2500×2000 | 900(1200) | 1700 | 16.49 | 18.28 | 16.49 | 20.24 | 21.94 | 20.24 |
| | ПУ1-11 ПУ1-16 | (3600) | | | | | | | | | |
| | ПУ1-21 ПУ1-26 | | | | | | | | | | |
| | ПУ1-31 ПУ1-36 | | | | | | | | | | |
| | ПУ1-41 ПУ1-46 | | | | | | | | | | |
| 43 | ПУ1-1 ПУ1-6 | 3550 | 2500×2000 | 900(1200) | 1700 | 18.28 | 21.94 | 18.28 | 20.24 | 21.94 | 20.24 |
| | ПУ1-11 ПУ1-16 | | | | | | | | | | |
| | ПУ1-21 ПУ1-26 | | | | | | | | | | |
| | ПУ1-31 ПУ1-36 | | | | | | | | | | |
| | ПУ1-41 ПУ1-46 | | | | | | | | | | |

Продолжение табл. 1

| N N п/п | Марка колодца | Глубина заложения колодца, мм | Размер колодца в плане в мм | Высота рабочей части в мм | Высота лотковой части в мм | Объем основных конструкций камер колодцев ($м^3$) | | | | | |
|---|---|---|---|---|---|---|---|---|---|---|---|
| | | | | | | Временная нагрузка | | | | | |
| | | | | | | 4.9 кПа (500 кгс/$м^2$) | Н-30, Нк-80 | | | | |
| | | | | | | Состояние грунтов | | | | | |
| | | | | | | I | II | III | IV | V | VI |
| 44 | ПУ1-2 ПУ1-7 | 3600 | 2500×2000 | 1200 | 1700 | 19.00 | 21.24 | 19.00 | 23.24 | 25.34 | 23.24 |
| | ПУ1-12 ПУ1-17 | (3900) | | (1500) | | | | | | | |
| | ПУ1-22 ПУ1-27 | | | | | | | | | | |
| | ПУ1-32 ПУ1-37 | | | | | | | | | | |
| | ПУ1-42 ПУ1-47 | | | | | | | | | | |
| 45 | ПУ1-2 ПУ1-7 | 3850 | 2500×2000 | 1200 | 1700 | 21.24 | 23.24 | 21.24 | 23.24 | 27.44 | 23.24 |
| | ПУ1-12 ПУ1-17 | (4150) | | (1500) | | | | | | | |
| | ПУ1-22 ПУ1-27 | | | | | | | | | | |
| | ПУ1-32 ПУ1-37 | | | | | | | | | | |
| | ПУ1-42 ПУ1-47 | | | | | | | | | | |
| 46 | ПУ1-3 ПУ1-8 | 3900 | 2500×2000 | 1500 | 1700 | 20.14 | 24.49 | 20.14 | 23.49 | 26.84 | 23.49 |
| | ПУ1-13 ПУ1-18 | (4200) | | (1800) | | | | | | | |
| | ПУ1-23 ПУ1-28 | | | | | | | | | | |
| | ПУ1-33 ПУ1-38 | | | | | | | | | | |
| | ПУ1-43 ПУ1-48 | | | | | | | | | | |

| | | | |
|---|---|---|---|
| Коррек. | Лапухина | | |
| Рук.гр. | Чухрова | | |
| Нач.отд | Морозова | | |

ТПР 902-09-22.84 СМ

Колодцы канализационные прямоугольные из бетона для труб Ду = 1000 ÷ 1500 мм.

| Стадия | Лист | Листов |
|---|---|---|
| Р.П | 2 | |

Объемы основных конструкций. Продолжение табл 1.

ЦНИИЭП Инженерного оборудования г. Москва



Инв. № подл. | Подпись и дата | Взам. инв. N

ЗАВОД ЖКБИ

Продолжение табл. 1

| N N п/п | Марка колодца | Глубина заложения колодца | Размер колодца в плане, в мм | Высота рабочей части, в мм | Высота лотковой части, в мм | Объем основных конструкций камер колодцев (м³) | | | | | |
|---|---|---|---|---|---|---|---|---|---|---|---|
| | | | | | | Временная нагрузка | | | | | |
| | | | | | | 4.9 кПа (500 кгс/м²) | | | Н-30; Нк-80 | | |
| | | | | | | Состояние грунтов | | | | | |
| | | | | | | I | II | III | IV | V | VI |
| 47 | ПУ1-3 ПУ1-8 | 4150 | 2500×2000 | 1500 | 1700 | 20.14 | 24.49 | 20.14 | 24.49 | 29.09 | 24.49 |
| | ПУ1-13 ПУ1-18 | (4450) | | (1800) | | | | | | | |
| | ПУ1-23 ПУ1-28 | | | | | | | | | | |
| | ПУ1-33 ПУ1-38 | | | | | | | | | | |
| | ПУ1-43 ПУ1-48 | | | | | | | | | | |
| 48 | ПУ1-4 ПУ1-9 | 4200 | 2500×2000 | 1800 | 1700 | 21.02 | 25.59 | 21.02 | 25.59 | 28.04 | 25.59 |
| | ПУ1-14 ПУ1-19 | (4500) | | (2100) | | | | | | | |
| | ПУ1-24 ПУ1-29 | | | | | | | | | | |
| | ПУ1-34 ПУ1-39 | | | | | | | | | | |
| | ПУ1-44 ПУ1-49 | | | | | | | | | | |
| 49 | ПУ1-4 ПУ1-9 | 4400 | 2500×2000 | 1800 | 1700 | 21.02 | 25.59 | 21.02 | 25.59 | 28.04 | 25.59 |
| | ПУ1-14 ПУ1-19 | (4700) | | (2100) | | | | | | | |
| | ПУ1-24 ПУ1-29 | | | | | | | | | | |
| | ПУ1-34 ПУ1-39 | | | | | | | | | | |
| | ПУ1-44 ПУ1-49 | | | | | | | | | | |
| 50 | ПУ1-4 ПУ1-19 | 4600 | 2500×2000 | 1800 | 1700 | 21.02 | 25.59 | 21.02 | 25.59 | 30.49 | 21.02 |
| | ПУ1-14 ПУ1-19 | (4900) | | (2100) | | | | | | | |
| | ПУ1-24 ПУ1-29 | | | | | | | | | | |
| | ПУ1-34 ПУ1-39 | | | | | | | | | | |
| | ПУ1-44 ПУ1-49 | | | | | | | | | | |
| 51 | ПУ1-4 ПУ1-9 | 5200 | 2500×2000 | 1800 | 1700 | 22.72 | 28.04 | 22.72 | 25.59 | 30.49 | 21.02 |
| | ПУ1-14 ПУ1-19 | (5300) | | (2100) | | | | | | | |
| | ПУ1-24 ПУ1-29 | | | | | | | | | | |
| | ПУ1-34 ПУ1-39 | | | | | | | | | | |
| | ПУ1-44 ПУ1-49 | | | | | | | | | | |
| 52 | ПУ1-4 ПУ1-9 | 5500 | 2500×2000 | 1800 | 1700 | 22.72 | 28.04 | 22.72 | 28.04 | 30.49 | 28.04 |
| | ПУ1-14 ПУ1-19 | (5800) | | (2100) | | | | | | | |

Продолжение табл. 1

| N N п/п | Марка колодца | Глубина заложения колодца | Размер колодца в плане в мм | Высота рабочей части, в мм | Высота лотковой части в мм | Объем основных конструкций камер колодцев (м³) | | | | | |
|---|---|---|---|---|---|---|---|---|---|---|---|
| | | | | | | Временная нагрузка | | | | | |
| | | | | | | 4.9 кПа (500 кгс/м²) | | | Н-30; Нк-80 | | |
| | | | | | | Состояние грунтов | | | | | |
| | | | | | | I | II | III | IV | V | VI |
| | ПУ1-24 ПУ1-29 | | | | | | | | | | |
| | ПУ1-34 ПУ1-39 | | | | | | | | | | |
| | ПУ1-44 ПУ1-49 | | | | | | | | | | |
| 53 | ПУ1-5 ПУ1-10 | 6500 | 2500×2000 | 2100 | 1700 | 26.84 | 32.14 | 26.84 | 29.44 | 34.84 | 29.44 |
| | ПУ1-15 ПУ1-20 | (6850) | | (2400) | | | | | | | |
| | ПУ1-25 ПУ1-30 | | | | | | | | | | |
| | ПУ1-35 ПУ1-40 | | | | | | | | | | |
| | ПУ1-45 ПУ1-50 | | | | | | | | | | |
| 54 | ПУ1-5 ПУ1-10 | 7050 | 2500×2000 | 2100 | 1700 | 26.84 | 34.84 | 26.84 | 32.14 | 32.14 | 32.14 |
| | ПУ1-15 ПУ1-20 | (7400) | | (2400) | | | | | | | |
| | ПУ1-25 ПУ1-30 | | | | | | | | | | |
| | ПУ1-35 ПУ1-40 | | | | | | | | | | |
| | ПУ1-45 ПУ1-50 | | | | | | | | | | |
| 55 | ПУ1-5 ПУ1-10 | 7500 | 2500×2000 | 2100 | 1700 | 29.44 | 34.84 | 29.44 | 32.14 | 37.64 | 32.14 |
| | ПУ1-15 ПУ1-20 | (7850) | | (2400) | | | | | | | |
| | ПУ1-25 ПУ1-30 | | | | | | | | | | |
| | ПУ1-35 ПУ1-40 | | | | | | | | | | |
| | ПУ1-45 ПУ1-50 | | | | | | | | | | |

| | | | |
|---|---|---|---|
| КОРРЕК. | ЛАПУХИНА | [signature] | |
| РУК. ГР. | ЧУХРОВА | [signature] | |
| НАЧ. ОТД. | МОРОЗОВА | [signature] | |

ТПР 902-09-22.84 СМ

КОЛОДЦЫ КАНАЛИЗАЦИОННЫЕ ПРЯМОУГОЛЬНЫЕ ИЗ БЕТОНА ДЛЯ ТРУБ Ду=1000÷1500 ММ.

| СТАДИЯ | ЛИСТ | ЛИСТОВ |
|---|---|---|
| РП | 3 | |

ОБЪЕМЫ ОСНОВНЫХ КОНСТРУКЦИЙ. ПРОДОЛЖЕНИЕ ТАБЛ. 1.

ЦНИИЭП ИНЖЕНЕРНОГО ОБОРУДОВАНИЯ г. МОСКВА

КОПИРОВАЛ: 19474-04 38 ФОРМАТ: А3

Альбом IV

Типовые проектные решения

Инв. № подл. | Подпись и дата | Взам. инв. №

Инв.№ подл. | Подпись и дата | Взам. инв.№

Продолжение табл. 1

| N N п/п | Марка колодца | Глубина заложения колодца | Размер колодца в плане, в мм | Высота рабочей части, в мм | Высота лотковой части, в мм | Объем основных конструкций камер колодцев ($м^3$) | | | | | |
|---|---|---|---|---|---|---|---|---|---|---|---|
| | | | | | | Временная нагрузка | | | | | |
| | | | | | | 4.9кПа (500кгс/$м^2$) | | Н-30; Нк-80 | | | |
| | | | | | | Состояние грунтов | | | | | |
| | | | | | | I | II | III | IV | V | VI |
| 56 | ПУ1-5<br>ПУ1-10<br>ПУ1-15<br>ПУ1-20<br>ПУ1-25<br>ПУ1-30<br>ПУ1-35<br>ПУ1-40<br>ПУ1-45<br>ПУ1-50 | 7700<br>(8050) | 2500×2000 | 2100<br>(2400) | 1700 | 29.44 | 37.64 | 29.44 | 32.14 | 37.64 | 32.14 |
| | 4. С двумя присоединениями | | | | | | | | | | |
| 57 | ПУ2-1<br>ПУ2-6<br>ПУ2-11<br>ПУ2-16<br>ПУ2-21<br>ПУ2-26 | 2950 | 2000×1500 | 900 | 1350 | 9.41 | 9.63 | 9.41 | 10.85 | 10.85 | 10.85 |
| 58 | ПУ2-1<br>ПУ2-6<br>ПУ2-11<br>ПУ2-16<br>ПУ2-21<br>ПУ2-26 | 3200 | 2000×1500 | 900 | 1350 | 9.41 | 9.63 | 9.41 | 10.85 | 12.11 | 10.85 |
| 59 | ПУ2-2<br>ПУ2-7<br>ПУ2-12<br>ПУ2-17<br>ПУ2-22<br>ПУ2-27 | 3250 | 2000×1500 | 1200 | 1350 | 7.70 | 10.37 | 9.10 | 10.37 | 11.73 | 10.37 |
| 60 | ПУ2-2<br>ПУ2-7<br>ПУ2-12<br>ПУ2-17<br>ПУ2-22<br>ПУ2-27 | 3500 | 2000×1500 | 1200 | 1350 | 9.67 | 10.37 | 9.67 | 11.73 | 13.13 | 11.73 |
| 61 | ПУ2-3<br>ПУ2-8<br>ПУ2-13<br>ПУ2-18<br>ПУ2-23<br>ПУ2-28 | 3550 | 2000×1500 | 1500 | 1350 | 8.17 | 11.11 | 8.17 | 11.11 | 12.61 | 11.11 |
| 62 | ПУ2-3<br>ПУ2-8<br>ПУ2-13<br>ПУ2-18<br>ПУ2-23<br>ПУ2-28 | 3800 | 2000×1500 | 1500 | 1350 | 9.61 | 11.11 | 9.61 | 11.11 | 14.16 | 11.11 |
| 63 | ПУ2-4<br>ПУ2-9<br>ПУ2-14<br>ПУ2-19 | 3850 | 2000×1500 | 1800 | 1350 | 8.63 | 11.83 | 8.63 | 11.83 | 13.51 | 11.83 |

Продолжение табл. 1

| N N п/п | Марка колодца | Глубина заложения колодца | Размер колодца в плане, в мм | Высота рабочей части, в мм | Высота лотковой части, в мм | Объем основных конструкций камер колодцев ($м^3$) | | | | | |
|---|---|---|---|---|---|---|---|---|---|---|---|
| | | | | | | Временная нагрузка | | | | | |
| | | | | | | 4.9кПа (500кгс/$м^2$) | | Н-30; Нк-80 | | | |
| | | | | | | Состояние грунтов | | | | | |
| | | | | | | I | II | III | IV | V | VI |
| | ПУ2-24<br>ПУ2-29 | | | | | | | | | | |
| 64 | ПУ2-4<br>ПУ2-9<br>ПУ2-14<br>ПУ2-19<br>ПУ2-24<br>ПУ2-29 | 4000 | 2000×1500 | 1800 | 1350 | 8.63 | 11.83 | 8.63 | 11.83 | 13.51 | 11.83 |
| 65 | ПУ2-4<br>ПУ2-9<br>ПУ2-14<br>ПУ2-19<br>ПУ2-24<br>ПУ2-29 | 4350 | 2000×1500 | 1800 | 1350 | 8.63 | 11.83 | 8.63 | 11.83 | 13.51 | 11.83 |
| 66 | ПУ2-4<br>ПУ2-9<br>ПУ2-14<br>ПУ2-19<br>ПУ2-24<br>ПУ2-29 | 5350 | 2000×1500 | 1800 | 1350 | 8.63 | 13.51 | 8.63 | 13.51 | 15.21 | 13.51 |
| 67 | ПУ2-5<br>ПУ2-10<br>ПУ2-15<br>ПУ2-20<br>ПУ2-25<br>ПУ2-30 | 6350 | 2000×1500 | 2100 | 1350 | 12.36 | 15.91 | 12.36 | 14.16 | 15.91 | 14.16 |
| 68 | ПУ2-5<br>ПУ2-10<br>ПУ2-15<br>ПУ2-20<br>ПУ2-25<br>ПУ2-30 | 7050 | 2000×1500 | 2100 | 1350 | 14.16 | 15.91 | 14.16 | 14.16 | 17.81 | 14.16 |
| 69 | ПУ2-5<br>ПУ2-10<br>ПУ2-15<br>ПУ2-20<br>ПУ2-25<br>ПУ2-30 | 7350 | 2000×1500 | 2100 | 1350 | 15.21 | 17.81 | 15.21 | 15.21 | 17.81 | 14.16 |

| | | |
|---|---|---|
| Корректор | Лапухина | |
| Рук.гр. | Чухрова | |
| Нач.отд. | Морозова | |

ТПР 902-09-22.84 СМ

Колодцы канализационные прямоугольные из бетона для труб Ду=1000÷1500 мм.

Объемы основных конструкций. Продолжение табл.

| Стадия | Лист | Листов |
|---|---|---|
| Р.П. | 4 | |

ЦНИИЭП инженерного оборудования г. Москва

Копировал:

Альбом IV

Типовые проектные решения

Инв.№подл. | Подпись и дата | Взам.инв.№

Продолжение табл. 1

| N N п/п | Марка колодца | Глубина заложения колодца | Размер колодца в плане, в мм | Высота рабочей части, в мм | Высота лотковой части в мм | Объем основных конструкций камер колодца ($м^3$) | | | | | |
|---|---|---|---|---|---|---|---|---|---|---|---|
| | | | | | | Временная нагрузка | | | | | |
| | | | | | | 4.9 кПа (500 кгс/$м^2$) | | | Н-30; Нк-80 | | |
| | | | | | | Состояние грунтов | | | | | |
| | | | | | | I | II | III | IV | V | VI |
| 70 | ПУ2-31<br>ПУ2-36<br>ПУ2-41<br>ПУ2-46<br>ПУ2-51<br>ПУ2-56<br>ПУ2-61<br>ПУ2-66<br>ПУ2-71 | 3300<br>(3600) | 2500×2000 | 900<br>(1200) | 1700 | 14.99 | 16.98 | 14.99 | 19.14 | 21.04 | 19.14 |
| 71 | ПУ2-31<br>ПУ2-36<br>ПУ2-41<br>ПУ2-46<br>ПУ2-51<br>ПУ2-56<br>ПУ2-61<br>ПУ2-66<br>ПУ2-71 | 3550<br>(3850) | 2500×2000 | 900<br>(1200) | 1700 | 16.98 | 21.04 | 16.98 | 19.14 | 21.04 | 19.14 |
| 72 | ПУ2-32<br>ПУ2-37<br>ПУ2-42<br>ПУ2-47<br>ПУ2-52<br>ПУ2-57<br>ПУ2-62<br>ПУ2-67<br>ПУ2-72 | 3600<br>(3900) | 2500×2000 | 1200<br>(1500) | 1700 | 17.70 | 20.14 | 17.70 | 22.34 | 24.64 | 22.34 |
| 73 | ПУ-32<br>ПУ2-37<br>ПУ2-42<br>ПУ2-47<br>ПУ2-52<br>ПУ2-57<br>ПУ2-62<br>ПУ2-67<br>ПУ2-72 | 3850<br>(4150) | 2500×2000 | 1200<br>(1500) | (1700) | 21.14 | 22.34 | 21.14 | 22.34 | 26.94 | 22.34 |
| 74 | ПУ2-33<br>ПУ2-38<br>ПУ2-43<br>ПУ2-48<br>ПУ2-53<br>ПУ2-58<br>ПУ2-63<br>ПУ2-68<br>ПУ2-73 | 3900<br>(4200) | 2500×2000 | 1500<br>(1800) | 1700 | 18.84 | 23.59 | 18.84 | 23.59 | 26.14 | 23.59 |
| 75 | ПУ2-33<br>ПУ2-38<br>ПУ2-43<br>ПУ2-48 | 4150<br>(4450) | 2500×2000 | 1500<br>(1800) | 1700 | 18.84 | 23.59 | 18.84 | 23.59 | 28.59 | 23.59 |

Продолжение табл. 1

| N N п/п | Марка колодца | Глубина заложения колодца | Размер колодца в плане в мм | Высота рабочей части в мм | Высота лотковой части в мм | Объем основных конструкций камер колодца ($м^3$) | | | | | |
|---|---|---|---|---|---|---|---|---|---|---|---|
| | | | | | | Временная нагрузка | | | | | |
| | | | | | | 4.9 кПа (500 кгс/$м^2$) | | | Н-30; Нк-80 | | |
| | | | | | | Состояние грунтов | | | | | |
| | | | | | | I | II | III | IV | V | VI |
| | ПУ2-55<br>ПУ2-58<br>ПУ2-63<br>ПУ2-68<br>ПУ2-73 | | | | | | | | | | |
| 76 | ПУ2-34<br>ПУ2-39<br>ПУ2-44<br>ПУ2-49<br>ПУ2-54<br>ПУ2-59<br>ПУ2-64<br>ПУ2-69<br>ПУ2-74 | 4200<br>(4500) | 2500×2000 | 1800<br>(2100) | 1700 | 19.72 | 24.69 | 19.72 | 24.69 | 27.34 | 24.69 |
| 77 | ПУ2-34<br>ПУ2-39<br>ПУ2-44<br>ПУ2-49<br>ПУ2-54<br>ПУ2-59<br>ПУ2-64<br>ПУ2-69<br>ПУ2-74 | 4400<br>(4700) | 2500×2000 | 1800<br>(2100) | 1700 | 19.72 | 24.69 | 19.72 | 24.69 | 27.34 | 24.69 |
| 78 | ПУ2-34<br>ПУ2-39<br>ПУ2-44<br>ПУ2-49<br>ПУ2-54<br>ПУ2-59<br>ПУ2-64<br>ПУ2-69<br>ПУ2-74 | 4600<br>(4900) | 2500×2000 | 1800<br>(2100) | 1700 | 19.72 | 24.69 | 19.72 | 24.69 | 29.99 | 24.69 |

ТПР 902-09-22.84 СМ

| | | | |
|---|---|---|---|
| Колодцы канализационные прямоугольные из бетона для труб Ду=1000÷1500 мм. | Стадия | Лист | Листов |
| | РП | 5 | |
| Объемы основных конструкций. Продолжение табл. 1. | ЦНИИЭП инженерного оборудования г. Москва | | |

Коррек. Лапухина
Рук. гр. Чухрова
Нач. отд. Морозова

Копировал:

19474-04 90 Формат: А3

Завод ЖБИ

Продолжение табл. 1

| N N п/п | Марка колодца | Глубина заложения колодца | Размер колодца в плане в мм | Высота рабочей части, в мм | Высота лотковой части в мм | Объем основных конструкций камер колодцев (м³) | | | | | |
|---|---|---|---|---|---|---|---|---|---|---|---|
| | | | | | | Временная нагрузка | | | | | |
| | | | | | | 4.9кПа (500кгс/м²) | Н-30; Нк-80 | | | | |
| | | | | | | Состояние грунтов | | | | | |
| | | | | | | I | II | III | IV | V | VI |
| 79 | ПУ2-34<br>ПУ2-39 | 5200 | 2500×2000 | 1800 | 1700 | 22.34 | 27.34 | 22.34 | 23.49 | 29.98 | 23.49 |
| | ПУ2-44<br>ПУ2-49 | (5300) | | (2100) | | | | | | | |
| | ПУ2-54<br>ПУ2-59 | | | | | | | | | | |
| | ПУ2-64<br>ПУ2-69 | | | | | | | | | | |
| | ПУ2-74 | | | | | | | | | | |
| 80 | ПУ2-34<br>ПУ2-39 | 5500 | 2500×2000 | 1800 | 1700 | 22.34 | 27.34 | 22.34 | 27.34 | 29.98 | 27.34 |
| | ПУ2-44<br>ПУ2-49 | (5800) | | (2100) | | | | | | | |
| | ПУ2-54<br>ПУ2-59 | | | | | | | | | | |
| | ПУ2-64<br>ПУ2-69 | | | | | | | | | | |
| | ПУ2-74 | | | | | | | | | | |
| 81 | ПУ2-39<br>ПУ2-40 | 6500 | 2500×2000 | 2100 | 1700 | 25.94 | 31.64 | 25.94 | 28.74 | 24.54 | 28.74 |
| | ПУ2-45<br>ПУ2-50 | (6850) | | (2400) | | | | | | | |
| | ПУ2-55<br>ПУ2-60 | | | | | | | | | | |
| | ПУ2-65<br>ПУ2-70 | | | | | | | | | | |
| | ПУ2-75 | | | | | | | | | | |
| 82 | ПУ2-35<br>ПУ2-40 | 7050 | 2500×2000 | 2100 | 1700 | 25.94 | 32.54 | 25.94 | 31.64 | 31.64 | 31.64 |
| | ПУ-45<br>ПУ-50 | (7400) | | (2400) | | | | | | | |
| | ПУ-55<br>ПУ-60 | | | | | | | | | | |
| | ПУ-65<br>ПУ-70 | | | | | | | | | | |
| | ПУ-75 | | | | | | | | | | |
| 83 | ПУ2-35<br>ПУ2-40 | 7500 | 2500×2000 | 2100 | 1700 | 28.74 | 32.54 | 28.74 | 31.64 | 37.54 | 31.64 |
| | ПУ-45<br>ПУ-50 | (7850) | | (2400) | | | | | | | |
| | ПУ-55<br>ПУ-60 | | | | | | | | | | |
| | ПУ-65<br>ПУ-70 | | | | | | | | | | |
| | ПУ-75 | | | | | | | | | | |

Продолжение табл. 1

| N N п/п | Марка колодца | Глубина заложения колодца | Размер колодца в плане в мм | Высота рабочей части, в мм | Высота лотковой части в мм | Объем основных конструкций камер колодцев (м³) | | | | | |
|---|---|---|---|---|---|---|---|---|---|---|---|
| | | | | | | Временная нагрузка | | | | | |
| | | | | | | 4.9кПа (500кгс/м²) | Н-30; Нк-80 | | | | |
| | | | | | | Состояние грунтов | | | | | |
| | | | | | | I | II | III | IV | V | VI |
| 84 | ПУ2-35<br>ПУ2-40 | 7700 | 2500×2000 | 2100 | 1700 | 28.74 | 37.54 | 28.74 | 31.64 | 37.54 | 31.64 |
| | ПУ2-45<br>ПУ2-50 | (8050) | | (2400) | | | | | | | |
| | ПУ2-55<br>ПУ2-60 | | | | | | | | | | |
| | ПУ2-65<br>ПУ2-70 | | | | | | | | | | |
| | ПУ2-75 | | | | | | | | | | |

## Б. Колодцы с круглой горловиной d = 1000 мм, d = 1500 мм и с прямоугольной горловиной сечением 1000×1000 мм и 1500×1500 мм

### 1. Линейные

#### а) Размер горловин диаметром 1000 мм

| | | | | | | | | | | | |
|---|---|---|---|---|---|---|---|---|---|---|---|
| 85 | ПП-1 | 2950 | 2000×2000 | 900 | 1700 | 12.00 | 13.58 | 12.00 | 15.08 | 15.08 | 15.08 |
| 86 | ПП-1 | 3200 | —"— | 900 | —"— | 12.00 | 13.58 | 12.00 | 15.08 | 16.58 | 15.08 |
| 87 | ПП-2 | 3250 | —"— | 1200 | —"— | 11.28 | 14.38 | 11.32 | 14.38 | 16.08 | 14.38 |
| 88 | ПП-2 | 3500 | —"— | 1200 | —"— | 12.68 | 14.38 | 12.68 | 16.08 | 17.68 | 16.08 |
| 89 | ПП-3 | 3550 | —"— | 1500 | —"— | 11.86 | 15.23 | 11.86 | 15.23 | 17.03 | 15.23 |
| 90 | ПП-3 | 3800 | —"— | 1500 | —"— | 13.36 | 15.23 | 13.36 | 15.23 | 18.83 | 15.23 |
| 91 | ПП-4 | 3850 | —"— | 1800 | —"— | 12.40 | 16.03 | 12.40 | 16.03 | 18.03 | 16.03 |

Типовые проектные решения

Инв. № подл. | Подпись и дата | Взам. инв. №

| | | |
|---|---|---|
| Коррек | Лапухина | |
| Рук. гр. | Чухрова | |
| Нач. отд. | Морозова | |

ТПР 902-09-22.84 СМ

Колодцы канализационные прямоугольные из бетона для труб Ду = 1000÷1500 мм

Объемы основных конструкций Продолжение табл. 1.

| Стадия | Лист | Листов |
|---|---|---|
| Р. П. | 6 | |

ЦНИИЭП инженерного оборудования г. Москва



https://zavodjbi.com/

Альбом IV

Типовые проектные решения

Инв.№ подл. | Подпись и дата | Взам.инв.№

Продолжение табл. 1

| № п/п | Марка колодца | Глубина заложения колодца | Размер колодца в плане, в мм | Высота рабочей части, в мм | Высота лотковой части в мм | Объем основных конструкций камер колодцев (м³) | | | | | |
|---|---|---|---|---|---|---|---|---|---|---|---|
| | | | | | | Временная нагрузка | | | | | |
| | | | | | | 4.9кПа (500кгс/м²) | | Н-30; Нк-80 | | | |
| | | | | | | Состояние грунтов | | | | | |
| | | | | | | I | II | III | IV | V | VI |
| 92 | пл-4 | 4000 | 2000×2000 | 1800 | 1700 | 12.40 | 16.03 | 12.40 | 16.03 | 18.03 | 16.03 |
| 93 | пл-4 | 4550 | —"— | 1800 | —"— | 12.40 | 16.03 | 12.40 | 16.03 | 18.03 | 16.03 |
| 94 | пл-4 | 5350 | —"— | 1800 | —"— | 12.40 | 18.03 | 12.40 | 17.20 | 19.98 | 18.03 |
| 95 | пл-5 | 6350 | —"— | 2100 | —"— | 16.69 | 20.88 | 16.69 | 18.88 | 20.88 | 18.88 |
| 96 | пл-5 | 7050 | —"— | 2100 | —"— | 18.88 | 20.88 | 18.88 | 18.88 | 22.98 | 18.88 |
| 97 | пл-5 | 7350 | —"— | 2100 | —"— | 18.88 | 22.98 | 18.88 | 18.88 | 22.98 | 18.03 |
| | | | | | | | | | | | |
| б. Размер горловин сечением 1000×1000 мм | | | | | | | | | | | |
| 98 | пл-1 | 2950 | 2000×2000 | 900 | 1700 | 11.66 | 13.40 | 11.66 | 15.14 | 15.14 | 15.14 |
| 99 | пл-1 | 3200 | —"— | 900 | 1700 | 11.66 | 13.40 | 11.66 | 15.14 | 16.78 | 15.14 |
| 100 | пл-2 | 3250 | —"— | 1200 | 1700 | 10.75 | 14.20 | 10.79 | 14.20 | 16.14 | 14.20 |
| 101 | пл-2 | 3500 | —"— | 1200 | —"— | 12.35 | 14.20 | 12.35 | 16.14 | 17.88 | 16.14 |
| 102 | пл-3 | 3550 | —"— | 1500 | —"— | 11.33 | 15.05 | 11.33 | 15.05 | 17.09 | 15.05 |
| 103 | пл-3 | 3800 | —"— | 1500 | —"— | 13.02 | 15.05 | 13.02 | 15.05 | 19.03 | 15.05 |
| 104 | пл-4 | 3850 | —"— | 1800 | —"— | 11.87 | 15.55 | 11.87 | 15.55 | 17.74 | 15.55 |
| 105 | пл-4 | 4000 | —"— | 1800 | —"— | 11.87 | 15.55 | 11.87 | 15.55 | 17.74 | 15.55 |
| 106 | пл-4 | 4350 | —"— | 1800 | —"— | 11.87 | 15.55 | 11.87 | 15.55 | 17.74 | 15.55 |
| 107 | пл-4 | 5350 | —"— | 1800 | —"— | 11.87 | 17.74 | 11.87 | 17.74 | 19.74 | 17.74 |
| 108 | пл-5 | 6350 | —"— | 2100 | —"— | 17.34 | 20.94 | 17.34 | 18.74 | 20.94 | 18.74 |
| 109 | пл-5 | 7050 | —"— | 2100 | —"— | 18.74 | 20.94 | 18.74 | 18.74 | 23.14 | 18.74 |
| 110 | пл-5 | 7350 | —"— | 2100 | —"— | 18.74 | 23.14 | 18.74 | 18.74 | 23.14 | 18.09 |
| | | | | | | | | | | | |
| в. Размер горловин d=1500 мм и сечением 1500×1500 мм | | | | | | | | | | | |
| 111 | пл-1 | 2950 | 2000×2000 | 900 | 1700 | 11.76 | 13.50 | 11.76 | 15.24 | 15.24 | 15.24 |
| 112 | пл-1 | 3200 | —"— | 900 | —"— | 11.76 | 13.50 | 11.76 | 15.24 | 16.88 | 15.24 |

Продолжение табл. 1

| № п/п | Марка колодца | Глубина заложения колодца | Размер колодца в плане, в мм | Высота рабочей части, в мм | Высота лотковой части в мм | Объем основных конструкций камер колодцев (м³) | | | | | |
|---|---|---|---|---|---|---|---|---|---|---|---|
| | | | | | | Временная нагрузка | | | | | |
| | | | | | | 4.9кПа (500кгс/м²) | | Н-30, Нк-80 | | | |
| | | | | | | Состояние грунтов | | | | | |
| | | | | | | I | II | III | IV | V | VI |
| 113 | пл-2 | 3250 | 2000×2000 | 1200 | 1700 | 10.85 | 14.30 | 10.89 | 14.30 | 16.24 | 14.30 |
| 114 | пл-2 | 3500 | —"— | 1200 | —"— | 12.45 | 14.30 | 12.45 | 16.24 | 17.98 | 16.24 |
| 115 | пл-3 | 3550 | —"— | 1500 | —"— | 11.43 | 15.15 | 11.43 | 15.15 | 17.19 | 15.15 |
| 116 | пл-3 | 3800 | —"— | 1500 | —"— | 13.12 | 15.15 | 13.12 | 15.15 | 19.13 | 15.15 |
| 117 | пл-4 | 3850 | —"— | 1800 | —"— | 11.97 | 15.65 | 11.97 | 15.65 | 17.84 | 15.65 |
| 118 | пл-4 | 4000 | —"— | 1800 | —"— | 11.97 | 15.65 | 11.97 | 15.65 | 17.84 | 15.65 |
| 119 | пл-4 | 4350 | —"— | 1800 | —"— | 11.97 | 15.65 | 11.97 | 15.65 | 17.84 | 15.65 |
| 120 | пл-4 | 5350 | —"— | 1800 | —"— | 11.97 | 17.84 | 11.97 | 17.84 | 19.84 | 17.84 |
| 121 | пл-5 | 6350 | —"— | 2100 | —"— | 17.34 | 21.04 | 17.44 | 18.74 | 21.04 | 18.84 |
| 122 | пл-5 | 7050 | —"— | 2100 | —"— | 18.84 | 21.04 | 18.84 | 18.84 | 23.24 | 18.84 |
| 123 | пл-5 | 7350 | —"— | 2100 | —"— | 18.84 | 23.24 | 18.84 | 18.84 | 23.24 | 18.19 |
| | | | | | | | | | | | |
| 2. Поворотные | | | | | | | | | | | |
| а) Размер горловин d=1000 мм | | | | | | | | | | | |
| 124 | ПП1- | 2950÷ | 2000×2000 | 900÷ | 1150 | Объемы основных конструкций колодцев в соответствии с п.п. 14÷26, увеличивать на 0.83 м³ | | | | | |
| | ПП5 | 7350 | | 2100 | | | | | | | |
| 125 | ПП6 | 3300÷ | 2500×2500 | 900÷ | 1150 | Объемы основных конструкций колодцев в соответствии с пп.27÷41 уменьшать на 0.05 м³ | | | | | |
| | ПП10 | 7700 | | 2100 | | | | | | | |

| | | |
|---|---|---|
| Корректор | Лопухина | |
| Рук.гр. | Чухрова | |
| Нач.отд. | Морозова | |

ТПР 902-09-22.84 ЕМ

Колодцы канализационные прямоугольные из бетона для труб Ду=1000÷1500 мм.

Объемы основных конструкций. Продолжение табл. 1.

| Стадия | Лист | Листов |
|---|---|---|
| РП | 7 | |

ЦНИИЭП инженерного оборудования г. Москва

19474-04 42

Формат А3

Альбом IV

Типовые проектные решения

Продолжение табл. 1

| N N п/п | Марка колодца | Глубина заложения колодца | Размер колодца в плане, в мм | Высота рабочей части в мм | Высота лотковой части в мм | Объем основных конструкций камер колодцев ($м^3$) | | | | | |
|---|---|---|---|---|---|---|---|---|---|---|---|
| | | | | | | Временная нагрузка | | | | | |
| | | | | | | 4.9 кПа (500 кгс/$м^2$) | | Н-30; Нк-80 | | | |
| | | | | | | Состояние грунтов | | | | | |
| | | | | | | I | II | III | IV | V | VI |
| б. Размер горловин сечением 1000×1000 мм | | | | | | | | | | | |
| 126 | ПП-1 | 2950 | 2000×2000 | 900(1200) | 1150 | 11.46 | 12.90 | 11.46 | 14.44 | 14.44 | 14.44 |
| 127 | ПП-1 | 3200 | —"— | 900(1200) | —"— | 11.46 | 12.90 | 11.46 | 14.44 | 15.28 | 14.44 |
| 128 | ПП-2 | 3250 | —"— | 1200(1500) | —"— | 10.55 | 13.70 | 10.59 | 13.70 | 15.44 | 13.70 |
| 129 | ПП-2 | 3500 | —"— | 1200(1500) | —"— | 12.14 | 13.70 | 12.14 | 15.44 | 17.18 | 15.44 |
| 130 | ПП-3 | 3550 | —"— | 1500(1800) | —"— | 11.13 | 14.55 | 11.13 | 14.55 | 16.39 | 14.55 |
| 131 | ПП-3 | 3800 | —"— | 1500(1800) | —"— | 12.82 | 14.55 | 12.82 | 14.55 | 18.33 | 14.55 |
| 132 | ПП-4 | 3850 | —"— | 1800(2100) | —"— | 11.67 | 15.05 | 12.97 | 15.05 | 17.04 | 15.05 |
| 133 | ПП-4 | 4000 | —"— | 1800(2100) | —"— | 11.67 | 15.05 | 12.91 | 15.05 | 17.04 | 15.05 |
| 134 | ПП-4 | 4550 | —"— | 1800(2100) | —"— | 11.67 | 15.05 | 12.91 | 15.05 | 17.04 | 15.05 |
| 135 | ПП-4 | 5350 | —"— | 1800(2100) | —"— | 16.67 | 17.04 | 11.67 | 17.04 | 19.04 | 17.04 |
| 136 | ПП-5 | 6350 | —"— | 2100(2400) | —"— | 16.84 | 20.24 | 16.84 | 18.04 | 20.24 | 18.04 |
| 137 | ПП-5 | 7050 | —"— | 2100(2400) | —"— | 18.04 | 20.24 | 18.04 | 18.04 | 22.44 | 18.04 |
| 138 | ПП-5 | 7350 | —"— | 2100(2400) | —"— | 18.04 | 22.44 | 18.04 | 18.04 | 22.44 | 17.39 |
| 139 | в) Размером горловин d=1500 мм и сечением 1500×1500 мм | | | | | | | | | | |
| 140 | ПП-1 | 2950 | 2000×2000 | 900(1200) | 1150 | 11.56 | 13.00 | 11.56 | 14.54 | 14.54 | 14.54 |
| 141 | ПП-1 | 3200 | —"— | 900(1200) | 1150 | 11.56 | 13.00 | 11.56 | 14.54 | 15.38 | 14.54 |
| 142 | ПП-2 | 3250 | —"— | 1200(1500) | —"— | 10.65 | 13.80 | 10.69 | 13.80 | 15.54 | 13.80 |
| 143 | ПП-2 | 3500 | —"— | 1200(1500) | —"— | 12.24 | 13.80 | 12.24 | 15.54 | 17.28 | 15.54 |
| 144 | ПП-3 | 3550 | —"— | 1500(1800) | —"— | 11.23 | 14.65 | 11.23 | 14.65 | 16.49 | 14.65 |
| 145 | ПП-3 | 3800 | —"— | 1500(1800) | —"— | 12.82 | 14.65 | 12.92 | 14.65 | 18.43 | 14.65 |
| 146 | ПП-4 | 3850 | —"— | 1800(2100) | —"— | 11.77 | 15.15 | 13.07 | 15.15 | 17.14 | 15.15 |
| 147 | ПП-4 | 4000 | —"— | 1800(2100) | —"— | 11.77 | 15.15 | 13.01 | 15.15 | 17.14 | 15.15 |
| 148 | ПП-4 | 4550 | —"— | 1800(2100) | —"— | 11.77 | 15.15 | 13.01 | 15.15 | 17.14 | 15.15 |

Продолжение табл. 1

| N N п/п | Марка колодца | Глубина заложения колодца | Размер колодца в плане в мм | Высота рабочей части в мм | Высота лотковой части в мм | Объем основных конструкций камер колодцев ($м^3$) | | | | | |
|---|---|---|---|---|---|---|---|---|---|---|---|
| | | | | | | Временная нагрузка | | | | | |
| | | | | | | 4.9 кПа (500 кгс/$м^2$) | | Н-30; Нк-80 | | | |
| | | | | | | Состояние грунтов | | | | | |
| | | | | | | I | II | III | IV | V | VI |
| 149 | ПП-4 | 5350 | —"— | 1800(2100) | —"— | 11.77 | 17.14 | 11.77 | 17.14 | 19.14 | 17.14 |
| 150 | ПП-5 | 6350 | —"— | 2100(2400) | —"— | 16.94 | 20.34 | 16.94 | 18.14 | 20.34 | 18.14 |
| 151 | ПП-5 | 7050 | —"— | 2100(2400) | —"— | 18.14 | 20.34 | 18.14 | 18.14 | 22.54 | 18.14 |
| 152 | ПП-5 | 7350 | 2000×2000 | 2100(2400) | 1150 | 18.14 | 22.54 | 18.14 | 18.14 | 22.54 | 17.49 |
| 153 | ПП-6 | 3300 | 2500×2500 | 900(1200) | 1150 | 15.26 | 16.66 | 15.26 | 18.36 | 20.16 | 18.36 |
| 154 | ПП-6 | 3550 | 2500×2500 | 900(1200) | —"— | 16.66 | 20.16 | 16.66 | 18.36 | 20.16 | 18.36 |
| 155 | ПП-7 | 3600 | —"— | 1200(1500) | —"— | 17.71 | 19.56 | 17.71 | 21.56 | 23.41 | 21.56 |
| 156 | ПП-7 | 3850 | —"— | 1200(1500) | —"— | 19.56 | 21.56 | 19.56 | 21.56 | 26.06 | 21.56 |
| 157 | ПП-8 | 3900 | —"— | 1500(1800) | —"— | 18.71 | 22.96 | 18.71 | 22.96 | 24.86 | 22.96 |
| 158 | ПП-8 | 4150 | —"— | 1500(1800) | —"— | 18.71 | 22.96 | 18.71 | 22.96 | 27.86 | 22.96 |
| 159 | ПП-9 | 4200 | —"— | 1800(2100) | —"— | 18.71 | 25.36 | 18.71 | 25.36 | 26.46 | 25.36 |
| 160 | ПП-9 | 4400 | —"— | 1800(2100) | —"— | 18.71 | 25.36 | 18.71 | 25.36 | 26.46 | 25.36 |
| 161 | ПП-9 | 4600 | —"— | 1800(2100) | —"— | 18.71 | 25.36 | 18.71 | 25.36 | 29.56 | 25.36 |
| 162 | ПП-9 | 5200 | —"— | 1800(2100) | —"— | 21.96 | 26.46 | 21.96 | 25.36 | 29.56 | 25.36 |
| 163 | ПП-9 | 5500 | —"— | 1800(2100) | —"— | 21.96 | 26.46 | 21.96 | 26.46 | 29.56 | 26.46 |
| 164 | ПП-10 | 6500 | —"— | 2100(2400) | —"— | 25.36 | 29.66 | 25.36 | 26.46 | 32.26 | 26.46 |
| 165 | ПП-10 | 7050 | —"— | 2100(2400) | —"— | 25.36 | 32.26 | 25.36 | 29.66 | 35.46 | 29.66 |
| 166 | ПП-10 | 7500 | —"— | 2100(2400) | —"— | 26.46 | 32.26 | 26.46 | 29.66 | 35.46 | 29.66 |
| 167 | ПП-10 | 7700 | —"— | 2100(2400) | —"— | 26.46 | 35.46 | 26.46 | 29.66 | 35.46 | 29.66 |

Инв.№ подл. | Подпись и дата | Взам. инв.№

| | | |
|---|---|---|
| Корректор | Лапухина | |
| Рук. гр. | Чухрова | |
| Нач. отд. | Морозова | |

ТПР 902-09-22.84 см

Колодцы канализационные прямоугольные из бетона для труб Ду=1000÷1500 мм.

| Стадия | Лист | Листов |
|---|---|---|
| Р.П | 8 | |

Объёмы основных конструкций. Продолжение табл. 1.

ЦНИИЭП инженерного оборудования г. Москва

Копировал: 19474-04 ч3 Формат: А3

Альбом IV

Типовые проектные решения

Продолжение табл.1

| N N п/п | Марка колодца | Глубина заложения колодца | Размер колодца в плане в мм. | Высота рабочей части, в мм. | Высота лотковой части в мм. | Объем основных конструкций камер колодцев (м³) | | | | | |
|---|---|---|---|---|---|---|---|---|---|---|---|
| | | | | | | Временная нагрузка | | | | | |
| | | | | | | 4.9кПа (500кгс/м²) | | | Н-30; Нк=80 | | |
| | | | | | | Состояние грунтов | | | | | |
| | | | | | | I | II | III | IV | V | VI |
| 3. С одним присоединением | | | | | | | | | | | |
| а) Размер горловин d=1000 мм. | | | | | | | | | | | |
| 168 | ПУ1-11 | 3300 | 2500×2000 | 900 | 1700 | объемы основных конструкций | | | | | |
| 169 | ÷ ПУ1-50 | (3600) ÷ | | (1200) ÷ | | колодцев в соответствии с п.п. | | | | | |
| 170 | | 7700 (8050) | | 2100 (2400) | | 42÷ | 56 увеличивать на 0.83м³ | | | | |
| | | | | | | | | | | | |
| | | | | | | | | | | | |
| | | | | | | | | | | | |
| б) Размер горловин сечением 1500×1500 мм. | | | | | | | | | | | |
| 171 | ПУ1-1 ПУ1-6 | 3300 | 2500×2000 | 900 | 1700 | 14.83 | 16.44 | 14.83 | 18.18 | 19.68 | 18.18 |
| | ПУ1-11 ПУ1-16 | | | | | | | | | | |
| 172 | ПУ1-21 ПУ1-26 | 3550 | —»— | 900 | —»— | 16.44 | 19.68 | 16.44 | 18.18 | 19.68 | 18.18 |
| | ПУ1-31 ПУ1-36 | | | | | | | | | | |
| | ПУ1-41 ПУ1-46 | | | | | | | | | | |
| 173 | ПУ1-2 ПУ1-8 | 3600 | 2500×2000 | 1200 | 1700 | 17.34 | 19.16 | 17.34 | 20.98 | 22.88 | 20.98 |
| | ПУ1-12 ПУ1-17 | | | | | | | | | | |
| 174 | ПУ1-22 ПУ1-27 | 3850 | —»— | 1200 | —»— | 19.16 | 20.98 | 19.16 | 20.98 | 24.78 | 20.98 |
| | ПУ1-32 ПУ1-37 | | | | | | | | | | |
| | ПУ1-42 ПУ1-47 | | | | | | | | | | |

Продолжение табл.1

| N N п/п | Марка колодца | Глубина заложения колодца, мм. | Размер колодца в плане, в мм. | Высота рабочей части, в мм. | Высота лотковой части, в мм. | Объем основных конструкций камер колодцев (м³) | | | | | |
|---|---|---|---|---|---|---|---|---|---|---|---|
| | | | | | | Временная нагрузка. | | | | | |
| | | | | | | 4.9кПа (500кгс/м²) | | | Н-30; Нк-80 | | |
| | | | | | | Состояние грунтов | | | | | |
| | | | | | | I | II | III | IV | V | VI |
| 175 | ПУ1-3 ПУ1-8 | 3900 | 2500×2000 | 1500 | 1700 | 18.28 | 22.23 | 18.28 | 22.23 | 24.38 | 22.23 |
| | ПУ1-13 ПУ1-18 | | | | | | | | | | |
| 176 | ПУ1-23 ПУ1-28 | 4150 | —»— | 1500 | —»— | 18.28 | 22.23 | 18.28 | 22.23 | 26.43 | 22.23 |
| | ПУ1-33 ПУ1-38 | | | | | | | | | | |
| | ПУ1-43 ПУ1-48 | | | | | | | | | | |
| 177 | ПУ1-4 ПУ1-9 | 4200 | 2500×2000 | 1800 | 1700 | 19.18 | 23.53 | 19.18 | 23.53 | 25.78 | 23.53 |
| 178 | ПУ1-14 ПУ1-19 | 4400 | —»— | 1800 | —»— | 19.18 | 23.53 | 19.18 | 23.53 | 25.78 | 23.53 |
| 179 | ПУ1-24 ПУ1-29 | 4600 | 2500×2000 | 1800 | 1700 | 19.18 | 23.53 | 19.18 | 23.53 | 28.08 | 23.53 |
| 180 | ПУ1-34 ПУ1-39 | 5200 | —»— | 1800 | —»— | 21.38 | 25.78 | 21.38 | 23.53 | 28.08 | 23.53 |
| 181 | ПУ1-44 ПУ1-49 | 5500 | —»— | 1800 | —»— | 21.38 | 25.18 | 21.38 | 25.18 | 28.08 | 25.18 |
| 182 | ПУ1-5 ПУ1-10 | 6500 | 2500×2000 | 2100 | 1700 | 24.83 | 29.73 | 24.83 | 27.28 | 32.28 | 27.28 |
| 183 | ПУ1-15 ПУ1-20 | 7050 | —»— | 2100 | —»— | 24.83 | 32.28 | 24.83 | 29.73 | 29.73 | 29.73 |
| 184 | ПУ1-25 ПУ1-30 | 7500 | —»— | 2100 | —»— | 27.28 | 32.28 | 27.28 | 29.73 | 34.78 | 29.73 |
| 185 | ПУ1-35 ПУ1-40 | 7700 | —»— | 2100 | —»— | 27.28 | 34.78 | 27.28 | 29.73 | 34.78 | 12.65 |
| 186 | ПУ1-45 ПУ1-50 | | | | | | | | | | |

| | | | |
|---|---|---|---|
| Коррект. | Лапухина | подп. | |
| Рук.гр. | Чухрова | » | |
| Нач.отд. | Морозова | » | |

ТПР 902-09-22.84 СМ

Колодцы канализационные прямоугольные из бетона для труб Ду=1000÷1500 мм.

| Стадия | Лист | Листов |
|---|---|---|
| РП | 9 | |

Объемы основных конструкций. Продолжение табл.1.

ЦНИИЭП инженерного оборудования г.Москва.

Инв.№ подл. | Подписи и дата | Взам.инв.№

19474-04 44

пров: Тарр 15.V.87 Кон. Корнеева

Продолжение табл. 1

| N N п/п | Марка колодца | Глубина заложения колодца | Размер колодца в плане, в мм | Высота рабочей части, в мм | Высота лотковой части в мм | Объем основных конструкций камер колодца (м³) | | | | | |
|---|---|---|---|---|---|---|---|---|---|---|---|
| | | | | | | Временная нагрузка | | | | | |
| | | | | | | 4.9 кПа (500 кгс/м²) | Н-30; Нк-80 | | | | |
| | | | | | | Состояние грунтов | | | | | |
| | | | | | | I | II | III | IV | V | VI |
| 4. С двумя присоединениями | | | | | | | | | | | |
| а) Размер горловин d = 1000 мм | | | | | | | | | | | |
| 187 | ПУ2-1 ÷ ПУ2-30 | 2950 ÷ 7350 | 2000×1500 | 900 ÷ 2100 | 1350 | Объемы основных конструкций колодцев в соответствии с п.п. 57 ÷ 69 увеличивать на 0.83 м³ | | | | | |
| 188 | ПУ2-31 ÷ ПУ2-75 | 3300 (3600) ÷ 7700 (8050) | 2500×2000 | 900 (1200) ÷ 2100 (2400) | 1700 | Объемы основных конструкций колодцев в соответствии с п.п. 70 ÷ 84 увеличивать на 0.83 м³ | | | | | |
| б) Размер горловин сечением 1000×1000 мм | | | | | | | | | | | |
| 189 | ПУ2-1 ÷ ПУ2-30 | 2950 ÷ 7350 | 2000×1500 | 900 ÷ 2100 | 1350 | Объемы основных конструкций колодцев в соответствии с п.п. 57 ÷ 69 уменьшать на 0.01 м³ | | | | | |
| в) Размер горловин диаметром 1500 мм и сечением 1500×1500 мм. | | | | | | | | | | | |
| 190 | ПУ2-1 ÷ ПУ2-30 | 2950 ÷ 7350 | 2000×1500 | 900 ÷ 2100 | 1350 | Объемы основных конструкций колодцев в соответствии с п.п. 57 ÷ 69 уменьшать на 0.45 м³ | | | | | |

Продолжение табл. 1

| N N п/п | Марка колодца | Глубина заложения колодца | Размер колодца в плане в мм | Высота рабочей части, в мм | Высота лотковой части в мм | Объем основных конструкций камер колодца (м³) | | | | | |
|---|---|---|---|---|---|---|---|---|---|---|---|
| | | | | | | Временная нагрузка | | | | | |
| | | | | | | 4.9 кПа (500 кгс/м²) | Н-30; Нк-80 | | | | |
| | | | | | | Состояние грунтов | | | | | |
| | | | | | | I | II | III | IV | V | VI |
| 191 | ПУ2-31 ПУ2-36 | 3300 | 2500×2000 | 900 | 1700 | 14.23 | 15.14 | 14.23 | 18.28 | 19.98 | 18.28 |
| 192 | ПУ2-41 ПУ2-46 | 3550 | —"— | —"— | —"— | 15.14 | 19.98 | 15.14 | 18.28 | 19.98 | 18.28 |
| | ПУ2-51 ПУ2-56 | | | | | | | | | | |
| | ПУ2-61 ПУ2-66 | | | | | | | | | | |
| | ПУ2-71 | | | | | | | | | | |
| 193 | ПУ2-32 ПУ2-37 | 3600 | 2500×2000 | 1200 | 1700 | 16.04 | 18.06 | 16.04 | 20.08 | 22.18 | 20.08 |
| 194 | ПУ2-42 ПУ2-47 | 3850 | —"— | —"— | —"— | 18.06 | 20.08 | 18.06 | 20.08 | 24.28 | 20.08 |
| | ПУ2-52 ПУ2-57 | | | | | | | | | | |
| | ПУ2-62 ПУ2-67 | | | | | | | | | | |
| | ПУ2-72 | | | | | | | | | | |
| 195 | ПУ2-33 ПУ2-38 | 3900 | 2500×2000 | 1500 | 1700 | 16.98 | 21.33 | 16.98 | 21.33 | 23.68 | 21.33 |
| 196 | ПУ2-43 ПУ2-48 | 4150 | —"— | —"— | —"— | 16.98 | 21.33 | 16.98 | 21.33 | 25.93 | 21.33 |
| | ПУ2-53 ПУ2-58 | | | | | | | | | | |
| | ПУ2-63 ПУ2-68 | | | | | | | | | | |
| | ПУ2-73 | | | | | | | | | | |
| 197 | ПУ2-34 ПУ2-39 | 4200 | 2500×2000 | 1800 | 1700 | 17.88 | 20.28 | 17.88 | 22.63 | 25.08 | 22.63 |
| 198 | ПУ2-44 ПУ2-49 | 4400 | —"— | —"— | —"— | 17.88 | 20.28 | 17.88 | 22.63 | 25.08 | 22.63 |
| 199 | ПУ2-54 ПУ2-59 | 4600 | —"— | —"— | —"— | 17.88 | 20.28 | 17.88 | 22.63 | 27.58 | 22.63 |

Инв.№ подл. | Подпись и дата | Взам.инв.№

| | | | |
|---|---|---|---|
| Корректор | Лопухина | | |
| Рук.гр. | Чухрова | | |
| Нач.отд. | Морозова | | |

ТПР 902-09-22.84 СМ

Колодцы канализационные прямоугольные из бетона для труб Ду=1000÷1500 мм

Объемы основных конструкций. Продолжение табл. 1.

| Стадия | Лист | Листов |
|---|---|---|
| РП | 10 | |

ЦНИИЭП инженерного оборудования г. Москва

Копировал:

19474-04 45

Формат А3

Альбом IV

Типовое проектное решение

Продолжение табл. 1

| NN п/п | Марка колодца | Глубина заложения колодца | Размер колодца в плане в мм | Высота рабочей части, в мм | Высота лотковой части в мм | Объем основных конструкций камер колодцев (м³) | | | | | |
|---|---|---|---|---|---|---|---|---|---|---|---|
| | | | | | | Временная нагрузка | | | | | |
| | | | | | | 4.9кПа(500кгс/м²) | Н-30; Нк-80 | | | | |
| | | | | | | I | II | III | IV | V | VI |
| 200 | ПУ2-64 ПУ2-69 | 5200 | 2500×2000 | 1800 | 1700 | 20.27 | 25.08 | 20.27 | 22.63 | 27.58 | 22.63 |
| 201 | ПУ2-74 | 5500 | —"— | —"— | —"— | 20.27 | 25.08 | 20.27 | 25.08 | 27.58 | 25.08 |
| 202 | ПУ2-35 ПУ2-40 | 6500 | 2500×2000 | 2100 | 1700 | 23.93 | 29.23 | 23.93 | 26.58 | 31.98 | 26.58 |
| 203 | ПУ2-45 ПУ2-50 | 7050 | —"— | —"— | —"— | 23.93 | 31.98 | 23.93 | 29.23 | 29.23 | 29.23 |
| | ПУ2-35 ПУ2-60 | 7500 | —"— | —"— | —"— | 26.58 | 31.98 | 26.58 | 29.23 | 34.68 | 29.23 |
| | ПУ2-65 ПУ2-70 | 7700 | —"— | —"— | —"— | 26.58 | 34.68 | 26.58 | 29.23 | 34.68 | 29.23 |
| | ПУ2-75 | | | | | | | | | | |

Горловины колодцев

Таблица 2

| NN п/п | Тип горловины | Высота горловины в мм (включительно) | Размер горловины в плане | Объем на 1м высоты горловины в м³ |
|---|---|---|---|---|
| | | 1. Из сборного железобетона | | |
| | I | — | 700 | 0.14 |
| | II | — | 700 | 0.15 |
| | III | — | 700 | 0.13 |
| | I | — | 1000 | 0.34 |
| | II | — | 1000 | 0.42 |
| | III | — | 1000 | 0.30 |
| | I | 1500 | 1500 | 0.93 |
| | I | 3500 | 1500 | 0.75 |
| | I | 4200 | 1500 | 0.65 |
| | II | 1500 | 1500 | 1.37 |
| | II | 3500 | 1500 | 0.88 |

Продолжение табл. 2

| Тип горловины | Высота горловины в мм (включительно) | Размер горловины в плане | Объем на 1 п.м. высоты горловины в м³ |
|---|---|---|---|
| II | 4200 | 1500 | 0.74 |
| III | 1500 | 1500 | 1.02 |
| III | 3500 | 1500 | 0.69 |
| III | 4200 | 1500 | 0.62 |
| | 2. Бетонные | | |
| I | | 700 | 0.33 |
| II | | 700 | 0.31 |
| III | | 700 | 0.29 |
| I | 1500 | 1000×1000 | 0.44 |
| I | 3500 | 1000×1000 | 0.58 |
| I | 4200 | 1000×1000 | 0.80 |
| I | 1500 | 1500×1500 | 1.12 |
| I | 3500 | 1500×1500 | 1.51 |
| I | 4200 | 1500×1500 | 1.83 |
| II | 1500 | 1000×1000 | 0.61 |
| II | 3500 | 1000×1000 | 0.83 |
| II | 4200 | 1000×1000 | 0.89 |
| II | 1500 | 1500×1500 | 1.28 |
| II | 3500 | 1500×1500 | 1.79 |
| II | 4200 | 1500×1500 | 1.95 |
| III | 1500 | 1000×1000 | 0.49 |
| III | 3500 | 1000×1000 | 0.77 |

Инв.№подл. | Подпись и дата | Взам.инв.№

| | | | |
|---|---|---|---|
| Корректор | Лопухина | | |
| Рук.гр. | Чухрова | Чухрова | |
| Нач.отд. | Морозова | Морозова | |

ТПР 902-09-22.84 ГМ

Колодцы канализационные прямоугольные из бетона для труб Ду=1000÷1500 мм.

| Стадия | Лист | Листов |
|---|---|---|
| Р.П | 11 | |

Объемы основных конструкций. Продолжение, табл. 1. Горловины колодцев. Таблица 2.

ЦНИИЭП инженерного оборудования г. Москва

19474-04 46 Формат: А3.

Продолжение табл. 2

| Тип горловины | Высота горловины в мм (включительно) | Размер горловины в плане | Объем на 1 п.м. высоты горловины в м³ |
|---|---|---|---|
| III | 4200 | 1000×1000 | 0.86 |
| III | 1500 | 1500×1500 | 1.01 |
| III | 3500 | 1500×1500 | 1.67 |
| III | 4200 | 1500×1500 | 1.87 |
| | | | |

Примечания:

Тип I - горловина колодца для временной нагрузки 4.9 кПа (500 кгс/м²).

Тип II горловина колодца для временной нагрузки Н-30

Тип III горловина колодца для временной нагрузки Нк-80

Таблица 3.

Объемы расхода арматуры на армирование лотка и глиняного замка при устройстве колодцев в просадочных грунтах.

| Тип колодца | Объём материалов на 1 м³ основных конструкций, | |
|---|---|---|
| | Арматура (вес в кг) | Глина (объем в м³) |
| Бетонные | 4.2 | 0.34 |

Таблица 4

Ограждение лотка

| Марка колодца | Размеры колодцев в плане в мм | | N схемы лотка колодца | Длина ограждения в м | Масса ограждения в кг |
|---|---|---|---|---|---|
| | А | Б | | | |
| | Линейные | | | | |
| ПП1÷ПП5 | 2000 | 2000 | I | 0.8 | 12.64 |
| | Поворотные | | | | |
| ПП1÷ПП5 | 2000 | 2000 | II | 1.5 | 23.70 |
| ПП11÷ПП15 | 2000 | 2000 | II | 1.8 | 28.44 |
| ПП16÷ПП20 | 2500 | 2000 | III | 2.5 | 39.50 |
| ПП6÷ПП10 | 2500 | 2500 | III | 3.2 | 50.56 |
| ПП21÷ПП30 | 2500 | 2500 | III | 2.2 | 34.76 |
| | С одним присоединением | | | | |
| ПУ1-1÷ПУ1-48 | 2500 | 2000 | IV | 2.4 | 37.92 |
| | С двумя присоединениями | | | | |
| ПУ2-1÷ПУ2-36 | 2000 | 1500 | V | 2.4 | 37.92 |
| ПУ2-31÷ПУ2-75 | 2500 | 2000 | V | 3.6 | 56.88 |

Альбом IV

Типовые проектные решения

| Инв. № подл. | Подпись и дата | Взам. инв. № |
|---|---|---|
| | | |

| | | | |
|---|---|---|---|
| Корректор | Лопухина | | |
| Рук. гр. | Чухрова | | |
| Нач. отд. | Морозова | | |

ТПР 902-09-22.84 СМ

Колодцы канализационные прямоугольные из бетона для труб Ду=1000÷1500 мм.

Продолжение табл. 2 объемы расхода арматуры. Таблица 3. Ограждение лотка. Таблица 4.

| Стадия | Лист | Листов |
|---|---|---|
| Р.П. | 12 | |

ЦНИИЭП инженерного оборудования г. Москва

19474-04 (47) Формат: А3

ЗАВОД ЖБИ