ТИПОВЫЕ КОНСТРУКЦИИ, ИЗДЕЛИЯ И УЗЛЫ ЗДАНИЙ И СООРУЖЕНИЙ

СЕРИЯ 1.020.1-3 пв

КОНСТРУКЦИИ КАРКАСА МЕЖВИДОВОГО ПРИМЕНЕНИЯ МНОГОЭТАЖНЫХ ОБЩЕСТВЕННЫХ ЗДАНИЙ, ПРОИЗВОДСТВЕННЫХ И ВСПОМОГАТЕЛЬНЫХ ЗДАНИЙ ПРОМЫШЛЕННЫХ ПРЕДПРИЯТИЙ ДЛЯ СТРОИТЕЛЬСТВА НА ПРОСАДОЧНЫХ ГРУНТАХ И НА ПОДРАБАТЫВАЕМЫХ ТЕРРИТОРИЯХ

ВЫПУСК 2-2

КОЛОННЫ СЕЧЕНИЕМ 300Х300 мм
ДЛЯ ЗДАНИЙ С ВЫСОТАМИ ЭТАЖЕЙ 2,8; 3,3; 3,6 И 4,2 м
ПРОСТРАНСТВЕННЫЕ КАРКАСЫ

РАБОЧИЕ ЧЕРТЕЖИ

9151/1

инв № 9151/1

ТИПОВЫЕ КОНСТРУКЦИИ, ИЗДЕЛИЯ И УЗЛЫ ЗДАНИЙ И СООРУЖЕНИЙ

СЕРИЯ 1.020.1-3 пв

КОНСТРУКЦИИ КАРКАСА МЕЖВИДОВОГО ПРИМЕНЕНИЯ МНОГОЭТАЖНЫХ ОБЩЕСТВЕННЫХ ЗДАНИЙ, ПРОИЗВОДСТВЕННЫХ И ВСПОМОГАТЕЛЬНЫХ ЗДАНИЙ ПРОМЫШЛЕННЫХ ПРЕДПРИЯТИЙ ДЛЯ СТРОИТЕЛЬСТВА НА ПРОСАДОЧНЫХ ГРУНТАХ И НА ПОДРАБАТЫВАЕМЫХ ТЕРРИТОРИЯХ

ВЫПУСК 2-2

КОЛОННЫ СЕЧЕНИЕМ 300Х300 мм ДЛЯ ЗДАНИЙ С ВЫСОТАМИ ЭТАЖЕЙ 2,8; 3,3; 3,6 И 4,2 м ПРОСТРАНСТВЕННЫЕ КАРКАСЫ

РАБОЧИЕ ЧЕРТЕЖИ

РАЗРАБОТАНЫ

КИЕВЗНИИЭП

ЗАМ. ДИРЕКТОРА П. ДМИТРИЕВ

НАЧ. ОТДЕЛА В. ШЕВЧЕНКО

ГЛ. ИНЖ. ПРОЕКТА В. НИЧИПОРЕНКО

ЦНИИЭП торгово-бытовых зданий и туристских комплексов

ДИРЕКТОР ИН-ТА В. ЛЕЛЬСКИЙ

НАЧ. ОТДЕЛА Б. ВОЛЫНСКИЙ

ГЛ. ИНЖ. ПРОЕКТА А. КОЛДАШЕВА

ИНВ. N 9151/1

УТВЕРЖДЕНЫ И ВВЕДЕНЫ В ДЕЙСТВИЕ С 1 НОЯБРЯ 1985 Г. ГОССТРОЕМ СССР

ПРОТОКОЛ ОТ 30 ИЮЛЯ 1985 Г. № АЧ-30

ОБОЗНАЧЕНИЕ	НАИМЕНОВАНИЕ	СТР.
I.020.I-3ПВ.2-2 ООТО	ТЕХНИЧЕСКОЕ ОПИСАНИЕ	3
I.020.I-3ПВ.2-2 0I	КАРКАС ПРОСТРАНСТВЕННЫЙ КП-I – КП-6	4
I.020.I-3ПВ.2-2 02	КАРКАС ПРОСТРАНСТВЕННЫЙ КП-7 – КП-9	6
I.020.I-3ПВ.2-2 03	КАРКАС ПРОСТРАНСТВЕННЫЙ КП-I0 – КП-I2	6
I.020.I-3ПВ.2-2 04	КАРКАС ПРОСТРАНСТВЕННЫЙ КП-I3 – КП-I5	9
I.020.I-3ПВ.2-2 05	КАРКАС ПРОСТРАНСТВЕННЫЙ КП-I6 – КП-2I	II
I.020.I-3ПВ.2-2 06	КАРКАС ПРОСТРАНСТВЕННЫЙ КП-22 – КП-28	I3
I.020.I-3ПВ.2-2 07	КАРКАС ПРОСТРАНСТВЕННЫЙ КП-29 – КП-34	I5
I.020.I-3ПВ.2-2 08	КАРКАС ПРОСТРАНСТВЕННЫЙ КП-35 – КП-40	I7
I.020.I-3ПВ.2-2 09	КАРКАС ПРОСТРАНСТВЕННЫЙ КП-4I – КП-45	I9
I.020.I-3ПВ.2-2 I0	КАРКАС ПРОСТРАНСТВЕННЫЙ КП-46 – КП-50	2I
I.020.I-3ПВ.2-2 II	КАРКАС ПРОСТРАНСТВЕННЫЙ КП-5I – КП-56	23
I.020.I-3ПВ.2-2 I2	КАРКАС ПРОСТРАНСТВЕННЫЙ КП-57 – КП-62	25
I.020.I-3ПВ.2-2 I3	КАРКАС ПРОСТРАНСТВЕННЫЙ КП-63 – КП-66	27
I.020.I-3ПВ.2-2 I4	КАРКАС ПРОСТРАНСТВЕННЫЙ КП-67, КП-68	29
I.020.I-3ПВ.2-2 I5	КАРКАС ПРОСТРАНСТВЕННЫЙ КП-69, КП-70	29
I.020.I-3ПВ.2-2 I6	КАРКАС ПРОСТРАНСТВЕННЫЙ КП-7I – КП-74	32
I.020.I-3ПВ.2-2 I7	КАРКАС ПРОСТРАНСТВЕННЫЙ КП-75 – КП-78	34
I.020.I-3ПВ.2-2 I8	КАРКАС ПРОСТРАНСТВЕННЫЙ КП-79 – КП-82	36
I.020.I-3ПВ.2-2 I9	КАРКАС ПРОСТРАНСТВЕННЫЙ КП-83, КП-84	38
I.020.I-3ПВ.2-2 20	КАРКАС ПРОСТРАНСТВЕННЫЙ КП-85	38
I.020.I-3ПВ.2-2 2I	КАРКАС ПРОСТРАНСТВЕННЫЙ КП-86	4I
I.020.I-3ПВ.2-2 22	КАРКАС ПРОСТРАНСТВЕННЫЙ КП-87	4I
I.020.I-3ПВ.2-2 23	КАРКАС ПРОСТРАНСТВЕННЫЙ КП-88	44
I.020.I-3ПВ.2-2 24	КАРКАС ПРОСТРАНСТВЕННЫЙ КП-89, КП-90	44

Федько

ОПЕРАТОР ТЛП КОРТ

ЭПВЦ КиевЗНИИЭП

НАЧ ОТД	Шевченко		
Н КОНТР	Ребров		
ГЛ СПЕЦ	Ничипоренко		
ПРОВЕРИЛ	Ничипоренко		
РАЗРАБ	Федько		

1.020.1-3ПВ.2-2 0000

СОДЕРЖАНИЕ

СТАДИЯ	ЛИСТ	ЛИСТОВ
Р	1	2

ГОСГРАЖДАНСТРОЙ КиевЗНИИЭП

ФОРМАТ А4

ОБОЗНАЧЕНИЕ	НАИМЕНОВАНИЕ	СТР.
I.020.I-3ПВ.2-2 25	КАРКАС ПРОСТРАНСТВЕННЫЙ КП-9I – КП-93	47
I.020.I-3ПВ.2-2 26	КАРКАС ПРОСТРАНСТВЕННЫЙ КП-94 – КП-96	49
I.020.I-3ПВ.2-2 27	КАРКАС ПРОСТРАНСТВЕННЫЙ КП-97 – КП-I0I	5I
I.020.I-3ПВ.2-2 28	КАРКАС ПРОСТРАНСТВЕННЫЙ КП-I02	53
I.020.I-3ПВ.2-2 29	КАРКАС ПРОСТРАНСТВЕННЫЙ КП-I03 – КП-I06	55
I.020.I-3ПВ.2-2 30	КАРКАС ПРОСТРАНСТВЕННЫЙ КП-I07	57
I.020.I-3ПВ.2-2 3I	КАРКАС ПРОСТРАНСТВЕННЫЙ КП-I08 – КП-III	59
I.020.I-3ПВ.2-2 32	КАРКАС ПРОСТРАНСТВЕННЫЙ КП-II2 – КП-II6	6I
I.020.I-3ПВ.2-2 33	КАРКАС ПРОСТРАНСТВЕННЫЙ КП-II7 – КП-I20	63
I.020.I-3ПВ.2-2 ООДI	УЗЛЫ	65

Федько

ОПЕРАТОР ТЛП КОРТ

ЭПВЦ КиевЗНИИЭП

ВЗАМ ИНВ №

ПОДП И ДАТА

ИНВ № ПОДП

2

9151/1

1.020.1-3ПВ.2-2 0000

ЛИСТ 2

ФОРМАТ А4

I. ОБЩИЕ ДАННЫЕ

I.I. Выпуск 2-2 "Колонны сечением 300 х 300 мм для зданий с высотами этажей 2,8; 3,3; 3,6 и 4,2 м. Пространственные каркасы". входит в состав серии I.020.I-3пв "Конструкции каркаса межвидового применения многоэтажных общественных зданий, производственных и вспомогательных зданий промышленных предприятий для строительства на просадочных грунтах и на подрабатываемых территориях".

I.2. Выпуск содержит техническое описание, спецификации и сборочные чертежи пространственных каркасов колонн сечением 300 х 300 мм, узлы.

I.3. Настоящий выпуск следует рассматривать совместно с выпуском 2-I5 "Колонны сечением 300 х 300 и 400 х 400 мм. Арматурные и закладные изделия" серии I.020-I/83.

I.4. Пространственные каркасы собираются из отдельных стержней, замкнутых хомутов и закладных изделий.

В зависимости от расчетных усилий предусмотрено изменение армирования пространственного каркаса по его длине. Это достигается обрывом продольной арматуры в вышерасположенных этажах колонны.

Для обеспечения пространственной жесткости предусматривается постановка диагональных связей. Диагональные связи, предусмотренные в каждом пролете между консолями, должны быть приварены к стержням продольной арматуры протяженными швами длиною не менее 50 мм.

Закладные изделия МН-I, МН-2 должны быть приварены к продольным стержням пространственного каркаса дуговой сваркой, односторонним швом.

				1.020.1-3ПВ.2-2 ООТО	
НАЧОТД	Шевченко				
НКОНТР	Ребров			ТЕХНИЧЕСКОЕ ОПИСАНИЕ	СТАДИЯ: Р; ЛИСТ: 1; ЛИСТОВ: 2
ГЛСПЕЦ	Ничипоренко				ГОСГРАЖДАНСТРОЙ КиевЗНИИЭП
ПРОВЕРИЛ	Ничипоренко				
РАЗРАБ	Скоробогат				

ФОРМАТ А4

ЭПВЦ КиевЗНИИЭП | ОПЕРАТОР ТПП КОРТ | Федько

Закладные изделия МН-3, МН-4, МН-53 должны быть зафиксированы в проектном положении в форме.

Дополнительные закладные изделия крепятся к пространственному каркасу с применением вязальной проволоки.

Сборку пространственных каркасов рекомендуется производить на автоматизированных линиях.

Арматурная сталь принята в соответствии со СНиП II-2I-75 и письмом Госстроя СССР от I5 апреля I980 г. №42-Д "О мерах по предотвращению перерасхода арматурной стали при проектировании и изготовлении железобетонных конструкций для промышленного, жилищно-гражданского и сельского строительства": для отдельных стержней - класса А-III и А-I по ГОСТ 578I-82*; для закладных изделий - сталь класса А-III по ГОСТ 578I-82*. Для закладных изделий приняты: полосовая сталь по ГОСТ I03-76* марки Вст3кп2 по ГОСТ 380-7I*; угловая сталь по ГОСТ 8509-72* марки Вст3кп2 по ГОСТ 380-7I*.

Указания по технологии изготовления пространственных каркасов разработаны в выпуске 0-7 "Указания по заводской технологии изготовления изделий" серии I.020-I/83.

ВЗАМ ИНВ № | ПОДП И ДАТА | ИНВ № ПОДЛ

3

3151/1

ФОРМАТ А4

ФОРМАТ	ЗОНА	ПОЗ	ОБОЗНАЧЕНИЕ	НАИМЕНОВАНИЕ	КОЛ	ПРИМЕЧАНИЕ
				ДОКУМЕНТАЦИЯ		
А3			1.020.1-3ПВ.2-2 01СБ	СБОРОЧНЫЙ ЧЕРТЕЖ		
А3			1.020.1-3ПВ.2-2 00Д1	УЗЛЫ АРМАТУРНЫЕ		
А4			1.020.1-3ПВ.2-2 00ТО	ТЕХНИЧЕСКОЕ ОПИСАНИЕ		
				СБОРОЧНЫЕ ЕДИНИЦЫ		
А4	1		1.020-1/83.2-15 01	СЕТКА С-1	1	
А4	2		1.020-1/83.2-15 04	ИЗДЕЛИЕ ЗАКЛ. МН-1	1	
				ДЕТАЛИ		
А4	5		1.020-1/83.2-15 08	СТЕРЖЕНЬ ОТДЕЛЬНЫЙ	12	0.22КГ
			ПЕРЕМЕННЫЕ ДАННЫЕ	ДЛЯ ИСПОЛНЕНИЙ:		
				1.020.1-3ПВ.2-2 01 КП-1		
				СБОРОЧНЫЕ ЕДИНИЦЫ		
А4	3		1.020-1/83.2-15 07	ИЗДЕЛИЕ ЗАКЛ. МН-4	1	
А4	4		1.020-1/83.2-15 03-01	СТЕРЖ.СОСТАВНОЙ СС-2	4	
				1.020.1-3ПВ.2-2 01-01 КП-2		
				СБОРОЧНЫЕ ЕДИНИЦЫ		
А4	3		1.020-1/83.2-15 06	ИЗДЕЛИЕ ЗАКЛ. МН-3	1	
А4	4		1.020-1/83.2-15 03-01	СТЕРЖ.СОСТАВНОЙ СС-2	4	
				1.020.1-3ПВ.2-2 01-02 КП-3		
				СБОРОЧНЫЕ ЕДИНИЦЫ		
А4	4		1.020-1/83.2-15 03-01	СТЕРЖ.СОСТАВНОЙ СС-2	4	
				1.020.1-3ПВ.2-2 01-03 КП-4		
				СБОРОЧНЫЕ ЕДИНИЦЫ		

1.020.1-3ПВ.2-2 01

НАЧ ОТД	ШЕВЧЕНКО	
Н КОНТР	РЕБРОВ	
ГЛ СПЕЦ	НИЧИПОРЕНКО	
ПРОВЕРИЛ	НИЧИПОРЕНКО	
РАЗРАБ	СКОРОБОГАТЫЙ	

КАРКАС ПРОСТРАНСТВЕННЫЙ КП-I - КП-6

СТАДИЯ	ЛИСТ	ЛИСТОВ
Р	I	2

ГОСГРАЖДАНСТРОЙ КиевЗНИИЭП

ФОРМАТ А4

ФОРМАТ	ЗОНА	ПОЗ	ОБОЗНАЧЕНИЕ	НАИМЕНОВАНИЕ	КОЛ	ПРИМЕЧАНИЕ
А4	3		1.020-1/83.2-15 07	ИЗДЕЛИЕ ЗАКЛ. МН-4	1	
А4	4		1.020-1/83.2-15 03-03	СТЕРЖ.СОСТАВНОЙ СС-4	4	
				1.020.1-3ПВ.2-2 01-04 КП-5		
				СБОРОЧНЫЕ ЕДИНИЦЫ		
А4	3		1.020-1/83.2-15 06	ИЗДЕЛИЕ ЗАКЛ. МН-3	1	
А4	4		1.020-1/83.2-15 03-03	СТЕРЖ.СОСТАВНОЙ СС-4	4	
				1.020.1-3ПВ.2-2 01-05 КП-6		
				СБОРОЧНЫЕ ЕДИНИЦЫ		
А4	4		1.020-1/83.2-15 03-03	СТЕРЖ.СОСТАВНОЙ СС-4	4	

ЭПВЦ Киев ЗНИИЭП | ОПЕРАТОР ТЛП КОРТ | САВЧЕНКО

ВЗАМ ИНВ № | ПОДПИСЬ И ДАТА | ИНВ № ПОДЛ

4

9151/1

1.020.1-3ПВ.2-2 01

ЛИСТ 2

ФОРМАТ А4

ЗАВОД КБИ

ОБОЗНАЧЕНИЕ	МАРКА	РИС.	МАССА,кг
I.020.I-3ПВ.2-2.0I	КП-I	I	52,5
-0I	КП-2	2	49,3
-02	КП-3	3	39,4
-03	КП-4	I	66,3
-04	КП-5	2	60,6
-05	КП-6	3	50,7

РИС. 1

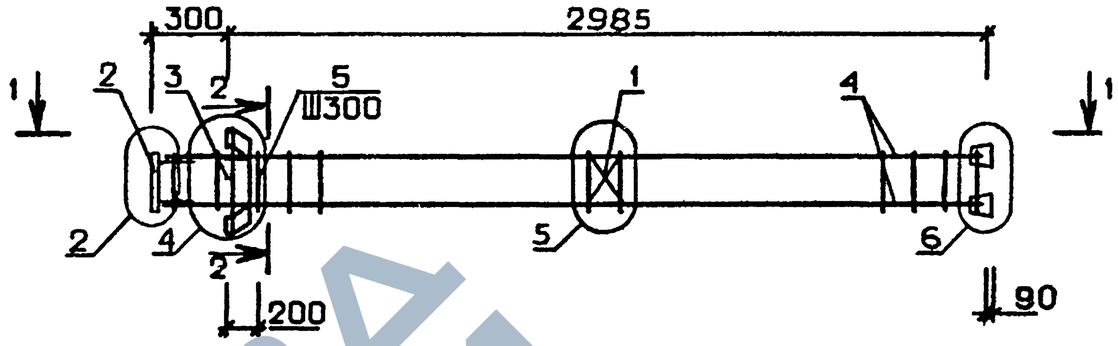

РИС. 2

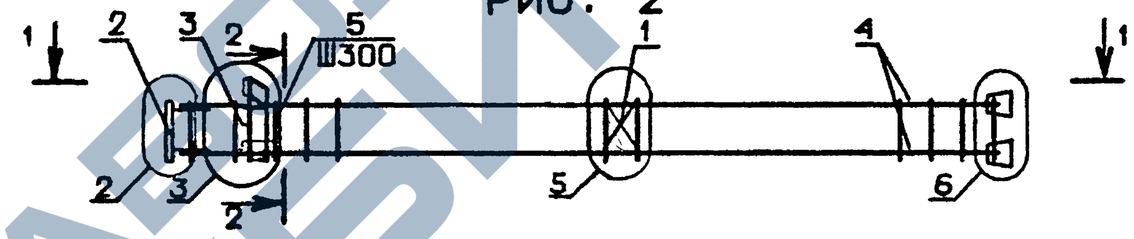

РИС. 3

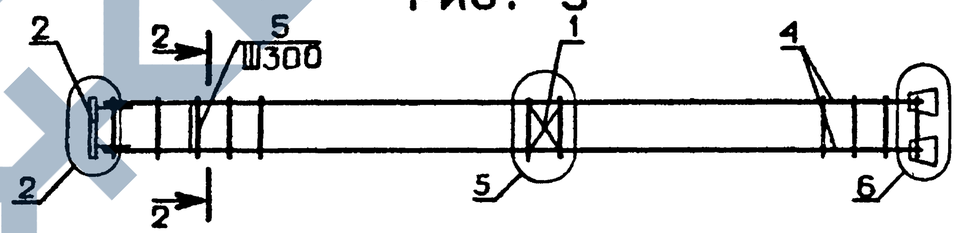

1-1

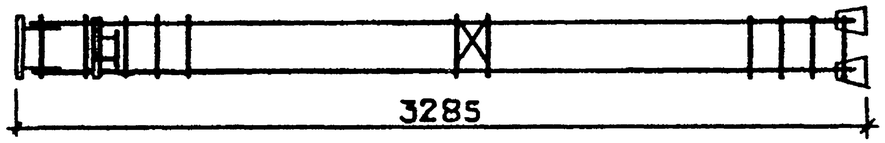

2-2

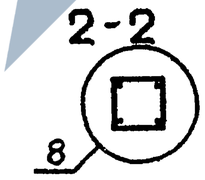

5

9151/1

				1.020.1-3ПВ.2-2 0IСБ		
				КАРКАС ПРОСТРАНСТВЕННЫЙ КП-I – КП-6 СБОРОЧНЫЙ ЧЕРТЕЖ	СТАДИЯ	МАССА	МАСШТАБ
					Р	СМ ТАБЛ	
					ЛИСТ	ЛИСТОВ 1	
НАЧ.ОТД	Шевченко				ГОСГРАЖДАНСТРОЙ КиевЗНИИЭП		
Н.КОНТР	Ребров						
ГЛ.СПЕЦ	Ничкоренко						
ПРОВЕРИЛ	Ничипоренко						
РАЗРАБ.	Скоробогатый						

ФОРМАТ А3

ФОРМАТ	ЗОНА	ПОЗ	ОБОЗНАЧЕНИЕ	НАИМЕНОВАНИЕ	КОЛ	ПРИМЕЧАНИЕ
				ДОКУМЕНТАЦИЯ		
А3			1.020.1-3ПВ.2-2 02СБ	СБОРОЧНЫЙ ЧЕРТЕЖ		
А3			1.020.1-3ПВ.2-2 00Д1	УЗЛЫ АРМАТУРНЫЕ		
А4			1.020.1-3ПВ.2-2 00ТО	ТЕХНИЧЕСКОЕ ОПИСАНИЕ		
				СБОРОЧНЫЕ ЕДИНИЦЫ		
А4		1	1.020.1-3ПВ.1-3 37	СЕТКА КОСВ.АРМ. СКА-5	5	
А4		2	1.020-1/83.2-15 01	СЕТКА С-1	1	
				ИЗДЕЛИЕ ЗАКЛ.		
А4		3	1.020-1/83.2-15 05	МН-2	4	
А4		5	1.020.1-3ПВ.1-3 36	МН-53	4	
				ДЕТАЛИ		
				СТ.ОТД.ГОСТ 5781-82*		
БЧ		6	16.013.3240	Ф16 А-Ш L=3240	4	5.11КГ
А4		7	1.020-1/83.2-15 08	СТЕРЖЕНЬ ОТДЕЛЬНЫЙ	10	0.22КГ
			ПЕРЕМЕННЫЕ ДАННЫЕ	ДЛЯ ИСПОЛНЕНИЙ:		
				1.020.1-3ПВ.2-2 02 КП-7		
				СБОРОЧНЫЕ ЕДИНИЦЫ		
А4		4	1.020-1/83.2-15 07	ИЗДЕЛИЕ ЗАКЛ. МН-4	1	
				1.020.1-3ПВ.2-2 02-01 КП-8		
				СБОРОЧНЫЕ ЕДИНИЦЫ		
А4		4	1.020-1/83.2-15 06	ИЗДЕЛИЕ ЗАКЛ. МН-3	1	
				1.020.1-3ПВ.2-2 02-02 КП-9		

1.020.1-3ПВ.2-2 02

НАЧ ОТД	ШЕВЧЕНКО		КАРКАС ПРОСТРАНСТВЕННЫЙ КП-7 - КП-9	СТАДИЯ	ЛИСТ	ЛИСТОВ
Н КОНТР	РЕБРОВ			Р		I
ГЛ СПЕЦ	НИЧИПОРЕНКО			ГОСГРАЖДАНСТРОЙ КиевЗНИИЭП		
ПРОВЕРИЛ	НИЧИПОРЕНКО					
РАЗРАБ	СКОРОБОГАТЫЙ					

ФОРМАТ А4

ФОРМАТ	ЗОНА	ПОЗ	ОБОЗНАЧЕНИЕ	НАИМЕНОВАНИЕ	КОЛ	ПРИМЕЧАНИЕ
				ДОКУМЕНТАЦИЯ		
А3			1.020.1-3ПВ.2-2 03СБ	СБОРОЧНЫЙ ЧЕРТЕЖ		
А3			1.020.1-3ПВ.2-2 00Д1	УЗЛЫ АРМАТУРНЫЕ		
А4			1.020.1-3ПВ.2-2 00ТО	ТЕХНИЧЕСКОЕ ОПИСАНИЕ		
				СБОРОЧНЫЕ ЕДИНИЦЫ		
А4		1	1.020.1-3ПВ.1-3 37	СЕТКА КОСВ.АРМ. СКА-5	5	
А4		2	1.020-1/83.2-15 01	СЕТКА С-1	1	
				ИЗДЕЛИЕ ЗАКЛ.		
А4		3	1.020-1/83.2-15 05	МН-2	4	
А4		5	1.020.1-3ПВ.1-3 36	МН-53	4	
				ДЕТАЛИ		
				СТ.ОТД.ГОСТ 5781-82*		
БЧ		6	16.013.3540	Ф16 А-Ш L=3540	4	5.59КГ
А4		7	1.020-1/83.2-15 08	СТЕРЖЕНЬ ОТДЕЛЬНЫЙ	11	0.22КГ
			ПЕРЕМЕННЫЕ ДАННЫЕ	ДЛЯ ИСПОЛНЕНИЙ:		
				1.020.1-3ПВ.2-2 03 КП-10		
				СБОРОЧНЫЕ ЕДИНИЦЫ		
А4		4	1.020-1/83.2-15 07	ИЗДЕЛИЕ ЗАКЛ. МН-4	1	
				1.020.1-3ПВ.2-2 03-01 КП-11		
				СБОРОЧНЫЕ ЕДИНИЦЫ		
А4		4	1.020-1/83.2-15 06	ИЗДЕЛИЕ ЗАКЛ. МН-3	1	
				1.020.1-3ПВ.2-2 03-02 КП-12		

6

9151/1

1.020.1-3ПВ.2-2 03

НАЧ ОТД	ШЕВЧЕНКО		КАРКАС ПРОСТРАНСТВЕННЫЙ КП-10 - КП-12	СТАДИЯ	ЛИСТ	ЛИСТОВ
Н КОНТР	РЕБРОВ			Р		I
ГЛ СПЕЦ	НИЧИПОРЕНКО			ГОСГРАЖДАНСТРОЙ КиевЗНИИЭП		
ПРОВЕРИЛ	НИЧИПОРЕНКО					
РАЗРАБ	СКОРОБОГАТЫЙ					

ФОРМАТ А4

ЗАВОД ЖБИ

ОБОЗНАЧЕНИЕ	МАРКА	РИС.	МАССА,кг
I.020.I-3ПВ.2-2 02	КП-7	I	52,5
-0I	КП-8	2	46,7
-02	КП-9	3	36,8

РИС. 1

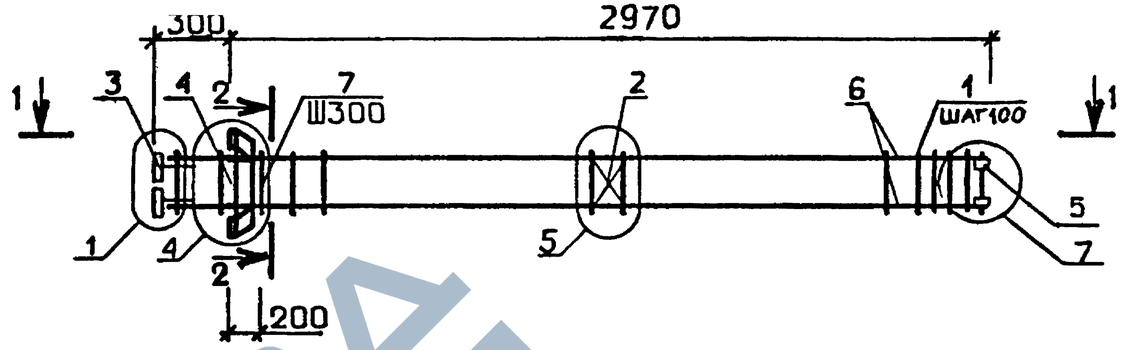

РИС. 2

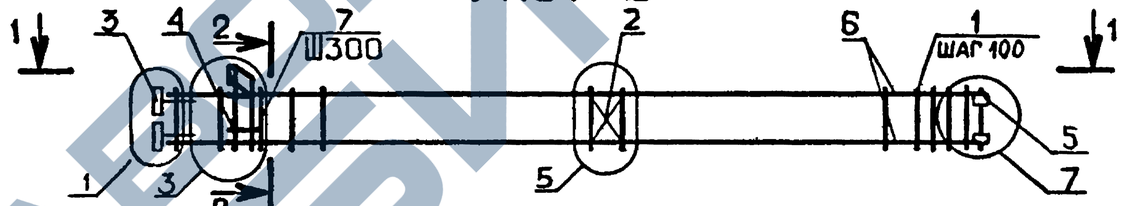

РИС. 3

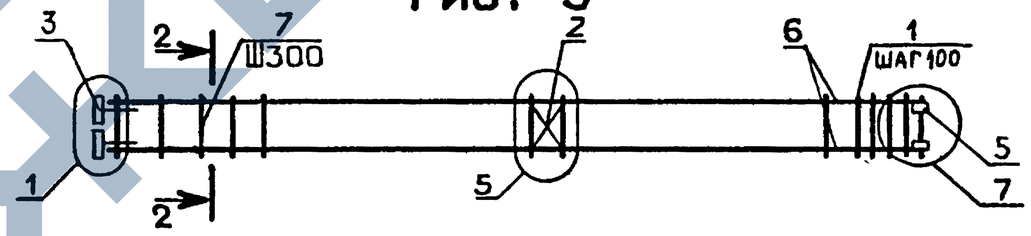

1-1

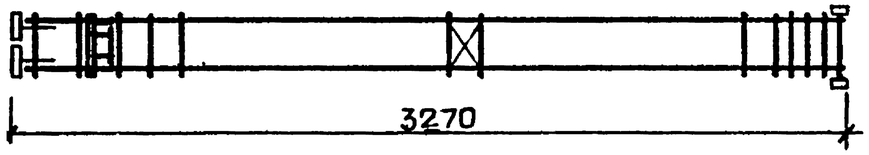

2-2

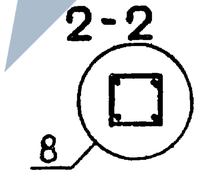

7

9151/1

				1.020.1-3ПВ.2-2 02СБ	
				КАРКАС ПРОСТРАНСТВЕННЫЙ КП-7 – КП-9 СБОРОЧНЫЙ ЧЕРТЕЖ	СТАДИЯ: Р; МАССА: СМ ТАБЛ; МАСШТАБ:
НАЧ.ОТД	Шевченко				ЛИСТ; ЛИСТОВ 1
Н.КОНТР	Ребров				ГОСГРАЖДАНСТРОЙ КиевЗНИИЭП
ГЛ.СПЕЦ	Ничипоренко				
ПРОВЕРИЛ	Ничипоренко				
РАЗРАБ.	Скоробогатый				

ФОРМАТ А3

ОБОЗНАЧЕНИЕ	МАРКА	РИС.	МАССА, кг
I.020.I-3ПВ.2-2 03	КП-I0	I	54,6
-0I	КП-II	2	48,8
-02	КП-I2	3	38,9

РИС. 1

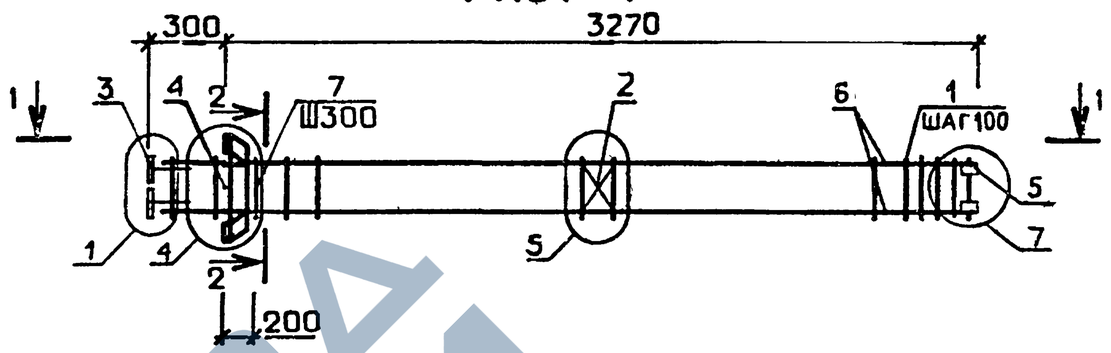

РИС. 2

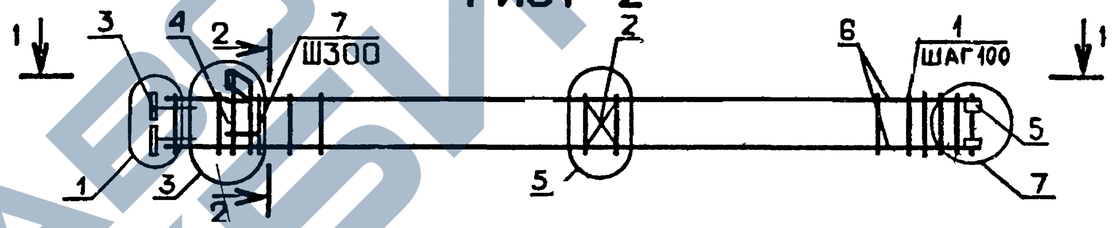

РИС. 3

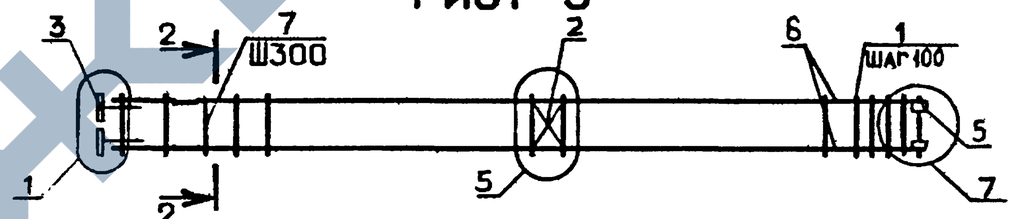

1 - 1

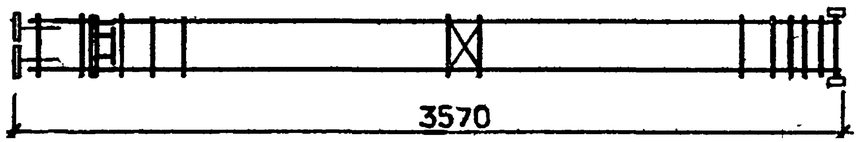

2-2

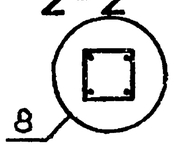

В

9151/1

НАЧ.ОТД	Шевченко		
Н.КОНТР	Ребров		
ГЛ.СПЕЦ	Ничипоренко		
ПРОВЕРИЛ	Ничипоренко		
РАЗРАБ.	Скоробогатый		

1.020.1-3ПВ.2-2 03СБ

КАРКАС ПРОСТРАНСТВЕННЫЙ
КП-I0 – КП-I2
СБОРОЧНЫЙ ЧЕРТЕЖ

СТАДИЯ	МАССА	МАСШТАБ
Р	СМ ТАБЛ	

ЛИСТ | ЛИСТОВ 1

ГОСГРАЖДАНСТРОЙ
КиевЗНИИЭП

ФОРМАТ А3

ЭПВЦ КиевЗНИИЭП | ОПЕРАТОР ТЛП КОРТ | ПИАВНРБ

ФОРМАТ	ЗОНА	ПОЗ	ОБОЗНАЧЕНИЕ	НАИМЕНОВАНИЕ	КОЛ	ПРИМЕЧАНИЕ
				ДОКУМЕНТАЦИЯ		
А3			1.020.1-3ПВ.2-2 04СБ	СВОРОЧНЫЙ ЧЕРТЕЖ		
А3			1.020.1-3ПВ.2-2 00Д1	УЗЛЫ АРМАТУРНЫЕ		
А4			1.020.1-3ПВ.2-2 00ТО	ТЕХНИЧЕСКОЕ ОПИСАНИЕ		
				СВОРОЧНЫЕ ЕДИНИЦЫ		
А4	1		1.020.1-3ПВ.1-3 37	СЕТКА КОСВ.АРМ. СКА-5	5	
А4	2		1.020-1/83.2-15 01	СЕТКА С-1	1	
				ИЗДЕЛИЕ ЗАКЛ.		
А4	3		1.020-1/83.2-15 05	МН-2	4	
А4	5		1.020.1-3ПВ.1-3 36	МН-53	4	
				ДЕТАЛИ		
				СТ.ОТД.ГОСТ 5781-82*		
ЗЧ	6		16.013.4140	Ф16 А-III L=4140	4	6.53КГ
А4	7		1.020-1/83.2-15 08	СТЕРЖЕНЬ ОТДЕЛЬНЫЙ	13	0.22КГ
			ПЕРЕМЕННЫЕ ДАННЫЕ	ДЛЯ ИСПОЛНЕНИЙ:		
				1.020.1-3ПВ.2-2 04 КП-13		
				СВОРОЧНЫЕ ЕДИНИЦЫ		
А4	/ 4		1.020-1/83.2-15 07	ИЗДЕЛИЕ ЗАКЛ. МН-4	1	
				1.020.1-3ПВ.2-2 04-01 КП-14		
				СБОРОЧНЫЕ ЕДИНИЦЫ		
А4	4		1.020-1/83.2-15 06	ИЗДЕЛИЕ ЗАКЛ. МН-3	1	
				1.020.1-3ПВ.2-2 04-02 КП-15		

НАЧ.ОТД	Шевченко		1.020.1-3ПВ.2-2 04
КОНТ.	Ребров		КАРКАС ПРОСТРАНСТВЕННЫЙ КП-13 КП-15
ГИП	Ничипоренко		СТАДИЯ: Р; ЛИСТ: ; ЛИСТОВ: I
ПРОВЕРИЛ	Ничипоренко		ГОСГРАЖДАНСТРОЙ КиевЗНИИЭП
НАЗРАБ	Скоробогатый		

ФОРМАТ А4

ЭПВЦ Киев ЗНИИЭП — ОПЕРАТОР ТЛП КОРТ

ФОРМАТ	ЗОНА	ПОЗ	ОБОЗНАЧЕНИЕ	НАИМЕНОВАНИЕ	КОЛ	ПРИМЕЧАНИЕ

ВЗАМ ИНВ № | ПОДПИСЬ И ДАТА | ИНВ №ПОДЛ

ФОРМАТ А4

ЗАВОДА ЖБИ

КиевЗНИИЭП ТЛП КОРТ

ОБОЗНАЧЕНИЕ	МАРКА	РИС.	МАССА, кг
I.020.I-3ПВ.2-2 04	КП-I3	I	58,8
-0I	КП-I4	2	53,I
-02	КП-I5	3	43,2

РИС. 1

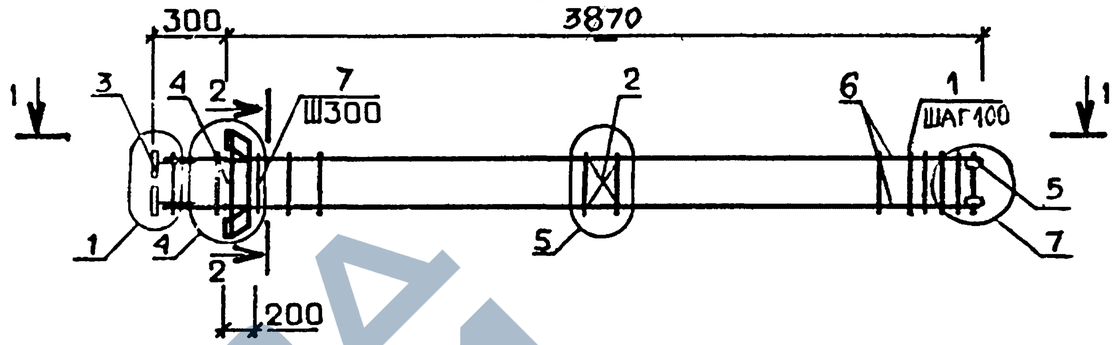

РИС. 2

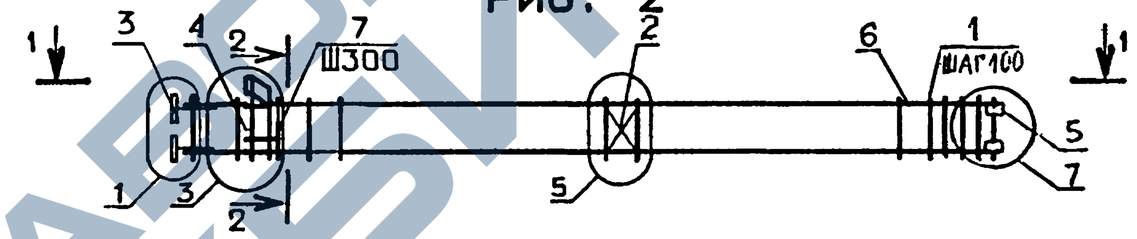

РИС. 3

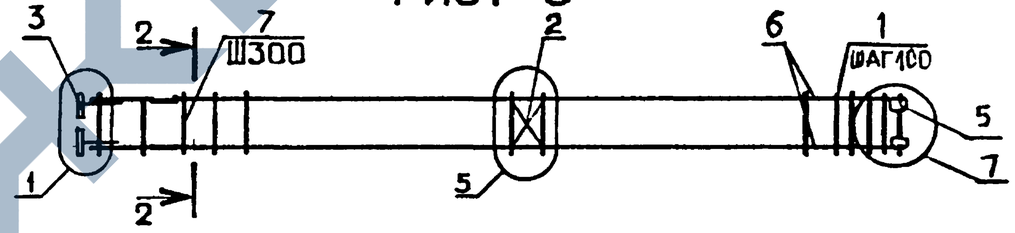

1 - 1

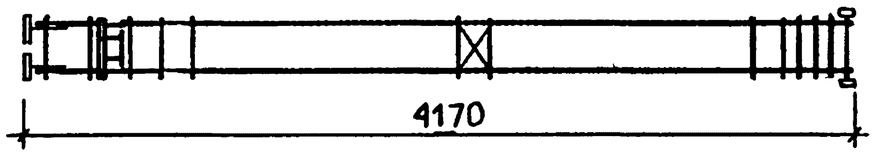

2 - 2

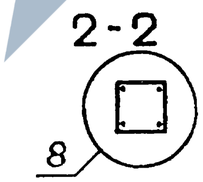

10

9151/1

НАЧ ОТД	Шевченко	
Н.КОНТР	Ребров	
ГЛ СПЕЦ	Ничипоренко	
ПРОВЕРИЛ	Ничипоренко	
РАЗРАБ	Скоробогатый	

1.020.1-3ПВ.2-2 04СБ

КАРКАС ПРОСТРАНСТВЕННЫЙ КП-I3 – КП-I5 СБОРОЧНЫЙ ЧЕРТЕЖ

СТАДИЯ	МАССА	МАСШТАБ
Р	СМ ТАБЛ	

ЛИСТ | ЛИСТОВ 1

ГОСГРАЖДАНСТРОЙ КиевЗНИИЭП

ФОРМАТ	ЗОНА	ПОЗ	ОБОЗНАЧЕНИЕ	НАИМЕНОВАНИЕ	КОЛ	ПРИМЕЧАНИЕ
				ДОКУМЕНТАЦИЯ		
А3			1.020.1-3ПВ.2-2 05СВ	СВОРОЧНЫЙ ЧЕРТЕЖ		
А3			1.020.1-3ПВ.2-2 ООД1	УЗЛЫ АРМАТУРНЫЕ		
А4			1.020.1-3ПВ.2-2 ООТО	ТЕХНИЧЕСКОЕ ОПИСАНИЕ		
				СБОРОЧНЫЕ ЕДИНИЦЫ		
А4	1		1.020.1-3ПВ.1-3 37	СЕТКА КОСВ.АРМ. СКА-5	5	
А4	2		1.020-1/83.2-15 01	СЕТКА С-1	2	
				ИЗДЕЛИЕ ЗАКЛ.		
А4	3		1.020-1/83.2-15 05	МН-2	4	
А4	5		1.020.1-3ПВ.1-3 36	МН-53	4	
				ДЕТАЛИ		
А4	7		1.020-1/83.2-15 08	СТЕРЖЕНЬ ОТДЕЛЬНЫЙ	19	0.22КГ
			ПЕРЕМЕННЫЕ ДАННЫЕ	ДЛЯ ИСПОЛНЕНИЙ:		
				1.020.1-3ПВ.2-2 05 КП-16		
				СБОРОЧНЫЕ ЕДИНИЦЫ		
А4	4		1.020-1/83.2-15 07	ИЗДЕЛИЕ ЗАКЛ. МН-4	2	
				ДЕТАЛИ		
ВЧ	6		16.013.5540	СТ.ОТД.ГОСТ 5781-82* Ф16 А-III L=5540	4	8.74КГ
				1.020.1-3ПВ.2-2 05-01 КП-17		
				СБОРОЧНЫЕ ЕДИНИЦЫ		
А4	4		1.020-1/83.2-15 06	ИЗДЕЛИЕ ЗАКЛ. МН-3	2	
				ДЕТАЛИ		
ВЧ	6		16.013.5540	СТ.ОТД.ГОСТ 5781-82* Ф16 А-III L=5540	4	8.74КГ

ГАП ОТД	Шевченко		1.020.1-3ПВ.2-2 05
Н.КОНТР	Ребров		
ГЛ.СПЕЦ	Ничипоренко		КАРКАС ПРОСТРАНСТВЕННЫЙ КП-16 - КП-21
ПРОВЕРИЛ	Ничипоренко		
РАЗРАБ	Скоробогатый		

СТАДИЯ	ЛИСТ	ЛИСТОВ
Р	1	2

ГОСГРАЖДАНСТРОЙ
КиевЗНИИЭП

ФОРМАТ А4

САВЧЕНКО
ОПЕРАТОР ТЛП КОРТ
ЭПВЦ Киев ЗНИИЭП

ФОРМАТ	ЗОНА	ПОЗ	ОБОЗНАЧЕНИЕ	НАИМЕНОВАНИЕ	КОЛ	ПРИМЕЧАНИЕ
				1.020.1-3ПВ.2-2 05-02 КП-18		
				ДЕТАЛИ		
ВЧ	6		16.013.5540	СТ.ОТД.ГОСТ 5781-82* Ф16 А-III L=5540	4	8.74КГ
				1.020.1-3ПВ.2-2 05-03 КП-19		
				СБОРОЧНЫЕ ЕДИНИЦЫ		
А4	4		1.020-1/83.2-15 07	ИЗДЕЛИЕ ЗАКЛ. МН-4	2	
				ДЕТАЛИ		
ВЧ	6		20.013.5540	СТ.ОТД.ГОСТ 5781-82* Ф20 А-III L=5540	4	13.7КГ
				1.020.1-3ПВ.2-2 05-04 КП-20		
				СБОРОЧНЫЕ ЕДИНИЦЫ		
А4	4		1.020-1/83.2-15 06	ИЗДЕЛИЕ ЗАКЛ. МН-3	2	
				ДЕТАЛИ		
ВЧ	6		20.013.5540	СТ.ОТД.ГОСТ 5781-82* Ф20 А-III L=5540	4	13.7КГ
				1.020.1-3ПВ.2-2 05-05 КП-21		
				ДЕТАЛИ		
ВЧ	6		20.013.5540	СТ.ОТД.ГОСТ 5781-82* Ф20 А-III L=5540	4	13.7КГ

ВЗАМ.ИНВ.№
ПОДПИСЬ И ДАТА
ИНВ.№ПОДЛ.

11
9151/1

1.020.1-3ПВ.2-2 05 ЛИСТ 2

ФОРМАТ А4

ЭПВЦ КиевЗНИИЭП | ОПЕРАТОР ТПП КОРТ | ПИХВАРЬ

РИС. 1

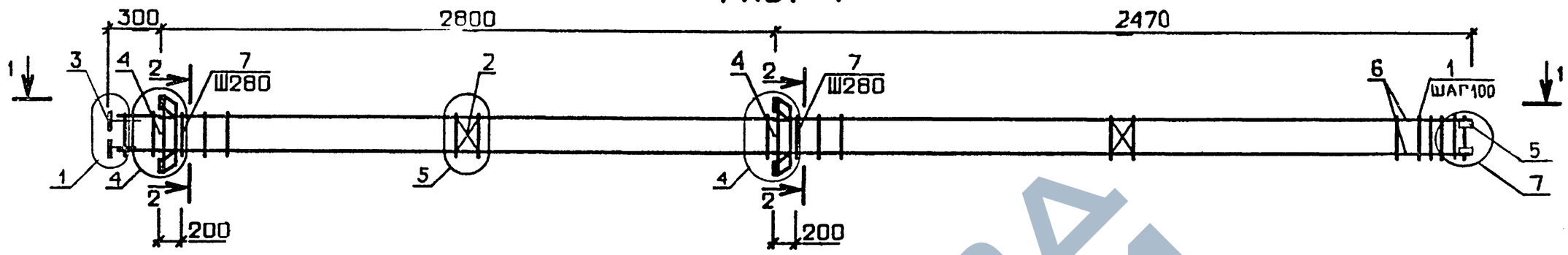

РИС. 2

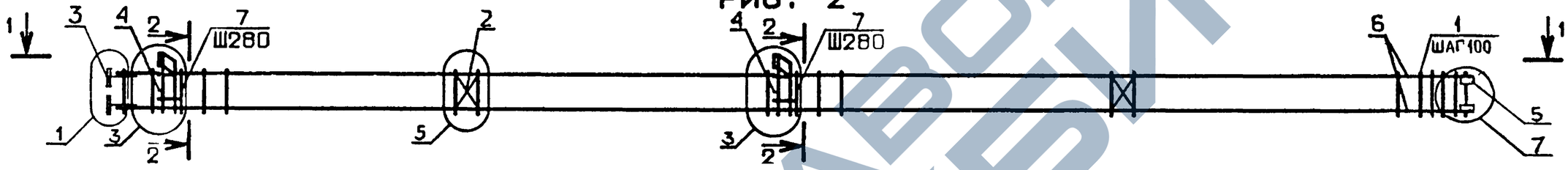

РИС. 3

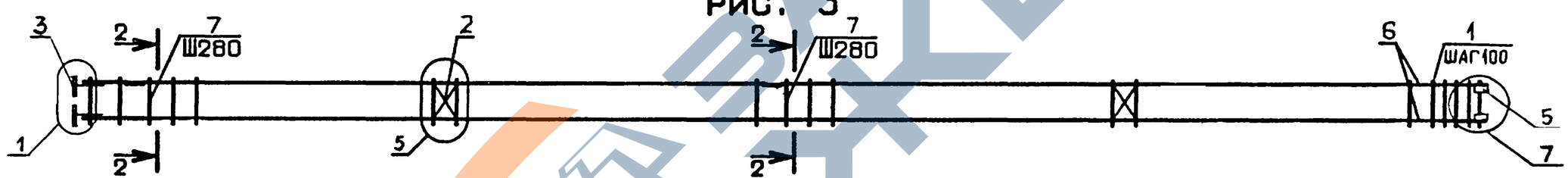

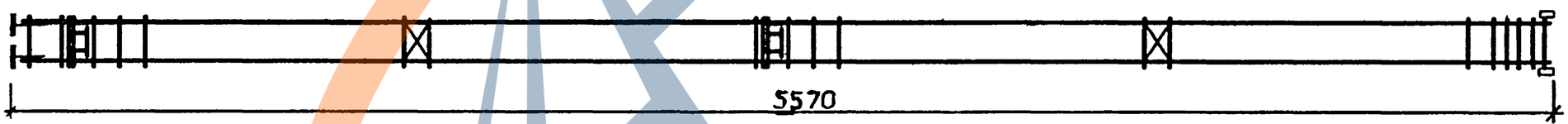

ОБОЗНАЧЕНИЕ	МАРКА	РИС.	МАССА, кг
I.020.I-3ПВ.2-2 05	КП-I6	I	85,6
-0I	КП-I7	2	74,0
-02	КП-I8	3	54,2
-03	КП-I9	I	I05,2
-04	КП-20	2	93,7
-05	КП-2I	3	73.9

2-2

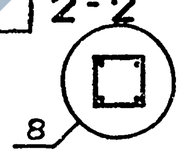

НАЧОТД	ШЕВЧЕНКО		
НКОНТР	РЕБРОВ		
ГЛСПЕЦ	НИЧИПОРЕНКО		
ПРОВЕРИЛ	НИЧИПОРЕНКО		
РАЗРАБ	СКОРОБОГАТЫЙ		

1.020.1-3ПВ.2-2 05СБ

КАРКАС ПРОСТРАНСТВЕННЫЙ
КП-I6 – КП-2I
СБОРОЧНЫЙ ЧЕРТЕЖ

СТАДИЯ	МАССА	МАСШТАБ
Р	СМ ТАБЛ	
ЛИСТ	ЛИСТОВ 7	

ГОСГРАЖДАНСТРОЙ
КиевЗНИИЭП

ФОРМАТ А3

12

9151/1

ВЗАМ ИНВ № | ПОДПИСЬ И ДАТА | ИНВ № ПОДЛ

ЗОНА	ПОЗ	ОБОЗНАЧЕНИЕ	НАИМЕНОВАНИЕ	КОЛ	ПРИМЕЧАНИЕ
			ДОКУМЕНТАЦИЯ		
	3	1.020.1-3ПВ.2-2 06СБ	СВОРОЧНЫЙ ЧЕРТЕЖ		
	3	1.020.1-3ПВ.2-2 00Д1	УЗЛЫ АРМАТУРНЫЕ		
	4	1.020.1-3ПВ.2-2 00ТО	ТЕХНИЧЕСКОЕ ОПИСАНИЕ		
			СВОРОЧНЫЕ ЕДИНИЦЫ		
1	4	1.020.1-3ПВ.1-3 37	СЕТКА КОСВ.АРМ. СКА-5	5	
2	4	1.020-1/83.2-15 01	СЕТКА С-1	2	
			ИЗДЕЛИЕ ЗАКЛ.		
3	4	1.020-1/83.2-15 05	МН-2	4	
5	4	1.020.1-3ПВ.1-3 36	МН-53	4	
			ДЕТАЛИ		
7	4	1.020-1/83.2-15 08	СТЕРЖЕНЬ ОТДЕЛЬНЫЙ	21	0.22КГ
		ПЕРЕМЕННЫЕ ДАННЫЕ	ДЛЯ ИСПОЛНЕНИЙ:		
			1.020.1-3ПВ.2-2 06 КП-22		
			СВОРОЧНЫЕ ЕДИНИЦЫ		
4	4	1.020-1/83.2-15 07	ИЗДЕЛИЕ ЗАКЛ. МН-4	2	
			ДЕТАЛИ		
	ВЧ 6	16.013.6540	СТ.ОТД.ГОСТ 5781-82* Ф16 А-III L=6540	4	10.3КГ
			1.020.1-3ПВ.2-2 06-01 КП-23		
			СВОРОЧНЫЕ ЕДИНИЦЫ		
	А4 4	1.020-1/83.2-15 06	ИЗДЕЛИЕ ЗАКЛ. МН-3	2	
			ДЕТАЛИ		
	ВЧ 6	16.013.6540	СТ.ОТД.ГОСТ 5781-82* Ф16 А-III L=6540	4	10.3КГ

НАЧ.ОТД	Шевченко		1.020.1-3ПВ.2-2 06
КОНТР	Ребров		КАРКАС ПРОСТРАНСТВЕННЫЙ КП-22 - КП-28
Н.СПЕЦ	Ничипоренко		СТАДИЯ Р; ЛИСТ 1; ЛИСТОВ 2
РИЛ	Ничипоренко		ГОСГРАЖДАНСТРОЙ КиевЗНИИЭП
АЗРАБ	Скоробогатый		

ФОРМАТ А4

ЭПВЦ Киев ЗНИИЭП

ОПЕРАТОР ТЛП КОРТ

САВЧЕНКО

ФОРМАТ	ЗОНА	ПОЗ	ОБОЗНАЧЕНИЕ	НАИМЕНОВАНИЕ	КОЛ	ПРИМЕЧАНИЕ
				1.020.1-3ПВ.2-2 06-02 КП-24		
				ДЕТАЛИ		
ВЧ	6		16.013.6540	СТ.ОТД.ГОСТ 5781-82* Ф16 А-III L=6540	4	10.3КГ
				1.020.1-3ПВ.2-2 06-03 КП-25		
				СВОРОЧНЫЕ ЕДИНИЦЫ		
А4	4		1.020-1/83.2-15 07	ИЗДЕЛИЕ ЗАКЛ. МН-4	2	
				ДЕТАЛИ		
ВЧ	6		20.013.6540	СТ.ОТД.ГОСТ 5781-82* Ф20 А-III L=6540	4	16.1КГ
				1.020.1-3ПВ.2-2 06-04 КП-26		
				СВОРОЧНЫЕ ЕДИНИЦЫ		
А4	4		1.020-1/83.2-15 06	ИЗДЕЛИЕ ЗАКЛ. МН-3	2	
				ДЕТАЛИ		
ВЧ	6		20.013.6540	СТ.ОТД.ГОСТ 5781-82* Ф20 А-III L=6540	4	16.1КГ
				1.020.1-3ПВ.2-2 06-05 КП-27		
				СВОРОЧНЫЕ ЕДИНИЦЫ		
А4	4		1.020-1/83.2-15 06	ИЗДЕЛИЕ ЗАКЛ. МН-3	2	
				ДЕТАЛИ		
ВЧ	6		20.013.6540	СТ.ОТД.ГОСТ 5781-82* Ф20 А-III L=6540	4	16.1КГ
				1.020.1-3ПВ.2-2 06-06 КП-28		
				ДЕТАЛИ		
ВЧ	6		20.013.6540	СТ.ОТД.ГОСТ 5781-82* Ф20 А-III L=6540	4	16.1КГ

ВЗАМ.ИНВ.№

ПОДПИСЬ И ДАТА

ИНВ №ПОДЛ

13

9151/1

1.020.1-3ПВ.2-2 06 — ЛИСТ 2

ФОРМАТ А4

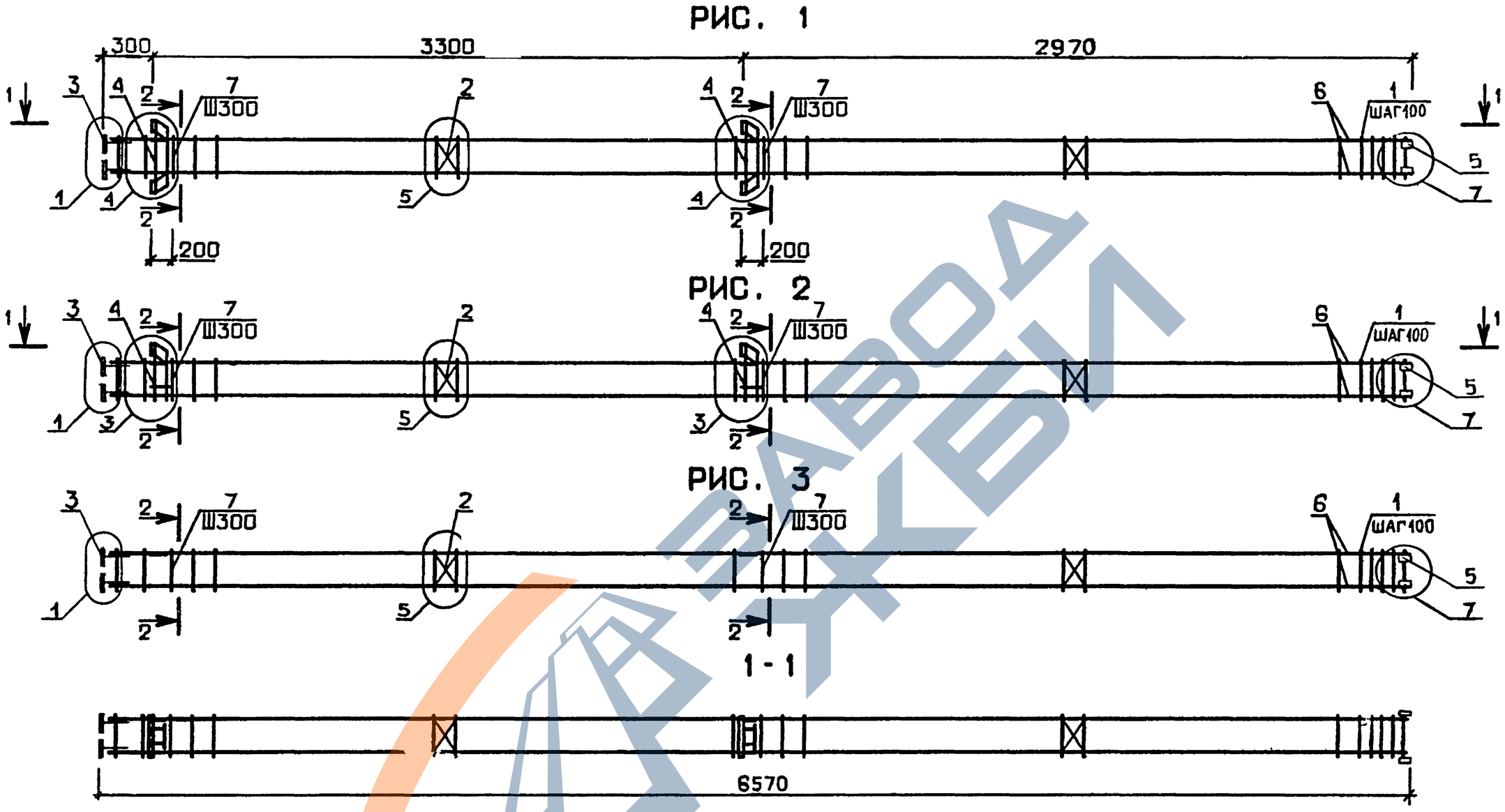

ОБОЗНАЧЕНИЕ	МАРКА	РИС.	МАССА, кг
I.020.I-3ПВ.2-2 06	КП-22	I	92,3
-0I	КП-23	2	80,8
-02	КП-24	3	6I,0
-03	КП-25	I	II5,5
-04	КП-26	2	I04,0
-05	КП-27	2	I04,0
-06	КП-28	3	84,2

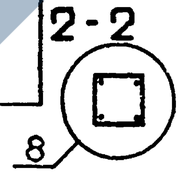

14

9151/1

НАЧ ОТД	Шевченко		
Н.КОНТР	Ребров		
ГЛ СПЕЦ	Ничипоренко		
ПРОВЕРИЛ	Ничипоренко		
РАЗРАБ	Скоробогатый		

1.020.1- 3ПВ.2-2 06СБ

КАРКАС ПРОСТРАНСТВЕННЫЙ
КП-22 - КП-28
СБОРОЧНЫЙ ЧЕРТЕЖ

СТАДИЯ	МАССА	МАСШТАБ
Р	СМ ТАБЛ	

ЛИСТ | ЛИСТОВ 1

ГОСГРАЖДАНСТРОЙ
КиевЗНИИЭП

ФОРМАТ А3

ЭПВЦ КиевЗНИИЭП | ОПЕРАТОР ТПП КОРТ | ПРИХВАРЬ

ФОРМАТ	ЗОНА	ПОЗ	ОБОЗНАЧЕНИЕ	НАИМЕНОВАНИЕ	КОЛ	ПРИМЕЧАНИЕ
				ДОКУМЕНТАЦИЯ		
А3			1.020.1-3ПВ.2-2 07СБ	СБОРОЧНЫЙ ЧЕРТЕЖ		
А3			1.020.1-3ПВ.2-2 00Д1	УЗЛЫ АРМАТУРНЫЕ		
А4			1.020.1-3ПВ.2-2 00ТО	ТЕХНИЧЕСКОЕ ОПИСАНИЕ		
				СБОРОЧНЫЕ ЕДИНИЦЫ		
А4	1		1.020.1-3ПВ.1-3 37	СЕТКА КОСВ.АРм. СКА-5	5	
	2		1.020-1/83.2-15 01	СЕТКА С-1	2	
				ИЗДЕЛИЕ ЗАКЛ.		
А4	3		1.020-1/83.2-15 05	МН-2	4	
А4	5		1.020.1-3ПВ.1-3 36	МН-53	4	
				ДЕТАЛИ		
А4	7		1.020-1/83.2-15 08	СТЕРЖЕНЬ ОТДЕЛЬНЫЙ	23	0.22КГ
			ПЕРЕМЕННЫЕ ДАННЫЕ	ДЛЯ ИСПОЛНЕНИЙ:		
				1.020.1-3ПВ.2-2 07 КП-29		
				СБОРОЧНЫЕ ЕДИНИЦЫ		
А4	4		1.020-1/83.2-15 07	ИЗДЕЛИЕ ЗАКЛ. МН-4	2	
				ДЕТАЛИ		
БЧ	6		16.013.7140	СТ.ОТД.ГОСТ 5781-82* Ф16 А-III L=7140	4	11.3КГ
				1.020.1-3ПВ.2-2 07-01 КП-30		
				СБОРОЧНЫЕ ЕДИНИЦЫ		
А4	4		1.020-1/83.2-15 06	ИЗДЕЛИЕ ЗАКЛ. МН-3	2	
				ДЕТАЛИ		
БЧ	6		16.013.7140	СТ.ОТД.ГОСТ 5781-82* Ф16 А-III L=7140	4	11.3КГ

НАЧ ОТД	ШЕВЧЕНКО	
Н КОНТР	РЕБРОВ	
ГЛ СПЕЦ	НИЧИПОРЕНКО	
ПРОВЕРИЛ	НИЧИПОРЕНКО	
РАЗРАБ	СКОРОБОГАТЫЙ	

1.020.1-3ПВ.2-2 07

КАРКАС ПРОСТРАНСТВЕННЫЙ КП-29 - КП-34

СТАДИЯ	ЛИСТ	ЛИСТОВ
Р	1	2

ГОСГРАЖДАНСТРОЙ КиевЗНИИЭП

САВЧЕНКО

ОПЕРАТОР ТЛП КОРТ

ЭПВЦ Киев ЗНИИЭП

ФОРМАТ	ЗОНА	ПОЗ	ОБОЗНАЧЕНИЕ	НАИМЕНОВАНИЕ	КОЛ	ПРИМЕЧАНИЕ
				1.020.1-3ПВ.2-2 07-02 КП-31		
				ДЕТАЛИ		
БЧ	6		16.013.7140	СТ.ОТД.ГОСТ 5781-82* Ф16 А-III L=7140	4	11.3КГ
				1.020.1-3ПВ.2-2 07-03 КП-32		
				СБОРОЧНЫЕ ЕДИНИЦЫ		
А4	4		1.020-1/83.2-15 07	ИЗДЕЛИЕ ЗАКЛ. МН-4	2	
				ДЕТАЛИ		
БЧ	6		20.013.7140	СТ.ОТД.ГОСТ 5781-82* Ф20 А-III L=7140	4	17.6КГ
				1.020.1-3ПВ.2-2 07-04 КП-33		
				СБОРОЧНЫЕ ЕДИНИЦЫ		
А4	4		1.020-1/83.2-15 06	ИЗДЕЛИЕ ЗАКЛ. МН-3	2	
				ДЕТАЛИ		
БЧ	6		20.013.7140	СТ.ОТД.ГОСТ 5781-82* Ф20 А-III L=7140	4	17.6КГ
				1.020.1-3ПВ.2-2 07-05 КП-34		
				ДЕТАЛИ		
БЧ	6		20.013.7140	СТ.ОТД.ГОСТ 5781-82* Ф20 А-III L=7140	4	17.6КГ

ВЗАМ ИНВ №

ПОДПИСЬ И ДАТА

ИНВ №ПОДЛ

1.020.1-3ПВ.2-2 07

ЛИСТ 2

15

9151/1

ФОРМАТ А4

КиевЗНИИЭП | ТПП КОРТ

РИС. 1

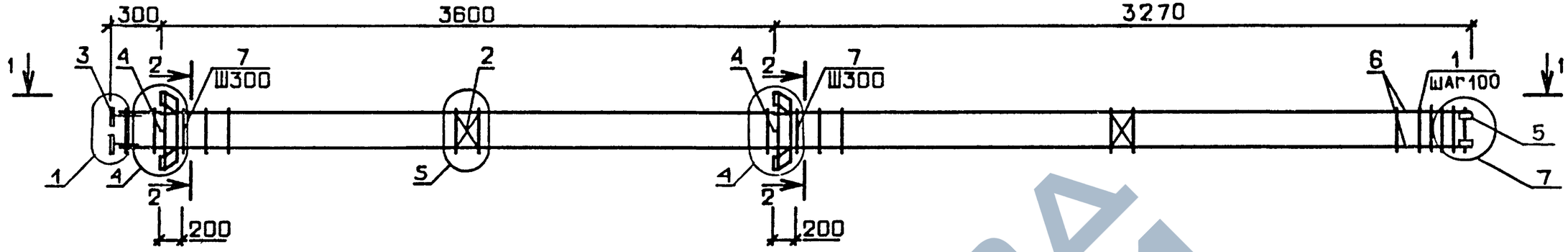

РИС. 2

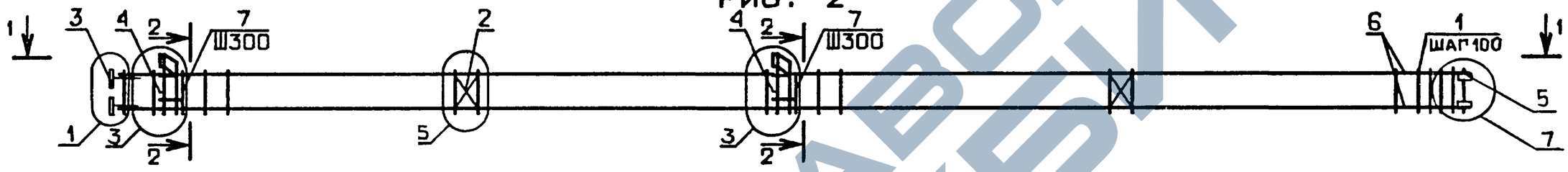

РИС. 3

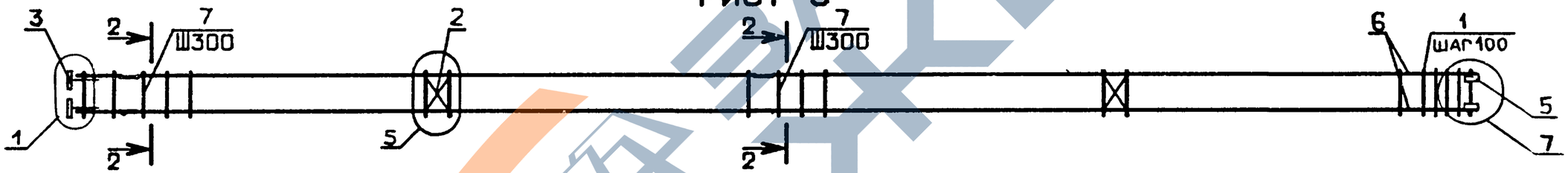

1-1

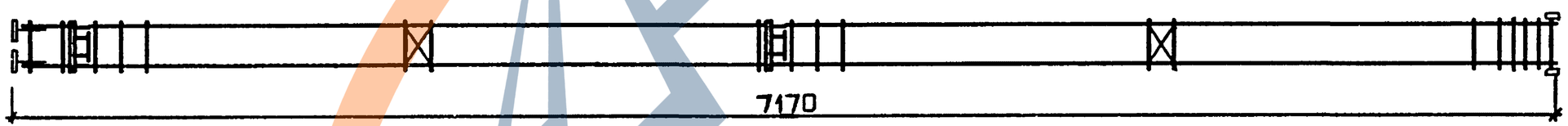

ОБОЗНАЧЕНИЕ	МАРКА	РИС.	МАССА, кг
I.020.I-3ПВ.2-2 07	КП-29	I	96,5
-0I	КП-30	2	85,0
-02	КП-3I	3	65,2
-03	КП-32	I	I2I,9
-04	КП-33	2	II0,4
-05	КП-34	3	90,6

2-2

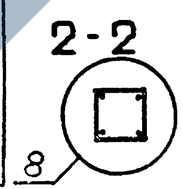

16

9151/1

НАЧ ОТД	Шевченко		
Н.КОНТР	Ребров		
ГЛ СПЕЦ	Ничипоренко		
ПРОВЕРИЛ	Ничипоренко		
РАЗРАБ	Скоробогатый		

1.020.1-3ПВ.2-2 07СБ

КАРКАС ПРОСТРАНСТВЕННЫЙ
КП-29 – КП-34
СБОРОЧНЫЙ ЧЕРТЕЖ

СТАДИЯ	МАССА	МАСШТАБ
Р	СМ ТАБЛ	
ЛИСТ	ЛИСТОВ 1	

ГОСГРАЖДАНСТРОЙ
КиевЗНИИЭП

ФОРМАТ А3

ФОРМАТ	ЗОНА	ПОЗ	ОБОЗНАЧЕНИЕ	НАИМЕНОВАНИЕ	КОЛ	ПРИМЕЧАНИЕ
				ДОКУМЕНТАЦИЯ		
А3			1.020.1-3ПВ.2-2 08СВ	СБОРОЧНЫЙ ЧЕРТЕЖ		
А3			1.020.1-3ПВ.2-2 00Д1	УЗЛЫ АРМАТУРНЫЕ		
А4			1.020.1-3ПВ.2-2 00ТО	ТЕХНИЧЕСКОЕ ОПИСАНИЕ		
				СБОРОЧНЫЕ ЕДИНИЦЫ		
А4	1		1.020.1-3ПВ.1-3 37	СЕТКА КОСВ.АРМ. СКА-5	5	
А4	2		1.020-1/83.2-15 01	СЕТКА С-1	2	
				ИЗДЕЛИЕ ЗАКЛ.		
А4	3		1.020-1/83.2-15 05	МН-2	4	
А4	5		1.020.1-3ПВ.1-3 36	МН-53	4	
				ДЕТАЛИ		
А4	7		1.020-1/83.2-15 08	СТЕРЖЕНЬ ОТДЕЛЬНЫЙ	27	0.22КГ
			ПЕРЕМЕННЫЕ ДАННЫЕ	ДЛЯ ИСПОЛНЕНИЙ:		
				1.020.1-3ПВ.2-2 08 КП-35		
				СБОРОЧНЫЕ ЕДИНИЦЫ		
А4	4		1.020-1/83.2-15 07	ИЗДЕЛИЕ ЗАКЛ. МН-4	2	
				ДЕТАЛИ		
ВЧ	6		16.013.8340	СТ.ОТД.ГОСТ 5781-82* Ф16 А-Ш L=8340	4	13.2КГ
				1.020.1-3ПВ.2-2 08-01 КП-36		
				СБОРОЧНЫЕ ЕДИНИЦЫ		
А4	4		1.020-1/83.2-15 06	ИЗДЕЛИЕ ЗАКЛ. МН-3	2	
				ДЕТАЛИ		
ВЧ	6		16.013.8340	СТ.ОТД.ГОСТ 5781-82* Ф16 А-Ш L=8340	4	13.2КГ

		1.020.1-3ПВ.2-2 08	
НАЧ.ОТД	ШЕВЧЕНКО	КАРКАС ПРОСТРАНСТВЕННЫЙ КП-35 – КП-40	СТАДИЯ: Р; ЛИСТ: 1; ЛИСТОВ: 2
Н.КОНТР	РЕБРОВ		ГОСГРАЖДАНСТРОЙ КиевЗНИИЭП
ГЛ.СПЕЦ	НИЧИПОРЕНКО		
ПРОВЕРИЛ	НИЧИПОРЕНКО		
РАЗРАБ	СКОРОБОГАТЫЙ		

ФОРМАТ А4

ЭПВЦ Киев ЗНИИЭП
ОПЕРАТОР ТПП КОРТ
САВЧЕНКО

ФОРМАТ	ЗОНА	ПОЗ	ОБОЗНАЧЕНИЕ	НАИМЕНОВАНИЕ	КОЛ	ПРИМЕЧАНИЕ
				1.020.1-3ПВ.2-2 08-02 КП-37		
				ДЕТАЛИ		
ВЧ	6		16.013.8340	СТ.ОТД.ГОСТ 5781-82* Ф16 А-Ш L=8340	4	13.2КГ
				1.020.1-3ПВ.2-2 08-03 КП-38		
				СБОРОЧНЫЕ ЕДИНИЦЫ		
А4	4		1.020-1/83.2-15 07	ИЗДЕЛИЕ ЗАКЛ. МН-4	2	
				ДЕТАЛИ		
ВЧ	6		20.013.8340	СТ.ОТД.ГОСТ 5781-82* Ф20 А-Ш L=8340	4	20.6КГ
				1.020.1-3ПВ.2-2 08-04 КП-39		
				СБОРОЧНЫЕ ЕДИНИЦЫ		
А4	4		1.020-1/83.2-15 06	ИЗДЕЛИЕ ЗАКЛ. МН-3	2	
				ДЕТАЛИ		
ВЧ	6		20.013.8340	СТ.ОТД.ГОСТ 5781-82* Ф20 А-Ш L=8340	4	20.6КГ
				1.020.1-3ПВ.2-2 08-05 КП-40		
				ДЕТАЛИ		
ВЧ	6		20.013.8340	СТ.ОТД.ГОСТ 5781-82* Ф20 А-Ш L=8340	4	20.6КГ

ВЗАМ.ИНВ.№
ПОДПИСЬ И ДАТА
ИНВ.№ПОДЛ.

9151/1

	1.020.1-3ПВ.2-2 08	ЛИСТ 2

ФОРМАТ А4

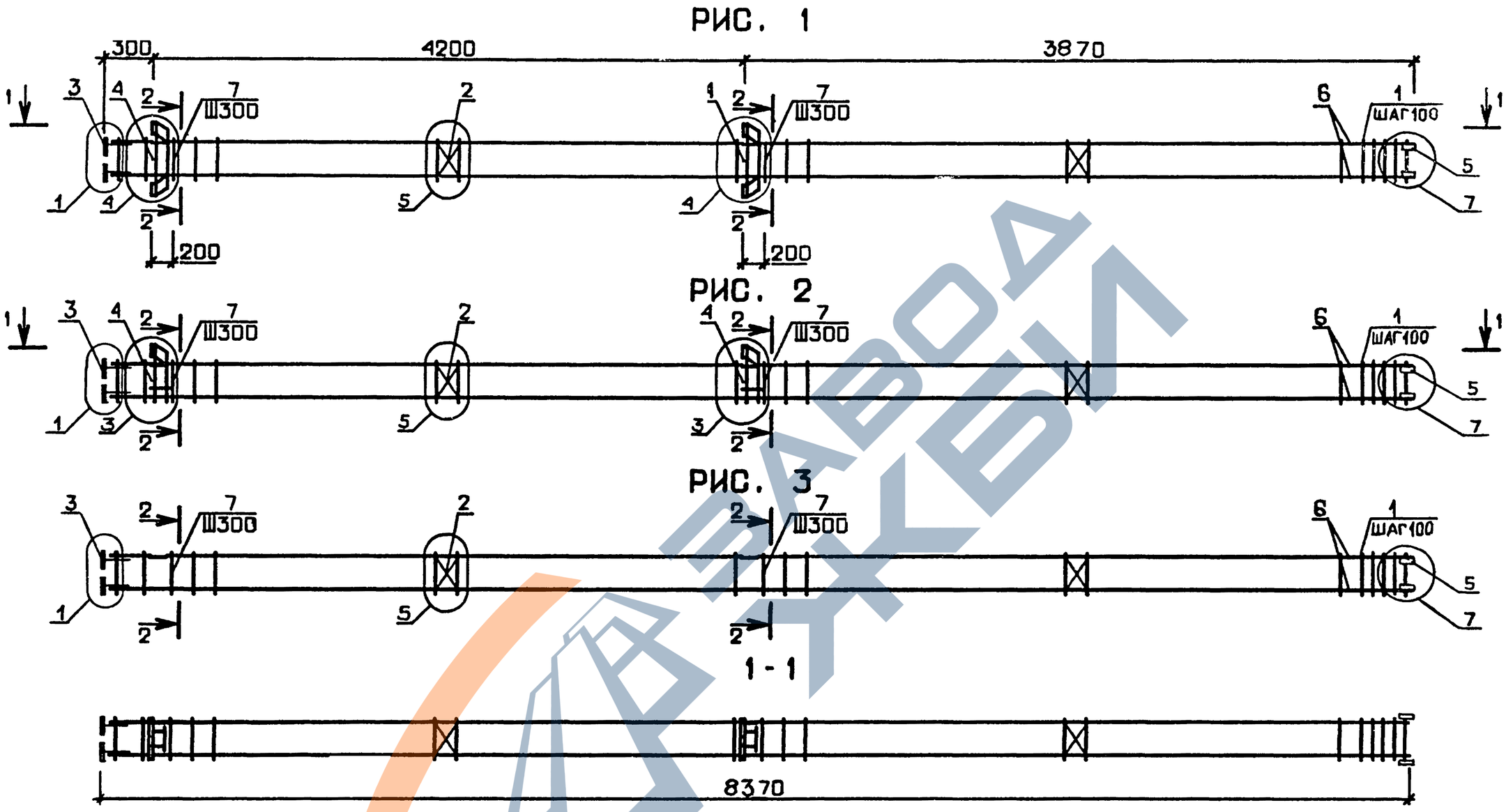

ОБОЗНАЧЕНИЕ	МАРКА	РИС.	МАССА,кг
I.020.I-3ПВ.2-2 08	КП-35	I	I05,0
-0I	КП-36	2	93,5
-02	КП-37	3	73,7
-03	КП-38	I	I34,6
-04	КП-39	2	I23,I
-05	КП-40	3	I03.3

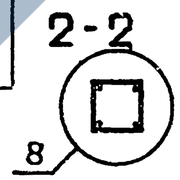

1В

9151/1

НАЧ ОТД	Шевченко		
Н.КОНТР	Ребров		
ГЛ СПЕЦ	Ничипоренко		
ПРОВЕРИЛ	Ничипоренко		
РАЗРАБ	Скоробогатый		

1.020.1-3ПВ.2-2 08СБ

КАРКАС ПРОСТРАНСТВЕННЫЙ
КП-35 – КП-40
СБОРОЧНЫЙ ЧЕРТЕЖ

СТАДИЯ	МАССА	МАСШТАБ
Р	СМ ТАБЛ	
ЛИСТ	ЛИСТОВ 1	

ГОСГРАЖДАНСТРОЙ
КиевЗНИИЭП

ФОРМАТ А3

ТЛП КОРТ
КиевЗНИИЭП

ФОРМАТ	ЗОНА	ПОЗ	ОБОЗНАЧЕНИЕ	НАИМЕНОВАНИЕ	КОЛ	ПРИМЕЧАНИЕ
				ДОКУМЕНТАЦИЯ		
А3			1.020.1-3ПВ.2-2 09СБ	СБОРОЧНЫЙ ЧЕРТЕЖ		
А3			1.020.1-3ПВ.2-2 00Д1	УЗЛЫ АРМАТУРНЫЕ		
А4			1.020.1-3ПВ.2-2 00ТО	ТЕХНИЧЕСКОЕ ОПИСАНИЕ		
				СБОРОЧНЫЕ ЕДИНИЦЫ		
А4	1		1.020.1-3ПВ.1-3 37	СЕТКА КОСВ.АРМ. СКА-5	5	
А4	2		1.020-1/83.2-15 01	СЕТКА С-1	3	
				ИЗДЕЛИЕ ЗАКЛ.		
А4	3		1.020-1/83.2-15 05	МН-2	4	
А4	5		1.020.1-3ПВ.1-3 36	МН-53	4	
				ДЕТАЛИ		
А4	7		1.020-1/83.2-15 08	СТЕРЖЕНЬ ОТДЕЛЬНЫЙ	29	0.22КГ
			ПЕРЕМЕННЫЕ ДАННЫЕ	ДЛЯ ИСПОЛНЕНИЙ:		
				1.020.1-3ПВ.2-2 09 КП-41		
				СБОРОЧНЫЕ ЕДИНИЦЫ		
А4	4		1.020-1/83.2-15 07	ИЗДЕЛИЕ ЗАКЛ. МН-4	3	
				ДЕТАЛИ		
БЧ	6		20.013.8340	СТ.ОТД.ГОСТ 5781-82* Ф20 А-Ш L=8340	4	20.6КГ
				1.020.1-3ПВ.2-2 09-01 КП-42		
				СБОРОЧНЫЕ ЕДИНИЦЫ		
А4	4		1.020-1/83.2-15 06	ИЗДЕЛИЕ ЗАКЛ. МН-3	3	
				ДЕТАЛИ		
БЧ	6		16.013.8340	СТ.ОТД.ГОСТ 5781-82* Ф16 А-Ш L=8340	4	13.2КГ

ГАП ОТД	Шевченко		1.020.1-3ПВ.2-2 09
Н.КОНТР	Ребров		
Н.СПЕЦ	Чиципоренко		КАРКАС ПРОСТРАНСТВЕННЫЙ КП-41 - КП-45
ПРОВЕРИЛ	Чиципоренко		
РАЗРАБ	Скоробогатый		

СТАДИЯ	ЛИСТ	ЛИСТОВ
Р	1	2

ГОСГРАЖДАНСТРОЙ КиевЗНИИЭП

ФОРМАТ А4

САВЧЕНКО

ОПЕРАТОР ТЛП КОРТ

ЭПВЦ Киев ЗНИИЭП

ФОРМАТ	ЗОНА	ПОЗ	ОБОЗНАЧЕНИЕ	НАИМЕНОВАНИЕ	КОЛ	ПРИМЕЧАНИЕ
				1.020.1-3ПВ.2-2 09-02 КП-43		
				СБОРОЧНЫЕ ЕДИНИЦЫ		
А4	4		1.020-1/83.2-15 06	ИЗДЕЛИЕ ЗАКЛ. МН-3	3	
				ДЕТАЛИ		
БЧ	6		20.013.8340	СТ.ОТД.ГОСТ 5781-82* Ф20 А-Ш L=8340	4	20.6КГ
				1.020.1-3ПВ.2-2 09-03 КП-44		
				ДЕТАЛИ		
БЧ	6		16.013.8340	СТ.ОТД.ГОСТ 5781-82* Ф16 А-Ш L=8340	4	13.2КГ
				1.020.1-3ПВ.2-2 09-04 КП-45		
				ДЕТАЛИ		
БЧ	6		20.013.8340	СТ.ОТД.ГОСТ 5781-82* Ф20 А-Ш L=8340	4	20.6КГ

ВЗАМ ИНВ №

ПОДПИСЬ И ДАТА

ИНВ №ПОДЛ

19

9151,1

1.020.1-3ПВ.2-2 09	ЛИСТ 2

ФОРМАТ А4

КиевЗНИИЭП | ШПТ КОРТ

РИС. 1

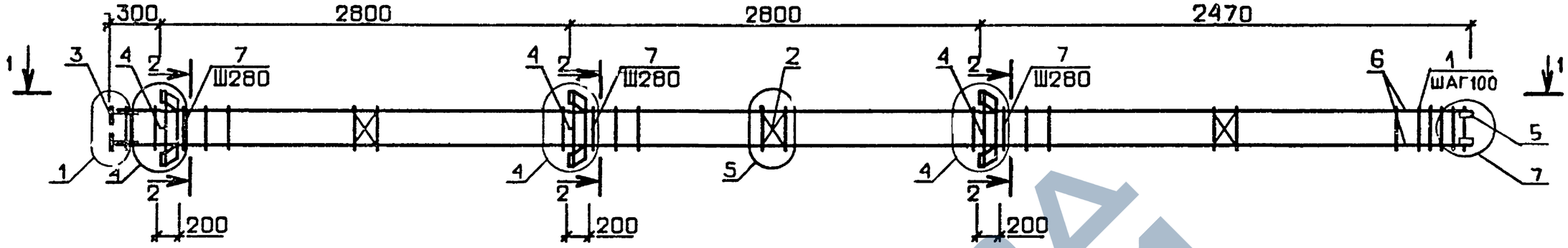

РИС 2

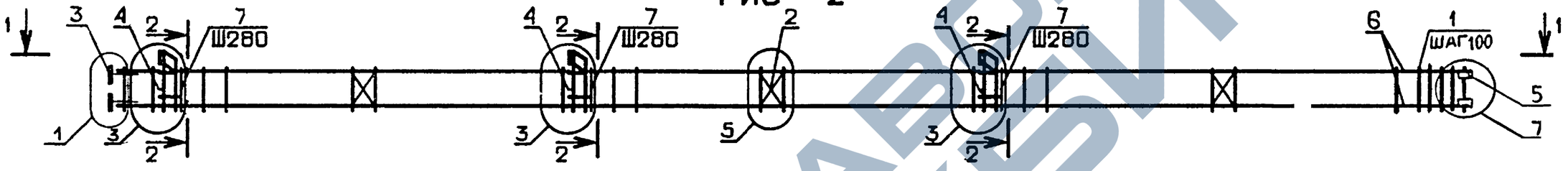

РИС. 3

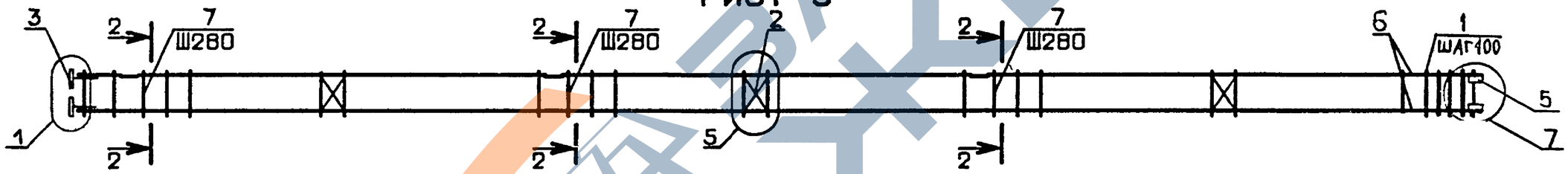

1-1

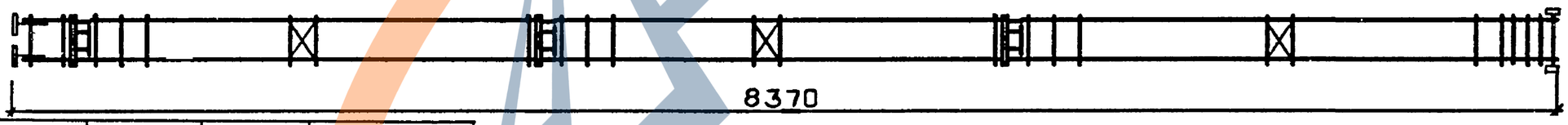

ОБОЗНАЧЕНИЕ	МАРКА	РИС.	МАССА,кг
I.020.I-3ПВ.2-2 09	КП-4I	I	I5I,6
-0I	КП-42	2	I04,7
-02	КП-43	2	I34,3
-03	КП-44	3	75,0
-04	КП-45	3	I04,6

2-2

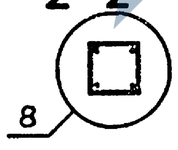

30

3151/1

НАЧОТД	ШЕВЧЕНКО	
НКОНТР	РЕБРОВ	
ГЛСПЕЦ	НИЧИПОРЕНКО	
ПРОВЕРИЛ	ЧИЧИПОРЕНКО	
РАЗРАБ	СКОРОБОГАТЫЙ	

1.020.1-3ПВ.2-2 09СБ

КАРКАС ПРОСТРАНСТВЕННЫЙ
КП-4I - КП-45
СБОРОЧНЫЙ ЧЕРТЕЖ

СТАДИЯ	МАССА	МАСШТАБ
Р	СМ ТАБЛ	
ЛИСТ	ЛИСТОВ 1	

ГОСГРАЖДАНСТРОЙ
КиевЗНИИЭП

ФОРМАТ А3

ФОРМАТ	ЗОНА	ПОЗ	ОБОЗНАЧЕНИЕ	НАИМЕНОВАНИЕ	КОЛ	ПРИМЕЧАНИЕ
				ДОКУМЕНТАЦИЯ		
А3			1.020.1-3ПВ.2-2 10СВ	СВОРОЧНЫЙ ЧЕРТЕЖ		
А3			1.020.1-3ПВ.2-2 00Д1	УЗЛЫ АРМАТУРНЫЕ		
А4			1.020.1-3ПВ.2-2 00ТО	ТЕХНИЧЕСКОЕ ОПИСАНИЕ		
				СВОРОЧНЫЕ ЕДИНИЦЫ		
А4	1		1.020.1-3ПВ.1-3 37	СЕТКА КОСВ.АРМ. СКА-5	5	
А4	2		1.020-1/83.2-15 01	СЕТКА С-1	3	
А4	3		1.020-1/83.2-15 05	ИЗДЕЛИЕ ЗАКЛ. МН-2	4	
А4	5		1.020.1-3ПВ.1-3 36	МН-53	4	
				ДЕТАЛИ		
А4	7		1.020-1/83.2-15 08	СТЕРЖЕНЬ ОТДЕЛЬНЫЙ	31	0.22КГ
			ПЕРЕМЕННЫЕ ДАННЫЕ	ДЛЯ ИСПОЛНЕНИЙ:		
				1.020.1-3ПВ.2-2 10 КП-46		
				СВОРОЧНЫЕ ЕДИНИЦЫ		
А4	4		1.020-1/83.2-15 С7	ИЗДЕЛИЕ ЗАКЛ. МН-4	3	
				ДЕТАЛИ		
ВЧ	6		20.013.8840	СТ.ОТД.ГОСТ 5781-82* Ф20 А-III L=8840	4	21.8КГ
				1.020.1-3ПВ.2-2 10-01 КП-47		
				СВОРОЧНЫЕ ЕДИНИЦЫ		
А4	4		1.020-1/83.2-15 06	ИЗДЕЛИЕ ЗАКЛ. МН-3	3	
				ДЕТАЛИ		
ВЧ	6		16.013.8840	СТ.ОТД.ГОСТ 5781-82* Ф16 А-III L=8840	4	13.9КГ

			1.020.1-3ПВ.2-2 10
НОТД	ШЕВЧЕНКО		КАРКАС ПРОСТРАНСТВЕННЫЙ КП-46 – КП-50
ОНТР	РЕБРОВ		
ЗЕЦ	НИЧИПОРЕНКО		
ВЕРИЛ	НИЧИПОРЕНКО		
РАБ	СКОРОБОГАТЫЙ		

СТАДИЯ	ЛИСТ	ЛИСТОВ
Р	I	2

ГОСГРАЖДАНСТРОЙ КиевЗНИИЭП

ФОРМАТ А4

ОПЕРАТОР ТЛП КОРТ Савченко

ЭПВЦ Киев ЗНИИЭП

ФОРМАТ	ЗОНА	ПОЗ	ОБОЗНАЧЕНИЕ	НАИМЕНОВАНИЕ	КОЛ	ПРИМЕЧАНИЕ
				1.020.1-3ПВ.2-2 10-02 КП-48		
				СВОРОЧНЫЕ ЕДИНИЦЫ		
А4	4		1.0 -1/83.2-15 06	ИЗДЕЛИЕ ЗАКЛ. МН-3	3	
				ДЕТАЛИ		
ВЧ	6		20.013.8840	СТ.ОТД.ГОСТ 5781-82* Ф20 А-III L=8840	4	21.8КГ
				1.020.1-3ПВ.2-2 10-03 КП-49		
				ДЕТАЛИ		
ВЧ	6		16.013.8840	СТ.ОТД.ГОСТ 5781-82* Ф16 А-III L=8840	4	13.9КГ
				1.020.1-3ПВ.2-2 10-04 КП-50		
				ДЕТАЛИ		
ВЧ	6		20.013.8840	СТ.ОТД.ГОСТ 5781-82* Ф20 А-III L=8840	4	21.8КГ

ВЗАМ ИНВ № | ПОДПИСЬ И ДАТА | ИНВ №ПОДЛ

21

3151,1

1.020.1-3ПВ.2-2 10 | ЛИСТ 2

ФОРМАТ А4

РИС. 1

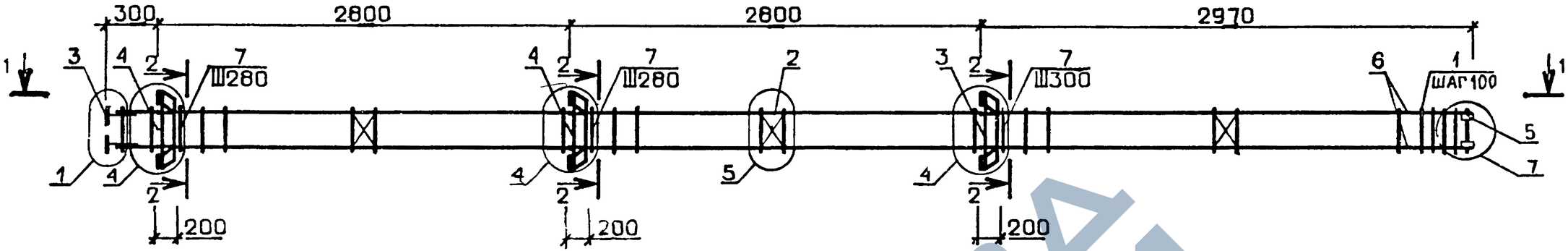

РИС. 2

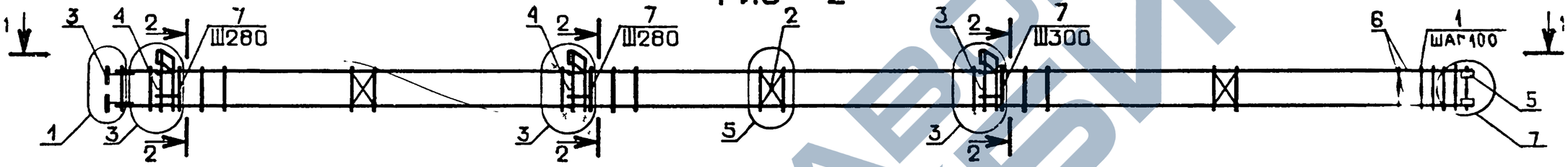

РИС. 3

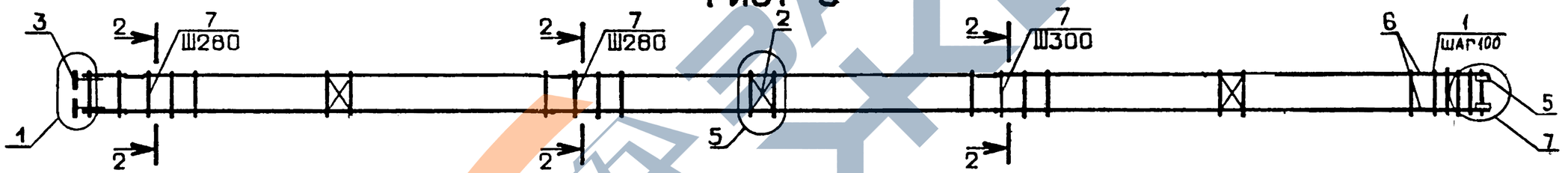

1-1

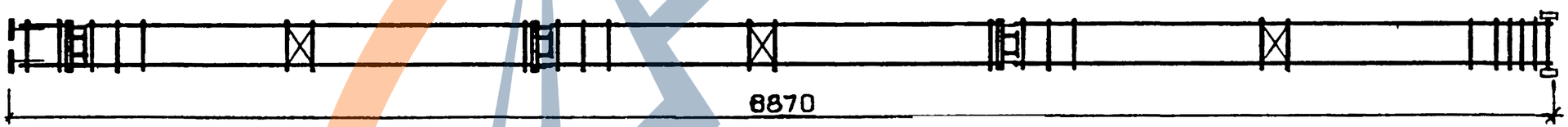

ОБОЗНАЧЕНИЕ	МАРКА	РИС.	МАССА,кг
I.020.I-3ПВ.2-2 I0	КП-46	I	I56,9
-0I	КП-47	2	I08,2
-02	КП-48	2	I39,8
-03	КП-49	3	78,7
-04	КП-50	3	II0,0

2-2

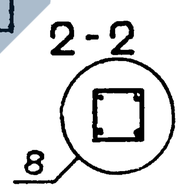

22

9151/1

НАЧОТД	ШЕВЧЕНКО		
Н.КОНТР	РЕБРОВ		
ГЛ СПЕЦ	НИЧИПОРЕНКО		
ПРОВЕРИЛ	НИЧИПОРЕНКО		
РАЗРАБ	СКОРОБОГАТЫЙ		

1.020.1-3ПВ.2-2 10СБ

КАРКАС ПРОСТРАНСТВЕННЫЙ
КП-46 – КП-50
СБОРОЧНЫЙ ЧЕРТЕЖ

СТАДИЯ	МАССА	МАСШТАБ
Р	СМ ТАБЛ	
ЛИСТ	ЛИСТОВ 1	

ГОСГРАЖДАНСТРОЙ
КиевЗНИИЭП

ФОРМАТ А3

ФОРМАТ	ЗОНА	ПОЗ	ОБОЗНАЧЕНИЕ	НАИМЕНОВАНИЕ	КОЛ	ПРИМЕЧАНИЕ
				ДОКУМЕНТАЦИЯ		
3			1.020.1-3ПВ.2-2 11СБ	СБОРОЧНЫЙ ЧЕРТЕЖ		
3			1.020.1-3ПВ.2-2 00СД1	УЗЛЫ АРМАТУРНЫЕ		
4			1.020.1-3ПВ.2-2 00ТО	ТЕХНИЧЕСКОЕ ОПИСАНИЕ		
				СБОРОЧНЫЕ ЕДИНИЦЫ		
4	1		1.020.1-3ПВ.1-3 37	СЕТКА КОСВ.АРМ. СКА-5	5	
4	2		1.020-1/83.2-15 01	СЕТКА С-1	3	
4	3		1.020-1/83.2-15 05	ИЗДЕЛИЕ ЗАКЛ. МН-2	4	
4	5		1.020.1-3ПВ.1-3 36	МН-53	4	
				ДЕТАЛИ		
4	7		1.020-1/83.2-15 08	СТЕРЖЕНЬ ОТДЕЛЬНЫЙ	32	0.22КГ
			ПЕРЕМЕННЫЕ ДАННЫЕ	ДЛЯ ИСПОЛНЕНИЙ:		
				1.020.1-3ПВ.2-2 11 КП-51		
				СБОРОЧНЫЕ ЕДИНИЦЫ		
4	4		1.020-1/83.2-15 07	ИЗДЕЛИЕ ЗАКЛ. МН-4	3	
				ДЕТАЛИ		
ВЧ	6		16.013.9840	СТ.ОТД.ГОСТ 5781-82* Ф16 А-Ш L=9840	4	15.5КГ
				1.020.1-3ПВ.2-2 11-01 КП-52		
				СБОРОЧНЫЕ ЕДИНИЦЫ		
4	4		1.020-1/83.2-15 07	ИЗДЕЛИЕ ЗАКЛ. МН-4	3	
				ДЕТАЛИ		
ВЧ	6		20.013.9840	СТ.ОТД.ГОСТ 5781-82* Ф20 А-Ш L=9840	4	24.3КГ

ГЛ.ОТД	ШЕВЧЕНКО		
КОНТР	РЕБРОВ		
ВЕДУЩ	НИЧИПОРЕНКО		
ГРУПП	НИЧИПОРЕНКО		
ГАБ	СКОРОБОГАТЫЙ		

1.020.1-3ПВ.2-2 11

КАРКАС ПРОСТРАНСТВЕННЫЙ КП-51 - КП-56

СТАДИЯ	ЛИСТ	ЛИСТОВ
Р	1	2

ГОСГРАЖДАНСТРОЙ КиевЗНИИЭП

ФОРМАТ А4

ЭПВЦ Киев ЗНИИЭП | ОПЕРАТОР ТЛП КОРТ | САВЧЕНКО

ФОРМАТ	ЗОНА	ПОЗ	ОБОЗНАЧЕНИЕ	НАИМЕНОВАНИЕ	КОЛ	ПРИМЕЧАНИЕ
				1.020.1-3ПВ.2-2 11-02 КП-53		
				СБОРОЧНЫЕ ЕДИНИЦЫ		
А4	4		1.020-1/83.2-15 06	ИЗДЕЛИЕ ЗАКЛ. МН-3	3	
				ДЕТАЛИ		
ВЧ	6		16.013.9840	СТ.ОТД.ГОСТ 5781-82* Ф16 А-Ш L=9840	4	15.5КГ
				1.020.1-3ПВ.2-2 11-03 КП-54		
				СБОРОЧНЫЕ ЕДИНИЦЫ		
А4	4		1.020-1/83.2-15 06	ИЗДЕЛИЕ ЗАКЛ. МН-3	3	
				ДЕТАЛИ		
ВЧ	6		20.013.9840	СТ.ОТД.ГОСТ 5781-82* Ф20 А-Ш L=9840	4	24.3КГ
				1.020.1-3ПВ.2-2 11-04 КП-55		
				ДЕТАЛИ		
ВЧ	6		16.013.9840	СТ.ОТД.ГОСТ 5781-82* Ф16 А-Ш L=9840	4	15.5КГ
				1.020.1-3ПВ.2-2 11-05 КП-56		
				ДЕТАЛИ		
ВЧ	6		20.013.9840	СТ.ОТД.ГОСТ 5781-82* Ф20 А-Ш L=9840	4	24.3КГ

ВЗАМ.ИНВ.№ | ПОДПИСЬ И ДАТА | ИНВ.№ ПОДЛ

23

9131/1

1.020.1-3ПВ.2-2 11

ЛИСТ 2

ФОРМАТ А4

Инв. № подл. | Подпись и дата | Взам. инв. №
ТЛП КОРТ
КиевЗНИИЭП

РИС. 1

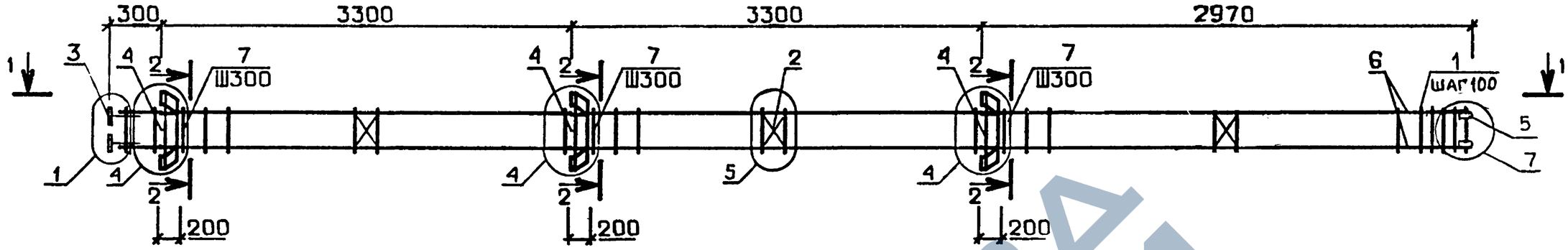

РИС. 2

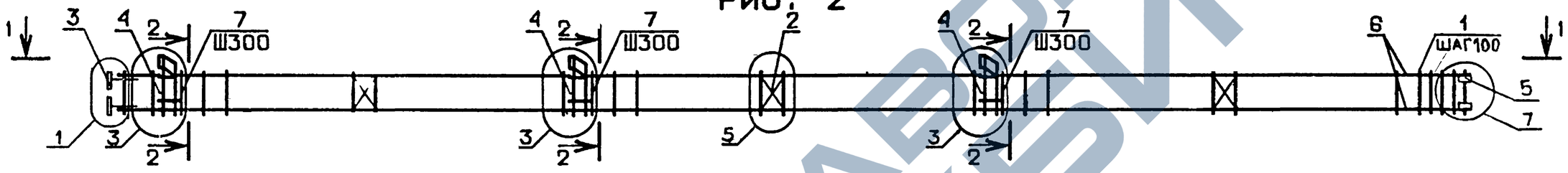

РИС. 3

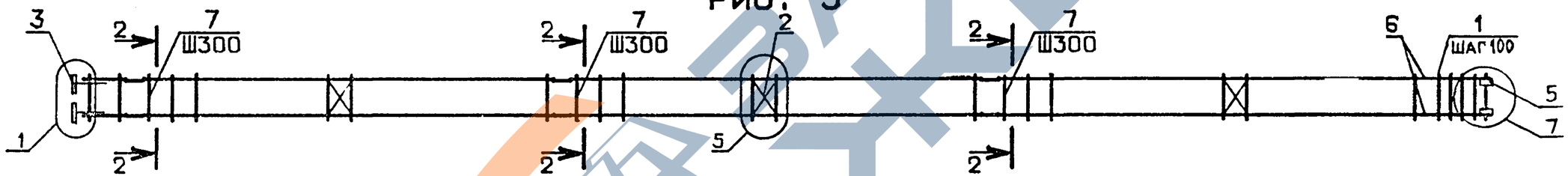

1-1

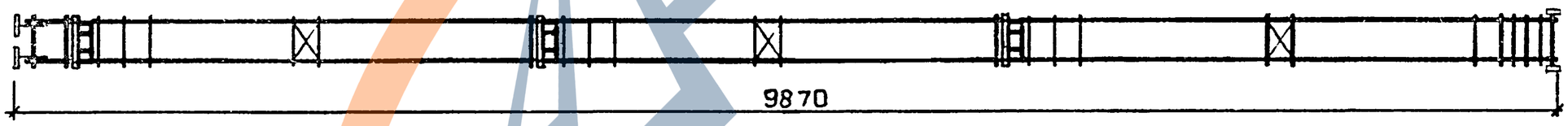

ОБОЗНАЧЕНИЕ	МАРКА	РИС.	МАССА, кг
I.020.I-3ПВ.2-2 II	КП-5I	I	I32,I
-0I	КП-52	I	I67,I
-02	КП-53	2	II4,8
-03	КП-54	2	I49,8
-04	КП-55	3	85,I
-05	КП-56	3	I20,I

2-2

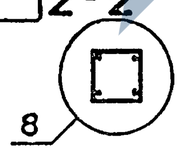

НАЧОТД	ШЕВЧЕНКО		
НКОНТР	РЕБРОВ		
ГП СПЕЦ	НИЧИПОРЕНКО		
ПРОВЕРИЛ	НИЧИПОРЕНКО		
РАЗРАБ	СКОРОБОГАТЫЙ		

1.020.1-3ПВ.2-2 11СБ

КАРКАС ПРОСТРАНСТВЕННЫЙ КП-5I – КП-56
СБОРОЧНЫЙ ЧЕРТЕЖ

СТАДИЯ	МАССА	МАСШТАБ
Р	СМ ТАБЛ	
ЛИСТ	ЛИСТОВ 1	

ГОСГРАЖДАНСТРОЙ
КиевЗНИИЭП

ФОРМАТ	ЗОНА	ПОЗ	ОБОЗНАЧЕНИЕ	НАИМЕНОВАНИЕ	КОЛ	ПРИМЕЧАНИЕ
				ДОКУМЕНТАЦИЯ		
А3			1.020.1-3ПВ.2-2 12СБ	СБОРОЧНЫЙ ЧЕРТЕЖ		
А3			1.020.1-3ПВ.2-2 00Д1	УЗЛЫ АРМАТУРНЫЕ		
А4			1.020 1-3ПВ.2-2 00ТО	ТЕХНИЧЕСКОЕ ОПИСАНИЕ		
				СБОРОЧНЫЕ ЕДИНИЦЫ		
А4	1		1.020.1-3ПВ.1-3 37	СЕТКА КОСВ.АРм. СКА-5	5	
А4	2		1.020-1/83.2-15 01	СЕТКА С-1	3	
А4	3		1.020-1/83.2-15 05	ИЗДЕЛИЕ ЗАКЛ. МН-2	4	
А4	5		1.020.1-3ПВ.1-3 36	МН-53	4	
				ДЕТАЛИ		
А4	7		1.020-1/83.2-15 08	СТЕРЖЕНЬ ОТДЕЛЬНЫЙ	35	0.22КГ
			ПЕРЕМЕННЫЕ ДАННЫЕ	ДЛЯ ИСПОЛНЕНИЙ:		
				1.020.1-3ПВ.2-2 12 КП-57		
				СБОРОЧНЫЕ ЕДИНИЦЫ		
А4	4		1.020-1/83.2-15 07	ИЗДЕЛИЕ ЗАКЛ. МН-4	3	
				ДЕТАЛИ		
БЧ	6		16.013.10740	СТ.ОТД.ГОСТ 5781-82* Ф16 А-Ш L=10740	4	16.9КГ
				1.020.1-3ПВ.2-2 12-01 КП-58		
				СБОРОЧНЫЕ ЕДИНИЦЫ		
А4	4		1.020-1/83.2-15 07	ИЗДЕЛИЕ ЗАКЛ. МН-4	3	
				ДЕТАЛИ		
БЧ	6		20.013.10740	СТ.ОТД.ГОСТ 5781-82* Ф20 А-Ш L=10740	4	26.5КГ

		1.020.1-3ПВ.2-2 12	
НАЧ ОТД	ШЕВЧЕНКО	КАРКАС ПРОСТРАНСТВЕННЫЙ КП-57 - КП-62	СТАДИЯ: Р; ЛИСТ: 1; ЛИСТОВ: 2
Н КОНТР	РЕБРОВ		ГОСГРАЖДАНСТРОЙ КиевЗНИИЭП
ГЛ СПЕЦ	НИЧИПОРЕНКО		
ПРОВЕРИЛ	НИЧИПОРЕНКО		
РАЗРАБ	СКОРОБОГАТЫЙ		

ФОРМАТ А4

ЭПВЦ Киев ЗНИИЭП
ОПЕРАТОР ТЛП КОРТ САВЧЕНКО

ФОРМАТ	ЗОНА	ПОЗ	ОБОЗНАЧЕНИЕ	НАИМЕНОВАНИЕ	КОЛ	ПРИМЕЧАНИЕ
				1.020.1-3ПВ.2-2 12-02 КП-59		
				СБОРОЧНЫЕ ЕДИНИЦЫ		
А4	4		1.020-1/83.2-15 06	ИЗДЕЛИЕ ЗАКЛ. МН-3	3	
				ДЕТАЛИ		
БЧ	6		16.013.10740	СТ.ОТД.ГОСТ 5781-82* Ф16 А-Ш L=10740	4	16.9КГ
				1.020.1-3ПВ.2-2 12-03 КП-60		
				СБОРОЧНЫЕ ЕДИНИЦЫ		
А4	4		1.020-1/83.2-15 06	ИЗДЕЛИЕ ЗАКЛ. МН-3	3	
				ДЕТАЛИ		
БЧ	6		20.013.10740	СТ.ОТД.ГОСТ 5781-82* Ф20 А-Ш L=10740	4	26.5КГ
				1.020.1-3ПВ.2-2 12-04 КП-61		
				ДЕТАЛИ		
БЧ	6		16.013.10740	СТ.ОТД.ГОСТ 5781-82* Ф16 А-Ш L=10740	4	16.9КГ
				1.020.1-3ПВ.2-2 12-05 КП-62		
				ДЕТАЛИ		
БЧ	6		20.013.10740	СТ.ОТД.ГОСТ 5781-82* Ф20 А-Ш L=10740	4	26.5КГ

ВЗАМ ИНВ № | ПОДПИСЬ И ДАТА | ИНВ № ПОДЛ

25
9151/1

1.020.1-3ПВ.2-2 12	ЛИСТ 2

ФОРМАТ А4

ЭПВЦ КиевЗНИИЭП
ОПЕРАТОР ТПП КОРТ
ЛИХВАРЬ

РИС. 1

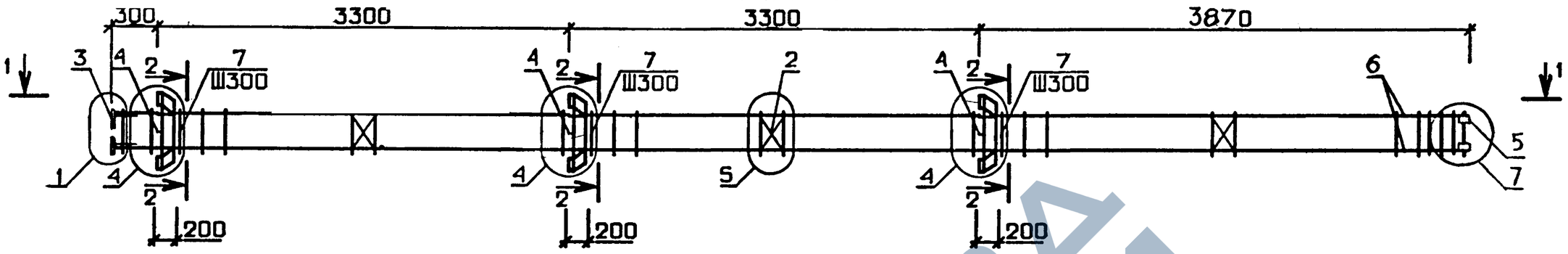

РИС. 2

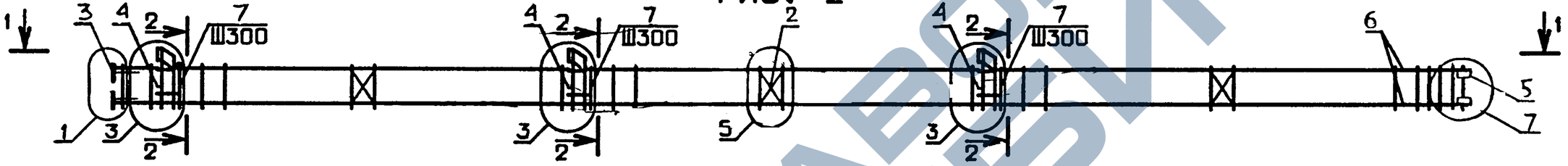

РИС. 3

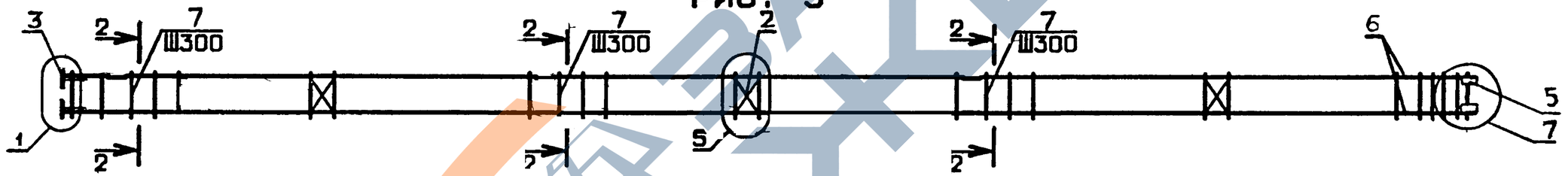

1 - 1

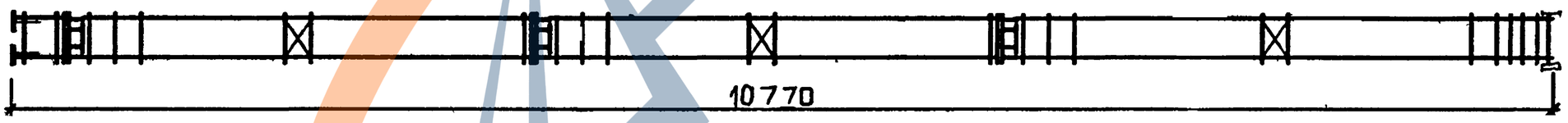

ОБОЗНАЧЕНИЕ	МАРКА	РИС.	МАССА, кг
I.020 I-3ПВ.2-2 I2	КП-57	I	I38,5
-0I	КП-58	I	I76,6
-02	КП-59	2	I2I,2
-03	КП-60	2	I59,3
-04	КП-6I	3	9I,5
-05	КП-62	3	I29,6

2-2

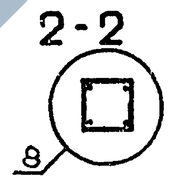

НАЧОТД	Шевченко	
Н.КОНТР	Рябров	
ГЛ.СПЕЦ	Ничипоренко	
ПРОВЕРИЛ	Ничипоренко	
РАЗРАБ.	Скоробогатый	

1.020.1-3ПВ.2-2 12СБ

КАРКАС ПРОСТРАНСТВЕННЫЙ
КП-57 – КП-62
СБОРОЧНЫЙ ЧЕРТЕЖ

СТАДИЯ	МАССА	МАСШТАБ
Р	СМ ТАБЛ	
ЛИСТ	ЛИСТОВ 1	

ГОСГРАЖДАНСТРОЙ
КиевЗНИИЭП

ФОРМАТ	ЗОНА	ПОЗ	ОБОЗНАЧЕНИЕ	НАИМЕНОВАНИЕ	КОЛ	ПРИМЕЧАНИЕ
				ДОКУМЕНТАЦИЯ		
А3			1.020.1-3ПВ.2-2 13СВ	СВОРОЧНЫЙ ЧЕРТЕЖ		
А3			1.020.1-3ПВ.2-2 00Д1	УЗЛЫ АРМАТУРНЫЕ		
А4			1.020.1-3ПВ.2-2 00ТО	ТЕХНИЧЕСКОЕ ОПИСАНИЕ		
				СВОРОЧНЫЕ ЕДИНИЦЫ		
А4	1		1.020.1-3ПВ.1-3 37	СЕТКА КОСВ.АРМ. СКА-5	5	
А4	2		1.020-1/83.2-15 01	СЕТКА С-1	3	
				ИЗДЕЛИЕ ЗАКЛ.		
А4	3		1.020-1/83.2-15 05	МН-2	4	
А4	5		1.020.1-3ПВ.1-3 36	МН-53	4	
				ДЕТАЛИ		
А4	7		1.020-1/83.2-15 08	СТЕРЖЕНЬ ОТДЕЛЬНЫЙ	35	0.22КГ
			ПЕРЕМЕННЫЕ ДАННЫЕ	ДЛЯ ИСПОЛНЕНИЙ:		
				1.020.1-3ПВ.2-2 13 КП-63		
				СВОРОЧНЫЕ ЕДИНИЦЫ		
А4	4		1.020-1/83.2-15 06	ИЗДЕЛИЕ ЗАКЛ. МН-3	3	
				ДЕТАЛИ		
ВЧ	6		16.013.10740	СТ.ОТД.ГОСТ 5781-82* Ф16 А-III L=10740	4	16.9КГ
				1.020.1-3ПВ.2-2 13-01 КП-64		
				СВОРОЧНЫЕ ЕДИНИЦЫ		
А4	4		1.020-1/83.2-15 06	ИЗДЕЛИЕ ЗАКЛ. МН-3	3	
				ДЕТАЛИ		
ВЧ	6		20.013.10740	СТ.ОТД.ГОСТ 5781-82* Ф20 А-III L=10740	4	26.5КГ

НАЧ ОТД	Шевченко		1.020.1-3ПВ.2-2 13
Н.КОНТР	Ребров		КАРКАС ПРОСТРАНСТВЕННЫЙ КП-63 – КП-66
ГЛ.СПЕЦ	Ничипоренко		СТАДИЯ: Р; ЛИСТ: I; ЛИСТОВ: 2
ПРОВЕРИЛ	Ничипоренко		ГОСГРАЖДАНСТРОЙ КиевЗНИИЭП
РАЗРАБ	Скоробогатый		

ФОРМАТ А4

ФОРМАТ	ЗОНА	ПОЗ	ОБОЗНАЧЕНИЕ	НАИМЕНОВАНИЕ	КОЛ	ПРИМЕЧАНИЕ
				1.020.1-3ПВ.2-2 13-02 КП-65		
				ДЕТАЛИ		
ВЧ	6		16.013.10740	СТ.ОТД.ГОСТ 5781-82* Ф16 А-III L=10740	4	16.9КГ
				1.020.1-3ПВ.2-2 13-03 КП-66		
				ДЕТАЛИ		
ВЧ	6		20.013.10740	СТ.ОТД.ГОСТ 5781-82* Ф20 А-III L=10740	4	26.5КГ

ЭПВЦ Киев ЗНИИЭП — ОПЕРАТОР ТЛП КОРТ — САВЧЕНКО

ВЗАМ ИНВ № | ПОДПИСЬ И ДАТА | ИНВ №ПОДЛ

27

9131,1

1.020.1-3ПВ.2-2 13 — ЛИСТ 2

ФОРМАТ А4

РИС. 1

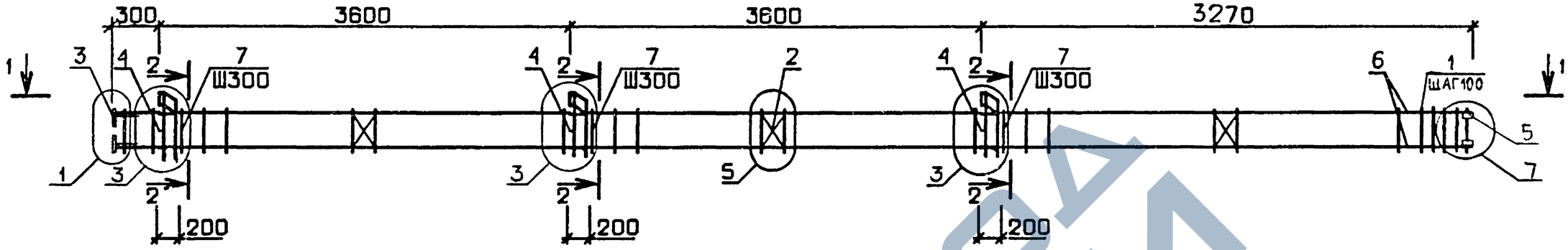

РИС. 2

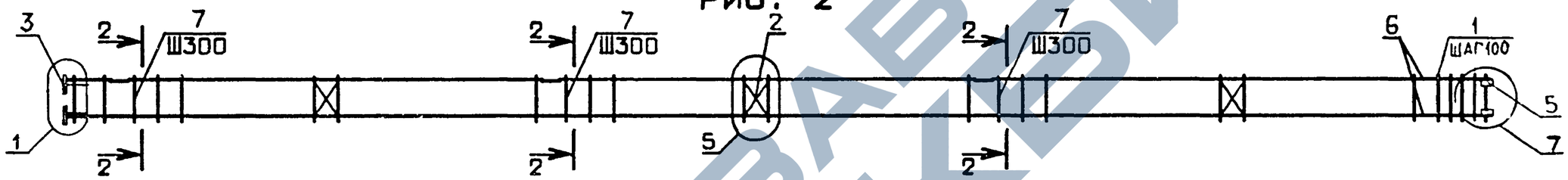

1-1

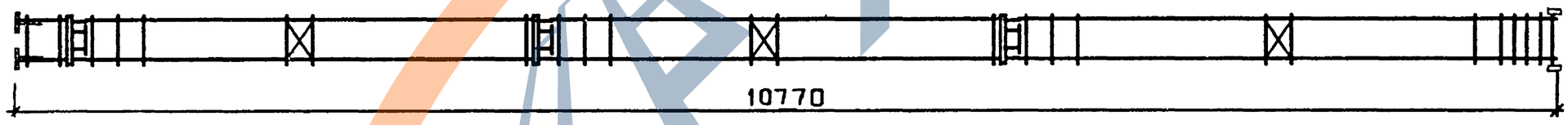

ОБОЗНАЧЕНИЕ	МАРКА	РИС.	МАССА,кг
I.020.I-3ПВ.2-2 I3	КП-63	I	I2I,2
-0I	КП-64	I	I59,3
-02	КП-65	2	9I,5
-03	КП-66	2	I29,6

2-2

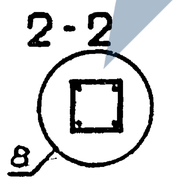

28

9151/1

НАЧОТД	Шевченко		
Н.КОНТР	Рябров		
ГЛ.СПЕЦ	Ничипорёнко		
ПРОВЕРИЛ	Ничипорёнко		
РАЗРАБ	Скоробогатый		

1.020.1-3ПВ.2-2 13СБ

КАРКАС ПРОСТРАНСТВЕННЫЙ
КП-63 – КП-66
СБОРОЧНЫЙ ЧЕРТЕЖ

СТАДИЯ	МАССА	МАСШТАБ
Р	СМ ТАБЛ	

ЛИСТ | ЛИСТОВ 1

ГОСГРАЖДАНСТРОЙ
КиевЗНИИЭП

ФОРМАТ А3

ФОРМАТ	ЗОНА	ПОЗ	ОБОЗНАЧЕНИЕ	НАИМЕНОВАНИЕ	КОЛ	ПРИМЕЧАНИЕ
				ДОКУМЕНТАЦИЯ		
А3			1.020.1-3ПВ.2-2 14СБ	СБОРОЧНЫЙ ЧЕРТЕЖ		
А3			1.020.1-3ПВ.2-2 00Д1	УЗЛЫ АРМАТУРНЫЕ		
А4			1.020.1-3ПВ.2-2 00ТО	ТЕХНИЧЕСКОЕ ОПИСАНИЕ		
				СБОРОЧНЫЕ ЕДИНИЦЫ		
А4		1	1.020.1-3ПВ.1-3 37	СЕТКА КОСВ.АРМ. СКА-5	5	
А4		2	1.020-1/83.2-15 01	СЕТКА С-1	4	
				ИЗДЕЛИЕ ЗАКЛ.		
А4		3	1.020-1/83.2-15 05	МН-2	4	
А4		5	1.020.1-3ПВ.1-3 36	МН-53	4	
				ДЕТАЛИ		
				СТ.ОТД.ГОСТ 5781-82*		
ВЧ		6	20.013.11140	Ф20 А-Ш L=11140	4	27.5КГ
А4		7	1.020-1/83.2-15 08	СТЕРЖЕНЬ ОТДЕЛЬНЫЙ	39	0.22КГ
			ПЕРЕМЕННЫЕ ДАННЫЕ	ДЛЯ ИСПОЛНЕНИЙ:		
				1.020.1-3ПВ.2-2 14 КП-67		
				СБОРОЧНЫЕ ЕДИНИЦЫ		
А4		4	1.020-1/83.2-15 06	ИЗДЕЛИЕ ЗАКЛ. МН-3	4	
				1.020.1-3ПВ.2-2 14-01 КП-68		

1.020.1-3ПВ.2-2 14

НАЧ ОТД	ШЕВЧЕНКО		
Н КОНТР	РЕБРОВ		
ГЛ СПЕЦ	НИЧИПОРЕНКО		
ПРОВЕРИЛ	НИЧИПОРЕНКО		
РАЗРАБ	СКОРОБОГАТЫЙ		

КАРКАС ПРОСТРАНСТВЕННЫЙ КП-67, КП-68

СТАДИЯ	ЛИСТ	ЛИСТОВ
Р		I

ГОСГРАЖДАНСТРОЙ КиевЗНИИЭП

ФОРМАТ А4

ТЛП КОРТ | КиевЗНИИЭП

ФОРМА	ЗОНА	ПОЗ	ОБОЗНАЧЕНИЕ	НАИМЕНОВАНИЕ	КОЛ	ПРИМЕЧАНИЕ
				ДОКУМЕНТАЦИЯ		
А3			1.020.1-3ПВ.2-2 15СБ	СБОРОЧНЫЙ ЧЕРТЕЖ		
А3			1.020.1-3ПВ.2-2 00Д1	УЗЛЫ АРМАТУРНЫЕ		
А4			1.020.1-3ПВ.2-2 00ТО	ТЕХНИЧЕСКОЕ ОПИСАНИЕ		
				СБОРОЧНЫЕ ЕДИНИЦЫ		
А4		1	1.020.1-3ПВ.1-3 37	СЕТКА КОСВ.АРМ. СКА-5	5	
А4		2	1.020-1/83.2-15 01	СЕТКА С-1	4	
				ИЗДЕЛИЕ ЗАКЛ.		
А4		3	1.020-1/83.2-15 05	МН-2	4	
А4		5	1.020.1-3ПВ.1-3 36	МН-53	4	
				ДЕТАЛИ		
				СТ.ОТД.ГОСТ 5781-82*		
ВЧ		6	20.013.11640	Ф20 А-Ш L=11640	4	28.7КГ
А4		7	1.020-1/83.2-15 08	СТЕРЖЕНЬ ОТДЕЛЬНЫЙ	40	0.22КГ
			ПЕРЕМЕННЫЕ ДАННЫЕ	ДЛЯ ИСПОЛНЕНИЙ:		
				1.020.1-3ПВ.2-2 15 КП-69		
				СБОРОЧНЫЕ ЕДИНИЦЫ		
А4		4	1.020-1/83.2-15 06	ИЗДЕЛИЕ ЗАКЛ. МН-3	4	
				1.020.1-3ПВ.2-2 15-01 КП-70		

29

S1-1,1

1.020.1-3ПВ.2-2 15

НАЧ ОТД	ШЕВЧЕНКО		
Н КОНТР	РЕБРОВ		
ГЛ СПЕЦ	НИЧИПОРЕНКО		
ПРОВЕРИЛ	НИЧИПОРЕНКО		
РАЗРАБ	СКОРОБОГАТЫЙ		

КАРКАС ПРОСТРАНСТВЕННЫЙ КП-69, КП-70

СТАДИЯ	ЛИСТ	ЛИСТОВ
Р		I

ГОСГРАЖДАНСТРОЙ КиевЗНИИЭП

ФОРМАТ А4

ЭПВЦ КиевЗНИИЭП | ОПЕРАТОР ТЛП КОРТ | САВЧЕНКО

ВЗАМ ИНВ № | ПОДПИСЬ И ДАТА | ИНВ № ПОДЛ

ЗАВОД ЖБИ

ТЛП КОРТ

КиевЗНИИЭП

РИС. 1

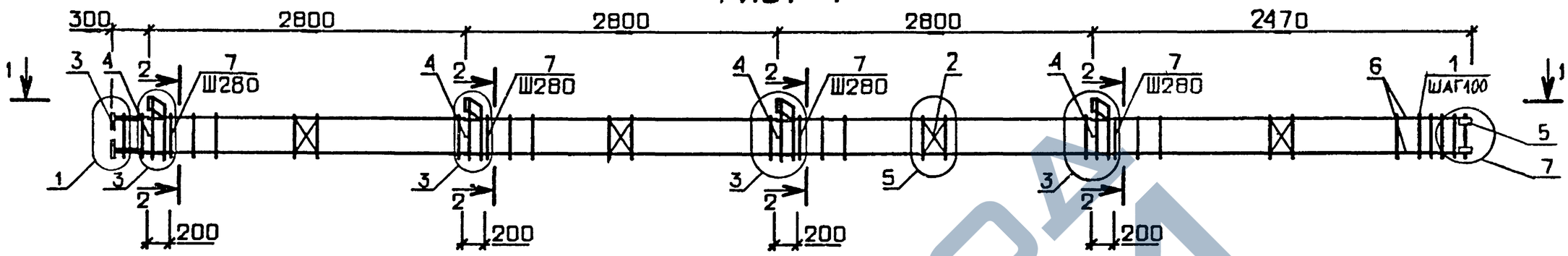

РИС. 2

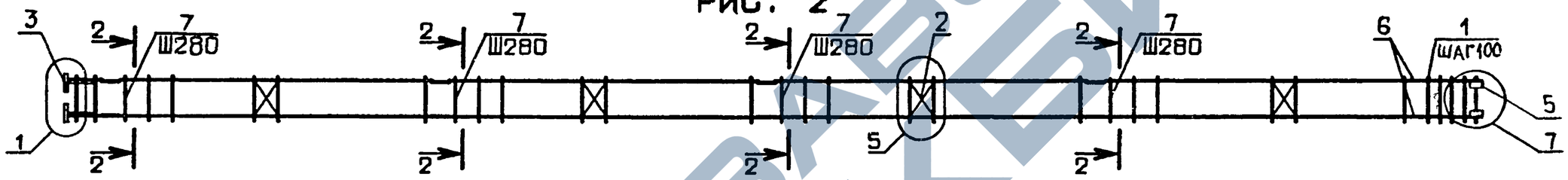

1-1

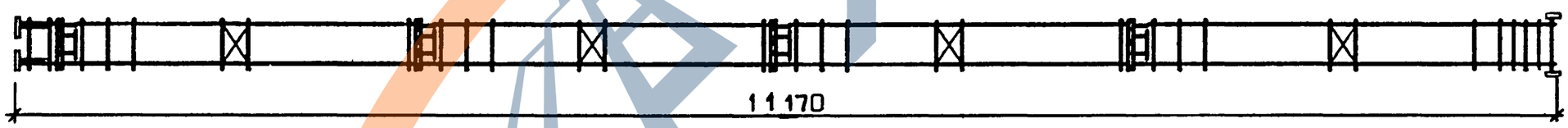

ОБОЗНАЧЕНИЕ	МАРКА	РИС.	МАССА, кг
I.020.I-3ПВ.2-2 I4	КП-67	I	I75,0
-0I	КП-68	2	I35,3

2-2

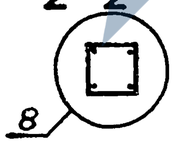

30

9151/

НАЧ ОТД	Шевченко		
Н.КОНТР	Ребров		
ГЛ СПЕЦ	Ничипоренко		
ПРОВЕРИЛ	Ничипоренко		
РАЗРАБ	Скоробогатый		

1.020.1-3ПВ.2-2 14СБ

КАРКАС ПРОСТРАНСТВЕННЫЙ
КП-67, КП-68
СБОРОЧНЫЙ ЧЕРТЕЖ

СТАДИЯ	МАССА	МАСШТАБ
Р	СМ ТАБЛ	

ЛИСТ | ЛИСТОВ 1

ГОСГРАЖДАНСТРОЙ
КиевЗНИИЭП

ФОРМАТ А3

РИС. 1

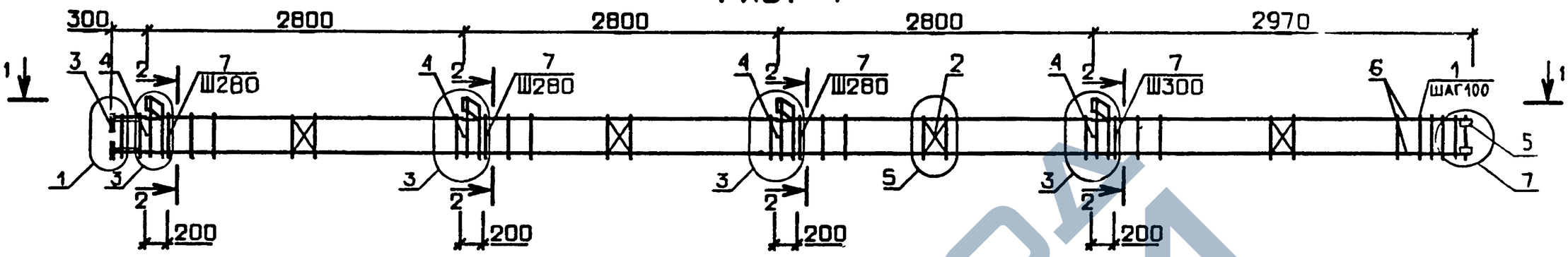

РИС. 2

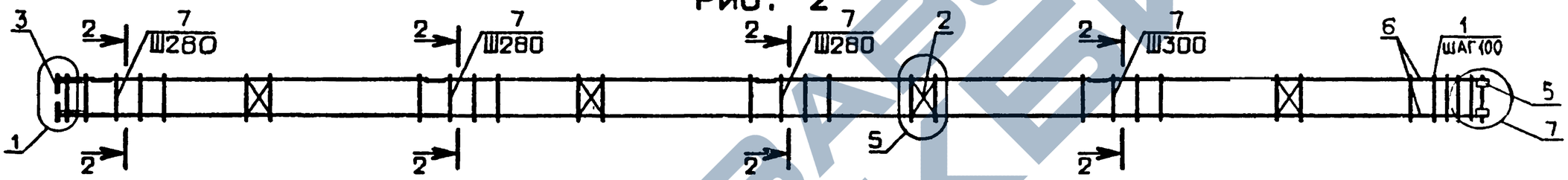

1-1

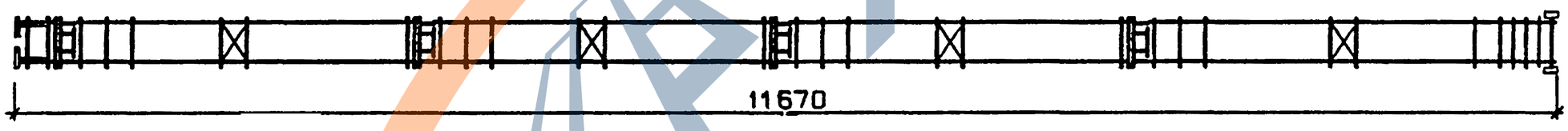

ОБОЗНАЧЕНИЕ	МАРКА	РИС.	МАССА,кг
I.020.I-3ПВ.2-2 I5	КП-69	I	I80,I
-0I	КП-70	2	I40,5

2-2

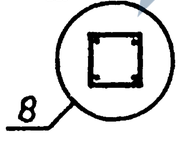

31

9131,1

НАЧ ОТД	Шевченко		
Н.КОНТР	Ребров		
ГЛ СПЕЦ	Ничипоренко		
ПРОВЕРИЛ	Ничипоренко		
РАЗРАБ.	Скоробогатый		

1.020.1-3ПВ.2-2 15СБ

КАРКАС ПРОСТРАНСТВЕННЫЙ
КП-69, КП-70
СБОРОЧНЫЙ ЧЕРТЕЖ

СТАДИЯ	МАССА	МАСШТАБ
Р	СМ ТАБЛ	

ЛИСТ | ЛИСТОВ 1

ГОСГРАЖДАНСТРОЙ
КиевЗНИИЭП

ФОРМАТ А3

ФОРМАТ	ЗОНА	ПОЗ	ОБОЗНАЧЕНИЕ	НАИМЕНОВАНИЕ	КОЛ	ПРИМЕЧАНИЕ
				ДОКУМЕНТАЦИЯ		
А3			1.020.1-3ПВ.2-2 16СГ	СБОРОЧНЫЙ ЧЕРТЕЖ		
А3			1.020.1-3ПВ.2-2 00Д1	УЗЛЫ АРМАТУРНЫЕ		
А4			1.020.1-3ПВ.2-2 00ТО	ТЕХНИЧЕСКОЕ ОПИСАНИЕ		
				СБОРОЧНЫЕ ЕДИНИЦЫ		
А4		1	1.020.1-3ПВ.1-3 37	СЕТКА КОСВ.АРМ. СКА-5	5	
А4		2	1.020-1/83.2-15 01	СЕТКА С-1	4	
				ИЗДЕЛИЕ ЗАКЛ.		
А4		3	1.020-1/83.2-15 05	МН-2	4	
А4		5	1.020.1-3ПВ.1-3 36	МН-53	4	
				ДЕТАЛИ		
А4		7	1.020-1/83.2-15 08	СТЕРЖЕНЬ ОТДЕЛЬНЫЙ	42	0.22КГ
			ПЕРЕМЕННЫЕ ДАННЫЕ	ДЛЯ ИСПОЛНЕНИЙ:		
				1.020.1-3ПВ.2-2 16 КП-71		
				СБОРОЧНЫЕ ЕДИНИЦЫ		
А4		4	1.020-1/83.2-15 06	ИЗДЕЛИЕ ЗАКЛ. МН-3	4	
				ДЕТАЛИ		
БЧ		6	20.013.12640	СТ.ОТД.ГОСТ 5781-82* Ф20 А-Ш L=12640	4	31.2КГ
				1.020.1-3ПВ.2-2 16-01 КП-72		
				СБОРОЧНЫЕ ЕДИНИЦЫ		
А4		4	1.020-1/83.2-15 06	ИЗДЕЛИЕ ЗАКЛ. МН-3	4	
				ДЕТАЛИ		
БЧ		6	16.013.12640	СТ.ОТД.ГОСТ 5781-82* Ф16 А-Ш L=12640	4	19.9КГ

ЭПВЦ КиевЗНИИЭП | ТЛП КОРТ | САВЧЕНКО

ВЗАМ ИНВ № | ПОДПИСЬ И ДАТА | ИНВ № ПОДЛ

НАЧ ОТД	ШЕВЧЕНКО		
Н КОНТР	РЕБРОВ		
ГЛ СПЕЦ	НИЧИПОРЕНКО		
ПРОВЕРИЛ	НИЧИПОРЕНКО		
РАЗРАБ	СКОРОБОГАТЫЙ		

1.020.1-3ПВ.2-2 16

КАРКАС ПРОСТРАНСТВЕННЫЙ КП-71 – КП-74

СТАДИЯ	ЛИСТ	ЛИСТОВ
Р	1	2

ГОСГРАЖДАНСТРОЙ КиевЗНИИЭП

ФОРМАТ А4

3

ФОРМАТ	ЗОНА	ПОЗ	ОБОЗНАЧЕНИЕ	НАИМЕНОВАНИЕ	КОЛ	ПРИМЕЧАНИЕ
				1.020.1-3ПВ.2-2 16-02 КП-73		
				ДЕТАЛИ		
БЧ		6	20.013.12640	СТ.ОТД.ГОСТ 5781-82* Ф20 А-Ш L=12640	4	31.2КГ
				1.020.1-3ПВ.2-2 16-03 КП-74		
				ДЕТАЛИ		
БЧ		6	16.013.12640	СТ.ОТД.ГОСТ 5781-82* Ф16 А-Ш L=12640	4	19.9КГ

ЭПВЦ КиевЗНИИЭП | ТЛП КОРТ | САВЧЕНКО

ВЗАМ ИНВ № | ПОДПИСЬ И ДАТА | ИНВ № ПОДЛ

1.020.1-3ПВ.2-2 16

32

9151/1

ЛИСТ 2

ФОРМАТ А4

РИС. 1

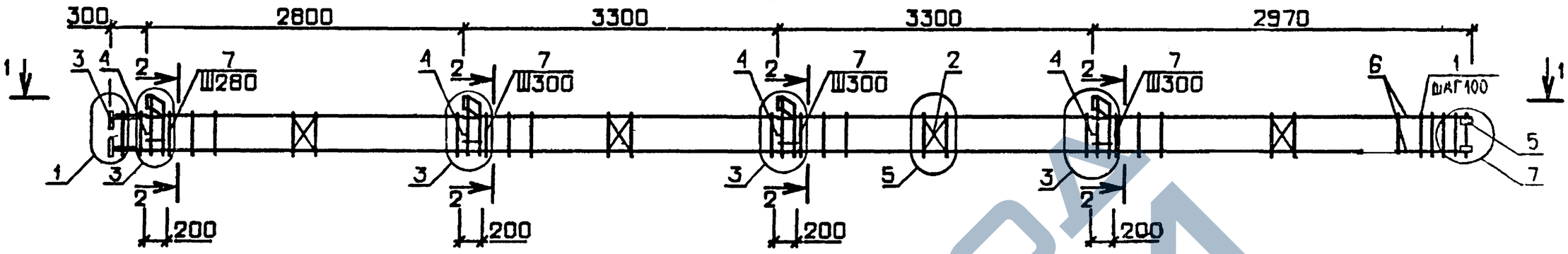

РИС. 2

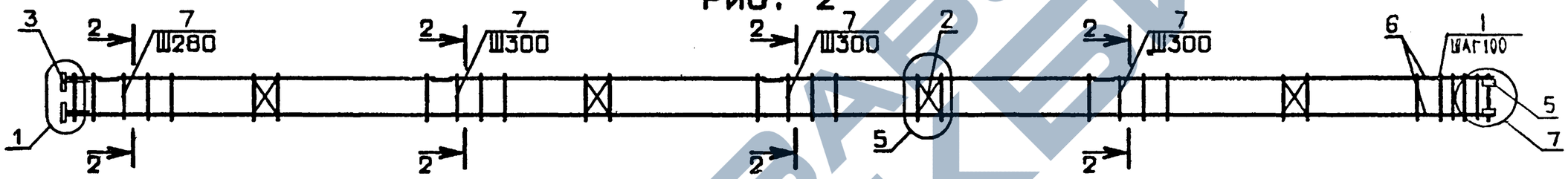

1-1

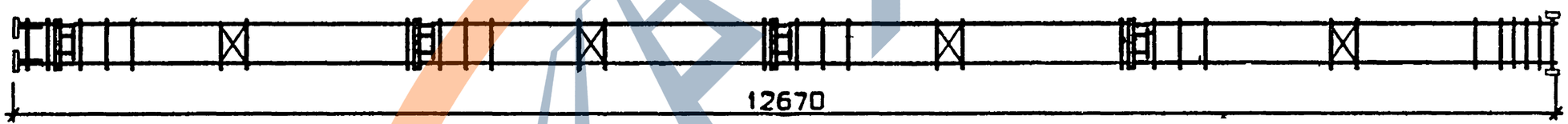

ОБОЗНАЧЕНИЕ	МАРКА	РИС.	МАССА,кг
I.020.I-3ПВ.2-2 I6	КП-7I	I	I90,4
-0I	КП-72	I	I45,5
-02	КП-73	2	I50,8
-03	КП-74	2	I05,9

2-2

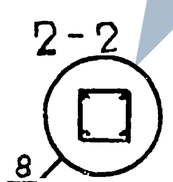

9151/1

НАЧОТД	Шевченко	
НКОНТР	Ребров	
ГЛСПЕЦ	Ничипоренко	
ПРОВЕРИЛ	Ничипоренко	
РАЗРАБ.	Скробогатый	

1.020.1-3ПВ.2-2 16СБ

КАРКАС ПРОСТРАНСТВЕННЫЙ КП-7I – КП-74 СБОРОЧНЫЙ ЧЕРТЕЖ

СТАДИЯ	МАССА	МАСШТАБ
Р	СМ ТАБЛ	

ЛИСТ | ЛИСТОВ 1

ГОСГРАЖДАНСТРОЙ КиевЗНИИЭП

ФОРМАТ А3

ФОРМАТ	ЗОНА	ПОЗ	ОБОЗНАЧЕНИЕ	НАИМЕНОВАНИЕ	КОЛ	ПРИМЕЧАНИЕ
				ДОКУМЕНТАЦИЯ		
А3			1.020.1-3ПВ.2-2 17СБ	СБОРОЧНЫЙ ЧЕРТЕЖ		
А3			1.020.1-3ПВ.2-2 00Д1	УЗЛЫ АРМАТУРНЫЕ		
А4			1.020.1-3ПВ.2-2 00ТО	ТЕХНИЧЕСКОЕ ОПИСАНИЕ		
				СБОРОЧНЫЕ ЕДИНИЦЫ		
А4	1		1.020.1-3ПВ.1-3 37	СЕТКА КОСВ.АРМ. СКА-5	5	
А4	2		1.020-1/83.2-15 01	СЕТКА С-1	4	
				ИЗДЕЛИЕ ЗАКЛ.		
А4	3		1.020-1/83.2-15 05	МН-2	4	
А4	5		1.020.1-3ПВ.1-3 36	МН-53	4	
				ДЕТАЛИ		
А4	7		1.020-1/83.2-15 08	СТЕРЖЕНЬ ОТДЕЛЬНЫЙ	43	0.22КГ
			ПЕРЕМЕННЫЕ ДАННЫЕ	ДЛЯ ИСПОЛНЕНИЙ:		
				1.020.1-3ПВ.2-2 17 КП-75		
				СБОРОЧНЫЕ ЕДИНИЦЫ		
А4	4		1.020-1/83.2-15 06	ИЗДЕЛИЕ ЗАКЛ. МН-3	4	
				ДЕТАЛИ		
БЧ	6		16.013.13140	СТ.ОТД.ГОСТ 5781-82* Ф16 А-III L=13140	4	20.7КГ
				1.020.1-3ПВ.2-2 17-01 КП-76		
				СБОРОЧНЫЕ ЕДИНИЦЫ		
А4	4		1.020-1/83.2-15 06	ИЗДЕЛИЕ ЗАКЛ. МН-3	4	
				ДЕТАЛИ		
БЧ	6		20.013.13140	СТ.ОТД.ГОСТ 5781-82* Ф20 А-III L=13140	4	32.4КГ

НАЧ.ОТД	Шевченко		1.020.1-3ПВ.2-2 17
Н.КОНТР	Реброб		
ГЛ.СПЕЦ	Ничипоренко		КАРКАС ПРОСТРАНСТВЕННЫЙ КП-75 - КП-78
ПРОВЕРИЛ	Ничипоренко		
РАЗРАБ	Скоробогатый		

СТАДИЯ	ЛИСТ	ЛИСТОВ
Р	1	2

ГОСГРАЖДАНСТРОЙ КиевЗНИИЭП

ЭПВЦ КиевЗНИИЭП | ОПЕРАТОР ТЛП КОРТ | САВЧЕНКО

ИНВ.№ ПОДЛ | ПОДПИСЬ И ДАТА | ВЗАМ.ИНВ.№

ФОРМАТ А4

ФОРМАТ	ЗОНА	ПОЗ	ОБОЗНАЧЕНИЕ	НАИМЕНОВАНИЕ	КОЛ	ПРИМЕЧАНИЕ
				1.020.1-3ПВ.2-2 17-02 КП-77		
				ДЕТАЛИ		
БЧ	6		16.013.13140	СТ.ОТД.ГОСТ 5781-82* Ф16 А-III L=13140	4	20.7
				1.020.1-3ПВ.2-2 17-03 КП-78		
				ДЕТАЛИ		
БЧ	6		20.013.13140	СТ.ОТД.ГОСТ 5781-82* Ф20 А-III L=13140	4	32.4

34

9151/1

1.020.1-3ПВ.2-2 17

ЛИСТ 2

ЭПВЦ КиевЗНИИЭП | ОПЕРАТОР ТЛП КОРТ | САВЧЕНКО

ИНВ.№ ПОДЛ | ПОДПИСЬ И ДАТА | ВЗАМ.ИНВ.№

ФОРМАТ А4

РИС. 1

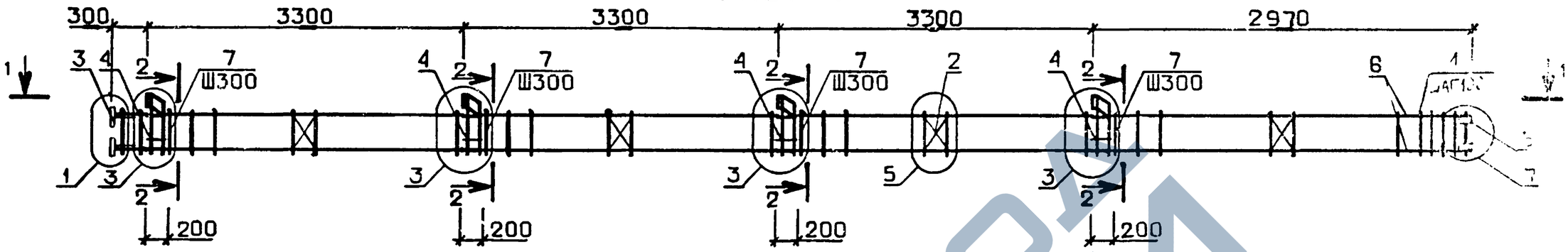

РИС. 2

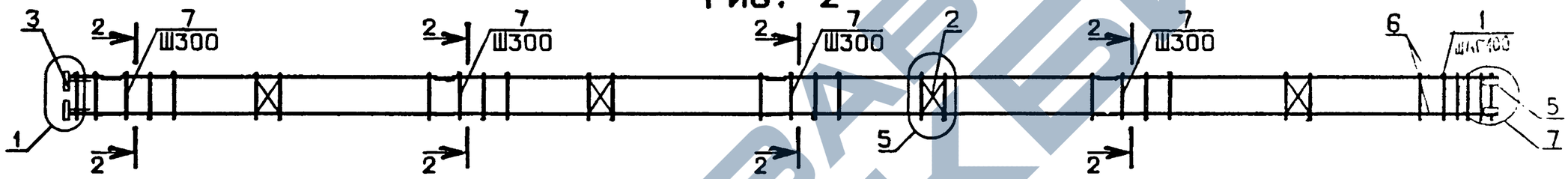

1-1

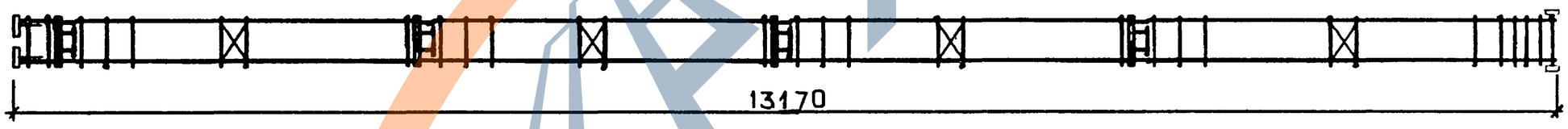

ОБОЗНАЧЕНИЕ	МАРКА	РИС.	МАССА, КГ
I.020.I-3ПВ.2-2 I7	КП-75	I	I48,9
-0I	КП-76	I	I95,6
-02	КП-77	2	I09,3
-03	КП-78	2	I55,9

2-2

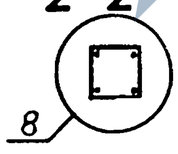

НАЧ.ОТД	Шевченко		
Н.КОНТР.	Ребров		
ГЛ.СПЕЦ	Ничипоренко		
ПРОВЕРИЛ	Ничипоренко		
РАЗРАБ.	Скобогатый		

1.020.1-3ПВ.2-2 17СБ

КАРКАС ПРОСТРАНСТВЕННЫЙ
КП-75 – КП-78
СБОРОЧНЫЙ ЧЕРТЕЖ

СТАДИЯ	МАССА	МАСШТАБ
Р		

ЛИСТ	ЛИСТОВ
	1

Госгражданстрой
КиевЗНИИЭП

ФОРМАТ А3

ФОРМАТ	ЗОНА	ПОЗ	ОБОЗНАЧЕНИЕ	НАИМЕНОВАНИЕ	КОЛ	ПРИМЕЧАНИЕ
				ДОКУМЕНТАЦИЯ		
А3			1.020.1-3ПВ.2-2 18СБ	СБОРОЧНЫЙ ЧЕРТЕЖ		
А3			1.020.1-3ПВ.2-2 00Д1	УЗЛЫ АРМАТУРНЫЕ		
А4			1.020.1-3ПВ.2-2 00ТО	ТЕХНИЧЕСКОЕ ОПИСАНИЕ		
				СБОРОЧНЫЕ ЕДИНИЦЫ		
А4	1		1.020.1-3ПВ.1-3 37	СЕТКА КОСВ.АРМ. СКА-5	5	
А4	2		1.020-1/83.2-15 01	СЕТКА С-1	4	
				ИЗДЕЛИЕ ЗАКЛ.		
А4	3		1.020-1/83.2-15 05	МН-2	4	
А4	5		1.020.1-3ПВ.1-3 36	МН-53	4	
				ДЕТАЛИ		
А4	7		1.020-1/83.2-15 08	СТЕРЖЕНЬ ОТДЕЛЬНЫЙ	46	0.22КГ
			ПЕРЕМЕННЫЕ ДАННЫЕ	ДЛЯ ИСПОЛНЕНИЙ:		
				1.020.1-3ПВ.2-2 18 КП-79		
				СБОРОЧНЫЕ ЕДИНИЦЫ		
А4	4		1.020-1/83.2-15 06	ИЗДЕЛИЕ ЗАКЛ. МН-3	4	
				ДЕТАЛИ		
БЧ	6		16.013.14040	СТ.ОТД.ГОСТ 5781-82* Ф16 А-III L=14040	4	22.2КГ
				1.020.1-3ПВ.2-2 18-01 КП-80		
				СБОРОЧНЫЕ ЕДИНИЦЫ		
А4	4		1.020-1/83.2-15 06	ИЗДЕЛИЕ ЗАКЛ. МН-3	4	
				ДЕТАЛИ		
БЧ	6		20.013.14040	СТ.ОТД.ГОСТ 5781-82* Ф20 А-III L=14040	4	34.6КГ

НАЧОТД	ШЕВЧЕНКО		1.020.1-3ПВ.2-2 18
НКОНТР	РЕБРОВ		КАРКАС ПРОСТРАНСТВЕННЫЙ КП-79 - КП-82
ГЛСПЕЦ	НИЧИПОРЕНКО		СТАДИЯ Р; ЛИСТ 1; ЛИСТОВ 2
ПРОВЕРИЛ	НИЧИПОРЕНКО		ГОСГРАЖДАНСТРОЙ КиевЗНИИЭП
РАЗРАБ	СКОРОБОГАТЫЙ		

ФОРМАТ А4

ЭПВЦ КиевЗНИИЭП | ОПЕРАТОР ТЛП КОРТ САВЧЕНКО

ФОРМАТ	ЗОНА	ПОЗ	ОБОЗНАЧЕНИЕ	НАИМЕНОВАНИЕ	КОЛ	ПРИМЕЧАНИЕ
				1.020.1-3ПВ.2-2 18-02 КП-81		
				ДЕТАЛИ		
БЧ	6		16.013.14040	СТ.ОТД.ГОСТ 5781-82* Ф16 А-III L=14040	4	22.2КГ
				1.020.1-3ПВ.2-2 18-03 КП-82		
				ДЕТАЛИ		
БЧ	6		20.013.14040	СТ.ОТД.ГОСТ 5781-82* Ф20 А-III L=14040	4	34.6КГ

ВЗАМ ИНВ № | ПОДПИСЬ И ДАТА | ИНВ №ПОДЛ

ФОРМАТ А4

РИС. 1

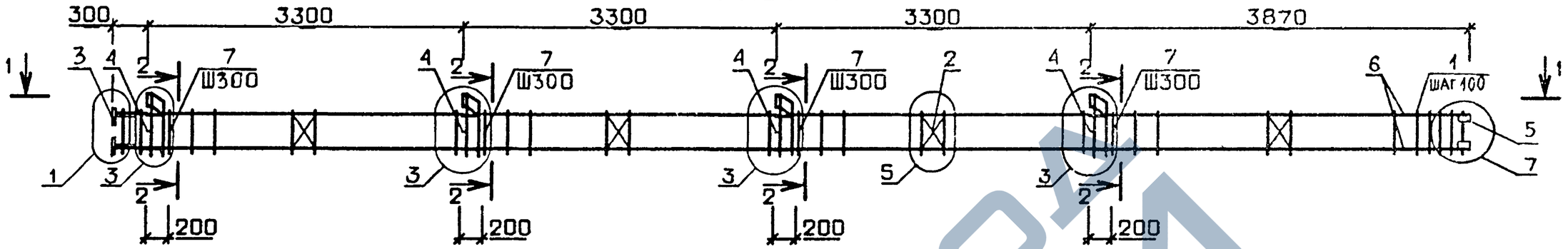

РИС. 2

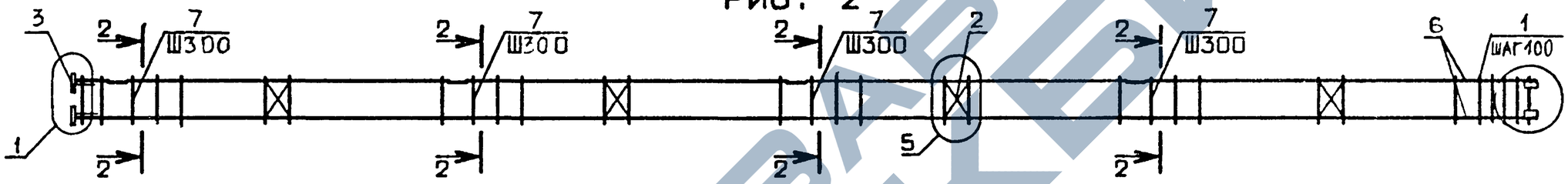

1-1

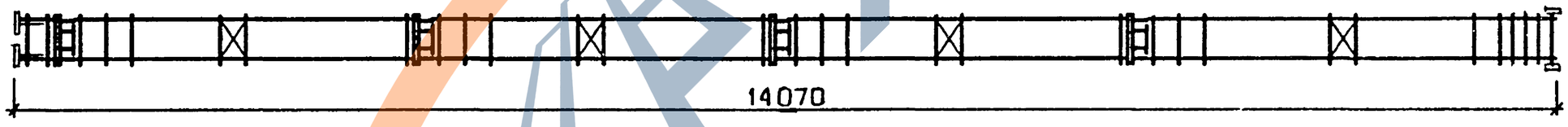

ОБОЗНАЧЕНИЕ	МАРКА	РИС.	МАССА,кг
I.020.I-3ПВ.2-2 I8	КП-79	I	I55,2
-0I	КП-80	I	205,I
-02	КП-8I	2	II5,6
-03	КП-82	2	I65,5

2-2

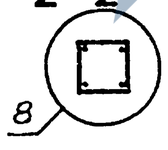

37

НАЧ ОТД	Шевченко		
Н.КОНТР	Ребров		
ГЛ СПЕЦ	Ничипоренко		
ПРОВЕРИЛ	Ничипоренко		
РАЗРАБ	Скоробогатый		

1.020.1-3ПВ.2-2 18СБ

КАРКАС ПРОСТРАНСТВЕННЫЙ
КП-79 – КП-82
СБОРОЧНЫЙ ЧЕРТЕЖ

СТАДИЯ	МАССА	МАСШТАБ
Р	СМ ТАБЛ	

ЛИСТ | ЛИСТОВ 1

ГОСГРАЖДАНСТРОЙ
КиевЗНИИЭП

ФОРМАТ А3

ФОРМАТ	ЗОНА	ПОЗ	ОБОЗНАЧЕНИЕ	НАИМЕНОВАНИЕ	КОЛ	ПРИМЕЧАНИЕ
				ДОКУМЕНТАЦИЯ		
А3			1.020.1-3ПВ.2-2 19СБ	СБОРОЧНЫЙ ЧЕРТЕЖ		
А3			1.020.1-3ПВ.2-2 00Д1	УЗЛЫ АРМАТУРНЫЕ		
А4			1.020.1-3ПВ.2-2 00ТО	ТЕХНИЧЕСКОЕ ОПИСАНИЕ		
				СБОРОЧНЫЕ ЕДИНИЦЫ		
А4		1	1.020.1-3ПВ.1-3 37	СЕТКА КОСВ.АРМ. СКА-5	5	
А4		2	1.020-1/83.2-15 01	СЕТКА С-1	4	
				ИЗДЕЛИЕ ЗАКЛ.		
А4		3	1.020-1/83.2-15 04	МН-1	1	
А4		5	1.020.1-3ПВ.1-3 36	МН-53	4	
				ДЕТАЛИ		
				СТ.ОТД.ГОСТ 5781-82*		
БЧ		6	20.013.14040	Ф20 А-Ш L=14040	4	34.6КГ
А4		7	1.020-1/83.2-15 08	СТЕРЖЕНЬ ОТДЕЛЬНЫЙ	46	0.22КГ
			ПЕРЕМЕННЫЕ ДАННЫЕ	ДЛЯ ИСПОЛНЕНИЙ:		
				1.020.1-3ПВ.2-2 19 КП-83		
				СБОРОЧНЫЕ ЕДИНИЦЫ		
А4		4	1.020-1/83.2-15 06	ИЗДЕЛИЕ ЗАКЛ. МН-3	4	
				1.020.1-3ПВ.2-2 19-01 КП-84		

1.020.1-3ПВ.2-2 19

НАЧ ОТД	ШЕВЧЕНКО	
Н КОНТР	РЕБРОВ	
ГЛ СПЕЦ	НИЧИПОРЕНКО	
ПРОВЕРИЛ	НИЧИПОРЕНКО	
РАЗРАБ	СКОРОБОГАТЫЙ	

КАРКАС ПРОСТРАНСТВЕННЫЙ КП-83, КП-84

СТАДИЯ	ЛИСТ	ЛИСТОВ
Р		I

ГОСГРАЖДАНСТРОЙ КиевЗНИИЭП

ФОРМАТ А4

ЭПВЦ КиевЗНИИЭП | ОПЕРАТОР ТЛП КОРТ | САВЧЕНКО

ФОРМАТ	ЗОНА	ПОЗ	ОБОЗНАЧЕНИЕ	НАИМЕНОВАНИЕ	КОЛ	ПРИМЕЧАНИЕ
				ДОКУМЕНТАЦИЯ		
А3			1.020.1-3ПВ.2-2 20СБ	СБОРОЧНЫЙ ЧЕРТЕЖ		
А3			1.020.1-3ПВ.2-2 00Д1	УЗЛЫ АРМАТУРНЫЕ		
А4			1.020.1-3ПВ.2-2 00ТО	ТЕХНИЧЕСКОЕ ОПИСАНИЕ		
				СБОРОЧНЫЕ ЕДИНИЦЫ		
А4		1	1.020.1-3ПВ.1-3 37	СЕТКА КОСВ.АРМ. СКА-5	5	
А4		2	1.020-1/83.2-15 01	СЕТКА С-1	3	
				ИЗДЕЛИЕ ЗАКЛ.		
А4		3	1.020-1/83.2-15 05	МН-2	4	
А4		4	1.020-1/83.2-15 07	МН-4	3	
А4		5	1.020.1-3ПВ.1-3 36	МН-53	4	
				ДЕТАЛИ		
				СТ.ОТД.ГОСТ 5781-82*		
БЧ		6	16.013.8340	Ф16 А-Ш L=8340	4	13.2КГ
БЧ		7	20.013.3060	Ф20 А-Ш L=3060	4	7.55КГ
А4		8	1.020-1/83.2-15 08	СТЕРЖЕНЬ ОТДЕЛЬНЫЙ	29	0.22КГ

38

9151/1

1.020.1-3ПВ.2-2 20

НАЧ ОТД	ШЕВЧЕНКО	
Н КОНТР	РЕБРОВ	
ГЛ СПЕЦ	НИЧИПОРЕНКО	
ПРОВЕРИЛ	НИЧИПОРЕНКО	
РАЗРАБ	СКОРОБОГАТЫЙ	

КАРКАС ПРОСТР. КП-85

СТАДИЯ	ЛИСТ	ЛИСТОВ
Р		I

ГОСГРАЖДАНСТРОЙ КиевЗНИИЭП

ФОРМАТ А4

ВЗАМ ИНВ № | ПОДПИСЬ И ДАТА | ИНВ № ПОДЛ

ЗАВОД ЖБИ

РИС. 1

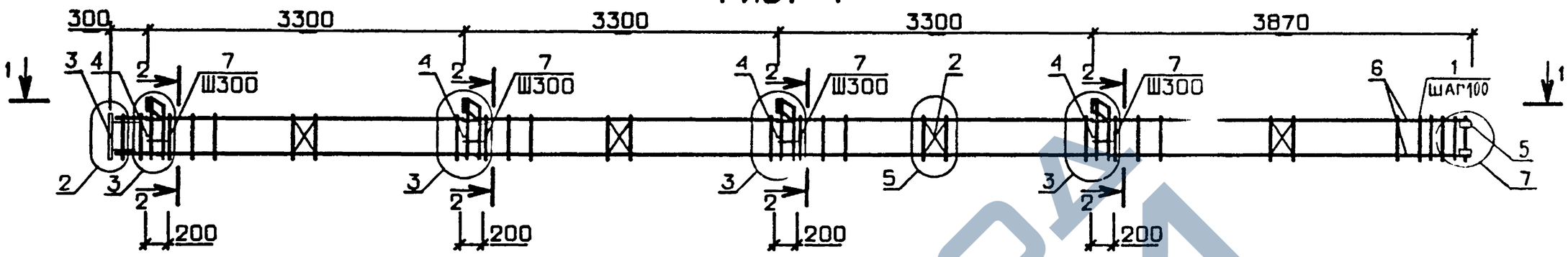

РИС. 2

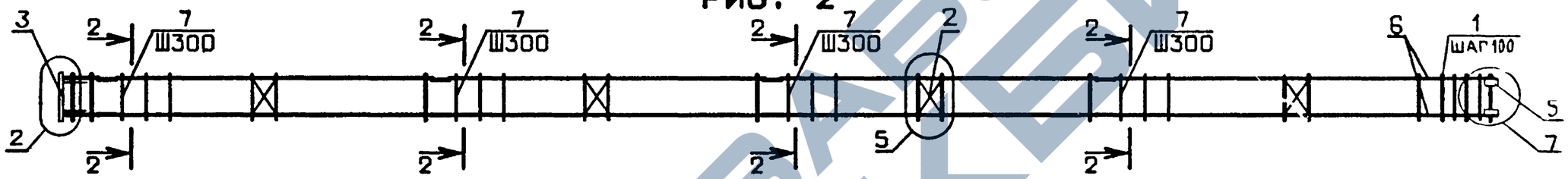

1-1

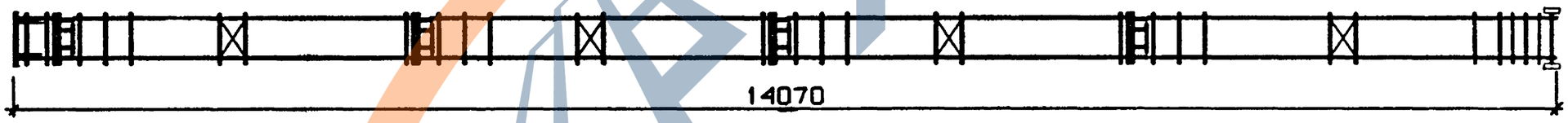

ОБОЗНАЧЕНИЕ	МАРКА	РИС.	МАССА, КГ
I.020.I-3ПВ.2-2 I9	КП-83	I	209,0
-0I	КП-84	2	I69,4

2-2

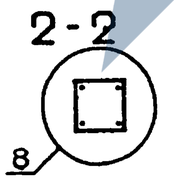

39

0151,1

НАЧОТД	Шевченко		
Н.КОНТР	Ребров		
ГЛ СПЕЦ	Ничипоренко		
ПРОВЕРИЛ	Ничипоренко		
РАЗРАБ	Скоробогатый		

1.020.1-3ПВ.2-2 190Б

КАРКАС ПРОСТРАНСТВЕННЫЙ
КП-83, КП-84
СБОРОЧНЫЙ ЧЕРТЕЖ

СТАДИЯ	МАССА	МАСШТАБ
Р	СМ ТАБЛ	

ЛИСТ | ЛИСТОВ 1

ГОСГРАЖДАНСТРОЙ
КиевЗНИИЭП

ФОРМАТ А3

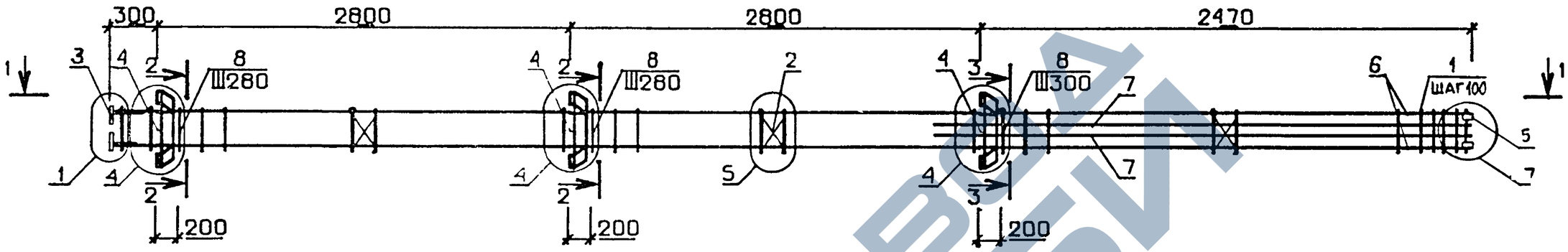

40

9151/1

				1.020.1-3ПВ.2-2 20СБ		
				КАРКАС ПРОСТРАНСТВЕННЫЙ КП-85 СБОРОЧНЫЙ ЧЕРТЕЖ	СТАДИЯ	МАССА	МАСШТАБ
					Р	152,2	
НАЧ ОТД	Шевченко				ЛИСТ	ЛИСТОВ 1	
Н.КОНТР	Ребров				ГОСГРАЖДАНСТРОЙ		
ГЛ СПЕЦ	Ничипоренко				КиевЗНИИЭП		
ПРОВЕРИЛ	Ничипоренко						
РАЗРАБ	Скоробогатый						

ФОРМАТ А3

КиевЗНИИЭП ТЛП КОР1

ФОРМАТ	ЗОНА	ПОЗ	ОБОЗНАЧЕНИЕ	НАИМЕНОВАНИЕ	КОЛ	ПРИМЕЧАНИЕ
				ДОКУМЕНТАЦИЯ		
А3			1.020.1-3ПВ.2-2 21СБ	СВОРОЧНЫЙ ЧЕРТЕЖ		
А3			1.020.1-3ПВ.2-2 ООД1	УЗЛЫ АРМАТУРНЫЕ		
А4			1.020.1-3ПВ.2-2 ООТО	ТЕХНИЧЕСКОЕ ОПИСАНИЕ		
				СВОРОЧНЫЕ ЕДИНИЦЫ		
А4	1		1.020.1-3ПВ.1-3 37	СЕТКА КОСВ.АРМ. СКА-5	5	
А4	2		1.020-1/83.2-15 01	СЕТКА С-1	3	
				ИЗДЕЛИЕ ЗАКЛ.		
А4	3		1.020-1/83.2-15 05	МН-2	4	
А4	4		1.020-1/83.2-15 07	МН-4	3	
А4	5		1.020.1-3ПВ.1-3 36	МН-53	4	
				ДЕТАЛИ		
				СТ.ОТД.ГОСТ 5781-82*		
ВЧ	6		16.013.8840	Ф16 А-III L=8840	4	13.9КГ
ВЧ	7		20.013.3560	Ф20 А-III L=3560	4	8.78КГ
А4	8		1.020-1/83.2-15 08	СТЕРЖЕНЬ ОТДЕЛЬНЫЙ	30	0.22КГ

НАЧ ОТД	Шевченко		
Н КОНТР	Ребров		
ГЛ СПЕЦ	Ничипоренко		
ПРОВЕРИЛ	Ничипоренко		
РАЗРАБ	Скоробогатый		

1.020.1-3ПВ.2-2 21

КАРКАС ПРОСТР.
КП-86

СТАДИЯ	ЛИСТ	ЛИСТОВ
Р		1

ГОСГРАЖДАНСТРОЙ
КиевЗНИИЭП

ФОРМАТ А4

САВЧЕНКО

ОПЕРАТОР ТЛП КОРТ

ЭПВЦ КиевЗНИИЭП

ФОРМАТ	ЗОНА	ПОЗ	ОБОЗНАЧЕНИЕ	НАИМЕНОВАНИЕ	КОЛ	ПРИМЕЧАНИЕ
				ДОКУМЕНТАЦИЯ		
А3			1.020.1-3ПВ.2-2 22СБ	СВОРОЧНЫЙ ЧЕРТЕЖ		
А3			1.020.1-3ПВ.2-2 ООД1	УЗЛЫ АРМАТУРНЫЕ		
А4			1.020.1-3ПВ.2-2 ООТО	ТЕХНИЧЕСКОЕ ОПИСАНИЕ		
				СВОРОЧНЫЕ ЕДИНИЦЫ		
А4	1		1.020.1-3ПВ.1-3 37	СЕТКА КОСВ.АРМ. СКА-5	5	
А4	2		1.020-1/83.2-15 01	СЕТКА С-1	3	
				ИЗДЕЛИЕ ЗАКЛ.		
А4	3		1.020-1/83.2-15 05	МН-2	4	
А4	4		1.020-1/83.2-15 07	МН-4	3	
А4	5		1.020.1-3ПВ.1-3 36	МН-53	4	
				ДЕТАЛИ		
				СТ.ОТД.ГОСТ 5781-82*		
БЧ	6		16.013.9840	Ф16 А-III L=9840	4	15.5КГ
БЧ	7		20.013.3560	Ф20 А-III L=3560	4	8.78КГ
А4	8		1.020-1/83.2-15 08	СТЕРЖЕНЬ ОТДЕЛЬНЫЙ	32	0.22КГ

ВЗАМ ИНВ №

ПОДПИСЬ И ДАТА

ИНВ № ПОДЛ

НАЧ ОТД	Шевченко		
Н КОНТР	Ребров		
ГЛ СПЕЦ	Ничипоренко		
ПРОВЕРИЛ	Ничипоренко		
РАЗРАБ	Скоробогатый		

1.020.1-3ПВ.2-2 22

КАРКАС ПРОСТР.
КП-87

СТАДИЯ	ЛИСТ	ЛИСТОВ
Р		1

ГОСГРАЖДАНСТРОЙ
КиевЗНИИЭП

ФОРМАТ А4

41

3151/1

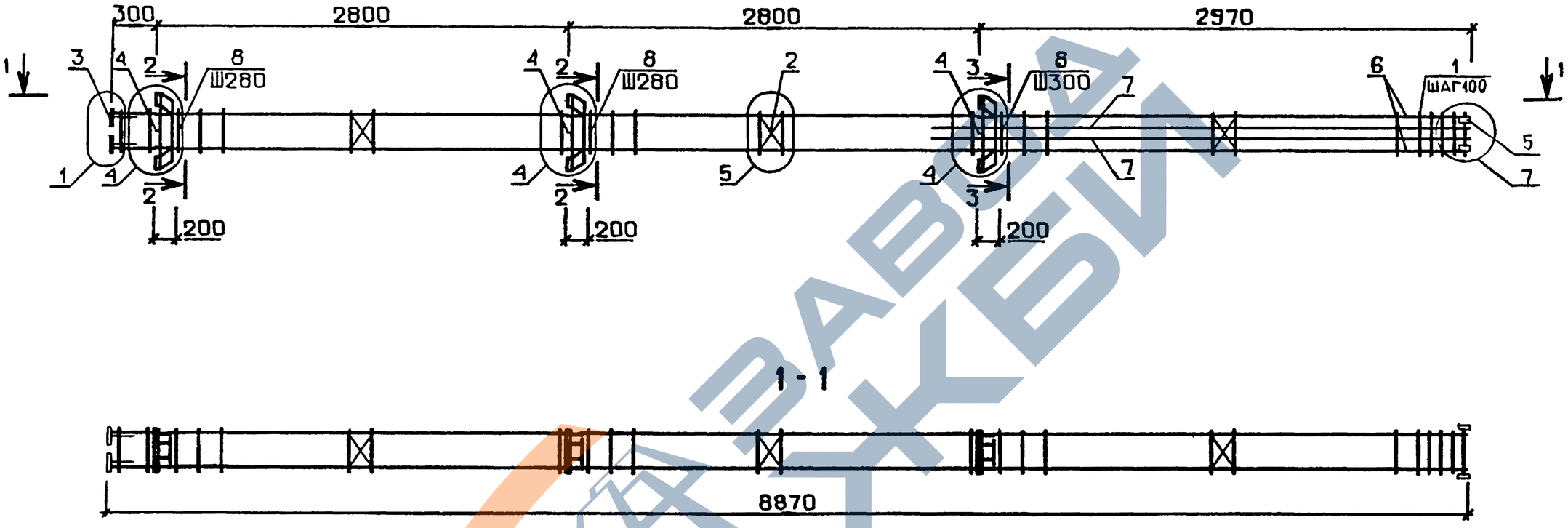

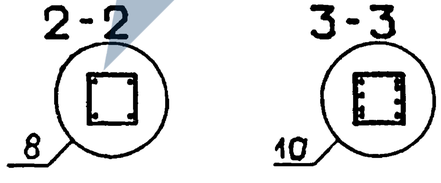

42

9151/1

				1.020.1-3ПВ.2-2 21СБ		
				КАРКАС ПРОСТРАНСТВЕННЫЙ КП-86 СБОРОЧНЫЙ ЧЕРТЕЖ	СТАДИЯ	МАССА	МАСШТАБ
					Р	160,5	
НАЧ ОТД	Шевченко				ЛИСТ	ЛИСТОВ 1	
Н.КОНТР	Ребров				ГОСГРАЖДАНСТРОЙ		
ГЛ СПЕЦ	Ничипоренко				КиевЗНИИЭП		
ПРОВЕРИЛ	Ничипоренко						
РАЗРАБ.	Скоробогатый						

ФОРМАТ А3

ТЛП КОРТ

КиевЗНИИЭП

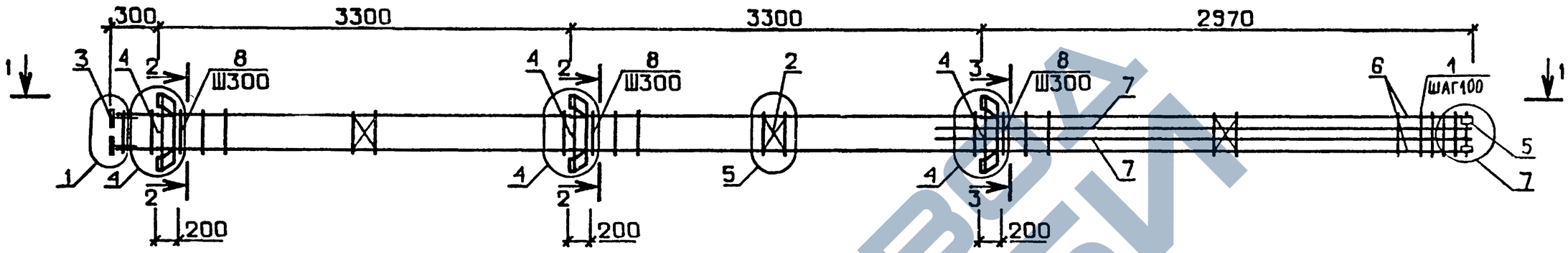

1-1

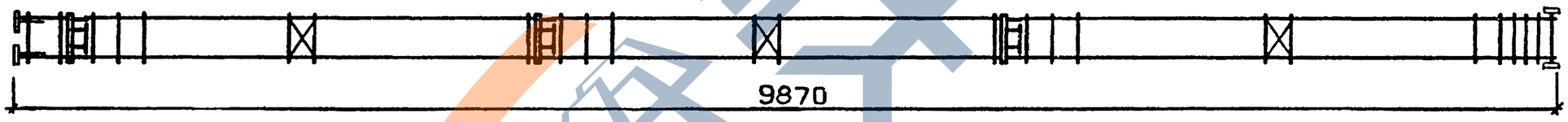

2-2

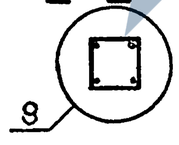

3-3

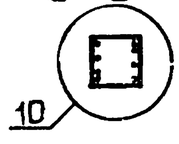

43

9151,1

НАЧОТД	Шевченко		
НКОНТР	Ребров		
ГЛСПЕЦ	Ничипоренко		
ПРОВЕРИЛ	Ничипоренко		
РАЗРАБ	Скоробогатый		

1.020.1-3ПВ.2-2 22СБ

КАРКАС ПРОСТРАНСТВЕННЫЙ КП-87
СБОРОЧНЫЙ ЧЕРТЕЖ

СТАДИЯ	МАССА	МАСШТАБ
Р	167,2	
ЛИСТ	ЛИСТОВ 1	

ГОСГРАЖДАНСТРОЙ
КиевЗНИИЭП

ФОРМАТ А3

ФОРМАТ	ЗОНА	ПОЗ	ОБОЗНАЧЕНИЕ	НАИМЕНОВАНИЕ	КОЛ	ПРИМЕЧАНИЕ
				ДОКУМЕНТАЦИЯ		
А3			1.020.1-3ПВ.2-2 23СБ	СБОРОЧНЫЙ ЧЕРТЕЖ		
А3			1.020.1-3ПВ.2-2 00Д1	УЗЛЫ АРМАТУРНЫЕ		
А4			1.020.1-3ПВ.2-2 00ТО	ТЕХНИЧЕСКОЕ ОПИСАНИЕ		
				СБОРОЧНЫЕ ЕДИНИЦЫ		
А4		1	1.020.1-3ПВ.1-3 37	СЕТКА КОСВ.АРМ. СКА-5	5	
А4		2	1.020-1/83.2-15 01	СЕТКА С-1	3	
				ИЗДЕЛИЕ ЗАКЛ.		
А4		3	1.020-1/83.2-15 05	МН-2	4	
А4		4	1.020-1/83.2-15 07	МН-4	3	
А4		5	1.020.1-3ПВ.1-3 36	МН-53	4	
				ДЕТАЛИ		
				СТ.ОТД.ГОСТ 5781-82*		
ВЧ		6	20.013.10740	Ф20 А-Ш L=10740	4	26.5КГ
ВЧ		7	16.013.4460	Ф16 А-Ш L=4460	4	7.04КГ
А4		8	1.020-1/83.2-15 08	СТЕРЖЕНЬ ОТДЕЛЬНЫЙ	35	0.22КГ

1.020.1-3ПВ.2-2 23

НАЧ ОТД	ШЕВЧЕНКО		
Н КОНТР	РЕБРОВ		
ГЛ СПЕЦ	НИЧИПОРЕНКО		
ПРОВЕРИЛ	НИЧИПОРЕНКО		
РАЗРАБ	СКОРОБОГАТЫЙ		

КАРКАС ПРОСТР.
КП-88

СТАДИЯ	ЛИСТ	ЛИСТОВ
Р		I

ГОСГРАЖДАНСТРОЙ
КиевЗНИИЭП

ФОРМАТ А4

КиевЗНИИЭП | ТЛП КОРТ | САВЧЕНКО

ЭПВЦ КиевЗНИИЭП | ОПЕРАТОР ТЛП КОРТ

ФОРМАТ	ЗОНА	ПОЗ	ОБОЗНАЧЕНИЕ	НАИМЕНОВАНИЕ	КОЛ	ПРИМЕЧАНИЕ
				ДОКУМЕНТАЦИЯ		
А3			1.020.1-3ПВ.2-2 24СБ	СБОРОЧНЫЙ ЧЕРТЕЖ		
А3			1.020.1-3ПВ.2-2 00Д1	УЗЛЫ АРМАТУРНЫЕ		
А4			1.020.1-3ПВ.2-2 00ТО	ТЕХНИЧЕСКОЕ ОПИСАНИЕ		
				СБОРОЧНЫЕ ЕДИНИЦЫ		
А4		1	1.020.1-3ПВ.1-3 37	СЕТКА КОСВ.АРМ. СКА-5	5	
А4		2	1.020-1/83.2-15 01	СЕТКА С-1	3	
				ИЗДЕЛИЕ ЗАКЛ.		
А4		3	1.020-1/83.2-15 05	МН-2	4	
А4		4	1.020-1/83.2-15 07	МН-4	3	
А4		5	1.020.1-3ПВ.1-3 36	МН-53	4	
				ДЕТАЛИ		
А4		8	1.020-1/83.2-15 08	СТЕРЖЕНЬ ОТДЕЛЬНЫЙ	35	0.22КГ
			ПЕРЕМЕННЫЕ ДАННЫЕ	ДЛЯ ИСПОЛНЕНИЙ:		
				1.020.1-3ПВ.2-2 24 КП-89		
				ДЕТАЛИ		
				СТ.ОТД.ГОСТ 5781-82*		
ВЧ		6	16.013.10740	Ф16 А-Ш L=10740	4	16.9КГ
ВЧ		7	20.013.3860	Ф20 А-Ш L=3860	4	9.52КГ
				1.020.1-3ПВ.2-2 24-01 КП-90		
				ДЕТАЛИ		
				СТ.ОТД.ГОСТ 5781-82*		
ВЧ		6	20.013.10740	Ф20 А-Ш L=10740	4	26.5КГ
ВЧ		7	16.013.3860	Ф16 А-Ш L=3860	4	6.09КГ

44

9151/1

1.020.1-3ПВ.2-2 24

НАЧ ОТД	ШЕВЧЕНКО		
Н КОНТР	РЕБРОВ		
ГЛ СПЕЦ	НИЧИПОРЕНКО		
ПРОВЕРИЛ	НИЧИПОРЕНКО		
РАЗРАБ	СКОРОБОГАТЫЙ		

КАРКАС ПРОСТРАНСТВЕННЫЙ
КП-89, КП-90

СТАДИЯ	ЛИСТ	ЛИСТОВ
Р		I

ГОСГРАЖДАНСТРОЙ
КиевЗНИИЭП

ФОРМАТ А4

ИНВ № ПОДЛ | ПОДПИСЬ И ДАТА | ВЗАМ ИНВ №

ЗАВОД ЖБИ

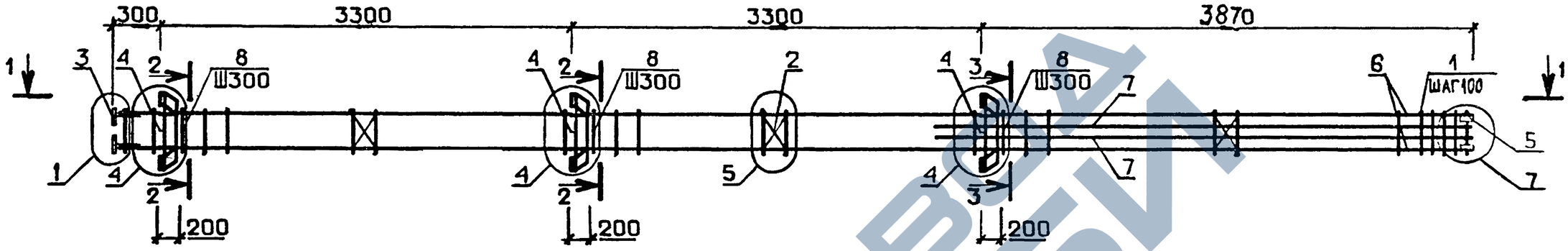

1-1

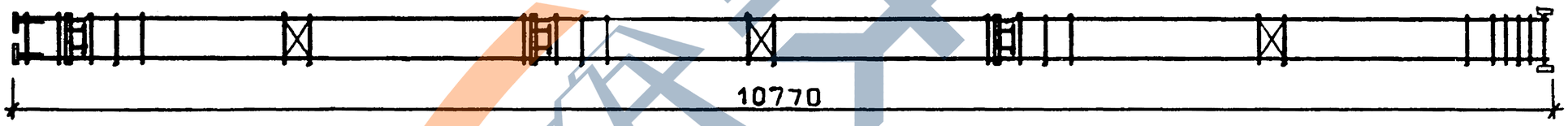

2-2

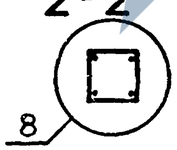

3-3

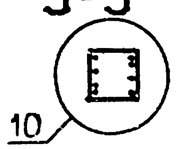

45

9131/1

НАЧОТД	Шевченко		
НКОНТР	Ребров		
ГЛ.СПЕЦ	Ничипоренко		
ПРОВЕРИЛ	Ничипоренко		
РАЗРАБ	Скоробогатый		

1.020.1-3ПВ.2-2 23СБ

КАРКАС ПРОСТРАНСТВЕННЫЙ
КП-88
СБОРОЧНЫЙ ЧЕРТЕЖ

СТАДИЯ	МАССА	МАСШТАБ
Р	204,8	
ЛИСТ	ЛИСТОВ 1	

ГОСГРАЖДАНСТРОЙ
КиевЗНИИЭП

ФОРМАТ А3

Инв.№ подл. | Подпись и дата | Взам. инв.№

ТПП КОРТ
КиевЗНИИЭП

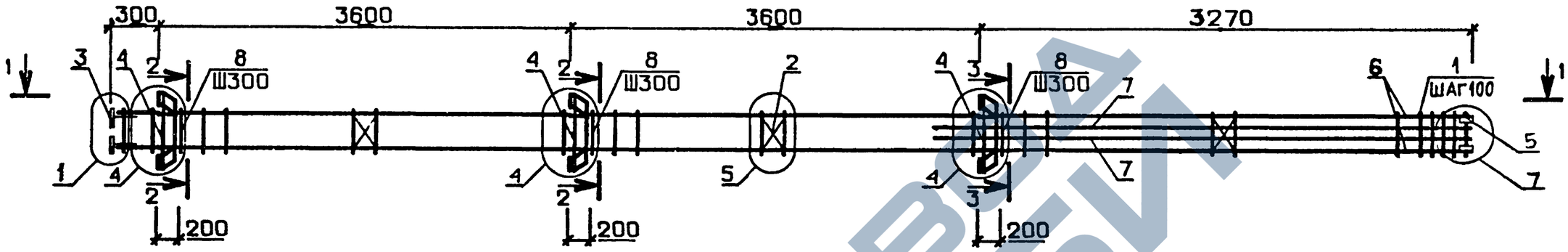

1-1

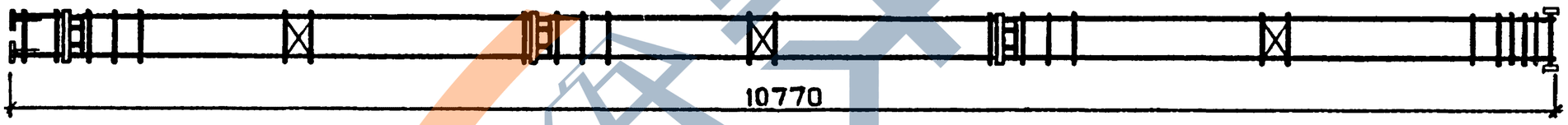

ОБОЗНАЧЕНИЕ	МАРКА	МАССА,кг
I.020.I-3ПВ.2-2 24	КП-89	I76,6
-0I	КП-90	20I,0

46

9151/1

НАЧОТД	Шевченко		
Н.КОНТР	Ребров		
ГЛ СПЕЦ	Ничипоренко		
ПРОВЕРИЛ	Ничипоренко		
РАЗРАБ	Скоробогатый		

1.020.1-3ПВ.2-2 24СБ

КАРКАС ПРОСТРАНСТВЕННЫЙ
КП-89, КП-90
СБОРОЧНЫЙ ЧЕРТЕЖ

СТАДИЯ	МАССА	МАСШТАБ
Р	СМ ТАБЛ	

ЛИСТ | ЛИСТОВ 1

ГОСГРАЖДАНСТРОЙ
КиевЗНИИЭП

ФОРМАТ	ЗОНА	ПОЗ	ОБОЗНАЧЕНИЕ	НАИМЕНОВАНИЕ	КОЛ	ПРИМЕЧАНИЕ
				ДОКУМЕНТАЦИЯ		
А3			1.020.1-3ПВ.2-2 25СБ	СБОРОЧНЫЙ ЧЕРТЕЖ		
А3			1.020.1-3ПВ.2-2 00Д1	УЗЛЫ АРМАТУРНЫЕ		
А4			1.020.1-3ПВ.2-2 00ТО	ТЕХНИЧЕСКОЕ ОПИСАНИЕ		
				СБОРОЧНЫЕ ЕДИНИЦЫ		
А4	1		1.020.1-3ПВ.1-3 37	СЕТКА КОСВ.АРМ. СКА-5	5	
А4	2		1.020-1/83.2-15 01	СЕТКА С-1	4	
				ИЗДЕЛИЕ ЗАКЛ.		
А4	3		1.020-1/83.2-15 05	МН-2	4	
А4	5		1.020.1-3ПВ.1-3 36	МН-53	4	
			ПЕРЕМЕННЫЕ ДАННЫЕ	ДЛЯ ИСПОЛНЕНИЙ:		
				1.020.1-3ПВ.2-2 25 КП-91		
				СБОРОЧНЫЕ ЕДИНИЦЫ		
А4	4		1.020-1/83.2-15 07	ИЗДЕЛИЕ ЗАКЛ. МН-4	4	
				ДЕТАЛИ		
				СТ.ОТД.ГОСТ 5781-82*		
БЧ	6		20.013.11140	Ф20 А-III L=11140	4	27.5КГ
БЧ	7		28.013.3060	Ф28 А-III L=3060	4	14.8КГ
				СТЕРЖЕНЬ ОТДЕЛЬНЫЙ		
А4	8		1.020-1/83.2-15 08		30	0.22КГ
А4	9		1.020-1/83.2-15 08-01		9	0.41КГ
				1.020.1-3ПВ.2-2 25-01 КП-92		
				СБОРОЧНЫЕ ЕДИНИЦЫ		
А4	4		1.020-1/83.2-15 06	ИЗДЕЛИЕ ЗАКЛ. МН-3	4	
				ДЕТАЛИ		
				СТ.ОТД.ГОСТ 5781-82*		
БЧ	6		16.013.11140	Ф16 А-III L=11140	4	17.6КГ
БЧ	7		20.013.3060	Ф20 А-III L=3060	4	7.55КГ
А4	8		1.020-1/83.2-15 08	СТЕРЖЕНЬ ОТДЕЛЬНЫЙ	39	0.22КГ

НАЧ ОТД	Шевченко		
Н КОНТР	Ребров		
ГЛ СПЕЦ	Ничипоренко		
ПРОВЕРИЛ	Ничипоренко		
РАЗРАБ	Скоробогатый		

1.020.1-3ПВ.2-2 25

КАРКАС ПРОСТРАНСТВЕННЫЙ КП-91 - КП-93

СТАДИЯ	ЛИСТ	ЛИСТОВ
Р	1	2

ГОСГРАЖДАНСТРОЙ КиевЗНИИЭП

ФОРМАТ А4

САВЧЕНКО

ОПЕРАТОР ТПП КОРТ

ЭПВЦ Киев ЗНИИЭП

ФОРМАТ	ЗОНА	ПОЗ	ОБОЗНАЧЕНИЕ	НАИМЕНОВАНИЕ	КОЛ	ПРИМЕЧАНИЕ
				1.020.1-3ПВ.2-2 25-02 КП-93		
				ДЕТАЛИ		
				СТ.ОТД.ГОСТ 5781-82*		
БЧ	6		16.013.11140	Ф16 А-III L=11140	4	17.6КГ
БЧ	7		20.013.3060	Ф20 А-III L=3060	4	7.55КГ
А4	8		1.020-1/83.2-15 08	СТЕРЖЕНЬ ОТДЕЛЬНЫЙ	39	0.22КГ

ВЗАМ ИНВ №

ПОДПИСЬ И ДАТА

ИНВ №ПОДЛ

47

9151/1

1.020.1-3ПВ.2-2 25

ЛИСТ 2

ФОРМАТ А4

КиевЗНИИЭП | Типовой проект

РИС. 1

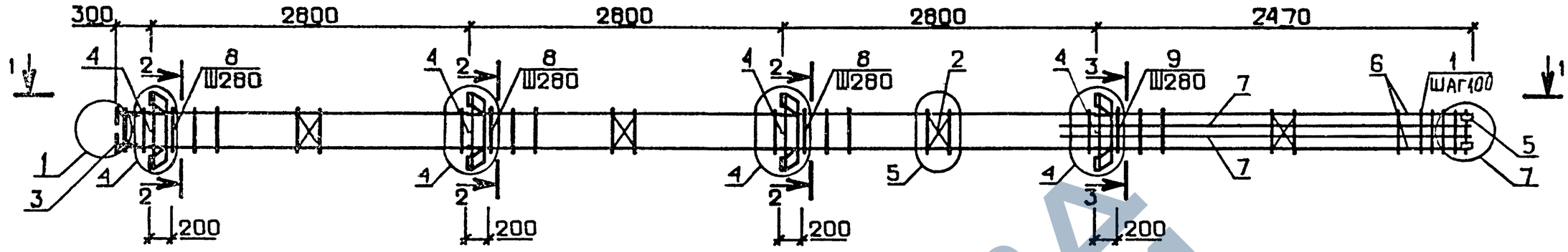

РИС. 2

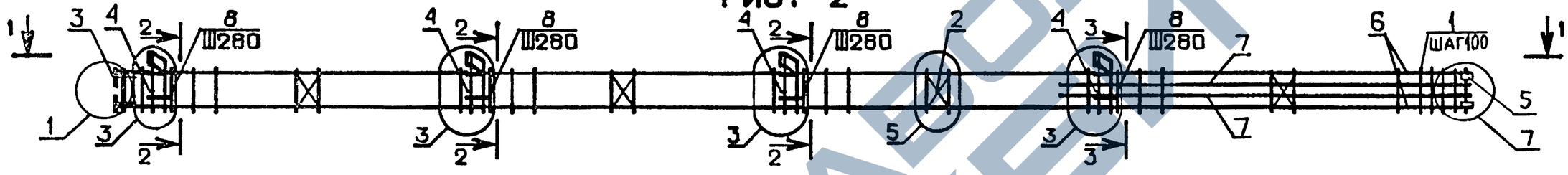

РИС. 3

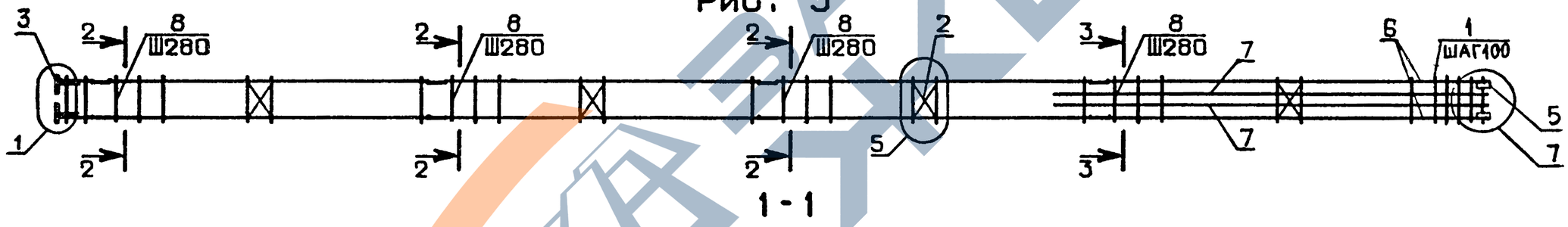

ОБОЗНАЧЕНИЕ	МАРКА	РИС.	МАССА,кг
I.020.I-3ПВ.2-2 25	КП-9I	I	258,9
-0I	КП-92	2	I65,6
-02	КП-93	3	I25,9

4В

9151/1

НАЧОТД	ШЕВЧЕНКО		
Н.КОНТР	РЕБРОВ		
ГЛ.СПЕЦ	НИЧИПОРЕНКО		
ПРОВЕРИЛ	НИЧИПОРЕНКО		
РАЗРАБ	СКОРОБОГАТЫЙ		

1.020.1-3ПВ.2-2 25СБ

КАРКАС ПРОСТРАНСТВЕННЫЙ
КП-9I – КП-93
СБОРОЧНЫЙ ЧЕРТЕЖ

СТАДИЯ	МАССА	МАСШТАБ
Р	СМ ТАБЛ	
ЛИСТ	ЛИСТОВ 1	

ГОСГРАЖДАНСТРОЙ
КиевЗНИИЭП

ФОРМАТ	ЗОНА	ПОЗ	ОБОЗНАЧЕНИЕ	НАИМЕНОВАНИЕ	КОЛ	ПРИМЕЧАНИЕ
				ДОКУМЕНТАЦИЯ		
А3			1.020.1-3ПВ.2-2 26СБ	СБОРОЧНЫЙ ЧЕРТЕЖ		
А3			1.020.1-3ПВ.2-2 00Д1	УЗЛЫ АРМАТУРНЫЕ		
А4			1.020.1-3ПВ.2-2 00ТО	ТЕХНИЧЕСКОЕ ОПИСАНИЕ		
				СБОРОЧНЫЕ ЕДИНИЦЫ		
А4	1		1.020.1-3ПВ.1-3 37	СЕТКА КОСВ.АРМ. СКА-5	5	
А4	2		1.020-1/83.2-15 01	СЕТКА С-1	4	
				ИЗДЕЛИЕ ЗАКЛ.		
А4	3		1.020-1/83.2-15 05	МН-2	4	
А4	5		1.020.1-3ПВ.1-3 36	МН-53	4	
			ПЕРЕМЕННЫЕ ДАННЫЕ	ДЛЯ ИСПОЛНЕНИЙ:		
				1.020.1-3ПВ.2-2 26 КП-94		
				СБОРОЧНЫЕ ЕДИНИЦЫ		
А4	4		1.020-1/83.2-15 07	ИЗДЕЛИЕ ЗАКЛ. МН-4	4	
				ДЕТАЛИ		
				СТ.ОТД.ГОСТ 5781-82*		
БЧ	6		20.013.11640	Ф20 А-III L=11640	4	28.7КГ
БЧ	7		28.013.3560	Ф28 А-III L=3560	4	17.2КГ
				СТЕРЖЕНЬ ОТДЕЛЬНЫЙ		
А4	8		1.020-1/83.2-15 08		30	0.22КГ
А4	9		1.020-1/83.2-15 08-01		10	0.41КГ
				1.020.1-3ПВ.2-2 26-01 КП-95		
				СБОРОЧНЫЕ ЕДИНИЦЫ		
А4	4		1.020-1/83.2-15 06	ИЗДЕЛИЕ ЗАКЛ. МН-3	4	
				ДЕТАЛИ		
				СТ.ОТД.ГОСТ 5781-82*		
БЧ	6		16.013.11640	Ф16 А-III L=11640	4	18.4КГ
БЧ	7		20.013.3560	Ф20 А-III L=3560	4	8.78КГ
А4	8		1.020-1/83.2-15 08	СТЕРЖЕНЬ ОТДЕЛЬНЫЙ	40	0.22КГ

			1.020.1-3ПВ.2-2 26
НАЧ ОТД	Шевченко		КАРКАС ПРОСТРАНСТВЕННЫЙ КП-94 - КП-96
Н КОНТР	Ребров		СТАДИЯ: Р; ЛИСТ: 1; ЛИСТОВ: 2
ГЛ СПЕЦ	Ничипоренко		ГОСГРАЖДАНСТРОЙ КиевЗНИИЭП
ПРОВЕРИЛ	Ничипоренко		
РАЗРАБ	Скоробогатый		

ФОРМАТ А4

САВЧЕНКО

ОПЕРАТОР ТЛП КОРТ

ЭПВЦ Киев ЗНИИЭП

ФОРМАТ	ЗОНА	ПОЗ	ОБОЗНАЧЕНИЕ	НАИМЕНОВАНИЕ	КОЛ	ПРИМЕЧАНИЕ
				1.020.1-3ПВ.2-2 26-02 КП-96		
				ДЕТАЛИ		
				СТ.ОТД.ГОСТ 5781-82*		
БЧ	6		16.013.11640	Ф16 А-III L=11640	4	18.4КГ
БЧ	7		20.013.3560	Ф20 А-III L=3560	4	8.78КГ
А4	8		1.020-1/83.2-15 08	СТЕРЖЕНЬ ОТДЕЛЬНЫЙ	40	0.22КГ

ВЗАМ ИНВ №

ПОДПИСЬ И ДАТА

ИНВ №ПОДЛ

49

9131/1

1.020.1-3ПВ.2-2 26		ЛИСТ 2

ФОРМАТ А4

КиевЗНИИЭП ТЛП КОРТ

РИС. 1

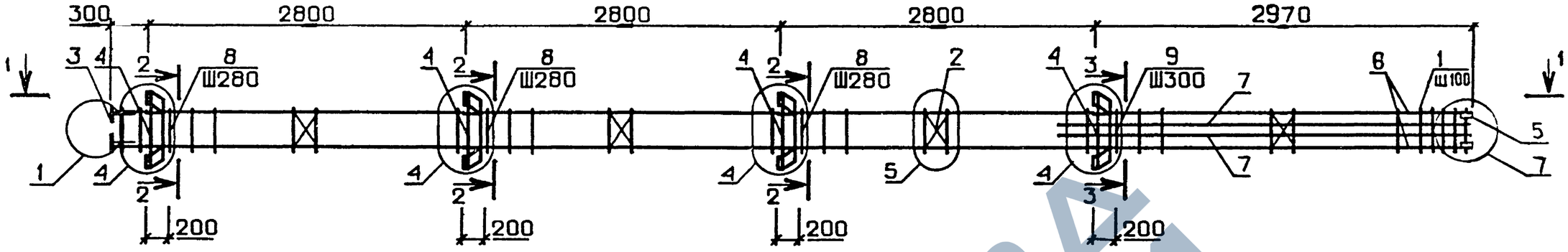

РИС. 2

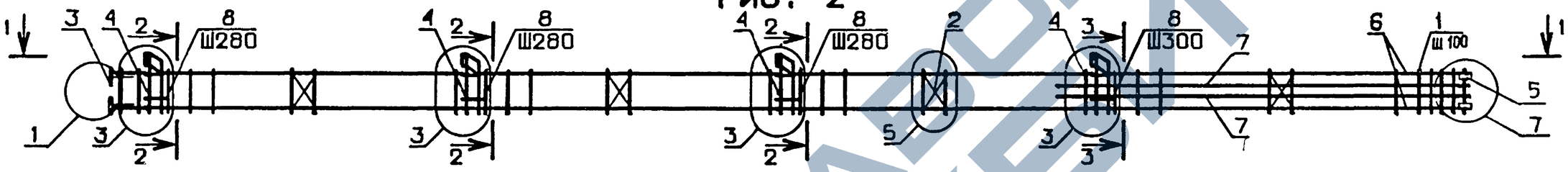

РИС. 3

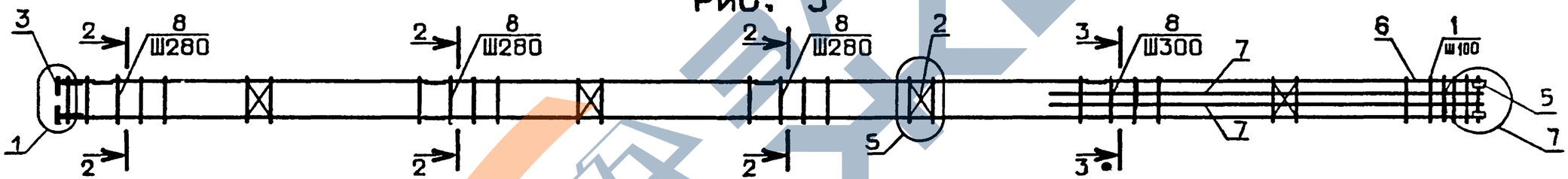

1-1

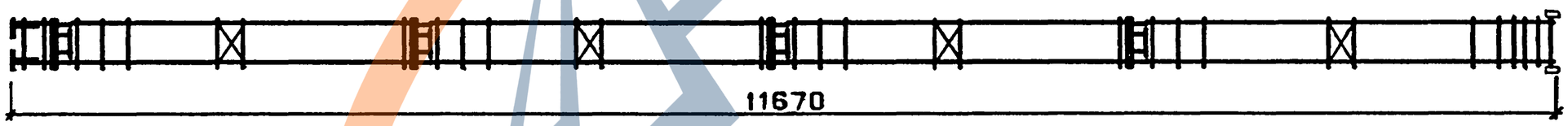

ОБОЗНАЧЕНИЕ	МАРКА	РИС.	МАССА, кг
I.020.I-3ПВ.2-2 26	КП-94	I	273,9
-0I	КП-95	2	I73,9
-02	КП-96	3	I34,2

2-2

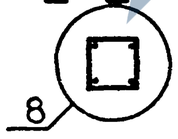

3-3

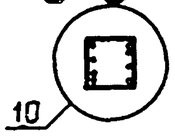

50

9151/1

НАЧ ОТД	Шевченко		
Н.КОНТР	Ребров		
ГЛ СПЕЦ	Ничипоренко		
ПРОВЕРИЛ	Ничипоренко		
РАЗРАБ	Скоробогатый		

1.020.1-3ПВ.2-2 26СБ

КАРКАС ПРОСТРАНСТВЕННЫЙ
КП-94 – КП-96
СБОРОЧНЫЙ ЧЕРТЕЖ

СТАДИЯ	МАССА	МАСШТАБ
Р	СМ ТАБЛ	

ЛИСТ | ЛИСТОВ 1

ГОСГРАЖДАНСТРОЙ
КиевЗНИИЭП

ФОРМАТ А3

ФОРМАТ	ЗОНА	ПОЗ	ОБОЗНАЧЕНИЕ	НАИМЕНОВАНИЕ	КОЛ	ПРИМЕЧАНИЕ
				ДОКУМЕНТАЦИЯ		
А3			1.020.1-3ПВ.2-2 27СВ	СБОРОЧНЫЙ ЧЕРТЕЖ		
А3			1.020.1-3ПВ.2-2 00Д1	УЗЛЫ АРМАТУРНЫЕ		
А4			1.020.1-3ПВ.2-2 00ТО	ТЕХНИЧЕСКОЕ ОПИСАНИЕ		
				СБОРОЧНЫЕ ЕДИНИЦЫ		
А4	1		1.020.1-3ПВ.1-3 37	СЕТКА КОСВ.АРМ. СКА-5	5	
А4	2		1.020-1/83.2-15 01	СЕТКА С-1	4	
А4	3		1.020-1/83.2-15 05	ИЗДЕЛИЕ ЗАКЛ. МН-2	4	
А4	5		1.020.1-3ПВ.1-3 36	МН-53	4	
				ДЕТАЛИ		
А4	8		1.020-1/83.2-15 08	СТЕРЖЕНЬ ОТДЕЛЬНЫЙ	42	0.22КГ
			ПЕРЕМЕННЫЕ ДАННЫЕ	ДЛЯ ИСПОЛНЕНИЙ:		
				1.020.1-3ПВ.2-2 27 КП-97		
				СБОРОЧНЫЕ ЕДИНИЦЫ		
А4	4		1.020-1/83.2-15 07	ИЗДЕЛИЕ ЗАКЛ. МН-4	4	
				ДЕТАЛИ		
				СТ.ОТД.ГОСТ 5781-82*		
ВЧ	6		20.013.12640	Ф20 А-III L=12640	4	31.2КГ
ВЧ	7		28.013.3560	Ф28 А-III L=3560	4	17.2КГ
				1.020.1-3ПВ.2-2 27-01 КП-98		
				СБОРОЧНЫЕ ЕДИНИЦЫ		
А4	4		1.020-1/83.2-15 07	ИЗДЕЛИЕ ЗАКЛ. МН-4	4	
				ДЕТАЛИ		
				СТ.ОТД.ГОСТ 5781-82*		
ВЧ	6		16.013.12640	Ф16 А-III L=12640	4	19.9КГ
ВЧ	7		16.013.3560	Ф16 А-III L=3560	4	5.62КГ

			1.020.1-3ПВ.2-2 27
НАЧ.ОТД	ШЕВЧЕНКО		КАРКАС ПРОСТРАНСТВЕННЫЙ КП-97 - КП-101
Н.КОНТР	РЕБРОВ		СТАДИЯ: Р; ЛИСТ: 1; ЛИСТОВ: 2
ГЛ.СПЕЦ	НИЧИПОРЕНКО		ГОСГРАЖДАНСТРОЙ КиевЗНИИЭП
ПРОВЕРИЛ	НИЧИПОРЕНКО		
РАЗРАБ	СКОРОБОГАТЫЙ		

ФОРМАТ А4

ФОРМАТ	ЗОНА	ПОЗ	ОБОЗНАЧЕНИЕ	НАИМЕНОВАНИЕ	КОЛ	ПРИМЕЧАНИЕ
				1.020.1-3ПВ.2-2 27-02 КП-99		
				СБОРОЧНЫЕ ЕДИНИЦЫ		
А4	4		1.020-1/83.2-15 07	ИЗДЕЛИЕ ЗАКЛ. МН-4	4	
				ДЕТАЛИ		
				СТ.ОТД.ГОСТ 5781-82*		
ВЧ	6		20.013.12640	Ф20 А-III L=12640	4	31.2КГ
ВЧ	7		16.013.3560	Ф16 А-III L=3560	4	5.62КГ
				1.020.1-3ПВ.2-2 27-03 КП-100		
				СБОРОЧНЫЕ ЕДИНИЦЫ		
А4	4		1.020-1/83.2-15 06	ИЗДЕЛИЕ ЗАКЛ. МН-3	4	
				ДЕТАЛИ		
				СТ.ОТД.ГОСТ 5781-82*		
ВЧ	6		16.013.12640	Ф16 А-III L=12640	4	19.9КГ
ВЧ	7		20.013.3560	Ф20 А-III L=3560	4	8.78КГ
				1.020.1-3ПВ.2-2 27-04 КП-101		
				ДЕТАЛИ		
				СТ.ОТД.ГОСТ 5781-82*		
ВЧ	6		16.013.12640	Ф16 А-III L=12640	4	19.9КГ
ВЧ	7		20.013.3560	Ф20 А-III L=3560	4	8.78КГ

ЭПВЦ Киев ЗНИИЭП | ОПЕРАТОР ТЛП КОРТ | САВЧЕНКО

ВЗАМ ИНВ № | ПОДПИСЬ И ДАТА | ИНВ №ПОДЛ

51

9151/1

	1.020.1-3ПВ.2-2 27	ЛИСТ 2

ФОРМАТ А4

КиевЗНИИЭП | ТПП КОРТ

РИС. 1

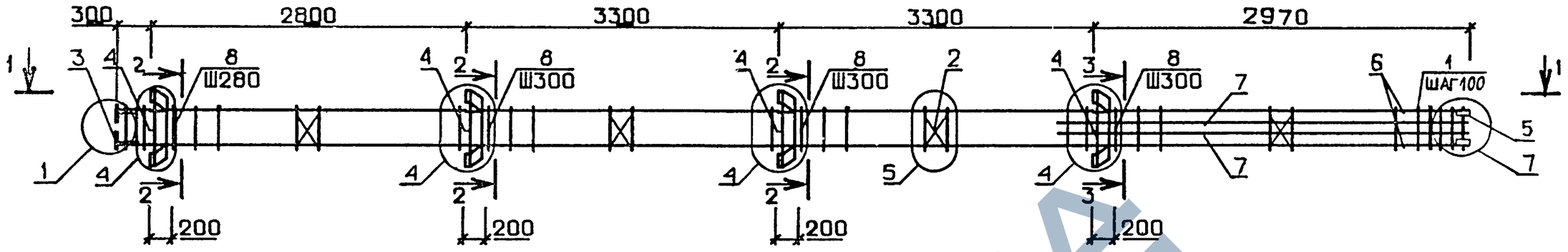

РИС. 2

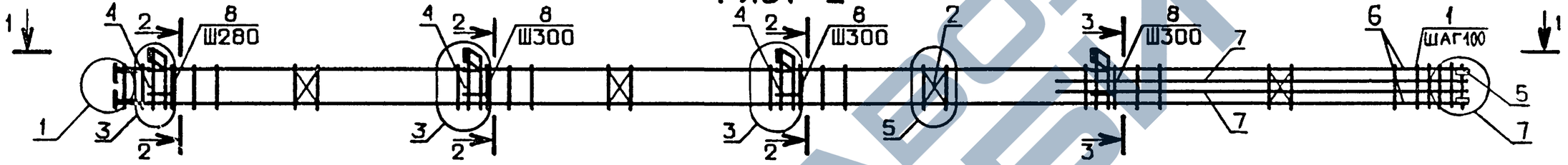

РИС. 3

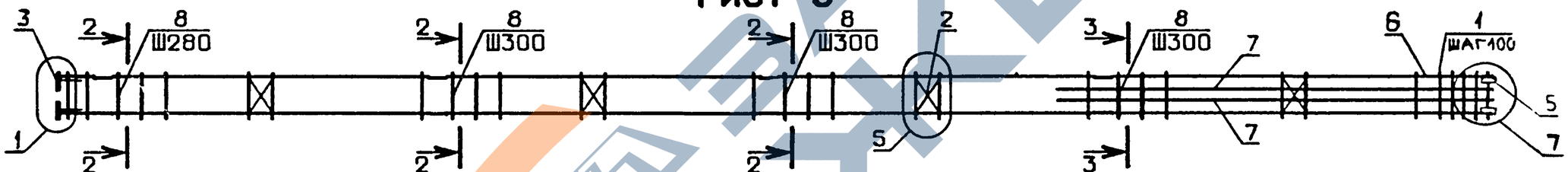

1-1

ОБОЗНАЧЕНИЕ	МАРКА	РИС.	МАССА,кг
I.020.I-3ПВ.2-2 27	КП-97	I	282,2
-0I	КП-98	I	I9I,0
-02	КП-99	I	235,9
-03	КП-I00	2	I80,6
-04	КП-I0I	3	I4I,0

2-2

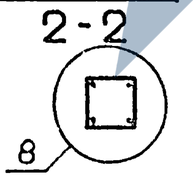

3-3

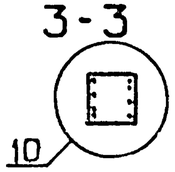

52

9151/1

НАЧОТД	Шевченко		
НКОНТР	Ребров		
ГЛСПЕЦ	Ничипоренко		
ПРОВЕРИЛ	Ничипоренко		
РАЗРАБ	Скоробогатый		

1.020.1-3ПВ.2-2 27СБ

КАРКАС ПРОСТРАНСТВЕННЫЙ
КП-97 - КП-I0I
СБОРОЧНЫЙ ЧЕРТЕЖ

СТАДИЯ	МАССА	МАСШТА.
Р	СМ ТАБЛ	
ЛИСТ	ЛИСТОВ 1	

ГОСГРАЖДАНСТРОЙ
КиевЗНИИЭП

ФОРМАТ А3

ЗОНА	ПОЗ	ОБОЗНАЧЕНИЕ	НАИМЕНОВАНИЕ	КОЛ	ПРИМЕЧАНИЕ
			ДОКУМЕНТАЦИЯ		
Б3		1.020.1-3ПВ.2-2 28СБ	СБОРОЧНЫЙ ЧЕРТЕЖ		
Б3		1.020.1-3ПВ.2-2 00Д1	УЗЛЫ АРМАТУРНЫЕ		
Б4		1.020.1-3ПВ.2-2 00ТО	ТЕХНИЧЕСКОЕ ОПИСАНИЕ		
			СВОРОЧНЫЕ ЕДИНИЦЫ		
А4	1	1.020.1-3ПВ.1-3 37	СЕТКА КОСВ.АРМ. СКА-5	5	
А4	2	1.020-1/83.2-15 01	СЕТКА С-1	4	
			ИЗДЕЛИЕ ЗАКЛ.		
А4	3	1.020-1/83.2-15 05	МН-2	4	
А4	4	1.020-1/83.2-15 07	МН-4	4	
А4	5	1.020.1-3ПВ.1-3 36	МН-53	4	
			ДЕТАЛИ		
			СТ.ОТД.ГОСТ 5781-82*		
ВЧ	6	20.013.13140	Ф20 А-III L=13140	4	32.4КГ
ВЧ	7	28.013.3560	Ф28 А-III L=3560	4	17.2КГ
			СТЕРЖЕНЬ ОТДЕЛЬНЫЙ		
А4	8	1.020-1/83.2-15 08		35	0.22КГ
А4	9	1.020-1/83.2-15 08-01		8	0.41КГ

Н.ОТД	ШЕВЧЕНКО		
КОНТР	РЕБРОВ		
СПЕЦ	НИЩИПОРЕНКО		
УТВЕРИЛ	НИЩИПОРЕНКО		
ГАБ	СКОРОБОГАТЫЙ		

1.020.1-3ПВ.2-2 28

КАРКАС ПРОСТР.
КП-102

СТАДИЯ	ЛИСТ	ЛИСТОВ
Р		1

ГОСГРАЖДАНСТРОЙ
КиевЗНИИЭП

ФОРМАТ А4

ЭПВЦ Киев ЗНИИЭП
ОПЕРАТОР ТЛП КОРТ

ФОРМАТ	ЗОНА	ПОЗ	ОБОЗНАЧЕНИЕ	НАИМЕНОВАНИЕ	КОЛ	ПРИМЕЧАНИЕ

ВЗАМ ИНВ №
ПОДПИСЬ И ДАТА
ИНВ №ПОДЛ

53
9151,1
ЛИСТ

ФОРМАТ А1

Инв. № подл. | Подпись и дата | Взам. инв. №
ТПП КОРТ
КиевЗНИИЭП

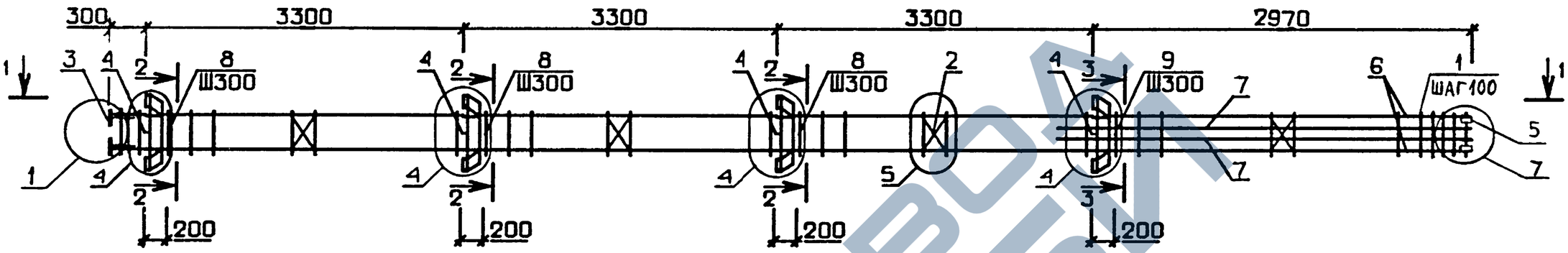

1-1

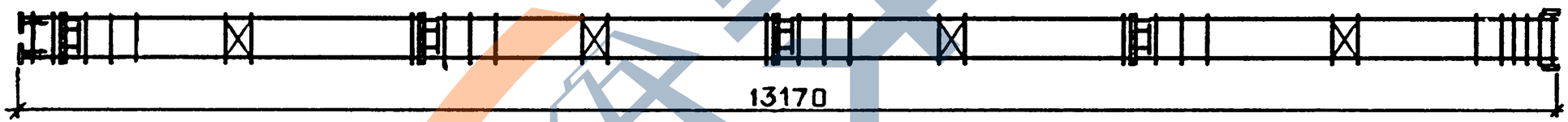

2-2

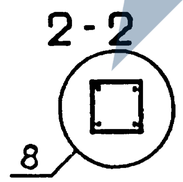

3-3

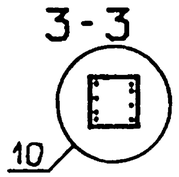

54

9151/1

НАЧОТД	ШЕВЧЕНКО		
НКОНТР	РЕБРОВ		
ГЛСПЕЦ	ЯИЧИПОРЕНКО		
ПРОВЕРИЛ	ЧУКПОРЕНКО		
РАЗРАБ	КОРОБОГАТЫЙ		

1.020.1-3ПВ.2-2 28СБ

КАРКАС ПРОСТРАНСТВЕННЫЙ
КП-102
СБОРОЧНЫЙ ЧЕРТЕЖ

СТАДИЯ	МАССА	МАСШТАБ
Р	289,0	

ЛИСТ | ЛИСТОВ 1

ГОСГРАЖДАНСТРОЙ
КиевЗНИИЭП

ФОРМАТ	ЗОНА	ПОЗ	ОБОЗНАЧЕНИЕ	НАИМЕНОВАНИЕ	КОЛ	ПРИМЕЧАНИЕ
				ДОКУМЕНТАЦИЯ		
А3			1.020.1-3ПВ.2-2 29СБ	СБОРОЧНЫЙ ЧЕРТЕЖ		
А3			1.020.1-3ПВ.2-2 00Д1	УЗЛЫ АРМАТУРНЫЕ		
А4			1.020.1-3ПВ.2-2 00ТО	ТЕХНИЧЕСКОЕ ОПИСАНИЕ		
				СВОРОЧНЫЕ ЕДИНИЦЫ		
А4	1		1.020.1-3ПВ.1-3 37	СЕТКА КОСВ.АРМ. СКА-5	5	
А4	2		1.020-1/83.2-15 01	СЕТКА С-1	4	
А4	3		1.020-1/83.2-15 05	ИЗДЕЛИЕ ЗАКЛ. МН-2	4	
А4	5		1.020.1-3ПВ.1-3 36	МН-53	4	
				ДЕТАЛИ		
А4	8		1.020-1/83.2-15 08	СТЕРЖЕНЬ ОТДЕЛЬНЫЙ	43	0.22КГ
			ПЕРЕМЕННЫЕ ДАННЫЕ	ДЛЯ ИСПОЛНЕНИЙ:		
				1.020.1-3ПВ.2-2 29 КП-103		
				СВОРОЧНЫЕ ЕДИНИЦЫ		
А4	4		1.020-1/83.2-15 07	ИЗДЕЛИЕ ЗАКЛ. МН-4	4	
				ДЕТАЛИ		
БЧ	6		20.013.13140	СТ.ОТД.ГОСТ 5781-82* Ф20 А-Ш L=13140	4	32.4КГ
БЧ	7		16.013.3560	Ф16 А-Ш L=3560	4	5.62КГ
				1.020.1-3ПВ.2-2 29-01 КП-104		
				СВОРОЧНЫЕ ЕДИНИЦЫ		
А4	4		1.020-1/83.2-15 07	ИЗДЕЛИЕ ЗАКЛ. МН-4	4	
				ДЕТАЛИ		
БЧ	6		16.013.13140	СТ.ОТД.ГОСТ 5781-82* Ф16 А-Ш L=13140	4	20.7КГ
БЧ	7		16.013.3560	Ф16 А-Ш L=3560	4	5.62КГ

НАЧ.ОТД	ШЕВЧЕНКО		
Н.КОНТР	ДЕБРОВ		
ГЛ.СПЕЦ	НИЧИПОРЕНКО		
ПРОВЕРИЛ	НИЧИПОРЕНКО		
РАЗРАБ	СКОРОБОГАТЫЙ		

1.020.1-3ПВ.2-2 29

КАРКАС ПРОСТРАНСТВЕННЫЙ КП-103 - КП-106

СТАДИЯ	ЛИСТ	ЛИСТОВ
Р	1	2

ГОСГРАЖДАНСТРОЙ КиевЗНИИЭП

ФОРМАТ А4

САВЧЕНКО

ОПЕРАТОР ТЛП КОРТ

ЭПВЦ Киев ЗНИИЭП

ФОРМАТ	ЗОНА	ПОЗ	ОБОЗНАЧЕНИЕ	НАИМЕНОВАНИЕ	КОЛ	ПРИМЕЧАНИЕ
				1.020.1-3ПВ.2-2 29-02 КП-105		
				СВОРОЧНЫЕ ЕДИНИЦЫ		
А4	4		1.020-1/83.2-15 06	ИЗДЕЛИЕ ЗАКЛ. МН-3	4	
				ДЕТАЛИ		
БЧ	6		16.013.13140	СТ.ОТД.ГОСТ 5781-82* Ф16 А-Ш L=13140	4	20.7КГ
БЧ	7		20.013.3560	Ф20 А-Ш L=3560	4	8.78КГ
				1.020.1-3ПВ.2-2 29-03 КП-106		
				ДЕТАЛИ		
БЧ	6		16.013.13140	СТ.ОТД.ГОСТ 5781-82* Ф16 А-Ш L=13140	4	20.7КГ
БЧ	7		20.013.3560	Ф20 А-Ш L=3560	4	8.78КГ

ВЗАМ.ИНВ.№

ПОДПИСЬ И ДАТА

ИНВ.№ПОДЛ.

1.020.1-3ПВ.2-2 29

ЛИСТ 2

55

ФОРМАТ А4

Инв.№ подл. | Подпись и дата | Взам.инв.№ | Инв.№ дубл. | Подпись и дата

РИС. 1

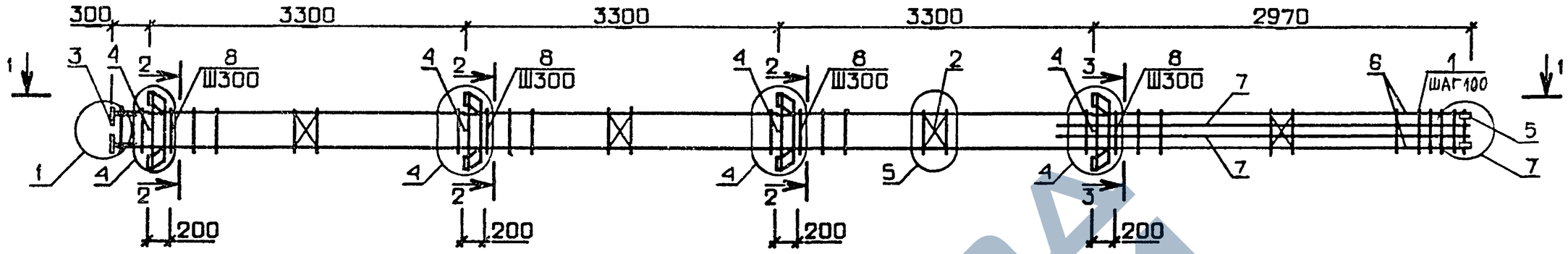

РИС. 2

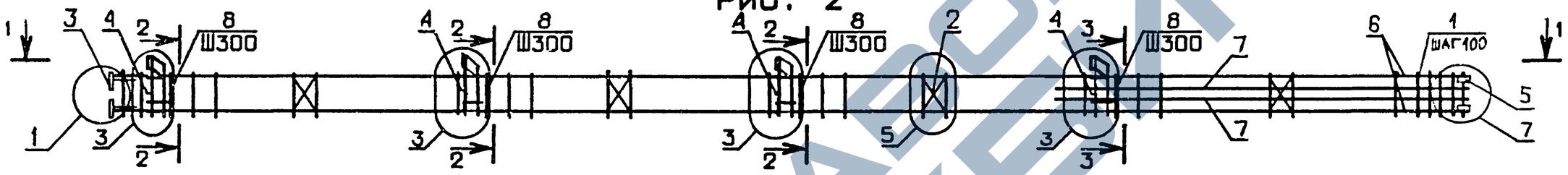

РИС. 3

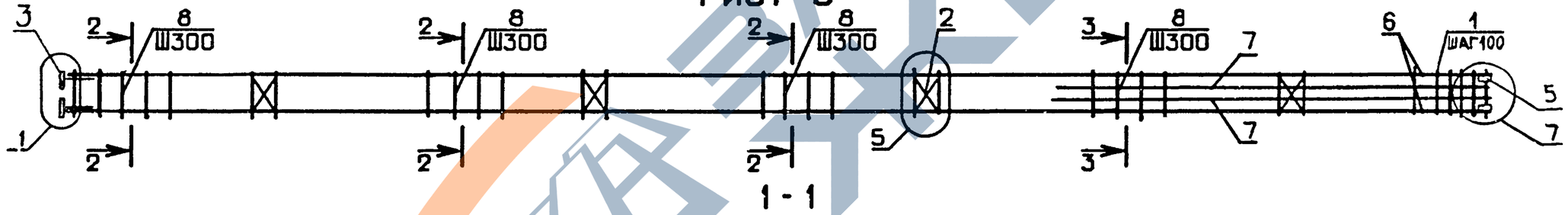

ОБОЗНАЧЕНИЕ	МАРКА.	РИС.	МАССА,кг
I.020.I-3ПВ.2-2 29	КП-I03	I	24I.I
-0I	КП-I04	I	I94.4
-02	КП-I05	2	I84.0
-03	КП-I06	3	I44.4

2-2

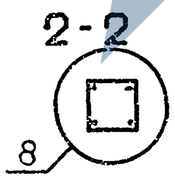

3-3

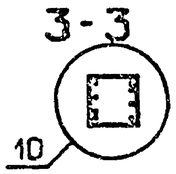

56

9151/1

НАЧОТД	Шевченко		
НКОНТР	Ревров		
ГЛ СПЕЦ	Ничипоренко		
ПРОВЕРИЛ	Ничипоренко		
РАЗРАБ.	Скоробогатый		

1.020.1-3ПВ.2-2 29СБ

КАРКАС ПРОСТРАНСТВЕННЫЙ
КП-I03 – КП-I06
СБОРОЧНЫЙ ЧЕРТЕЖ

СТАДИЯ	МАССА	МАСШТАБ
Р	СМ ТАБЛ	
ЛИСТ	ЛИСТОВ 1	

ГОСГРАЖДАНСТРОЙ
КиевЗНИИЭП

ФОРМАТ

ФОРМАТ	ЗОНА	ПОЗ	ОБОЗНАЧЕНИЕ	НАИМЕНОВАНИЕ	КОЛ	ПРИМЕЧАНИЕ
				ДОКУМЕНТАЦИЯ		
А3			1.020.1-3ПВ.2-2 30СБ	СБОРОЧНЫЙ ЧЕРТЕЖ		
А3			1.020.1-3ПВ.2-2 00Д1	УЗЛЫ АРМАТУРНЫЕ		
А4			1.020.1-3ПВ.2-2 00ТО	ТЕХНИЧЕСКОЕ ОПИСАНИЕ		
				СБОРОЧНЫЕ ЕДИНИЦЫ		
А4		1	1.020.1-3ПВ.1-3 37	СЕТКА КОСВ.АРМ. СКА-5	5	
А4		2	1.020-1/83.2-15 01	СЕТКА С-1	4	
				ИЗДЕЛИЕ ЗАКЛ.		
А4		3	1.020-1/83.2-15 05	МН-2	4	
А4		4	1.020-1/83.2-15 07	МН-4	4	
А4		5	1.020.1-3ПВ.1-3 36	МН-53	4	
				ДЕТАЛИ		
				СТ.ОТД.ГОСТ 5781-82*		
ВЧ		6	20.013.14040	Ф20 А-Ш L=14040	4	34.6КГ
ВЧ		7	28.013.4460	Ф28 А-Ш L=4460	4	21.5КГ
				СТЕРЖЕНЬ ОТДЕЛЬНЫЙ		
А4		8	1.020-1/83.2-15 08		35	0.22КГ
А4		9	1.020-1/83.2-15 08-01		11	0.41КГ

ЧОТД	ШЕВЧЕНКО	
ОНТР	РЕБРОВ	
ЕЦ	НИЧИПОРЕНКО	
ОВЕРИЛ	НИЧИПОРЕНКО	
ЗРАБ	СКОРОБОГАТЫЙ	

1.020.1-3ПВ.2-2 30

КАРКАС ПРОСТР.
КП-107

СТАДИЯ	ЛИСТ	ЛИСТОВ
Р		1

ГОСГРАЖДАНСТРОЙ
КиевЗНИИЭП

ФОРМАТ А4

ЭПВЦ Киев ЗНИИЭП

ОПЕРАТОР ТЛП КОРТ

ВЗАМ ИНВ №

ПОДПИСЬ И ДАТА

ИНВ №ПОДЛ

ФОРМАТ	ЗОНА	ПОЗ	ОБОЗНАЧЕНИЕ	НАИМЕНОВАНИЕ	КОЛ	ПРИМЕЧАНИЕ

57

9151/1

ЛИСТ

ФОРМАТ А4

ЗАВОД ЖБИ

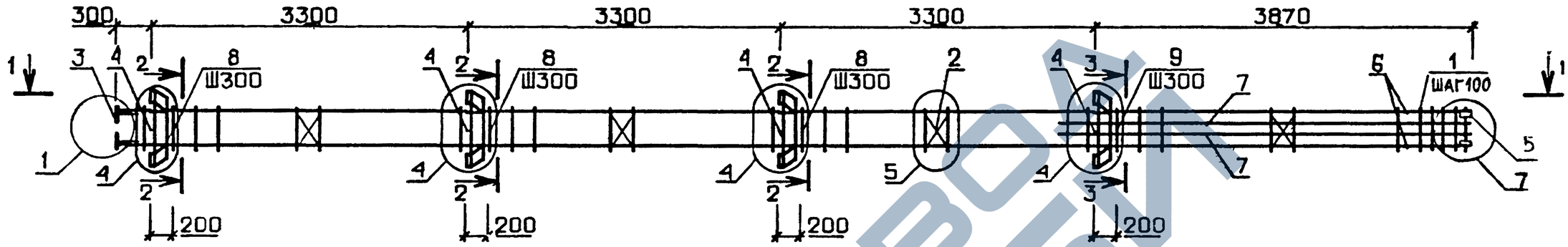

1-1

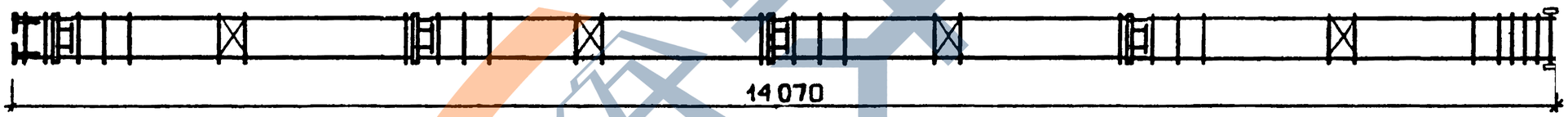

2-2

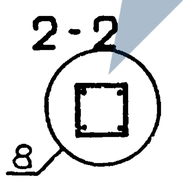

3-3

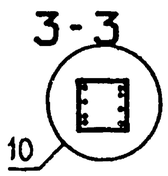

68

9151/1

НАЧОТД	Шевченко		
НКОНТР	Ребров		
ГЛСПЕЦ	Нуципоренко		
ПРОВЕРИЛ	Ничипоренко		
РАЗРАБ.	Скробогатый		

1.020.1-3ПВ.2-2 30СБ

КАРКАС ПРОСТРАНСТВЕННЫЙ
КП-107
СБОРОЧНЫЙ ЧЕРТЕЖ

СТАДИЯ	МАССА	МАСШТАБ
Р	316,5	

ЛИСТ | ЛИСТОВ 1

ГОСГРАЖДАНСТРОЙ
КиевЗНИИЭП

ФОРМАТ А3

ФОРМАТ	ЗОНА	ПОЗ	ОБОЗНАЧЕНИЕ	НАИМЕНОВАНИЕ	КОЛ	ПРИМЕЧАНИЕ
				ДОКУМЕНТАЦИЯ		
А3			1.020.1-3ПВ.2-2 31СБ	СБОРОЧНЫЙ ЧЕРТЕЖ		
А3			1.020.1-3ПВ.2-2 00Д1	УЗЛЫ АРМАТУРНЫЕ		
А4			1.020.1-3ПВ.2-2 00ТО	ТЕХНИЧЕСКОЕ ОПИСАНИЕ		
				СБОРОЧНЫЕ ЕДИНИЦЫ		
А4	1		1.020.1-3ПВ.1-3 37	СЕТКА КОСВ.АРМ. СКА-5	5	
А4	2		1.020-1/83.2-15 01	СЕТКА С-1	4	
А4	3		1.020-1/83.2-15 05	ИЗДЕЛИЕ ЗАКЛ. МН-2	4	
А4	5		1.020.1-3ПВ.1-3 36	МН-53	4	
				ДЕТАЛИ		
А4	8		1.020-1/83.2-15 08	СТЕРЖЕНЬ ОТДЕЛЬНЫЙ	46	0.22КГ
			ПЕРЕМЕННЫЕ ДАННЫЕ	ДЛЯ ИСПОЛНЕНИЙ:		
				1.020.1-3ПВ.2-2 31 КП-108		
				СБОРОЧНЫЕ ЕДИНИЦЫ		
А4	4		1.020-1/83.2-15 07	ИЗДЕЛИЕ ЗАКЛ. МН-4	4	
				ДЕТАЛИ		
				СТ.ОТД.ГОСТ 5781-82*		
ВЧ	6		20.013.14040	Ф20 А-III L=14040	4	34.6КГ
ВЧ	7		16.013.4460	Ф16 А-III L=4460	4	7.04КГ
				1.020.1-3ПВ.2-2 31-01 КП-109		
				СБОРОЧНЫЕ ЕДИНИЦЫ		
А4	4		1.020-1/83.2-15 07	ИЗДЕЛИЕ ЗАКЛ. МН-4	4	
				ДЕТАЛИ		
				СТ.ОТД.ГОСТ 5781-82*		
ВЧ	6		16.013.14040	Ф16 А-III L=14040	4	22.2КГ
ВЧ	7		16.013.4460	Ф16 А-III L=4460	4	7.04КГ

			1.020.1-3ПВ.2-2 31
НАЧОТД	ШЕВЧЕНКО		КАРКАС ПРОСТРАНСТВЕННЫЙ КП-108 - КП-111
НКОНТР	РЕБРОВ		СТАДИЯ: Р; ЛИСТ: 1; ЛИСТОВ: 2
ГСПЕЦ	НИЧИПОРЕНКО		ГОСГРАЖДАНСТРОЙ КиевЗНИИЭП
ПРОВЕРИЛ	НИЧИПОРЕНКО		
РАЗРАБ	СКОРОБОГАТЫЙ		

ФОРМАТ А4

САВЧЕНКО

ОПЕРАТОР

ТЛП КОРТ

ЭПВЦ Киев ЗНИИЭП

ФОРМАТ	ЗОНА	ПОЗ	ОБОЗНАЧЕНИЕ	НАИМЕНОВАНИЕ	КОЛ	ПРИМЕЧАНИЕ
				1.020.1-3ПВ.2-2 31-02 КП-110		
				СБОРОЧНЫЕ ЕДИНИЦЫ		
А4	4		1.020-1/83.2-15 06	ИЗДЕЛИЕ ЗАКЛ. МН-3	4	
				ДЕТАЛИ		
				СТ.ОТД.ГОСТ 5781-82*		
ВЧ	6		16.013.14040	Ф16 А-III L=14040	4	22.2КГ
ВЧ	7		20.013.4460	Ф20 А-III L=4460	4	11.0КГ
				1.020.1-3ПВ.2-2 31-03 КП-111		
				ДЕТАЛИ		
				СТ.ОТД.ГОСТ 5781-82*		
ВЧ	6		16.013.14040	Ф16 А-III L=14040	4	22.2КГ
ВЧ	7		20.013.4460	Ф20 А-III L=4460	4	11.0КГ

ВЗАМ ИНВ №

ПОДПИСЬ И ДАТА

ИНВ №ПОДЛ

59

3131/1

1.020.1-3ПВ.2-2 31		ЛИСТ 2

ФОРМАТ А4

КиевЗНИИЭП | ГПП КОРТ

РИС. 1

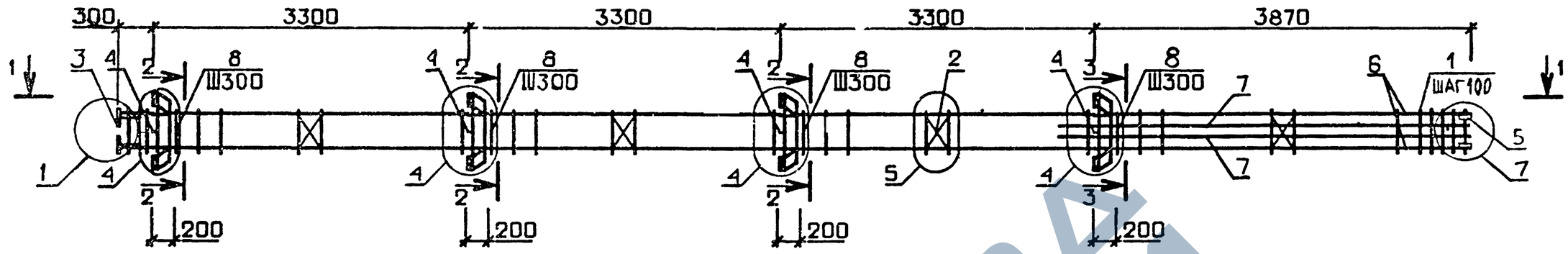

РИС. 2

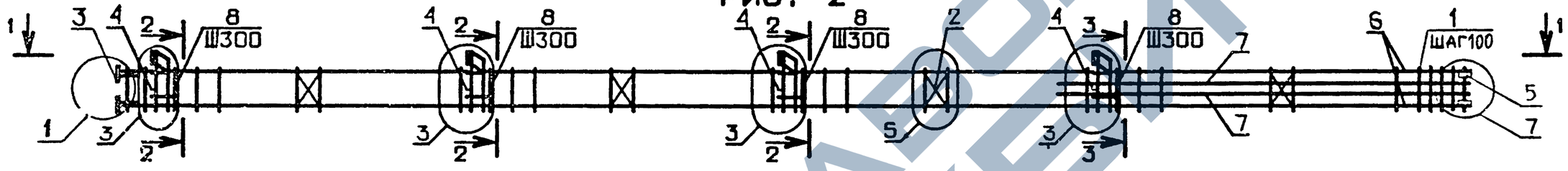

РИС. 3

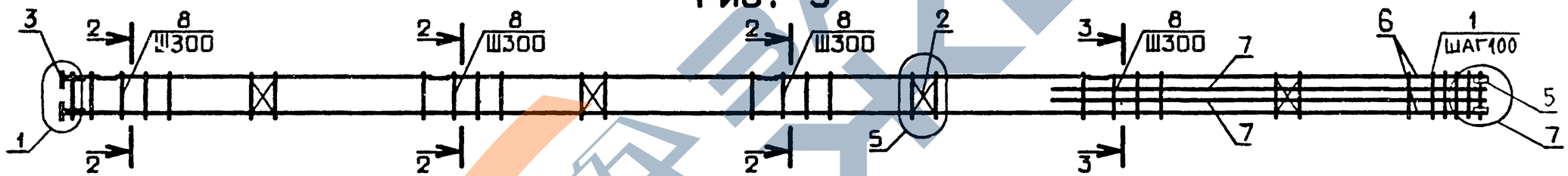

1-1

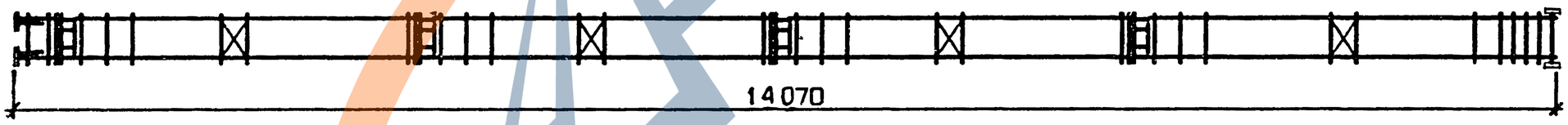

ОБОЗНАЧЕНИЕ	МАРКА	РИС.	МАССА, кг
I.020.I-3ПВ.2-2 3I	КП-I08	I	256,3
-0I	КП-I09	I	206,4
-02	КП-II0	2	I99,2
-03	КП-III	3	I59,6

2-2

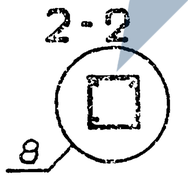

3-3

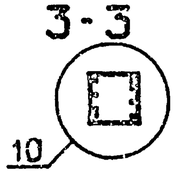

60

9151/1

НАЧ ОТД	Шевченко	
Н.КОНТР	Ребров	
ГЛ СПЕЦ	Ничипоренко	
ПРОВЕРИЛ	Ничипоренко	
РАЗРАБ.	Словобогатый	

1.020.1-3ПВ.2-2 31СБ

КАРКАС ПРОСТРАНСТВЕННЫЙ
КП-I08 – КП-III
СБОРОЧНЫЙ ЧЕРТЕЖ

СТАДИЯ	МАССА	МАСШТАБ
Р	СМ ТАБЛ	

ЛИСТ | ЛИСТОВ 1

ГОСГРАЖДАНСТРОЙ
КиевЗНИИЭП

ФОРМАТ А3

ФОРМАТ	ЗОНА	ПОЗ	ОБОЗНАЧЕНИЕ	НАИМЕНОВАНИЕ	КОЛ	ПРИМЕЧАНИЕ
				ДОКУМЕНТАЦИЯ		
А3			1.020.1-3ПВ.2-2 32СБ	СБОРОЧНЫЙ ЧЕРТЕЖ		
А3			1.020.1-3ПВ.2-2 00Д1	УЗЛЫ АРМАТУРНЫЕ		
А4			1.020.1-3ПВ.2-2 00ТО	ТЕХНИЧЕСКОЕ ОПИСАНИЕ		
				СБОРОЧНЫЕ ЕДИНИЦЫ		
А4	1		1.020.1-3ПВ.1-3 37	СЕТКА КОСВ.АРМ. СКА-5	5	
А4	2		1.020-1/83.2-15 01	СЕТКА С-1	4	
				ИЗДЕЛИЕ ЗАКЛ.		
А4	3		1.020-1/83.2-15 04	МН-1	1	
А4	5		1.020.1-3ПВ.1-3 36	МН-53	4	
				ДЕТАЛИ		
А4	9		1.020-1/83.2-15 08	СТЕРЖЕНЬ ОТДЕЛЬНЫЙ	22	0.22КГ
			ПЕРЕМЕННЫЕ ДАННЫЕ	ДЛЯ ИСПОЛНЕНИЙ:		
				1.020.1-3ПВ.2-2 32 КП-112		
				СБОРОЧНЫЕ ЕДИНИЦЫ		
А4	4		1.020-1/83.2-15 07	ИЗДЕЛИЕ ЗАКЛ. МН-4	4	
				ДЕТАЛИ		
				СТ.ОТД.ГОСТ 5781-82*		
ВЧ	6		16.013.13140	Ф16 А-III L=13140	4	20.7КГ
ВЧ	7		28.013.6860	Ф28 А-III L=6860	2	33.1КГ
ВЧ	8		28.013.3560	Ф28 А-III L=3560	2	17.2КГ
А4	10		1.020-1/83.2-15 08-01	СТЕРЖЕНЬ ОТДЕЛЬНЫЙ	21	0.41КГ
				1.020.1-3ПВ.2-2 32-01 КП-113		
				СБОРОЧНЫЕ ЕДИНИЦЫ		
А4	4		1.020-1/83.2-15 07	ИЗДЕЛИЕ ЗАКЛ. МН-4	4	
				ДЕТАЛИ		
				СТ.ОТД.ГОСТ 5781-82*		
ВЧ	6		20.013.13140	Ф20 А-III L=13140	4	32.4КГ

			1.020.1-3ПВ.2-2 32
НАЧ ОТД	Шевченко		КАРКАС ПРОСТРАНСТВЕННЫЙ КП-II2 - КП-II6
Н КОНТР	Ребров		СТАДИЯ: Р; ЛИСТ: I; ЛИСТОВ: 2
ГЛ СПЕЦ	Ничипоренко		ГОСГРАЖДАНСТРОЙ КиевЗНИИЭП
ПРОВЕРИЛ	Ничипоренко		
РАЗРАБ	Скоробогатый		

ФОРМАТ А4

ЭПВЦ Киев ЗНИИЭП

ОПЕРАТОР ТЛП КОРТ

САВЧЕНКО

ФОРМАТ	ЗОНА	ПОЗ	ОБОЗНАЧЕНИЕ	НАИМЕНОВАНИЕ	КОЛ	ПРИМЕЧАНИЕ
ВЧ	7		36.013.6860	Ф36 А-III L=6860	2	54.8КГ
ВЧ	8		36.013.3560	Ф36 А-III L=3560	2	28.4КГ
А4	10		1.020-1/83.2-15 08-02	СТЕРЖЕНЬ ОТДЕЛЬНЫЙ	21	0.62КГ
				1.020.1-3ПВ.2-2 32-02 КП-114		
				СБОРОЧНЫЕ ЕДИНИЦЫ		
А4	4		1.020-1/83.2-15 06	ИЗДЕЛИЕ ЗАКЛ. МН-3	4	
				ДЕТАЛИ		
				СТ.ОТД.ГОСТ 5781-82*		
ВЧ	6		16.013.13140	Ф16 А-III L=13140	4	20.7КГ
ВЧ	7		28.013.6860	Ф28 А-III L=6860	2	33.1КГ
ВЧ	8		28.013.3560	Ф28 А-III L=3560	2	17.2КГ
А4	10		1.020-1/83.2-15 08-01	СТЕРЖЕНЬ ОТДЕЛЬНЫЙ	21	0.41КГ
				1.020.1-3ПВ.2-2 32-03 КП-115		
				ДЕТАЛИ		
				СТ.ОТД.ГОСТ 5781-82*		
ВЧ	6		16.013.13140	Ф16 А-III L=13140	4	20.7КГ
ВЧ	7		28.013.6860	Ф28 А-III L=6860	2	33.1КГ
ВЧ	8		28.013.3560	Ф28 А-III L=3560	2	17.2КГ
А4	10		1.020-1/83.2-15 08-01	СТЕРЖЕНЬ ОТДЕЛЬНЫЙ	21	0.41КГ
				1.020.1-3ПВ.2-2 32-04 КП-116		
				СБОРОЧНЫЕ ЕДИНИЦЫ		
А4	4		1.020-1/83.2-15 07	ИЗДЕЛИЕ ЗАКЛ. МН-4	4	
				ДЕТАЛИ		
				СТ.ОТД.ГОСТ 5781-82*		
ВЧ	6		20.013.13140	Ф20 А-III L=13140	4	32.4КГ
ВЧ	7		25.013.6860	Ф25 А-III L=6860	2	26.3КГ
ВЧ	8		25.013.3560	Ф25 А-III L=3560	2	13.7КГ
А4	10		1.020-1/83.2-15 08-01	СТЕРЖЕНЬ ОТДЕЛЬНЫЙ	21	0.41КГ

ВЗАМ ИНВ №

ПОДПИСЬ И ДАТА

ИНВ №ПОДЛ

	1.020.1-3ПВ.2-2 32	ЛИСТ 2

ФОРМАТ А4

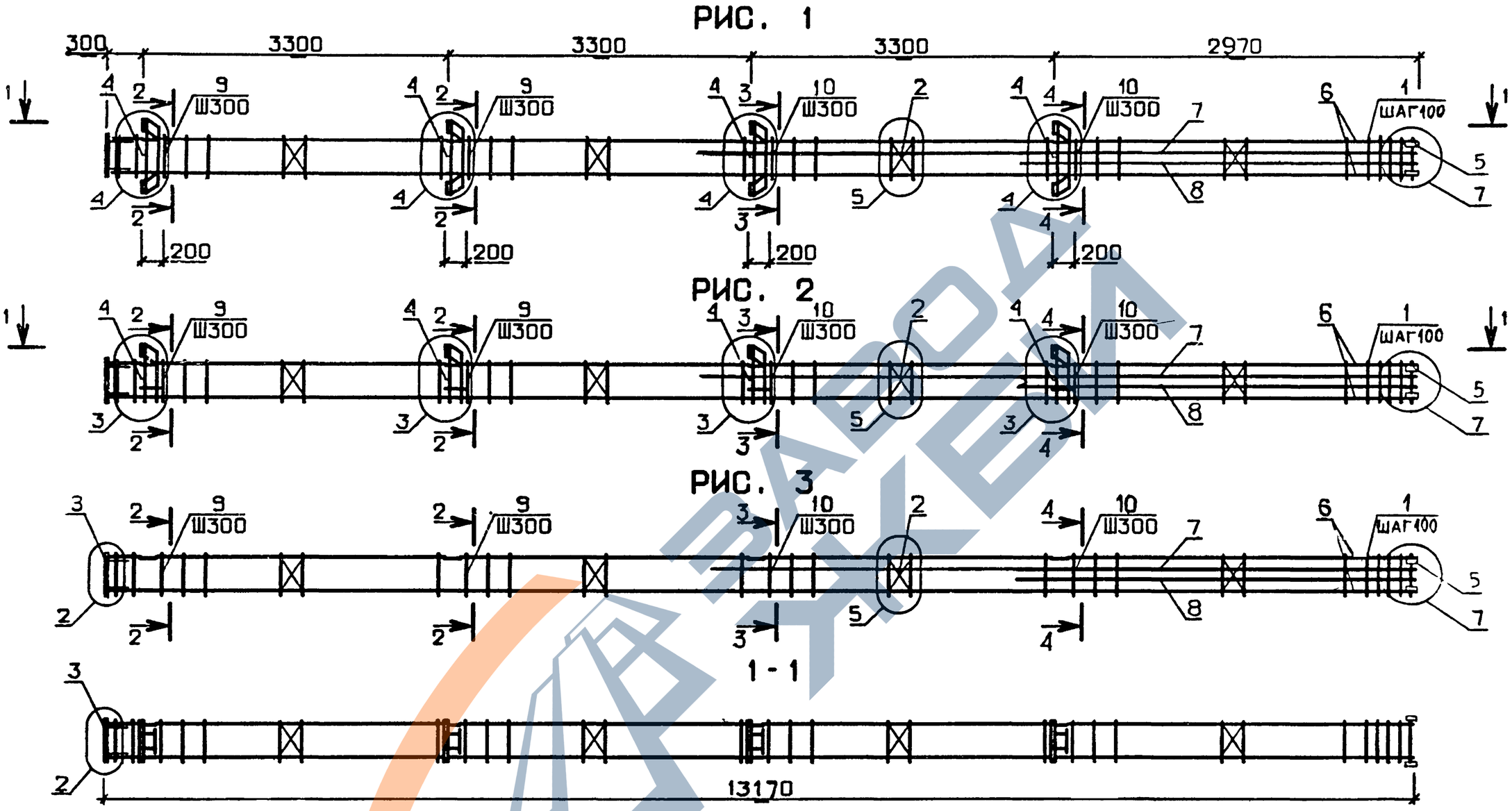

ОБОЗНАЧЕНИЕ	МАРКА	РИС.	МАССА, кг
I.020.I-3ПВ.2-2 32	КП-II2	I	278,I
-0I	КП-II3	I	390,6
-02	КП-II4	2	255,0
-03	КП-II5	3	2I5,4
-04	КП-II6	I	302,6

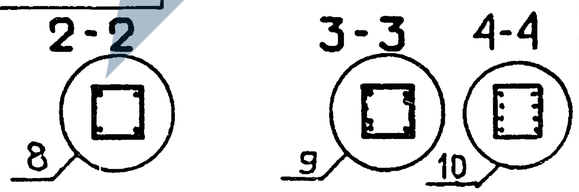

62

9151/1

НАЧ ОТД	Шевченко		
Н.КОНТР	Ребров		
ГЛ СПЕЦ	Ничипоренко		
ПРОВЕРИЛ	Ничипоренко		
РАЗРАБ.	Скоробогатый		

1.020.1-3ПВ.2-2 32СБ

КАРКАС ПРОСТРАНСТВЕННЫЙ
КП-II2 - КП-II6
СБОРОЧНЫЙ ЧЕРТЕЖ

СТАДИЯ	МАССА	МАСШТАБ
Р	СМ ТАБЛ	
ЛИСТ	ЛИСТОВ 1	

ГОСГРАЖДАНСТРОЙ
КиевЗНИИЭП

ФОРМАТ А3

ЗАВОД ЖЕЛ

ФОРМАТ	ЗОНА	ПОЗ	ОБОЗНАЧЕНИЕ	НАИМЕНОВАНИЕ	КОЛ	ПРИМЕЧАНИЕ
				ДОКУМЕНТАЦИЯ		
А3			1.020.1-3ПВ.2-2 33СВ	СВОРОЧНЫЙ ЧЕРТЕЖ		
А3			1.020.1-3ПВ.2-2 00Д1	УЗЛЫ АРМАТУРНЫЕ		
А4			1.020.1-3ПВ.2-2 00ТО	ТЕХНИЧЕСКОЕ ОПИСАНИЕ		
				СВОРОЧНЫЕ ЕДИНИЦЫ		
А4	1		1.020.1-3ПВ.1-3 37	СЕТКА КОСВ.АРМ. СКА-5	5	
А4	2		1.020-1/83.2-15 01	СЕТКА С-1	4	
				ИЗДЕЛИЕ ЗАКЛ.		
А4	3		1.020-1/83.2-15 04	МН-1	1	
А4	5		1.020.1-3ПВ.1-3 36	МН-53	4	
				ДЕТАЛИ		
А4	8		1.020-1/93.2-15 08	СТЕРЖЕНЬ ОТДЕЛЬНЫЙ	43	0.22КГ
			ПЕРЕМЕННЫЕ ДАННЫЕ	ДЛЯ ИСПОЛНЕНИЙ:		
				1.020.1-3ПВ.2-2 33 КП-117		
				СВОРОЧНЫЕ ЕДИНИЦЫ		
А4	4		1.020-1/83.2-15 06	ИЗДЕЛИЕ ЗАКЛ. МН-3	4	
				ДЕТАЛИ		
				СТ.ОТД.ГОСТ 5781-82*		
ВЧ	6		16.013.13140	Ф16 А-III L=13140	4	20.7КГ
ВЧ	7		16.013.3560	Ф16 А-III L=3560	4	5.62КГ
				1.020.1-3ПВ.2-2 33-01 КП-118		
				СВОРОЧНЫЕ ЕДИНИЦЫ		
А4	4		1.020-1/83.2-15 06	ИЗДЕЛИЕ ЗАКЛ. МН-3	4	
				ДЕТАЛИ		
				СТ.ОТД.ГОСТ 5781-82*		
ВЧ	6		20.013.13140	Ф20 А-III L=13140	4	32.4КГ
ВЧ	7		20.013.3560	Ф20 А-III L=3560	4	8.78КГ

			1.020.1-3ПВ.2-2 33
НАЧОТД	Шевченко		КАРКАС ПРОСТРАНСТВЕННЫЙ КП-117 - КП-120
НКОНТР	Ребров		СТАДИЯ: Р; ЛИСТ; ЛИСТОВ
ГЛСПЕЦ	Ничипоренко		ГОСГРАЖДАНСТРОЙ КиевЗНИИЭП
ПРОВЕРИЛ	Ничипоренко		
РАЗРАБ	Скоробогатый		

ФОРМАТ А4

ФОРМАТ	ЗОНА	ПОЗ.	ОБОЗНАЧЕНИЕ	НАИМЕНОВАНИЕ	КОЛ	ПРИМЕЧАНИЕ
				1.020.1-3ПВ.2-2 33-02 КП-119		
				ДЕТАЛИ		
				СТ.ОТД.ГОСТ 5781-82*		
ВЧ	6		16.013.13140	Ф16 А-III L=13140	4	20.7КГ
ВЧ	7		16.013.3560	Ф16 А-III L=3560	4	5.62КГ
				1.020.1-3ПВ.2-2 33-03 КП-120		
				ДЕТАЛИ		
				СТ.ОТД.ГОСТ 5781-82*		
ВЧ	6		20.013.13140	Ф20 А-III L=13140	4	32.4КГ
ВЧ	7		20.013.3560	Ф20 А-III L=3560	4	8.78КГ

ЭПВЦ Киев ЗНИИЭП

ОПЕРАТОР ТЛП КОРТ

САВЧЕНКО

ВЗАМ ИНВ № | ПОДПИСЬ И ДАТА | ИНВ №ПОДЛ

1.020.1-3ПВ.2-2 33

ЛИСТ 2

63

ФОРМАТ А4

КиевЗНИИЭП | 1111 КОР1

РИС. 1

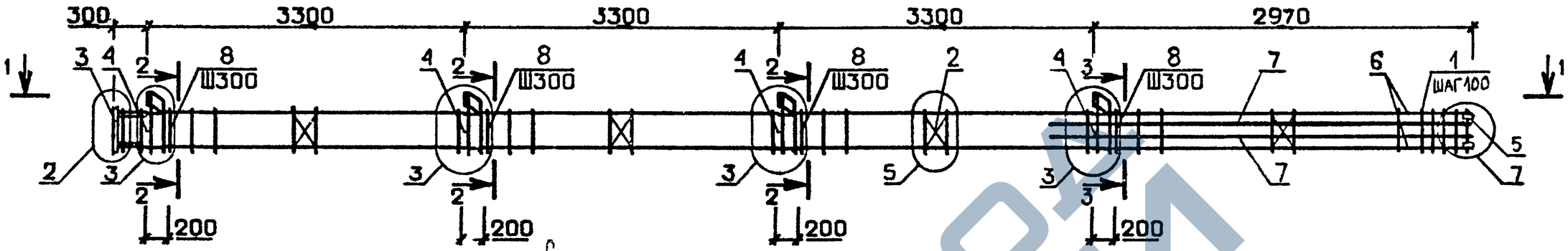

РИС. 2

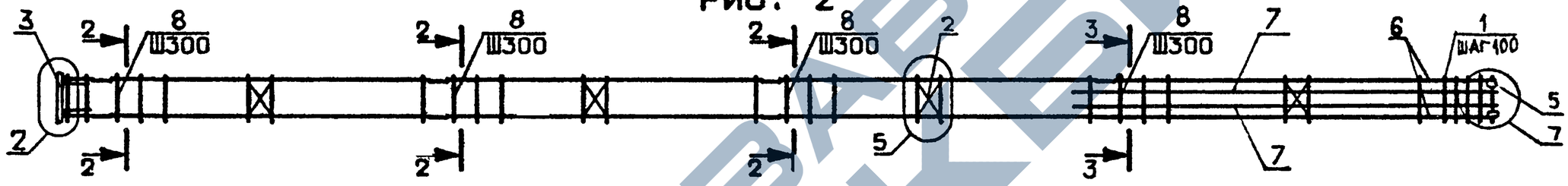

1-1

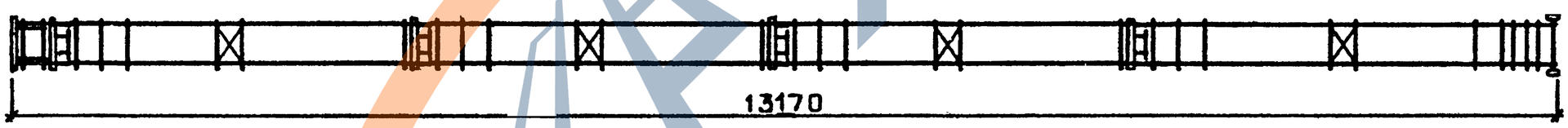

ОБОЗНАЧЕНИЕ	МАРКА	РИС.	МАССА, кг
I.020.I-3ПВ.2-2 33	КП-II7	I	I75,3
-0I	КП-II8	I	234,6
-02	КП-II9	2	I35,7
-03	КП-I20	2	I95,0

2-2

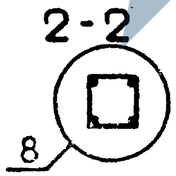

3-3

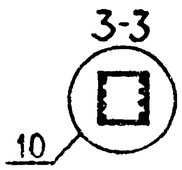

64

9151/1

НАЧОТД	Шевченко		
НКОНТР	Ребров		
ГЛСПЕЦ	Ничипоренко		
ПРОВЕРИЛ	Ничипоренко		
РАЗРАБ.	Скоробогатый		

1.020.1-3ПВ.2-2 33СБ

КАРКАС ПРОСТРАНСТВЕННЫЙ
КП-II7 – КП-I20
СБОРОЧНЫЙ ЧЕРТЕЖ

СТАДИЯ	МАССА	МАСШТАБ
Р	СМ ТАБЛ	
ЛИСТ	ЛИСТОВ 1	

ГОСГРАЖДАНСТРОЙ
КиевЗНИИЭП

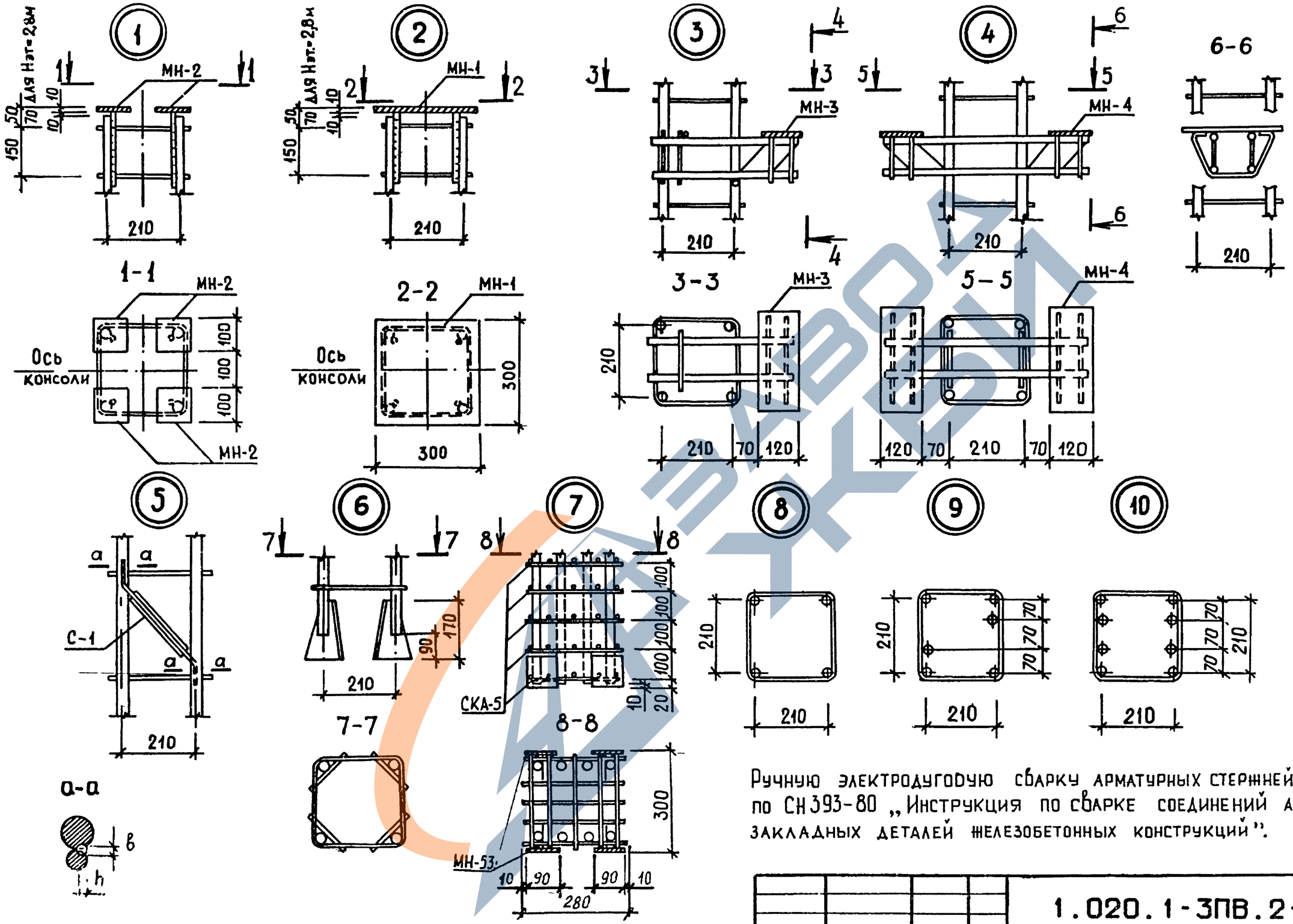

Ручную электродуговую сварку арматурных стержней производить по СН 393-80 „Инструкция по сварке соединений арматуры и закладных деталей железобетонных конструкций".

65

9151/1

				1.020.1-3ПВ.2-2 ООД1	
НАЧОТД	Шевченко				
НКОНТР	Ребров			УЗЛЫ	СТАДИЯ: Р; ЛИСТ: ; ЛИСТОВ: 1
ГЛСПЕЦ	Житипоренко				ГОСГРАЖДАНСТРОЙ КиевЗНИИЭП
ПРОВЕРИЛ	Житипоренко				
РАЗРАБ	Гресюкив				

ФОРМАТ А3