ТИПОВЫЕ КОНСТРУКЦИИ, ИЗДЕЛИЯ И УЗЛЫ ЗДАНИЙ И СООРУЖЕНИЙ

СЕРИЯ 3.017-3

ОГРАЖДЕНИЯ ПЛОЩАДОК И УЧАСТКОВ ПРЕДПРИЯТИЙ, ЗДАНИЙ И СООРУЖЕНИЙ

ВЫПУСК 2

МЕТАЛЛИЧЕСКИЕ ЭЛЕМЕНТЫ ОГРАД

рабочие чертежи

Ц00108-03

https://zavodjb.com/

ТИПОВЫЕ КОНСТРУКЦИИ. ИЗДЕЛИЯ И УЗЛЫ ЗДАНИЙ И СООРУЖЕНИЙ

СЕРИЯ 3.017-3

ОГРАЖДЕНИЯ ПЛОЩАДОК И УЧАСТКОВ ПРЕДПРИЯТИЙ. ЗДАНИЙ И СООРУЖЕНИЙ

ВЫПУСК 2

МЕТАЛЛИЧЕСКИЕ ЭЛЕМЕНТЫ ОГРАД.

рабочие чертежи

РАЗРАБОТАНЫ
ПРОЕКТНЫМ ИНСТИТУТОМ N-2
Гл. инженер ин-та Б.Л.АРОНОВ
Гл. инженер проекта М.А.БЕЛЕЦКИЙ

Утверждены
Управлением проектирования и инженерных изысканий
Минстроя России
письмо от 31.12.92 N9-I/427
ВВЕДЕНЫ В ДЕЙСТВИЕ
ПРОЕКТНЫМ ИНСТИТУТОМ N2
с 01.03.93г приказ от 10.03.93. N25

Обозначение документа	Наименование	Стр.
3.017-3.2-ТО	Техническое описание	2
-1	Панели 1ПМ30.12; 1ПМ30.16 1ПМ30.20	3
-2	Панели 2ПМ30.12; 2ПМ30.16	4
-3	Панели 3ПМ30.11; 3ПМ30.15	5

Нач.отд.	Глазунов		
Н.контр.	Дмитриевский		
Гл.спец.	Новикова		
Техник	Восканова		
Провер.	Новикова		

3.017-3.2

Содержание

Стадия	Лист	Листов
Р		1

Проектный институт № 2

Инв.№ подл. | Подпись и дата | Взамен инв.№

Копировал: Формат

1. Настоящий выпуск содержит рабочие чертежи металлических элементов оград.

2. Схемы оград и указания по применению и расчету конструкций приведены в выпуске 0.

3. Каждому типу металлических элементов присвоено условное обозначение (марка). Структура марки панели принята следующая:

X X X

- индекс изделия по заполнению панели (сетка плетеная, сетка сварная, трубы)
- наименование изделия (ПМ-панель металлическая)
- габаритные размеры изделия в дециметрах

Пример 1ПМ30.16 — панель металлическая первого типоразмера, длиной 3,0 м, высотой 1,6 м.

4. Сетчатые панели состоят из стальных рамок с натянутой на них сеткой.

Для панелей 1ПМ30.12; 1ПМ30.16 и 1ПМ30.20 применяют стальную плетеную сетку из оцинкованной проволоки с квадратными ячейками N35x2 и N50x3 по ГОСТ 5336-80, поставляемую в рулонах шириной 1,0; 1,5 и 2,0 м.

5. Для панелей 2ПМ30.12 и 2ПМ30.16 принята сварная сетка по ГОСТ 23279-85 из проволоки диаметром 3,0 мм с квадратными ячейками 100 x 100 мм.

6. Для решетчатых панелей 3ПМ30.12 и 3ПМ30.16 приняты трубы диаметром 20,0 мм по ГОСТ 8734-75*.

7. При изготовлении металлических элементов оград необходимо выполнять требования СНиП 3.03.01-87 „Несущие и ограждающие конструкции"

8. Марка стали для изготовления металлических элементов оград принята С235 по ГОСТ 27772-88*.

9. Сварная сетка и рамки панелей должны быть окрашены масляной краской за 2 раза по грунту из железного сурика.

Нач.отд.	Глазунов		
Н.контр.	Дмитриевский		
Гл.спец.	Новикова		
Техник	Восканова		
Провер.	Новикова		

3.017-3.2-ТО

Техническое описание

Стадия	Лист	Листов
Р		1

Проектный институт № 2

Инв.№ подл. | Подпись и дата | Взамен инв.№

Копировал: Ц00108-03 3 Формат

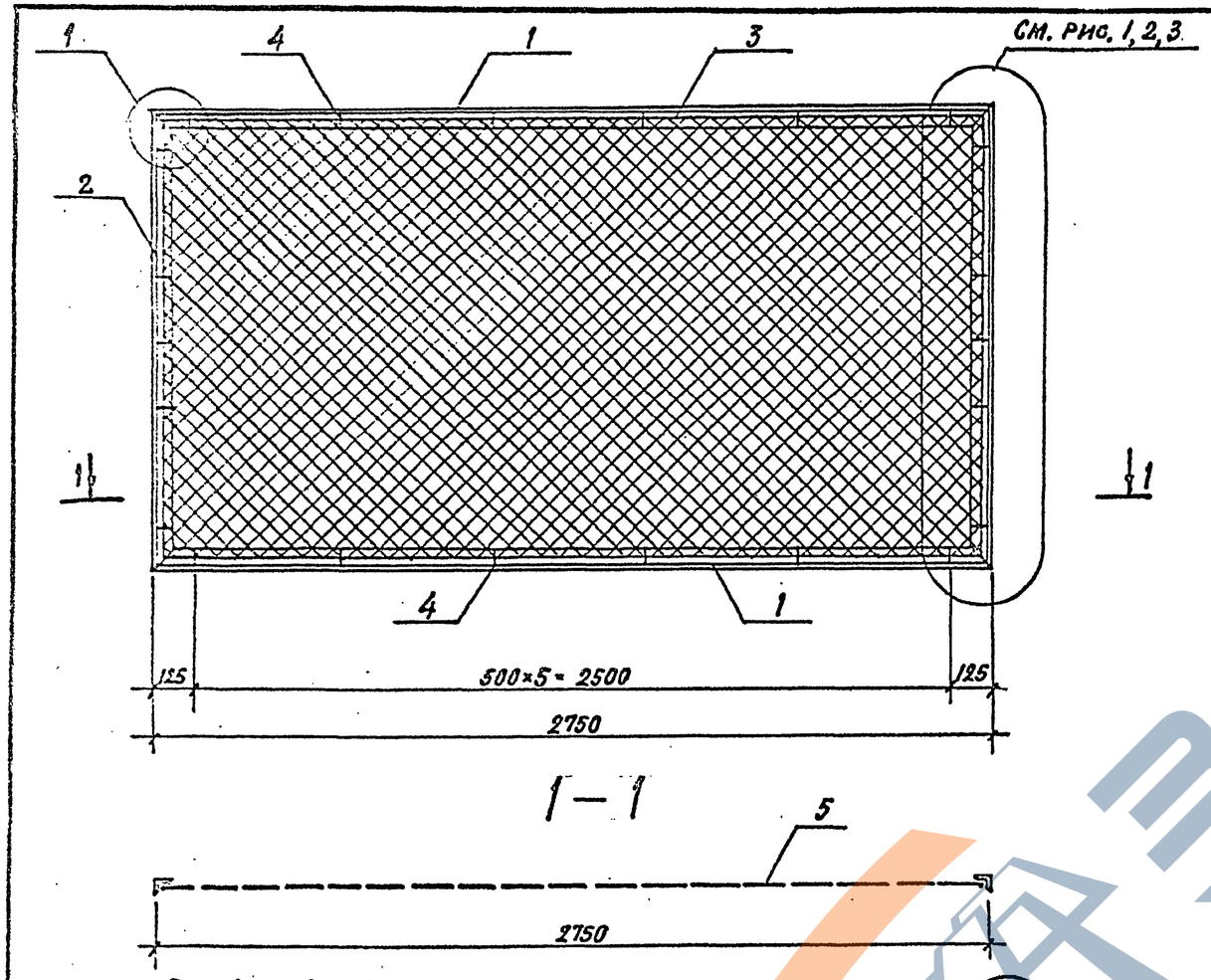

Рис.1, Рис.2 (остальное см. основной чертеж)

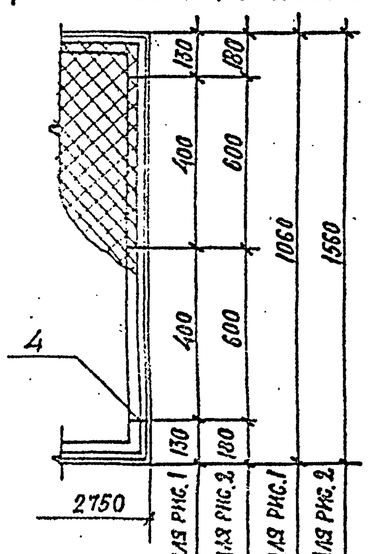

Рис.3

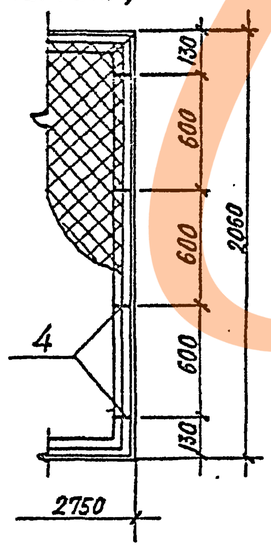

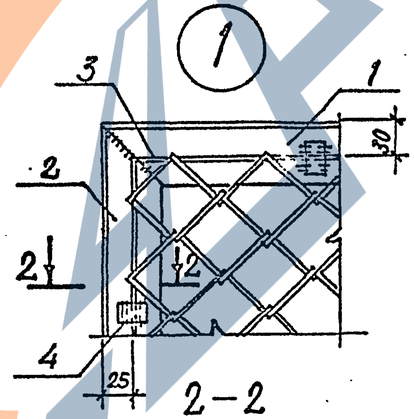

2 — 2

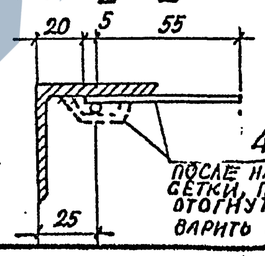

После натяжения сетки, полосу отогнуть и приварить к уголку

Марка панели	Поз.	Наименование	Кол.	Масса ед., кг	Масса всех, кг	Примеч.
1ПМ30.12 (рис.1)		**Детали**				35,2 кг
	1	Уголок 50×5 ГОСТ 8509-86 / С235 ГОСТ 27772-88 ℓ=2750	2	10,4	20,8	
	2	Уголок 50×5 ГОСТ 8509-86 / С235 ГОСТ 27772-88 ℓ=1060	2	4,0	8,0	
	3	⌀6 АI ГОСТ 5781-82 ℓ=7400	1	1,7	1,7	
	4	Лист-12×4 ГОСТ 19903-74* / С235 ГОСТ 27772-88 ℓ=60	18	0,023	0,5	
		Сборочные единицы				
	5	Сетка N35×2 ГОСТ 5336-80 2700×1000	1	—	4,2	
1ПМ30.16 (рис.2)		**Детали**				44,8 кг
	1	Уголок 50×5 ГОСТ 8509-86 / С235 ГОСТ 27772-88 ℓ=2750	2	10,4	20,8	
	2	Уголок 50×5 ГОСТ 8509-86 / С235 ГОСТ 27772-88 ℓ=1560	2	5,9	11,8	
	3	⌀6 АI ГОСТ 5781-82 ℓ=8400	1	1,9	1,9	
	4	Лист-12×4 ГОСТ 19903-74* / С235 ГОСТ 27772-88 ℓ=60	18	0,023	0,5	
		Сборочные единицы				
	5	Сетка N50×3 ГОСТ 5336-80 2700×1500	1	—	9,8	
1ПМ30.20 (рис.3)		**Детали**				52,1 кг
	1	Уголок 50×5 ГОСТ 8509-86 / С235 ГОСТ 27772-88 ℓ=2750	2	10,4	20,8	
	2	Уголок 50×5 ГОСТ 8509-86 / С235 ГОСТ 27772-88 ℓ=2060	2	7,8	15,6	
	3	⌀6 АI ГОСТ 5781-82 ℓ=9400	1	2,1	2,1	
	4	Лист-12×4 ГОСТ 19903-74* / С235 ГОСТ 27772-88 ℓ=60	20	0,023	0,5	
		Сборочные единицы				
	5	Сетка N50×3 ГОСТ 5336-80 2700×2000	1	—	13,1	

1. Электроды для сварки типа Э42 по ГОСТ 9467-75.
2. Высоту сварных швов принять равной толщине свариваемых элементов.
3. На сечении 2-2 сетка условно не показана.

Нач. отд.	Глазунов		3.017-3.2-1
Н. контр.	Дмитриевский		
Гл. спец.	Новикова		
Исполн.	Восканова		Панель 1ПМ30.12; 1ПМ30.16; 1ПМ30.20
Провер.	Новикова		

Стадия	Лист	Листов
Р		1

Проектный институт №2

Инв. № подл. | Подпись и дата | Взамен инв. №

Ц00108-03 4

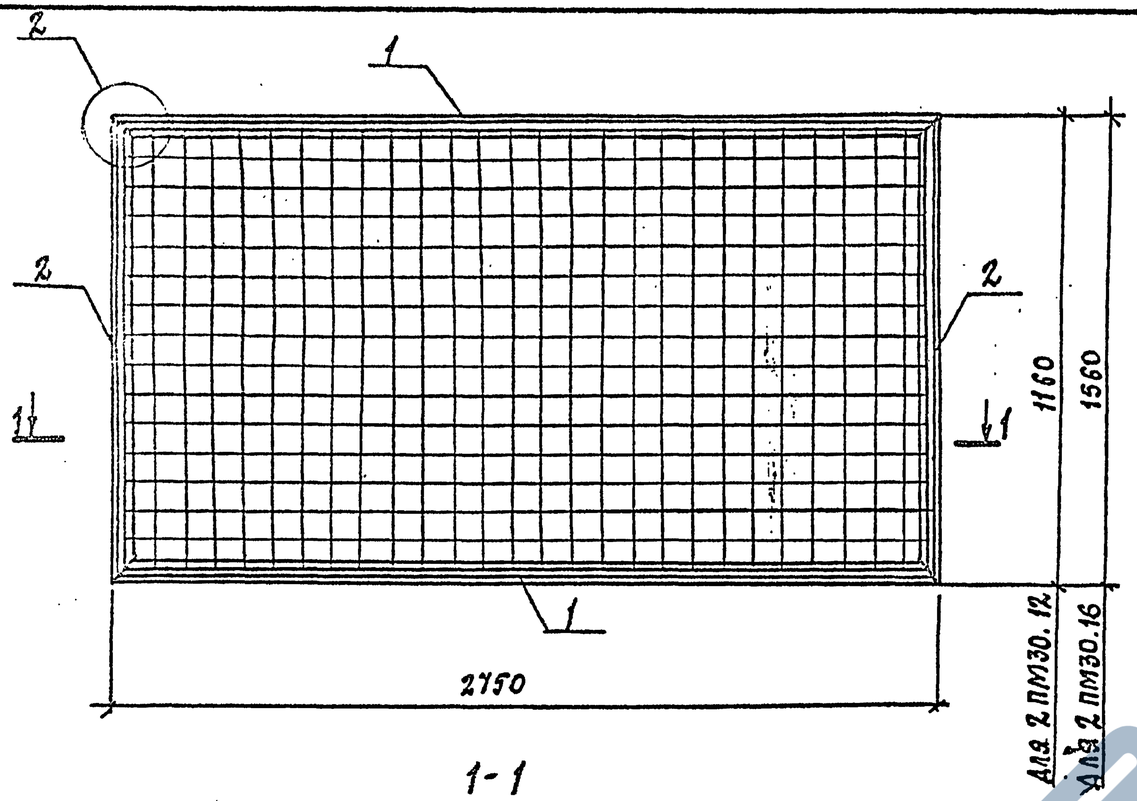

1-1

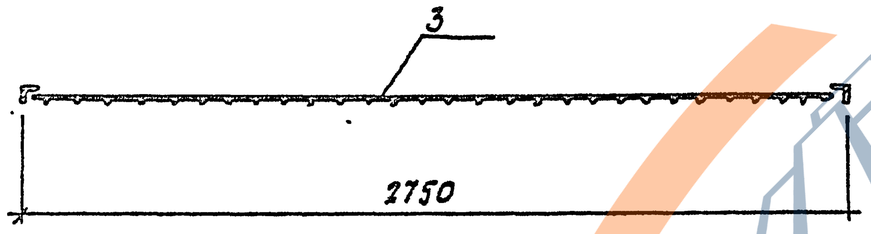

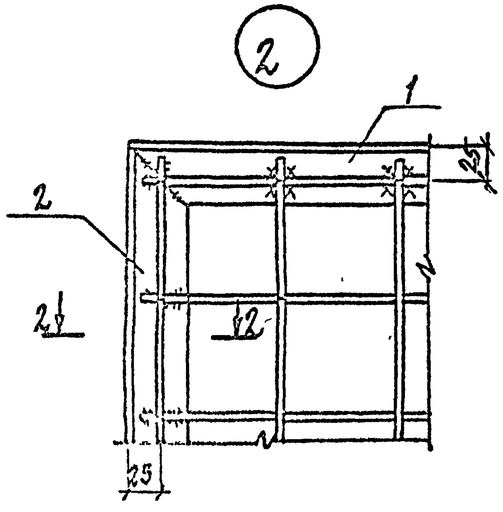

2-2

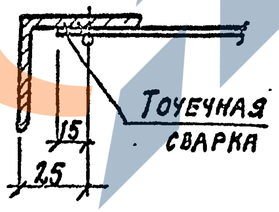

Марка панели	Поз	Наименование	Кол.	Масса един., кг	Масса всех, кг	Примеч.
2ПМ30,12		**Детали**				33,1 кг
	1	Уголок $\frac{50\times5\ ГОСТ\ 8509-86}{С\ 235\ ГОСТ\ 27772-88}$ $\ell = 2750$	2	10,4	20,8	
	2	Уголок $\frac{50\times5\ ГОСТ\ 8509-86}{С\ 235\ ГОСТ\ 27772-88}$ $\ell = 1160$	2	4,4	8,8	
		Сборочные единицы				
	3	Ис $\frac{3ВРТ-100}{3ВРТ-100}$ 110х273 ГОСТ 23279-85	1	—	3,5	
2ПМ30,16		**Детали**				37,3 кг
	1	Уголок $\frac{L\ 50\times5\ ГОСТ\ 8509-86}{С\ 235\ ГОСТ\ 27772-88}$ $\ell = 2750$	2	10,4	20,8	
	2	Уголок $\frac{L\ 50\times5\ ГОСТ\ 8509-86}{С\ 235\ ГОСТ\ 27772-88}$ $\ell = 1560$	2	5,9	11,8	
		Сборочные единицы				
	3.	Ис $\frac{3ВРТ-100}{3ВРТ-100}$ 150х273 ГОСТ 23279-85	1	—	4,7	

1. Электроды для сварки Э42 по ГОСТ 9467-75
2. Высоту сварных швов принять равной толщине свариваемых элементов.

Нач. отд.	Глазунов		3.017-3.2-2
Н. контр.	Дмитриевский		
Гл. спец.	Новикова		
Исполн.	Воскинова		Панель 2ПМ30.12; 2ПМ30.16
Провер.	Новикова		

Стадия	Лист	Листов
Р		1

Проектный институт № 2

Инв. № подл. | Подпись и дата | Взамен инв. №

Копировал: Ц00108-03 5 формат

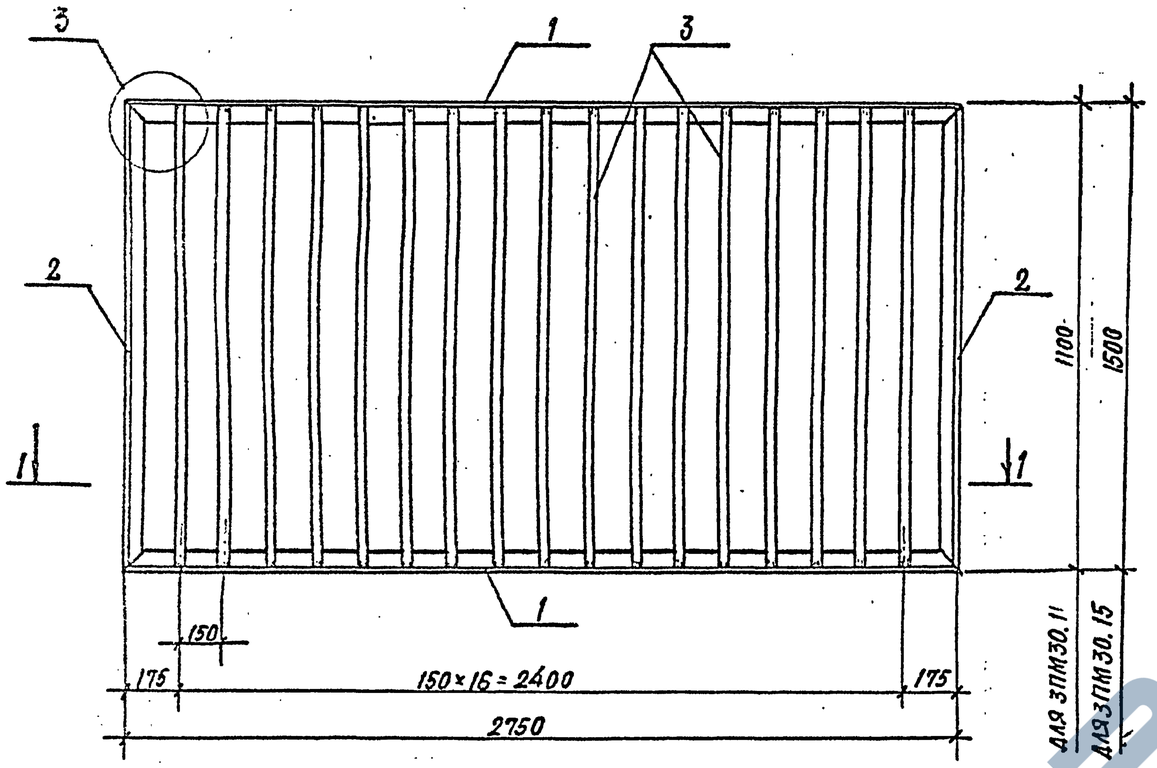

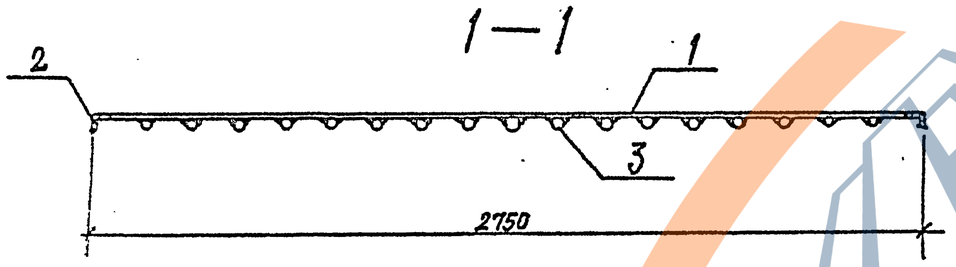

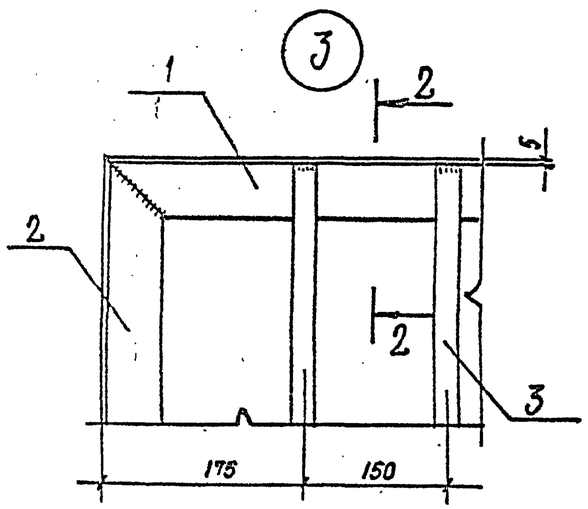

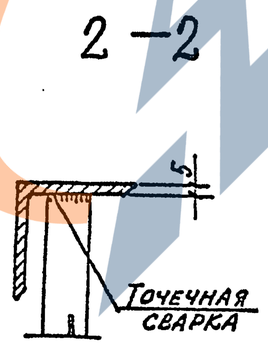

Марка панели	Поз.	Наименование	Кол.	Масса един., кг	Масса всех, кг	Примеч.
		Детали				
3ПМ30.11	1	Уголок $\frac{50\times5\ ГОСТ\ 8509-86}{С235\ ГОСТ\ 27772-88}$ ℓ=2750	2	10,4	20,8	45,6 кг
	2	Уголок $\frac{50\times5\ ГОСТ\ 8509-86}{С235\ ГОСТ\ 27772-88}$ ℓ=1100	2	4,15	8,3	
	3	Труба $\frac{20\times2\ ГОСТ\ 8734-75}{В20\ ГОСТ\ 8733-87}$ ℓ=1090	17	0,97	16,5	
		Детали				
3ПМ30.15	1	Уголок $\frac{50\times5\ ГОСТ\ 8509-86}{С235\ ГОСТ\ 27772-88}$ ℓ=2750	2	10,4	20,8	60,85 кг
	2	Уголок $\frac{50\times5\ ГОСТ\ 8509-86}{С235\ ГОСТ\ 27772-88}$ ℓ=1500	2	5,66	11,32	
	3	Труба $\frac{25\times2\ ГОСТ\ 8734-75}{В20\ ГОСТ\ 8733-87}$ ℓ=1490	17	1,69	28,73	

1. Электроды для сварки типа Э42 по ГОСТ 9467-75.
2. Высоту сварных швов принять равной толщине свариваемых элементов.

Нач. отд.	Глазунов		3.017-3.2-3
Н. контр.	Дмитриевский		
Гл. спец.	Новикова		
Исполн.	Восканова		Панель 3ПМ 30.11 3ПМ 30.15
Провер.	Новикова		

Стадия	Лист	Листов
Р		1

Проектный институт №2

Взамен инв. № | Подпись и дата | Инв. № подл.

Ц 00108-03 (6)