https://zavodjbi.com/

ТИПОВЫЕ СТРОИТЕЛЬНЫЕ КОНСТРУКЦИИ, ИЗДЕЛИЯ И УЗЛЫ

Серия 1.424.1-13

# КОЛОННЫ ЖЕЛЕЗОБЕТОННЫЕ ДЛЯ ОДНОЭТАЖНЫХ ПРОМЫШЛЕННЫХ ЗДАНИЙ, ОБОРУДОВАННЫХ РУЧНЫМИ МОСТОВЫМИ ОПОРНЫМИ КРАНАМИ

Выпуск 2

## АРМАТУРНЫЕ И ЗАКЛАДНЫЕ ИЗДЕЛИЯ. СТАЛЬНЫЕ СВЯЗИ ПО КОЛОННАМ

Рабочие чертежи

https://zavodjbi.com/

Ц00032-03

https://zavodjbi.com/

ТИПОВЫЕ СТРОИТЕЛЬНЫЕ КОНСТРУКЦИИ, ИЗДЕЛИЯ И УЗЛЫ

# Серия 1.424.1-13

# КОЛОННЫ ЖЕЛЕЗОБЕТОННЫЕ ДЛЯ ОДНОЭТАЖНЫХ ПРОМЫШЛЕННЫХ ЗДАНИЙ, ОБОРУДОВАННЫХ РУЧНЫМИ МОСТОВЫМИ ОПОРНЫМИ КРАНАМИ

## Выпуск 2

## АРМАТУРНЫЕ И ЗАКЛАДНЫЕ ИЗДЕЛИЯ. СТАЛЬНЫЕ СВЯЗИ ПО КОЛОННАМ

РАБОЧИЕ ЧЕРТЕЖИ


Разработаны

ПИ Промстройпроект

Главный инженер института И. Б. Львовский

Главный конструктор института В. В. Михайлов

Главный инженер проекта А. Л. Алтухов



Утверждены

Главоргпроектом Госстроя СССР

письмом от 29.11.91 №5/4-59

Введены в действие с 01.05.92

ПИ Промстройпроект

приказом от 02.04.92 №16


https://zavodjbi.com/

| Обозначение документа | Наименование | Стр. |
|---|---|---|
| 1.424.1-13.2-ТТ | Технические требования | 3 |
| -1 | Каркас пространственный КП1-1...КП1-3 | 5 |
| -2 | Каркас пространственный КП1-4; КП1-5 | 6 |
| -3 | Каркас пространственный КП2-1; КП2-2 | 7 |
| -4 | Каркас пространственный КП2-3...КП2-5 | 8 |
| -5 | Каркас пространственный КП3-1 | 9 |
| -6 | Каркас пространственный КП3-2; КП3-4 | 10 |
| -7 | Каркас пространственный КП3-3; КП3-5; | |
| | Каркас пространственный КП3-6 | 11 |
| -8 | Каркас пространственный КП3-7...КП3-11 | 12 |
| -9 | Каркас пространственный КП3-12...КП3-15 | 13 |
| -10 | Каркас пространственный КП3-16...КП3-20 | 14 |
| -11 | Каркас пространственный КП4-1; КП4-2 | 15 |
| -12 | Каркас пространственный КП4-3...КП4-6 | 16 |
| -13 | Каркас пространственный КП4-7...КП4-10 | 17 |
| -14 | Каркас пространственный КП4-11...КП4-14 | 18 |
| -15 | Каркас пространственный КП4-15...КП4-18 | 19 |
| -16 | Каркас пространственный КП4-19...КП4-21 | 20 |
| -17 | Каркас пространственный КП4-22; КП4-23 | 21 |
| | | |
| -18 | Каркас пространственный КП5-1...КП5-4 | 22 |
| -19 | Каркас пространственный КП5-5...КП5-8 | 23 |
| -20 | Каркас пространственный КП5-9...КП5-12 | 24 |
| -21 | Каркас пространственный КП5-13...КП5-17 | 25 |
| -22 | Каркас пространственный КП5-18; КП5-19 | 26 |
| -23 | Каркас пространственный КП6-1...КП6-5 | 27 |
| -24 | Каркас пространственный КП6-6; КП6-8 | 28 |
| -24 | Каркас пространственный КП6-10 | 28 |
| -25 | Каркас пространственный КП6-7; КП6-9; | |
| | Каркас пространственный КП6-11; КП6-12 | 29 |
| -26 | Каркас пространственный КП7-1; КП7-3; | |
| | Каркас пространственный КП7-4; КП7-6 | 30 |
| -27 | Каркас пространственный КП7-2; КП7-5; | |
| | Каркас пространственный КП7-7...КП7-9 | 31 |
| -28 | Узел 1 | 32 |
| -29 | Каркас плоский КР1-1...КР1-5 | |
| | Каркас плоский КР2-1...КР2-5 | 33 |
| -30 | Каркас плоский КР3-1...КР3-7 | 34 |
| -31 | Каркас плоский КР4-1...КР4-7 | 35 |
| -32 | Каркас плоский КР5-1...КР5-8 | 36 |
| -33 | Каркас плоский КР6-1...КР6-7 | 37 |
| -34 | Каркас плоский КР7-1...КР7-6 | 38 |
| -35 | Каркас КР1; Сетка С1...С3 | 39 |
| -36 | Изделие закладное МН1 | 40 |
| -37 | Изделие закладное МН2 | 40 |
| -38 | Изделие закладное МН3 | 41 |
| -39 | Изделие закладное МН4 | 41 |
| -40 | Изделие закладное М1-12 | 42 |
| -41 | Изделие закладное М1-13 | 42 |
| -42 | Изделие закладное М2-1 | 43 |
| -43 | Изделие закладное М2-10 | 43 |
| -44 | Изделие закладное М2-14 | 44 |
| -45 | Изделие закладное М7-6 | 44 |
| -46 | Изделие закладное МН-5 | 45 |
| -47 | Связь СВ1 | 46 |
| -48 | Связь СВ2 | 47 |
| -49 | Связь СВ3 | 48 |
| -50 | Связь СВ4 | 49 |


| | | | |
|---|---|---|---|
| Нач.СКО | Вчерашний | | 1.424.1-13.2 |
| ГИП | Алтухов | | |
| Зав.гр. | Григорян | | Содержание |
| Н.контр. | Григорян | | Стадия Р; Лист 1; Листов 2 |
| | | | Промстройпроект |

Взам.инв.№ | Подпись и дата | Инв.№ подл.

Инв.№ подл. | Подпись и дата | Взам.инв.№

1.424.1-13.2 Лист 2

Ц00032-03 3

Копировал Замотаева Формат А4

Формат А4

## Общие сведения

Выпуск 2 серии 1.424.1-13 содержит рабочие чертежи арматурных и закладных изделий, а также вертикальных связей колонн, разработанных в выпуске 1 настоящей серии.

Состав серии приведен в выпуске 0.

Арматурные и закладные изделия должны удовлетворять требованиям:

- ГОСТ 10922-90 "Арматурные и закладные изделия сварные, соединения сварные арматуры и закладных изделий железобетонных конструкций. Общие технические условия";
- ГОСТ 14098-85 "Соединения сварные арматуры и закладных изделий железобетонных конструкций. Типы, конструкция и размеры.

## 1. Арматурные изделия

1.1 Марки пространственных и плоских арматурных каркасов имеют следующую структуру:

XX-X
- Наименование каркаса (КП — каркас пространственный, КР — каркас плоский);
- Порядковый номер каркаса, характеризующий его габаритные размеры;
- Порядковый номер, характеризующий количество, диаметр и длины стержней каркаса.

1.2 Плоские каркасы и сетки следует изготовлять с помощью контактной точечной сварки типа К1-Кт по ГОСТ 14098-85. Сварку сеток и каркасов производить во всех точках пересечения стержней.

1.3 Пространственные арматурные каркасы колонн собираются с помощью сварочных клещей путем приварки соединительных поперечных стержней к продольным стержням плоских каркасов.

При отсутствии сварочных клещей объединение плоских каркасов в пространственный допускается производить дуговой сваркой согласно указаниям п. 5.36* СНиП 2.03.01-84* без дополнительных конструктивных доработок.

1.4 Сетки оголовка и консолей, а также горизонтальная арматура консолей должны быть привязаны вязальной проволокой к продольным стержням каркаса. Применение проволоки из цветных металлов не допускается.

1.5 Отдельные стержни поз. 8 пространственных каркасов КП должны быть привязаны вязальной проволокой к поперечным стержням поз. 6.

1.6 На нижних концах арматурных стержней, в необходимых случаях предусмотрено устройство высаженных головок. В спецификации даны полные длины стержней с высаженными головками, увеличенные на 1,6 диаметра стержня по сравнению с размером, указанным на чертеже. Допускается вместо высаженных головок приварить шайбы размером 80×80 мм толщиной 14 мм.

1.7 На чертежах размеры сеток и каркасов даны по осям и торцам стержней.

## 2 Закладные изделия

2.1 Закладные изделия М2-1; М2-14; М2-10; М1-12; М1-13; М7-6 соответствуют унифицированным закладным изделиям серии 1.400-6/76 и отличаются от них документом, регламентирующим качество стали.

2.2 Длины анкеров на чертежах даны номинальными, т.е. с учетом оплавления и осадки при сборке. В спецификациях длины анкеров даны с учетом припуска на оплавление и осадку при сварке. Припуск на длину заготовки принят равным диаметру анкера при приварке с одной стороны и двум диаметрам при приварке с двух сторон.

2.3 Закладные изделия МН1...МН5 должны быть металлизированы покрытием, вид и толщина которого принимаются по указаниям, приведенным в конкретном проекте здания и в соответствии с требованиями СНиП 2.03.11-85. Анкера металлизируются на длине приварке плюс 50 мм.

2.4 Строповочные петли должны изготовляться из горячекатаной гладкой арматуры класса А-I из стали Ст3пс или Ст3сп по ГОСТ 5781-82* и ГОСТ 380-88.

| | | | | | |
|---|---|---|---|---|---|
| Нач.СКО | Вчерашний | | 1.424.1-13.2-ТТ | | |
| ГИП | Алтухов | | | | |
| Зав.гр. | Григорян | | Технические требования | Стадия: Р; Лист: 1; Листов: 3 | |
| Н.контр. | Григорян | | | ПРОМСТРОЙПРОЕКТ | |

Взам.инв.№ | Подпись и дата | Инв.№ подл.

1.424.1 - 13.2-ТТ — Лист 2

Если монтаж колонн возможен при температуре ниже минус 40°С, для строповочных петель не допускается применение стали марок Ст3пс.

2.5 Риски разбивочных осей, предусмотренные на чертежах закладных изделий, наносятся керном и обводятся краской.

## 3 Стальные связи по колоннам

3.1 В зданиях, в необходимых случаях, устанавливаются вертикальные связи между колоннами в продольном направлении в середине температурного блока.

3.2 Схемы расположения связей и узлы примыкания их к железобетонным колоннам приведены в выпуске "0" настоящей серии.

3.3 Все заводские соединения - сварные, монтажные - сварные и на болтах нормальной точности. Неоговоренные сварные швы, указанные на сборочных чертежах, варить по всей длине соединяемых элементов высотой шва h = 8мм. Все отверстия диаметром 19 мм под болты М16 по ГОСТ 7798-70*.

3.4 Защита стальных связей от коррозии должна производиться в соответствии с указаниями СНиП 2.03.11-85 "Защита строительных конструкций от коррозии".

3.5 Условные обозначения принятые в чертежах стальных связей

Сварной шов заводской

Сварной шов монтажный

Отверстие круглое

Болт временный

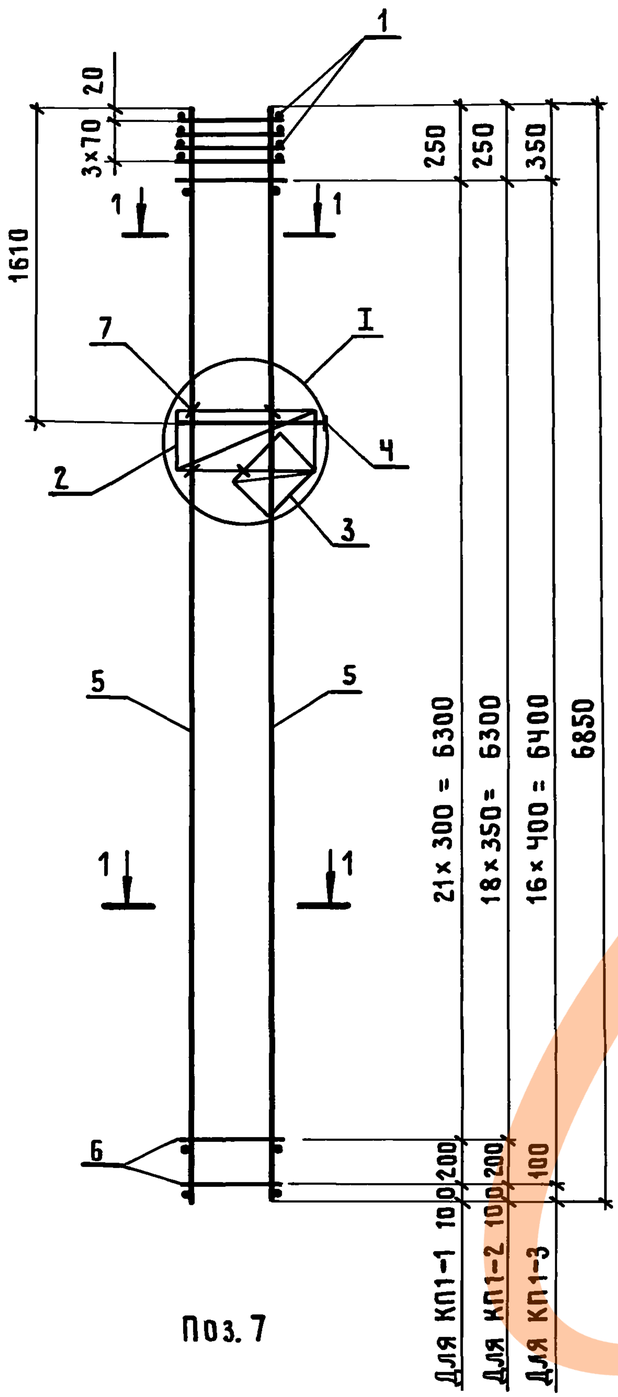


Поз. 7

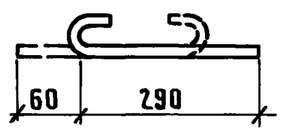


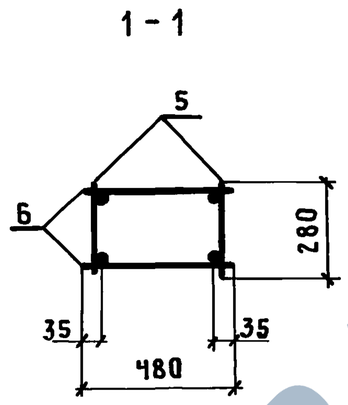


| Марка каркаса | Поз. | Наименование | Кол. | Обозначение документа | Масса каркаса, кг |
|---|---|---|---|---|---|
| КП 1-1 | 1 | Сетка С1 | 4 | 1.424.1-13.2-35 | 65,0 |
| | 2 | С2 | 1 | -35 | |
| | 3 | С3 | 1 | -35 | |
| | 4 | Каркас КР 1 | 1 | -35 | |
| | 5 | КР1-1 | 2 | -29 | |
| | 6 | ф5 Вр I; ℓ=480; 0,07кг | 46 | Без черт. | |
| | 7 | 5 Вр I; ℓ=350; 0,05кг | 8 | 1.424.1-13.2-1 | |
| | | | | | |
| КП 1-2 | | Поз.1...4,7 по КП1-1 | | | 76,0 |
| | 5 | Каркас КР1-2 | 2 | 1.424.1-13.2-29 | |
| | 6 | ф5 Вр I; ℓ=480; 0,07кг | 40 | Без черт. | |
| | | | | | |
| КП 1-3 | | Поз. 1...4,7 по КП1-1 | | | 88,2 |
| | 5 | Каркас КР1-3 | 2 | 1.424.1-13.2-29 | |
| | 6 | ф5 Вр I; ℓ=480; 0,07 кг | 34 | Без черт. | |
| | | | | | |

1. Арматура класса Вр-I по ГОСТ 6727-80*;
   класса А-I по ГОСТ 5781-82*

2. Узел I разработан на докум. 1.424.1-13.2-28

| | | | |
|---|---|---|---|
| Нач.СКО | Вчерашний | | |
| ГИП | Алтухов | | |
| Зав.гр. | Григорян | | |
| Инж.I кат. | Поляков | | |
| Техник II к | Борзенкова | | |
| Н.контр. | Григорян | | |

1.424.1-13.2-1

Каркас пространственный КП1-1...КП1-3

| Стадия | Лист | Листов |
|---|---|---|
| Р | | 1 |

ПРОМСТРОЙПРОЕКТ

Инв.№ подл. | Подпись и дата | Взам.инв.№

ЦОО032-03 6

Копировал Замотаева Формат А3

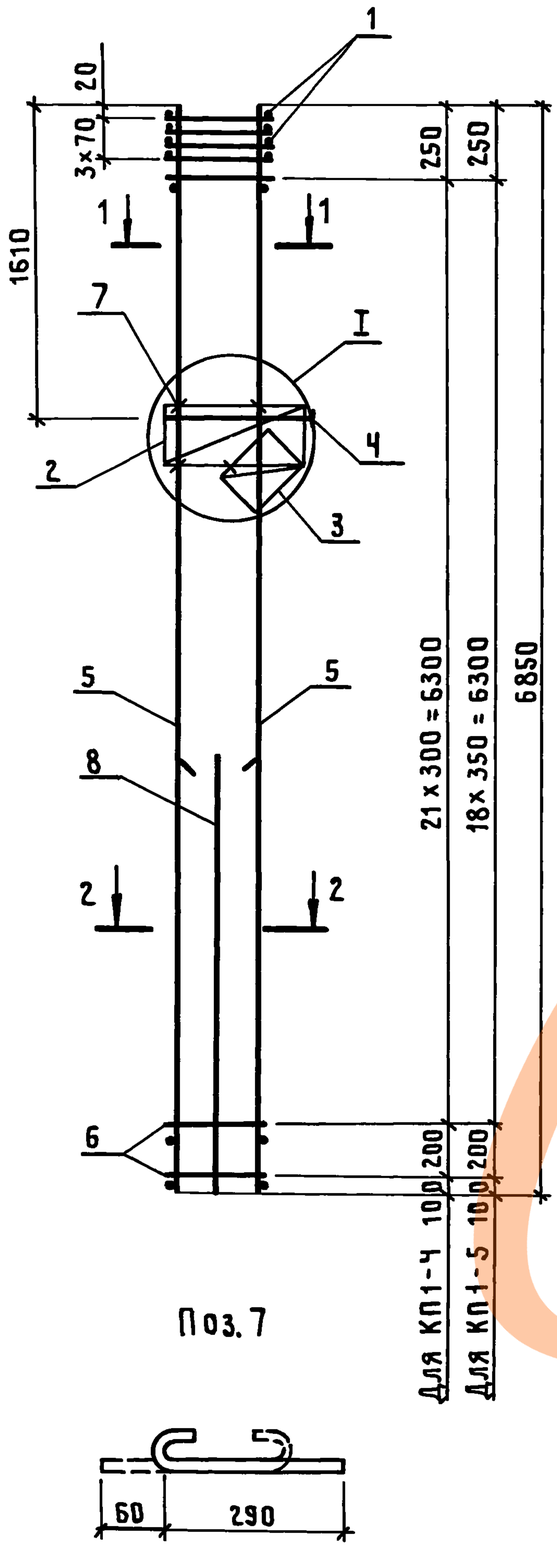


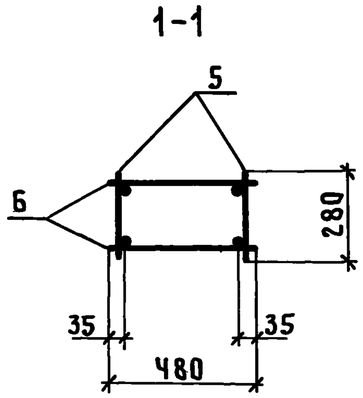


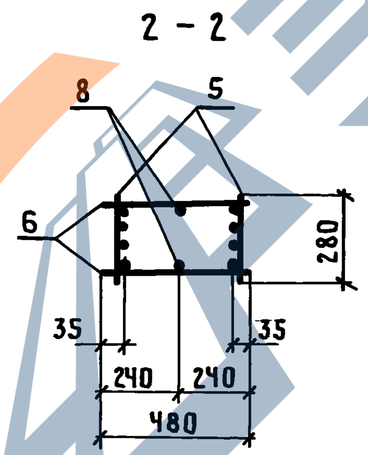


Поз. 7




| Марка каркаса | Поз. | Наименование | Кол. | Обозначение документа | Масса каркаса, кг |
|---|---|---|---|---|---|
| КП1-Ч | 1 | Сетка С1 | Ч | 1.424.1-13.2-35 | 77,0 |
| | 2 | С2 | 1 | -35 | |
| | 3 | С3 | 1 | -35 | |
| | Ч | Каркас КР 1 | 1 | -35 | |
| | 5 | КР1-Ч | 2 | -29 | |
| | 6 | ф 5 Вр I; ℓ=480; 0,07 кг | Ч6 | Без черт. | |
| | 7 | 5 Вр I; ℓ=350; 0,05 кг | 8 | 1.424.1-13.2 - 2 | |
| | 8 | 16А III; ℓ=3550; 5,60 кг | 2 | Без черт. | |
| КП1-5 | 1 | Сетка С1 | Ч | 1.424.1-13.2-35 | 120,0 |
| | 2 | С2 | 1 | -35 | |
| | 3 | С3 | 1 | -35 | |
| | Ч | Каркас КР1 | 1 | -35 | |
| | 5 | КР1-5 | 2 | -29 | |
| | 6 | ф 5 Вр I; ℓ=480; 0,07 кг | Ч0 | Без черт. | |
| | 7 | 5 Вр I; ℓ=350; 0,05 кг | 8 | 1.424.1-13.2-2 | |
| | 8 | 18А III; ℓ=3600; 7,2 кг | 2 | Без черт. | |

1. Арматура класса Вр-I по ГОСТ 6727-80*;
   класса А-III, А-I по ГОСТ 5781-82*
2. Узел I разработан на докум. 1.424.1-13.2-28

| | | | |
|---|---|---|---|
| Нач.СКО | Вчерашний | | |
| ГИП | Алтухов | | |
| Зав.гр. | Григорян | | |
| Инж.Iкат | Поляков | | |
| Техник | Борзенкова | | |
| Н.контр. | Григорян | | |

1.424.1-13.2-2

Каркас пространственный КП 1-Ч; КП 1-5

| Стадия | Лист | Листов |
|---|---|---|
| Р | | 1 |

ПРОМСТРОЙПРОЕКТ

Инв.№ подл. | Подпись и дата | Взам.инв.№



Копировал Замотаева Формат А3

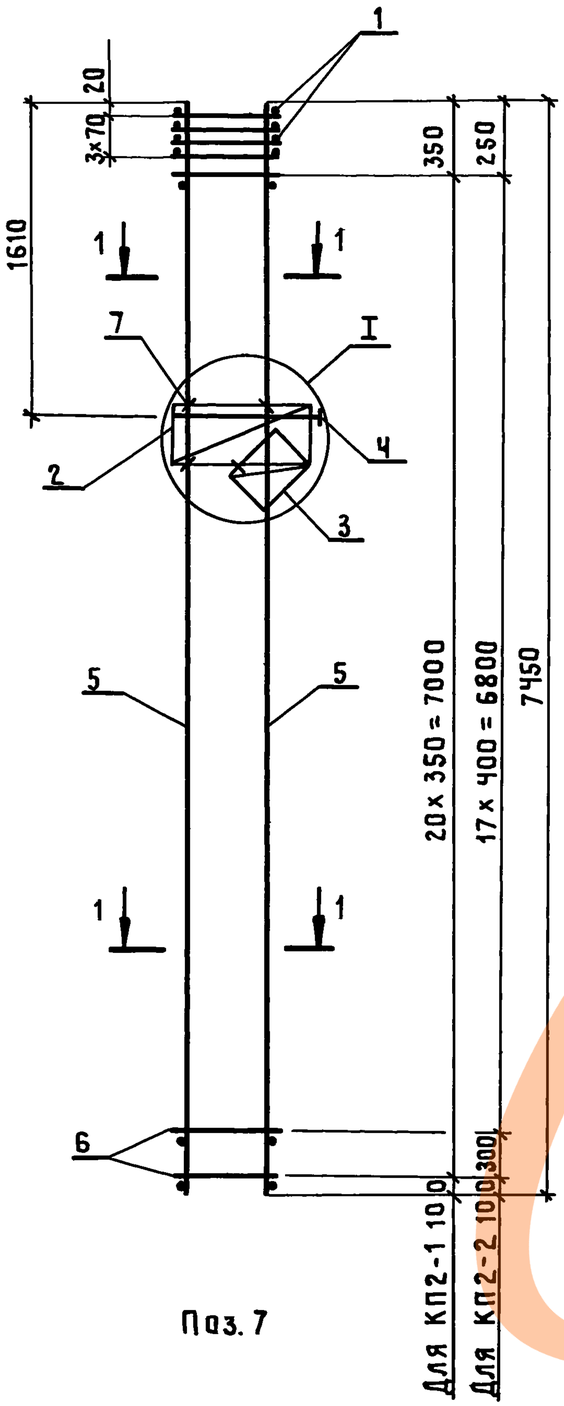


Поз. 7

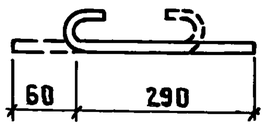


1-1

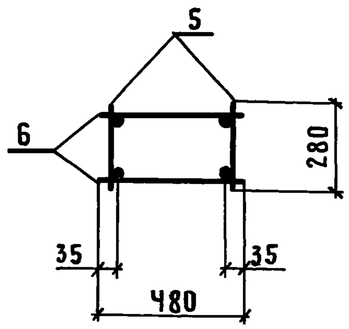


| Марка каркаса | Поз. | Наименование | Кол. | Обозначение документа | Масса каркаса, кг |
|---|---|---|---|---|---|
| КП2-1 | 1 | Сетка С1 | 4 | 1.424.1-13.2-35 | 81,0 |
| | 2 | С2 | 1 | -35 | |
| | 3 | С3 | 1 | -35 | |
| | 4 | Каркас КР1 | 1 | -35 | |
| | 5 | КР2-1 | 2 | -29 | |
| | 6 | ф5 Вр I; ℓ=480; 0,07 кг | 42 | Без черт. | |
| | 7 | 5 Вр I; ℓ=350; 0,05 кг | 8 | 1.424.1-13.2-3 | |
| | | | | | |
| КП2-2 | 1 | Сетка С1 | 4 | 1.424.1-13.2-35 | 94,6 |
| | 2 | С2 | 1 | -35 | |
| | 3 | С3 | 1 | -35 | |
| | 4 | Каркас КР1 | 1 | -35 | |
| | 5 | КР2-2 | 2 | -29 | |
| | 6 | ф5 Вр I; ℓ=480; 0,07 кг | 38 | Без черт. | |
| | 7 | 5 Вр I; ℓ=350; 0,05 кг | 8 | 1.424.1-13.2-3 | |
| | | | | | |

1. Арматура класса Вр-I по ГОСТ 6727-80*

   класса А-I по ГОСТ 5781-82*

2. Узел I разработан на докум. 1.424.1-13.2-28.

| | | |
|---|---|---|
| Нач.СКО | Вчерашний | |
| ГИП | Алтухов | |
| Зав.гр. | Григорян | |
| Инж.1к. | Поляков | |
| Техник | Борзенкова | |
| Н.контр. | Григорян | |

1.424.1-13.2-3

Каркас пространственный КП2-1, КП2-2

| Стадия | Лист | Листов |
|---|---|---|
| Р | | 1 |

ПРОМСТРОЙПРОЕКТ

Инв.№ подл. | Подпись и дата | Взам.инв.№

Ц00032-03 8

Копировал Замотаева Формат А3

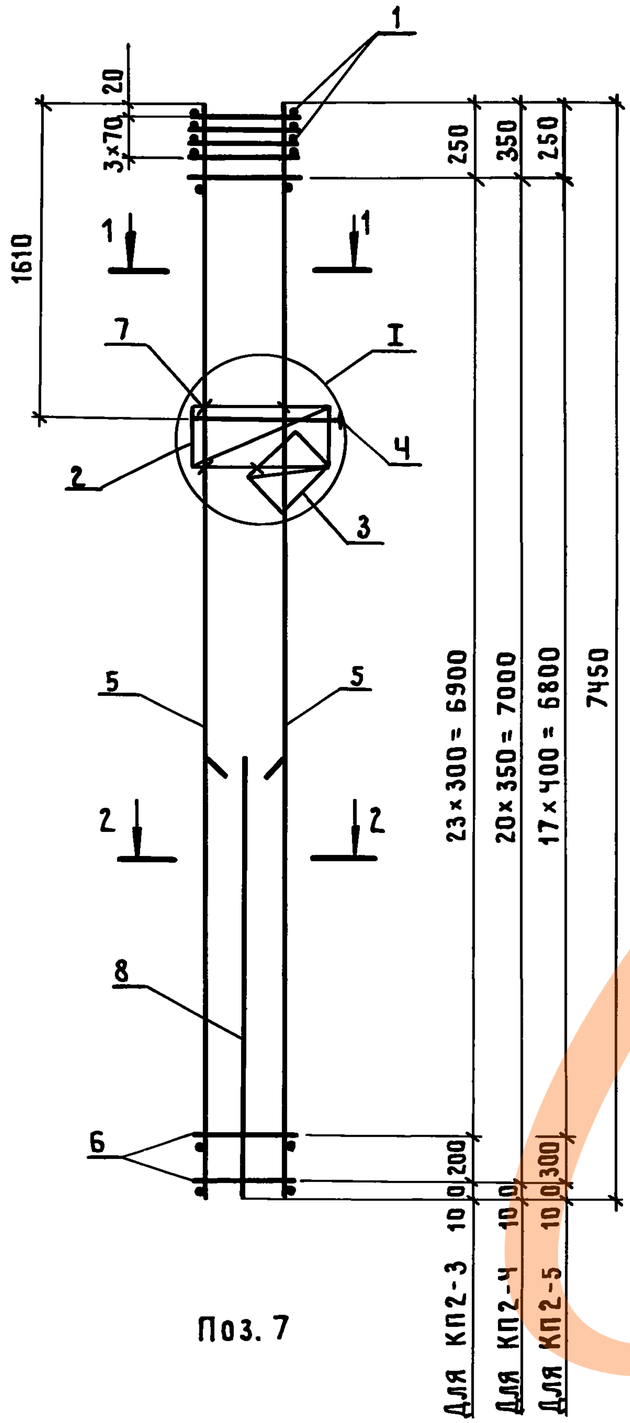


Поз. 7

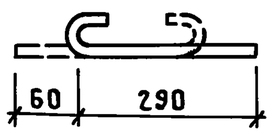


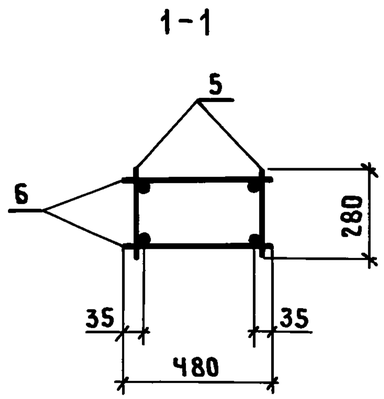


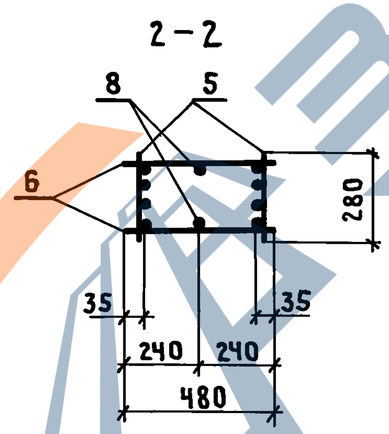


| Марка каркаса | Поз | Наименование | Кол | Обозначение документа | Масса каркаса, кг |
|---|---|---|---|---|---|
| КП2-3 | 1 | Сетка С1 | 4 | 1.424.1-13.2-35 | 106,5 |
| | 2 | С2 | 1 | -35 | |
| | 3 | С3 | 1 | -35 | |
| | 4 | Каркас КР1 | 1 | -35 | |
| | 5 | КР2-3 | 2 | -29 | |
| | 6 | ф 5 Вр I; ℓ=480; 0,07 кг | 50 | Без черт. | |
| | 7 | 5 Вр I; ℓ=350; 0,05 кг | 8 | 1.424.1-13.2-4 | |
| | 8 | 16 А III; ℓ=3850; 6,1 кг | 2 | Без черт. | |
| КП2-4 | | Поз. 1...4,7 по КП2-3 | | | 127,8 |
| | 5 | Каркас КР2-4 | 2 | 1.424.1-13.2-29 | |
| | 6 | ф 5 Вр I; ℓ=480; 0,07 кг | 42 | Без черт. | |
| | 8 | 18 А III; ℓ=3900; 7,8 кг | 2 | Без черт. | |
| КП2-5 | | Поз. 1...4,7 по КП2-3 | | | 152,8 |
| | 5 | Каркас КР2-5 | 2 | 1.424.1-13.2-29 | |
| | 6 | ф 5 Вр I; ℓ=480; 0,07 кг | 38 | Без черт. | |
| | 8 | 20 А III; ℓ=3950; 9,7 кг | 2 | Без черт. | |

1. Арматура класса Вр-I по ГОСТ 6727-80*;
   класса А-I, А-III по ГОСТ 5781-82*.
2. Узел I разработан на докум. 1.424.1-13.2-28

| | | | |
|---|---|---|---|
| Нач.СКО | Вчерашний | | |
| ГИП | Алтухов | | |
| Зав.гр. | Григорян | | |
| Инж. I кат | Поляков | | |
| Техн. II кат | Борзенкова | | |
| Н.контр. | Григорян | | |

1.424.1-13.2-4

Каркас пространственный КП2-3... КП2-5

| Стадия | Лист | Листов |
|---|---|---|
| Р | | 1 |

ПРОМСТРОЙПРОЕКТ

Инв.№ подл | Подпись и дата | Взам.инв.№

ЦОО032-03 9

Копировал Замотаева Формат А3

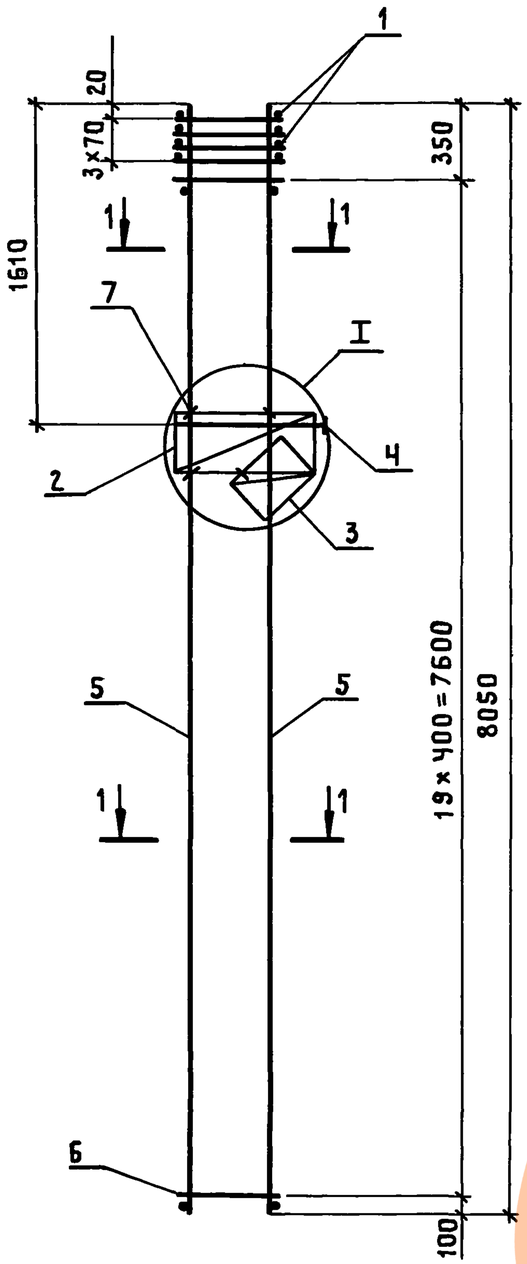


Поз. 7

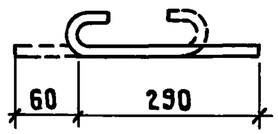


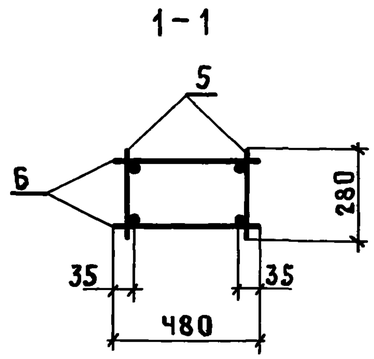


| Марка каркаса | Поз | Наименование | Кол. | Обозначение документа | Масса каркаса, кг |
|---|---|---|---|---|---|
| КП3-1 | 1 | Сетка С1 | Ч | 1.424.1-13.2-35 | 100,8 |
| | 2 | С2 | 1 | -35 | |
| | 3 | С3 | 1 | -35 | |
| | Ч | Каркас КР1 | 1 | -35 | |
| | 5 | КР3-1 | 2 | -30 | |
| | Б | ф5 ВрI; ℓ=480; 0,07 кг | Ч0 | Без черт. | |
| | 7 | 5 ВрI; ℓ=350; 0,05 кг | 8 | 1.424.1-13.2-5 | |
| | | | | | |

1. Арматура класса Вр-I по ГОСТ 6727-80*
   класса А-I по ГОСТ 5781-82*
2. Узел I разработан на докум. 1.424.1-13.2-28

| | | |
|---|---|---|
| Нач.СКО | Вчерашний | |
| ГИП | Алтухов | |
| Зав.гр. | Григорян | |
| Инженер I к | Поляков | |
| Техник II к | Борзенкова | |
| Н.контр. | Григорян | |

1.424.1-13.2-5

Каркас пространственный КП 3-1

| Стадия | Лист | Листов |
|---|---|---|
| Р | | 1 |

ПРОМСТРОЙПРОЕКТ

Инв.№ подл. | Подпись и дата | Взам.инв.№

Ц00032-03 10

Копировал Замотаева Формат А3

https://zavodjbi.com/

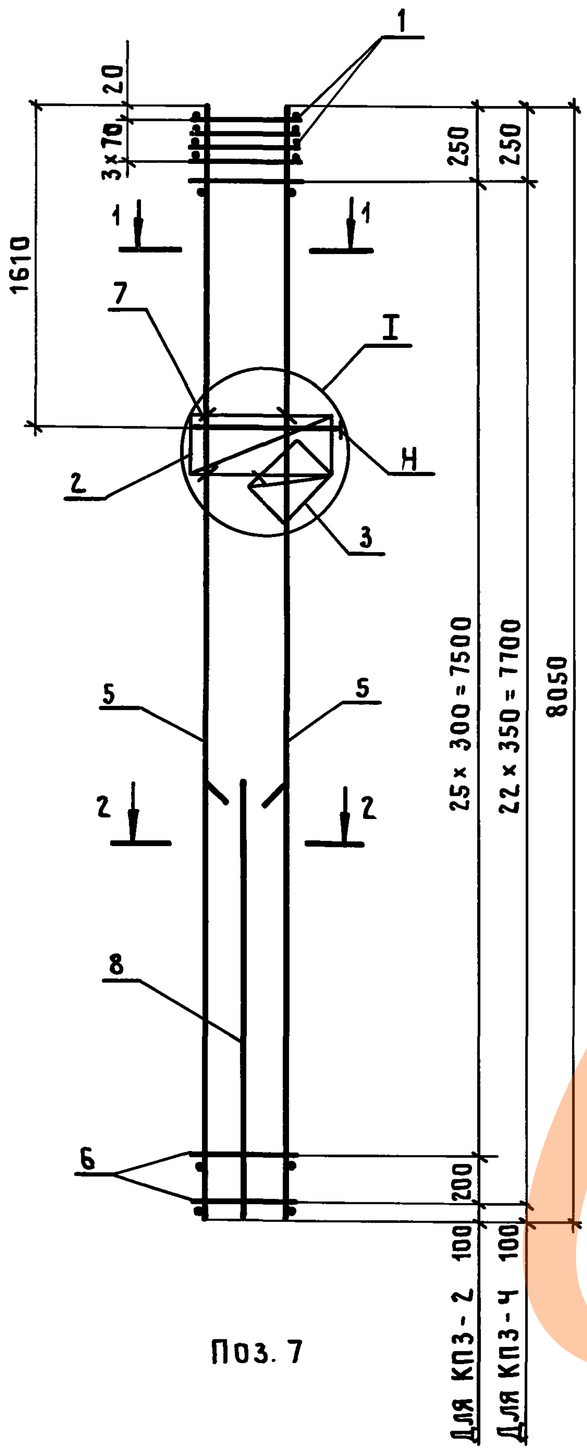


Поз. 7

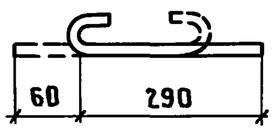


1-1

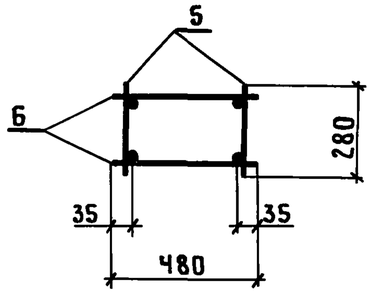


2-2

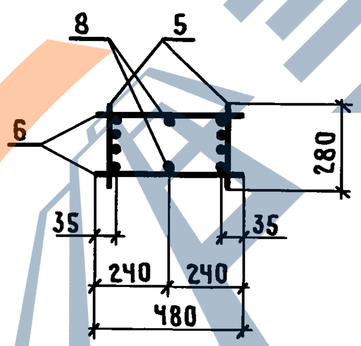


| МАРКА КАРКАСА | ПОЗ | НАИМЕНОВАНИЕ | КОЛ. | ОБОЗНАЧЕНИЕ ДОКУМЕНТА | МАССА КАРКАСА, КГ |
|---|---|---|---|---|---|
| КП3-2 | 1 | СЕТКА С1 | Ч | 1.424.1-13.2-35 | 112,7 |
| | 2 | С2 | 1 | -35 | |
| | 3 | С3 | 1 | -35 | |
| | Ч | КАРКАС КР-1 | 1 | -35 | |
| | 5 | КР3-2 | 2 | -30 | |
| | 6 | ф 5 ВрI ; ℓ = 480 ; 0,07 кг | 54 | БЕЗ ЧЕРТ. | |
| | 7 | 5 ВрI ; ℓ = 350 ; 0,05 кг | 8 | 1.424.1-13.2-6 | |
| | 8 | 16 А III ; ℓ = 4150; 6,5 кг | 2 | БЕЗ ЧЕРТ. | |
| КП3-Ч | | ПОЗ. 1...Ч, 7 ПО КП3-2 | | | 135,7 |
| | 5 | КАРКАС КР3-3 | 2 | 1.424.1-13.2-30 | |
| | 6 | ф 5 ВрI ; ℓ = 480; 0,07 кг | Ч6 | БЕЗ ЧЕРТ. | |
| | 8 | 18 А III ; ℓ = 4200; 8,4 кг | 2 | БЕЗ ЧЕРТ. | |

1. АРМАТУРА КЛАССА А-III ПО ГОСТ 5781-82*;
КЛАССА Вр-I ПО ГОСТ 6727-80*.
2. УЗЕЛ I РАЗРАБОТАН НА ДОКУМ. 1.424.1-13.2-28.

| | | | |
|---|---|---|---|
| НАЧ.СКО | ВЧЕРАШНИЙ | | 1.424.1-13.2-6 |
| ГИП | АЛТУХОВ | | |
| ЗАВ.ГР. | ГРИГОРЯН | | |
| ИНЖ.I КАТ | ПОЛЯКОВ | | КАРКАС ПРОСТРАНСТВЕННЫЙ КП3-2; КП3-3 |
| ТЕХНИК II К | БОРЗЕНКОВА | | |
| Н.КОНТР. | ГРИГОРЯН | | |

| СТАДИЯ | ЛИСТ | ЛИСТОВ |
|---|---|---|
| Р | | 1 |

ПРОМСТРОЙПРОЕКТ

ИНВ.№ ПОДЛ | ПОДПИСЬ И ДАТА | ВЗАМ.ИНВ.№



Копировал Замотаева Формат А3

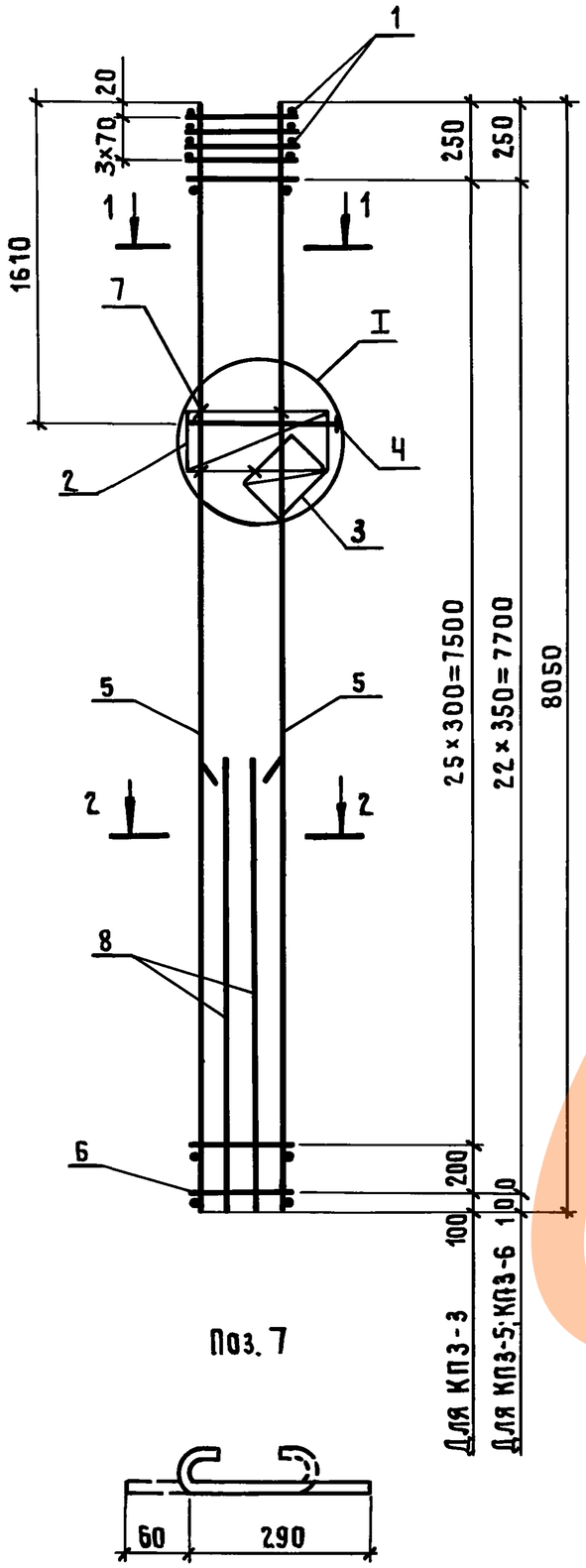


Поз. 7




1-1

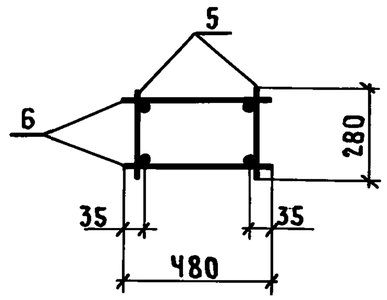


2-2

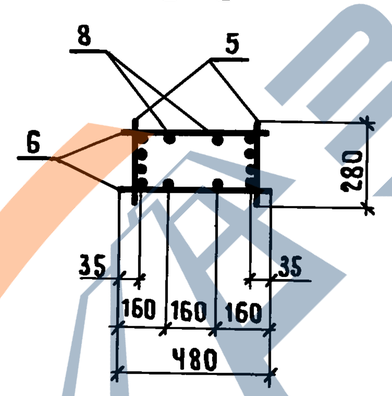


| Марка каркаса | Поз | Наименование | Кол | Обозначение документа | Масса каркаса, кг |
|---|---|---|---|---|---|
| КП3-3 | 1 | Сетка С1 | 4 | 1.424.1-13.2-35 | 125,6 |
| | 2 | С2 | 1 | -35 | |
| | 3 | С3 | 1 | -35 | |
| | 4 | Каркас КР1 | 1 | -35 | |
| | 5 | КР3-2 | 2 | -30 | |
| | 6 | ф 5 Вр I; ℓ = 480; 0,07 кг | 54 | Без черт. | |
| | 7 | 5 Вр I; ℓ = 350; 0,05 кг | 8 | 1.424.1-13.2-7 | |
| | 8 | 16 А III; ℓ = 4150; 6,5 кг | 4 | Без черт. | |
| КП3-5 | | Поз. 1...4, 7 по КП3-3 | | | 153,4 |
| | 5 | Каркас КР3-3 | 2 | 1.424.1-13.2-30 | |
| | 6 | ф 5 Вр I; ℓ = 480; 0,07 кг | 46 | Без черт. | |
| | 8 | 18 А III; ℓ = 4200; 8,4 кг | 4 | Без черт. | |
| КП3-6 | | Поз. 1...4, 7 по КП3-3 | | | 161,4 |
| | 5 | Каркас КР3-3 | 2 | 1.424.1-13.2-30 | |
| | 6 | ф 5 Вр I; ℓ = 480; 0,07 кг | 46 | Без черт. | |
| | 8 | 20 А III; ℓ = 4250; 10,4 кг | 4 | Без черт. | |

1. Арматура класса А-III по ГОСТ 5781-82*;
   класса Вр-I по ГОСТ 6727-80*.
2. Узел I разработан на докум. 1.424.1-13.2-28.

| | | | |
|---|---|---|---|
| Нач.СКО | Вчерашний | | |
| ГИП | Алтухов | | |
| Зав.гр. | Григорян | | |
| Инж.I к. | Поляков | | |
| Техник II к | Борзенкова | | |
| Н.контр. | Григорян | | |

1.424.1-13.2-7

Каркас пространственный КП3-3; КП3-5; КП3-6

| Стадия | Лист | Листов |
|---|---|---|
| Р | | 1 |

ПРОМСТРОЙПРОЕКТ

Инв.№ подл | Подпись и дата | Взам.инв.№

Ц00032-03 12

Копировал Замотаева Формат А3

https://zavodjbi.com/

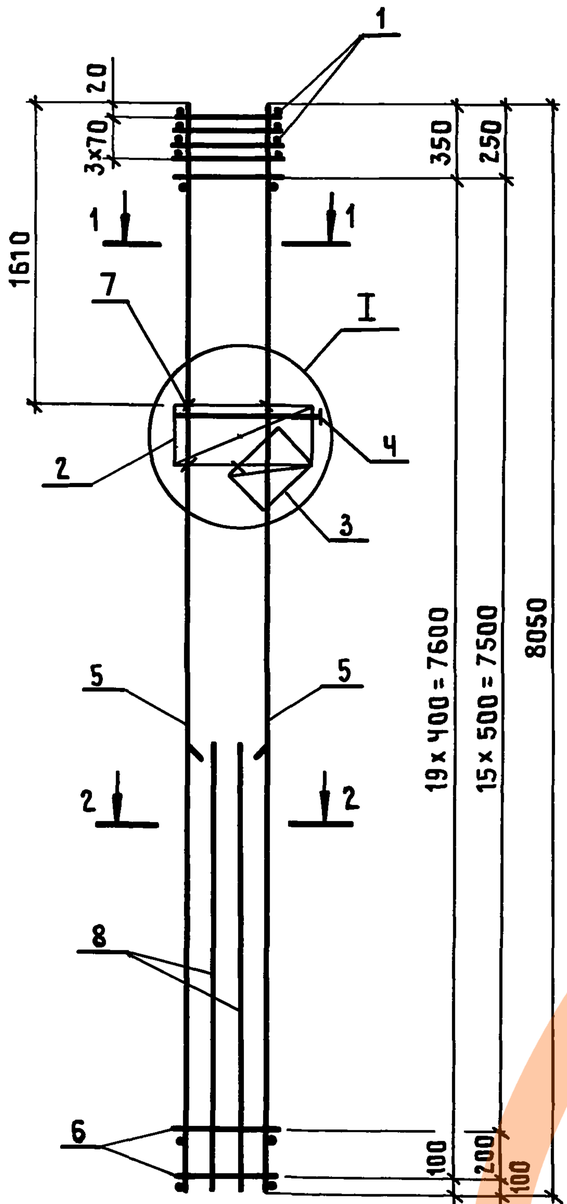


Поз.7

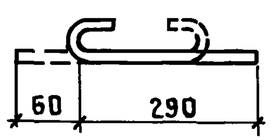


1-1

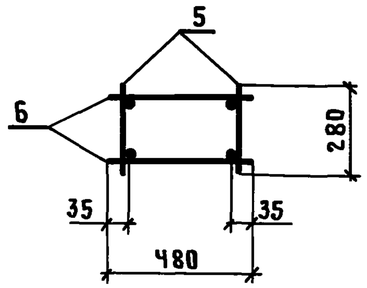


2-2

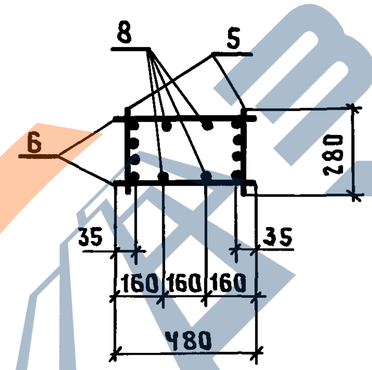


Поз. 8

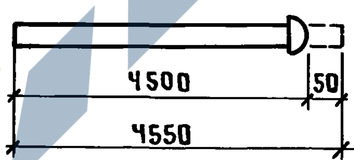


| Марка каркаса | Поз. | Наименование | Кол. | Обозначение документа | Масса каркаса, кг |
|---|---|---|---|---|---|
| КП3-7 | 1 | Сетка С1 | 4 | 1.424.1-13.2 – 35 | 184,0 |
| | 2 | С2 | 1 | – 35 | |
| | 3 | С3 | 1 | – 35 | |
| | 4 | Каркас КР1 | 1 | – 35 | |
| | 5 | КР3-4 | 2 | – 30 | |
| | 6 | ф 5 Вр I; ℓ = 480 ; 0,07 кг | 40 | Без черт. | |
| | 7 | 5 Вр I; ℓ = 350 ; 0,05 кг | 8 | 1.424.1-13.2 – 8 | |
| | 8 | 20 А III ; ℓ = 4250; 10,4 кг | 4 | Без черт. | |
| КП3-8 | | Поз. 1...7 по КП3-7 | | | 218,0 |
| | 8 | ф 25 А III ; ℓ = 4400 ; 18,9 кг | 4 | Без черт. | |
| КП3-9 | | Поз. 1...4,7 по КП3-7 | | | 247,2 |
| | 5 | Каркас КР3-5 | 2 | 1.424.1-13.2 – 30 | |
| | 6 | ф 6 А I; ℓ = 480 ; 0,11 кг | 40 | Без черт. | |
| | 8 | 25 А III; ℓ = 4400; 18,9 кг | 4 | Без черт. | |
| КП3-10 | | Поз. 1...4,7 по КП3-7 | | | 277,9 |
| | 5 | Каркас КР3-6 | 2 | 1.424.1-13.2 – 30 | |
| | 6 | ф 8 А I; ℓ = 480 ; 0,19 кг | 34 | Без черт. | |
| | 8 | 25 А III; ℓ = 4400; 18,9 кг | 4 | Без черт. | |
| КП3-11 | | Поз. 1...4,7 по КП3-7 | | | 289,1 |
| | 5 | Каркас КР3-6 | 2 | 1.424.1-13.2 – 30 | |
| | 6 | ф 8 А I; ℓ = 480 ; 0,19 кг | 34 | Без черт. | |
| | 8 | 28 А III ; ℓ = 4550; 21,9 кг | 4 | 1.424.1-13.2 – 8 | |

1. Арматура класса Вр-I по ГОСТ 6727-80*;
   класса А-I и А-III по ГОСТ 5781-82*.
2. Узел I разработан на докум. 1.424.1-13.2-28.

| | | | |
|---|---|---|---|
| Нач.СКО | Вчерашний | | |
| ГИП | Алтухов | | |
| Зав.гр. | Григорян | | |
| Инж.Iк. | Поляков | | |
| Техник IIк | Борзенкова | | |
| Н.контр. | Григорян | | |

1.424.1-13.2-8

Каркас пространственный КП3-7... КП3-11

| Стадия | Лист | Листов |
|---|---|---|
| Р | | 1 |

ПРОМСТРОЙПРОЕКТ

Инв.№ подл. | Подпись и дата | Взам.инв.№

Ц00032-03 13

Копировал Замотаева Формат А3

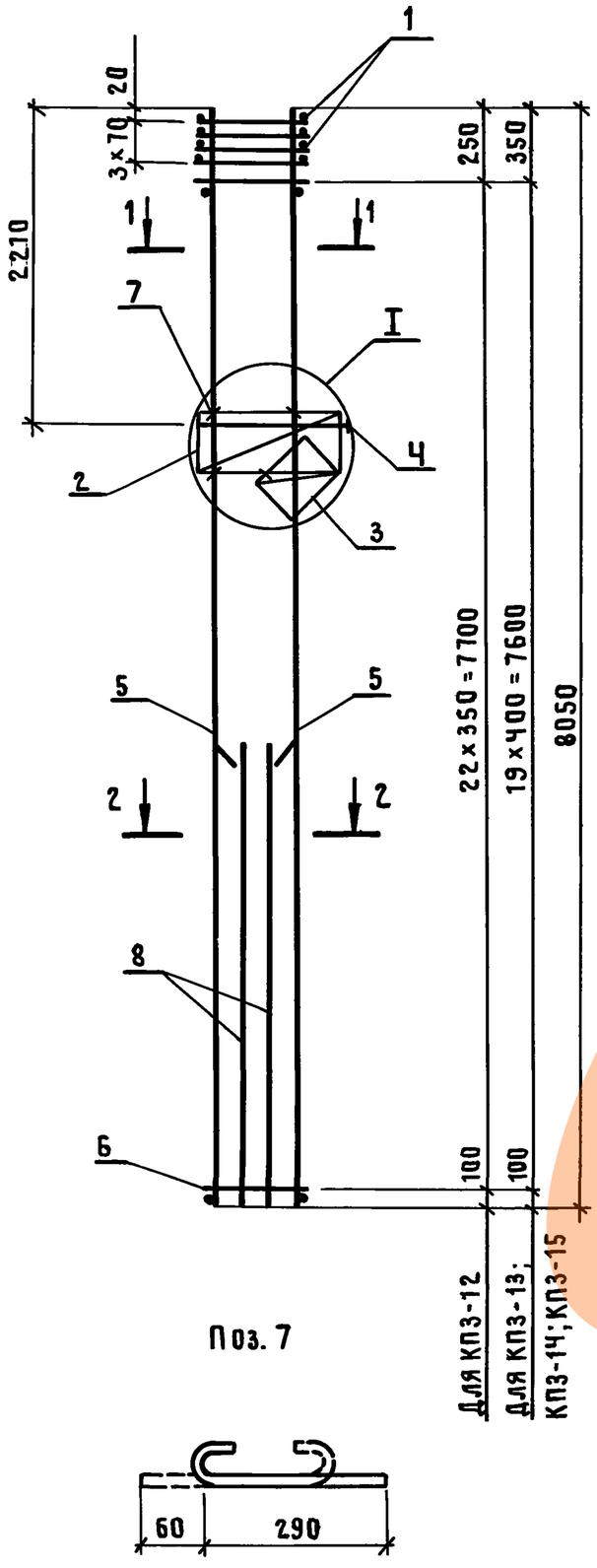


Поз. 7




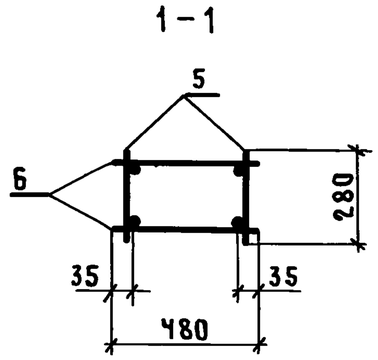


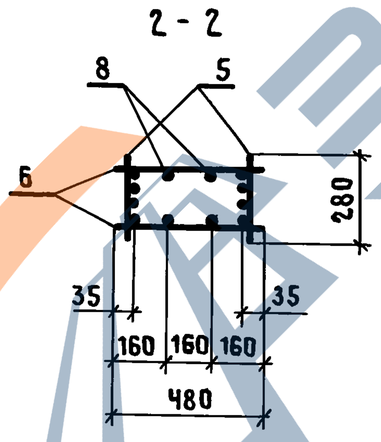


| Марка каркаса | Поз. | Наименование | Кол. | Обозначение документа | Масса каркаса, кг |
|---|---|---|---|---|---|
| КП3-12 | 1 | Сетка С1 | 4 | 1.424.1-13.2-35 | 153,4 |
| | 2 | С2 | 1 | -35 | |
| | 3 | С3 | 1 | -35 | |
| | 4 | Каркас КР1 | 1 | -35 | |
| | 5 | КР3-3 | 2 | -30 | |
| | 6 | ф5 Вр I; ℓ=480; 0,07 кг | 46 | Без черт. | |
| | 7 | 5 Вр I; ℓ=350; 0,05 кг | 8 | 1.424.1-13.2-9 | |
| | 8 | 18 А III; ℓ=4200; 8,4 кг | 4 | Без черт. | |
| КП3-13 | | Поз. 1...4,7 по КП3-12 | | | 184,0 |
| | 5 | Каркас КР3-4 | 2 | 1.424.1-13.2-30 | |
| | 6 | ф5 Вр I; ℓ=480; 0,07 кг | 40 | Без черт. | |
| | 8 | 20 А III; ℓ=4250; 10,4 кг | 4 | Без черт. | |
| КП3-14 | | Поз. 1...4,7 по КП3-12 | | | 194,4 |
| | 5 | Каркас КР3-4 | 2 | 1.424.1-13.2-30 | |
| | 6 | ф5 Вр I; ℓ=480; 0,07 кг | 40 | Без черт. | |
| | 8 | 22 А III; ℓ=4350; 13,0 кг | 4 | Без черт. | |
| КП3-15 | | Поз. 1...4,7 по КП3-12 | | | 223,6 |
| | 5 | Каркас КР3-5 | 2 | 1.424.1-13.2-30 | |
| | 6 | ф6 А I; ℓ=480; 0,11 кг | 40 | Без черт. | |
| | 8 | 22 А III; ℓ=4350; 13,0 кг | 4 | Без черт. | |

1. Арматура класса Вр-I по ГОСТ 6727-80*
   класса А-I и А-III по ГОСТ 5781-82*.
2. Узел I разработан на докум. 1.424.1-13.2-28.

| | | | |
|---|---|---|---|
| Нач.СКО | Вчерашний | | |
| ГИП | Алтухов | | |
| Зав.гр. | Григорян | | |
| Инж.I кат | Поляков | | |
| Техник II к | Борзенкова | | |
| Н.контр. | Григорян | | |

1.424.1-13.2-9

Каркас пространственный КП3-12...КП3-15

| Стадия | Лист | Листов |
|---|---|---|
| Р | | 1 |

ПРОМСТРОЙПРОЕКТ

Инв.№ подл. | Подпись и дата | Взам. инв.№

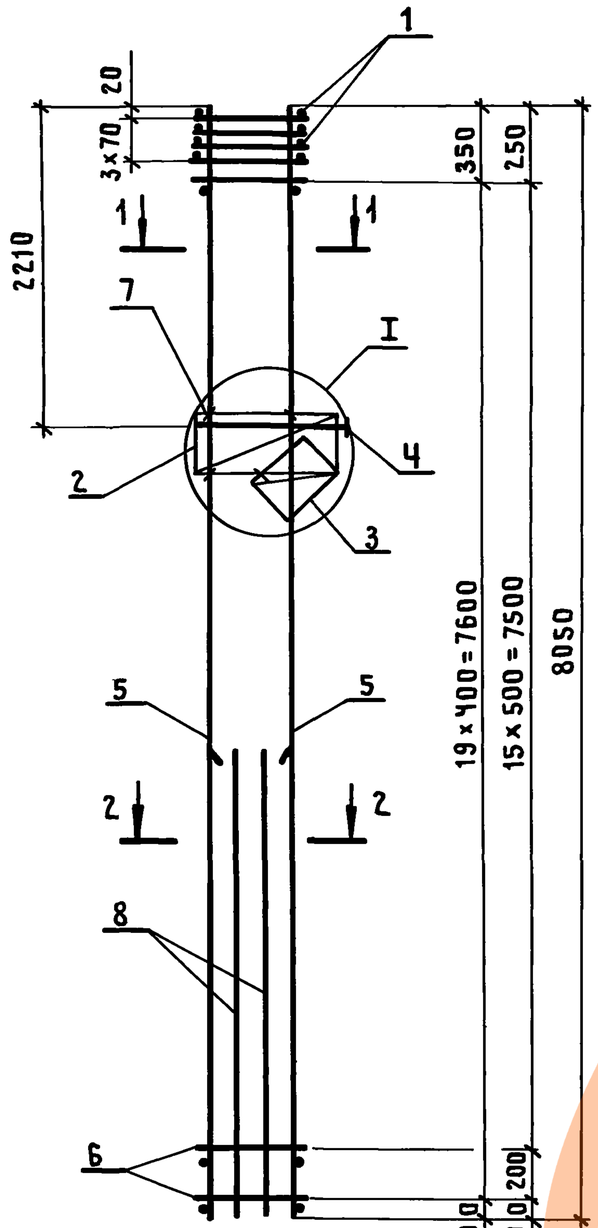


Поз. 7

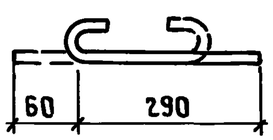


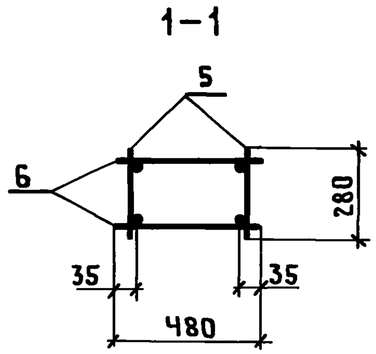


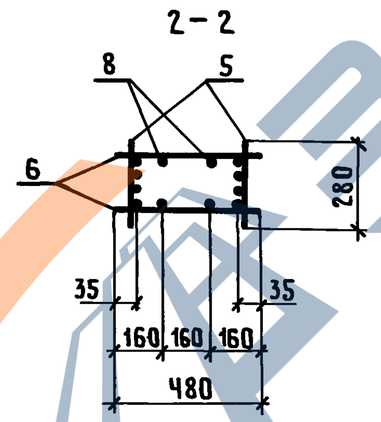


Поз. 8

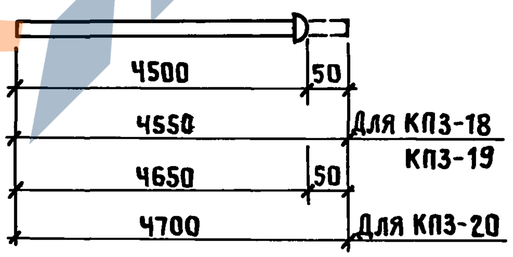


| Марка каркаса | Поз. | Наименование | Кол. | Обозначение документа | Масса каркаса, кг |
|---|---|---|---|---|---|
| КП3-16 | 1 | Сетка С1 | Ч | 1.424.1-13.2 - 35 | 247,2 |
| | 2 | С2 | 1 | - 35 | |
| | 3 | С3 | 1 | - 35 | |
| | Ч | Каркас КР1 | 1 | - 35 | |
| | 5 | КР3-5 | 2 | - 30 | |
| | 6 | ф6АI; ℓ=480; 0,11кг | Ч0 | Без черт | |
| | 7 | 58рI; ℓ=350; 0,05кг | | 1.424.1-13.2-10 | |
| | 8 | 25АIII; ℓ=4400; 18,9кг | Ч | Без черт. | |
| КП3-17 | | Поз.1...Ч,7 по КП3-16 | | | 277,9 |
| | 5 | Каркас КР3-6 | 2 | 1.424.1-13.2-30 | |
| | 6 | ф8АI; ℓ=480; 0,19кг | 34 | Без черт | |
| | 8 | 25АIII; ℓ=4400; 18,9кг | Ч | Без черт, | |
| КП3-18 | | Поз.1...Ч,7 по КП3-16 | | | 289,1 |
| | 5 | Каркас КР3-6 | 2 | 1.424.1-13.2-30 | |
| | 6 | ф8АI; ℓ=480; 0,19кг | 34 | Без черт. | |
| | 8 | 28АIII; ℓ=4550; 21,7кг | Ч | 1.424.1-13.2-10 | |
| КП3-19 | | Поз.1...Ч,7 по КП3-16 | | | 312,7 |
| | 5 | Каркас КР3-7 | 2 | 1.424.1-13.2-30 | |
| | 6 | ф8АI; ℓ=480; 0,19кг | 34 | Без черт. | |
| | 8 | 28АIII; ℓ=4550; 21,7кг | Ч | 1.424.1-13.2-10 | |
| КП3-20 | | Поз.1...Ч,7 по КП3-17 | | | 344,7 |
| | 5 | Каркас КР3-7 | 2 | 1.424.1-13.2-30 | |
| | 6 | ф8АI; ℓ=480; 0,19кг | 34 | Без черт. | |
| | 8 | 32АIII; ℓ=4700; 29,7кг | Ч | 1.424.1-13.2-10 | |

1. Арматура класса Вр-I по ГОСТ 6727-80*,
   класса А-I и А-III по ГОСТ 5781-82*;
2. Узел I разработан на докум 1.424.1-13.2-28.

| | | |
|---|---|---|
| Нач.СКО | Вчерашний | |
| ГИП | Алтухов | |
| Зав.гр. | Григорян | |
| Инж.ткат | Поляков | |
| Техник | Борзенкова | |
| Н.контр. | Григорян | |

1.424.1-13.2-10

Каркас пространственный КП3-16...КП3-20

| Стадия | Лист | Листов |
|---|---|---|
| Р | | 1 |

ПРОМСТРОЙПРОЕКТ

Инв.№подл | Подпись и дата | Взам.инв.№



Копировал Замотаева Формат А3

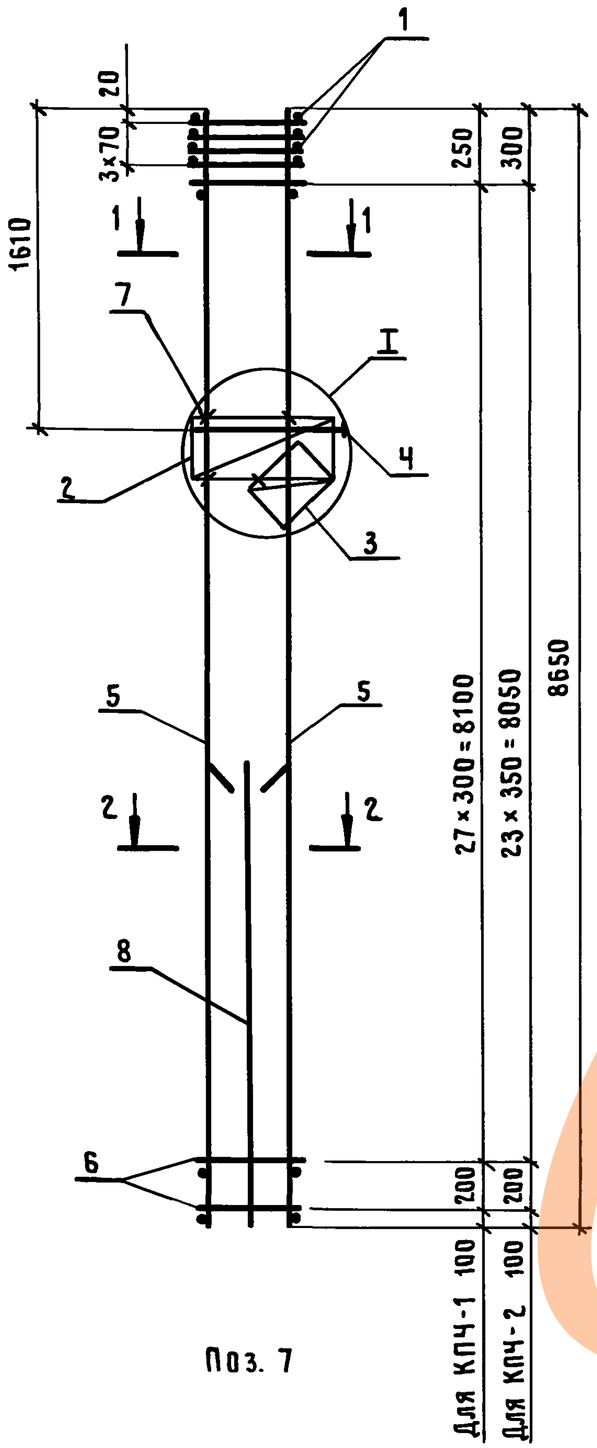


Поз. 7

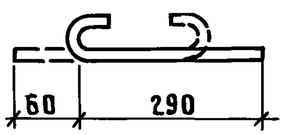


1 – 1

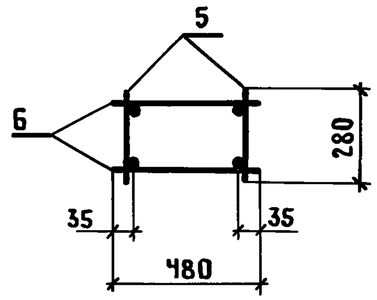


2 – 2

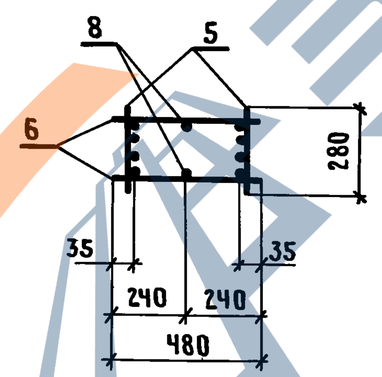


| Марка каркаса | Поз. | Наименование | Кол | Обозначение документа | Масса каркаса, кг |
|---|---|---|---|---|---|
| КПЧ-1 | 1 | Сетка С1 | Ч | 1.424.1-13.2-35 | 120,5 |
| | 2 | С2 | 1 | -35 | |
| | 3 | С3 | 1 | -35 | |
| | Ч | Каркас КР1 | 1 | -35 | |
| | 5 | КРЧ-1 | 2 | -31 | |
| | 6 | ф5 ВрI; ℓ=480; 0,07кг | 58 | Без черт. | |
| | 7 | 5 ВрI; ℓ=350; 0,05кг | 8 | 1.424.1-13.2-11 | |
| | 8 | 16А III; ℓ=4450; 7,2кг | 2 | Без черт. | |
| КПЧ-2 | 1 | Сетка С1 | Ч | 1.424.1-13.2-35 | 145,5 |
| | 2 | С2 | 1 | -35 | |
| | 3 | С3 | 1 | -35 | |
| | Ч | Каркас КР1 | 1 | -35 | |
| | 5 | КРЧ-2 | 2 | -31 | |
| | 6 | ф5 ВрI; ℓ=480; 0,07кг | 50 | Без черт. | |
| | 7 | 5 ВрI; ℓ=350; 0,05кг | 8 | 1.424.1-13.2-11 | |
| | 8 | 18А III; ℓ=4500; 9,0кг | 2 | Без черт. | |

1. Арматура класса Вр-I по ГОСТ 6727-80*;
   класса А-I, А-III по ГОСТ 5781-82*
2. Узел I разработан на докум. 1.424.1-13.2-28

| | | | |
|---|---|---|---|
| Нач.СКО | Вчерашний | | 1.424.1-13.2-11 |
| ГИП | Алтухов | | |
| Зав.гр. | Григорян | | |
| Инж.I кат | Поляков | | Каркас пространственный КПЧ-1; КПЧ-2 |
| Техник | Борзенкова | | Стадия: Р; Лист: ; Листов: 1 |
| Н.контр. | Григорян | | ПРОМСТРОЙПРОЕКТ |

Инв.№ подл. | Подпись и дата | Взам.инв.№

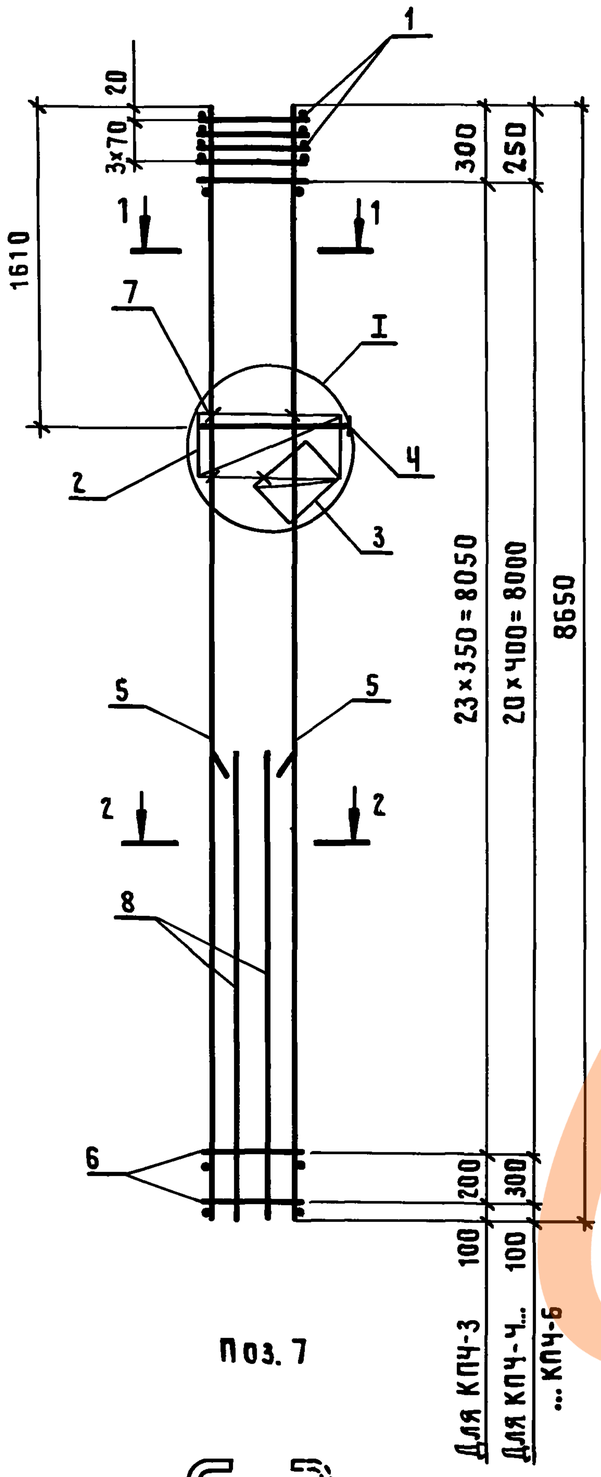


Поз. 7

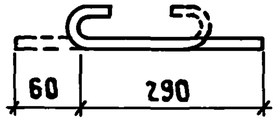


1-1

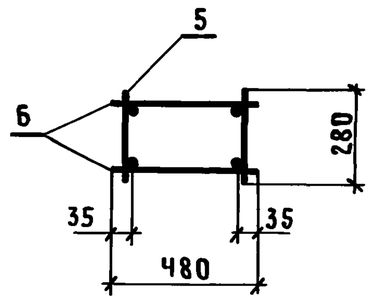


2-2

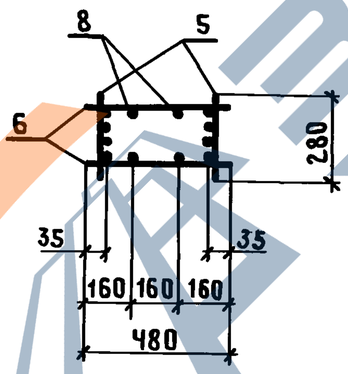


| Марка каркаса | Поз. | Наименование | Кол | Обозначение документа | Масса каркаса, кг |
|---|---|---|---|---|---|
| КПЧ-3 | 1 | Сетка С1 | Ч | 1.424.1-13.2-35 | 163,5 |
| | 2 | С2 | 1 | -35 | |
| | 3 | С3 | 1 | -35 | |
| | Ч | Каркас КР1 | 1 | -35 | |
| | 5 | КРЧ-2 | 2 | -31 | |
| | 6 | ф 5 Вр I; ℓ=480; 0,07 кг | 50 | Без черт. | |
| | 7 | 5 Вр I; ℓ=350; 0,05 кг | 8 | 1.424.1-13.2-12 | |
| | 8 | 18 А III; ℓ=4500; 9,0 кг | Ч | Без черт. | |
| КПЧ-Ч | | Поз. 1...Ч,7 по КПЧ-3 | | | 196,5 |
| | 5 | Каркас КРЧ-3 | 2 | 1.424.1-13.2-31 | |
| | 6 | ф 5 Вр I; ℓ=480; 0,07 кг | ЧЧ | Без черт. | |
| | 8 | 20 А III; ℓ=4550; 11,2 кг | Ч | Без черт. | |
| КПЧ-5 | | Поз. 1...Ч,7 по КПЧ-3 | | | 207,3 |
| | 5 | Каркас КРЧ-3 | 2 | 1.424.1-13.2-31 | |
| | 6 | ф 5 Вр I; ℓ=480; 0,07 кг | ЧЧ | Без черт. | |
| | 8 | 22 А III; ℓ=4650; 13,9 кг | Ч | Без черт. | |
| КПЧ-6 | | Поз. 1...Ч,7 по КПЧ-3 | | | 223,7 |
| | 5 | Каркас КРЧ-3 | 2 | 1.424.1-13.2-31 | |
| | 6 | ф 5 Вр I; ℓ=480; 0,07 кг | ЧЧ | Без черт. | |
| | 8 | 25 А III; ℓ=4700; 18,0 кг | Ч | Без черт. | |

1. Арматура класса Вр-I по ГОСТ 6727-80*;
   класса А-I и А-III по ГОСТ 5781-82*
2. Узел I разработан на докум. 1.424.1-13.2-28

| | | |
|---|---|---|
| Нач.СКО | Вчерашний | |
| ГИП | Алтухов | |
| Зав.гр. | Григорян | |
| Инж.I к. | Поляков | |
| Техник II к | Борзенкова | |
| Н.контр. | Григорян | |

1.424.1-13.2-12

Каркас пространственный КПЧ-3...КПЧ-6

| Стадия | Лист | Листов |
|---|---|---|
| Р | | 1 |

ПРОМСТРОЙПРОЕКТ

Инв.№ подл. | Подпись и дата | Взам. инв.№

Ц00032-03 17

Копировал Замотаева Формат А3

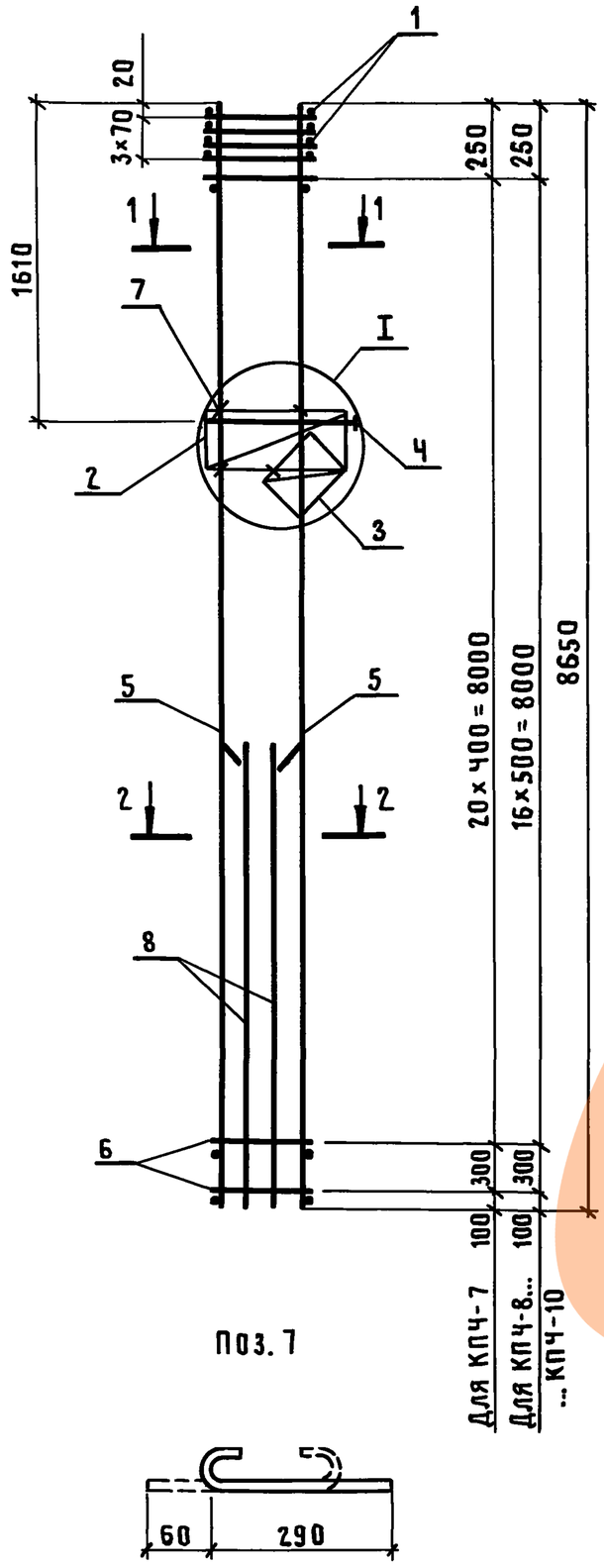


Поз. 7




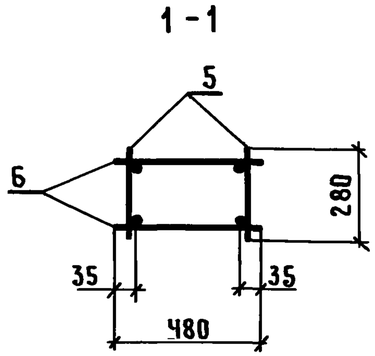


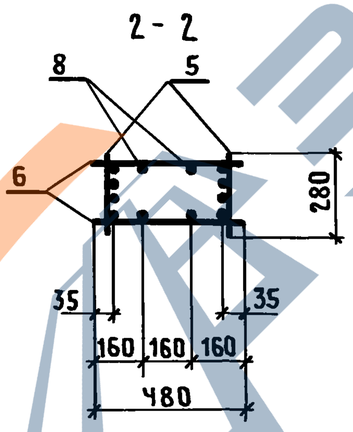


Поз. 8

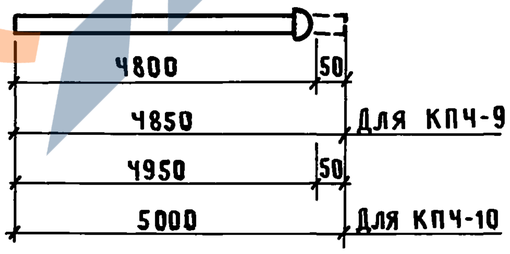


| Марка каркаса | Поз. | Наименование | Кол. | Обозначение документа | Масса каркаса, кг |
|---|---|---|---|---|---|
| КПЧ-7 | 1 | Сетка С1 | Ч | 1.424.1-13.2-35 | 238,6 |
| | 2 | С2 | 1 | -35 | |
| | 3 | С3 | 1 | -35 | |
| | Ч | Каркас КР1 | 1 | -35 | |
| | 5 | КРЧ-Ч | 2 | -31 | |
| | 6 | ф6АI ; ℓ=480 ; 0,11кг | Чч | Без черт. | |
| | 7 | 5ВрI ; ℓ=350 ; 0,05кг | 8 | 1.424.1-13.2-13 | |
| | 8 | 22АIII ; ℓ 4650 ; 13,9 кг | Ч | Без черт. | |
| КПЧ-8 | | Поз.1...5,7 по КПЧ-7 | | | 257,0 |
| | 6 | ф8АI ; ℓ=480 ; 0,19кг | 36 | Без черт. | |
| | 8 | 25АIII ; ℓ=4700; 18кг | Ч | Без черт. | |
| КПЧ-9 | | Поз. 1...5,7 по КПЧ-7 | | | 278,6 |
| | 6 | ф8АI ; ℓ=480 ; 0,19кг | 36 | Без черт. | |
| | 8 | 28АIII ; ℓ=4850; 23,4кг | Ч | 1.424.1-13.2-13 | |
| КПЧ-10 | | Поз.1...4,7 по КПЧ-7 | | | 361,2 |
| | 5 | Каркас КРЧ-6 | 2 | 1.424.1-13.2-31 | |
| | 6 | ф8АI ; ℓ=480 ; 0,19кг | 36 | Без черт. | |
| | 8 | 32АIII ; ℓ=5000; 31,6кг | Ч | 1.424.1-13.2-13 | |

1. Арматура класса Вр-I по ГОСТ 6727-80*;
   класса А-I и А-III по ГОСТ 5781-82*
2. Узел I разработан на докум. 1.424.1-13.2-28.

| | | |
|---|---|---|
| Нач.СКО | Вчерашний | |
| ГИП | Алтухов | |
| Зав.гр. | Григорян | |
| Инж.Iкат | Поляков | |
| Техник IIк | Борзенкова | |
| Н.контр. | Григорян | |

1.424.1-13.2-13

Каркас пространственный КПЧ-7...КПЧ-10

| Стадия | Лист | Листов |
|---|---|---|
| Р | | 1 |

ПРОМСТРОЙПРОЕКТ

Инв.№ подл. | Подпись и дата | Взам.инв.№



Копировал Замотаева Формат А3

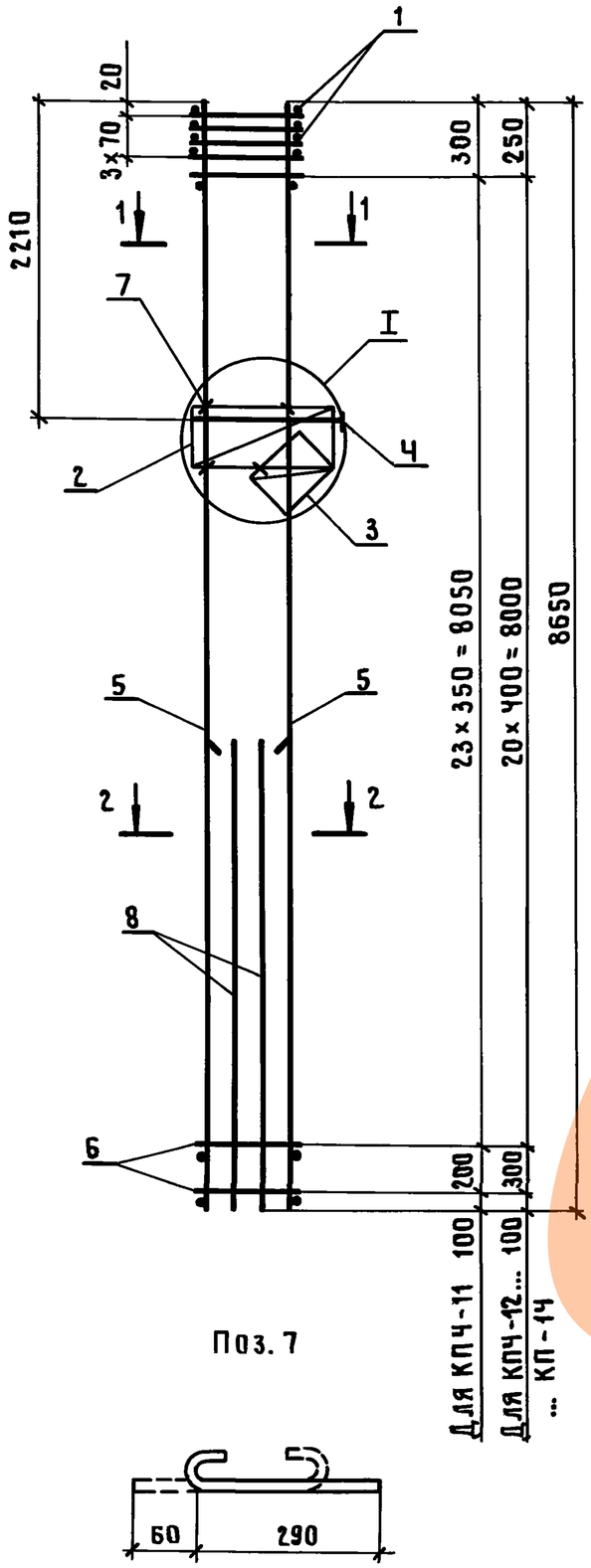


Поз. 7




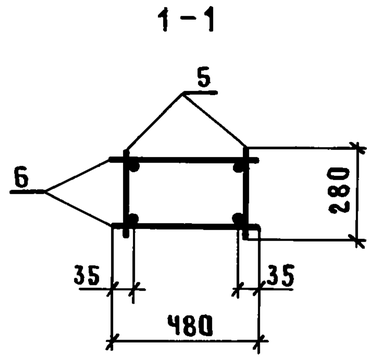


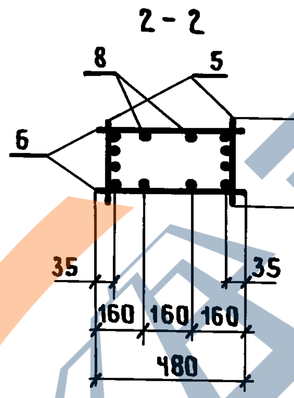


| Марка каркаса | Поз. | Наименование | Кол. | Обозначение документа | Масса каркаса, кг |
|---|---|---|---|---|---|
| КПЧ-11 | 1 | Сетка С1 | Ч | 1.424.1-13.2-35 | 163,5 |
| | 2 | С2 | 1 | -35 | |
| | 3 | С3 | 1 | -35 | |
| | Ч | Каркас КР1 | 1 | -35 | |
| | 5 | КРЧ-2 | 2 | -31 | |
| | 6 | ф 5 Вр I; ℓ = 480; 0,07 кг | 50 | Без черт. | |
| | 7 | 5 Вр I; ℓ = 350; 0,05 кг | 8 | 1.424.1-13.2-14 | |
| | 8 | 18 А III; ℓ = 4500; 9,0 кг | Ч | Без черт. | |
| КПЧ-12 | | Поз. 1...4,7 по КПЧ-11 | | | 196,5 |
| | 5 | Каркас КРЧ-3 | 2 | 1.424.1-13.2-31 | |
| | 6 | ф 5 Вр I; ℓ = 480; 0,07 кг | ЧЧ | Без черт. | |
| | 8 | 20 А III; ℓ = 4550; 11,2 кг | Ч | Без черт. | |
| КПЧ-13 | | Поз. 1...4,7 по КПЧ-11 | | | 207,3 |
| | 5 | Каркас КРЧ-3 | 2 | 1.424.1-13.2-31 | |
| | 6 | ф 5 Вр I; ℓ = 480; 0,07 кг | ЧЧ | Без черт. | |
| | 8 | 22 А III; ℓ = 4650; 13,9 кг | Ч | Без черт. | |
| КПЧ-14 | | Поз. 1...4,7 по КПЧ-11 | | | 223,7 |
| | 5 | Каркас КРЧ-3 | 2 | 1.424.1-13.2-31 | |
| | 6 | ф 5 Вр I; ℓ = 480; 0,07 кг | ЧЧ | Без черт. | |
| | 8 | 25 А III; ℓ = 4700; 18,0 кг | Ч | Без черт. | |

1. Арматура класса Вр-I по ГОСТ 6727-80*
   класса А-I и А-III по ГОСТ 5781-82*
2. Узел I разработан на докум. 1.424.1-13.2-28

| | | | |
|---|---|---|---|
| Нач.СКО | Вчерашний | | 1.424.1-13.2-14 |
| ГИП | Алтухов | | |
| Зав.гр. | Григорян | | Каркас пространственный КПЧ-11... КПЧ-14 |
| Инж. I кат. | Поляков | | Стадия: Р; Лист: ; Листов: 1 |
| Техник II к | Борзенкова | | ПРОМСТРОЙПРОЕКТ |
| Н.контр. | Григорян | | |

Инв.№ подл. | Подпись и дата | Взам.инв.№

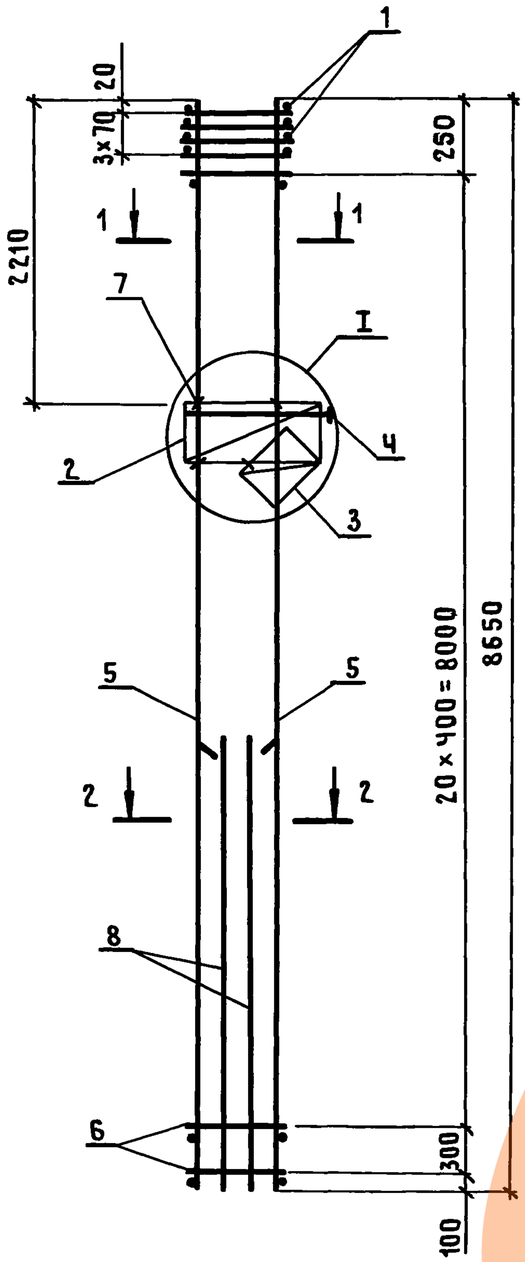


Поз. 7

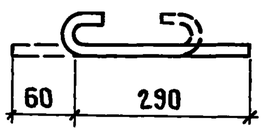


1 - 1

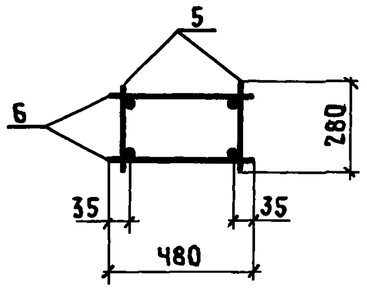


2 - 2

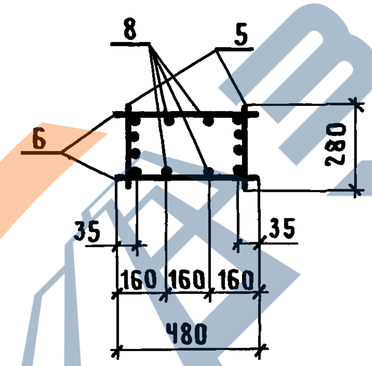


Поз. 8

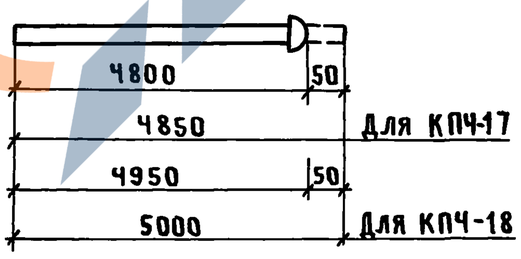


| Марка каркаса | Поз. | Наименование | Кол. | Обозначение документа | Марка каркаса, кг |
|---|---|---|---|---|---|
| КПЧ-15 | 1 | Сетка С1 | Ч | 1.424.1-13.2-35 | 238,6 |
| | 2 | С2 | 1 | -35 | |
| | 3 | С3 | 1 | -35 | |
| | Ч | Каркас КР1 | 1 | -35 | |
| | 5 | КРЧ-Ч | 2 | -31 | |
| | 6 | ф 6А I; ℓ=480; 0,11 кг | ЧЧ | Без черт. | |
| | 7 | 5ВрI; ℓ=350; 0,05 кг | 8 | 1.424.1-13.2-15 | |
| | 8 | 22А III; ℓ=4650; 13,9 кг | Ч | Без черт. | |
| КПЧ-16 | | Поз. 1...5,7 по КПЧ-15 | | | 225,0 |
| | 6 | ф 6А I; ℓ=480; 0,11 кг | ЧЧ | Без черт. | |
| | 8 | 25А III; ℓ=4700; 18,0 кг | Ч | Без черт. | |
| КПЧ-17 | | Поз. 1...5,7 по КПЧ-15 | | | 277,6 |
| | 6 | ф 6А I; ℓ=480; 0,11 кг | ЧЧ | Без черт. | |
| | 8 | 28А III; ℓ=4850; 23,4 кг | Ч | 1.424.1-13.2-15 | |
| КПЧ-18 | | Поз. 1...5,7 по КПЧ-15 | | | 309,4 |
| | 6 | ф 6А I; ℓ=480; 0,11 кг | ЧЧ | Без черт. | |
| | 8 | 32А III; ℓ=5000; 31,6 кг | Ч | 1.424.1-13.2-15 | |

1. Арматура класса Вр-I по ГОСТ 6727-80*;
   класса А-I и А-III по ГОСТ 5781-82*
2. Узел I разработан на докум. 1.424.1-13.2-28

| | | | |
|---|---|---|---|
| Нач.СКО | Вчерашний | | |
| ГИП | Алтухов | | |
| Зав.гр. | Григорян | | |
| Инж.Iкат | Поляков | | |
| Техник IIк | Борзенкова | | |
| Н.контр. | Григорян | | |

1.424.1-13.2-15

Каркас пространственный КПЧ-15... КПЧ-18

| Стадия | Лист | Листов |
|---|---|---|
| Р | | 1 |

ПРОМСТРОЙПРОЕКТ

Инв.№ подл. | Подпись и дата | Взам. инв.№

Ц.00032-03 20

Копировал Замотаева Формат А3

https://zavodjbi.com/

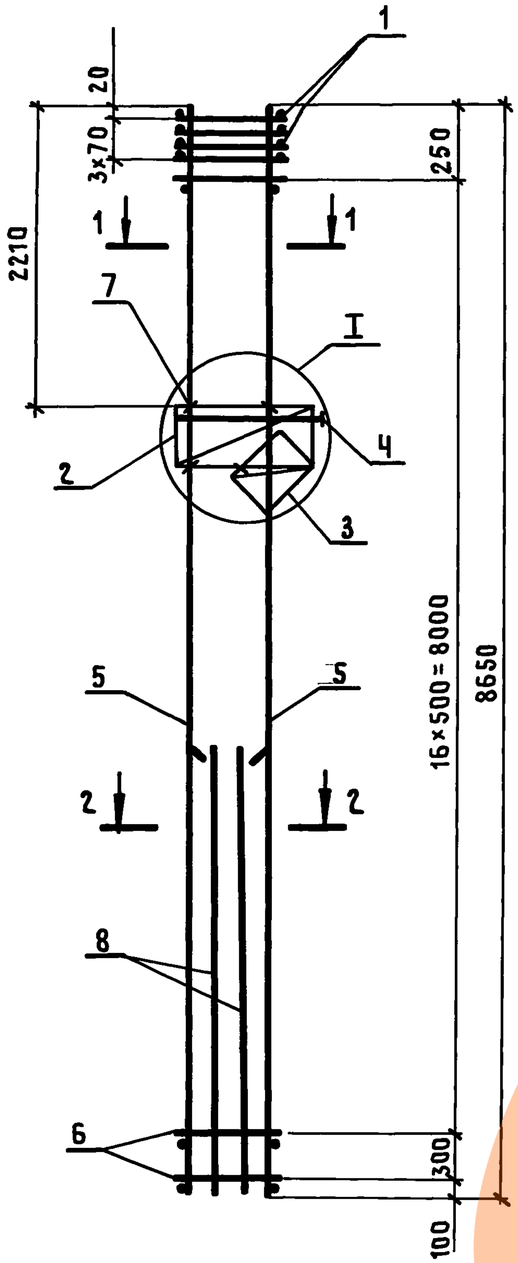


1-1

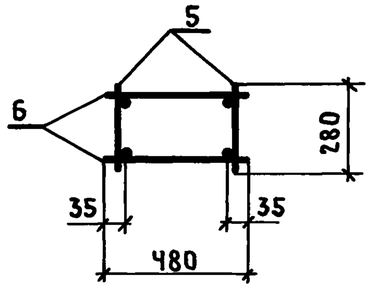


2-2

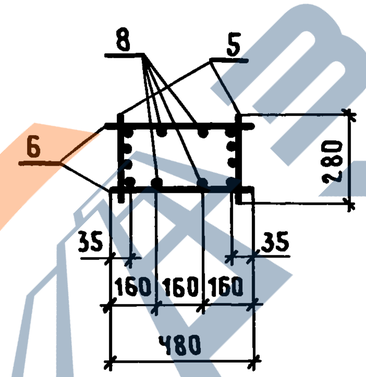


Поз. 7

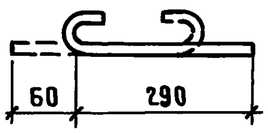


Поз. 8

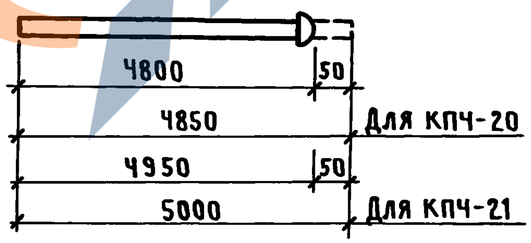


| Марка каркаса | Поз. | Наименование | Кол. | Обозначение документа | Масса каркаса, кг |
|---|---|---|---|---|---|
| КПЧ-19 | 1 | Сетка С1 | Ч | 1.424.1-13.2-35 | 291,2 |
| | 2 | С2 | 1 | -35 | |
| | 3 | С3 | 1 | -35 | |
| | Ч | Каркас КР1 | 1 | -35 | |
| | 5 | КРЧ-5 | 2 | -31 | |
| | 6 | ф 8 А I ; ℓ=480 ; 0,19 кг | 36 | Без черт. | |
| | 7 | 5 Вр I ; ℓ=350 ; 0,07 кг | 8 | 1.424.1-13.2-16 | |
| | 8 | 25 А III ; ℓ=4700 ; 18,0 кг | Ч | Без черт. | |
| КПЧ-20 | | Поз. 1...7 по КПЧ-19 | | | 312,8 |
| | 8 | ф 28 А III ; ℓ=4850 ; 23,4 кг | Ч | 1.424.1-13.2-16 | |
| КПЧ-21 | | Поз. 1...7 по КПЧ-19 | | | 345,6 |
| | 8 | ф 32 А III ; ℓ=5000 ; 31,6 кг | Ч | 1.424.1-13.2-16 | |

1. Арматура класса Вр-I по ГОСТ 6727-80*
   класса А-I и А-III по ГОСТ 5781-82*.
2. Узел I разработан на докум. 1.424.1-13.2-28

| | | | |
|---|---|---|---|
| Нач.СКО | Вчерашний | | |
| ГИП | Алтухов | | |
| Зав.гр. | Григорян | | |
| Инж.I к. | Поляков | | |
| Техн.II к. | Борзенкова | | |
| Н.контр. | Григорян | | |

1.424.1-13.2-16

Каркас пространственный КПЧ-19...КПЧ-21

| Стадия | Лист | Листов |
|---|---|---|
| Р | | 1 |

ПРОМСТРОЙПРОЕКТ

Инв.№ подл. | Подпись и дата | Взам. инв.№

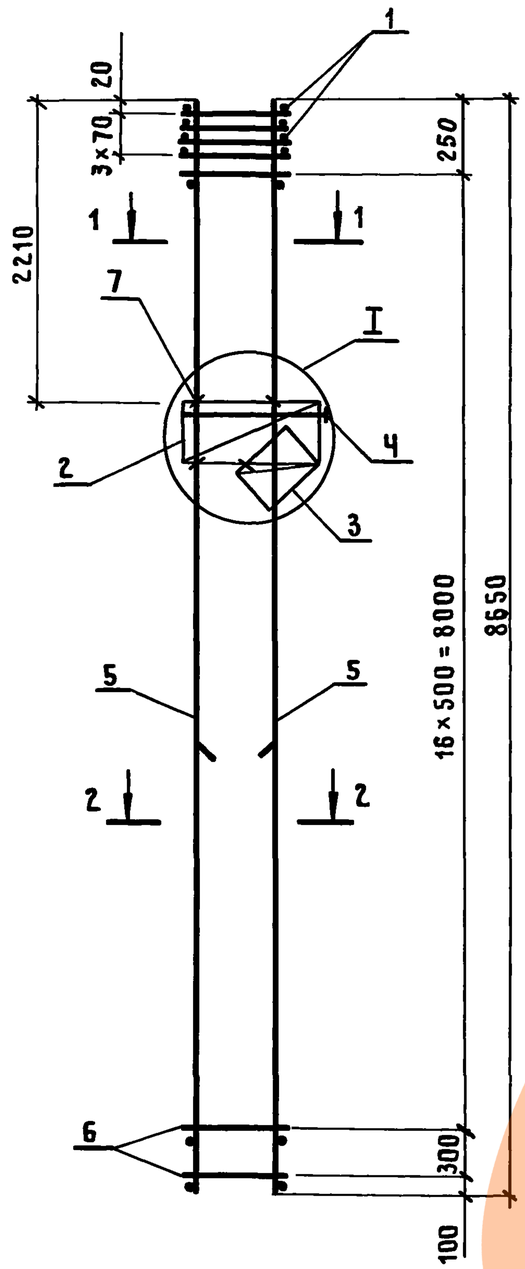


Поз. 7

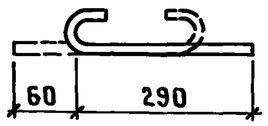


1-1

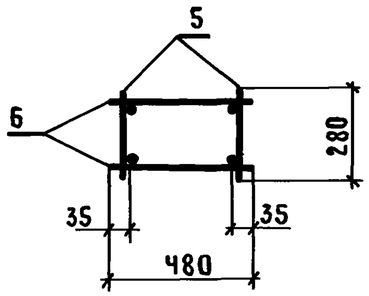


2-2

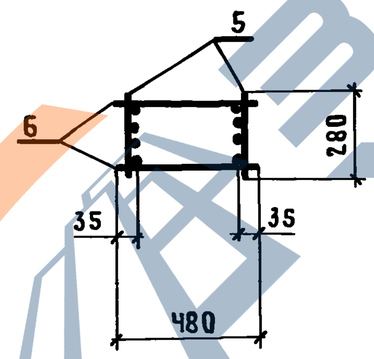


| Марка каркаса | Поз. | Наименование | Кол | Обозначение документа | Масса каркаса, кг |
|---|---|---|---|---|---|
| КПЧ-22 | 1 | Сетка С1 | Ч | 1.424.1-13.2-35 | 235,6 |
| | 2 | С2 | 1 | -35 | |
| | 3 | С3 | 1 | -35 | |
| | Ч | Каркас КР1 | 1 | -35 | |
| | 5 | КРЧ-6 | 2 | -31 | |
| | 6 | ф8АI; ℓ=480; 0,19кг | 36 | Без черт. | |
| | 7 | 5ВрI; ℓ=350; 0,07кг | 8 | 1.424.1-13.2-17 | |
| | | | | | |
| КПЧ-23 | 1 | Сетка С1 | Ч | 1.424.1-13.2-35 | 270,8 |
| | 2 | С2 | 1 | -35 | |
| | 3 | С3 | 1 | -35 | |
| | Ч | Каркас КР1 | 1 | -35 | |
| | 5 | КРЧ-7 | 2 | 31 | |
| | 6 | ф8АI; ℓ=480; 0,19кг | 36 | Без черт. | |
| | 7 | 5ВрI; ℓ=350; 0,07кг | 8 | 1.424.1-13.2-17 | |
| | | | | | |

1. Арматура класса Вр-I по ГОСТ 6727-80*;
   класса А-I по ГОСТ 5781-82*
2. Узел I разработан на докум. 1.424.1-13.2-28.

| | | | |
|---|---|---|---|
| Нач.СКО | Вчерашний | | |
| ГИП | Алтухов | | |
| Зав.гр. | Григорян | | |
| Инж.I к. | Поляков | | |
| Техн.II к. | Борзенкова | | |
| Н.контр. | Григорян | | |

1.424.1-13.2-17

Каркас пространственный КПЧ-22; КПЧ-23

| Стадия | Лист | Листов |
|---|---|---|
| Р | | 1 |

ПРОМСТРОЙПРОЕКТ

Инв.№ подл. | Подпись и дата | Взам.инв.№

Ц 00032-03 22

Копировал Замотаева Формат А3

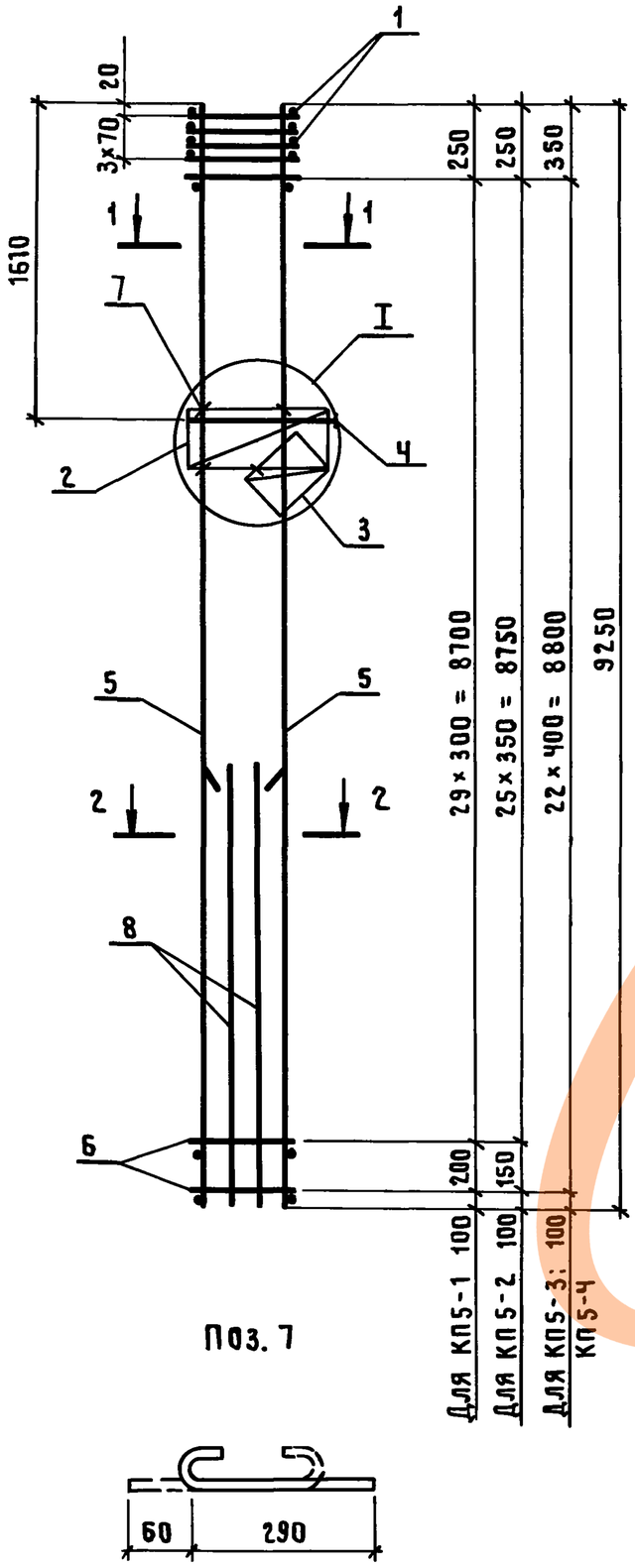


Поз. 7




1-1

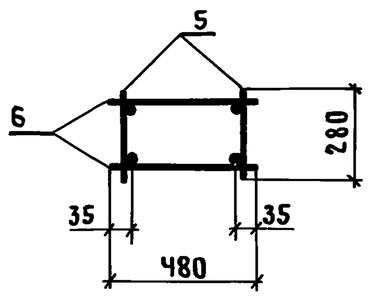


2-2

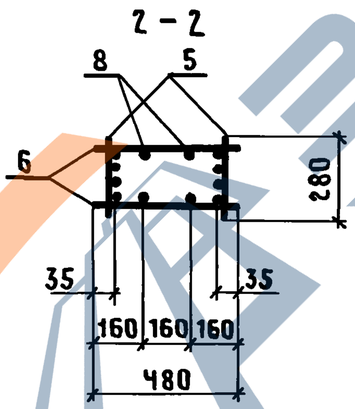


| Марка каркаса | Поз. | Наименование | Кол | Обозначение документа | Масса каркаса, кг |
|---|---|---|---|---|---|
| КП5-1 | 1 | Сетка С1 | 4 | 1.424.1-13.2-35 | 142,0 |
| | 2 | С2 | 1 | -35 | |
| | 3 | С3 | 1 | -35 | |
| | 4 | Каркас КР1 | 1 | -35 | |
| | 5 | КР5-1 | 2 | -32 | |
| | 6 | ф 5 ВрI; ℓ=480; 0,07 кг | 62 | Без черт. | |
| | 7 | 5 ВрI; ℓ=350; 0,05 кг | 8 | 1.424.1-13.2-18 | |
| | 8 | 16А III; ℓ=4750; 7,5 кг | 4 | Без черт. | |
| КП5-2 | | Поз.1...4,7 по КП5-1 | | | 172,8 |
| | 5 | Каркас КР5-2 | 2 | 1.424.1-13.2-32 | |
| | 6 | ф 5 ВрI; ℓ=480; 0,07кг | 54 | Без черт. | |
| | 8 | 18А III; ℓ=4800; 9,6 кг | 4 | Без черт. | |
| КП5-3 | | Поз.1...4,7 по КП5-1 | | | 185,0 |
| | 5 | Каркас КР5-3 | 2 | 1.424.1-13.2-32 | |
| | 6 | ф 5 ВрI; ℓ=480; 0,07 кг | 46 | Без черт. | |
| | 8 | 20А III; ℓ=4850; 12,0 кг | 4 | Без черт. | |
| КП5-4 | | Поз.1...4,7 по КП5-1 | | | 253,5 |
| | 5 | Каркас КР5-4 | | 1.424.1-13.2-32 | |
| | 6 | ф 6АI; ℓ=480; 0,11 кг | 46 | Без черт. | |
| | 8 | 22А III; ℓ=4950; 14,8 кг | 4 | Без черт. | |

1. Арматура класса Вр-I по ГОСТ 6727-80*;
   класса А-I, А-III по ГОСТ 5781-82*.
2. Узел I разработан на докум. 1.424.1-13.2-28

| | | | |
|---|---|---|---|
| Нач.СКО | Вчерашний | | |
| ГИП | Алтухов | | |
| Зав.гр. | Григорян | | |
| Инж. I кат | Поляков | | |
| Техник II к | Борзенкова | | |
| Н.контр. | Григорян | | |

1.424.1-13.2-18

Каркас пространственный КП 5-1... КП 5-4

| Стадия | Лист | Листов |
|---|---|---|
| Р | | 1 |

ПРОМСТРОЙПРОЕКТ

Инв.№ подл. | Подпись и дата | Взам.инв.№



Копировал Замотаева Формат А3

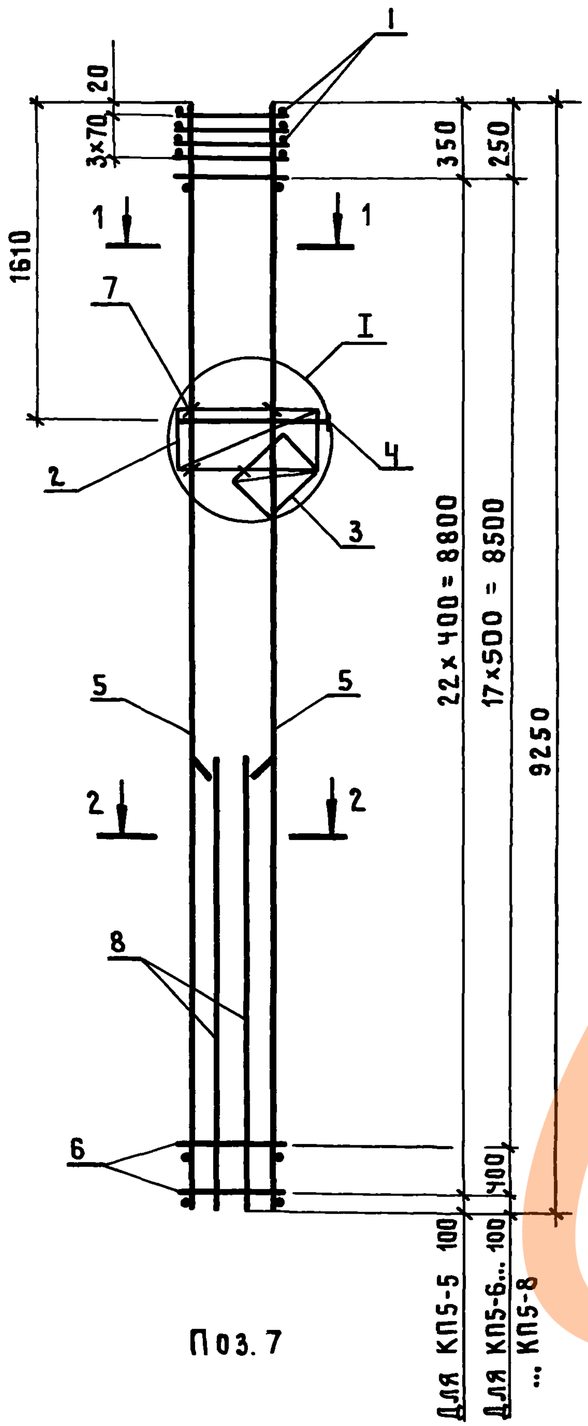


1 - 1

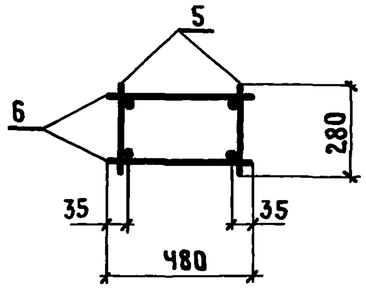


2 - 2

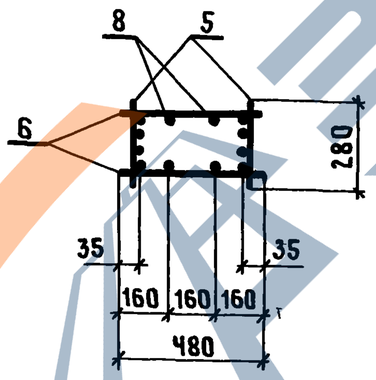


Поз. 7

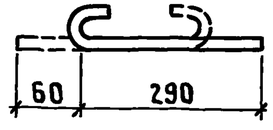


Поз. 8

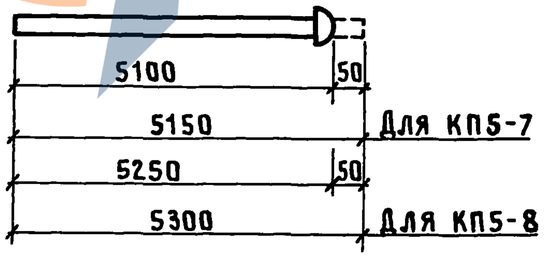


| Марка каркаса | Поз. | Наименование | Кол. | Обозначение документа | Масса каркаса, кг |
|---|---|---|---|---|---|
| КП5-5 | 1 | Сетка С1 | 4 | 1.424.1-13.2-35 | 277,1 |
| | 2 | С2 | 1 | -35 | |
| | 3 | С3 | 1 | -35 | |
| | 4 | Каркас КР1 | 1 | -35 | |
| | 5 | КР5-4 | 2 | -32 | |
| | 6 | ф 6 А I; ℓ=480; 0,11 кг | 46 | Без черт. | |
| | 7 | 5 Вр I; ℓ=350; 0,05 кг | 8 | 1.424.1-13.2-19 | |
| | 8 | 25 А III; ℓ=5000; 19,2 кг | 4 | Без черт. | |
| КП5-6 | | Поз. 1...4,7 по КП5-5 | | | 305,8 |
| | 5 | Каркас КР5-5 | 2 | 1.424.1-13.2-32 | |
| | 6 | ф 8 А I; ℓ=480; 0,19 кг | 38 | Без черт. | |
| | 8 | 25 А III; ℓ=5000; 19,2 кг | 4 | Без черт. | |
| КП5-7 | | Поз. 1...4,7 по КП5-5 | | | 328,6 |
| | 5 | Каркас КР5-5 | 2 | 1.424.1-13.2-32 | |
| | 6 | ф 8 А I; ℓ=480; 0,19 кг | 38 | Без черт. | |
| | 8 | 28 А III; ℓ=5150; 24,9 кг | 4 | 1.424.1-13.2-19 | |
| КП5-8 | | Поз. 1...4,7 по КП5-5 | | | 417,8 |
| | 5 | Каркас КР5-7 | 2 | 1.424.1-13.2-32 | |
| | 6 | ф 8 А I; ℓ=480; 0,19 кг | 38 | Без черт. | |
| | 8 | 32 А III; ℓ=5300; 33,4 кг | 4 | 1.424.1-13.2-19 | |

1 Арматура класса Вр-I по ГОСТ 6727-80*

класса А-I и А-III по ГОСТ 5781-82*

2 Узел I разработан на докум. 1.424.1-13.2-28

| | | | |
|---|---|---|---|
| Нач.СКО | Вчерашний | | |
| ГИП | Алтухов | | |
| Зав.гр. | Григорян | | |
| Инж.I к. | Поляков | | |
| Техн.II к. | Борзенкова | | |
| | | | |
| | | | |
| Н.контр. | Григорян | | |

1.424.1-13.2-19

Каркас пространственный КП5-5...КП5-8

| Стадия | Лист | Листов |
|---|---|---|
| Р | | 1 |

ПРОМСТРОЙПРОЕКТ

Инв.№ подл. | Подпись и дата | Взам. инв.№



Копировал Замотаева Формат А3

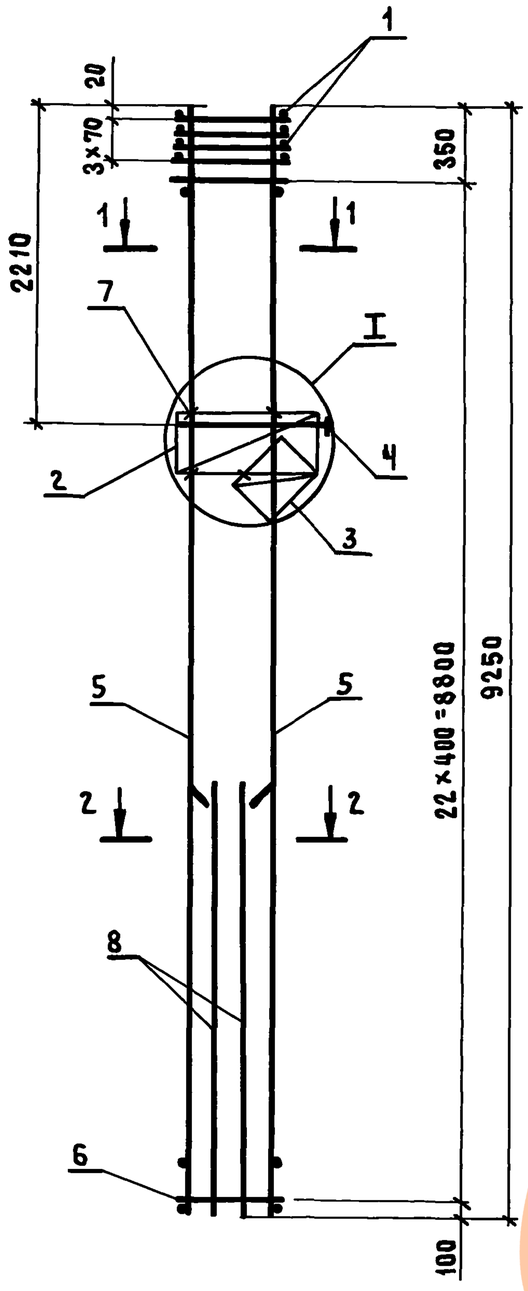


Поз. 7

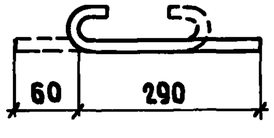


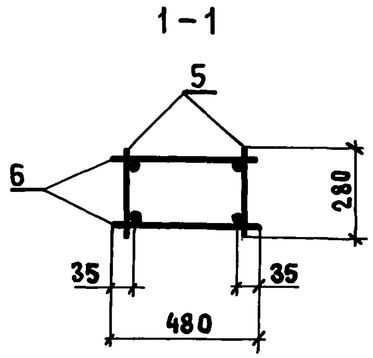


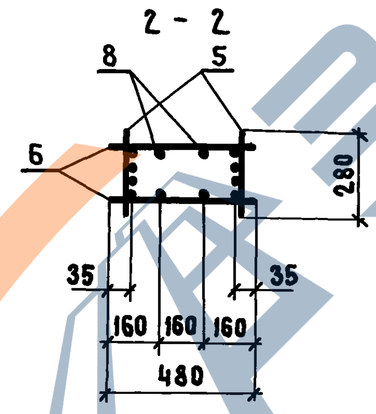


Поз. 8

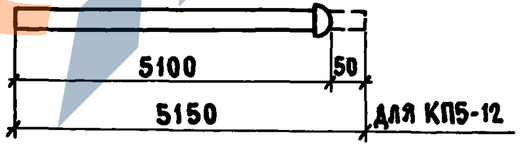


| Марка каркаса | Поз. | Наименование | Кол. | Обозначение документа | Масса каркаса кг |
|---|---|---|---|---|---|
| КП5-9 | 1 | Сетка С 1 | 4 | 1.424.1-13.2-35 | 185,0 |
| | 2 | С 2 | 1 | –35 | |
| | 3 | С 3 | 1 | –35 | |
| | 4 | Каркас КР1 | 1 | –35 | |
| | 5 | КР5-3 | 2 | –32 | |
| | 6 | Ф5 Вр I; ℓ=480; 0,07 кг | 46 | БЕЗ черт. | |
| | 7 | 5 Вр I; ℓ=350; 0,05 кг | 8 | 1.424.1-13.2-20 | |
| | 8 | 20 А III; ℓ=4850; 12,0 кг | 4 | БЕЗ черт. | |
| КП5-10 | | поз. 1... 4, 7 по КП5-9 | | | 253,5 |
| | 5 | Каркас КР5-4 | 2 | 1.424.1-13.2-32 | |
| | 6 | Ф6 А I; ℓ=480; 0,11 | 46 | БЕЗ черт. | |
| | 8 | 22 А III; ℓ=4950; 14,8 кг | 4 | БЕЗ черт. | |
| КП5-11 | | поз. 1... 4, 7 по КП5-9 | | | 274,7 |
| | 5 | Каркас КР5-4 | 2 | 1.424.1-13.2-32 | |
| | 6 | Ф8 А I; ℓ=480; 0,19 кг | 46 | БЕЗ черт. | |
| | 8 | 25 А III; ℓ=5000; 19,2 кг | 4 | БЕЗ черт. | |
| КП5-12 | | поз. 1... 4, 7 по КП5-9 | | | 297,5 |
| | 5 | Каркас КР5-4 | 2 | 1.424.1-13.2-32 | |
| | 6 | Ф8 А I; ℓ=480; 0,19 кг | 46 | БЕЗ черт. | |
| | 8 | 28 А III; ℓ=5150; 24,9 кг | 4 | 1.424.1-13.2-20 | |

1. Арматура класса Вр-I по ГОСТ 6727-80*
   класса А-I и А-III по ГОСТ 5781-82*
2. Узел I разработан на докум. 1.424.1-13.2-28

| | | |
|---|---|---|
| Нач. СКО | Вчерашний | |
| ГИП | Алтухов | |
| Зав. гр. | Григорян | |
| Инж. I к. | Поляков | |
| Техник I к | Борзенкова | |
| Н. контр. | Григорян | |

1.424.1-13.2-20

Каркас пространственный КП5-9... КП5-12

| Стадия | Лист | Листов |
|---|---|---|
| Р | | 1 |

ПРОМСТРОЙПРОЕКТ

Взам. инв. № | Подпись и дата | Инв. № подл.

Ц00032-03 25

Копировал Замалуева Формат А3

https://zavodjbi.com/

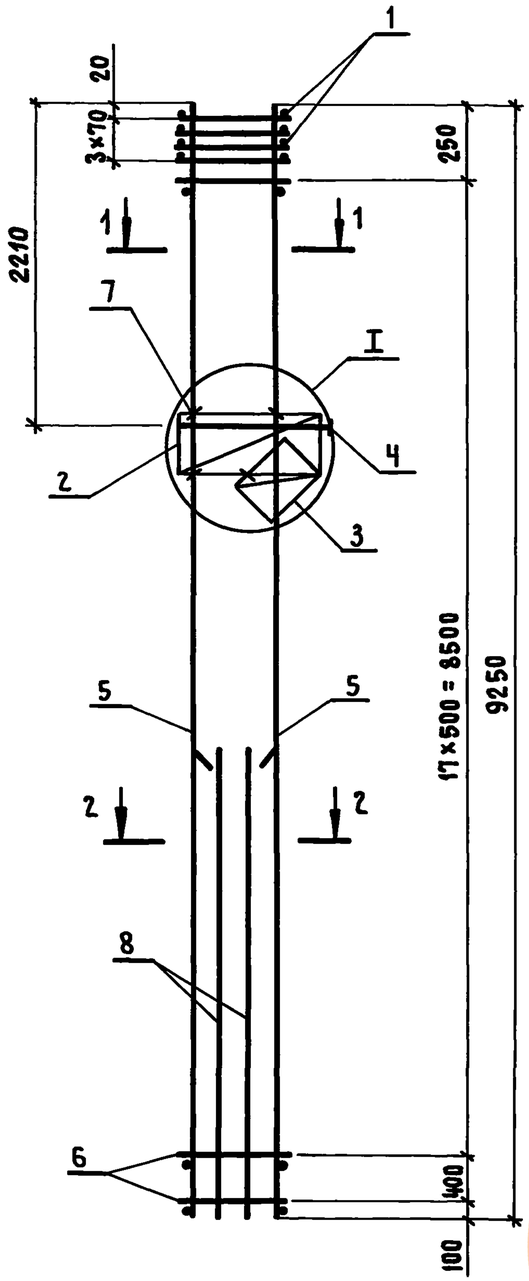


Поз. 7

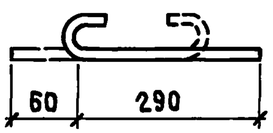


1 – 1

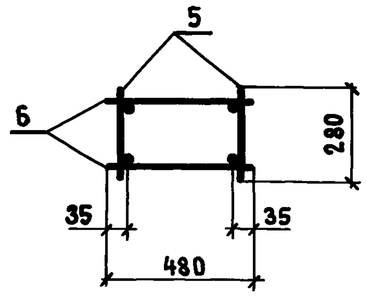


2 – 2

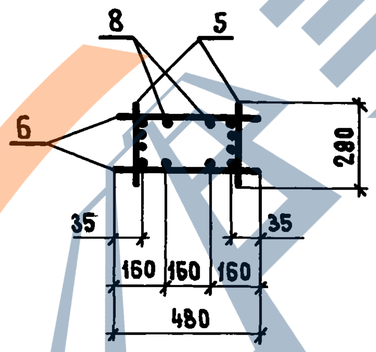


Поз. 8

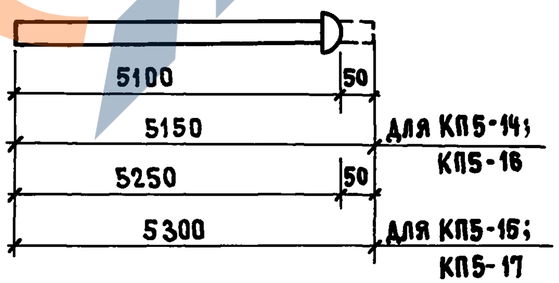


| Марка каркаса | Поз. | Наименование | Кол. | Обозначение документа | Масса каркаса кг |
|---|---|---|---|---|---|
| КП5-13 | 1 | Сетка С1 | 4 | 1.424.1-13.2-35 | 305,8 |
| | 2 | С2 | 1 | -35 | |
| | 3 | С3 | 1 | -35 | |
| | 4 | Каркас КР1 | 1 | -35 | |
| | 5 | КР5-5 | 2 | -32 | |
| | 6 | Ф8 AI; ℓ=480; 0,19 кг | 38 | БЕЗ ЧЕРТ | |
| | 7 | 5 Bp I; ℓ=350; 0,05 кг | 8 | 1.424.1-13.2-21 | |
| | 8 | 25 AIII; ℓ=5000; 19,2 кг | 4 | БЕЗ ЧЕРТ | |
| КП5-14 | | Поз. 1...7 по КП5-13 | | | 328,6 |
| | 8 | Ф28 AIII; ℓ=5150; 24,9 кг | 4 | 1.424.1-13.2-21 | |
| КП5-15 | | Поз. 1...7 по КП5-13 | | | 362,6 |
| | 8 | Ф32 AIII; ℓ=5300; 33,4 кг | 4 | 1.424.1-13.2-21 | |
| КП5-16 | | Поз. 1...4,6,7 по КП5-13 | | | 346,2 |
| | 5 | Каркас КР5-6 | 2 | 1.424.1-13.2-32 | |
| | 8 | Ф28 AIII; ℓ=5150; 24,9 кг | 4 | 1.424.1-13.2-21 | |
| КП5-17 | | Поз. 1...4,6,7 по КП5-13 | | | 380,2 |
| | 5 | Каркас КР5-6 | 2 | 1.424.1-13.2-32 | |
| | 8 | Ф32 AIII; ℓ=5300; 33,4 кг | 4 | 1.424.1-13.2-21 | |

1. Арматура класса Bp-I по ГОСТ 6727-80*
   класса A-I и A-III по ГОСТ 5781-82*
2. Узел разработан на докум. 1.424.1-13.2-28

| | | | |
|---|---|---|---|
| Нач. СКО | Вчерашний | | |
| ГИП | Алтухов | | |
| Зав. гр. | Григорян | | |
| Инж. I к. | Поляков | | |
| Техник II к | Борзенкова | | |
| Н. контр. | Григорян | | |

1.424.1-13.2-21

Каркас пространственный КП5-13... КП5-17

| Стадия | Лист | Листов |
|---|---|---|
| Р | | 1 |

ПРОМСТРОЙПРОЕКТ

Инв. № подл. | Подпись и дата | Взам. инв. №

Ц 00032-03 26

Копировал Замалуева

Формат А3

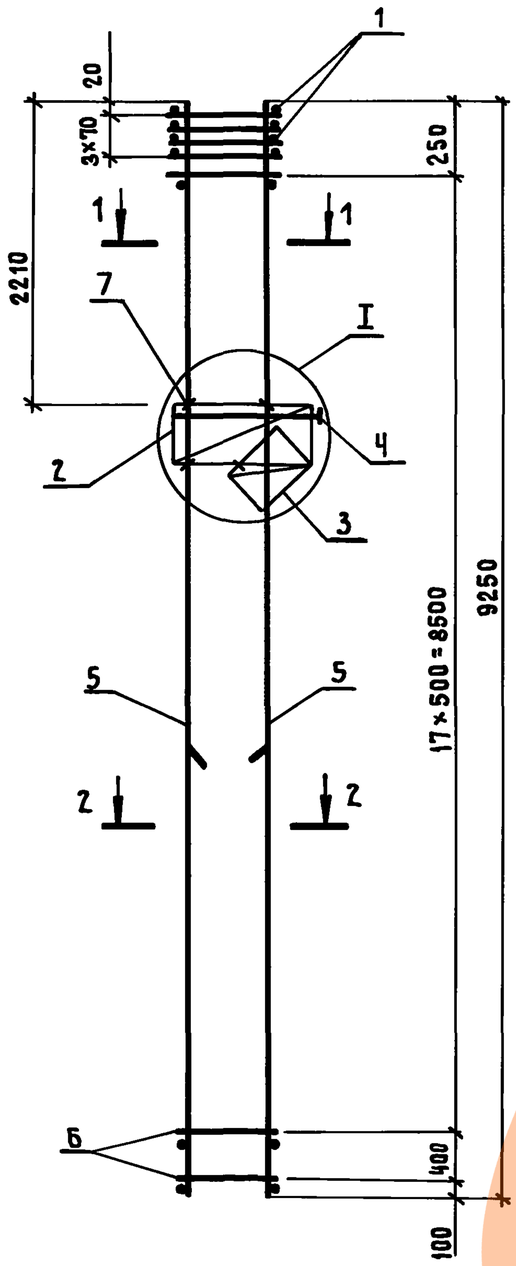


Поз. 7

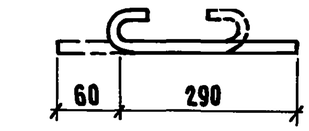


1 – 1

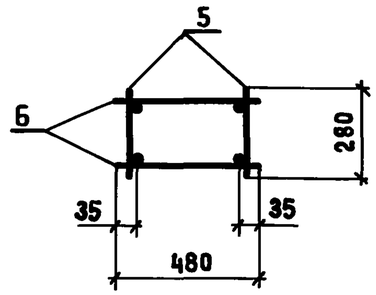


2 – 2

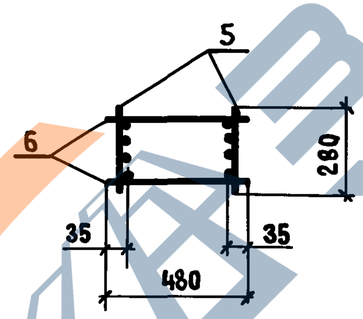


| Марка каркаса | Поз. | Наименование | Кол. | Обозначение документа | Масса каркаса, кг |
|---|---|---|---|---|---|
| КП5-18 | 1 | Сетка С 1 | 4 | 1.424.1-13.2-35 | 284,2 |
| | 2 | С 2 | 1 | -35 | |
| | 3 | С 3 | 1 | -35 | |
| | 4 | Каркас КР1 | 1 | -35 | |
| | 5 | КР5-7 | 2 | -32 | |
| | 6 | Ф8АI; ℓ=480; 0,19кг | 38 | Без черт. | |
| | 7 | 5ВрI; ℓ=350; 0,07кг | 8 | 1.424.1-13.2-22 | |
| | | | | | |
| КП5-19 | 1 | Сетка С1 | 4 | 1.424.1-13.2-35 | 307,0 |
| | 2 | С2 | 1 | -35 | |
| | 3 | С3 | 1 | -35 | |
| | 4 | Каркас КР1 | 1 | -35 | |
| | 5 | КР5-8 | 2 | -32 | |
| | 6 | Ф8АI; ℓ=480; 0,19кг | 38 | Без черт. | |
| | 7 | 5ВрI; ℓ=350; 0,07кг | 8 | 1.424.1-13.2-22 | |
| | | | | | |

1. Арматура класса Вр-I по ГОСТ 6727-80*;
   класса А-I и А-III по ГОСТ 5781-82*
2. Узел I разработан на докум. 1.424.1-13.2-28

| | | |
|---|---|---|
| Нач.СКО | Вчерашний | |
| ГИП | Алтухов | |
| Зав.гр. | Григорян | |
| Инж.I к. | Поляков | |
| Техник II к | Борзенкова | |
| Н. контр. | Григорян | |

1.424.1-13.2-22

Каркас пространственный КП5-18; КП5-19

| Стадия | Лист | Листов |
|---|---|---|
| Р | | 1 |

ПРОМСТРОЙПРОЕКТ

Взам. инв. № | Подпись и дата | Инв. № подл.



Копировал Замалуева Формат А3

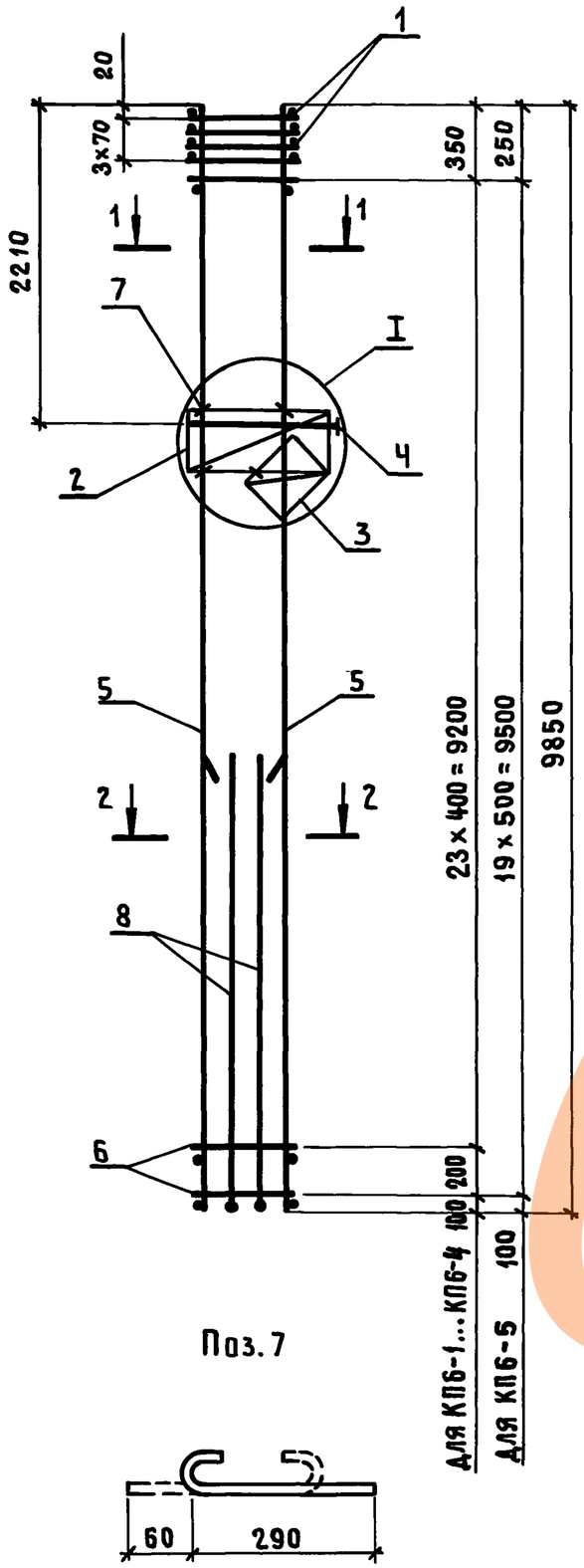


Поз. 7




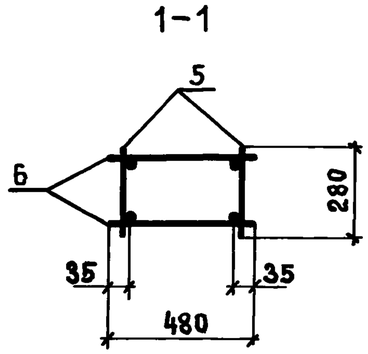


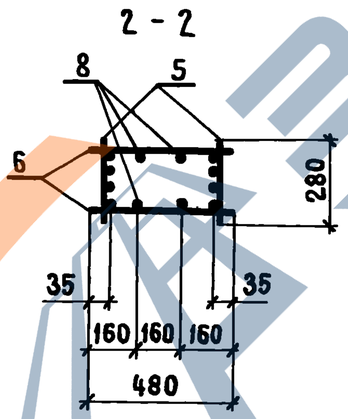


Поз. 8

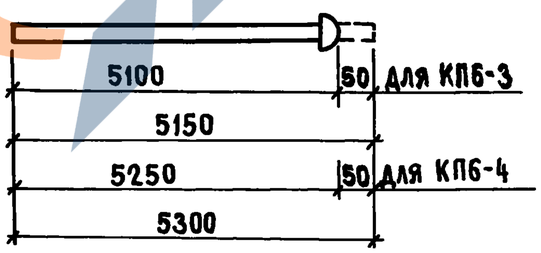


| Марка каркаса | Поз | Наименование | Кол. | Обозначение документа | Масса каркаса, кг |
|---|---|---|---|---|---|
| КП6-1 | 1 | Сетка С1 | 4 | 1.424.1-13.2-35 | 226,7 |
| | 2 | С 2 | 1 | -35 | |
| | 3 | С 3 | 1 | -35 | |
| | 4 | Каркас КР 1 | 1 | -35 | |
| | 5 | КР6-1 | 2 | -33 | |
| | 6 | Ф5 Вр I; ℓ=480; 0,07 кг | 50 | БЕЗ черт. | |
| | 7 | 5 Вр I; ℓ=350; 0,05 кг | 8 | 1.424.1-13.2-23 | |
| | 8 | 22 А III; ℓ=4950; 14,8 кг | 4 | БЕЗ черт. | |
| КП6-2 | | Поз. 1...4,7,8 по КП6-1 | | | 261,3 |
| | 5 | Каркас КР6-2 | 2 | 1.424.1-13.2-33 | |
| | 6 | Ф6 А I; ℓ=480; 0,11 кг | 50 | БЕЗ черт. | |
| | | | | | |
| КП6-3 | | Поз.1...4,7 по КП6-1 | | | 301.7 |
| | 5 | Каркас КР6-2 | 2 | 1.424.1-13.2-33 | |
| | 6 | Ф6 А I; ℓ=480; 0,11кг | 50 | БЕЗ черт. | |
| | 8 | 28 А III; ℓ=5150; 24,9кг | 4 | 1.424.1-13.2-23 | |
| КП6-4 | | Поз. 1...4,7 по КП6-1 | | | 335,7 |
| | 5 | Каркас КР6-2 | 2 | 1,424,1-13,2-33 | |
| | 6 | Ф6 А I; ℓ=480; 0,11 кг | 50 | БЕЗ черт. | |
| | 8 | 32 А III; ℓ=5300; 33,4 кг | 4 | 1.424.1-13.2-23 | |
| КП6-5 | | Поз. 1...4,7 по КП6-1 | | | 332,8 |
| | 5 | Каркас КР6-3 | 2 | 1.424.1-13.2-33 | |
| | 6 | Ф8 А I; ℓ=480; 0,19кг | 40 | БЕЗ черт. | |
| | 8 | 25 А III; ℓ=5000; 19,3 кг | 4 | БЕЗ черт. | |

1. Узел I разработан на докум. 1.424.1-13.2-28
2. Арматура класса Вр-I по ГОСТ 6727-80*
   класса А-I и А-III по ГОСТ 5781-82*

| | | | |
|---|---|---|---|
| Нач. СКО | Вчерашний | | 1.424.1-13.2-23 |
| ГИП | Алтухов | | |
| Зав.гр. | Григорян | | Каркас пространственный КП6-1...КП6-5 |
| Инж. I к. | Поляков | | Стадия: Р; Лист: ; Листов: 1 |
| Техник II к | Борзенкова | | ПРОМСТРОЙПРОЕКТ |
| Н.контр. | Григорян | | |

Инв. № подл. | Подпись и дата | Взам. инв. №

Ц00032-03 28

Копировал Замалуева Формат А3

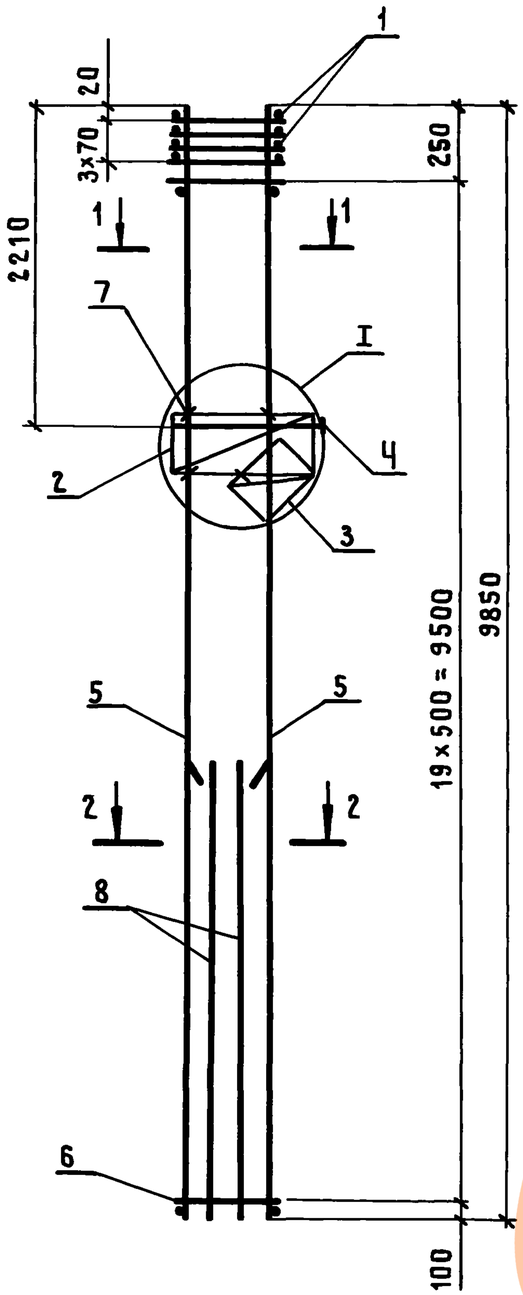


Поз. 7

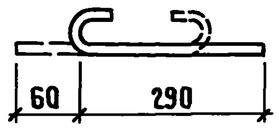


1-1

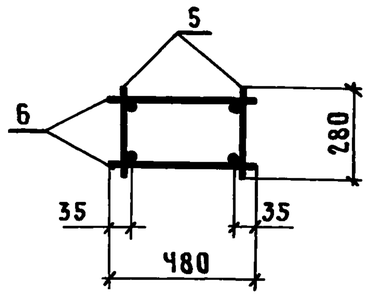


2-2

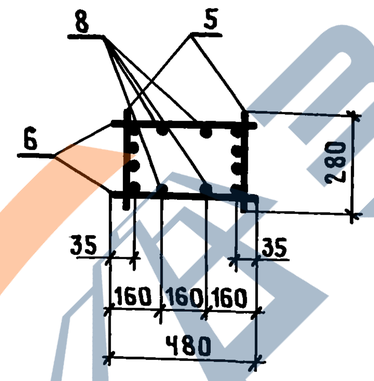


Поз. 8

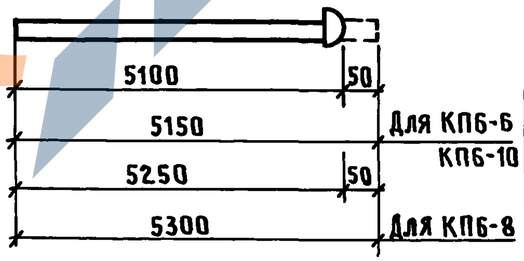


| Марка каркаса | Поз. | Наименование | Кол. | Обозначение документа | Масса каркаса, кг |
|---|---|---|---|---|---|
| КП6-6 | 1 | Сетка С1 | Ч | 1.424.1-13.2-35 | 355,2 |
| | 2 | С2 | 1 | -35 | |
| | 3 | С3 | 1 | -35 | |
| | Ч | Каркас КР1 | 1 | -35 | |
| | 5 | КР6-3 | 2 | -33 | |
| | 6 | ф 8AI; ℓ=480; 0,19кг | Ч0 | Без черт. | |
| | 7 | 5ВрI; ℓ = 350; 0,05кг | 8 | 1.424.1-13.2-24 | |
| | 8 | 28AIII; ℓ = 5150; 24,9кг | Ч | 1.424.1-13.2-24 | |
| КП6-8 | | Поз.1...Ч,7 по КП6-6 | | | 390,0 |
| | 5 | Каркас КР6-Ч | 2 | 1.424.1-13.2-33 | |
| | 6 | ф 8AI; ℓ = 480; 0,19кг | Ч0 | Без черт. | |
| | 8 | 32AIII; ℓ= 5300; 33,4кг | Ч | 1.424.1-13.2-24 | |
| КП6-10 | | Поз.1...Ч,7 по КП6-6 | | | 396,0 |
| | 5 | Каркас КР6-5 | 2 | 1.424.1-13.2-33 | |
| | 6 | ф 8AI; ℓ = 480; 0,19кг | Ч0 | Без черт. | |
| | 8 | 28AIII; ℓ = 5150; 24,9кг | Ч | 1.424.1-13.2-24 | |

1 Арматура класса Вр-I по ГОСТ 6727-80*;
класса A-I и A-III по ГОСТ 5781-82*.

2 Узел I разработан на докум. 1.424.1-13.2-28

| | | | |
|---|---|---|---|
| Нач.СКО | Вчерашний | | |
| ГИП | Алтухов | | |
| Зав.гр. | Григорян | | |
| Инж.1кат. | Поляков | | |
| Техн.Пк. | Борзенкова | | |
| Н.контр. | Григорян | | |

1.424.1-13.2-24

Каркас пространственный КП6-6; КП6-8; КП6-10

| Стадия | Лист | Листов |
|---|---|---|
| Р | | 1 |

ПРОМСТРОЙПРОЕКТ

Инв.№ подл. | Подпись и дата | Взам.инв.№



Копировал Замстаева Формат А3

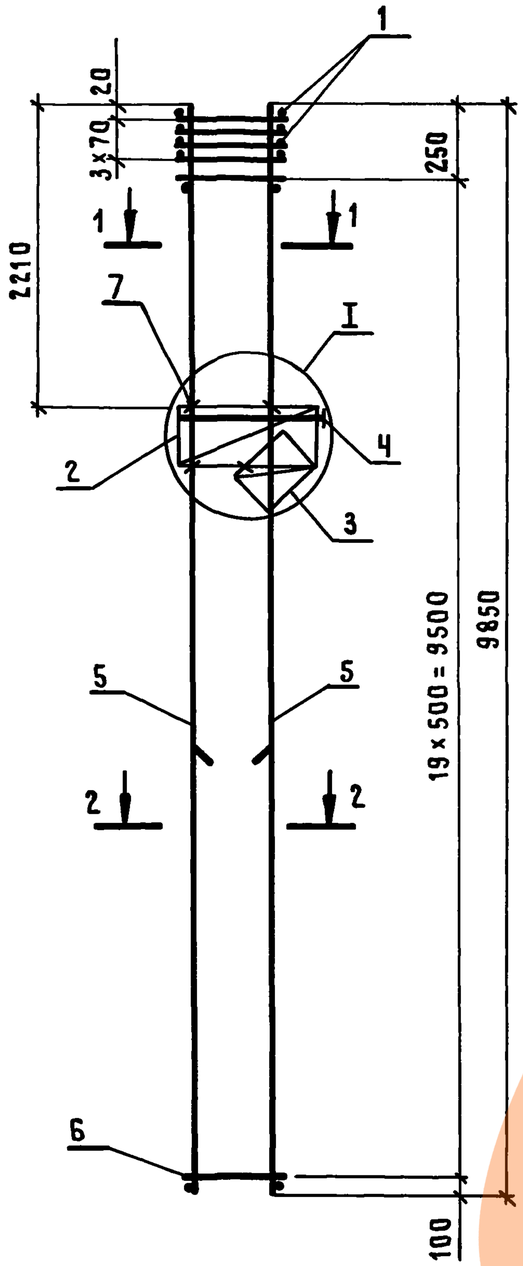


Поз.7

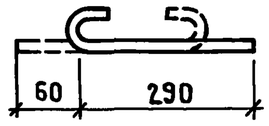


1-1

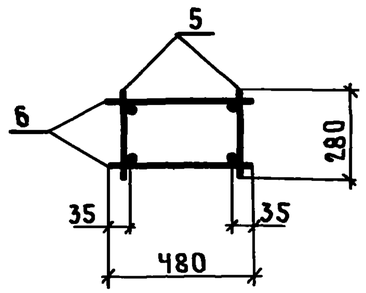


2-2

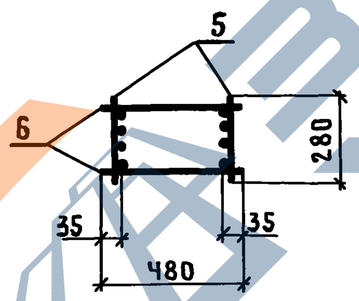


| Марка каркаса | Поз | Наименование | Кол | Обозначение документа | Масса каркаса, кг |
|---|---|---|---|---|---|
| КП6-7 | 1 | Сетка С1 | Ч | 1.424.1-13.2-35 | 256,Ч |
| | 2 | С2 | 1 | -35 | |
| | 3 | С3 | 1 | -35 | |
| | Ч | Каркас КР1 | 1 | -35 | |
| | 5 | КР6-Ч | 2 | -33 | |
| | 6 | ф 8АI; ℓ=480; 0,19 кг | Ч0 | Без черт. | |
| | 7 | 5ВрI; ℓ=350; 0,07 кг | 8 | Без черт. | |
| | | | | | |
| КП6-9 | | Поз.1...Ч,6,7 по КП6-7 | | | 296,Ч |
| | 5 | Каркас КР6-5 | 2 | 1.424.1-13.2-33 | |
| КП6-11 | | Поз.1...Ч,6,7 по КП6-7 | | | 319,2 |
| | 5 | Каркас КР6-6 | 2 | 1.424.1-13.2-33 | |
| КП6-12 | | Поз.1...Ч,6,7 по КП6-7 | | | 378,0 |
| | 5 | Каркас КР6-7 | 2 | 1.424.1-13.2-33 | |

1. Арматура класса Вр-I по ГОСТ 6727-80*;
   класса А-I и А-III по ГОСТ 5781-82*.
2. Узел I разработан на докум. 1.424.1-13.2-28.

| | | | |
|---|---|---|---|
| Нач.СКО | Вчерашний | | 1.424.1-13.2-25 |
| ГИП | Алтухов | | |
| Зав.гр. | Григорян | | |
| Инж.1кат | Поляков | | Каркас пространственный КП6-7; КП6-9; КП6-11; КП6-12 |
| Техн.IIк | Борзенкова | | Стадия: Р; Лист: ; Листов: 1 |
| Н.контр. | Григорян | | ПРОМСТРОЙПРОЕКТ |

Инв.№ подл. | Подпись и дата | Взам.инв.№

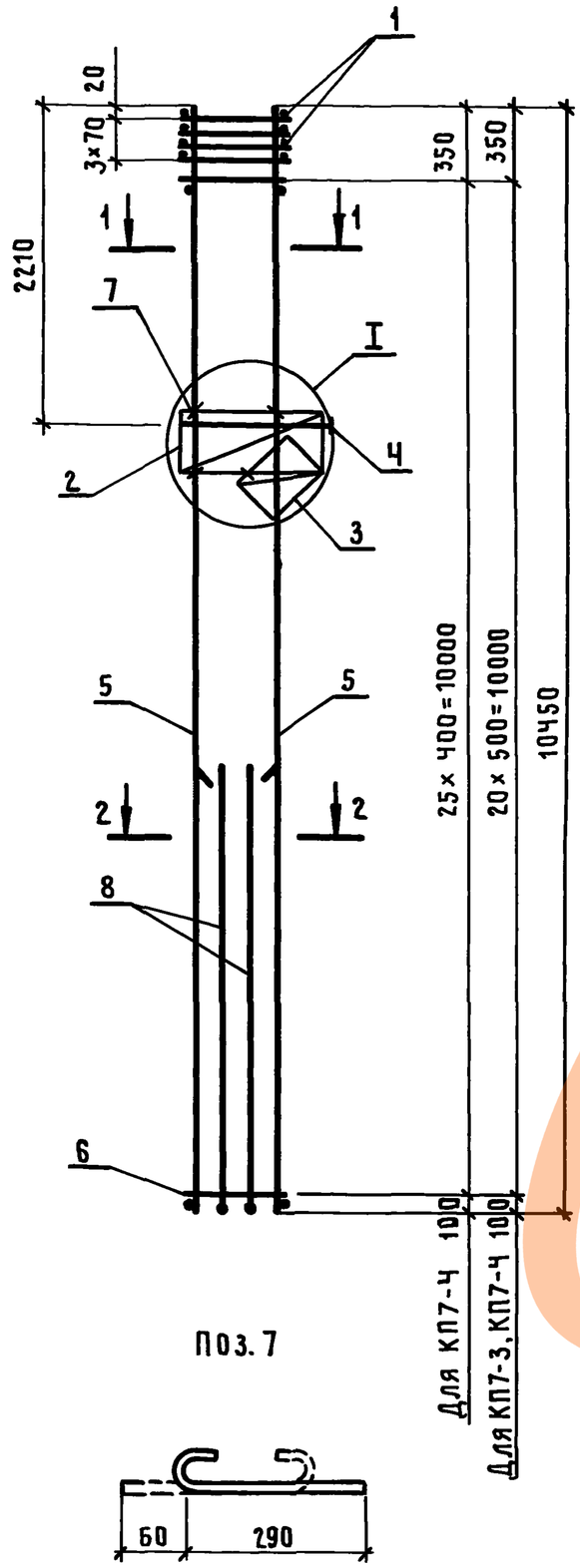


Поз. 7




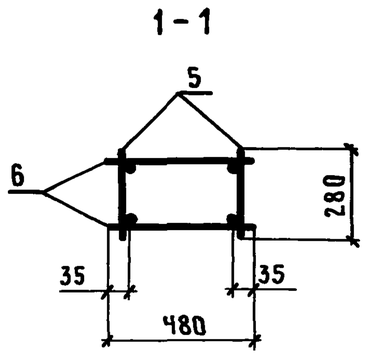


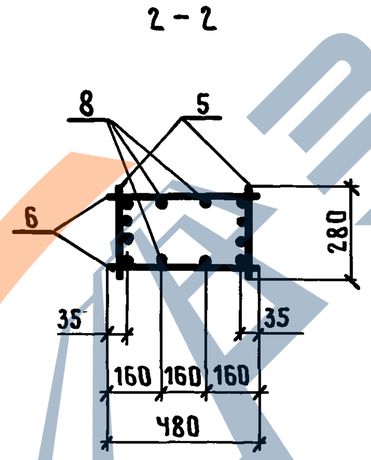


Поз. 8

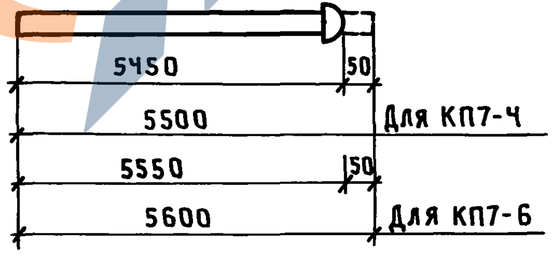


| Марка каркаса | Поз. | Наименование | Кол | Обозначение документа | Масса каркаса, кг |
|---|---|---|---|---|---|
| КП 7-1 | 1 | Сетка С 1 | Ч | 1.424.1-13.2-35 | 294,8 |
| | 2 | С 2 | 1 | -35 | |
| | 3 | С 3 | 1 | -35 | |
| | Ч | Каркас КР1 | 1 | -35 | |
| | 5 | КР 7-1 | 2 | -34 | |
| | 6 | ф 6АI; ℓ = 480; 0,11кг | 52 | Без черт. | |
| | 7 | 5ВрI; ℓ = 350; 0,05кг | 8 | 1.424.1-13.2-26 | |
| | 8 | ф25А III; ℓ = 5300; 20,4кг | Ч | Без черт. | |
| КП 7-3 | | Поз. 1...Ч, 7, 8 по КП7-1 | | | 334,2 |
| | 5 | Каркас КР7-2 | 2 | 1.424.1-13.2-34 | |
| | 6 | ф 8А I; ℓ = 480; 0,19кг | 42 | Без черт. | |
| | | | | | |
| КП7-Ч | | Поз.1...Ч, 7 по КП7-1 | | | 359,0 |
| | 5 | Каркас КР7-2 | 2 | 1.424.1-13.2-34 | |
| | 6 | ф 8АI; ℓ = 480; 0,19кг | 42 | Без черт. | |
| | 8 | 28А III; ℓ = 5500; 26,6кг | Ч | 1.424.1-13.2-26 | |
| КП7-6 | | Поз. 1...Ч, 7 по КП7-1 | | | Ч12,6 |
| | 5 | Каркас КР7-3 | 2 | 1.424.1-13.2-34 | |
| | 6 | ф 8АI; ℓ = 480; 0,19кг | 42 | Без черт. | |
| | 8 | 32А III; ℓ = 5600; 35,Ч кг | Ч | 1.424.1-13.2-26 | |

1. Арматура класса Вр-I по ГОСТ 6727-80*;
   класса А-I и А-III по ГОСТ 5781-82*
2. Узел I разработан на докум. 1.424.1-13.2-28

| | | |
|---|---|---|
| Нач.СКО | Вчерашний | |
| ГИП | Алтухов | |
| Зав.гр. | Григорян | |
| Инж. Iкат | Поляков | |
| Техн. IIкат | Борзенкова | |
| Н.контр. | Григорян | |

1.424.1-13.2-26

Каркас пространственный КП7-1; КП7-3; КП7-Ч; КП7-6

| Стадия | Лист | Листов |
|---|---|---|
| Р | | 1 |

ПРОМСТРОЙПРОЕКТ

Инв.№ подл. | Подпись и дата | Взам.инв.№

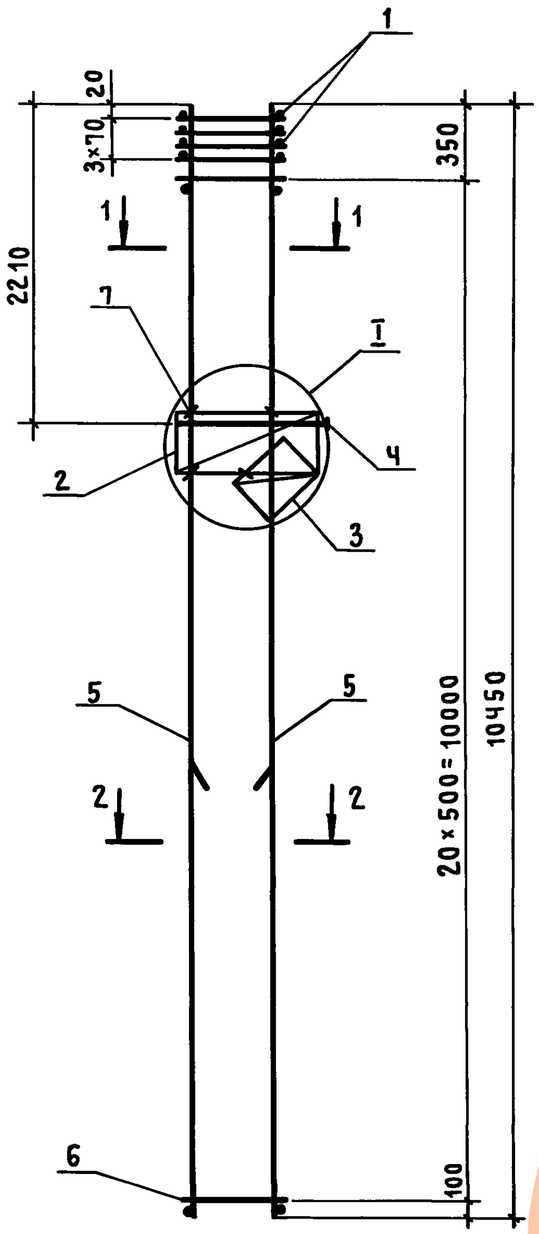


Поз. 7

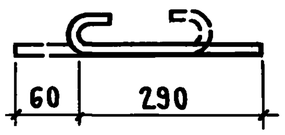


1 - 1

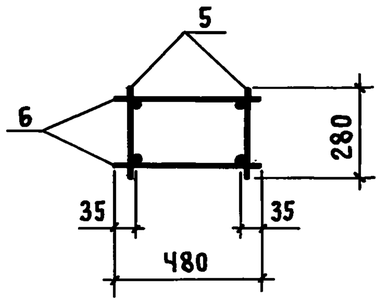


2 - 2

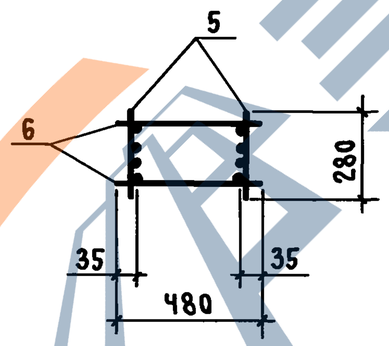


| Марка каркаса | Поз. | Наименование | Кол. | Обозначение документа | Масса каркаса, кг |
|---|---|---|---|---|---|
| КП7-2 | 1 | Сетка С1 | Ч | 1.424.1-13.2 -35 | 252,6 |
| | 2 | С2 | 1 | -35 | |
| | 3 | С3 | 1 | -35 | |
| | Ч | Каркас КР1 | 1 | -35 | |
| | 5 | КР7-2 | 2 | -34 | |
| | 6 | ф8AI; ℓ=480; 0,19кг | Ч2 | без черт. | |
| | 7 | 5ВрI; ℓ=350; 0,05кг | 8 | 1.424.1-13.2-27 | |
| | | | | | |
| КП7-5 | | Поз. 1...Ч,6,7 по КП7-2 | | | 271,0 |
| | 5 | Каркас КР7-3 | 2 | 1.424.1-13.2-34 | |
| | | | | | |
| КП7-7 | | Поз. 1...Ч,6,7 по КП7-2 | | | 313,Ч |
| | 5 | Каркас КР7-Ч | 2 | 1.424.1-13.2-34 | |
| | | | | | |
| КП7-8 | | Поз. 1...Ч,6,7 по КП7-2 | | | 337,0 |
| | 5 | Каркас КР7-5 | 2 | 1.424.1-13.2-34 | |
| | | | | | |
| КП7-9 | | Поз. 1...Ч,6,7 по КП7-2 | | | 399,0 |
| | 5 | Каркас КР7-6 | 2 | 1.424.1-13.2-34 | |
| | | | | | |

1. Арматура класса Вр-I по ГОСТ 6727-80*

   класса А-I по ГОСТ 5781-82*.

2. Узел I разработан на докум. 1.424.1-13.2-28.

| | | | |
|---|---|---|---|
| Нач.СКО | Вчерашний | | 1.424.1-13.2-27 |
| ГИП | Алтухов | | |
| Зав.гр. | Григорян | | Каркас пространственный КП7-2; КП7-5; КП7-7... КП7-9 |
| Инж.I кат. | Поляков | | Стадия: Р; Лист: ; Листов: 1 |
| Техник II к. | Борзенкова | | ПРОМСТРОЙПРОЕКТ |
| Н.контр. | Григорян | | |

Инв.№ подл. | Подпись и дата | Взам.инв.№

Копировал Куц

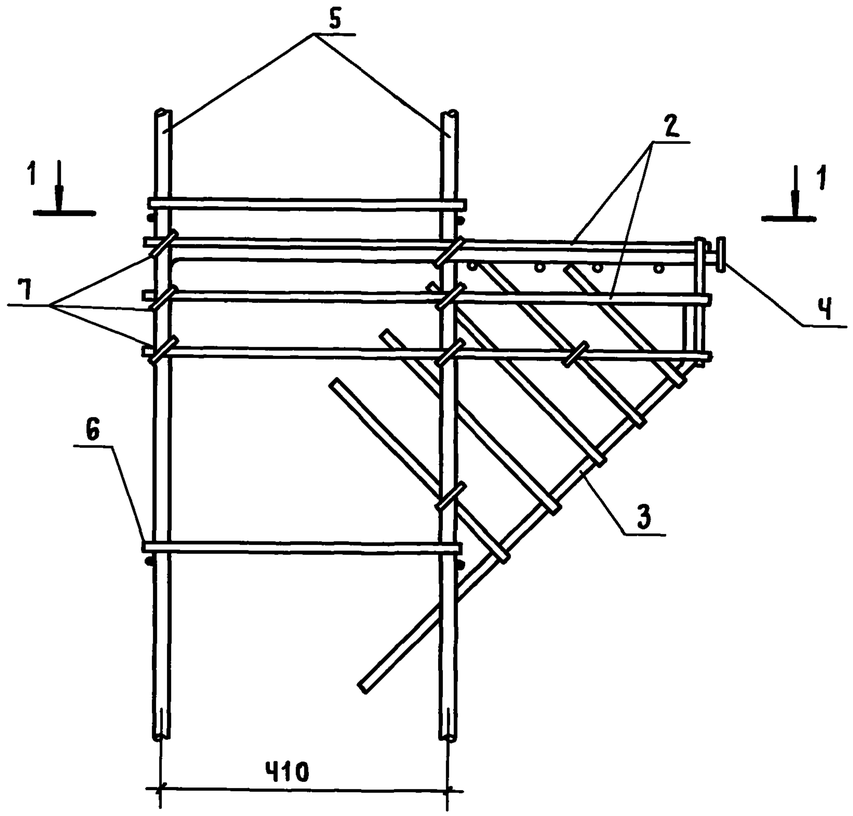


1-1

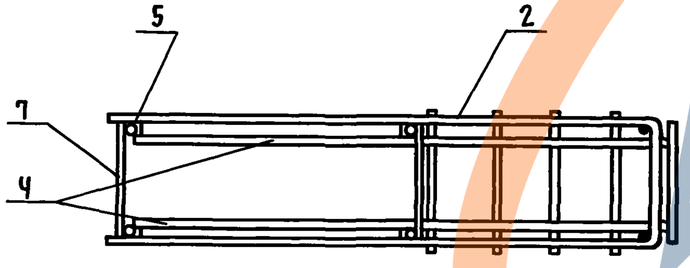


| | | | |
|---|---|---|---|
| Нач. СКО | Вчерашний | | 1.424.1-13.2-28 |
| ГИП | Алтухов | | |
| Зав. гр. | Григорян | | |
| Инж. I кат. | Поляков | | Узел I |
| Техник II к. | Борзенкова | | |
| Н. контр. | Григорян | | |

| Стадия | Лист | Листов |
|---|---|---|
| Р | | 1 |

ПРОМСТРОЙПРОЕКТ

Инв. № подл. | Подпись и дата | Взам. инв. №

Формат А4

Инв. № подл. | Подпись и дата | Взам. инв. №

Копировал Куц

ЦD0032-03 33

Формат А4

ЗАВОД ЖБИ

КР1-1 ... КР1-3

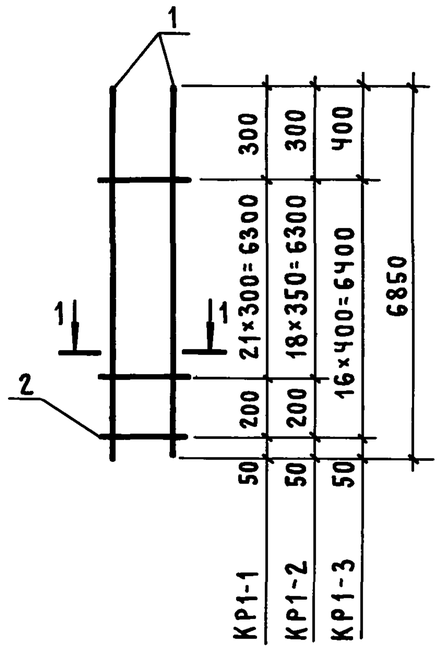


КР1-Ч

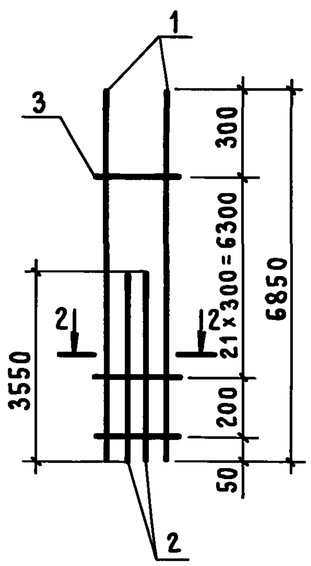


КР1-5

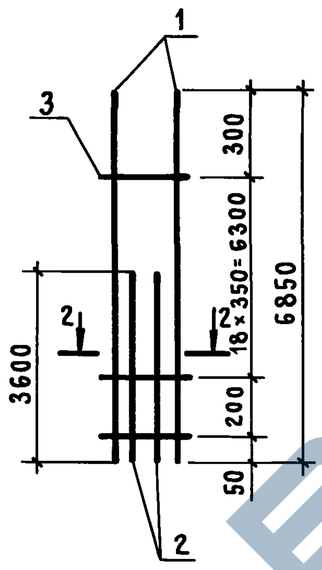


КР2-1; КР2-2

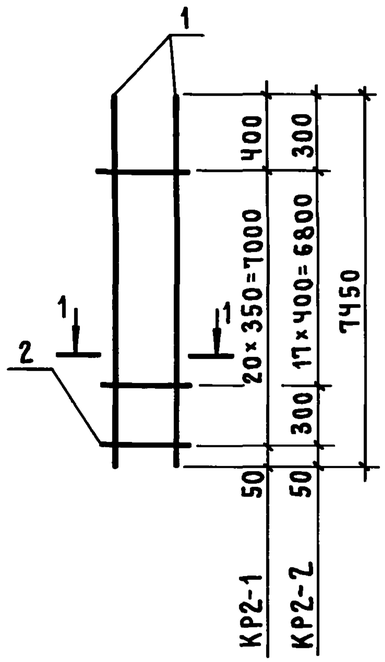


КР2-3

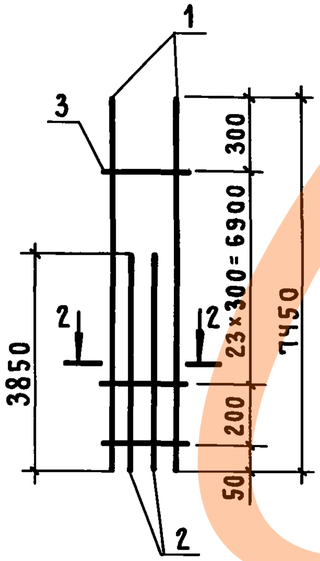


КР2-Ч

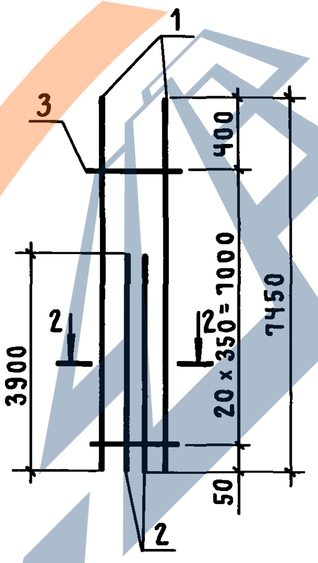


КР2-5

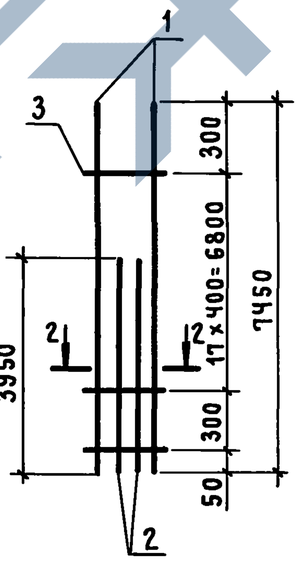


1 - 1

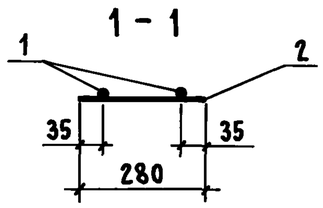


2 - 2

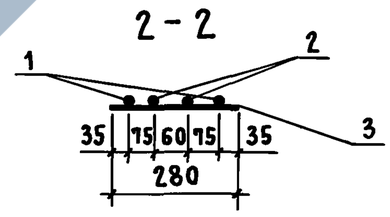


| Марка каркаса | Поз. | Наименование | | Кол. | Масса ед., кг | Масса каркаса, кг |
|---|---|---|---|---|---|---|
| КР1-1 | 1 | ф 16 А III | ℓ = 6850 | 2 | 10,8 | 22,5 |
| | 2 | 5 Вр I | ℓ = 290 | 23 | 0,04 | |
| КР1-2 | 1 | ф 18 А III | ℓ = 6850 | 2 | 13,7 | 28,2 |
| | 2 | 5 Вр I | ℓ = 280 | 20 | 0,04 | |
| КР1-3 | 1 | ф 20 А III | ℓ = 6850 | 2 | 16,9 | 34,5 |
| | 2 | 5 Вр I | ℓ = 280 | 17 | 0,04 | |
| КР1-Ч | 1 | ф 16 А III | ℓ = 6850 | 2 | 10,8 | 33,7 |
| | 2 | 16 А III | ℓ = 3550 | 2 | 5,6 | |
| | 3 | 5 Вр I | ℓ = 280 | 23 | 0,04 | |
| КР1-5 | 1 | ф 18 А III | ℓ = 6850 | 2 | 13,7 | 42,6 |
| | 2 | 18 А III | ℓ = 3600 | 2 | 7,2 | |
| | 3 | 5 Вр I | ℓ = 280 | 20 | 0,04 | |
| КР2-1 | 1 | ф 18 А III | ℓ = 7450 | 2 | 14,9 | 30,6 |
| | 2 | 5 Вр I | ℓ = 280 | 21 | 0,04 | |
| КР2-2 | 1 | ф 20 А III | ℓ = 7450 | 2 | 18,4 | 37,6 |
| | 2 | 5 Вр I | ℓ = 280 | 19 | 0,04 | |
| КР2-3 | 1 | ф 16 А III | ℓ = 7450 | 2 | 11,9 | 36,9 |
| | 2 | 16 А III | ℓ = 3850 | 2 | 6,1 | |
| | 3 | 5 Вр I | ℓ = 280 | 25 | 0,04 | |
| КР2-Ч | 1 | ф 18 А III | ℓ = 7450 | 2 | 14,9 | 46,2 |
| | 2 | 18 А III | ℓ = 3900 | 2 | 7,8 | |
| | 3 | 5 Вр I | ℓ = 280 | 21 | 0,04 | |
| КР2-5 | 1 | ф 20 А III | ℓ = 7450 | 2 | 18,4 | 56,6 |
| | 2 | 20 А III | ℓ = 3950 | 2 | 9,7 | |
| | 3 | 5 Вр I | ℓ = 280 | 19 | 0,04 | |

Арматура класса А I и А III по ГОСТ 5781-82*;
класса Вр I по ГОСТ 6727-80*.

| | | |
|---|---|---|
| Нач. СКО | Вчерашний | |
| ГИП | Алтухов | |
| Зав. гр. | Григорян | |
| Инж. I кат. | Поляков | |
| Техник II к. | Борзенкова | |
| Н. контр. | Григорян | |

1.424.1-13.2-29

Каркас плоский
КР1-1 ... КР1-5;
КР2-1 ... КР2-5

| Стадия | Лист | Листов |
|---|---|---|
| Р | | 1 |

ПРОМСТРОЙПРОЕКТ

Инв. № подл. | Подпись и дата | Взам. инв. №

КР3-1

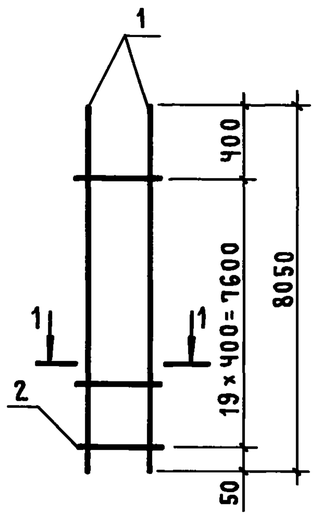


КР3-2

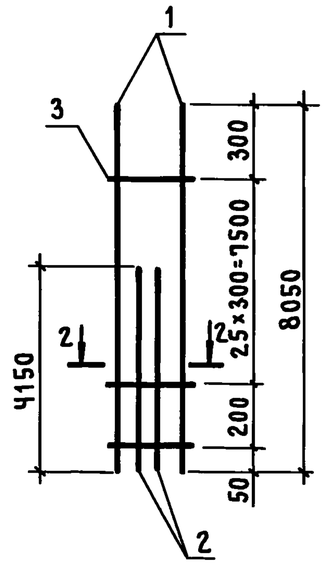


КР3-3

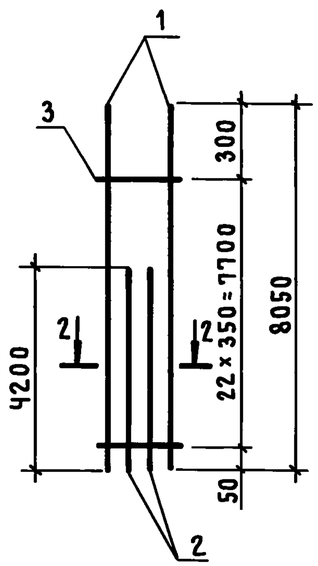


КР3-4

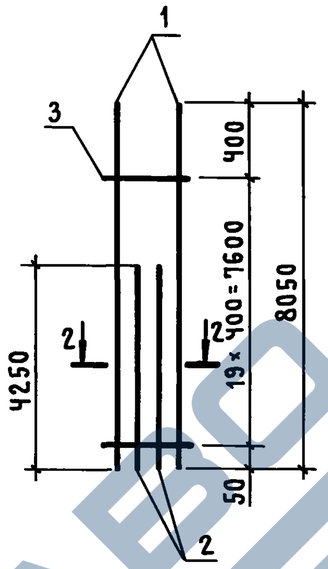


КР3-5

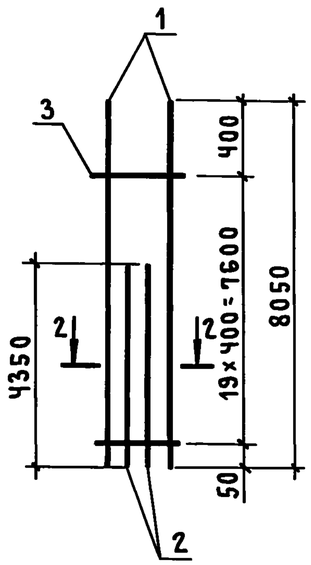


КР3-6

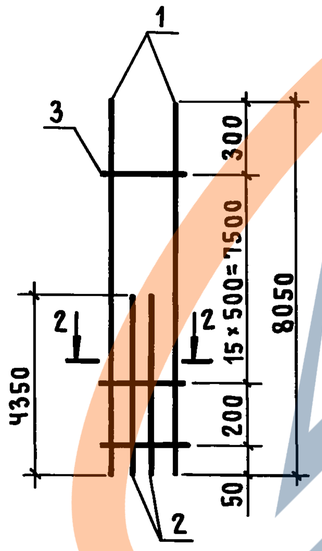


КР3-7

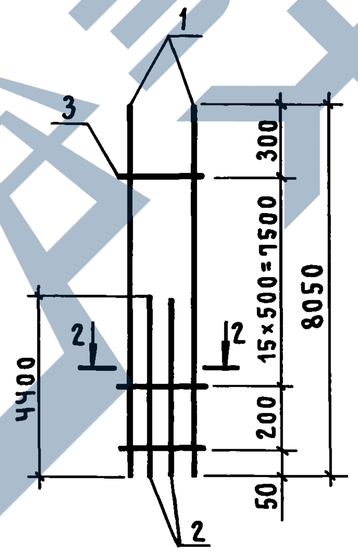


1-1

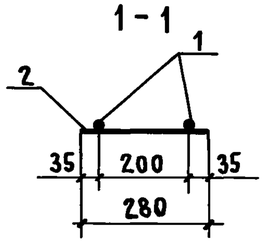


2-2

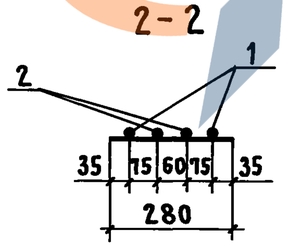


| Марка каркаса | Поз. | Наименование | Кол. | Масса, ед., кг | Масса каркаса, кг |
|---|---|---|---|---|---|
| КР3-1 | 1 | ф20 A III ℓ=8050 | 2 | 19,9 | 40,6 |
| | 2 | 5 Вр I ℓ=280 | 20 | 0,04 | |
| КР3-2 | 1 | ф16 A III ℓ=8050 | 2 | 12,7 | 39,5 |
| | 2 | 16 A III ℓ=4150 | 2 | 6,5 | |
| | 3 | 5 Вр I ℓ=280 | 27 | 0,04 | |
| КР3-3 | 1 | ф18 A III ℓ=8050 | 2 | 16,1 | 49,9 |
| | 2 | 18 A III ℓ=4200 | 2 | 8,4 | |
| | 3 | 5 Вр I ℓ=280 | 23 | 0,04 | |
| КР3-4 | 1 | ф20 A III ℓ=8050 | 2 | 19,9 | 61,4 |
| | 2 | 20 A III ℓ=4250 | 2 | 10,4 | |
| | 3 | 5 Вр I ℓ=280 | 20 | 0,04 | |
| КР3-5 | 1 | ф22 A III ℓ=8050 | 2 | 24,0 | 75,2 |
| | 2 | 22 A III ℓ=4350 | 2 | 13,0 | |
| | 3 | 6 A I ℓ=280 | 20 | 0,06 | |
| КР3-6 | 1 | ф25 A III ℓ=8050 | 2 | 30,9 | 89,5 |
| | 2 | 22 A III ℓ=4350 | 2 | 13,0 | |
| | 3 | 8 A I ℓ=280 | 17 | 0,1 | |
| КР3-7 | 1 | ф25 A III ℓ=8050 | 2 | 30,9 | 101,3 |
| | 2 | 25 A III ℓ=4400 | 2 | 18,9 | |
| | 3 | 8 A I ℓ=280 | 17 | 0,1 | |

Арматура класса Вр-I по ГОСТ 6727-80*;
класса А-I, А-III по ГОСТ 5781-82*.

| | | |
|---|---|---|
| Нач. СКО | Вчерашний | |
| ГИП | Алтухов | |
| Зав. гр. | Григорян | |
| Инж. I кат. | Поляков | |
| Техник II к. | Борзенкова | |
| Н. контр. | Григорян | |

1.424.1-13.2-30

Каркас плоский КР3-1... КР3-7

| Стадия | Лист | Листов |
|---|---|---|
| Р | | 1 |

ПРОМСТРОЙПРОЕКТ

Инв. № подл. | Подпись и дата | Взам. инв. №



Копировал Куц Формат А3

КРЧ-1

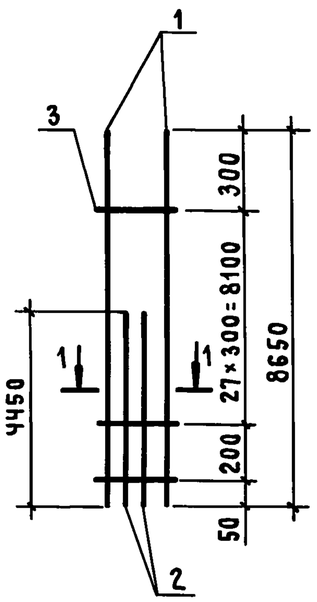


КРЧ-2

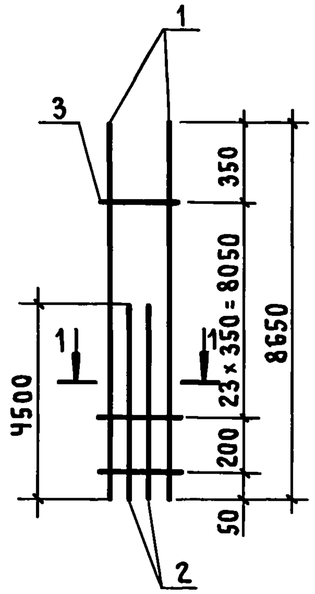


КРЧ-3

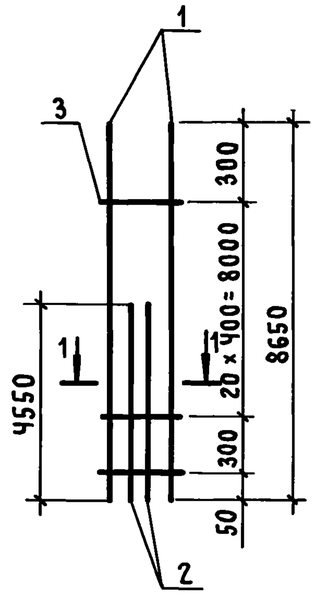


КРЧ-4

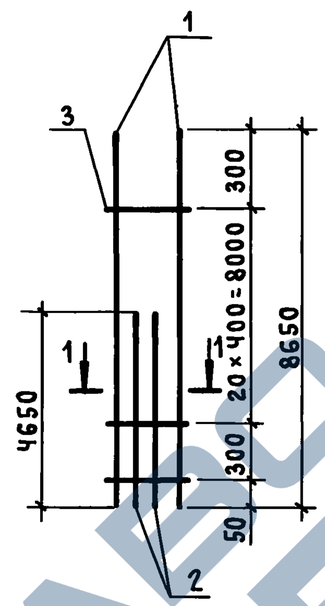


КРЧ-5

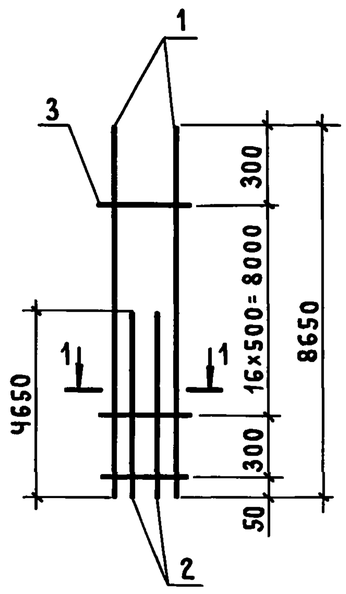


КРЧ-6

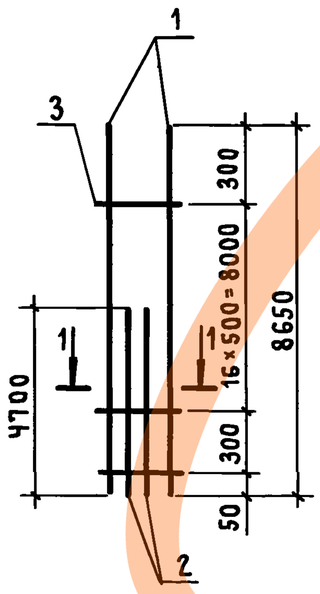


КРЧ-7

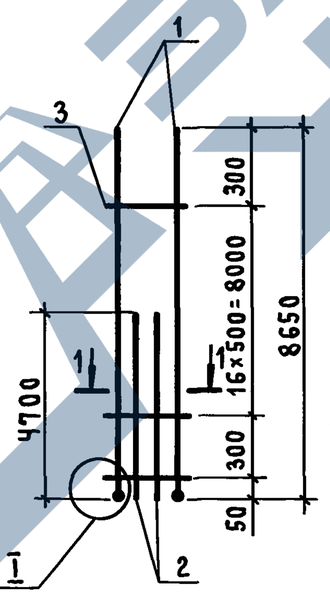


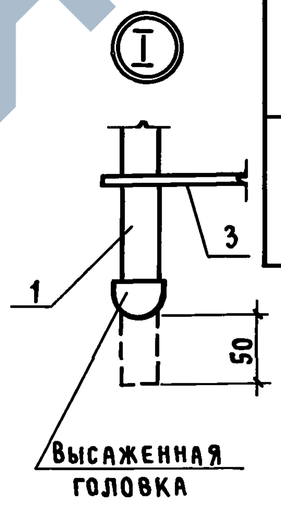


1 - 1

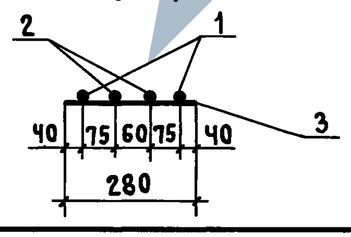


| Марка каркаса | Поз. | Наименование | Кол. | Масса ед., кг | Масса каркаса, кг |
|---|---|---|---|---|---|
| КРЧ-1 | 1 | ф 16 А III ℓ= 8650 | 2 | 13,6 | 42,6 |
| | 2 | 16 А III ℓ= 4450 | 2 | 7,2 | |
| | 3 | 5 Вр I ℓ= 280 | 29 | 0,04 | |
| КРЧ-2 | 1 | ф 18 А III ℓ= 8650 | 2 | 17,3 | 53,6 |
| | 2 | 18 А III ℓ= 4500 | 2 | 9,0 | |
| | 3 | 5 Вр I ℓ= 280 | 25 | 0,04 | |
| КРЧ-3 | 1 | ф 20 А III ℓ= 8650 | 2 | 21,3 | 65,9 |
| | 2 | 20 А III ℓ= 4550 | 2 | 11,2 | |
| | 3 | 5 Вр I ℓ= 280 | 22 | 0,04 | |
| КРЧ-4 | 1 | ф 22 А III ℓ= 8650 | 2 | 25,8 | 80,7 |
| | 2 | 22 А III ℓ= 4650 | 2 | 13,9 | |
| | 3 | 6 А I ℓ= 280 | 22 | 0,06 | |
| КРЧ-5 | 1 | ф 25 А III ℓ= 8650 | 2 | 33,2 | 97,8 |
| | 2 | 22 А III ℓ= 4650 | 2 | 13,9 | |
| | 3 | 8 А I ℓ= 280 | 36 | 0,1 | |
| КРЧ-6 | 1 | ф 25 А III ℓ= 8650 | 2 | 33,2 | 106,0 |
| | 2 | 25 А III ℓ= 4700 | 2 | 18,0 | |
| | 3 | 8 А I ℓ= 280 | 36 | 0,1 | |
| КРЧ-7 | 1 | ф 28 А III ℓ= 8700 | 2 | 42,0 | 123,6 |
| | 2 | 25 А III ℓ= 4700 | 2 | 18,0 | |
| | 3 | 8 А I ℓ= 280 | 36 | 0,1 | |

Арматура класса Вр-I по ГОСТ 6727-80*;
класса А-I; А-III по ГОСТ 5781-82*.

| | | | |
|---|---|---|---|
| Нач. СКО | Вчерашний | | |
| ГИП | Алтухов | | |
| Зав. гр. | Григорян | | |
| Инж. I кат. | Поляков | | |
| Техник | Борзенкова | | |
| Н. контр. | Григорян | | |

1.424.1-13.2-31

Каркас плоский КРЧ-1... КРЧ-7

| Стадия | Лист | Листов |
|---|---|---|
| Р | | 1 |

ПРОМСТРОЙПРОЕКТ

Инв. № подл. | Подпись и дата | Взам. инв. №

Ц00032-03 36

Копировал Куц

Формат А3

КР5-1

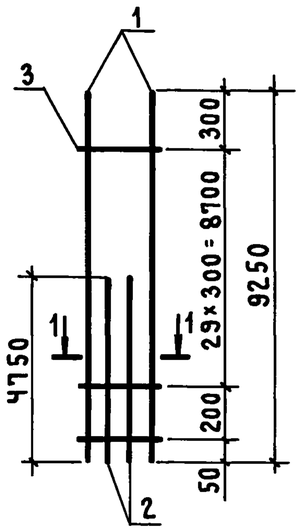


КР5-2

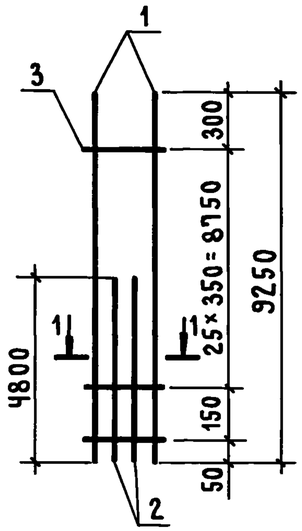


КР5-3

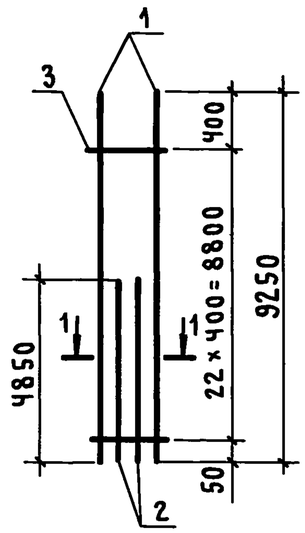


КР5-4

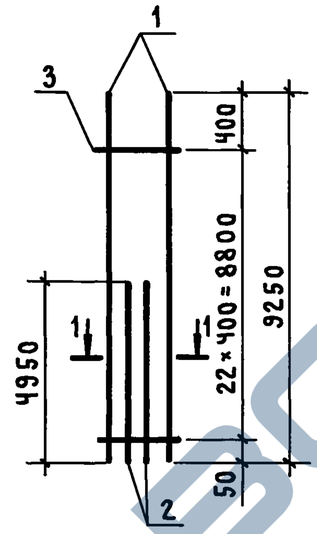


КР5-5

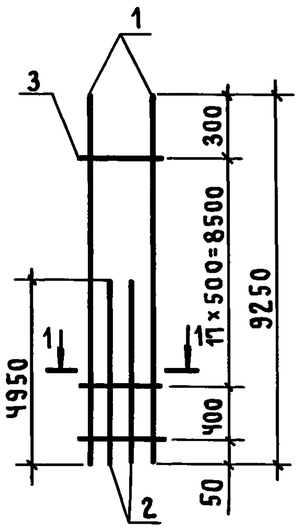


КР5-6

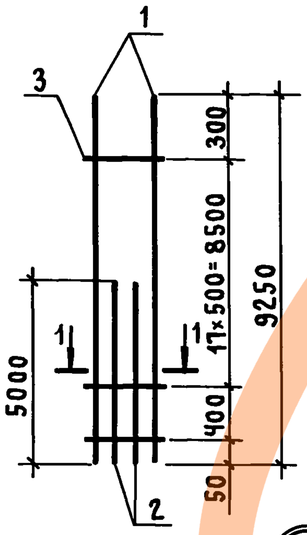


КР5-7

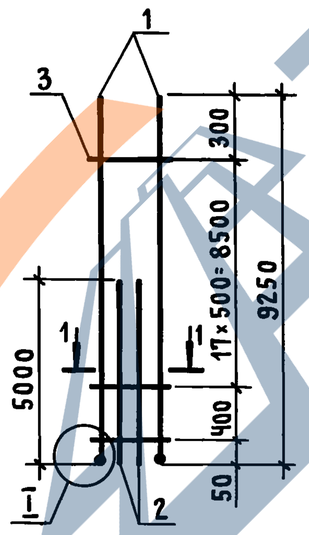


КР5-8

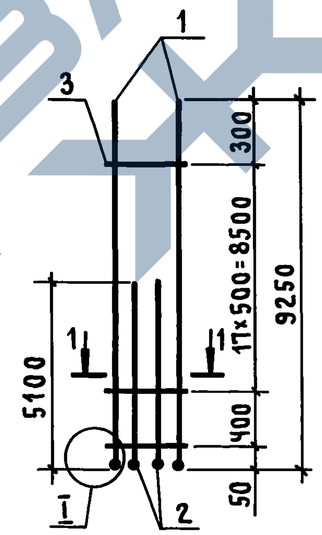


1 – 1

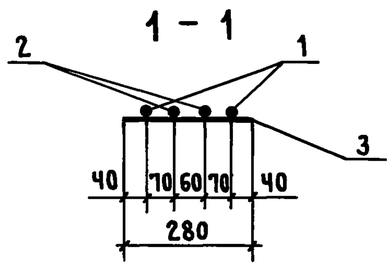


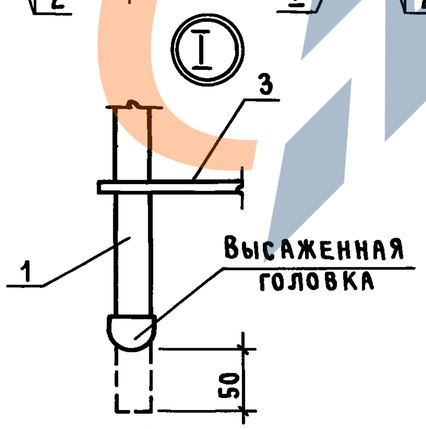


| Марка каркаса | Поз. | Наименование | Кол. | Масса ед., кг | Масса каркаса, кг |
|---|---|---|---|---|---|
| КР5-1 | 1 | ф 16 А III ℓ=9250 | 2 | 14,6 | 45,4 |
| | 2 | 16 А III ℓ=4750 | 2 | 7,5 | |
| | 3 | 5 Вр I ℓ=280 | 31 | 0,04 | |
| КР5-2 | 1 | ф 18 А III ℓ=9250 | 2 | 18,5 | 57,3 |
| | 2 | 18 А III ℓ=4800 | 2 | 9,6 | |
| | 3 | 5 Вр I ℓ=280 | 27 | 0,04 | |
| КР5-3 | 1 | ф 20 А III ℓ=9250 | 2 | 22,8 | 70,5 |
| | 2 | 20 А III ℓ=4850 | 2 | 12,0 | |
| | 3 | 5 Вр I ℓ=280 | 23 | 0,04 | |
| КР5-4 | 1 | ф 22 А III ℓ=9250 | 2 | 27,6 | 86,6 |
| | 2 | 22 А III ℓ=4950 | 2 | 14,8 | |
| | 3 | 6 А I ℓ=280 | 23 | 0,06 | |
| КР5-5 | 1 | ф 25 А III ℓ=9250 | 2 | 35,5 | 102,5 |
| | 2 | 22 А III ℓ=4950 | 2 | 14,8 | |
| | 3 | 8 А I ℓ=280 | 19 | 0,1 | |
| КР5-6 | 1 | ф 25 А III ℓ=9250 | 2 | 35,5 | 111,3 |
| | 2 | 25 А III ℓ=5000 | 2 | 19,2 | |
| | 3 | 8 А I ℓ=280 | 19 | 0,1 | |
| КР5-7 | 1 | ф 28 А III ℓ=9300 | 2 | 44,9 | 130,1 |
| | 2 | 25 А III ℓ=5000 | 2 | 19,2 | |
| | 3 | 8 А I ℓ=280 | 19 | 0,1 | |
| КР5-8 | 1 | ф 28 А III ℓ=9300 | 2 | 44,9 | 141,5 |
| | 2 | 28 А III ℓ=5150 | 2 | 24,9 | |
| | 3 | 8 А I ℓ=280 | 19 | 0,1 | |

Арматура класса А-I и А-III по ГОСТ 5781-82*;
класса Вр-I по ГОСТ 6727-80*

| | | |
|---|---|---|
| Нач. СКО | Вчерашний | |
| ГИП | Алтухов | |
| Зав. гр. | Григорян | |
| Инж. I кат. | Поляков | |
| Техник II к. | Борзенкова | |
| Н. контр. | Григорян | |

1.424.1-13.2-32

Каркас плоский КР5-1 ... КР5-8

| Стадия | Лист | Листов |
|---|---|---|
| Р | | 1 |

ПРОМСТРОЙПРОЕКТ

Инв. № подл. | Подпись и дата | Взам. инв. №



Копировал Кчц

КР6-1

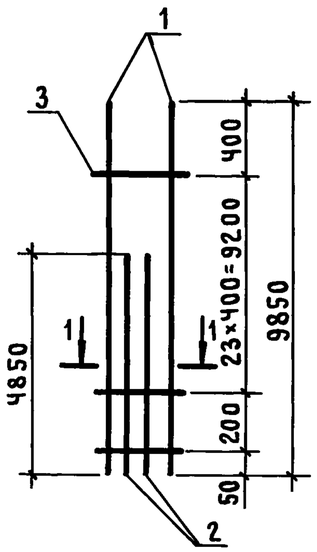


КР6-2

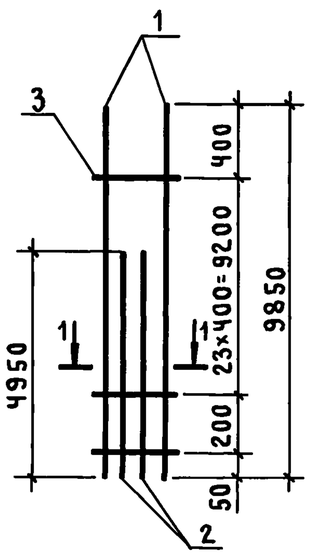


КР6-3

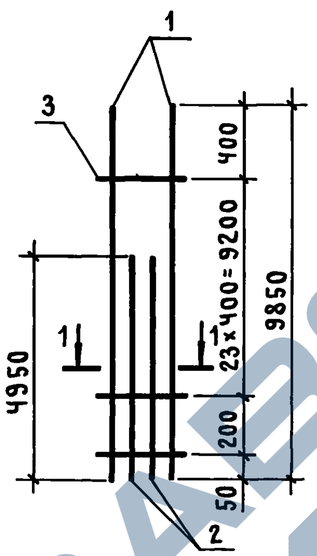


КР6-4

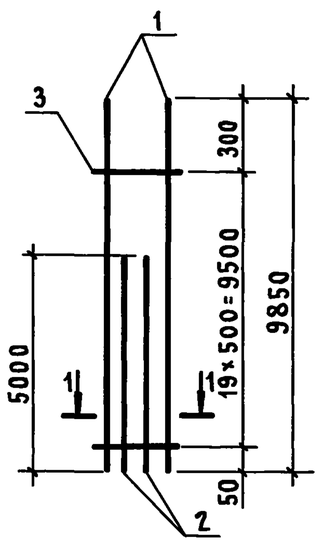


КР6-5

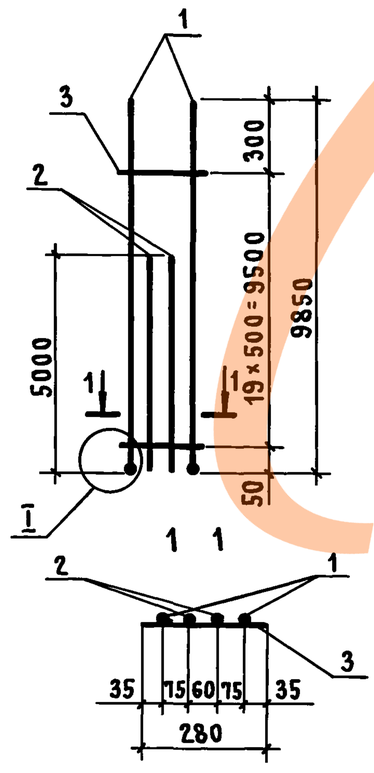


КР6-6; КР6-7

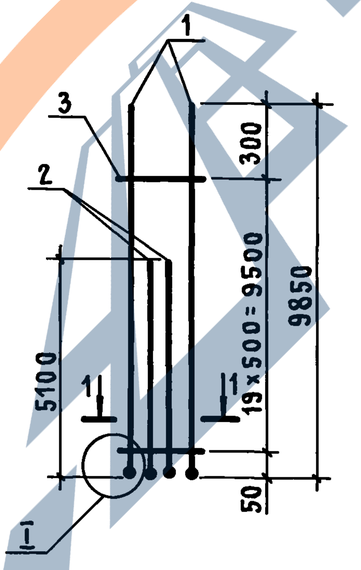


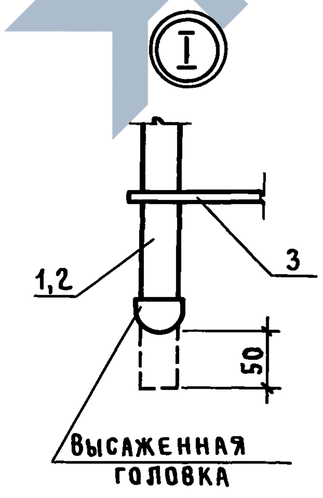


| МАРКА КАРКАСА | Поз. | Наименование | Кол. | Масса ед., кг | Масса каркаса, кг |
|---|---|---|---|---|---|
| КР6-1 | 1 | ф 20 А III ℓ=9850 | 2 | 24,3 | 73,6 |
| | 2 | 20 А III ℓ=4850 | 2 | 12,0 | |
| | 3 | 5 Вр I ℓ=280 | 25 | 0,04 | |
| КР6-2 | 1 | ф 22 А III ℓ=9850 | 2 | 29,4 | 89,5 |
| | 2 | 22 А III ℓ=4950 | 2 | 14,8 | |
| | 3 | 6 А I ℓ=280 | 25 | 0,06 | |
| КР6-3 | 1 | ф 25 А III ℓ=9850 | 2 | 37,8 | 115,6 |
| | 2 | 22 А III ℓ=4950 | 2 | 19,0 | |
| | 3 | 8 А I ℓ=280 | 20 | 0,1 | |
| КР6-4 | 1 | ф 25 А III ℓ=9850 | 2 | 37,8 | 116,0 |
| | 2 | 25 А III ℓ=5000 | 2 | 19,2 | |
| | 3 | 8 А I ℓ=280 | 20 | 0,1 | |
| КР6-5 | 1 | ф 28 А III ℓ=9900 | 2 | 47,8 | 136,0 |
| | 2 | 25 А III ℓ=5000 | 2 | 19,2 | |
| | 3 | 8 А I ℓ=280 | 20 | 0,1 | |
| КР6-6 | 1 | ф 28 А III ℓ=9900 | 2 | 47,8 | 147,4 |
| | 2 | 28 А III ℓ=5150 | 2 | 24,9 | |
| | 3 | 8 А I ℓ=280 | 20 | 0,1 | |
| КР6-7 | 1 | ф 32 А III ℓ=9900 | 2 | 62,5 | 176,8 |
| | 2 | 28 А III ℓ=5150 | 2 | 24,9 | |
| | 3 | 8 А I ℓ=280 | 20 | 0,1 | |

Арматура класса А-I, А-III по ГОСТ 5781-82*;
класса Вр-I по ГОСТ 6727-80*.

| | | |
|---|---|---|
| Нач. СКО | Вчерашний | |
| ГИП | Алтухов | |
| Зав. гр. | Григорян | |
| Инж. I кат. | Поляков | |
| Техник II к. | Борзенкова | |
| Н. контр. | Григорян | |

1.424.1-13.2-33

Каркас плоский КР6-1 ... КР6-7

| Стадия | Лист | Листов |
|---|---|---|
| Р | | 1 |

ПРОМСТРОЙПРОЕКТ

Инв.№ подл. | Подпись и дата | Взам. инв.№

КР7-1

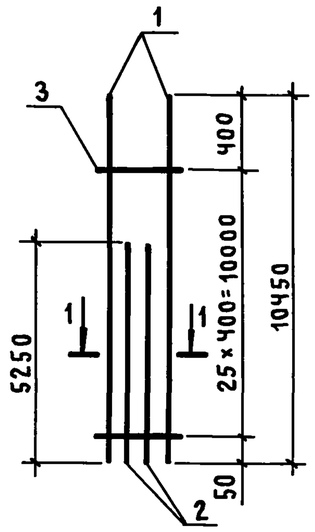


КР7-2

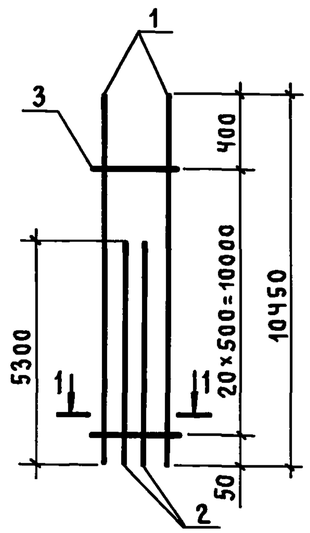


КР7-3

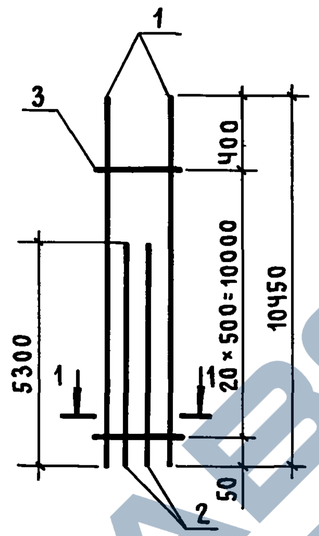


КР7-4

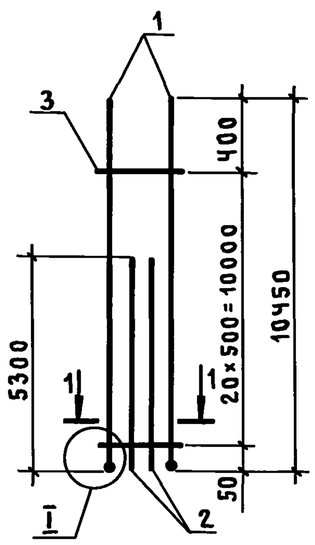


КР7-5

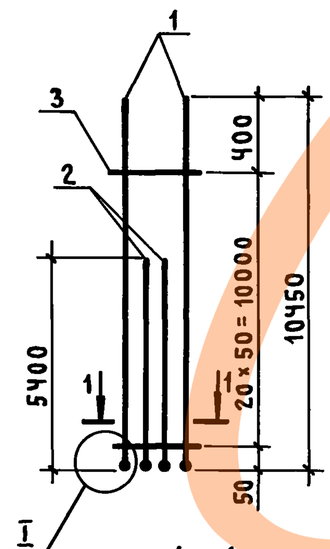


КР7-6

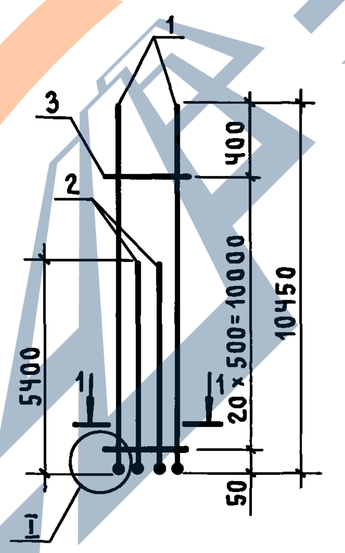


1 – 1

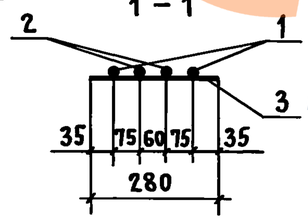


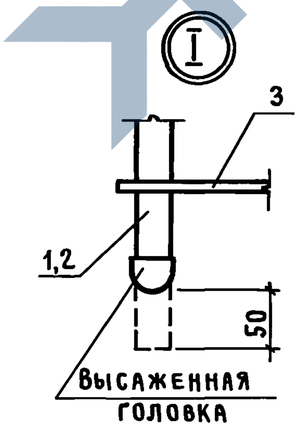


| Марка каркаса | Поз. | Наименование | | Кол. | Масса ед., кг | Масса каркаса, кг |
|---|---|---|---|---|---|---|
| КР7-1 | 1 | ф 22 А III | ℓ=10450 | 2 | 31,2 | 95,4 |
| | 2 | 22 А III | ℓ=5250 | 2 | 15,7 | |
| | 3 | 6 А I | ℓ=280 | 26 | 0,06 | |
| КР7-2 | 1 | ф 25 А III | ℓ=10450 | 2 | 40,1 | 113,9 |
| | 2 | 22 А III | ℓ=5300 | 2 | 15,8 | |
| | 3 | 8 А I | ℓ=280 | 21 | 0,1 | |
| КР7-3 | 1 | ф 25 А III | ℓ=10450 | 2 | 40,1 | 123,1 |
| | 2 | 25 А III | ℓ=5300 | 2 | 20,4 | |
| | 3 | 8 А I | ℓ=280 | 21 | 0,1 | |
| КР7-4 | 1 | ф 28 А III | ℓ=10500 | 2 | 50,7 | 156,9 |
| | 2 | 25 А III | ℓ=5300 | 2 | 20,4 | |
| | 3 | 8 А I | ℓ=280 | 21 | 0,1 | |
| КР7-5 | 1 | ф 28 А III | ℓ=10500 | 2 | 50,7 | 168,7 |
| | 2 | 28 А III | ℓ=5450 | 2 | 26,3 | |
| | 3 | 8 А I | ℓ=280 | 21 | 0,1 | |
| КР7-6 | 1 | ф 32 А III | ℓ=10500 | 2 | 66,2 | 187,1 |
| | 2 | 28 А III | ℓ=5450 | 2 | 26,3 | |
| | 3 | 8 А I | ℓ=280 | 21 | 0,1 | |

Арматура класса Вр-I по ГОСТ 6727-80*;
класса А-I и А-III по ГОСТ 5781-82*.

| | | |
|---|---|---|
| Нач. СКО | Вчерашний | |
| ГИП | Алтухов | |
| Зав. гр. | Григорян | |
| Инж. I кат. | Поляков | |
| Техник | Борзенкова | |
| Н. контр. | Григорян | |

1.424.1-13.2-34

Каркас плоский КР7-1 ... КР7-6

| Стадия | Лист | Листов |
|---|---|---|
| Р | | 1 |

Промстройпроект

Инв. № подл. | Подпись и дата | Взам. инв. №

КР1

ГОСТ 14098-91-Т1-Мф

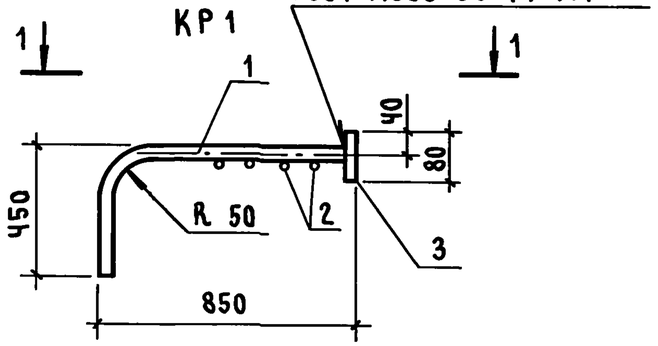


1-1

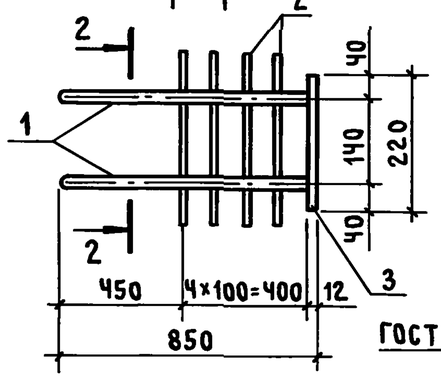


2-2

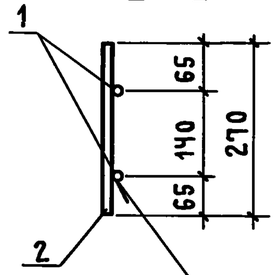


ГОСТ 14098-91-К1-Кт

С1

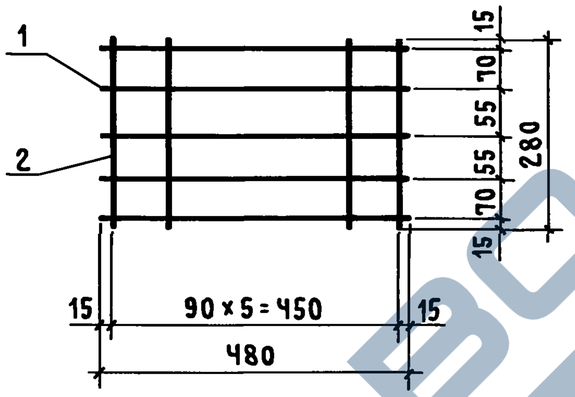


С3

Б

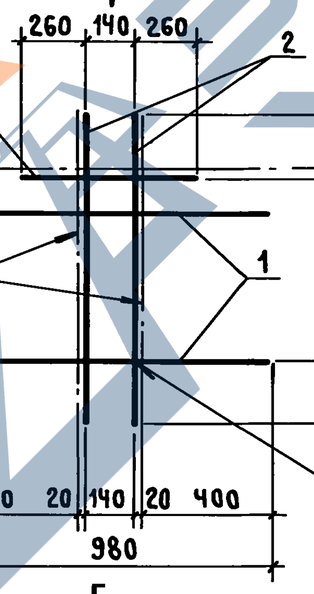


ГОСТ 14098-91-К1-Кт

В

В согнутом виде

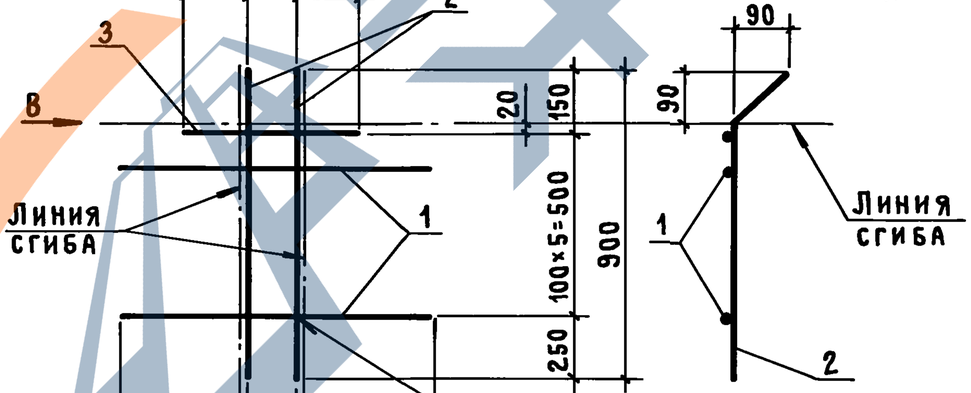


С2

ГОСТ 14098-91-К1-Кт

А

Линия сгиба

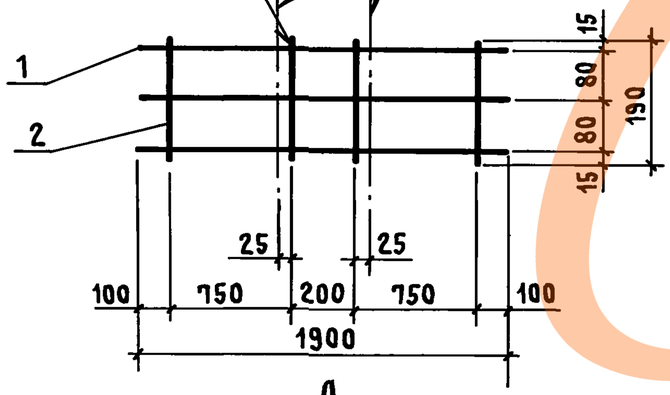


А

В согнутом виде

Б

В согнутом виде

| Марка изделия | Поз. | Наименование | Кол. | Масса, ед., кг | Общая масса, кг |
|---|---|---|---|---|---|
| КР1 | 1 | ф 18 А III ℓ = 1300 | 2 | 2,59 | 7,0 |
| | 2 | 6 А I ℓ = 270 | 4 | 0,05 | |
| | 3 | Полоса 12×80 ГОСТ 103-76 / С235 ГОСТ 27772-88 ℓ = 220 | 1 | 1,65 | |
| С1 | 1 | ф 6 А I ℓ = 480 | 5 | 0,11 | 0,9 |
| | 2 | 6 А I ℓ = 280 | 6 | 0,06 | |
| С2 | 1 | ф 8 А I ℓ = 1900 | 3 | 0,80 | 2,7 |
| | 2 | 8 А I ℓ = 190 | 4 | 0,08 | |
| С3 | 1 | ф 8 А I ℓ = 980 | 5 | 0,40 | 3,0 |
| | 2 | 8 А I ℓ = 900 | 2 | 0,36 | |
| | 3 | 8 А I ℓ = 660 | 1 | 0,26 | |

Арматура класса А-I и А-III по ГОСТ 5781-82*.

| | | | |
|---|---|---|---|
| Нач. СКО | Вчерашний | | |
| ГИП | Алтухов | | |
| Зав. гр. | Григорян | | |
| Инж. I кат. | Поляков | | |
| Техник II к. | Борзенкова | | |
| Н. контр. | Григорян | | |

1.424.1-13.2-35

Каркас КР1; сетка С1 ... С3

| Стадия | Лист | Листов |
|---|---|---|
| Р | | 1 |

ПРОМСТРОЙПРОЕКТ

Инв. № подл. | Подпись и дата | Взам. инв. №

Ц00032-03 40

Копировал Кчш

Формат А3

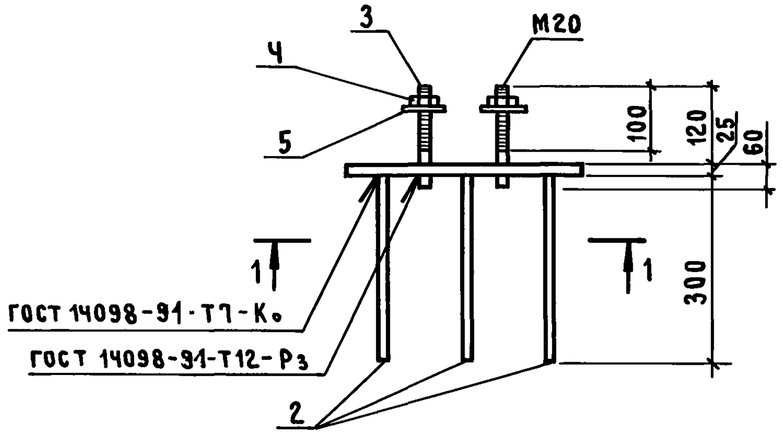


1 – 1

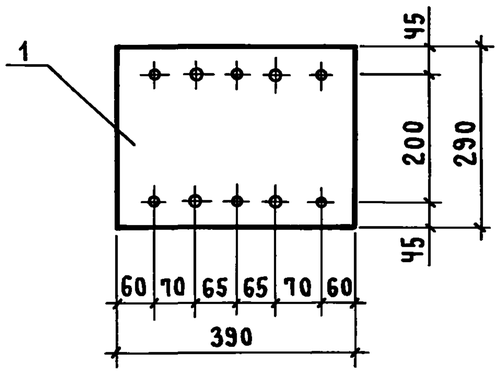


| Марка | Поз. | Наименование | Кол. | Масса ед., кг | Общая масса, кг |
|---|---|---|---|---|---|
| МН1 | 1 | Полоса $\frac{25\times290\text{-Б ГОСТ 103-76}}{\text{Ст3сп5-I ГОСТ 535-88}}$ ℓ=390 | 1 | 22,2 | 25,8 |
| | 2 | ф 10 А-III ℓ=300 | 6 | 0,2 | |
| | 3 | 20 А-I ℓ=180 | Ч | 0,5 | |
| | Ч | Гайка М20 ГОСТ 5915-70 | Ч | 0,05 | |
| | 5 | Шайба 20.01.019 ГОСТ 11371-78 | Ч | 0,05 | |

Арматура класса А-I и А-III по ГОСТ 5781-82*

| | | | |
|---|---|---|---|
| Нач.СКО | Вчерашний | | |
| ГИП | Алтухов | | |
| Зав. гр. | Григорян | | |
| Инж. I кат. | Поляков | | |
| Техник II к. | Борзенкова | | |
| Н. контр. | Григорян | | |

1.424.1-13.2-36

Изделие закладное МН1

| Стадия | Лист | Листов |
|---|---|---|
| Р | | 1 |

ПРОМСТРОЙПРОЕКТ

Инв. № подл. | Подпись и дата | Взам. инв. №

Формат А4

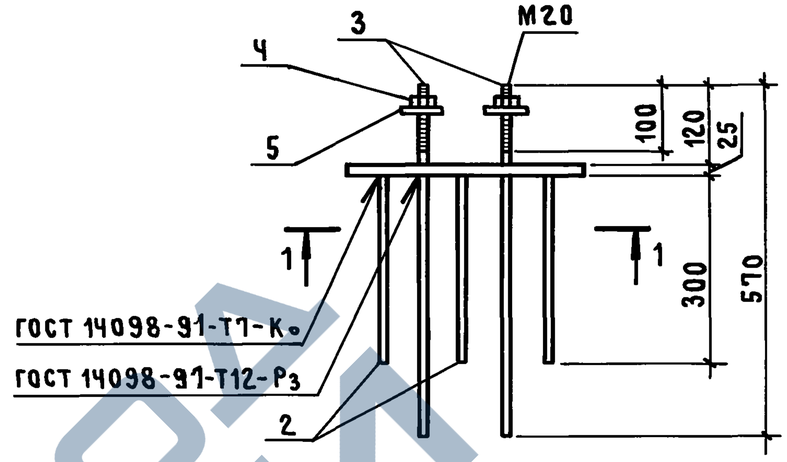


1-1

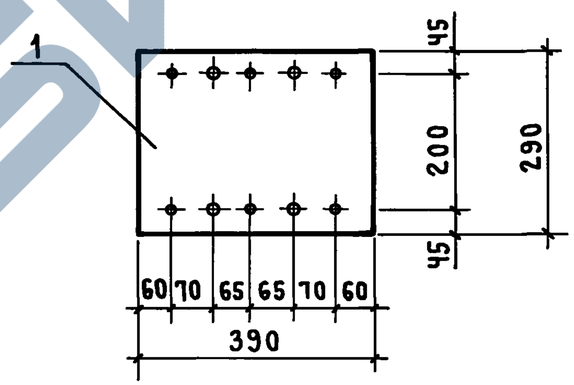


| Марка | Поз. | Наименование | Кол. | Масса ед., кг | Общая масса, кг |
|---|---|---|---|---|---|
| МН2 | 1 | Полоса $\frac{25\times290\text{-Б ГОСТ 103-76}}{\text{Ст3сп5-I ГОСТ 535-88}}$ ℓ=390 | 1 | 22,2 | 29,4 |
| | 2 | ф 10 А III ℓ=300 | 6 | 0,2 | |
| | 3 | 20 А I ℓ=570 | Ч | 1,4 | |
| | Ч | Гайка М20 ГОСТ 5915-70 | Ч | 0,05 | |
| | 5 | Шайба 20.01.019 ГОСТ 11371-78 | Ч | 0,05 | |

Арматура класса А-I и А-III по ГОСТ 5781-82*.

| | | | |
|---|---|---|---|
| Нач.СКО | Вчерашний | | |
| ГИП | Алтухов | | |
| Зав. гр. | Григорян | | |
| Инж. I кат. | Поляков | | |
| Техник II к. | Борзенкова | | |
| Н. контр. | Григорян | | |

1.424.1-13.2-37

Изделие закладное МН2

| Стадия | Лист | Листов |
|---|---|---|
| Р | | 1 |

ПРОМСТРОЙПРОЕКТ

Инв. № подл. | Подпись и дата | Взам. инв. №

Копировал Куц

Формат А4

1-1

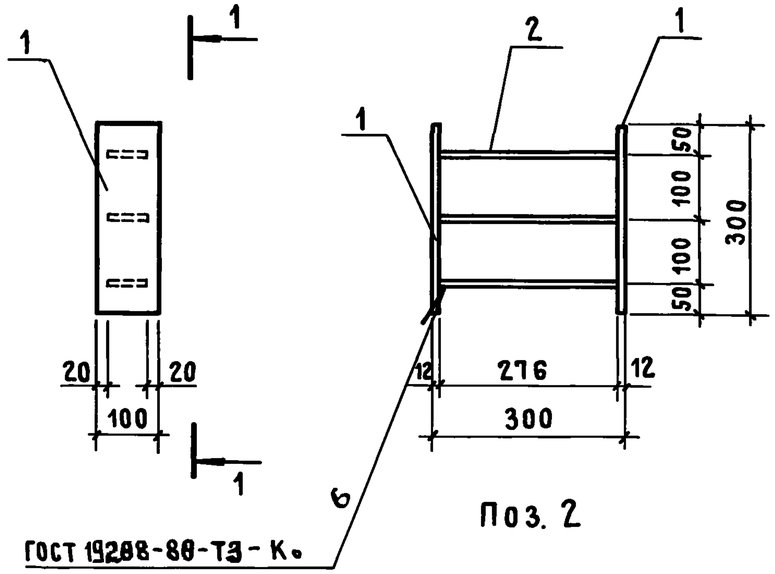


Поз. 2

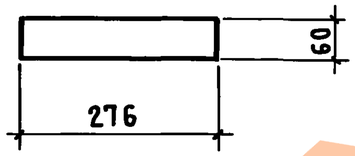


| Марка | Поз. | Наименование | Кол. | Масса ед., кг | Общая масса, кг |
|---|---|---|---|---|---|
| МН3 | 1 | Полоса $\frac{12\times100-Б\ ГОСТ\ 103-76}{Ст3пс5-I\ ГОСТ\ 535-88}$ ℓ=300 | 2 | 2,8 | 13,4 |
| | 2 | Полоса $\frac{20\times60-Б\ ГОСТ\ 103-76}{Ст3пс5-I\ ГОСТ\ 535-88}$ ℓ=276 | 3 | 2,6 | |

| | | | |
|---|---|---|---|
| Нач.СКО | Вчерашний | | 1.424.1-13.2-38 |
| ГИП | Алтухов | | |
| Зав. гр. | Григорян | | |
| Инж. I кат. | Поляков | | Изделие закладное МН3 |
| Техник II к. | Борзенкова | | Стадия: Р; Лист: ; Листов: 1 |
| Н. контр. | Григорян | | ПРОМСТРОЙПРОЕКТ |

Инв.№ подл. | Подпись и дата | Взам.инв.№

Формат А4

А

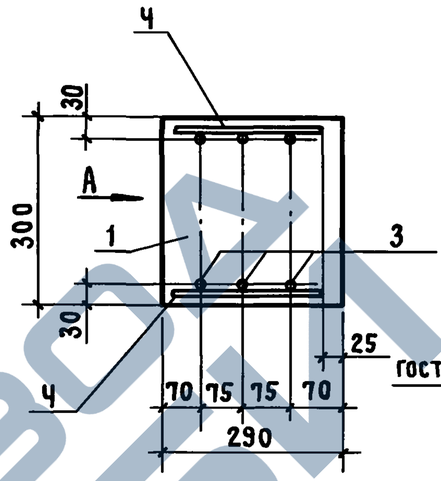


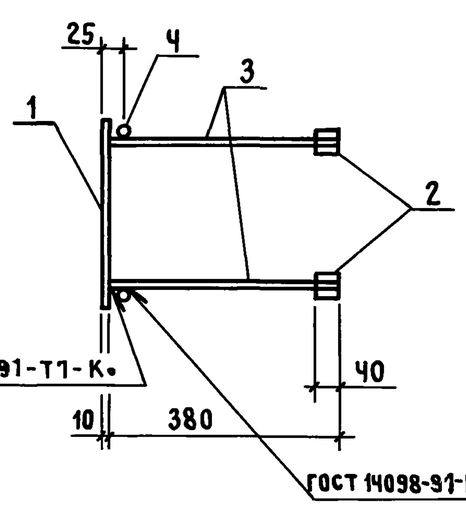


| Марка | Поз. | Наименование | Кол. | Масса ед., кг | Общая масса, кг |
|---|---|---|---|---|---|
| МНЧ | 1 | Полоса $\frac{10\times300-Б\ ГОСТ\ 82-70}{С245\ ГОСТ\ 27772-88}$ ℓ=290 | 1 | 6,8 | 11,2 |
| | 2 | ф 22 A III ℓ=40 | 12 | 0,12 | |
| | 3 | 14 A III ℓ=380 | 6 | 0,46 | |
| | Ч | 6 A I ℓ=240 | 2 | 0,1 | |

1. Стержни поз. Ч предназначены для фиксации закладных изделий.
2. Арматура класса А-I и А-III по ГОСТ 5781-82*.

| | | | |
|---|---|---|---|
| Нач.СКО | Вчерашний | | 1.424.1-13.2-39 |
| ГИП | Алтухов | | |
| Зав. гр. | Григорян | | |
| Инж. I кат. | Поляков | | Изделие закладное МНЧ |
| Техник II к. | Борзенкова | | Стадия: Р; Лист: ; Листов: 1 |
| Н. контр. | Григорян | | ПРОМСТРОЙПРОЕКТ |

Инв.№ подл. | Подпись и дата | Взам.инв.№

Ц 00032-03 42

Копировал Куц

Формат А4

https://zavodskoy.com/

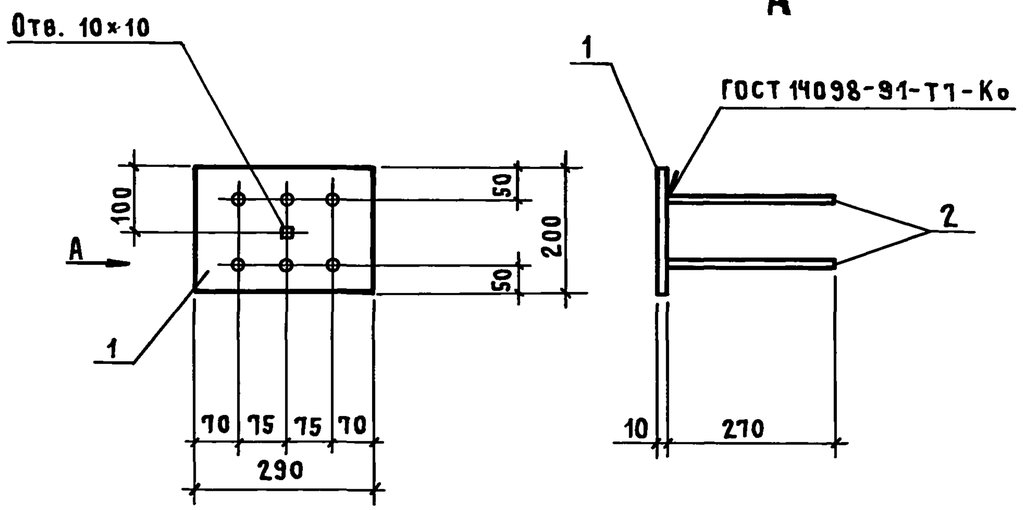


| Марка | Поз. | Наименование | Кол. | Масса ед., кг | Общая масса, кг |
|---|---|---|---|---|---|
| М1-12 | 1 | Полоса $\frac{10\times200\text{-Б ГОСТ 103-76}}{\text{Ст3пс5-1 ГОСТ 535-88}}$ ℓ=290 | 1 | 4,6 | 6,0 |
| | 2 | ф12 А III ℓ=270 | 6 | 0,24 | |

Арматура класса А-III по ГОСТ 5781-82*.

| | | | | | |
|---|---|---|---|---|---|
| Нач. СКО | Вчерашний | | | 1.424.1-13.2-40 | |
| ГИП | Алтухов | | | | |
| Зав. гр. | Григорян | | | | |
| Инж. I кат. | Поляков | | | Изделие закладное М1-12 | Стадия: Р; Лист: ; Листов: 1 |
| Техник II к. | Борзенкова | | | | Промстройпроект |
| Н. контр. | Григорян | | | | |

Взам. инв. № | Подпись и дата | Инв. № подл.

Формат А4

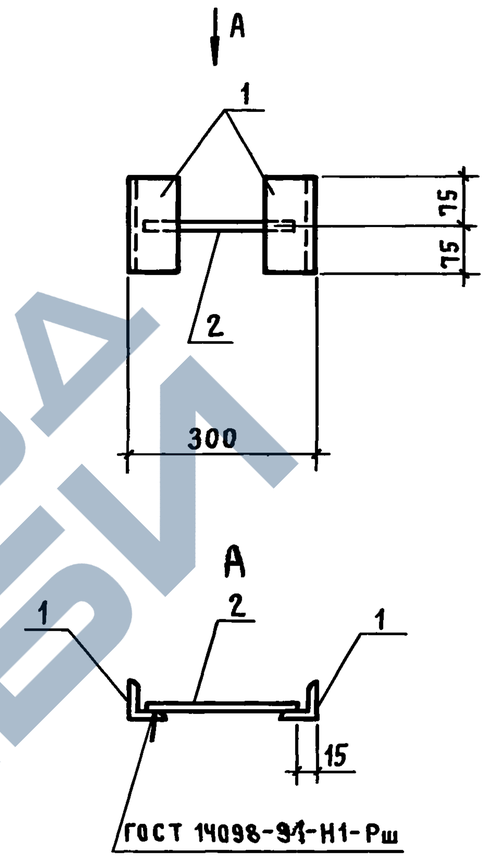


| Марка | Поз. | Наименование | Кол. | Масса ед., кг | Общая масса, кг |
|---|---|---|---|---|---|
| М1-13 | 1 | Уголок $\frac{63\times63\times5\text{-Б ГОСТ 8509-86}}{\text{Ст3кп3-1 ГОСТ 535-88}}$ ℓ=150 | 2 | 0,75 | 1,7 |
| | 2 | ф12 А III ℓ=270 | 1 | 0,24 | |

Арматура класса А-III по ГОСТ 5781-82*.

| | | | | | |
|---|---|---|---|---|---|
| Нач. СКО | Вчерашний | | | 1.424.1-13.2-41 | |
| ГИП | Алтухов | | | | |
| Зав. гр. | Григорян | | | | |
| Инж. I кат. | Поляков | | | Изделие закладное М1-13 | Стадия: Р; Лист: ; Листов: 1 |
| Техник II к. | Борзенкова | | | | Промстройпроект |
| Н. контр. | Григорян | | | | |

Взам. инв. № | Подпись и дата | Инв. № подл.

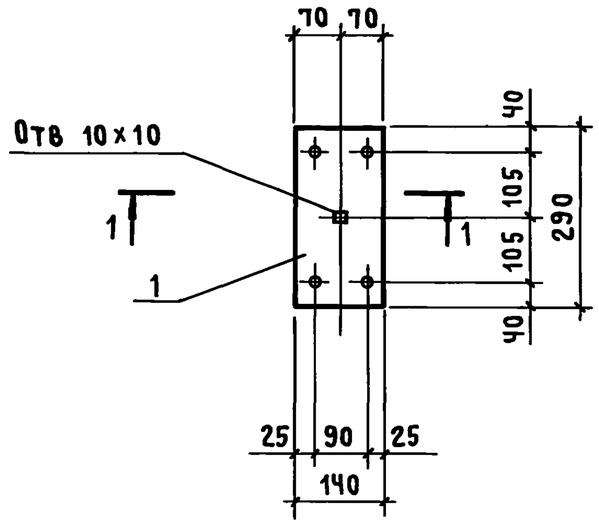


1 – 1

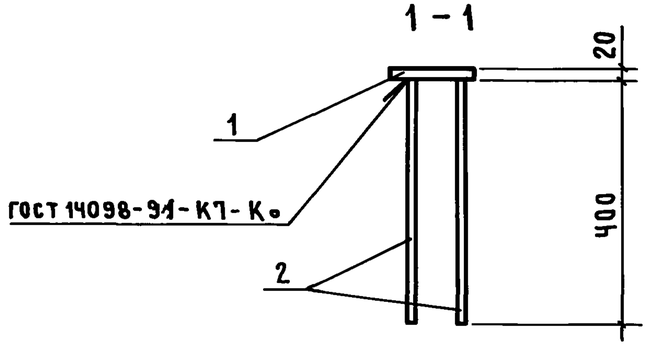


| МАРКА | Поз | НАИМЕНОВАНИЕ | Кол | МАССА ЕД, КГ | ОБЩАЯ МАССА, КГ |
|---|---|---|---|---|---|
| М2-1 | 1 | Полоса $\frac{20\times140\ \text{ГОСТ}\ 103\text{-}76}{\text{Ст3пс5-I ГОСТ}\ 535\text{-}88}$ ℓ=290 | 1 | 6,4 | 8,4 |
| | 2 | ф 14 А III ℓ=400 | 4 | 0,5 | |

Арматура класса А-III по ГОСТ 5781-82*

| | | | | | | |
|---|---|---|---|---|---|---|
| Нач СКО | Вчерашний | | | 1424 1-13 2-42 | | |
| ГИП | Алтухов | | | | | |
| Зав гр | Григорян | | | | | |
| Инж I кат | Поляков | | | Изделие закладное М2-1 | Стадия: Р; Лист: ; Листов: 1 | |
| Техник II к | Борзенкова | | | | ПРОМСТРОЙПРОЕКТ | |
| Н контр | Григорян | | | | | |

Инв № подл. | Подпись и дата | Взам. инв №

1 – 1

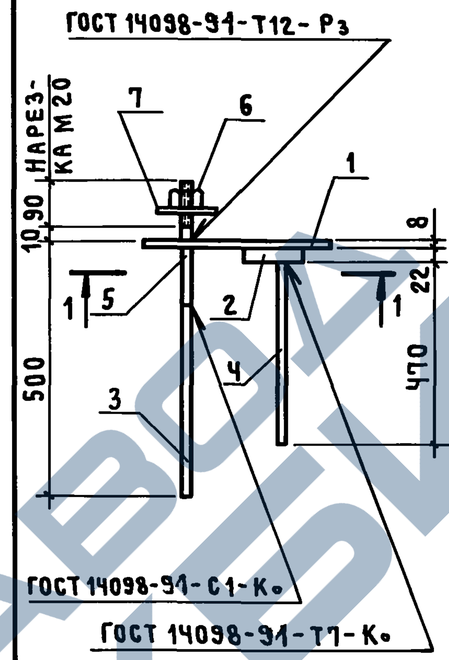


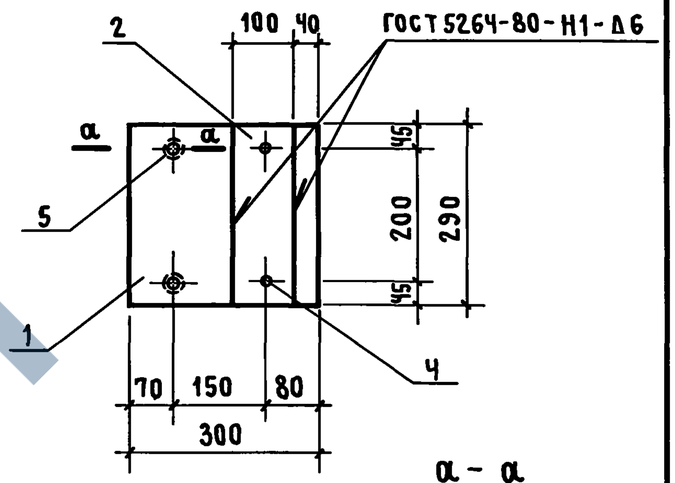


а – а

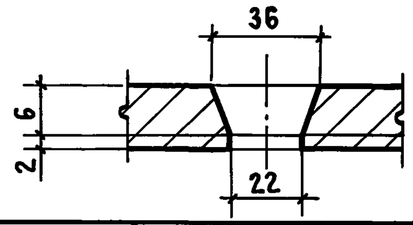


| МАРКА | Поз | НАИМЕНОВАНИЕ | Кол | МАССА ЕД, КГ | ОБЩАЯ МАССА, КГ |
|---|---|---|---|---|---|
| М2-10 | 1 | Полоса $\frac{8\times290\text{-Б ГОСТ}\ 82\text{-}70}{\text{С245 ГОСТ}\ 27772\text{-}88}$ ℓ=300 | 1 | 5,5 | 14,8 |
| | 2 | Полоса $\frac{22\times100\text{-Б ГОСТ}\ 103\text{-}76}{\text{Ст3пс5-I ГОСТ}\ 535\text{-}88}$ ℓ=290 | 1 | 5,0 | |
| | 3 | ф 20 А III ℓ=400 | 2 | 1,0 | |
| | 4 | 14 А III ℓ=470 | 2 | 0,6 | |
| | 5 | 20 А I ℓ=200 | 2 | 0,5 | |
| | 6 | Гайка М20 ГОСТ 5915-70 | 2 | 0,02 | |
| | 7 | Шайба 20 01 019 ГОСТ 11371-78 | 2 | 0,02 | |

Арматура класса А-III и А-I по ГОСТ 5781-82*

| | | | | | | |
|---|---|---|---|---|---|---|
| Нач СКО | Вчерашний | | | 1424 1-13 2-43 | | |
| ГИП | Алтухов | | | | | |
| Зав гр | Григорян | | | | | |
| Инж I кат | Поляков | | | Изделие закладное М2-10 | Стадия: Р; Лист: ; Листов: 1 | |
| Техник II к | Борзенкова | | | | ПРОМСТРОЙПРОЕКТ | |
| Н контр | Григорян | | | | | |

Инв № подл. | Подпись и дата | Взам. инв №

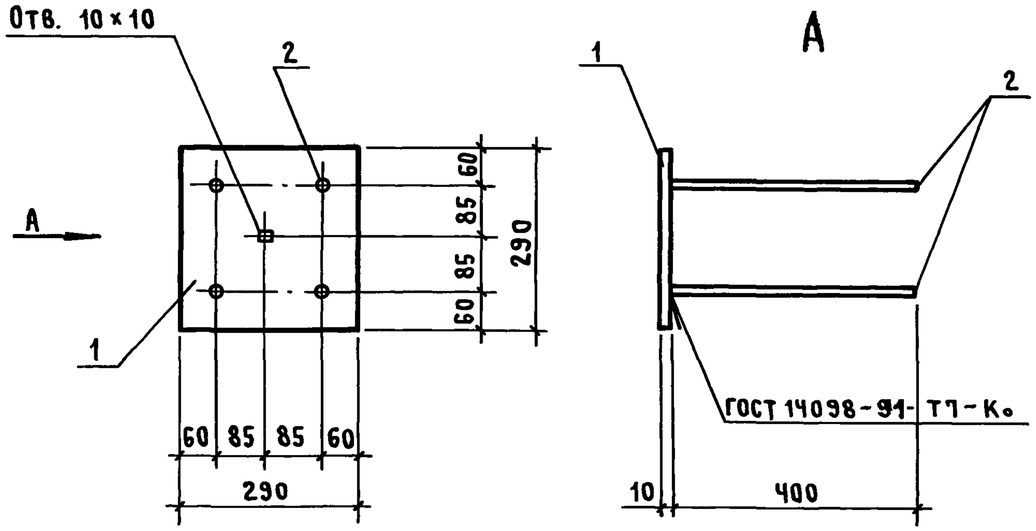


| Марка | Поз. | Наименование | Кол. | Масса ед., кг | Общая масса, кг |
|---|---|---|---|---|---|
| М2-14 | 1 | Полоса $\frac{10\times290\ \text{ГОСТ}\ 82\text{-}70}{\text{С}245\ \text{ГОСТ}\ 27772\text{-}88}$ $\ell=290$ | 1 | 6,6 | 9,1 |
| | 2 | ф16 А III $\ell=400$ | 4 | 0,63 | |

Арматура класса А-III по ГОСТ 5781-82*.

| | | | |
|---|---|---|---|
| Нач. СКО | Вчерашний | | 1.424.1-13.2-44 |
| ГИП | Алтухов | | |
| Зав. гр. | Григорян | | |
| Инж. I кат. | Поляков | | Изделие закладное М2-14 |
| Техник II к. | Борзенкова | | |
| Н. контр. | Григорян | | |

| Стадия | Лист | Листов |
|---|---|---|
| Р | | 1 |

ПРОМСТРОЙПРОЕКТ

Инв. № подл. | Подпись и дата | Взам. инв. №

Формат А4

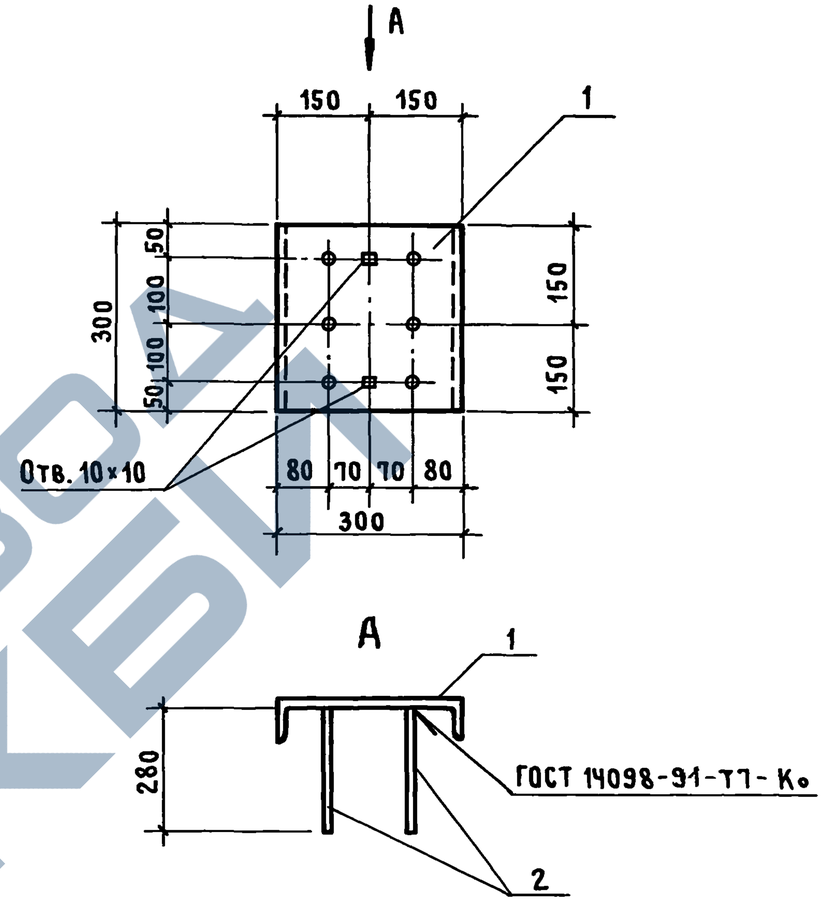


| Марка | Поз. | Наименование | Кол. | Масса ед., кг | Общая масса, кг |
|---|---|---|---|---|---|
| М7-6 | 1 | Швеллер $\frac{30\text{-ГОСТ}\ 8240\text{-}\cancel{89}}{\text{С}245\ \text{ГОСТ}\ 27772\text{-}88}$ $\ell=300$ | 1 | 9,6 | 10,4 |
| | 2 | ф10 А III $\ell=220$ | 6 | 0,14 | |

Арматура класса А-III по ГОСТ 5781-82*.

| | | | |
|---|---|---|---|
| Нач. СКО | Вчерашний | | 1.424.1-13.2-45 |
| ГИП | Алтухов | | |
| Зав. гр. | Григорян | | |
| Инж. I кат. | Поляков | | Изделие закладное М7-6 |
| Техник II к. | Борзенкова | | |
| Н. контр. | Григорян | | |

| Стадия | Лист | Листов |
|---|---|---|
| Р | | 1 |

ПРОМСТРОЙПРОЕКТ

Инв. № подл. | Подпись и дата | Взам. инв. №

Ц00032-03 45

Копировал Куц

Формат А4

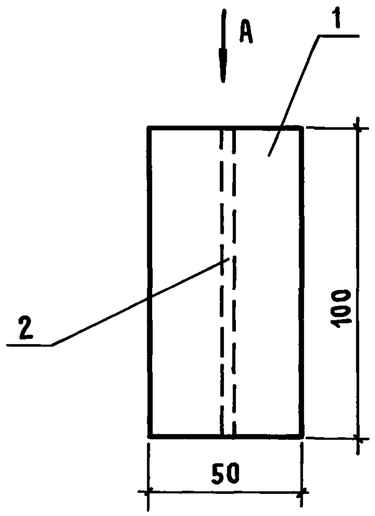


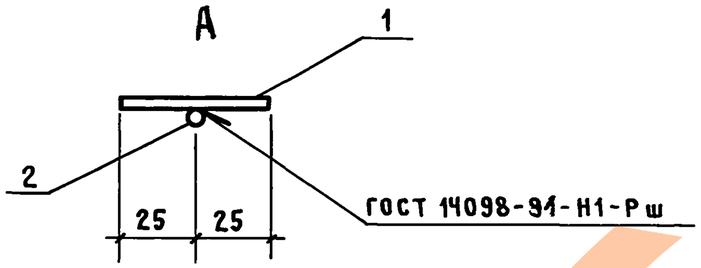


| Марка | Поз. | Наименование | Кол. | Масса ед., кг | Общая масса, кг |
|---|---|---|---|---|---|
| МН5 | 1 | Полоса $\frac{8\times50\ \text{ГОСТ}\ 103\text{-}76}{\text{Ст3кп3-1ГОСТ}\ 535\text{-}88}$ ℓ=100 | 1 | 0,3 | 0,7 |
| | 2 | ф25 А III ℓ=100 | 1 | 0,4 | |

Арматура класса А-III по ГОСТ 5781-82*

| | | | |
|---|---|---|---|
| Нач. СКО | Вчерашний | 1.424.1-13.2-46 | |
| ГИП | Алтухов | | |
| Зав. гр. | Григорян | | |
| Инж. I кат. | Поляков | Изделие закладное МН5 | Стадия: Р; Лист: ; Листов: 1 |
| Техник II к | Борзенкова | | ПРОМСТРОЙПРОЕКТ |
| Н. контр. | Григорян | | |

Инв. № подл. | Подпись и дата | Взам. инв. №

Копировал Куц Формат А4

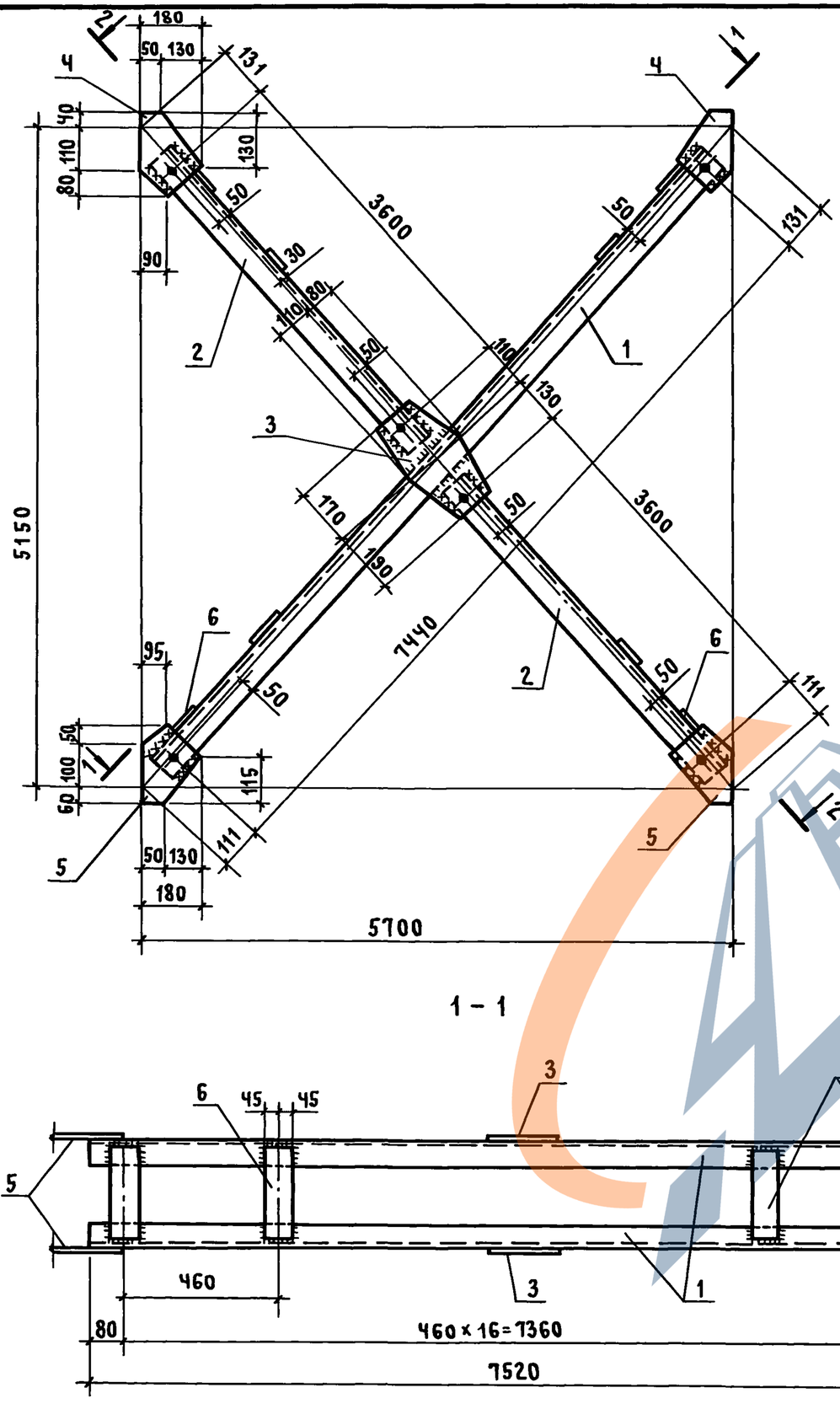


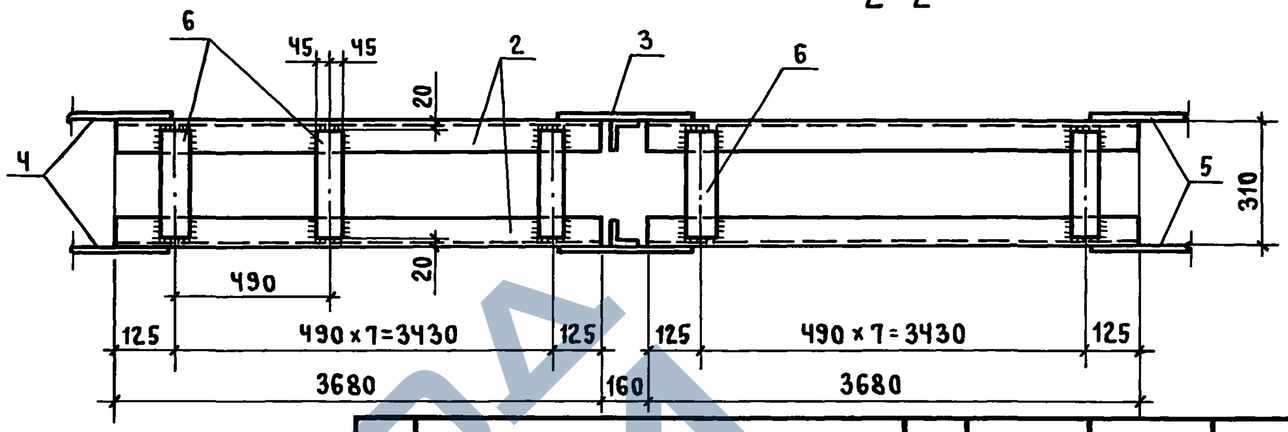


| Поз. | Наименование | | Кол. | Масса ед., кг | Масса всех, кг | Примеч. |
|---|---|---|---|---|---|---|
| 1 | Уголок 90×56×6 ГОСТ 8510-86 / С235 ГОСТ 27772-88 | ℓ = 7520 | 2 | 50,4 | 100,8 | |
| 2 | Уголок 90×56×6 ГОСТ 8510-86 / С235 ГОСТ 27772-88 | ℓ = 3680 | 4 | 24,7 | 98,8 | |
| 3 | Полоса 190×8 ГОСТ 103-76 / С235 ГОСТ 27772-88 | ℓ = 360 | 2 | 4,3 | 8,6 | |
| 4 | Полоса 180×8 ГОСТ 103-76 / С235 ГОСТ 27772-88 | ℓ = 230 | 4 | 2,6 | 10,4 | |
| 5 | Полоса 180×8 ГОСТ 103-76 / С235 ГОСТ 27772-88 | ℓ = 210 | 4 | 2,4 | 9,6 | |
| 6 | Полоса 90×8 ГОСТ 103-76 / С235 ГОСТ 27772-88 | ℓ = 270 | 33 | 1,53 | 50,5 | |

Геометрическая схема и расчетные усилия

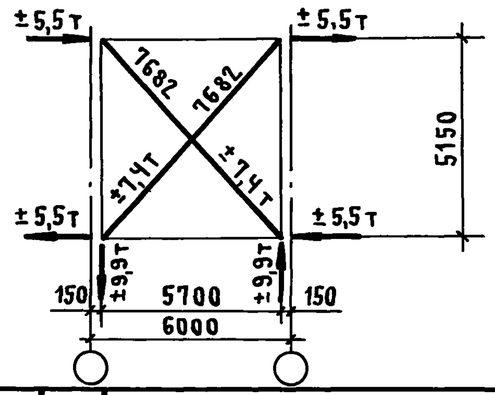


| | | |
|---|---|---|
| Нач. СКО | Вчерашний | |
| ГИП | Алтухов | |
| Зав. гр. | Григорян | |
| Инж. I кат. | Поляков | |
| Техник II к. | Борзенкова | |
| Н. контр. | Григорян | |

1.424.1-13.2-47

Связь СВ1

| Стадия | Лист | Листов |
|---|---|---|
| Р | | 1 |

ПРОМСТРОЙПРОЕКТ

Инв. № подл. | Подпись и дата | Взам. инв. №

Ц00032-03 47

Копировал Куц

Формат А3

https://zavodjbi.com/

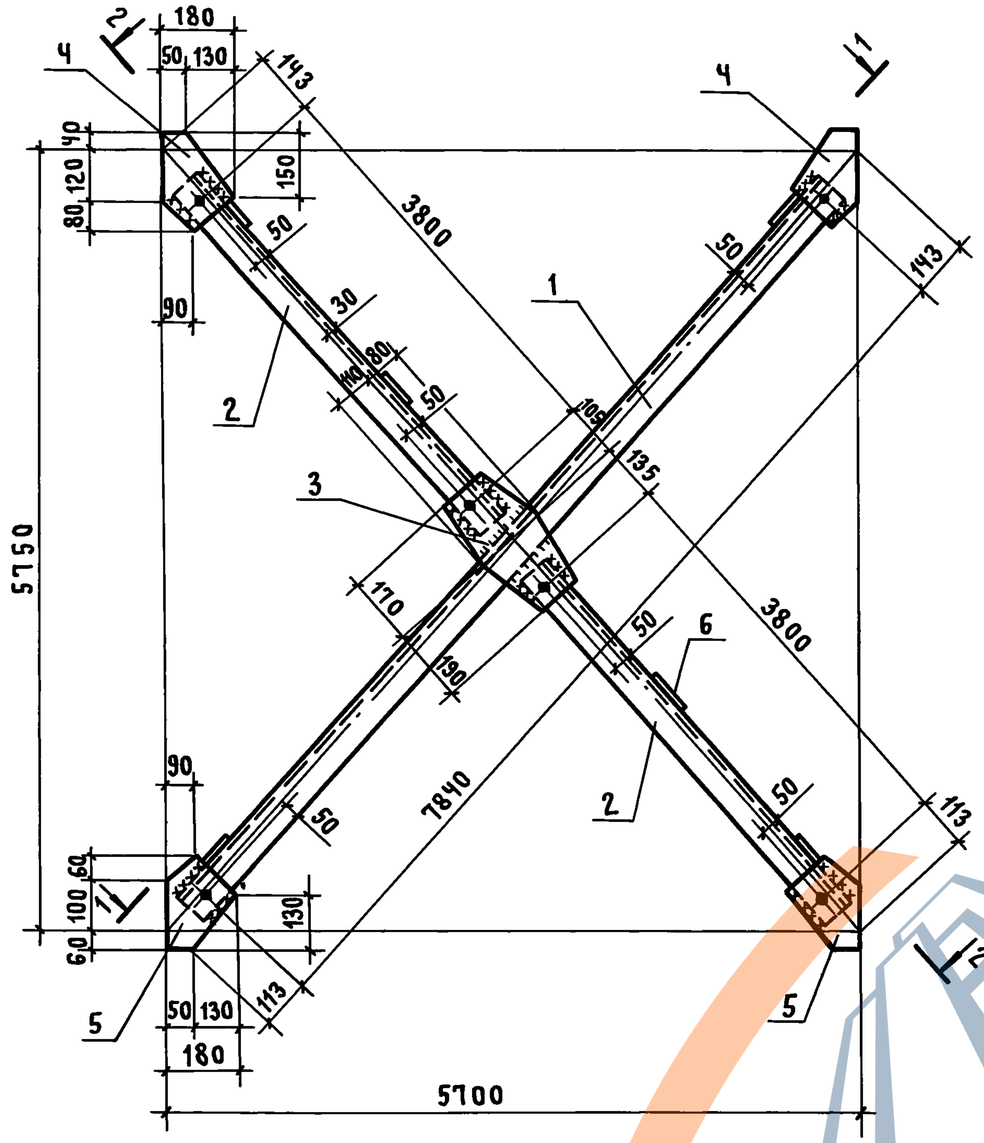


1 - 1

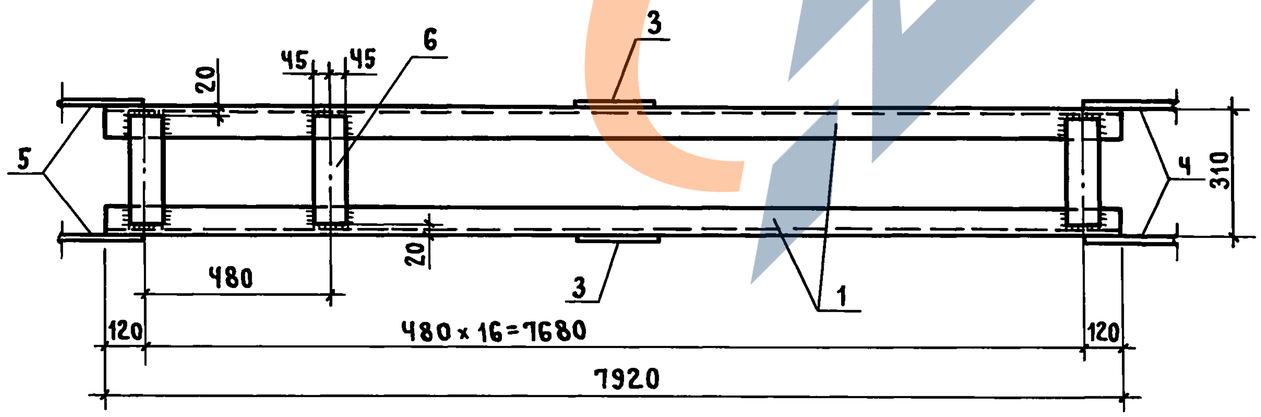


2 - 2

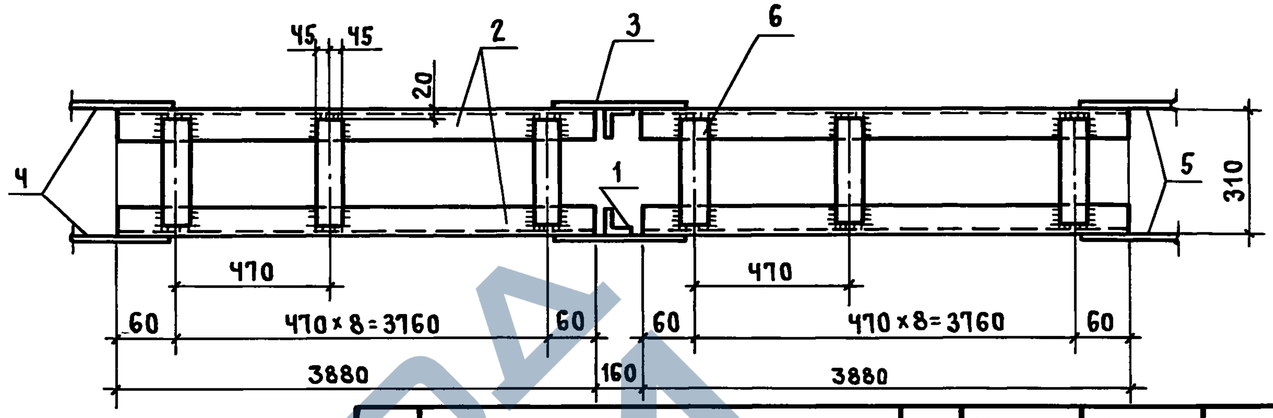


| Поз. | Наименование | | Кол. | Масса ед., кг | Масса всех, кг | Примеч. |
|---|---|---|---|---|---|---|
| 1 | Уголок 90×56×6 ГОСТ 8510-86 / С235 ГОСТ 27772-88 | ℓ = 7920 | 2 | 53,1 | 106,2 | |
| 2 | Уголок 90×56×6 ГОСТ 8510-86 / С235 ГОСТ 27772-88 | ℓ = 3880 | 4 | 26,0 | 104,0 | |
| 3 | Полоса 190×8 ГОСТ 103-76 / С235 ГОСТ 27772-88 | ℓ = 360 | 2 | 4,3 | 8,6 | |
| 4 | Полоса 180×8 ГОСТ 103-76 / С235 ГОСТ 27772-88 | ℓ = 240 | 4 | 2,7 | 10,8 | |
| 5 | Полоса 180×8 ГОСТ 103-76 / С235 ГОСТ 27772-88 | ℓ = 220 | 4 | 2,5 | 10,0 | |
| 6 | Полоса 90×8 ГОСТ 103-76 / С235 ГОСТ 27772-88 | ℓ = 270 | 35 | 1,53 | 53,6 | |

Геометрическая схема и расчетные усилия

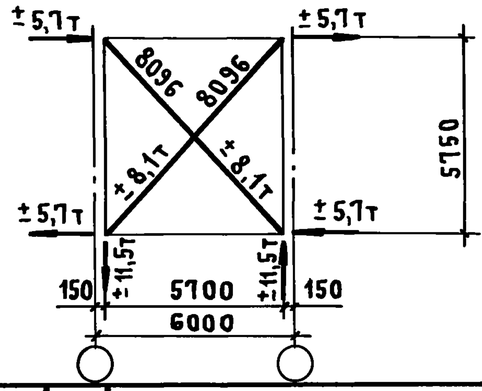


| | | | |
|---|---|---|---|
| Нач. СКО | Вчерашний | | |
| ГИП | Алтухов | | |
| Зав. гр. | Григорян | | |
| Инж. I кат. | Поляков | | |
| Техник II к. | Борзенкова | | |
| Н. контр. | Григорян | | |

1.424.1-13.2-48

Связь СВ2

| Стадия | Лист | Листов |
|---|---|---|
| Р | | 1 |

ПРОМСТРОЙПРОЕКТ

Инв. № подл. | Подпись и дата | Взам. инв. №

https://zavodjbi.com/

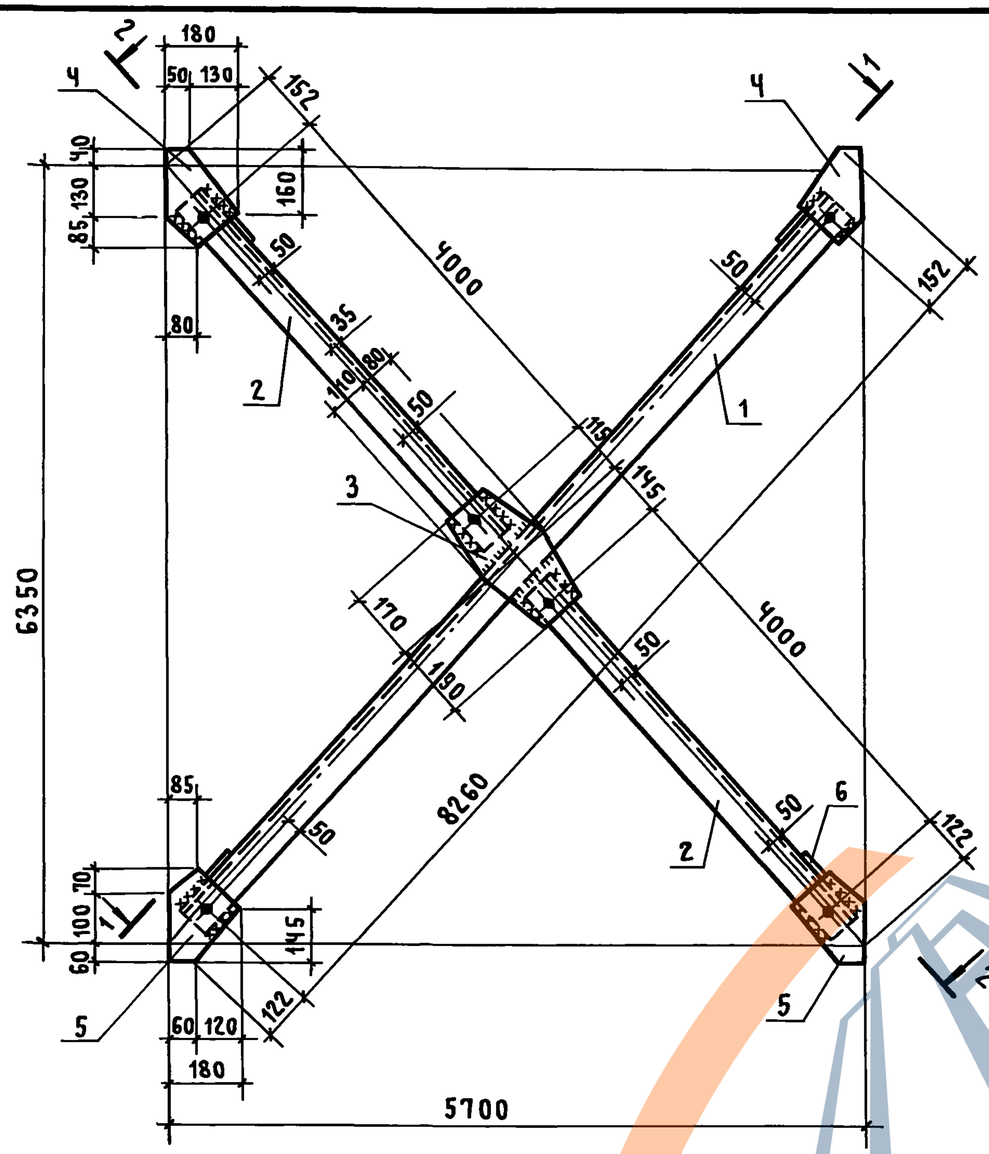


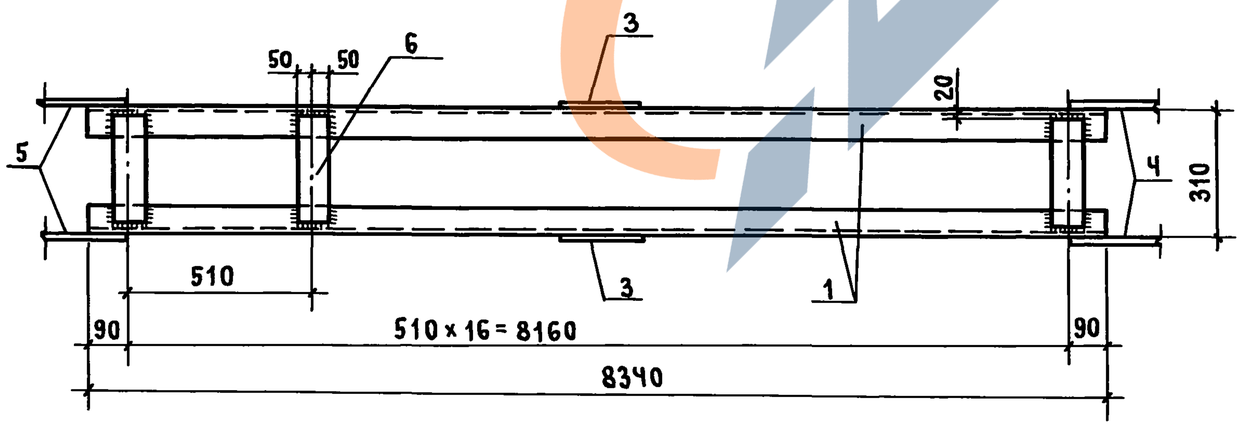


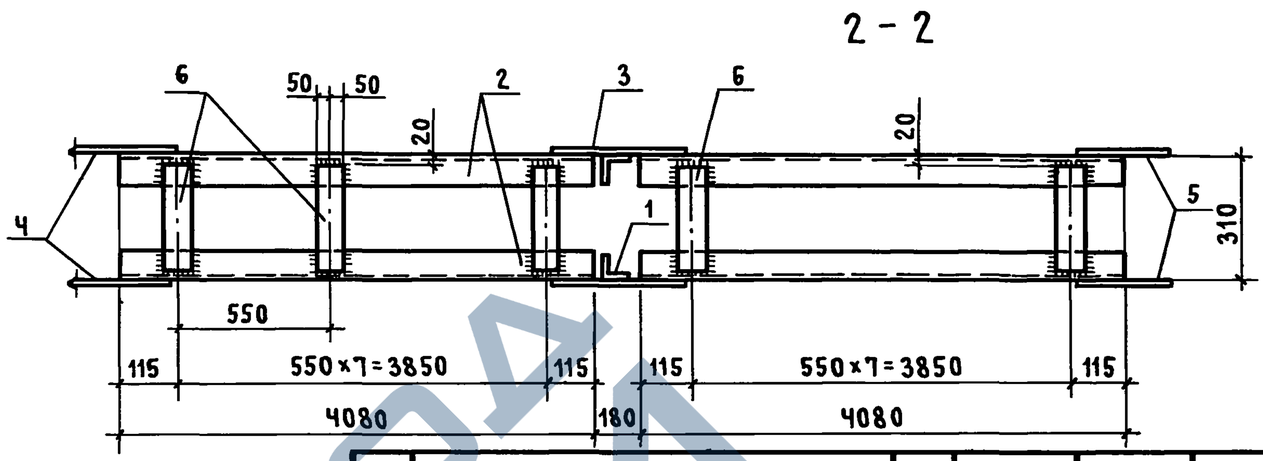


| Поз. | Наименование | | Кол. | Масса ед., кг | Масса всех, кг | Примеч. |
|---|---|---|---|---|---|---|
| 1 | Уголок 100×63×6 ГОСТ 8510-86 / С 235 ГОСТ 27772-88 | ℓ=8340 | 2 | 62,8 | 125,6 | |
| 2 | Уголок 100×63×6 ГОСТ 8510-86 / С 235 ГОСТ 27772-88 | ℓ=4080 | Ч | 30,7 | 122,9 | |
| 3 | Полоса 190×8 ГОСТ 103-76 / С 235 ГОСТ 27772-88 | ℓ=360 | 2 | 4,3 | 8,6 | |
| Ч | Полоса 180×8 ГОСТ 103-76 / С 235 ГОСТ 27772-88 | ℓ=255 | Ч | 2,9 | 11,6 | |
| 5 | Полоса 180×8 ГОСТ 103-76 / С 235 ГОСТ 27772-88 | ℓ=230 | Ч | 2,6 | 10,4 | |
| 6 | Полоса 100×8 ГОСТ 103-76 / С 235 ГОСТ 27772-88 | ℓ=270 | 33 | 1,7 | 56,1 | |

Геометрическая схема и расчетные усилия

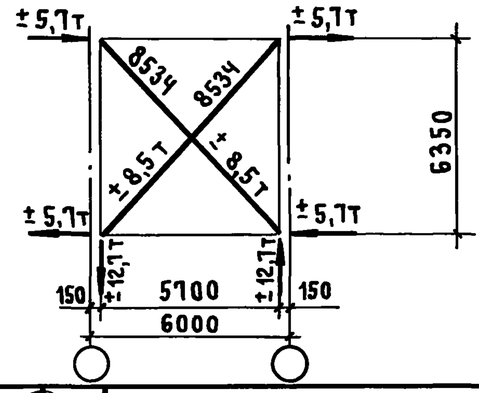


| | | | |
|---|---|---|---|
| Нач.СКО | Вчерашний | | 1.424.1-13.2-49 |
| ГИП | Алтухов | | |
| Зав.гр. | Григорян | | Связь СВ3 |
| Инж.I кат. | Поляков | | Стадия: Р; Лист: ; Листов: 1 |
| Техник II к. | Борзенкова | | ПРОМСТРОЙПРОЕКТ |
| Н.контр. | Григорян | | |

Инв.№ подл. | Подпись и дата | Взам.инв.№

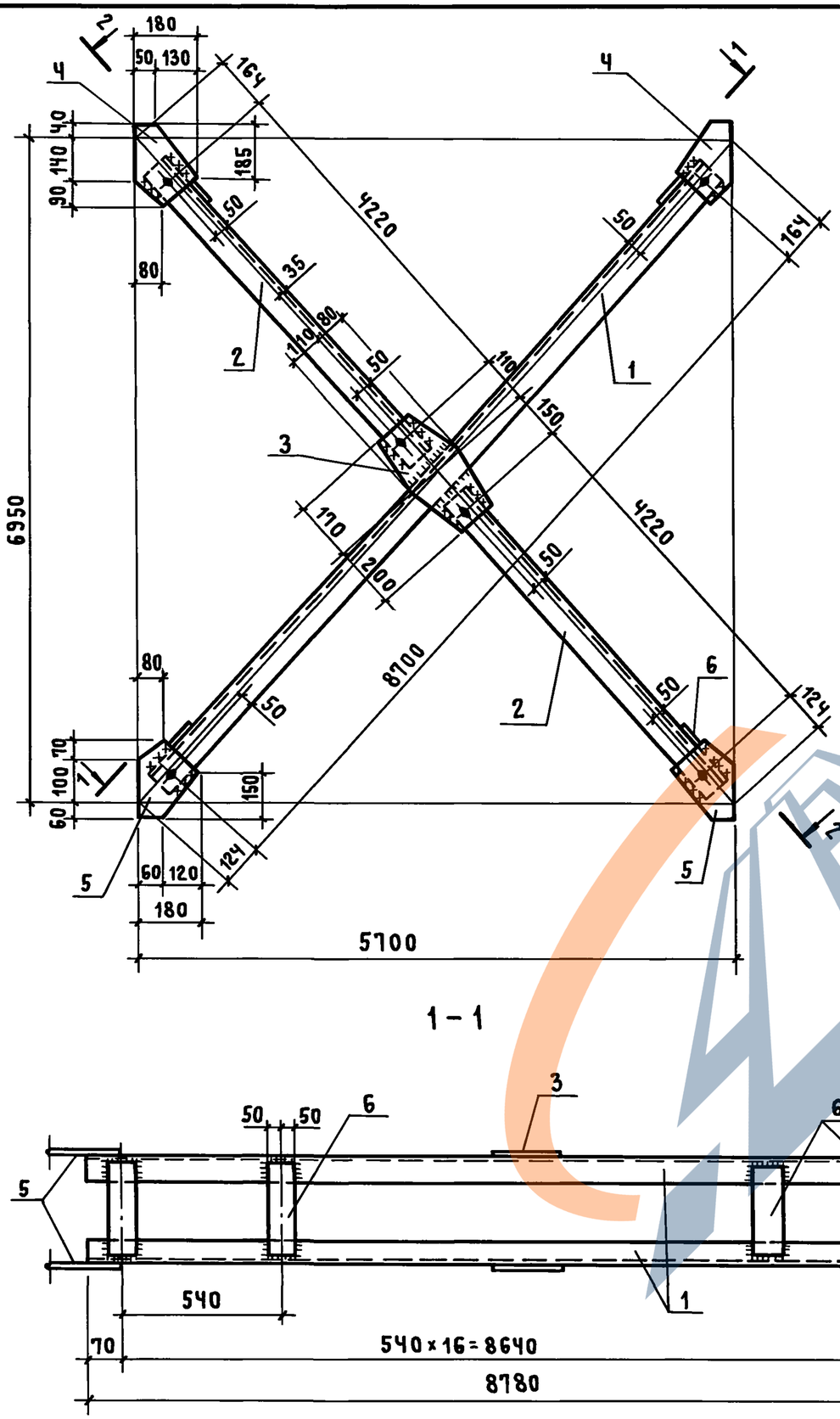


1 – 1

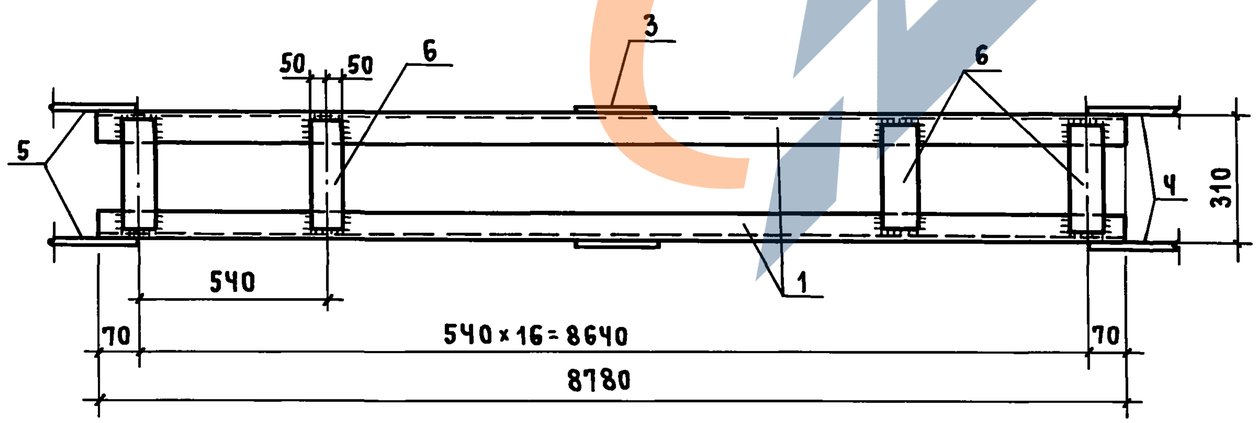


2 – 2

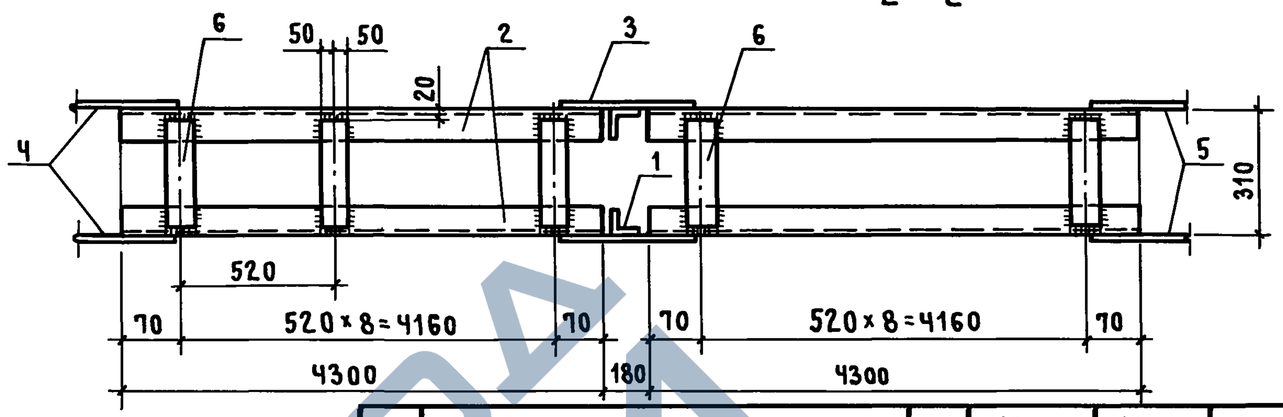


| Поз. | Наименование | Кол. | Масса ед., кг | Масса всех, кг | Примеч. |
|---|---|---|---|---|---|
| 1 | Уголок $\frac{100\times63\times6\ \text{ГОСТ 8510-86}}{\text{С235 ГОСТ 27772-88}}$ ℓ=8780 | 2 | 66,1 | 132,2 | |
| 2 | Уголок $\frac{100\times63\times6\ \text{ГОСТ 8510-86}}{\text{С235 ГОСТ 27772-88}}$ ℓ=4300 | Ч | 32,Ч | 129,6 | |
| 3 | Полоса $\frac{190\times8\ \text{ГОСТ 103-76}}{\text{С235 ГОСТ 27772-88}}$ ℓ=380 | 2 | Ч,5 | 9,0 | |
| Ч | Полоса $\frac{180\times8\ \text{ГОСТ 103-76}}{\text{С235 ГОСТ 27772-88}}$ ℓ=270 | Ч | 3,1 | 12,Ч | |
| 5 | Полоса $\frac{180\times8\ \text{ГОСТ 103-76}}{\text{С235 ГОСТ 27772-88}}$ ℓ=230 | Ч | 2,6 | 10,Ч | |
| 6 | Полоса $\frac{180\times8\ \text{ГОСТ 103-76}}{\text{С235 ГОСТ 27772-88}}$ ℓ=270 | 35 | 1,7 | 39,5 | |

Геометрическая схема и расчетные усилия

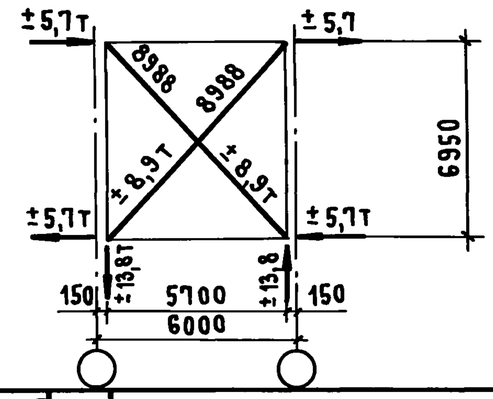


| | | | |
|---|---|---|---|
| Нач. СКО | Вчерашний | | 1.424.1-13.2-50 |
| ГИП | Алтухов | | |
| Зав. гр. | Григорян | | |
| Инж. I кат. | Поляков | | Связь СВЧ |
| Техник II к. | Борзенкова | | Стадия: Р; Лист: ; Листов: 1 |
| Н. контр. | Григорян | | ПРОМСТРОЙПРОЕКТ |

Инв. № подл. | Подпись и дата | Взам. инв. №

Ц00032-03 50

Копировал Куц

Формат А3