https://zavodjbi.com/

ТИПОВЫЕ КОНСТРУКЦИИ ИЗДЕЛИЯ И УЗЛЫ ЗДАНИЙ И СООРУЖЕНИЙ

СЕРИЯ 1.465.1-17

ПЛИТЫ ЖЕЛЕЗОБЕТОННЫЕ РЕБРИСТЫЕ РАЗМЕРОМ 3×6 м ДЛЯ ПОКРЫТИЙ ОДНОЭТАЖНЫХ ПРОИЗВОДСТВЕННЫХ ЗДАНИЙ

ВЫПУСК 1

ПЛИТЫ БЕЗ ПРОЕМОВ И С ПРОЕМАМИ В ПОЛКЕ ДЛЯ ПРОПУСКА ВЕНТШАХТ

РАБОЧИЕ ЧЕРТЕЖИ

24381 - 02
ЦЕНА Б-61

https://zavodjbi.com/

ТИПОВЫЕ КОНСТРУКЦИИ, ИЗДЕЛИЯ И УЗЛЫ ЗДАНИЙ И СООРУЖЕНИЙ

СЕРИЯ 1.465.1-17

ПЛИТЫ ЖЕЛЕЗОБЕТОННЫЕ РЕБРИСТЫЕ РАЗМЕРОМ 3×6 м ДЛЯ ПОКРЫТИЙ ОДНОЭТАЖНЫХ ПРОИЗВОДСТВЕННЫХ ЗДАНИЙ

ВЫПУСК 1

ПЛИТЫ БЕЗ ПРОЕМОВ И С ПРОЕМАМИ В ПОЛКЕ ДЛЯ ПРОПУСКА ВЕНТШАХТ

РАБОЧИЕ ЧЕРТЕЖИ

РАЗРАБОТАНЫ:

ЦНИИПРОМЗДАНИЙ ГОССТРОЯ СССР

ЗАМ. ДИРЕКТОРА В.В. ГРАНЕВ

НАЧ.ОТДЕЛА СНКОЗ А. Я. РОЗЕНБЛЮМ

ГЛ. ИНЖЕНЕР ПРОЕКТА В. А. БАЖАНОВА

НИИЖБ ГОССТРОЯ СССР

ЗАМ. ДИРЕКТОРА Т. И. МАМЕДОВ

ЗАВ.ЛАБОРАТОРИЕЙ Ф. А. ИССЕРС

ВЕД. НАУЧН. СОТР. В. Г. КРАМАРЬ

НИИСК ГОССТРОЯ СССР

ЗАМ. ДИРЕКТОРА письмо от 13.06.90 N4-1425 П. И. КРИВОШЕЕВ

ЗАВ.ЛАБОРАТОРИЕЙ М. А. ЯНКЕЛЕВИЧ

УТВЕРЖДЕНЫ
ГЛАВОРГПРОЕКТОМ
ГОССТРОЯ СССР,
техническое задание
от 23.02.89г.
Введены в действие
с 01.01.91г
приказом ЦНИИпромзданий
N 81 от 13.06.90г.

© ЦИТП Госстроя СССР, 1990

https://zavodjbi.com/

Обозначение	Наименование	Стр.
1.465.1-17.1-ТТ	Технические требования	2
1.465.1-17.1-СМ1	Схема испытания плиты 3ПГ6	13
1.465.1-17.1-СМ2	Данные для проведения заводских	
	испытаний плит 3ПГ6	14
1.465.1-17.1-1ФЧ	Плита 3ПГ6. Опалубочный чертеж	18
1.465.1-17.1-1	Плита 3ПГ6	20
1.465.1-17.1-2ФЧ	Плита 3ПВ6 с проемом ф400 или 700мм.	
	Опалубочный чертеж	32
1.465.1-17.1-2	Плита 3ПВ6 с проемом ф400 или 700мм	33
1.465.1-17.1-3ФЧ	Плита 3ПВ6 с проемом ф1000 или 1450мм	
	Опалубочный чертеж	46
1.465.1-17.1-3	Плита 3ПВ6 с проемом ф1000 или 1450мм	47
1.465.1-17.1-РС1	Ведомость расхода стали на	
	плиту 3ПГ6, кг	60
1.465.1-17.1-РС2	Ведомость расхода стали на	
	плиту 3ПВ6, кг	68
1.465.1-15.1-РС3	Ведомость расхода стали на	
	каркасы поперечных ребер с	
	применением стали класса Ат-IVС, кг	84

Гл.инж.пр	Баженова		1.465.1-17.1
Исполн.	Николаева		Содержание
			Стадия: Р; Лист: ; Листов: 1
			ЦНИИпромзданий

Выпуск 1 серии 1.465.1-17 содержит рабочие чертежи железобетонных предварительно напряженных плит размером 3×6 м без проемов в полке (3ПГ6) и с проемами в полке для пропуска вентшахт с дефлекторами, зонтами и крышными вентиляторами (3ПВ6).

Рабочие чертежи арматурных и закладных изделий для указанных выше плит приведены в выпуске 4 настоящей серии.

Материалы для проектирования зданий с применением плит настоящего выпуска, включающие область и условия применения, номенклатуру и технические данные плит, принцип их маркировки, основные положения по расчету и другие руководящие материалы, предназначенные для использования при проектировании, приведены в выпуске 0 настоящей серии.

1. Общее требование

Плиты должны удовлетворять требованиям ГОСТ 28042-89 и настоящих рабочих чертежей.

2. Бетон

2.1. Для изготовления плит предусмотрено применение тяжелого бетона классов В15; В20; В22,5; В25; В30; В35 и легкого бетона плотной структуры (керамзитобетона, аглопоритобетона и шлакопемзобетона) классов В15; В20; В22,5; В25.

Взам.инв.№ | Подпись и дата | Инв.№ подл.

Гл.инж.пр	Баженова		1.465.1-17.1-ТТ
Зав.сект.	Кандауров		Технические требования
Гл.спец.	Виноградов		Стадия: Р; Лист: 1; Листов: 11
Н.контр.	Петрова		ЦНИИпромзданий

https://zavodjbi.com/

2.2. Прочность бетона плит должна соответствовать проектному классу бетона по прочности на сжатие, установленному в зависимости от несущей способности плиты и указанному в таблицах спецификаций (см. л.4 и др. докум. 1, 2 и 3).

2.3. Марка бетона по морозостойкости и водонепроницаемости должна назначаться в зависимости от режима эксплуатации конструкции и климатических условий района строительства согласно СНиП 2.03.01-84* и оговариваться в проекте здания.

2.4. При изготовлении плит из легкого бетона в качестве мелкого заполнителя следует принимать плотный (кварцевый) песок.

2.5. Средняя плотность тяжелого бетона принята равной 2400 кг/м³, керамзитобетона - 1850 кг/м³, аглопоритобетона и шлакопемзобетона - 2200 кг/м³, что с учетом арматуры соответственно составляет 2500, 1950 и 2300 кг/м³.

2.6. Номинальная отпускная масса плит из легкого бетона, определенная в зависимости от плотности бетона в высушенном до постоянной массы состоянии ($\gamma_{сух}$) и наибольшей допустимой отпускной влажности бетона $W^{макс.}_{отп.}$, равной 15% (по объему), приведена в табл. 1.

2.7. Бетон плит, предназначенных для работы в условиях воздействия среднеагрессивной газовой среды, должен быть повышенной плотности марки по водонепроницаемости W6 (в марках плит индекс „П"), в условиях воздействия слабоагрессивной газовой среды - нормальной плотности марки по водонепроницаемости W4 (в марках плит индекс „Н").

Таблица 1

Типоразмер плиты	Диаметр проема в полке плиты, мм	Вид бетона	$\gamma_{сух.}$ кг/м³	$W^{макс.}_{отп.}$ %	Номинальная отпускная масса плиты, т
3ПГ6	—	Керамзитобетон	1750	15	2,3
		Аглопоритобетон шлакопемзобетон	2100		2,7
3ПВ6	400	Керамзитобетон	1750		2,8
	700				2,7
	1000				3,0
	1450				2,9
	400	Аглопоритобетон шлакопемзобетон	2100		3,3
	700				3,2
	1000				3,6
	1450				3,4

2.8. Требования к материалам для приготовления бетона плит, предназначенных для применения в агрессивных средах, должны приниматься в соответствии с указаниями проекта здания.

2.9. Передаточная прочность бетона Rвр, при которой производится отпуск натяжения арматуры, для тяжелого бетона должна быть не менее 70% от класса бетона, а для легкого бетона - не менее 80% от класса бетона по прочности на сжатие.

2.10. Поставка плит потребителю должна производиться после достижения бетоном отпускной прочности, равной нормируемой передаточной прочности (см. п. 2.9.) в теплый период года и 85% от класса бетона по прочности на сжатие в холодный период года.

Продолжительность теплого и холодного периодов - по ГОСТ 13015.0-83.

3. Арматура

3.1. Напрягаемая арматура плит, предназначенных для применения в неагрессивной среде, предусмотрена стержневая термомеханически упрочненная классов Ат-VI, Ат-V, Ат-IVС по ГОСТ 10884-81, горячекатаная класса А-IIIв, изготовляемая из арматурной стали класса А-III по ГОСТ 5781-82 путем упрочнения вытяжкой с контролем величины напряжения и предельного удлинения.

Допускается производить замену арматуры классов Ат-VI, Ат-V и Ат-IVС соответственно арматурой классов А-VI, А-V и А-IV по ГОСТ 5781-82 без изменения диаметра напрягаемого стержня.

Замена класса напрягаемой арматуры должна найти отражение в записи марки плиты.

3.2. Напрягаемая арматура плит, предназначенных для применения в зданиях со слабо- и среднеагрессивным воздействием газовой среды, предусмотрена стержневая класса А-IV по ГОСТ 5781-82, термомеханически упрочненная, стойкая против коррозионного растрескивания класса Ат-VСК по ГОСТ 10884-81 (только для слабоагрессивной среды) и класса А-IIIв, упрочненная вытяжкой с контролем величины напряжения и предельного удлинения.

3.3 В плитах со смешанным армированием (см. п.4.3. докум. ПЗ, вып. 0) напрягаемая арматура, а также ненапрягаемая, изготавливаемая из стали того же класса что и напрягаемая, должны изготавливаться из стали высшей категории качества.

3.4 Напрягаемая стержневая арматура должна применяться в виде арматурных изделий, имеющих по концам временные концевые анкеры для закрепления натянутой арматуры на упорах форм или стенда и постоянные анкеры в виде высаженных головок, обжатых шайб или обжатых спиралей из горячекатаной арматурной стали класса А-I ф6мм (последние - только на стержнях диаметром 12, 14 и 16мм).

Форма и размеры постоянных анкеров должны соответствовать указанным на л.7 докум. ТТ вып.4.

Допускается применять напрягаемую арматуру без постоянных анкеров в первых по несущей способности марках плит.

3.5 В качестве ненапрягаемой арматуры сварных каркасов и сеток применяется стержневая арматура класса А-III по ГОСТ 5781-82, класса Ат-IVС по ГОСТ 10884-81 и арматурная проволока периодического профиля класса Вр-I по ГОСТ 6727-80.

Допускается замена стержней из стали класса А-III стержнями того же диаметра из стали класса Ат-IIIС по ГОСТ 10884-81 в арматурных каркасах плит, предназначенных для применения в неагрессивной или слабоагрессивной газовых средах.

4. Арматурные и закладные изделия

4.1 Сварные арматурные и закладные изделия должны удовлетворять требованиям ГОСТ 10922-75.

Ч.2. Для армирования полок плит следует применять товарные сетки по ГОСТ 8478-81 или сетки, изготовленные на многоэлектродных сварочных машинах. При отсутствии оборудования для изготовления широких сеток допускается сетки С1, С2, С3 (докум. 19 вып. 4) заменять двумя сетками С4, С5, С6 (докум. 20 вып. 4).

Деталь стыка сеток С4... С6 приведена на л.1 докум. 1, вып.1.

Ч.3. Каркасы поперечных ребер плит 3ПГ6 и 3ПВ6, применяемых в неагрессивной среде, могут изготавливаться в двух вариантах: с нижним продольным стержнем из стали класса А-III (основной вариант) и Ат-IVС (вариант замены).

Ключ для подбора марок каркасов с рабочей арматурой из стали класса Ат-IVС приведен в докум. РС3. Там же приведены данные по расходу арматурной стали на эти каркасы.

Ч.4 Плиты запроектированы с монтажными петлями, совмещенными с опорными закладными изделиями (МН1, МН2, исполнения 1 и 2, докум. 30, вып. 4).

В обоснованных случаях допускается изготовление плит с отдельно стоящими петлями МН10, МН11 (см. докум. 37, вып. 4).

Ключ для подбора марок опорных закладных изделий при таком конструктивном решении плиты приведен в табл. 3 докум. ТТ вып. 4.

Монтажные петли должны изготовляться из гладкой арматуры класса А-I ГОСТ 5781-82 марок ВСТ3пс2 и ВСТ3сп2.

Не допускается применять сталь марки ВСТ3пс2 для монтажных петель, предназначенных для подъема плит при температуре ниже минус 40°С.

Допускается изготавливать петли из арматурной стали периодического профиля класса Ас-II марки 10ГТ, назначая диаметр петли в соответствии с указаниями табл. 2.

Таблица 2.

Типоразмер плиты	Диаметр проема в полке плиты мм	Вид бетона	Диаметр, мм, монтажной петли из арматурной стали класса	
			А-I	Ас-II
3ПГ6	—	Тяжелый	12	10
		Керамзитобетон		
		Аглопоритобетон Шлакопемзобетон		
3ПВ6	400; 700	Тяжелый	12	12
	1000; 1450		14	12
	400; 700; 1000; 1450	Керамзитобетон	12	12
	400; 700	Аглопоритобетон, Шлакопемзобетон	12	12
	1000; 1450		14	12

При разработке опорных закладных изделий МН1, МН2 использовано авторское свидетельство №336404 на конструкцию закладного изделия, совмещенного со строповочной петлей.

Ч.5. Опорные закладные изделия МН1, МН2, предусмотренные настоящими рабочими чертежами, могут быть применены в плитах повышенной заводской готовности (комплексных плитах), изготавливаемых на базе плит 3ПГ6.

Инв. № подл. | Подпись и дата | Взам. инв. №

При этом если суммарная масса комплексной плиты не превышает 3,3т, следует применять закладное изделие МН 1 (исполнения 1 и 2); при суммарной массе изделия до 4,5т – закладное изделие МН 2.

При суммарной массе комплексной плиты до 5,7т могут быть применены закладное изделие МН 2, в котором поз. 4 (монтажная петля) изготовлена из арматурной стали ф14 Ас II марки 10ГТ, или отдельно стоящая петля из стали класса А-I диаметром 16мм (по типу МН 10, МН 11).

4.6. Уголки и пластины закладных изделий запроектированы из углеродистой стали марки ВСТ3КП2-1 по ТУ14-1-3023-80, что соответствует условиям эксплуатации при расчетной температуре до минус 30°С (включительно) в климатическом районе II_5 и до минус 40°С (включительно) в климатическом районе II4. При возможности эксплуатации при более низких температурах требуемая марка стали должна быть оговорена при заказе.

4.7 Открытые поверхности закладных изделий плит, применяемых в неагрессивных средах, должны огрунтовываться в один слой.

Закладные изделия плит, предназначенных для эксплуатации в агрессивных средах, должны быть металлизированы слоем цинка или алюминия (со специальной обработкой) толщиной 150мкм. Металлизация анкерных стержней закладных изделий должна производиться на длине приварки плюс 50мм.

Вид металлизационного покрытия должен быть указан в проекте здания.

5. Изготовление плит

5.1. Плиты должны изготавливаться в стальных формах*)

5.2. Плиты для зданий с расчетной сейсмичностью 7, 8 и 9 баллов должны изготавливаться в формах с дополнительно наваренными по продольным бортам накладками толщиной 14мм для образования пазов по наружным граням продольных ребер плит (см. л. 2 докум. 1ФЧ).

5.3. Плиты изготавливают по агрегатно-поточной технологии с применением серийно выпускаемого оборудования для натяжения предварительно напрягаемой арматуры, укладки и уплотнения бетонной смеси, транспортировки форм и изделий. Операции по постам выполняются в следующей последовательности:

Форма с изделием после термовлажностной обработки в ямной камере мостовым краном с автоматическим захватом СМЖ-466Б снимается с пакетировщика ямной камеры и устанавливается на пост распалубки.

На посту распалубки производится раскрытие торцевых и продольных бортов формы, плавный отпуск натяжения предварительно напряженной арматуры, обрезка напряженной арматуры, съем готового изделия мостовым краном с траверсой и транспортировка изделия на пост отделки и контроля;

*) Техно-рабочий проект форм (шифр 3489/3 и 3489/4) для изготовления плит на посту 3×6м при электротермическом способе натяжения арматуры разработан и распространяется институтом „Гипростроммаш", г. Москва

после отделки, контроля геометрических параметров и наличия необходимых закладных изделий и маркировки плиты изделие выдерживается в цехе не менее 4-х часов в летнее время (для определения отпускной прочности бетона) и не менее 8 часов в зимнее время (для обеспечения разности температур изделия и наружного воздуха не более 40°С);

по окончании выдержки в цехе изделия мостовым краном с траверсой грузятся на самоходную тележку и вывозятся на склад готовой продукции;

освобожденные от изделия формы чистят и смазывают, производят установку арматурных сеток и каркасов, закладных изделий и напрягаемой арматуры;

производят закрытие продольных и торцевых бортов формы и натяжение напрягаемой арматуры;

заармированная форма мостовым краном с захватом подается на пост формовки, где производится укладка бетонной смеси, её уплотнение и заглаживание верхней поверхности изделия;

по завершении формования форма с изделием мостовым краном подается и устанавливается на пакетировщик ямной камеры для термообработки.

5.4 Натяжение арматуры классов А-$\overline{III}$в, А-$\overline{IV}$, А-$\overline{V}$, Ат-$\overline{IV}$С, Ат-$\overline{V}$ и Ат-$\overline{V}$СК может осуществляться электротермическим и механическим способами, а арматуры класса А-$\overline{VI}$ и Ат-$\overline{VI}$ – только механическим способом.

При натяжении термомеханически упрочненной арматуры классов Ат-$\overline{IV}$С, Ат-$\overline{V}$, Ат-$\overline{V}$СК электротермическим способом должны производиться контрольные испытания образцов стержней после электронагрева в соответствии с требованиями ГОСТ 12004-81.

5.5. Температура нагрева напрягаемой арматуры не должна превышать 450°С для арматуры класса А-$\overline{III}$в, Ат-$\overline{IV}$С, Ат-$\overline{V}$, Ат-УСК, 500°С для арматуры класса А-$\overline{V}$ и 600°С для арматуры класса А-$\overline{IV}$ (марки 80С).

5.6. Значения напряжений $\sigma_{соп.1}$, контролируемых по окончании натяжения напрягаемой арматуры, а также величины контролируемых усилий натяжения одного стержня для плит 3ПГ6 приведены в табл. 3 на листах 10 и 11.

Данные табл. 3 справедливы для аналогичных по несущей способности и классу напрягаемой арматуры маркам плит с проемами в полке для пропуска вентшахт (3ПВ6).

Отклонение величины силы натяжения арматуры домкратом от усилия, контролируемого к концу натяжения, не должно превышать ±5%;

отклонение величины напряжения при электротермическом способе натяжения не должно превышать (в отдельном стержне) ±10%.

5.7. Операции по армированию плит рекомендуется осуществлять в следующей последовательности:

устанавливают опорные закладные изделия и U-образные сетки в продольные ребра плиты;

в продольные ребра плит устанавливают напрягаемые стержни.

При электротермическом натяжении стержни предварительно нагревают до расчетного удлинения и устанавливают в продольные ребра плит, закрепляя концы в упорах формы.

24381-02 я

При механическом натяжении концы стержней закрепляют в анкерных плитах натяжного устройства; гидравлическим домкратом производят натяжение стержней до 50% расчетного усилия.

Устанавливают каркасы в продольные и поперечные ребра, угловые каркасы и сетки;

Устанавливают сетки на поверхность вутов и сетку полки плиты;

В плитах 3ПВ6, имеющих набетонку, последним устанавливается армирующий ее пространственный каркас. При этом сетка полки, попадающая в зону проема, вырезается по месту;

Для обеспечения защитного слоя бетона на сетки и каркасы, соприкасающиеся с поддоном формы, одевают пластмассовые фиксаторы;

Закрывают поперечные и продольные борта и закрепляют их угловыми зажимами;

Вязальной проволокой производят фиксацию верхней сетки, каркасов поперечных ребер и закладных изделий;

Производят окончательное натяжение напрягаемой арматуры (при механическом способе натяжения).

Для механического натяжения напрягаемой арматуры рекомендуется стационарная установка, разработанная Гипростроммаш, СМЖ-737 или передвижная установка, состоящая из насосной станции СМЖ-83А и стержневого домкрата СМЖ-82А.

Для электротермического удлинения напрягаемой арматуры рекомендуется установка СМЖ-129В.

5.8 Укладку бетонной смеси следует производить бетоноукладчиком типа СМЖ-166Б (СМЖ-528), снабженным заглаживающим устройством в виде бруса для обеспечения равномерного распределения бетонной смеси по всей поверхности изделия и калибровки по высоте.

При формовании ребристых плит покрытий в густоармированных местах, имеющих труднопроходимые для бетона зоны (например, в опорной зоне продольных ребер), необходимо вести укладку и уплотнение бетонной смеси в форме слоями высотой 15 см.

Продолжительность уплотнения каждого слоя бетонной смеси не менее 40 сек. После заполнения формы бетонной смесью ее подвергают вибрации в течение 1-2 мин. Для уплотнения бетонной смеси рекомендуется виброплощадка СМЖ-200В (СМЖ-538А).

5.9. Термовлажностную обработку плит рекомендуется производить в ямных камерах, оборудованных пакетировщиками под размер плит 3х6м - СМЖ-293, и автоматической системой управления режимом термообработки.

Время и режим термовлажностной обработки плит (температура, скорость ее подъема, время изотермического прогрева и скорость остывания) для получения необходимой отпускной прочности и прочности бетона в 28-дневном возрасте должны подбираться и назначаться лабораторией предприятия-изготовителя.

Инв. № подл. | Подпись и дата | Взам. инв. №

24381-02 9

Время предварительной выдержки изделий перед термообработкой рекомендуется принимать не менее 0,5 часа.

Температура изотермического прогрева обычно принимается в пределах 50-65°С при двухступенчатой термообработке изделий и в пределах 70-85°С - при одноступенчатой обработке.

При выгрузке изделий из камер температурный перепад между поверхностью изделий и температурой окружающей среды не должен превышать 40°С.

5.10. Передачу усилий на бетон (отпуск натяжения арматуры) необходимо производить плавно, применяя предварительный разогрев концевых участков стержней газокислородным пламенем с последующей обрезкой или механический способ, например, с помощью установки для натяжения арматуры.

Обрезка арматуры должна производиться таким образом, чтобы концы напрягаемой арматуры выступали за торцевые поверхности продольных ребер плит не более, чем на 10мм; обрезку арматуры рекомендуется осуществлять с помощью дисковых пил или газокислородным резаком.

Выступающие концы арматуры должны быть защищены слоем плотного цементного-песчаного раствора или битумным лаком.

5.11. Транспортировку изделий в форме следует производить мостовым краном с автоматическим захватом типа СМЖ-466Б.

Распалубку (съем плит с поддона) и транспортировку изделий следует производить мостовым краном траверсой СМЖ-47А.

6. Требования к точности изготовления, качеству поверхностей и внешнему виду плит, их заводской маркировке, к транспортированию и хранению плит - по ГОСТ 28042-89.

7. Испытание плит

7.1. Периодические испытания плит 3ПГ6 нагружением для контроля их прочности, жесткости и трещиностойкости должны проводиться перед началом их массового изготовления и в дальнейшем при изменении технологии изготовления или замене используемых материалов. В этих случаях предприятие-изготовитель подвергает испытанию нагружением не менее двух плит.

Схема опирания и загружения плиты при испытании приведена в докум. СМ1, а данные, необходимые для проведения заводских испытаний, - в докум. СМ2.

7.2. Оценка качества плит по показателям прочности, жесткости и трещиностойкости производится по ГОСТ 8829-85.

7.3. Контрольные испытания плит со смешанным армированием следует проводить при учете следующих дополнительных требований;

1) после приложения расчетной по прочности (при $\gamma_f > 1$) нагрузки конструкция должна быть разгружена до величины нагрузки, соответствующей 70% ее нормативной (при $\gamma_f = 1$) величины, после чего должно быть произведено повторное нагружение плиты контрольными нагрузками по проверке жесткости и ширины раскрытия трещин (см. докум. 1.465.1-17.1- СМ2);

2) дополнительно контролируются величины прогибов продольных ребер при контрольной по жесткости нагрузке Рж, приложенной повторно после загружения конструкции расчетной по прочности нагрузкой.

Инв № подл. | Подпись и дата | Взам. инв. №

24381-02 10

Конструкции, для которых фактический прогиб при повторном нагружении превышает контрольный менее, чем на 60% и не превышает более, чем на 10% предельно допустимый прогиб, признаются годными.

Если фактический прогиб при повторном нагружении хотя бы одной первоначально или повторно испытанной плиты превышает контрольный более, чем на 60%, либо превышает предельно допустимый более, чем на 10%, конструкция признается не выдержавшей испытаний;

3) дополнительно контролируется ширина раскрытия трещин при повторном нагружении контрольной по трещиностойкости $P^2_{тр}$ нагрузкой.

Если ширина раскрытия трещин при повторном загружении не более, чем в 1,5 раза превышает контрольное значение и не превышает допустимой ширины непродолжительного раскрытия трещин, установленной СНиП 2.03.01-84* и СНиП 2.03.11-85 (для плит с индексом „Н" и „П"), конструкция признается годной.

Если хотя бы в одной из отобранных конструкций ширина раскрытия трещин при повторном нагружении превышает контрольное значение более, чем в 1,5 раза, либо превышает допустимую нормами ширину непродолжительного раскрытия трещин, плита признается не выдержавшей испытаний.

Инв. № подл. | Подпись и дата | Взам. инв. №

24381-02 11

Таблица 3

Класс напрягаемой арматуры	Марка плиты	Напрягаемая арматура (на плиту)	Величина напряжения в арматуре $\sigma_{сп.1}$, МПа (кгс/см²), при способе натяжения: электротермическом	механическом	Контролируемое усилие натяжения одного стержня, кН (тс)
Плиты из тяжелого бетона.					
Ат-VI	3ПГ6-1АтVI	2ф12АтVI	—	900 (9000)	102 (10,2)
	3ПГ6-2АтVI	2ф14АтVI			139 (13,9)
	3ПГ6-3АтVI	2ф16АтVI			181 (18,1)
	3ПГ6-4АтVI	2ф18АтVI		850 (8500)	216 (21,6)
	3ПГ6-5АтVI	2ф20АтVI			267 (26,7)
	3ПГ6-6АтVI				
	3ПГ6-7АтVI	4ф16АтVI		700 (7000)	141 (14,1)
	3ПГ6-8АтVI				
Ат-V	3ПГ6-1АтV	2ф12АтV	650 (6500)	650 (6500)	73 (7,3)
	3ПГ6-2АтV	2ф14АтV			100 (10,0)
	3ПГ6-3АтV	2ф16АтV			131 (13,1)
	3ПГ6-4АтV	2ф18АтV			165 (16,5)
	3ПГ6-5АтV				
	3ПГ6-6АтV	2ф20АтV			204 (20,4)
	3ПГ6-7АтV	4ф18АтV	630 (6300)	630 (6300)	160 (16,0)
	3ПГ6-8АтV				
Ат-IVС	3ПГ6-1АтIVС	2ф14АтIVС	510 (5100)	510 (5100)	78 (7,8)
	3ПГ6-2АтIVС	2ф16АтIVС			103 (10,3)
	3ПГ6-3АтIVС	2ф18АтIVС			130 (13,0)
	3ПГ6-4АтIVС				
	3ПГ6-5АтIVС				
	3ПГ6-6АтIVС	2ф22АтIVС			194 (19,4)
	3ПГ6-7АтIVС	4ф18АтIVС			130 (13,0)
	3ПГ6-8АтIVС				
	3ПГ6-9АтIVС	4ф20АтIVС			160 (16,0)

Продолжение табл. 3

Класс напрягаемой арматуры	Марка плиты	Напрягаемая арматура (на плиту)	Величина напряжения в арматуре $\sigma_{сп.1}$, МПа (кгс/см²), при способе натяжения: электротермическом	механическом	Контролируемое усилие натяжения одного стержня, кН (тс)
А-IIIв	3ПГ6-1АIIIв	2ф16АIIIв	460 (4600)	460 (4600)	92 (9,2)
	3ПГ6-2АIIIв	2ф18АIIIв			117 (11,7)
	3ПГ6-3АIIIв	2ф20АIIIв			144 (14,4)
	3ПГ6-4АIIIв	2ф22АIIIв			175 (17,5)
	3ПГ6-5АIIIв	4ф18АIIIв			117 (11,7)
	3ПГ6-6АIIIв	2ф20АIIIв			144 (14,4)
	3ПГ6-7АIIIв	2ф22АIIIв			175 (17,5)
	3ПГ6-8АIIIв	2ф22АIIIв + 2ф20АIIIв	450 (4500)	450 (4500)	171 (17,1) / 141 (14,1)
	3ПГ6-9АIIIв	2ф25АIIIв	460 (4600)	460 (4600)	226 (22,6)
	3ПГ6-10АIIIв	4ф22АIIIв	405 (4050)	405 (4050)	154 (15,4)
А-IV	3ПГ6-1АIV-Н*)	2ф14АIV	510 (5100)	510 (5100)	78 (7,8)
	3ПГ6-2АIV-Н	2ф16АIV			103 (10,3)
	3ПГ6-3АIV-Н	2ф18АIV			130 (13,0)
	3ПГ6-4АIV-Н	2ф20АIV			160 (16,0)
	3ПГ6-5АIV-Н	4ф16АIV			103 (10,3)
	3ПГ6-6АIV-Н	4ф18АIV			130 (13,0)
	3ПГ6-7АIV-Н	4ф20АIV			160 (16,0)
Ат-VСК	3ПГ6-1АтVСК-Н	2ф12АтVСК	650 (6500)	650 (6500)	73 (7,3)
	3ПГ6-2АтVСК-Н	2ф14АтVСК			100 (10,0)
	3ПГ6-3АтVСК-Н	2ф16АтVСК			131 (13,1)
	3ПГ6-4АтVСК-Н	2ф18АтVСК			165 (16,5)
	3ПГ6-5АтVСК-Н	2ф20АтVСК			204 (20,4)
	3ПГ6-6АтVСК-Н	4ф16АтVСК			131 (13,1)
	3ПГ6-7АтVСК-Н	4ф18АтVСК	630 (6300)	630 (6300)	160 (16,0)

*) приведенные в таблице данные справедливы для соответствующих марок плит с индексом „П".

Взам. инв. № | Подпись и дата | Инв. № подл.

Продолжение табл. 3.

Класс напрягаемой арматуры	Марка плиты	Напрягаемая арматура (на плиту)	Величина напряжения в арматуре $\sigma_{con.1}$, МПа (кгс/см²), при способе натяжения: электротермическом	механическом	Контролируемое усилие натяжения одного стержня, кН (тс)
А-III в	3ПГ6-1АIIIв-н*	2ф16 АIIIв	460 (4600)	460 (4600)	92 (9,2)
	3ПГ6-2АIIIв-н	2ф18 АIIIв			117 (11,7)
	3ПГ6-3АIIIв-н	2ф20 АIIIв			144 (14,4)
	3ПГ6-4АIIIв-н	2ф22 АIIIв			175 (17,5)
	3ПГ6-5АIIIв-н	2ф25 АIIIв			226 (22,6)
	3ПГ6-6АIIIв-н	4ф20 АIIIв			144 (14,4)
	3ПГ6-7АIIIв-н	2ф22 АIIIв + 2ф20 АIIIв	450 (4500)	450 (4500)	171 (17,1) / 141 (14,1)
	3ПГ6-8АIIIв-н	4ф22 АIIIв	430 (4300)	430 (4300)	163 (16,3)
Плиты из легкого бетона.					
Ат-VI	3ПГ6-1АтVIл	2ф12 АтVI	—	900 (9000)	102 (10,2)
	3ПГ6-2АтVIл	2ф14 АтVI			139 (13,9)
	3ПГ6-3АтVIл	2ф16 АтVI			181 (18,1)
Ат-V	3ПГ6-1АтVл	2ф12 АтV	650 (6500)	650 (6500)	73 (7,3)
	3ПГ6-2АтVл	2ф14 АтV			100 (10,0)
	3ПГ6-3АтVл	2ф16 АтV			131 (13,1)
	3ПГ6-4АтVл	2ф18 АтV			165 (16,5)
Ат-IVс	3ПГ6-1АтIVсл	2ф14 АтIVс	510 (5100)	510 (5100)	78 (7,8)
	3ПГ6-2АтIVсл	2ф16 АтIVс			103 (10,3)
	3ПГ6-3АтIVсл	2ф18 АтIVс			130 (13,0)
	3ПГ6-4АтIVсл	2ф20 АтIVс			160 (16,0)
А-III в	3ПГ6-1АIIIвл	2ф16 АIIIв	460 (4600)	460 (4600)	92 (9,2)
	3ПГ6-2АIIIвл	2ф18 АIIIв			117 (11,7)
	3ПГ6-3АIIIвл	2ф20 АIIIв			144 (14,4)
	3ПГ6-4АIIIвл	2ф22 АIIIв			175 (17,5)

*) Приведенные данные справедливы для соответствующих марок плит с индексом „П".

Варианты замены стержней напрягаемой арматуры, приведенные в табл. 4 для плит без проемов в полке (3ПГ6), могут быть применены при изготовлении плит с проемами в полке различного назначения (3ПВ6, 3ПЛ6, 3ПФ6).

Таблица 4

Варианты армирования продольных ребер плит напрягаемой арматурой

Марка плиты	Предусмотрено р. черт.: Напрягаем. арматура (на плиту)	№ схемы докум. 1. л. 3	Марка каркаса продольн. ребра	Вариант замены**): Напрягаем. арматура (на плиту)	№ схемы докум. 1 л. 3	Марка каркаса продольн. ребра
3ПГ6-5АтVI	2ф20 АтVI	1	КР1	4ф14АтVI	2	КР2
3ПГ6-6АтV	2ф20 АтV		КР7	4ф14АтV		КР7
3ПГ6-6АтIVс	2ф22 АтIVс		КР1	4ф16АтIVс		КР1
3ПГ6-6АIIIв	2ф20 АIIIв		КР12	2ф25АIIIв	1	КР1
3ПГ6-7АIIIв	2ф22 АIIIв		КР13	4ф20АIIIв	2	КР1
3ПГ6-4АIV-н / 3ПГ6-4АIV-п	2ф20 АIV		КР1	4ф14АIV		КР2
3ПГ6-5АтVск-н	2ф20АтVск	4	КР1	4ф14АтVск	5	КР3

**) Величины напряжений и усилий натяжения одного стержня для варианта замены приведены в табл. 5.

Таблица 5.

Класс напрягаемой арматуры	Марка плиты	Напрягаемая арматура (на плиту)	Величина напряжения в арматуре $\sigma_{con.1}$, МПа (кгс/см²), при способе натяжения: электротермическом	механическом	Контролируемое усилие натяжения одного стержня кН (тс)
Ат-VI	3ПГ6-5АтVI	4ф14АтVI	—	850 (8500)	131 (13,1)
Ат-V	3ПГ6 6АтV	4ф14АтV	650 (6500)	650 (6500)	100 (10,0)
Ат-IVс	3ПГ6 6АтIVс	4ф16АтIVс	510 (5100)	510 (5100)	103 (10,3)
А-III в	3ПГ6-6АIIIв	2ф25 АIIIв	460 (4600)	460 (4600)	226 (22,6)
	3ПГ6-7АIIIв	4ф20АIIIв			144 (14,4)
А-IV	3ПГ6-4АIV-н(п)	4ф14АIV	510 (5100)	510 (5100)	78 (7,8)
Ат-Vск	3ПГ6-5АтVск-н	4ф14АтVск	650 (6500)	650 (6500)	100 (10,0)

Инв. № подл. | Подп. и дата | Взам. инв. №

Схема испытания плит.

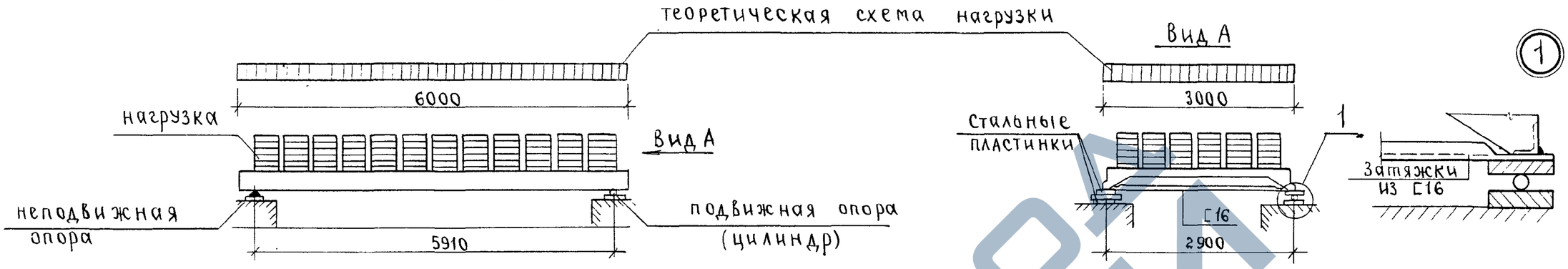

Расположение нагрузки на плите в плане

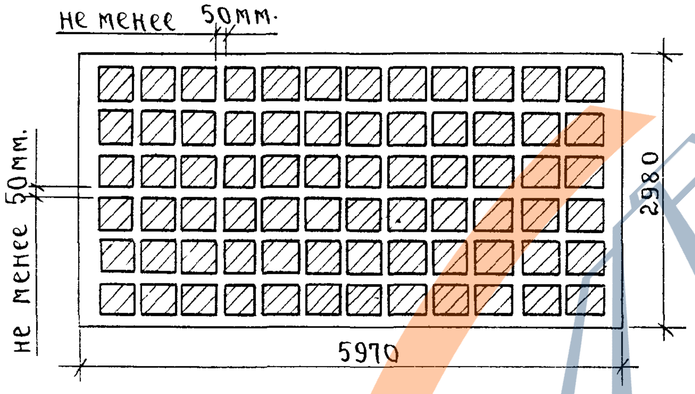

План расположения опор при испытании

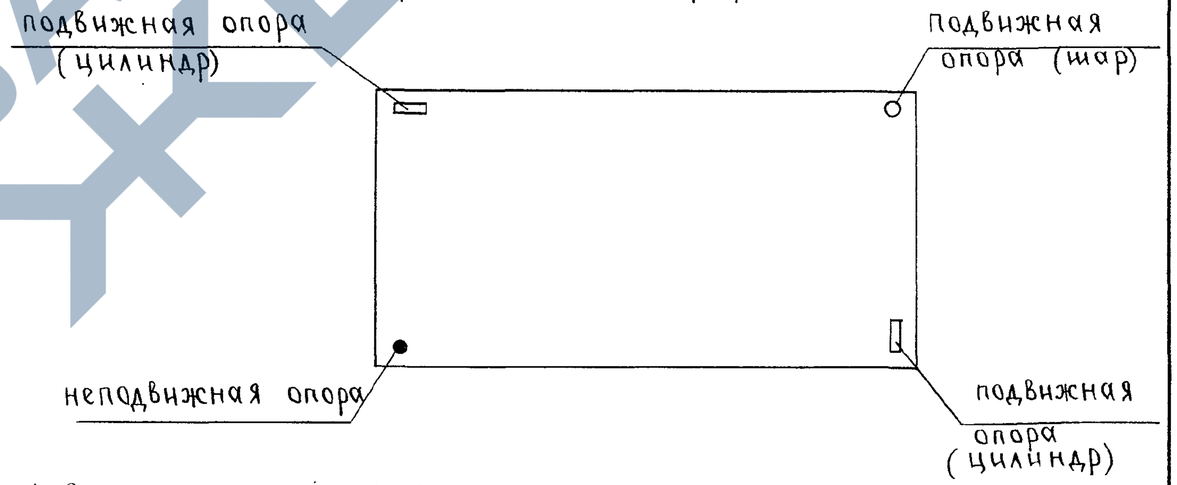

1. Опорные закладные изделия должны быть приварены к затяжкам, предохраняющим продольные ребра от перемещения в поперечном направлении.
2. Площадь загружаемой поверхности должна составлять 3×6 м.

Схема перемещения продольных ребер плиты при загружении

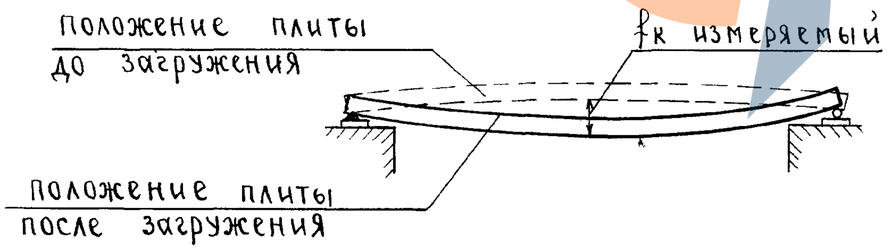

Гл. инж.пр.	Бажанова		1.465.1-17.1-СМ1	
Разраб.	Петрова		Схема испытания плиты 3ПГ6.	Стадия: Р; Лист: ; Листов: 1
Исполн.	Николаева			ЦНИИПРОМЗДАНИЙ
Провер.	Святова			
Н.контр.	Петрова			

Инв. № подл. | Подпись и дата | Взам. инв. №

ТАБЛИЦА 1

Величины контрольных нагрузок и прогибов плит

Марка плиты	Контрольная равномерно распределенная нагрузка, кПа (кгс/м²), при проверке образования трещин $P^1_{тр}$, ширины раскрытия трещин $P^2_{тр}$, жесткости плиты $P_ж$ и контрольные прогибы $f_{контр}$, см, при возрасте бетона к моменту испытания плит в сутках												Отношение $\frac{f_{дл}}{f_{доп}}$	Контрольная равномерно распределенная нагрузка кПа (кгс/м²), по проверке прочности плиты $P_{контр.}$ при	
	14				28				100						
	$P^1_{тр}$	$P^2_{тр}$	$P_ж$	$f_{контр}$	$P^1_{тр}$	$P^2_{тр}$	$P_ж$	$f_{контр}$	$P^1_{тр}$	$P^2_{тр}$	$P_ж$	$f_{контр}$		c = 1,4	c = 1,6
3ПГ6-1Ат VI	1,90 (190)	2,20 (220)	1,50 (150)	0,35	1,80 (180)	2,10 (210)	1,40 (140)	0,35	1,70 (170)	2,00 (200)	1,30 (130)	0,30	< 0,85	4,30 (430)	5,20 (520)
3ПГ6-2Ат VI	2,40 (240)	3,50 (350)	2,50 (250)	0,60	2,30 (230)	3,30 (330)	2,40 (240)	0,55	2,20 (220)	3,10 (310)	2,20 (220)	0,50		6,40 (640)	7,60 (760)
3ПГ6-3Ат VI	3,50 (350)	4,90 (490)	3,70 (370)	0,95	3,30 (330)	4,70 (470)	3,50 (350)	0,90	3,20 (320)	4,30 (430)	3,10 (310)	0,80		8,50 (850)	10,0 (1000)
3ПГ6-4Ат VI	4,40 (440)	6,50 (650)	5,10 (510)	1,65	4,20 (420)	6,10 (610)	4,70 (470)	1,50	3,90 (390)	5,60 (560)	4,20 (420)	1,30		10,90 (1090)	12,70 (1270)
3ПГ6-5Ат VI	5,50 (550)	8,40 (840)	6,70 (670)	2,70	5,30 (530)	8,00 (800)	6,30 (630)	2,50	4,90 (490)	7,20 (720)	5,50 (550)	2,10		14,00 (1400)	16,20 (1620)
3ПГ6-6Ат VI	5,80 (580)	9,90 (990)	7,90 (790)	3,05	5,50 (550)	9,40 (940)	7,40 (740)	2,80	5,00 (500)	8,40 (840)	6,40 (640)	2,30		16,20 (1620)	18,80 (1880)
3ПГ6-7Ат VI	5,00 (500)	10,40 (1040)	8,30 (830)	3,00	4,70 (470)	9,80 (980)	7,70 (770)	2,75	4,40 (440)	8,70 (870)	6,60 (660)	2,20		16,90 (1690)	19,60 (1960)
3ПГ6-8Ат VI	5,10 (510)	10,50 (1050)	8,40 (840)	3,00	4,80 (480)	9,90 (990)	7,80 (780)	2,80	4,50 (450)	8,90 (890)	6,80 (680)	2,40		17,40 (1740)	20,10 (2010)
3ПГ6-1Ат VI Л	2,20 (220)	2,60 (260)	1,80 (180)	0,70	2,10 (210)	2,50 (250)	1,70 (170)	0,65	2,00 (200)	2,30 (230)	1,60 (160)	0,60		4,70 (470)	5,50 (550)
3ПГ6-2Ат VI Л	2,70 (270)	3,80 (380)	2,90 (290)	0,95	2,60 (260)	3,70 (370)	2,80 (280)	0,90	2,50 (250)	3,40 (340)	2,50 (250)	0,80		6,80 (680)	7,90 (790)
3ПГ6-3Ат VI Л	3,80 (380)	5,20 (520)	4,00 (400)	1,40	3,60 (360)	5,00 (500)	3,80 (380)	1,35	3,50 (350)	4,60 (460)	3,40 (340)	1,20		8,90 (890)	10,30 (1030)

1. Указания по проведению заводских испытаний даны в р.7 докум. ТТ.
2. Величины контрольных нагрузок не включают в себя нагрузки от собственного веса плиты.
3. Значения нагрузок и прогибов для промежуточных возрастов бетона к моменту испытания допускается определять по линейной интерполяции.
4. Указанные в таблицах величины контрольных нагрузок для плит из легкого бетона относятся к плитам, изготовленным из керамзитобетона. Для плит из аглопоритобетона или шлакопемзобетона величины испытательных нагрузок должны быть уменьшены на 0,2 (20) кПа (кгс/м²), а величины контрольных прогибов – уменьшены на 0,15 см.
5. Допустимое отклонение разрушающей нагрузки от контрольной по проверке прочности плиты равно +0,2 $P_{контр}$, –0,05 $P_{контр}$.

ТАБЛИЦА 2

Величины контрольной ширины раскрытия трещин $a_{контр}$ в продольных ребрах плит.

Агрессивность среды	Контрольная ширина раскрытия трещин ($a_{контр}$), мм, при напрягаемой арматуре класса			
	А-III в; А-IV	Ат-V СК	Ат-IV С	Ат-V; Ат-VI; А-V; А-VI
Неагрессивная	0,25	—	0,25	0,20
Слабоагрессивная	0,15	0,10		
Среднеагрессивная	0,10	Не допускается к применению.		

Гл.инж.пр	Бажанова	
Разраб.	Петрова	
Исполн	Николаева	
Провер.	Бажанова	
Н.контр	Петрова	

1.465. 1-17. 1-СМ2

Данные для проведения заводских испытаний плит 3ПГ6.

Стадия	Лист	Листов
Р	1	4

ЦНИИПРОМЗДАНИЙ

Инв. № подл. | Подпись и дата | Взам. инв. №

Продолжение табл. 1

Марка плиты	Контрольная равномерно распределенная нагрузка, кПа (кгс/м²), при проверке образования трещин $P^1_{тр}$, ширины раскрытия трещин $P^2_{тр}$, жесткости плиты $P_ж$ и контрольные прогибы $f_{контр}$, см, при возрасте бетона к моменту испытания плит в сутках												Отношение $\frac{f_{дл}}{f_{доп}}$	Контрольная равномерно распределенная нагрузка кПа (кгс/м²), по проверке прочности плиты $P_{контр.}$ при	
	14				28				100						
	$P^1_{тр}$	$P^2_{тр}$	$P_ж$	$f_{контр}$	$P^1_{тр}$	$P^2_{тр}$	$P_ж$	$f_{контр}$	$P^1_{тр}$	$P^2_{тр}$	$P_ж$	$f_{контр}$		C = 1,4	C = 1,6
3ПГ6-1АтV	1,00 (100)	1,90 (190)	1,10 (110)	0,35	1,00 (100)	1,80 (180)	1,10 (110)	0,30	1,00 (100)	1,70 (170)	1,00 (100)	0,25	< 0,85	3,80 (380)	4,60 (460)
3ПГ6-2АтV	1,60 (160)	2,80 (280)	1,90 (190)	0,50	1,50 (150)	2,75 (275)	1,80 (180)	0,45	1,50 (150)	2,60 (260)	1,70 (170)	0,40		5,50 (550)	6,50 (650)
3ПГ6-3АтV	2,20 (220)	4,20 (420)	3,20 (320)	0,65	2,10 (210)	4,00 (400)	3,00 (300)	0,60	2,00 (200)	3,60 (360)	2,60 (260)	0,55		7,30 (730)	8,60 (860)
3ПГ6-4АтV	3,00 (300)	5,70 (570)	4,40 (440)	1,25	2,90 (290)	5,40 (540)	4,10 (410)	1,10	2,70 (270)	5,00 (500)	3,70 (370)	0,90		9,80 (980)	11,40 (1140)
3ПГ6-5АтV	2,90 (290)	8,10 (810)	6,20 (620)	3,50	2,80 (280)	7,60 (760)	5,80 (580)	3,20	2,70 (270)	6,70 (670)	5,00 (500)	2,60	>0,85	13,00 (1300)	15,10 (1510)
3ПГ6-6АтV	3,70 (370)	9,80 (980)	7,90 (790)	3,65	3,50 (350)	9,10 (910)	7,20 (720)	3,35	3,20 (320)	8,10 (810)	6,20 (620)	2,70		15,50 (1550)	18,00 (1800)
3ПГ6-7АтV	5,30 (530)	10,40 (1040)	8,40 (840)	3,00	5,00 (500)	9,80 (980)	7,80 (780)	2,75	4,50 (450)	8,60 (860)	6,60 (660)	2,30	< 0,85	16,80 (1680)	19,40 (1940)
3ПГ6-8АтV	5,50 (550)	11,00 (1100)	8,90 (890)	2,95	5,20 (520)	10,10 (1010)	8,00 (800)	2,70	4,70 (470)	8,90 (890)	6,80 (680)	2,20		17,40 (1740)	20,10 (2010)
3ПГ6-1АтV СК-Н	1,00 (100)	1,40 (140)	—	—	1,00 (100)	1,30 (130)	—	—	1,00 (100)	1,20 (120)	—	—		2,90 (290)	3,60 (360)
3ПГ6-2АтV СК-Н	1,60 (160)	2,40 (240)	—	—	1,50 (150)	2,30 (230)	—	—	1,50 (150)	2,10 (210)	—	—		4,50 (450)	5,40 (540)
3ПГ6-3АтV СК-Н	2,20 (220)	3,30 (330)	—	—	2,10 (210)	3,20 (320)	—	—	2,00 (200)	2,90 (290)	—	—		6,00 (600)	7,10 (710)
3ПГ6-4АтV СК-Н	3,00 (300)	4,80 (480)	—	—	2,90 (290)	4,60 (460)	—	—	2,70 (270)	4,50 (450)	—	—		8,80 (880)	10,30 (1030)
3ПГ6-5АтV СК-Н	3,80 (380)	6,50 (650)	—	—	3,60 (360)	6,20 (620)	—	—	3,30 (330)	5,60 (560)	—	—		10,90 (1090)	12,70 (1270)
3ПГ6-6АтV СК-Н	4,70 (470)	7,90 (790)	—	—	4,40 (440)	7,40 (740)	—	—	4,10 (410)	6,70 (670)	—	—		12,70 (1270)	14,80 (1480)
3ПГ6-7АтV СК-Н	5,00 (500)	9,30 (930)	—	—	4,80 (480)	8,50 (850)	—	—	4,40 (440)	7,50 (750)	—	—		14,40 (1440)	16,70 (1670)
3ПГ6-1АтV Л	1,70 (170)	2,15 (215)	1,45 (145)	0,40	1,70 (170)	2,10 (210)	1,40 (140)	0,35	1,60 (160)	2,00 (200)	1,30 (130)	0,30		4,10 (410)	4,90 (490)
3ПГ6-2АтV Л	2,30 (230)	3,20 (320)	2,40 (240)	0,80	2,30 (230)	3,10 (310)	2,30 (230)	0,75	2,20 (220)	2,90 (290)	2,10 (210)	0,70		5,80 (580)	6,80 (680)
3ПГ6-3АтV Л	2,90 (290)	4,40 (440)	3,40 (340)	1,00	2,90 (290)	4,20 (420)	3,20 (320)	0,95	2,80 (280)	3,90 (390)	2,90 (290)	0,90		7,60 (760)	8,90 (890)
3ПГ6-4АтV Л	4,10 (410)	5,70 (570)	4,50 (450)	1,65	3,90 (390)	5,40 (540)	4,20 (420)	1,50	3,60 (360)	4,90 (490)	3,70 (370)	1,30		9,40 (940)	11,00 (1100)
3ПГ6-1АтIV С	1,00 (100)	2,00 (200)	1,30 (130)	0,40	0,90 (90)	1,90 (190)	1,20 (120)	0,35	0,90 (90)	1,80 (180)	1,10 (110)	0,30	< 0,85	3,90 (390)	4,70 (470)
3ПГ6-2АтIV С	1,40 (140)	3,05 (305)	2,15 (215)	0,65	1,40 (140)	2,90 (290)	2,00 (200)	0,60	1,30 (130)	2,70 (270)	1,80 (180)	0,50		5,60 (560)	6,60 (660)
3ПГ6-3АтIV С	1,90 (190)	4,10 (410)	3,10 (310)	0,90	1,80 (180)	3,90 (390)	2,90 (290)	0,80	1,70 (170)	3,60 (360)	2,60 (260)	0,65		7,30 (730)	8,60 (860)
3ПГ6-4АтIV С	1,80 (180)	5,10 (510)	3,90 (390)	1,80	1,70 (170)	4,80 (480)	3,60 (360)	1,60	1,60 (160)	4,30 (430)	3,10 (310)	1,30		8,50 (850)	10,00 (1000)
3ПГ6-5АтIV С	2,10 (210)	5,80 (580)	4,50 (450)	1,70	2,00 (200)	5,50 (550)	4,20 (420)	1,50	1,80 (180)	5,00 (500)	3,70 (370)	1,20		9,90 (990)	11,60 (1160)
3ПГ6-6АтIV С	3,20 (320)	6,90 (690)	5,40 (540)	1,60	3,00 (300)	6,50 (650)	5,00 (500)	1,40	2,70 (270)	5,90 (590)	4,40 (440)	1,10		11,50 (1150)	13,40 (1340)
3ПГ6-7АтIV С	4,00 (400)	8,70 (870)	6,90 (690)	1,90	3,80 (380)	8,10 (810)	6,30 (630)	1,70	3,50 (350)	7,30 (730)	5,50 (550)	1,35		14,10 (1410)	16,40 (1640)
3ПГ6-8АтIV С	3,90 (390)	9,70 (970)	7,60 (760)	2,70	3,70 (370)	9,30 (930)	7,20 (720)	2,40	3,40 (340)	8,70 (870)	6,60 (660)	1,90		16,90 (1690)	19,60 (1960)
3ПГ6-9АтIV С	4,90 (490)	10,70 (1070)	8,60 (860)	2,80	4,60 (460)	10,00 (1000)	7,90 (790)	2,50	4,20 (420)	8,90 (890)	6,80 (680)	2,00		17,40 (1740)	20,10 (2010)

ЗАВОД ЖБИ

Продолжение табл. 1

Марка плиты	Контрольная равномерно распределенная нагрузка, кПа (кгс/м²), при проверке образования трещин $P^1_{тр}$, ширины раскрытия трещин $P^2_{тр}$, жесткости плиты $P_{ж}$, и контрольные прогибы $f_{контр}$, см, при возрасте бетона к моменту испытания плит в сутках												Отношение $f_{оп}/f_{доп}$	Контрольная равномерно распределенная нагрузка кПа (кгс/м²), по проверке прочности плиты $P_{контр}$ при		
	14				28				100							
	$P^1_{тр}$	$P^2_{тр}$	$P_{ж}$	$f_{контр}$	$P^1_{тр}$	$P^2_{тр}$	$P_{ж}$	$f_{контр}$	$P^1_{тр}$	$P^2_{тр}$	$P_{ж}$	$f_{контр}$		C=1,35*) / C=1,25	C=1,4	C=1,6
3ПГ6-1АтIVсп	1,60 (160)	2,30 (230)	1,60 (160)	0,60	1,60 (160)	2,20 (220)	1,50 (150)	0,55	1,50 (150)	2,10 (210)	1,40 (140)	0,50		—	4,30 (430)	5,10 (510)
3ПГ6-2АтIVсп	2,10 (210)	3,35 (335)	2,45 (245)	0,90	2,00 (200)	3,20 (320)	2,30 (230)	0,80	1,90 (190)	3,00 (300)	2,10 (210)	0,70		—	6,00 (600)	7,00 (700)
3ПГ6-3АтIVсп	2,70 (270)	4,40 (440)	3,40 (340)	1,10	2,60 (260)	4,20 (420)	3,20 (320)	1,00	2,40 (240)	3,90 (390)	2,90 (290)	0,85	< 0,85	—	7,70 (770)	9,00 (900)
3ПГ6-4АтIVсп	3,50 (350)	5,40 (540)	4,20 (420)	1,50	3,30 (330)	5,10 (510)	3,90 (390)	1,40	2,90 (290)	4,60 (460)	3,40 (340)	1,15		—	8,90 (890)	10,40 (1040)
3ПГ6-1АIV-Н	1,00 (100)	1,50 (150)	—	—	0,90 (90)	1,40 (140)	—	—	0,90 (90)	1,30 (130)	—	—		2,90 (290)	3,10 (310)	3,80 (380)
3ПГ6-2АIV-Н	1,40 (140)	2,45 (245)	—	—	1,40 (140)	2,30 (230)	—	—	1,30 (130)	2,10 (210)	—	—		4,30 (430)	4,50 (450)	5,40 (540)
3ПГ6-3АIV-Н	2,30 (230)	3,60 (360)	—	—	2,20 (220)	3,30 (330)	—	—	2,00 (200)	2,90 (290)	—	—		5,70 (570)	6,00 (600)	7,10 (710)
3ПГ6-4АIV-Н	3,00 (300)	4,70 (470)	—	—	2,80 (280)	4,40 (440)	—	—	2,50 (250)	3,90 (390)	—	—		7,40 (740)	7,70 (770)	9,00 (900)
3ПГ6-5АIV-Н	3,10 (310)	5,50 (550)	—	—	2,90 (290)	5,20 (520)	—	—	2,60 (260)	4,70 (470)	—	—		8,90 (890)	9,20 (920)	10,80 (1080)
3ПГ6-6АIV-Н	4,00 (400)	7,50 (750)	—	—	3,80 (380)	6,90 (690)	—	—	3,50 (350)	6,10 (610)	—	—	—	11,40 (1140)	11,90 (1190)	13,80 (1380)
3ПГ6-7АIV-Н	4,90 (490)	9,30 (930)	—	—	4,60 (460)	8,60 (860)	—	—	4,20 (420)	7,50 (750)	—	—		13,80 (1380)	14,40 (1440)	16,70 (1670)
3ПГ6-1АIV-П	1,00 (100)	1,50 (150)	—	—	0,90 (90)	1,40 (140)	—	—	0,90 (90)	1,30 (130)	—	—		2,90 (290)	3,10 (310)	3,80 (380)
3ПГ6-2АIV-П	1,40 (140)	2,45 (245)	—	—	1,40 (140)	2,30 (230)	—	—	1,30 (130)	2,10 (210)	—	—		4,30 (430)	4,50 (450)	5,40 (540)
3ПГ6-3АIV-П	2,30 (230)	3,60 (360)	—	—	2,20 (220)	3,30 (330)	—	—	2,00 (200)	2,90 (290)	—	—		5,70 (570)	6,00 (600)	7,10 (710)
3ПГ6-4АIV-П	3,00 (300)	4,70 (470)	—	—	2,80 (280)	4,40 (440)	—	—	2,50 (250)	3,90 (390)	—	—		7,40 (740)	7,70 (770)	9,00 (900)
3ПГ6-5АIV-П	3,10 (310)	5,50 (550)	—	—	2,90 (290)	5,20 (520)	—	—	2,60 (260)	4,70 (470)	—	—		8,90 (890)	9,20 (920)	10,80 (1080)
3ПГ6-6АIV-П	4,00 (400)	7,50 (750)	—	—	3,80 (380)	6,90 (690)	—	—	3,50 (350)	6,10 (610)	—	—		11,40 (1140)	11,90 (1190)	13,80 (1380)
3ПГ6-7АIV-П	4,90 (490)	9,30 (930)	—	—	4,60 (460)	8,60 (860)	—	—	4,20 (420)	7,50 (750)	—	—		13,80 (1380)	14,40 (1440)	16,70 (1670)
3ПГ6-1АIIIв	1,10 (110)	2,20 (220)	1,50 (150)	0,55	1,00 (100)	2,10 (210)	1,40 (140)	0,50	1,00 (100)	1,90 (190)	1,20 (120)	0,40		3,60 (360)	4,20 (420)	5,00 (500)
3ПГ6-2АIIIв	1,50 (150)	3,20 (320)	2,30 (230)	0,75	1,40 (140)	3,00 (300)	2,10 (210)	0,70	1,20 (120)	2,70 (270)	1,80 (180)	0,60		4,80 (480)	5,60 (560)	6,60 (660)
3ПГ6-3АIIIв	2,20 (220)	4,40 (440)	3,30 (330)	0,85	2,00 (200)	4,10 (410)	3,00 (300)	0,80	1,80 (180)	3,60 (360)	2,50 (250)	0,70	< 0,85	6,20 (620)	7,10 (710)	8,40 (840)
3ПГ6-4АIIIв	2,70 (270)	5,70 (570)	4,40 (440)	1,25	2,40 (240)	5,30 (530)	4,00 (400)	1,10	2,10 (210)	4,60 (460)	3,30 (330)	0,90		7,80 (780)	9,00 (900)	10,50 (1050)
3ПГ6-5АIIIв	3,50 (350)	6,90 (690)	5,40 (540)	1,45	3,30 (330)	6,40 (640)	4,90 (490)	1,30	2,80 (280)	5,60 (560)	4,10 (410)	1,10		9,60 (960)	10,90 (1090)	12,70 (1270)
3ПГ6-6АIIIв	2,30 (230)	7,60 (760)	6,00 (600)	3,10	2,10 (210)	7,10 (710)	5,50 (550)	2,90	1,80 (180)	6,30 (630)	4,70 (470)	2,50	> 0,85	10,70 (1070)	12,20 (1220)	14,20 (1420)
3ПГ6-7АIIIв	2,70 (270)	8,70 (870)	6,90 (690)	4,10	2,40 (240)	8,50 (850)	6,70 (670)	4,00	1,70 (170)	7,50 (750)	5,70 (570)	3,10		12,70 (1270)	14,40 (1440)	16,70 (1670)
3ПГ6-8АIIIв	4,30 (430)	9,50 (950)	7,50 (750)	2,60	3,90 (390)	9,00 (900)	7,00 (700)	2,40	3,20 (320)	8,10 (810)	6,10 (610)	1,90	< 0,85	13,70 (1370)	15,50 (1550)	18,00 (1800)
3ПГ6-9АIIIв	4,20 (420)	10,10 (1010)	8,00 (800)	3,10	3,70 (370)	9,90 (990)	7,80 (780)	3,00	2,80 (280)	8,70 (870)	6,60 (660)	2,30	> 0,85	14,90 (1490)	16,90 (1690)	19,60 (1960)
3ПГ6-10АIIIв	4,60 (460)	10,40 (1040)	8,30 (830)	2,30	4,00 (400)	9,90 (990)	7,80 (780)	2,10	3,30 (330)	8,90 (890)	6,80 (680)	1,85	< 0,85	15,30 (1530)	17,40 (1740)	20,10 (2010)

*) Коэффициент C=1,35 относится к плитам с напрягаемой арматурой класса А-IV, C=1,25 — к плитам с напрягаемой арматурой класса А-IIIв.

ЗАВОД ЖБИ

Продолжение табл. 1

Марка плиты	Контрольная равномерно распределенная нагрузка, кПа (кгс/м²), при проверке образования трещин $P^1_{тр}$, ширины раскрытия трещин $P^2_{тр}$, жесткости плиты $P_ж$ и контрольные прогибы $f_{контр}$, см, при возрасте бетона к моменту испытания плит в сутках												Отношение $\frac{f_{дл}}{f_{доп}}$	Контрольная равномерно распределенная нагрузка кПа (кгс/м²), по проверке прочности плиты $P_{контр}$ при		
	14				28				100							
	$P^1_{тр}$	$P^2_{тр}$	$P_ж$	$f_{контр}$	$P^1_{тр}$	$P^2_{тр}$	$P_ж$	$f_{контр}$	$P^1_{тр}$	$P^2_{тр}$	$P_ж$	$f_{контр}$		C=1,25	C=1,4	C=1,6
3ПГ6-1АIIIв-Н	1,10 (110)	2,20 (220)	—	—	1,00 (100)	2,10 (210)	—	—	1,00 (100)	1,90 (190)	—	—	—	3,60 (360)	4,20 (420)	5,00 (500)
3ПГ6-2АIIIв-Н	1,50 (150)	3,20 (320)	—	—	1,40 (140)	3,00 (300)	—	—	1,20 (120)	2,70 (270)	—	—		4,80 (480)	5,60 (560)	6,60 (660)
3ПГ6-3АIIIв-Н	2,20 (220)	4,40 (440)	—	—	2,00 (200)	4,10 (410)	—	—	1,80 (180)	3,60 (360)	—	—		6,20 (620)	7,10 (710)	8,40 (840)
3ПГ6-4АIIIв-Н	2,70 (270)	5,70 (570)	—	—	2,40 (240)	5,30 (530)	—	—	2,10 (210)	4,60 (460)	—	—		7,80 (780)	9,00 (900)	10,50 (1050)
3ПГ6-5АIIIв-Н	4,00 (400)	7,20 (720)	—	—	3,70 (370)	6,70 (670)	—	—	3,20 (320)	5,90 (590)	—	—		10,10 (1010)	11,50 (1150)	13,40 (1340)
3ПГ6-6АIIIв-Н	4,80 (480)	8,80 (880)	—	—	4,50 (450)	8,50 (850)	—	—	3,80 (380)	7,40 (740)	—	—		12,40 (1240)	14,10 (1410)	16,40 (1640)
3ПГ6-7АIIIв-Н	6,10 (610)	9,60 (960)	—	—	5,60 (560)	9,10 (910)	—	—	4,90 (490)	8,10 (810)	—	—	—	13,70 (1370)	15,50 (1550)	18,00 (1800)
3ПГ6-8АIIIв-Н	6,50 (650)	10,50 (1050)	—	—	6,00 (600)	10,00 (1000)	—	—	5,40 (540)	8,90 (890)	—	—		15,30 (1530)	17,40 (1740)	20,10 (2010)
3ПГ6-1АIIIв-П	1,10 (110)	2,20 (220)	—	—	1,00 (100)	2,10 (210)	—	—	1,00 (100)	1,90 (190)	—	—		3,60 (360)	4,20 (420)	5,00 (500)
3ПГ6-2АIIIв-П	1,50 (150)	3,20 (320)	—	—	1,40 (140)	3,00 (300)	—	—	1,20 (120)	2,70 (270)	—	—		4,80 (480)	5,60 (560)	6,60 (660)
3ПГ6-3АIIIв-П	2,20 (220)	4,40 (440)	—	—	2,00 (200)	4,10 (410)	—	—	1,80 (180)	3,60 (360)	—	—		6,20 (620)	7,10 (710)	8,40 (840)
3ПГ6-4АIIIв-П	2,70 (270)	5,70 (570)	—	—	2,40 (240)	5,30 (530)	—	—	2,10 (210)	4,60 (460)	—	—		7,80 (780)	9,00 (900)	10,50 (1050)
3ПГ6-5АIIIв-П	4,00 (400)	7,20 (720)	—	—	3,70 (370)	6,70 (670)	—	—	3,20 (320)	5,90 (590)	—	—		10,10 (1010)	11,50 (1150)	13,40 (1340)
3ПГ6-6АIIIв-П	4,80 (480)	8,80 (880)	—	—	4,50 (450)	8,50 (850)	—	—	3,80 (380)	7,40 (740)	—	—		12,40 (1240)	14,10 (1410)	16,40 (1640)
3ПГ6-7АIIIв-П	6,10 (610)	9,60 (960)	—	—	5,60 (560)	9,10 (910)	—	—	4,90 (490)	8,10 (810)	—	—		13,70 (1370)	15,50 (1550)	18,00 (1800)
3ПГ6-8АIIIв-П	6,50 (650)	10,50 (1050)	—	—	6,00 (600)	10,00 (1000)	—	—	5,40 (540)	8,90 (890)	—	—		15,30 (1530)	17,40 (1740)	20,10 (2010)
3ПГ6-1АIIIвЛ	1,80 (180)	2,50 (250)	1,80 (180)	0,80	1,70 (170)	2,40 (240)	1,70 (170)	0,75	1,50 (150)	2,20 (220)	1,50 (150)	0,60	<0.85	3,90 (390)	4,50 (450)	5,30 (530)
3ПГ6-2АIIIвЛ	2,20 (220)	3,50 (350)	2,60 (260)	1,15	2,10 (210)	3,30 (330)	2,40 (240)	1,05	1,80 (180)	3,10 (310)	2,10 (210)	0,90		5,10 (510)	5,90 (590)	6,90 (690)
3ПГ6-3АIIIвЛ	3,10 (310)	4,70 (470)	3,60 (360)	1,30	2,90 (290)	4,40 (440)	3,30 (330)	1,20	2,50 (250)	3,90 (390)	2,80 (280)	1,00		6,50 (650)	7,40 (740)	8,70 (870)
3ПГ6-4АIIIвЛ	3,40 (340)	6,00 (600)	4,70 (470)	1,60	3,20 (320)	5,60 (560)	4,30 (430)	1,50	2,80 (280)	4,90 (490)	3,60 (360)	1,30		8,10 (810)	9,30 (930)	10,80 (1080)

https://zavodjbi.com/

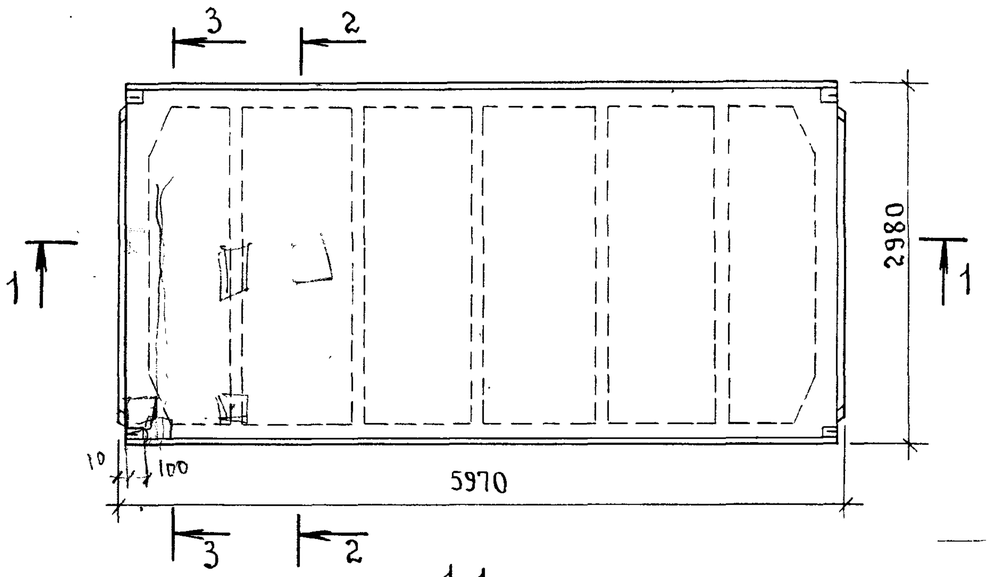

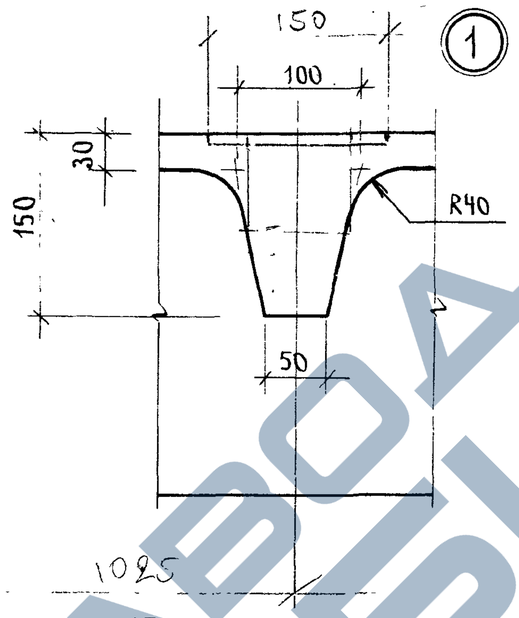

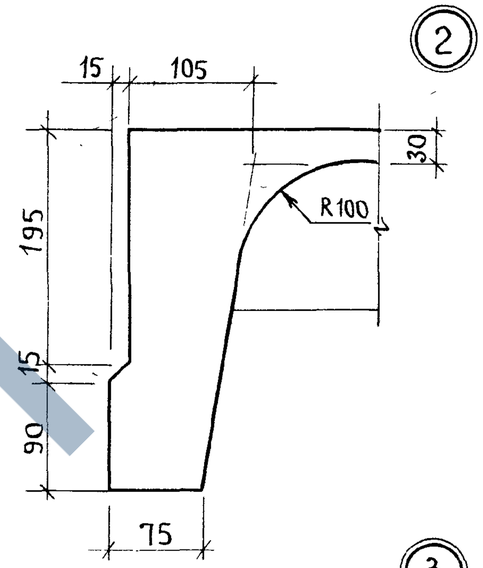

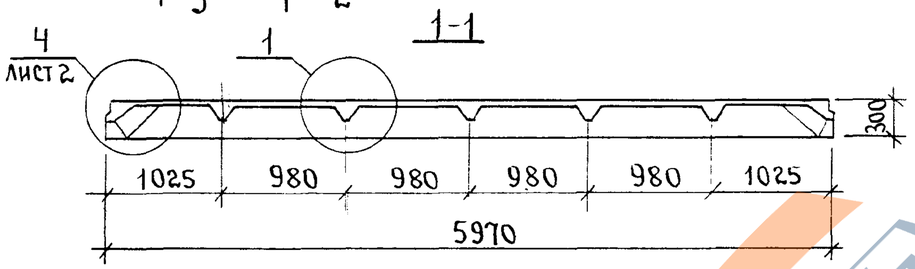

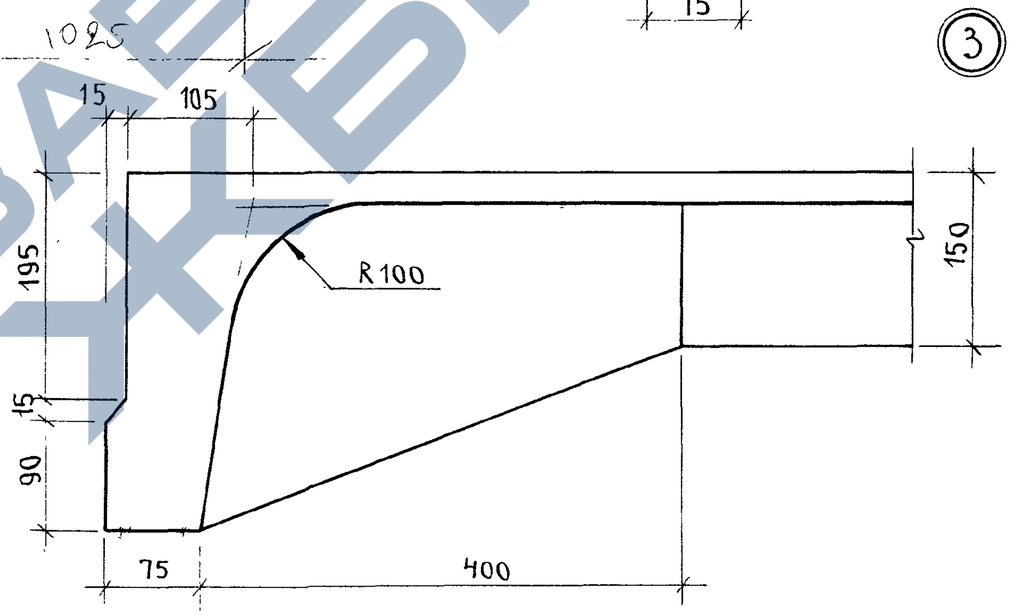

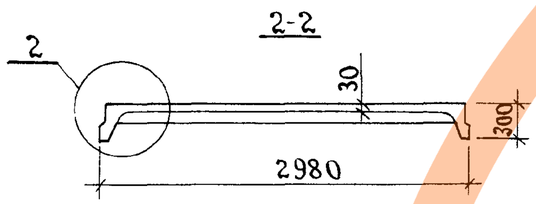

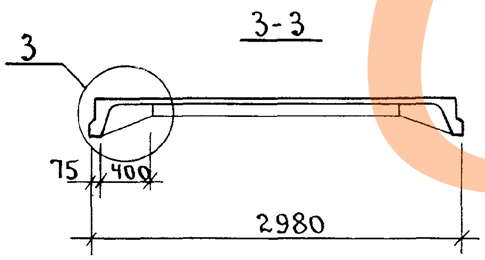

				1.465.1-17.1-1фч.
ГИП	Бажанова			Плита 3ПГ6. Опалубочный чертеж.
Разработ	Петрова			Стадия: Р; Лист: 1; Листов: 2
Исполнил	Николаева			ЦНИИПРОМЗДАНИЙ
Проверил	Святова			
Н.контр.	Петрова			

24381-02 19

Взам. инв. № | Подпись и дата | Инв. № подл.

ЗАВОД ЖБИ

Плиты для зданий с расчетной сейсмичностью 7,8 и 9 баллов

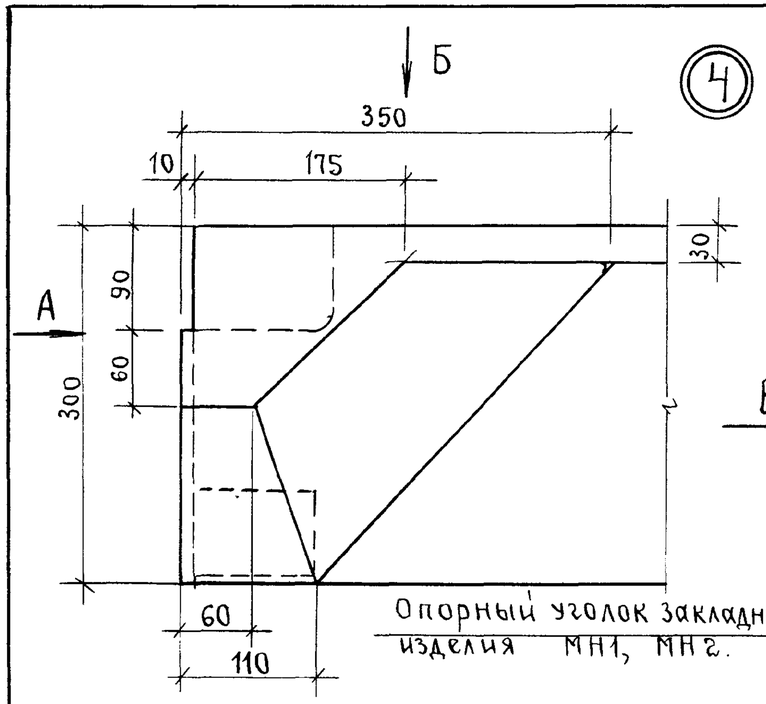

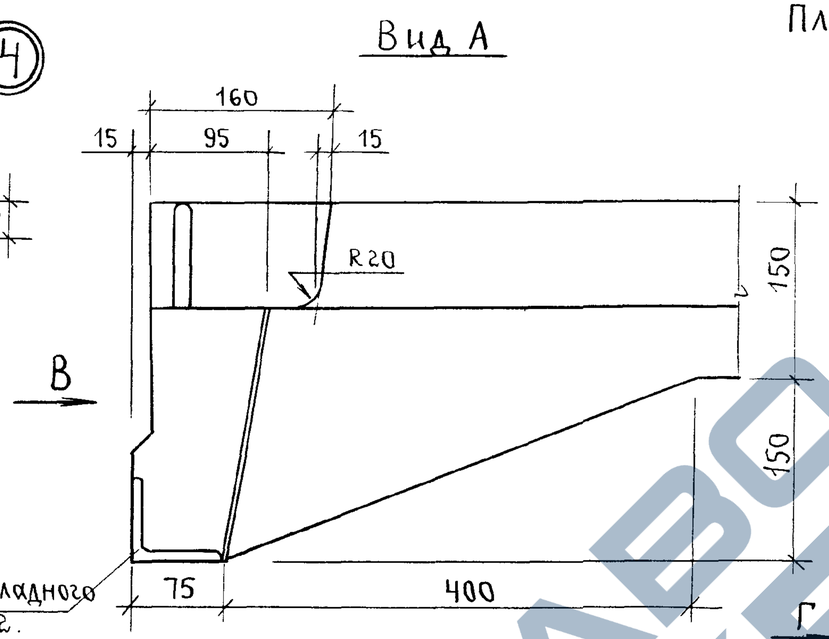

Опорный уголок закладного изделия МН1, МН2.

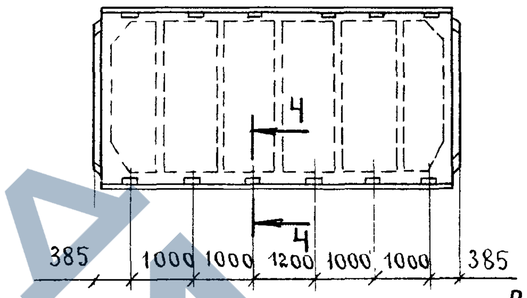

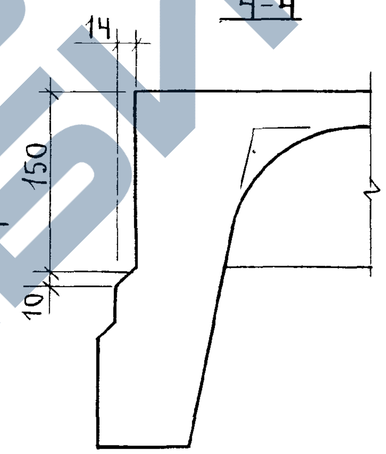

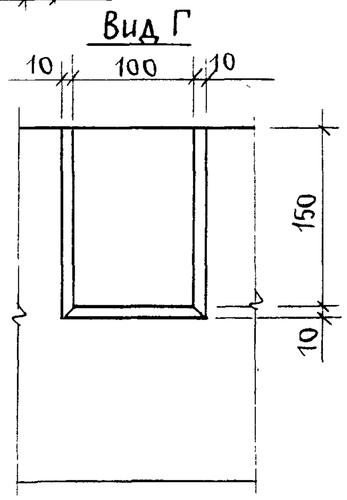

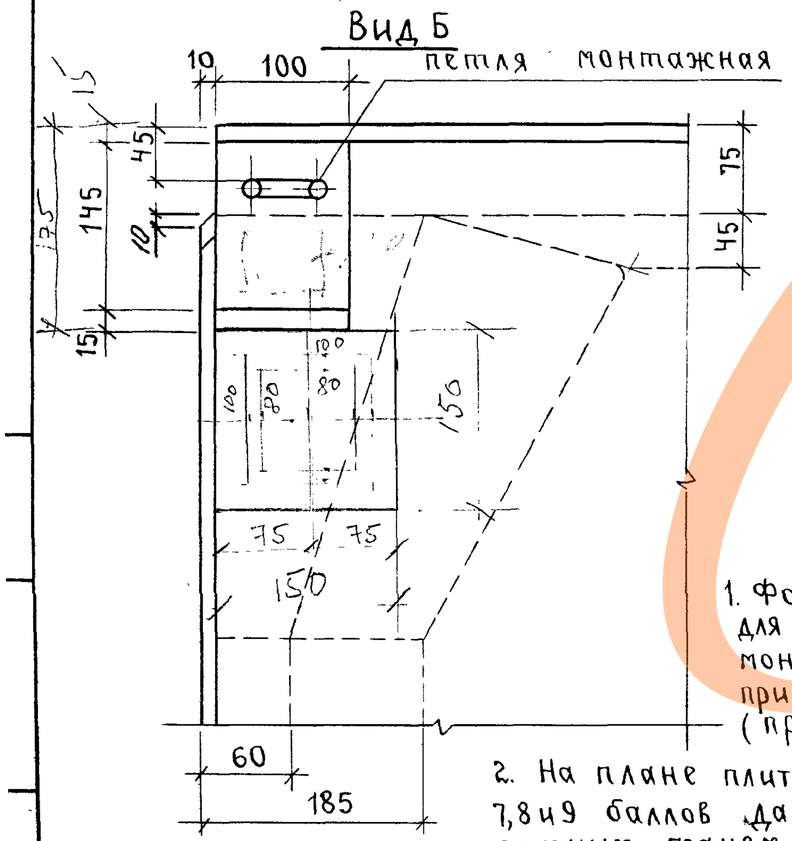

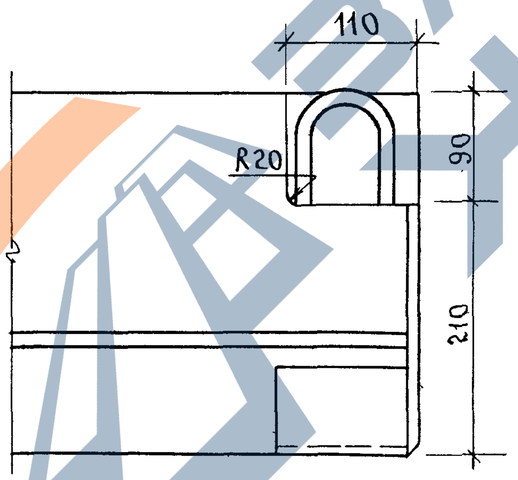

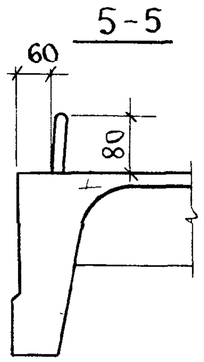

Схема размещения отдельно стоящих монтажных петель.

Монтажные петли МН10, МН11.

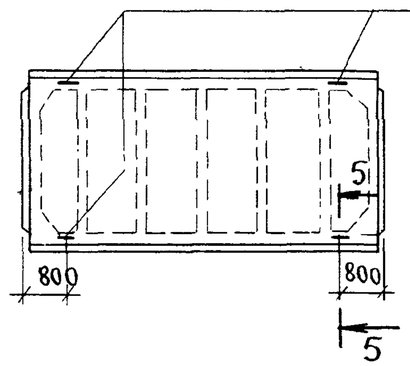

1. Форму выемки в углах плиты для размещения проушины монтажной петли допускается принимать по ГОСТ 22701.0-77 (приложение 5).
2. На плане плиты для зданий с расчетной сейсмичностью 7,8 и 9 баллов даны указания по устройству пазов по наружным граням продольных ребер плит.
3. Указания по применению отдельно стоящих монтажных петель МН10, МН11 даны в п. 4.4. докум. ТТ.

1.465.1-17.1-1ф4	Лист 2

24381-02 20

ЗАВОД ЖБИ

https://zavodjbi.com/

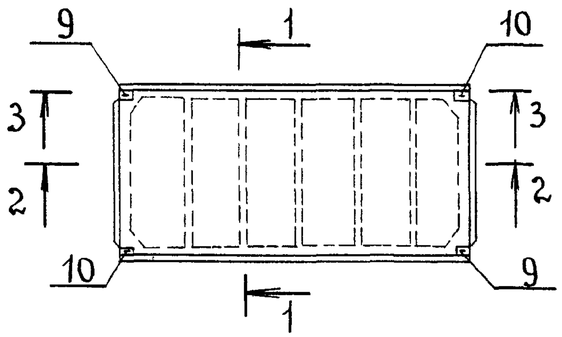

1-1

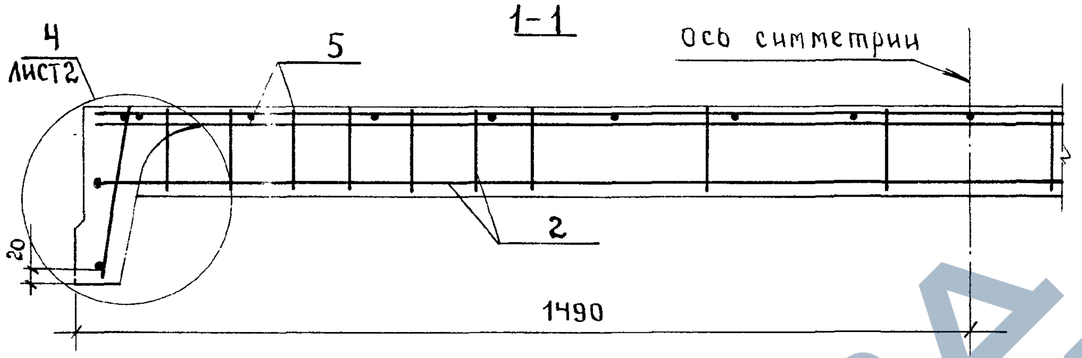

Деталь стыка сеток С4... С6

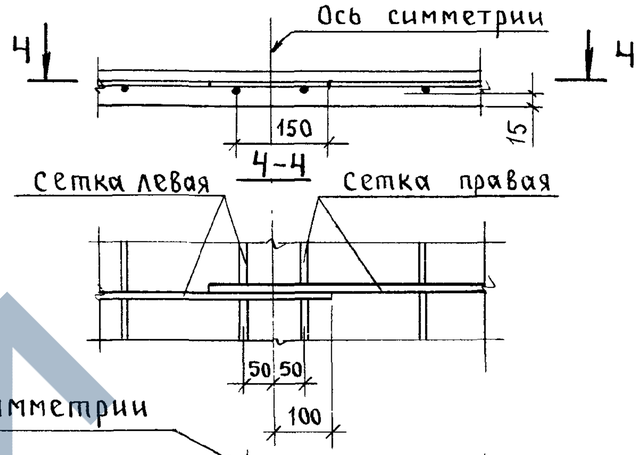

2-2

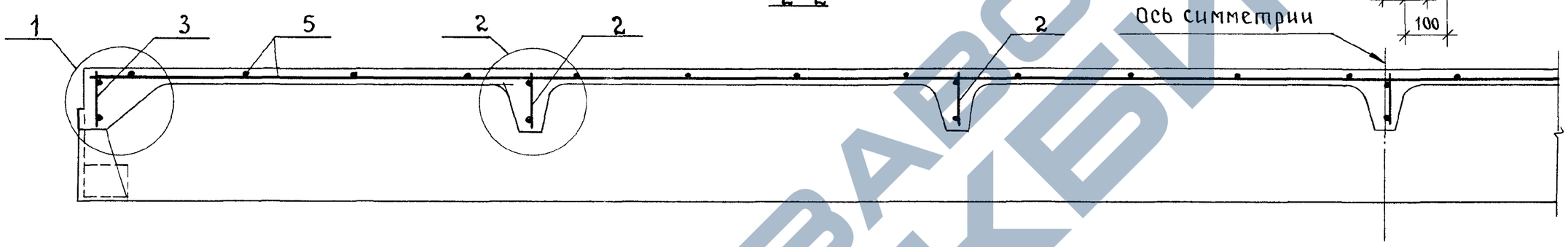

3-3

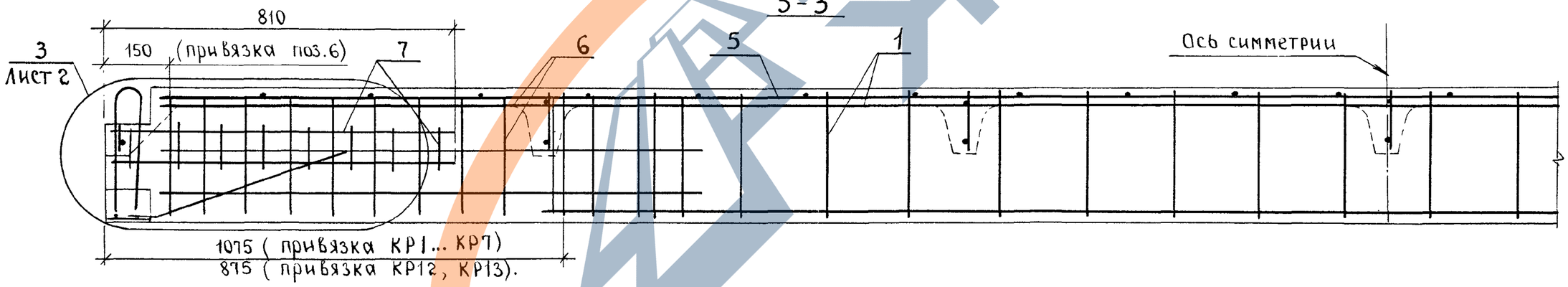

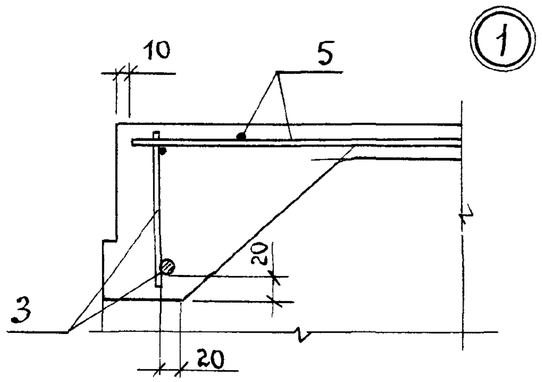

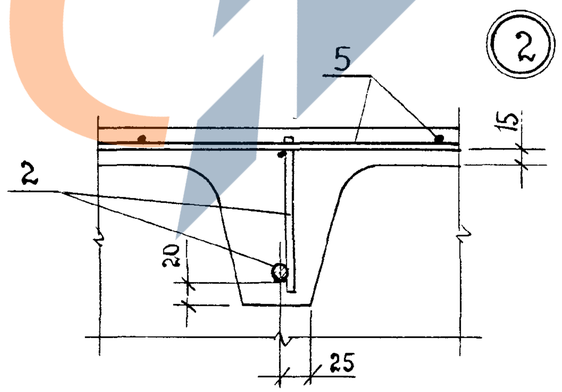

1. Указания по применению сеток С4... С6 даны в п. 4.2 на л. 4 докум. ТТ.
2. См. п.2 примечаний на л. 2

				1.465.1-17.1-1
Гл.инж.пр	Бажанова			Плита 3ПГ6.
Разраб.	Петрова			
Исполн.	Николаева			
провер.	Святова			
Н.контр.	Петрова			

Стадия	Лист	Листов
Р	1	12

ЦНИИПРОМЗДАНИЙ

Инв. № подл. | Подпись и дата | Взам. инв. №

24381-02 21

https://zavodjbi.com/

https://zavodjbi.com/

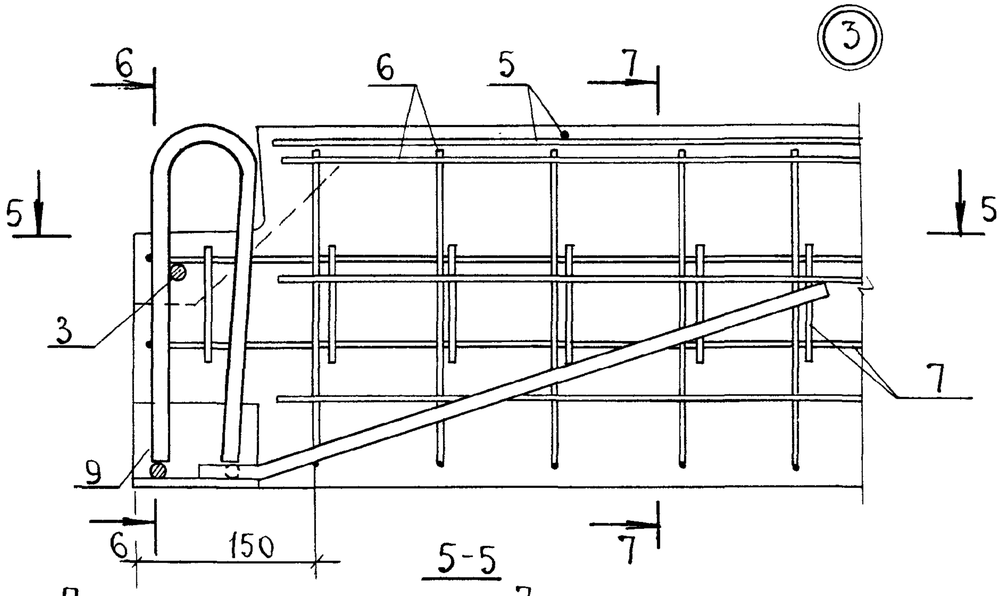

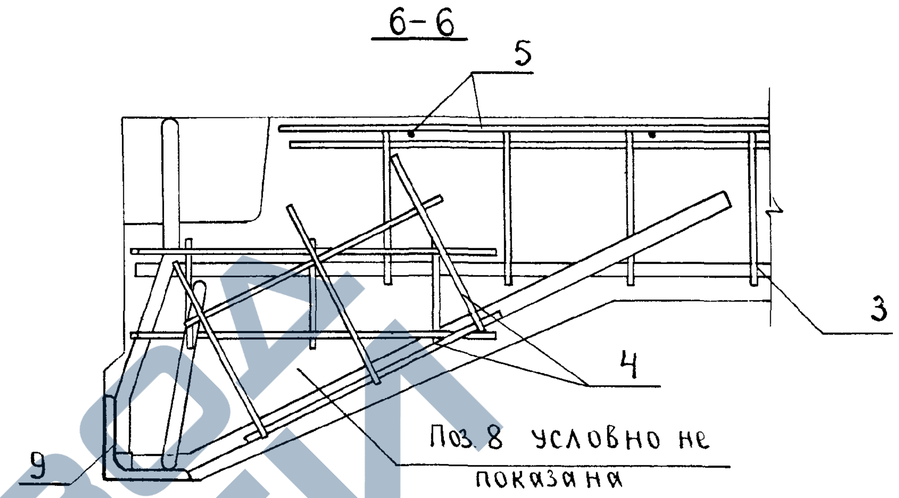

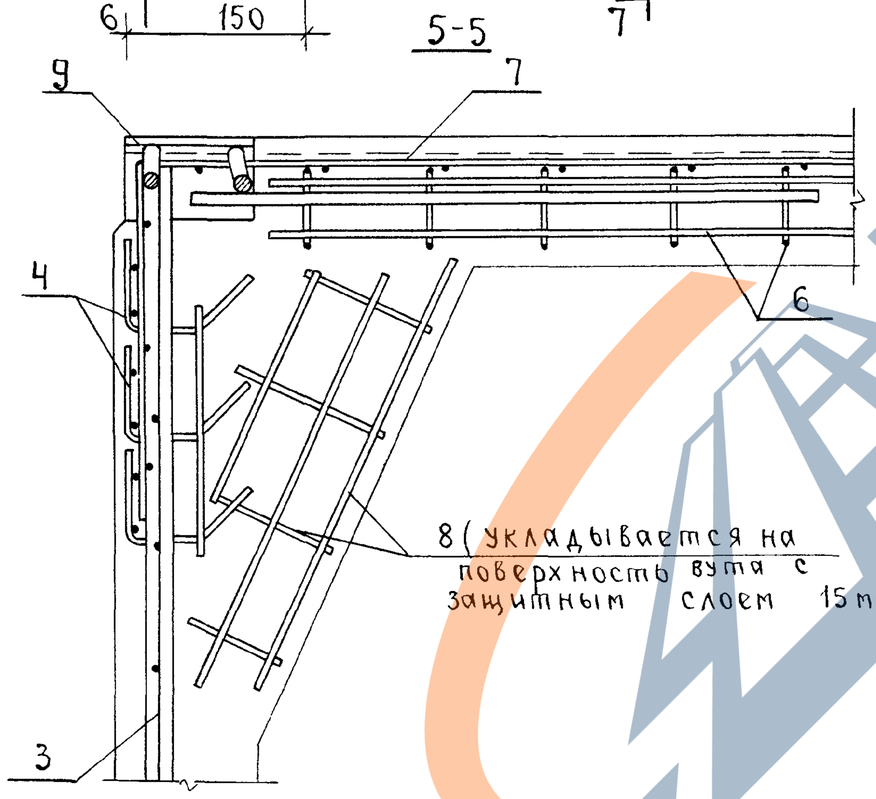

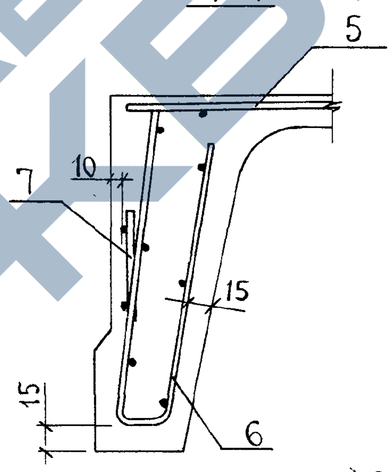

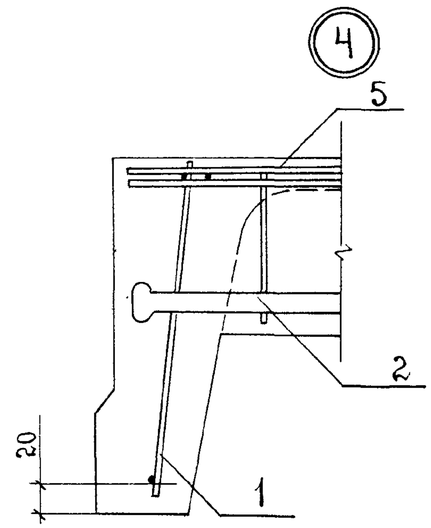

*) Размер указанный в скобках, соответствует величине защитного слоя бетона до нижнего продольного стержня каркасов КР12 и КР13.

1. Крайний продольный стержень U-образной сетки (поз.6) в месте пересечения с каркасом поперечного ребра разрезать по месту.
2. В разрезах 1-1 и 3-3, а также в узлах 3 и 4 напрягаемая арматура условно не показана.
3. Сетки С1...С3 (поз.5) привязать к каркасам поперечных ребер с шагом 1000 мм.

1.465.1-17. 1-1	Лист 2

24381-02 22

Инв.№ подл. | Подпись и дата | Взам.инв.№

https://zavodjbi.com/

Узел 3 (вариант с отдельно стоящей петлей МН10, МН11)

Плиты для зданий с расчетной сейсмичностью 7, 8 и 9 баллов.

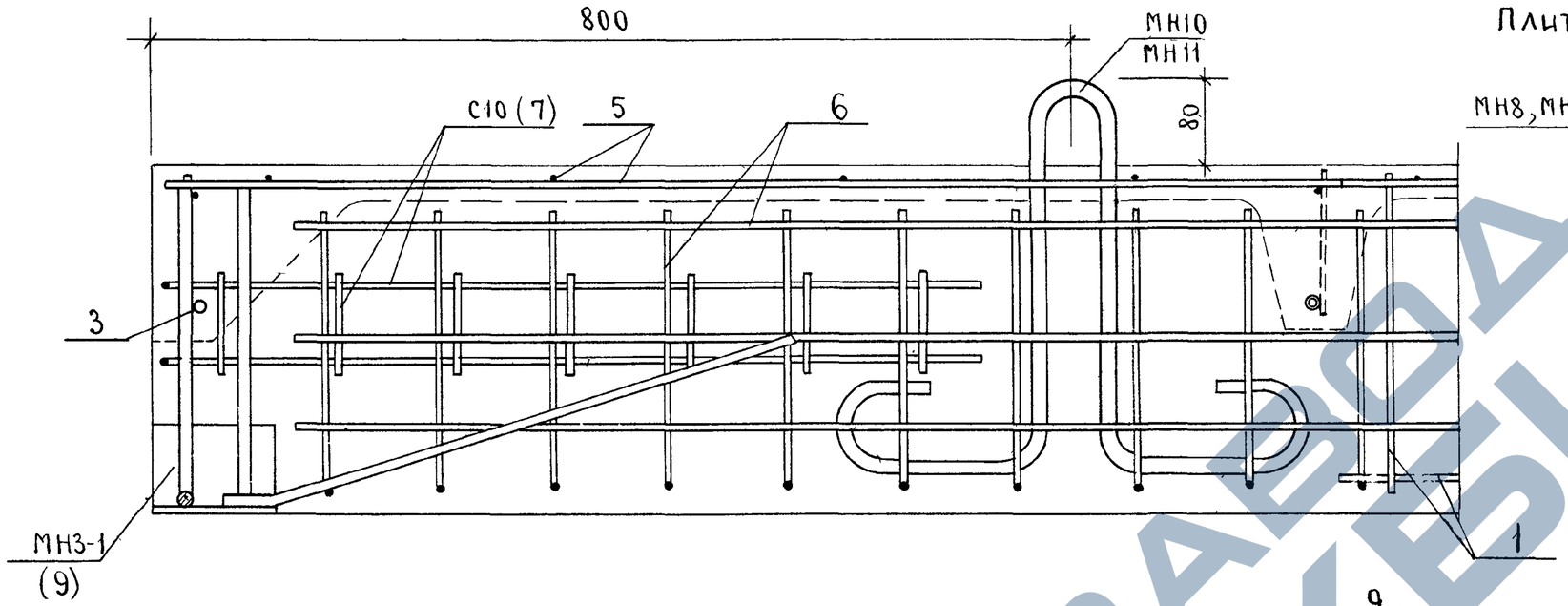

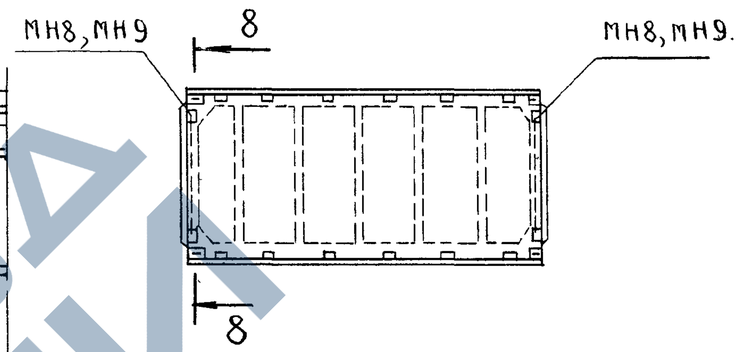

8-8

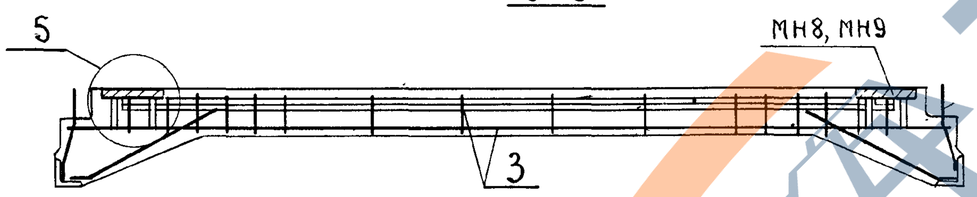

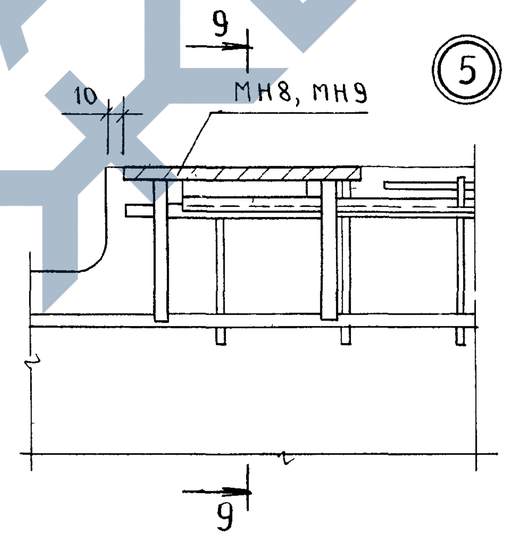

5

9-9

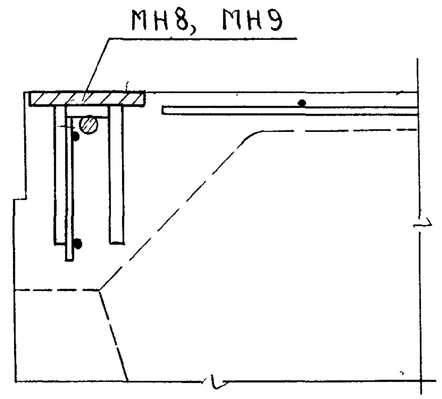

Схемы размещения напрягаемой арматуры (поз. 11) в продольном ребре плиты.

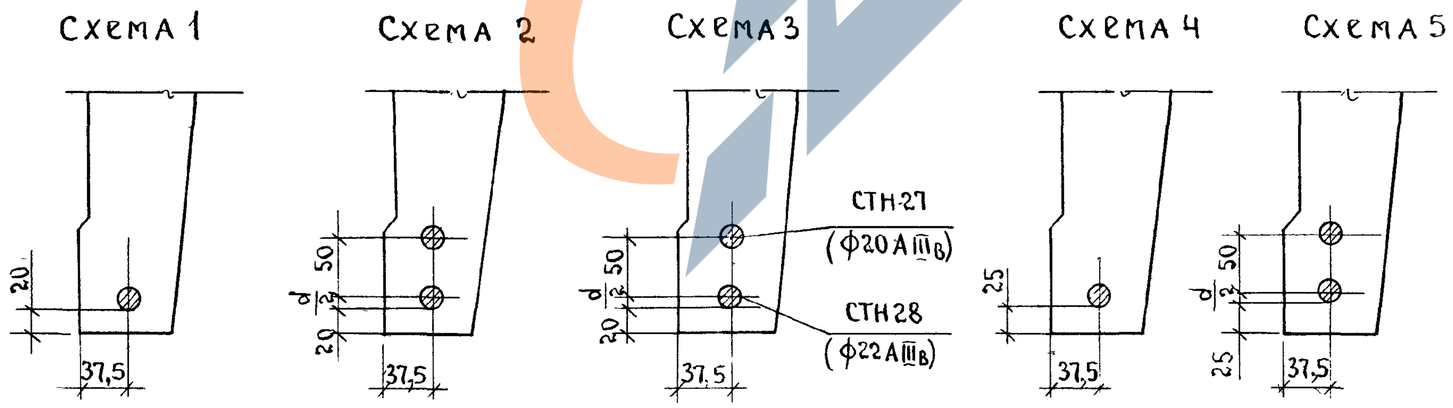

1. Стержни сетки поз. 5, мешающие размещению закладных изделий МН8, МН9 вырезать по месту или отогнуть вниз на 90°.

2. В плитах для зданий с расчетной сейсмичностью 7, 8 и 9 баллов опорный узел должен выполняться по узлу 3 на л. 2.

1.465.1-17.1-1	Лист 3

24381-02 23

Инв. № подл. | Подпись и дата | Взам. инв. №

https://zavodjbi.com/
ЗАВОД ЖБИ

Марка	Поз.	Наименование	Кол.	Обозначение документа	Масса, т
3ПГ6-1АтVI	1	Каркас КР1	2	1.465.1-17.4-1	2,68
	2	КР14	5	-5	
	3	КР27	2	-7	
	4	КР49	4	-13	
	5	Сетка С1	1	-19	
	6	С7	4	-21	
	7	С11	4	-22	
	8	С12/2	4	-23	
	9	Изделие закладное МН1-1	2	-30	
	10	МН1-2	2	-30	
	11	Стержень напряг. СТН1	2	Схема 1, л. 3	
	12	Бетон класса В 25, м³	1,07		
3ПГ6-2АтVI		Поз. 1,3...10,12 по 3ПГ6-1АтVI			
	2	Каркас КР15	5	1.465.1-17.4-5	
	11	Стержень напряг. СТН2	2	Схема 1, л. 3	
3ПГ6-3АтVI		Поз. 1,4,7...10,12 по 3ПГ6-1АтVI			
	2	Каркас КР16 (КР21)	5	1.465.1-17.4-5	
	3	КР27 (КР31)	2	-7	
	5	Сетка С2	1	-19	
	6	С8	4	-21	
	11	Стержень напряг. СТН 3	2	Схема 1, л. 3	
3ПГ6-4АтVI		Поз. 1,4,7...10,12 по 3ПГ6-1АтVI			
	2	Каркас КР17 (КР22)	5	1.465.1-17.4-5	
	3	КР28 (КР31)	2	-7	
	5	Сетка С2	1	-19	
	6	С8	4	-21	
	11	Стержень напряг. СТН 4	2	Схема 1, л. 3	

Марка	Поз.	Наименование	Кол.	Обозначение документа	Масса, т
3ПГ6-5АтVI		Поз. 1,4,7...10 по 3ПГ6-1АтVI			2,68
	2	Каркас КР18	5	1.465.1-17.4-5	
	3	КР29	2	-7	
	5	Сетка С3	1	-19	
	6	С9	4	-21	
	11	Стержень напряг. СТН5	2	Схема 1, л. 3	
	12	Бетон класса В 30, м³	1,07		
3ПГ6-6АтVI	1	Каркас КР3	2	1.415.1-17.4-1	
	2	КР19 (КР24)	5	-5	
	3	КР30 (КР33)	2	-7	
		Поз. 4,7...10 по 3ПГ6-1АтVI			
	5	Сетка С3	1	-19	
	6	С9	4	-21	
	11	Стержень напряг. СТН5	2	Схема 1, л. 3	
	12	Бетон класса В30, м³	1,07		
3ПГ6-7АтVI		Поз. 1,4,7...10 по 3ПГ6-1АтVI			
	2	Каркас КР19 (КР24)	5	1.465.1-17.4-5	
	3	КР30 (КР33)	2	-7	
	5	Сетка С3	1	-19	
	6	С9	4	-21	
	11	Стержень напряг. СТН3	4	Схема 2, л. 3	
	12	Бетон класса В30, м³	1,07		
3ПГ6-8АтVI		Поз. 1,4,7...10 по 3ПГ6-1АтVI			
	2	Каркас КР26 (КР25)	5	1.465.1-17.4-6	
	3	КР30 (КР34)	2	-7	
	5	Сетка С3	1	-19	
	6	С9	4	-21	
	11	Стержень напряг. СТН3	4	Схема 2, л. 3	
	12	Бетон класса В30, м³	1,07		

1. Напрягаемые стержни СТН-см. докум. 1.465.1-17.4-38.
2. В скобках указаны марки каркасов с нижней продольной арматурой из стали класса Ат-IVс (см. п. 4.3. документа 1.465.1-17.1-ТТ).

ЗАВОД ЖБИ

Марка	Поз.	Наименование	Кол.	Обозначение документа	Масса, т
3ПГ6-1АтV		Поз.1...10 по 3ПГ6-1АтVI			
	11	Стержень напряг. СТН6	2	Схема 1, л. 3	
	12	Бетон класса В20, м³	1,07		
3ПГ6-2АтV		Поз.1,4...10 по 3ПГ6-1АтVI			
	2	Каркас КР15 (КР20)	5	1.465.1-17.4-5	
	3	КР27 (КР31)	2	-7	
	11	Стержень напряг. СТН7	2	Схема 1, л. 3	
	12	Бетон класса В22,5, м³	1,07		
3ПГ6-3АтV		Поз.1,4,5,7...10 по 3ПГ6-1АтVI			
	2	Каркас КР16 (КР21)	5	1.465.1-17.4-5	
	3	КР27 (КР31)	2	-7	
	6	Сетка С8	4	-21	
	11	Стержень напряг. СТН8	2	Схема 1, л. 3	
	12	Бетон класса В22,5, м³	1,07		2,68
3ПГ6-4АтV		Поз.1,4,7...10,12 по 3ПГ6-1АтVI			
	2	Каркас КР17 (КР22)	5	1.465.1-17.4-5	
	3	КР28 (КР31)	2	-7	
	5	Сетка С2	1	-19	
	6	С8	4	-21	
	11	Стержень напряг. СТН9	2	Схема 1, л. 3	
3ПГ6-5АтV	1	Каркас КР7	2	1.465.1-17.4-2	
	2	КР18 (КР23)	5	-5	
	3	КР29 (КР32)	2	-7	
		Поз. 4,7...10 по 3ПГ6-1АтVI			
	5	Сетка С3	1	-19	
	6	С9	4	-21	
	11	Стержень напряг. СТН9	2	Схема 1, л. 3	
	12	Бетон класса В22,5, м³	1,07		

Марка	Поз	Наименование	Кол.	Обозначение документа	Масса, т
3ПГ6-6АтV	1	Каркас КР7	2	1.465.1-17.4-2	
	2	КР18	5	-5	
	3	КР29	2	-7	
		Поз. 4,7...10,12 по 3ПГ6-1АтVI			
	5	Сетка С3	1	-19	
	6	С9	4	-21	
	11	Стержень напряг. СТН10	2	Схема 1, л. 3	
3ПГ6-7АтV		Поз. 1,4,7...10 по 3ПГ6-1АтVI			
	2	Каркас КР19 (КР24)	5	1.465.1-17.4-5	
	3	КР30 (КР33)	2	-7	
	5	Сетка С3	1	-19	
	6	С9	4	-21	
	11	Стержень напряг. СТН9	4	Схема 2, л. 3	
	12	Бетон класса В30, м³	1,07		2,68
3ПГ6-8АтV	1	Каркас КР2	2	1.465.1-17.4-1	
	2	КР26 (КР25)	5	-6	
	3	КР30 (КР34)	2	-7	
		Поз. 4,7...10 по 3ПГ6-1АтVI			
	5	Сетка С3	1	-19	
	6	С9	4	-21	
	11	Стержень напряг. СТН9	4	Схема 2, л. 3	
	12	Бетон класса В30, м³	1,07		
3ПГ6-1АтIVС		Поз.1...10 по 3ПГ6-1АтVI			
	11	Стержень напряг. СТН16	2	Схема 1, л. 3	
	12	Бетон класса В20, м³	1,07		

Марка	Поз	Наименование	Кол.	Обозначение документа	Масса, т
3ПГ6-2АтIVС		Поз 1,4...10 по 3ПГ6-1АтVI			2,68
	2	Каркас КР15 (КР20)	5	1.465.1-17.4-5	
	3	КР27 (КР31)	2	-7	
	11	Стержень напряг. СТН17	2	Схема 1, л. 3	
	12	Бетон класса В20, м³	1,07		
3ПГ6-3АтIVС		Поз. 1,4,5,7...10 по 3ПГ6-1АтVI			
	2	Каркас КР16 (КР21)	5	1.465.1-17.4-5	
	3	КР27 (КР31)	2	-7	
	6	Сетка С8	4	-21	
	11	Стержень напряг. СТН18	2	Схема 1, л. 3	
	12	Бетон класса В22,5, м³	1,07		
3ПГ6-4АтIVС	1	Каркас КР4	2	1.465.1-17.4-1	
	2	КР16 (КР21)	5	-5	
	3	КР27 (КР31)	2	-7	
		Поз. 4,7...10 по 3ПГ6-1АтVI			
	5	Сетка С2	1	-19	
	6	С8	4	-21	
	11	Стержень напряг. СТН18	2	Схема 1, л. 3	
	12	Бетон класса В20, м³	1,07		
3ПГ6-5АтIVС	1	Каркас КР5	2	1.465.1-17.4-2	
	2	КР17 (КР22)	5	-5	
	3	КР28 (КР31)	2	-7	
		Поз. 4,7...10,12 по 3ПГ6-1АтVI			
	5	Сетка С2	1	-19	
	6	С8	4	-21	
	11	Стержень напряг. СТН18	2	Схема 1, л. 3	

Марка	Поз	Наименование	Кол.	Обозначение документа	Масса, т
3ПГ6-6АтIVС		Поз. 1,4,7...10,12 по 3ПГ6-1АтVI			2,68
	2	Каркас КР17	5	1.465.1-17.4-5	
	3	КР28	2	-7	
	5	Сетка С2	1	-19	
	6	С8	4	-21	
	11	Стержень напряг. СТН20	2	Схема 1, л. 3	
3ПГ6-7АтIVС		Поз. 1,4,7...10 по 3ПГ6-1АтVI			
	2	Каркас КР18	5	1.465.1-17.4-5	
	3	КР29	2	-7	
	5	Сетка С3	1	-19	
	6	С9	4	-21	
	11	Стержень напряг СТН18	4	Схема 2, л. 3	
	12	Бетон класса В30, м³	1,07		
3ПГ6-8АтIVС	1	Каркас КР6	2	1.465.1-17.4-2	
	2	КР19 (КР24)	5	-5	
	3	КР30 (КР33)	2	-7	
		Поз. 4,7...10 по 3ПГ6-1АтVI			
	5	Сетка С3	1	-19	
	6	С9	4	-21	
	11	Стержень напряг. СТН18	4	Схема 2, л. 3	
	12	Бетон класса В30, м³	1,07		
3ПГ6-9АтIVС		Поз. 1,4,7...10 по 3ПГ6-1АтVI			
	2	Каркас КР26 (КР25)	5	1.465.1-17.4-6	
	3	КР30 (КР34)	2	-7	
	5	Сетка С3	1	-19	
	6	С9	4	-21	
	11	Стержень напряг. СТН19	4	Схема 2, л. 3	
	12	Бетон класса В30, м³	1,07		

Инв.№ подл. | Подп. и дата | Взам. инв.№

Марка	Поз.	Наименование	Кол.	Обозначение документа	Масса, т
3ПГ6-1А$^{III}_{В}$		Поз.1...10 по 3ПГ6-1АТ^{VI}			2,68
	11	Стержень напряг. СТН25	2	Схема 1, л.3	
	12	Бетон класса В15, м^3	1,07		
3ПГ6-2А$^{III}_{В}$		Поз.1,4...10 по 3ПГ6-1АТ^{VI}			
	2	Каркас КР15 (КР20)	5	1.465.1-17.4-5	
	3	КР27 (КР31)	2	-7	
	11	Стержень напряг. СТН26	2	Схема 1, л.3	
	12	Бетон класса В15, м^3	1,07		
3ПГ6-3А$^{III}_{В}$		Поз.1,4,5,7...10 по 3ПГ6-1АТ^{VI}			
	2	Каркас КР16 (КР21)	5	1.465.1-17.4-5	
	3	КР27 (КР31)	2	-7	
	6	Сетка С8	4	-21	
	11	Стержень напряг. СТН27	2	Схема 1, л.3	
	12	Бетон класса В20, м^3	1,07		
3ПГ6-4А$^{III}_{В}$		Поз.1,3,4,7...10 по 3ПГ6-1АТ^{VI}			
	2	Каркас КР16	5	1.465.1-17.4-5	
	5	Сетка С2	1	-19	
	6	С8	4	-21	
	11	Стержень напряг. СТН28	2	Схема 1, л.3	
	12	Бетон класса В20, м^3	1,07		
3ПГ6-5А$^{III}_{В}$		Поз.1,4,7...10,12 по 3ПГ6-1АТ^{VI}			
	2	Каркас КР17 (КР22)	5	1.465.1-17.4-5	
	3	КР28 (КР31)	2	-7	
	5	Сетка С2	1	-19	
	6	С8	4	-21	
	11	Стержень напряг. СТН26	4	Схема 2, л.3	

Марка	Поз.	Наименование	Кол.	Обозначение документа	Масса, т
3ПГ6-6А$^{III}_{В}$	1	Каркас КР12	2	1.465.1-17.4-4	2,68
	2	КР17	5	-5	
	3	КР28	2	-7	
		Поз.4,7...10,12 по 3ПГ6-1АТ^{VI}			
	5	Сетка С3	1	-19	
	6	С9	4	-21	
	11	Стержень напряг. СТН27	2	Схема 1, л.3	
3ПГ6-7А$^{III}_{В}$	1	Каркас КР13	2	1.465.1-17.4-4	
	2	КР18	5	-5	
	3	КР29	2	-7	
		Поз. 4,7... 10,12 по 3ПГ6-1АТ-^{VI}			
	5	Сетка С3	1	-19	
	6	С9	4	-21	
	11	Стержень напряг. СТН28	2	Схема 1, л.3	
3ПГ6-8А$^{III}_{В}$		Поз.1,4,7...10 по 3ПГ6-1АТ-^{VI}			
	2	Каркас КР18	5	1.465.1-17.4-5	
	3	КР29	2	-7	
	5	Сетка С3	1	-19	
	6	С9	4	-21	
	11	Стержень напряг. СТН27	2	Схема 3, л.3	
		СТН28	2	Схема 3, л.3	
	12	Бетон класса В30, м^3	1,07		

Инв. № подл. | Подпись и дата | Взам. инв. №

ЗАВОД ЖБИ

Марка	Поз.	Наименование	Кол.	Обозначение документа	Масса, т
3ПГ6-9А^{III}В	1	Каркас КР13	2	1.465.1-17.4-4	2,68
	2	КР19(КР24)	5	-5	
	3	КР30(КР33)	2	-7	
		Поз. 4,7...10,12 по 3ПГ6-1АТ^{VI}			
	5	Сетка С3	1	-19	
	6	С9	4	-21	
	11	Стержень напряг. СТН29	2	Схема 1, л.3	
3ПГ6-10А^{III}В		Поз.1,4,7...10 по 3ПГ6-1АТ^{VI}			
	2	Каркас КР26(КР25)	5	1.465.1-17.4-6	
	3	КР30(КР34)	2	-7	
	5	Сетка С3	1	-19	
	6	С9	4	-21	
	11	Стержень напряг. СТН28	4	Схема 2, л.3	
	12	Бетон класса В30, м^3	1,07		
3ПГ6-1А^{IV}-Н 3ПГ6-1А^{IV}-П		Поз.1...4,6...10 по 3ПГ6-1АТ^{VI}			
	5	Сетка С2	1	1.465.1-17.4-19	
	11	Стержень напряг. СТН21	2	Схема 1, л.3	
	12	Бетон класса В20, м^3	1,07		
3ПГ6-2А^{IV}-Н 3ПГ6-2А^{IV}-П		Поз. 1,3,4,6...10 по 3ПГ6-1АТ^{VI}			
	2	Каркас КР15	5	1.465.1-17.4-5	
	5	Сетка С2	1	-19	
	11	Стержень напряг. СТН22	2	Схема 1, л.3	
	12	Бетон класса В20, м^3	1,07		

Марка	Поз.	Наименование	Кол.	Обозначение документа	Масса, т
3ПГ6-3А^{IV}-Н 3ПГ6-3А^{IV}-П		Поз. 1,3,4,6...10,12			2,68
		по 3ПГ6-1АТ^{VI}			
	2	Каркас КР16	5	1.465.1-17.4-5	
	5	Сетка С2	1	-19	
	11	Стержень напряг. СТН23	2	Схема 1, л.3	
3ПГ6-4А^{IV}-Н 3ПГ6-4А^{IV}-П		Поз. 1,4,7...10,12 по 3ПГ6-1АТ^{VI}			
	2	Каркас КР16	5	1.465.1-17.4-5	
	3	КР27	2	-7	
	5	Сетка С2	1	-19	
	6	С8	4	-21	
	11	Стержень напряг. СТН24	2	Схема 1, л.3	
3ПГ6-5А^{IV}-Н 3ПГ6-5А^{IV}-П		Поз. 1,4,7...10,12 по 3ПГ6-1АТ^{VI}			
	2	Каркас КР17	5	1.465.1-17.4-5	
	3	КР28	2	-7	
	5	Сетка С2	1	-19	
	6	С8	4	-21	
	11	Стержень напряг. СТН22	4	Схема 2, л.3	
3ПГ6-6А^{IV}-Н 3ПГ6-6А^{IV}-П		Поз. 1,4,7...10 по 3ПГ6-1АТ^{VI}			
	2	Каркас КР18	5	1.465.1-17.4-5	
	3	КР29	2	-7	
	5	Сетка С2	1	-19	
	6	С9	4	-21	
	11	Стержень напряг. СТН23	4	Схема 2, л.3	
	12	Бетон класса В30, м^3	1,07		

Инв. № подл. | Подп. и дата | Взам. инв. №

Марка	Поз.	Наименование	Кол.	Обозначение документа	Масса, т
3ПГ6-7АIV-Н 3ПГ6-7АIV-П		Поз. 1,4,7...10 по 3ПГ6-1АтVI			
	2	Каркас КР18	5	1.465.1-17.4-5	
	3	КР29	2	-7	
	5	Сетка С3	1	-19	
	6	С9	4	-21	
	11	Стержень напряг. СТН24	4	Схема 2, л.3	
	12	Бетон класса В30, м³	1,07		
3ПГ6-1АтVСК-Н		Поз. 1...4,6...10 по 3ПГ6-1АтVI			
	5	Сетка С2	1	1.465.1-17.4-19	
	11	Стержень напряг. СТН11	2	Схема 4, л.3	
	12	Бетон класса В20, м³	1,07		
3ПГ6-2АтVСК-Н		Поз. 1,3,4,6...10,12 по 3ПГ6-1АтVI			
	2	Каркас КР15	5	1.465.1-17.4-5	2,68
	5	Сетка С2	1	-19	
	11	Стержень напряг. СТН12	2	Схема 4, л.3	
3ПГ6-3АтVСК-Н		Поз. 1,3,4,6...10,12 по 3ПГ6-1АтVI			
	2	Каркас КР16	5	1.465.1-17.4-5	
	5	Сетка С2	1	-19	
	11	Стержень напряг. СТН13	2	Схема 4, л.3	
3ПГ6-4АтVСК-Н		Поз. 1,4,7...10,12 по 3ПГ6-1АтVI			
	2	Каркас КР17	5	1.465.1-17.4-5	
	3	КР28	2	-7	
	5	Сетка С2	1	-19	
	6	С8	4	-21	
	11	Стержень напряг. СТН14	2	Схема 4, л.3	

Марка	Поз.	Наименование	Кол.	Обозначение документа	Масса, т
3ПГ6-5АтVСК-Н		Поз. 1,4,7...10,12 по 3ПГ6-1АтVI			
	2	Каркас КР17	5	1.465.1-17.4-5	
	3	КР28	2	-7	
	5	Сетка С2	1	-19	
	6	С8	4	-21	
	11	Стержень напряг. СТН15	2	Схема 4, л.3	
3ПГ6-6АтVСК-Н		Поз. 1,4,7...10 по 3ПГ6-1АтVI			
	2	Каркас КР18	5	1.465.1-17.4-5	
	3	КР29	2	-7	
	5	Сетка С3	1	-19	
	6	С9	4	-21	
	11	Стержень напряг. СТН13	4	Схема 5, л.3	
	12	Бетон класса В30, м³	1,07		
3ПГ6-7АтVСК-Н		Поз. 1,4,7...10 по 3ПГ6-1АтVI			2,68
	2	Каркас КР18	5	1.465.1-17.4-5	
	3	КР29	2	-7	
	5	Сетка С3	1	-19	
	6	С9	4	-21	
	11	Стержень напряг. СТН14	4	Схема 5, л.3	
	12	Бетон класса В30, м³	1,07		
3ПГ6-1АIIIВ-Н 3ПГ6-1АIIIВ-П		Поз. 1,3,4,6...10 по 3ПГ6-1АтVI			
	2	Каркас КР15	5	1.465.1-17.4-5	
	5	Сетка С2	1	-19	
	11	Стержень напряг. СТН25	2	Схема 1, л.3	
	12	Бетон класса В15, м³	1,07		

Марка	Поз.	Наименование	Кол.	Обозначение документа	Масса, т
		Поз. 1, 3, 4, 6...10 по 3ПГ6-1АтVI			
	2	Каркас КР16	5	1.465.1-17.4-5	
3ПГ6-2АIIIв-Н	5	Сетка С2	1	-19	
3ПГ6-2АIIIв-П	11	Стержень напряг. СТН 26	2	Схема 1, л.3	
	12	Бетон класса В15, м³	1,07		
		Поз. 1, 3 7...10 по 3ПГ6-1АтVI			
	2	Каркас КР16	5	1.465.1-17.4-5	
3ПГ6-3АIIIв-Н	5	Сетка С2	1	-19	
3ПГ6-3АIIIв-П	6	С8	4	-21	
	11	Стержень напряг. СТН 27	2	Схема 1, л.3	
	12	Бетон класса В20, м³	1,07		
					2,68
		Поз. 1, 4, 7...10 по 3ПГ6-1АтVI			
	2	Каркас КР17	5	1.465.1-17.4-5	
	3	КР28	2	-7	
3ПГ6-4АIIIв-Н	5	Сетка С2	1	-19	
3ПГ6-4АIIIв-П	6	С8	4	-21	
	11	Стержень напряг. СТН 22	2	Схема 1, л.3	
	12	Бетон класса В20, м³	1,07		
		Поз. 1, 4, 7...10 по 3ПГ6-1АтVI			
	2	Каркас КР17	5	1.465.1-17.4-5	
3ПГ6-5АIIIв-Н	3	КР28	2	-7	
3ПГ6-5АIIIв-П	5	Сетка С2	1	-19	
	6	С8	4	-21	
	11	Стержень напряг. СТН 29	2	Схема 1, л.3	
	12	Бетон класса В30, м³	1,07		

Марка	Поз.	Наименование	Кол.	Обозначение документа	Масса, т
		Поз. 1, 4, 7...10 по 3ПГ6-1АтVI			
	2	Каркас КР18	5	1.465.1-17.4-5	
	3	КР29	2	-7	
3ПГ6-6АIIIв-Н	5	Сетка С3	1	-19	
3ПГ6-6АIIIв-П	6	С9	4	-21	
	11	Стержень напряг. СТН 27	4	Схема 2, л.3	
	12	Бетон класса В30, м³	1,07		
		Поз. 1, 4, 7...10 по 3ПГ6-1АтVI			
	2	Каркас КР18	5	1.465.1-17.4-5	
	3	КР29	2	-7	
3ПГ6-7АIIIв-Н	5	Сетка С3	1	-19	
3ПГ6-7АIIIв-П	6	С9	4	-21	2,68
	11	Стержень напряг. СТН 27	2	Схема 3, л.3	
		СТН 28	2		
	12	Бетон класса В35, м³	1,07		
		Поз. 1, 4, 7...10 по 3ПГ6-1АтVI			
	2	Каркас КР26	5	1.465.1-17.4-6	
	3	КР30	2	-7	
3ПГ6-8АIIIв-Н	5	Сетка С3	1	-19	
3ПГ6-8АIIIв-П	6	С9	4	-21	
	11	Стержень напряг. СТН 28	4	Схема 2, л.3	
	12	Бетон класса В35, м³	1,07		

Инв. № подл. | Подп. и дата | Взам. инв. №

Марка	Поз.	Наименование	Кол.	Обозначение документа	Масса, т
		Поз.1,3...12 по 3ПГ12-1АтVI			
3ПГ6-1АтVI Л	2	Каркас КР15	5	1.465.1-17.4-5	
		Поз.1,3...10,12 по 3ПГ12-1АтVI			
3ПГ6-2АтVI Л	2	Каркас КР16	5	1.465.1-17.4-5	
	11	Стержень напряг. СТН2	2	Схема 1, л.3	
		Поз.1,4,7...10,12 по 3ПГ6-1АтVI			
	2	Каркас КР16 (КР21)	5	1.465.1-17.4-5	
	3	КР27 (КР31)	2	-7	
3ПГ6-3АтVI Л	5	Сетка С2	1	-19	
	6	С8	4	-21	
	11	Стержень напряг. СТН3	2	Схема 1, л.3	
		Поз.1...10 по 3ПГ6-1АтVI			2,10 / 2,46
3ПГ6-1АтV Л	11	Стержень напряг. СТН6	2	Схема 1, л.3	
	12	Бетон класса В20, м³	1,07		
		Поз.1,4...10 по 3ПГ6-1АтVI			
3ПГ6-2АтV Л	2	Каркас КР15 (КР20)	5	1.465.1-17.4-5	
	3	КР27 (КР31)	2	-7	
	11	Стержень напряг. СТН7	2	Схема 1, л.3	
	12	Бетон класса В22,5, м³	1,07		
		Поз.1,4,5,7...10 по 3ПГ6-1АтVI			
	2	Каркас КР16 (КР21)	5	1.465.1-17.4-5	
	3	КР27 (КР31)	2	-7	
3ПГ6-3АтV Л	6	Сетка С8	4	-21	
	11	Стержень напряг. СТН8	2	Схема 1, л.3	
	12	Бетон класса В22,5, м³	1,07		

Марка	Поз.	Наименование	Кол.	Обозначение документа	Масса, т
		Поз.1,4,7,10,12 по 3ПГ6-1АтVI			
	2	КР17 (КР22)	5	1.465.1-17.4-5	
	3	КР28 (КР31)	2	-7	
3ПГ6-4АтV Л	5	Сетка С2	1	-19	
	6	С8	4	-21	
	11	Стержень напряг. СТН9	2	Схема 1, л.3	
		Поз.1...10 по 3ПГ6-1АтVI			
3ПГ6-1АтIV СЛ	11	Стержень напряг. СТН16	2	Схема 1, л.3	
	12	Бетон класса В20, м³	1,07		
		Поз.1,4...10 по 3ПГ6-1АтVI			
	2	Каркас КР15 (КР20)	5	1.465.1-17.4-5	
3ПГ6-2АтIV СЛ	3	КР27 (КР31)	2	-7	
	11	Стержень напряг. СТН17	2	Схема 1, л.3	
	12	Бетон класса В20, м³	1,07		
		Поз.1,4,5,7...10 по 3ПГ6-1АтVI			2,10 / 2,46
	2	Каркас КР16 (КР21)	5	1.465.1-17.4-5	
	3	КР27 (КР31)	2	-7	
3ПГ6-3АтIV СЛ	6	Сетка С8	4	-21	
	11	Стержень напряг. СТН18	2	Схема 1, л.3	
	12	Бетон класса В22,5, м³	1,07		
	1	Каркас КР1	2	1.465.1-17.4-1	
	2	КР16 (КР21)	5	-5	
	3	КР27 (КР31)	2	-7	
		Поз.4,7...10 по 3ПГ6-1АтVI			
3ПГ6-4АтIV СЛ	5	Сетка С2	1	-19	
	6	С8	4	-21	
	11	Стержень напряг. СТН19	2	Схема 1, л.3	
	12	Бетон класса В25, м³	1,07		

Инв.№ подл. | Подп. и дата | Взам. инв.№

24381-02 21

Марка	Поз.	Наименование	Кол.	Обозначение документа	Масса, т
		Поз.1...10 по 3ПГ6-1АтVI			
3ПГ6-1АIIIвЛ	11	Стержень напряг. СТН25	2	Схема 1, л.3	
	12	Бетон класса В15, $м^3$	1,07		
		Поз.1,4...10 по 3ПГ6-1АтVI			
	2	Каркас КР15 (КР20)	5	1.465.1-17.4-5	
3ПГ6-2АIIIвЛ	3	КР27 (КР31)	2	-7	
	11	Стержень напряг. СТН26	2	Схема 1, л.3	
	12	Бетон класса В15, $м^3$	1,07		
		Поз.1,4,5,7...10 по 3ПГ6-1АтVI			
	2	Каркас КР16 (Кр21)	5	1.465.1-17.4-5	
	3	КР27 (КР31)	2	-7	
3ПГ6-3АIIIвЛ	6	Сетка С8	4	-21	2,10 / 2,46
	11	Стержень напряг. СТН27	2	Схема 1, л.3	
	12	Бетон класса В20, $м^3$	1,07		
		Поз.1,3,4,7...10 по 3ПГ6-1АтVI			
	2	Каркас КР16	5	1.465.1-17.4-5	
	5	Сетка С2	1	-19	
3ПГ6-4АIIIвЛ	6	С8	4	-21	
	11	Стержень напряг. СТН28	2	Схема 1, л.3	
	12	Бетон класса В20, $м^3$	1,07		

1. Масса плиты из бетона на пористых заполнителях указана дробью, числитель которой соответствует плитам из керамзитобетона, знаменатель - из аглопоритобетона или шлакопемзобетона.

2. При установке отдельно стоящих петель МН10 или МН11 и соответствующих им опорных закладных изделий МН3 (исполнения 1 и 2) угловые сетки С11 (4 шт.) разрешается заменять сетками С10 (4 шт.).

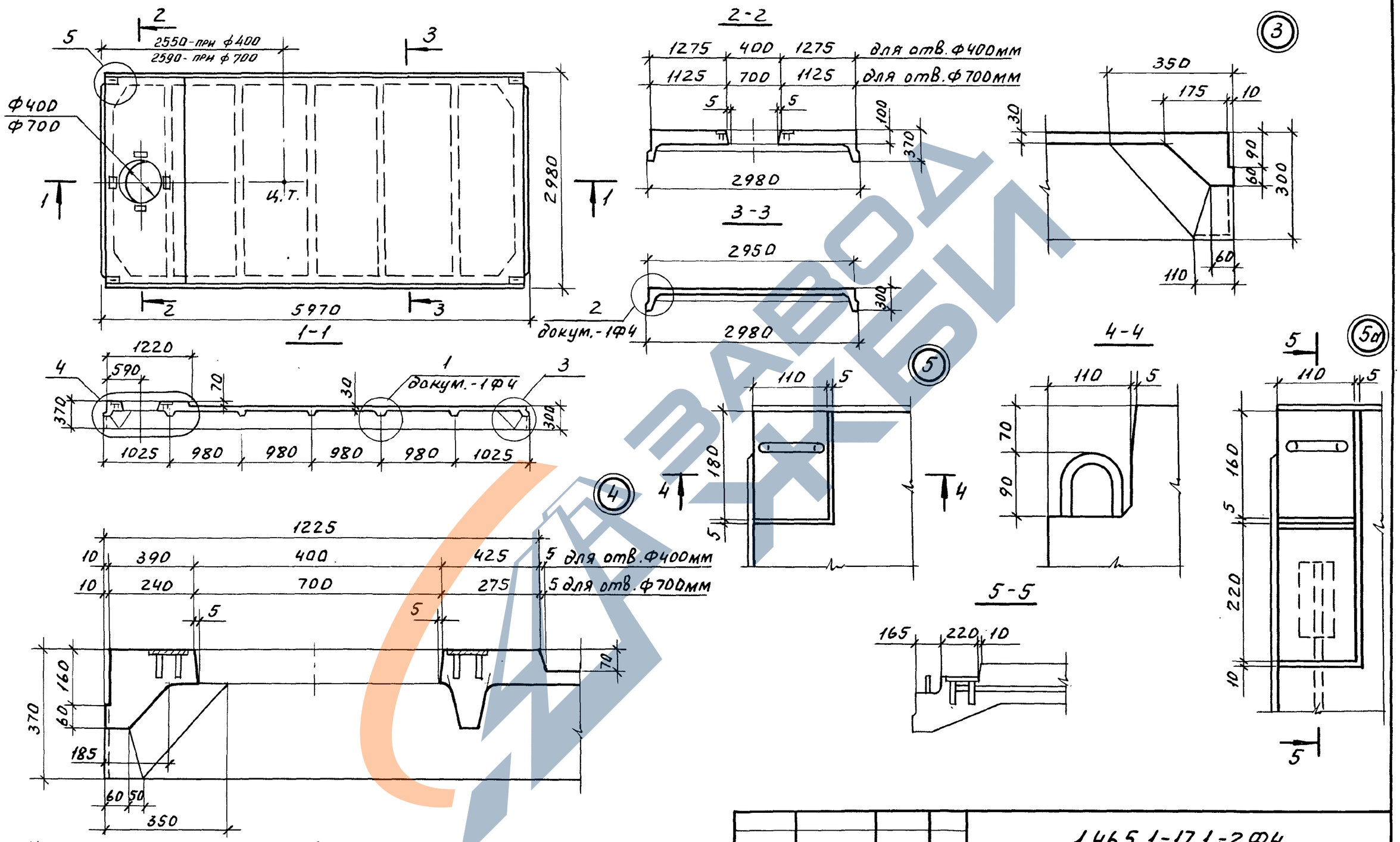

На чертеже узла 5а приведены размеры углублений в утолщенной части полки плиты, предназначенной для применения в зданиях с расчетной сейсмичностью 8 и 9 баллов (см. вып. 0, докум. см 4).

Гл.инж.пр	Бажанова			1.465.1-17.1-2Ф4
Разраб.	Бажанова			Плита 3ПВ6 с проемом Ф400 или 700 мм. Опалубочный чертеж
Исполн.	Николаева			Стадия: Р; Лист: ; Листов: 1
Провер.	Святова			ЦНИИпромзданий
Н.контр	Петрова			

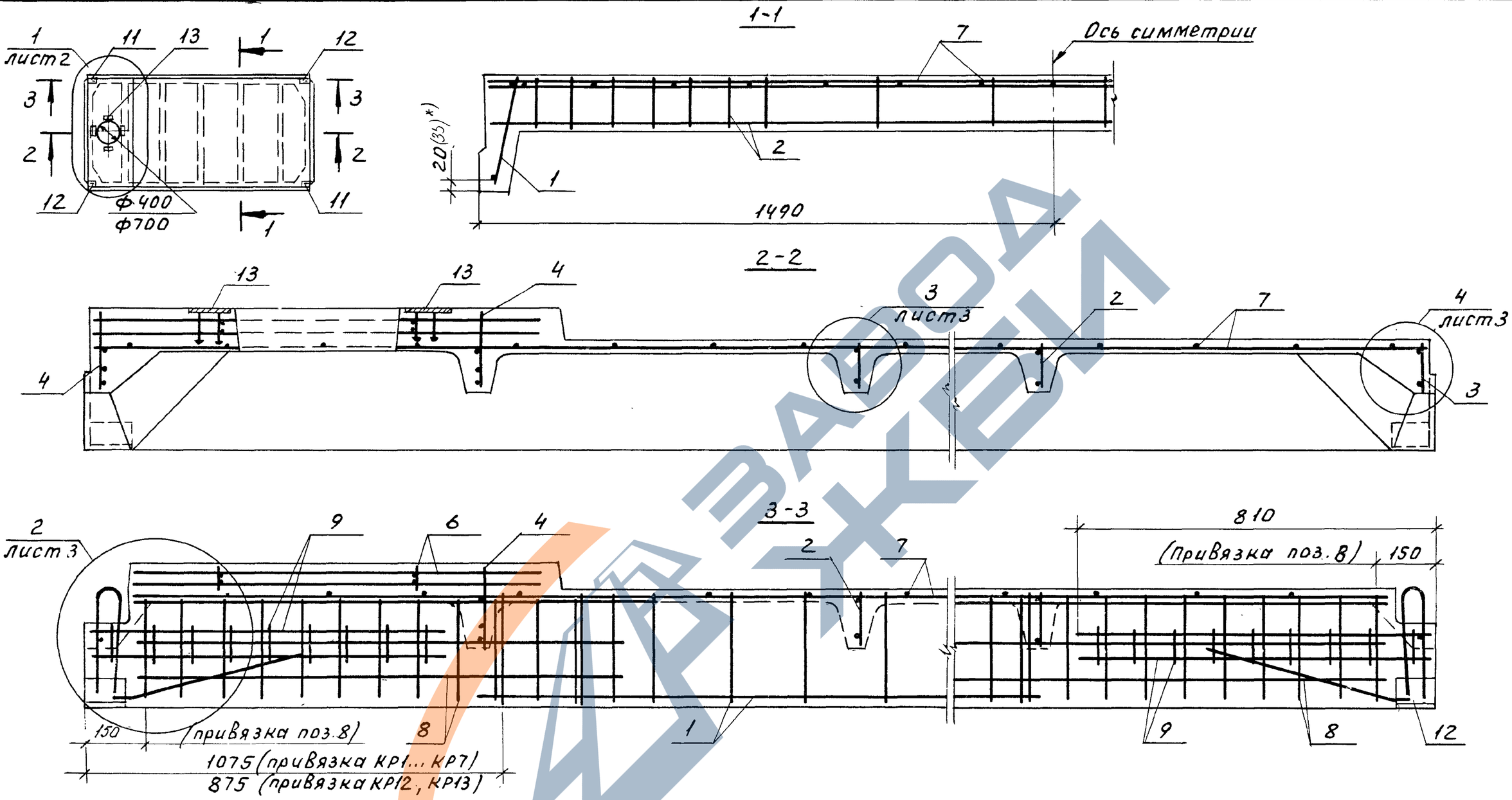

1. В зоне проема плиты арматурные сетки С1...С3 (поз.7) вырезать по месту.
2. Стержни сеток С1...С3, мешающие размещению вкладышей для образования строповочных выемок в углах плиты, обрезать по месту (см. докум. 1.465.1-17.4-19).
3. Сетки С1...С3 привязать к каркасам поперечных ребер с шагом 1000 мм.
4. Закладные изделия МН4 (поз.13) рекомендуется объединять с пространственными каркасами КП1...КП4 (поз.6) до установки последних в форму.

*) см. докум. -1, л.2

Гл.ин.пр	Бананова			1.465.1-17.1-2
Разраб.	Петрова			Плита 3ПВ6 с проемом Ф400 или 700 мм
Исполн.	Николаева			Стадия: Р; Лист: 1; Листов: 13
Провер	Святова			ЦНИИпромзданий
Н.контр	Петрова			

Инв.№ подл. | Подп. и дата | Взам.инв.№

24381-02 34

https://zavodjbi.com/

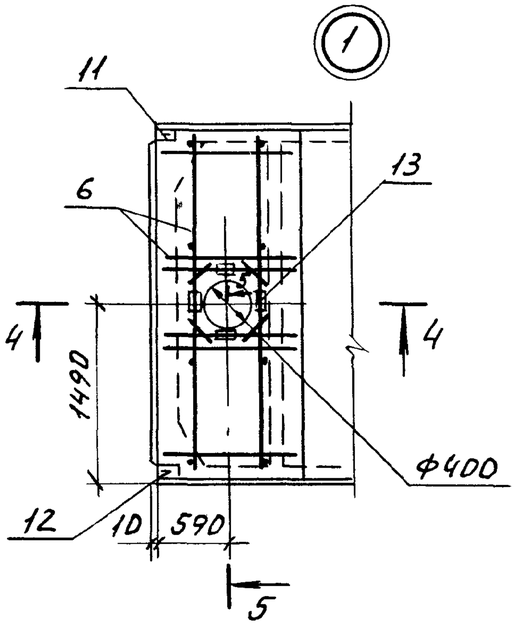

4 - 4

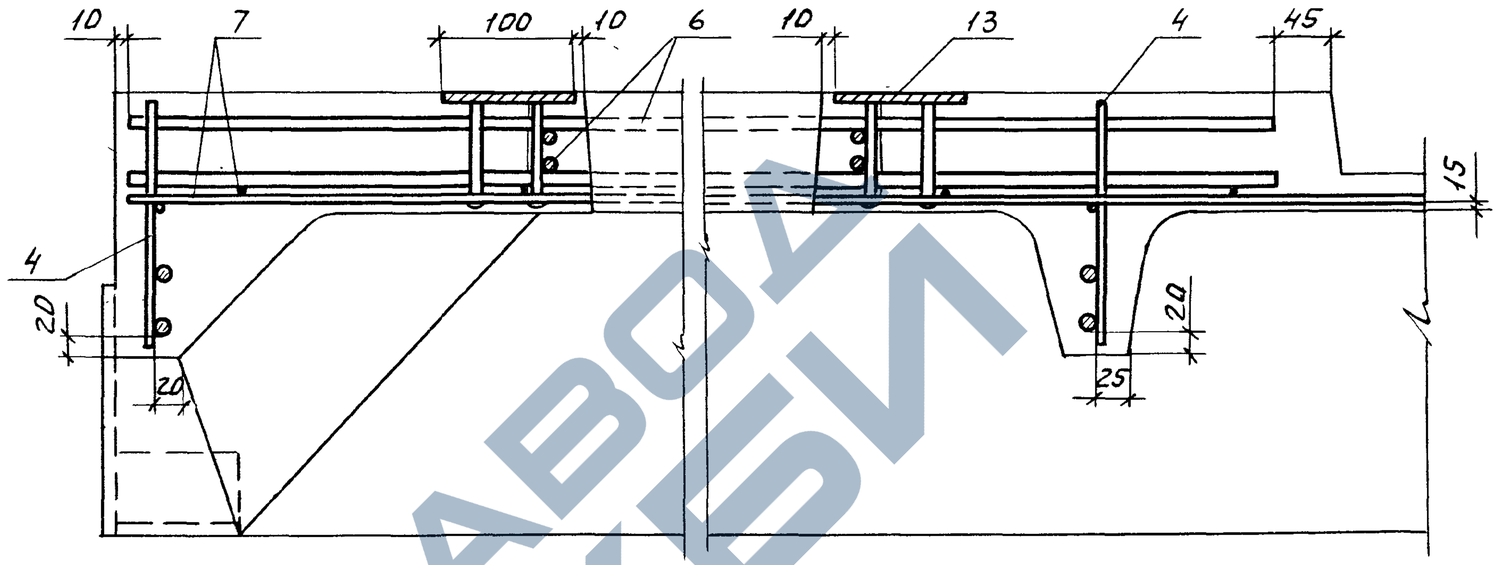

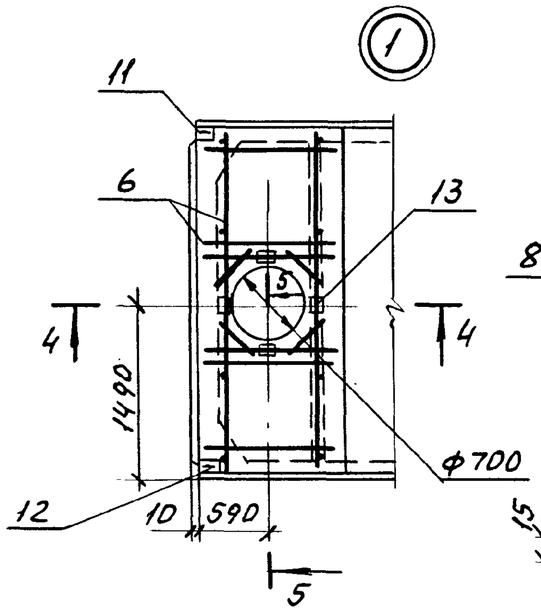

5 - 5

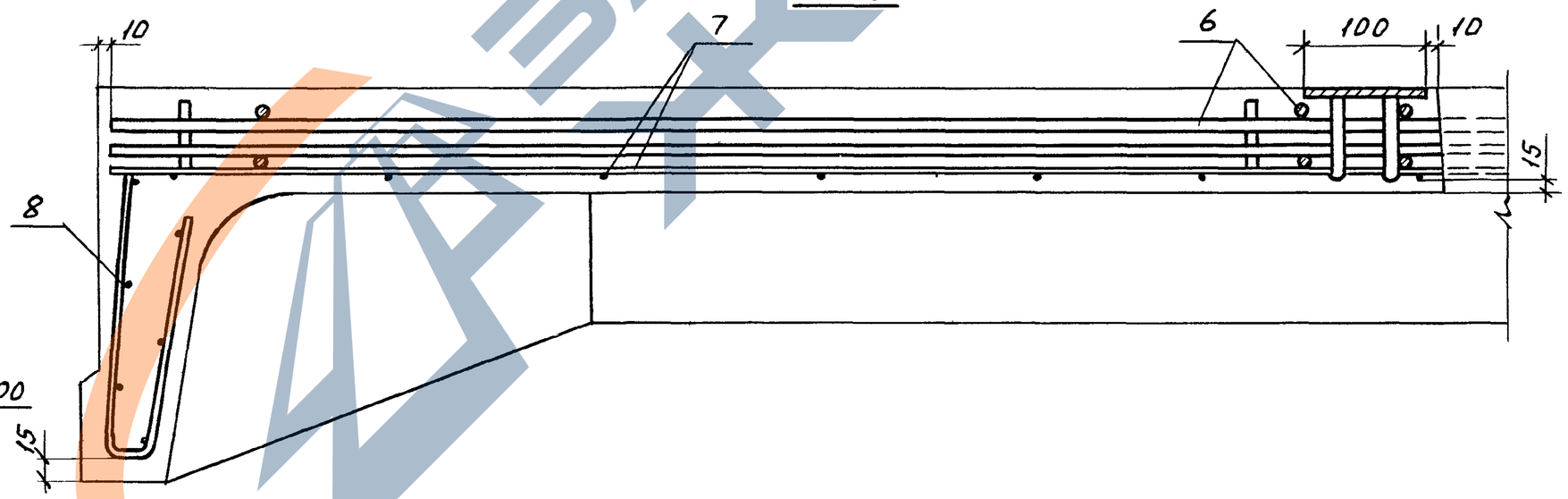

В разрезе 5-5 напрягаемая арматура условно не показана.

1.465.1-17.1-2	Лист 2

24381-02 35

Инв.№ подл. | Подп. и дата | Взам.инв.№

https://zavodjbi.com/

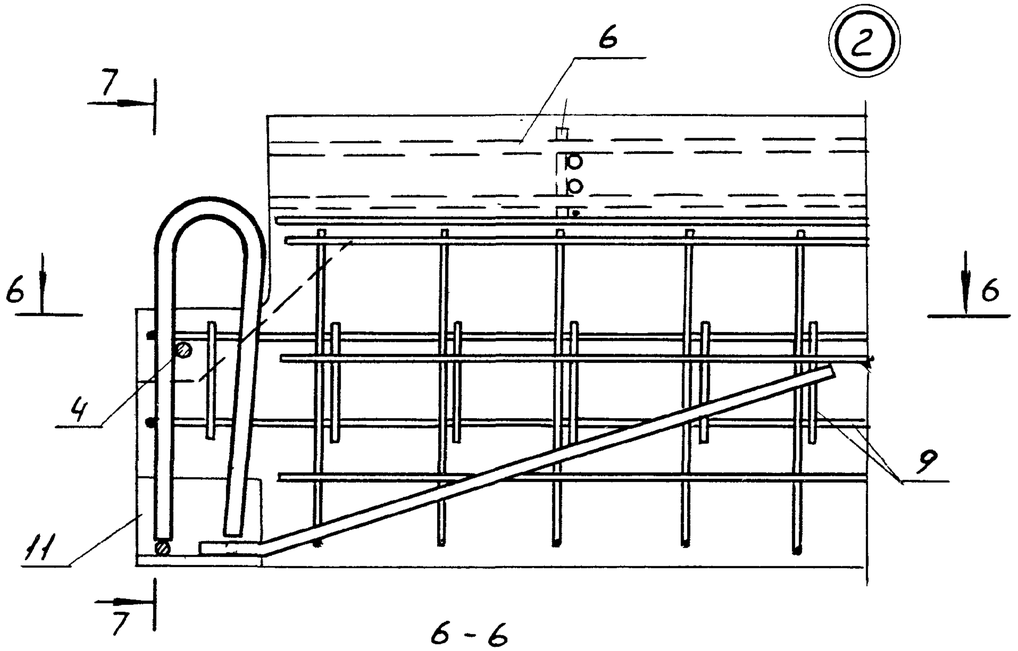

7-7

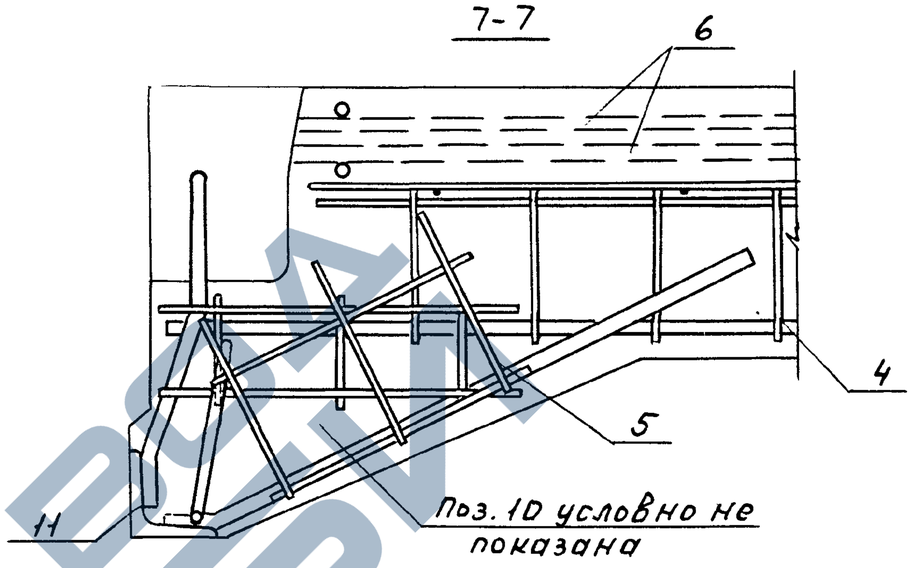

6-6

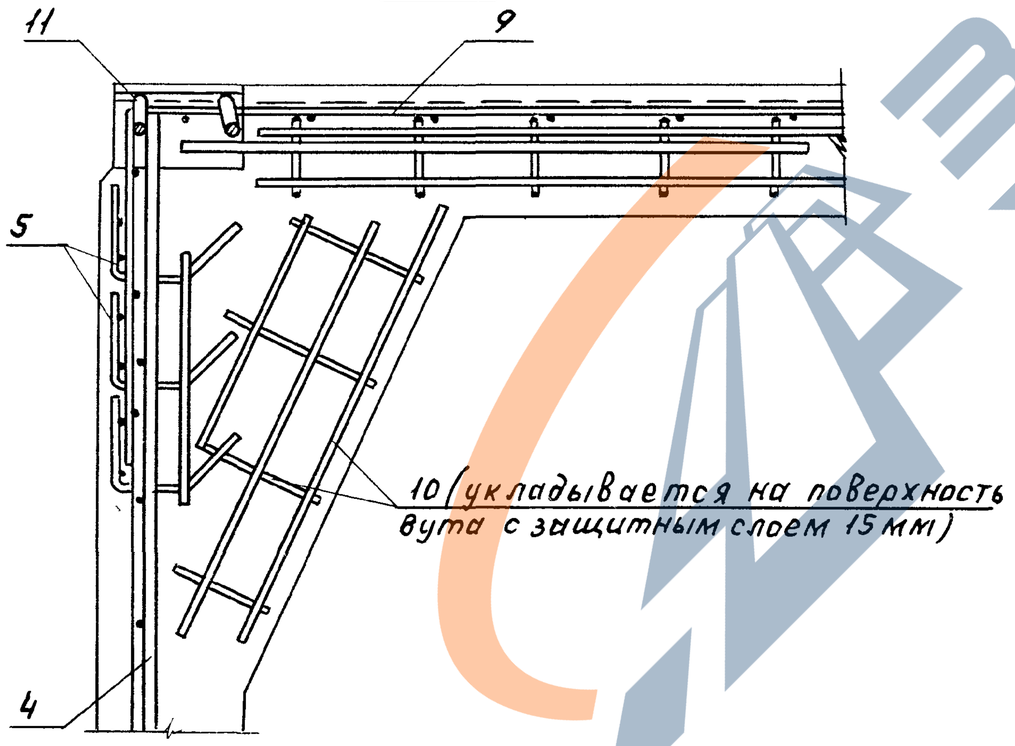

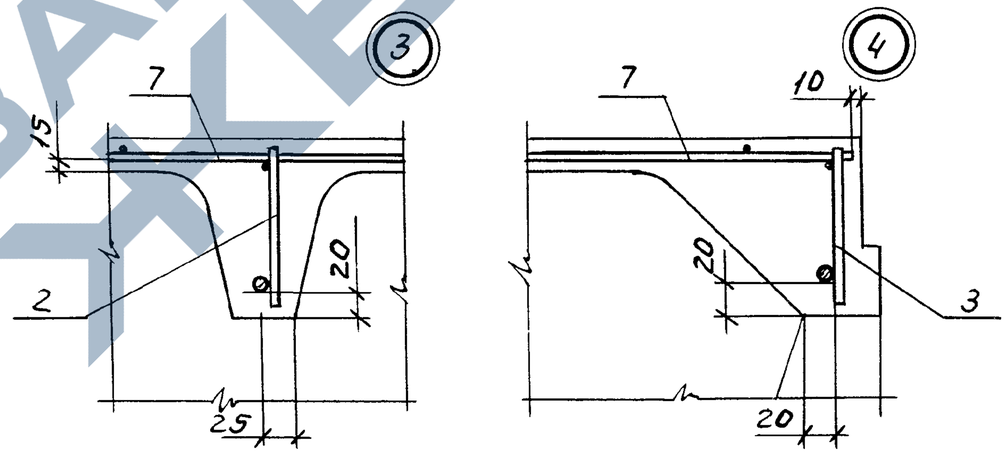

Схемы размещения напрягаемой арматуры в продольном ребре плиты (поз.14)

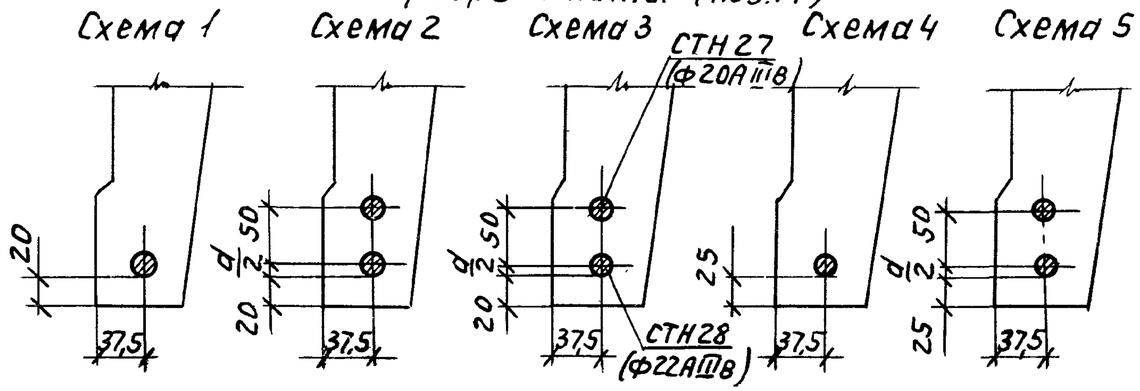

Напрягаемая арматура в узле 2 условно не показана

ЗАВОД ЖБИ

1.465.1-17.1-2	Лист 3

Инв. № подл. | Подп. и дата | Взам. инв. №

Марка	Поз.	Наименование	Кол.	Обозначение документа	Масса, т
3ПВ6-1АтVI-4	1	Каркас КР1	2	1.465.1-17.4-1	
	2	КР14	4	-5	
	3	КР27	1	-7	
	4	КР35	2	-8	
	5	КР49	4	-13	
	6	КП1	1	-18	
	7	Сетка С1	1	-19	
	8	С7	4	-21	
	9	С11	4	-22	
	10	С12/2	4	-23	
	11	Изделие закладное МН1-1	2	-30	
	12	МН1-2	2	-30	
	13	МН4	4	-32	
	14	Стержень напряг. СТН1	2	Схема 1, л.3	
	15	Бетон класса В25, м³	1,31		3,28
3ПВ6-2АтVI-4		Поз.1,3...13,15 по 3ПВ6-1АтVI-4			
	2	Каркас КР15	4	1.465.1-17.4-5	
	14	Стержень напряг. СТН2	2	Схема 1, л.3	
3ПВ6-3АтVI-4		Поз.1,5,6,9...13,15 по 3ПВ6-1АтVI-4			
	2	Каркас КР16 (КР21)	4	1.465.1-17.4-5	
	3	КР27 (КР31)	1	-7	
	4	КР36 (КР41)	2	-8	
	7	Сетка С2	1	-19	
	8	С8	4	-21	
	14	Стержень напряг. СТН3	2	Схема 1, л.3	

Марка	Поз.	Наименование	Кол	Обозначение документа	Масса, т
3ПВ6-4АтVI-4		Поз.1,5,6,9...13,15 по			
		3ПВ6-1АтVI-4			
	2	Каркас КР17 (КР22)	4	1.465.1-17.4-5	
	3	КР28 (КР31)	1	-7	
	4	КР37 (КР42)	2	-8	
	7	Сетка С2	1	-19	
	8	С8	4	-21	
	14	Стержень напряг. СТН4	2	Схема 1, л.3	
3ПВ6-5АтVI-4		Поз.1,5,6,9...13 по 3ПВ6-1АтVI-4			
	2	Каркас КР18	4	1.465.1-17.4-5	
	3	КР29	1	-7	
	4	КР38	2	-8	
	7	Сетка С3	1	-19	
	8	С9	4	-21	3,28
	14	Стержень напряг. СТН5	2	Схема 1, л.3	
	15	Бетон класса В30, м³	1,31		
3ПВ6-6АтVI-4	1	Каркас КР3	2	1.465.1-17.4-1	
	2	КР19 (КР24)	4	-5	
	3	КР30 (КР33)	1	-7	
	4	КР39 (КР44)	2	-8	
		Поз.5,6,9...13 по 3ПВ6-1АтVI-4			
	7	Сетка С3	1	-19	
	8	С9	4	-21	
	14	Стержень напряг. СТН5	2	Схема 1, л.3	
	15	Бетон класса В30, м³	1,31		

1. В скобках указаны марки каркасов с нижней продольной арматурой из стали класса Ат-IVС (см. п. 4.3. докум. 1.465.1-17.1-ТТ).
2. Напрягаемые стержни СТН - см. докум. 1.465.1-17.4-38.

Инв.№ подл. | Подпись и дата | Взам.инв.№

Марка	Поз.	Наименование	Кол.	Обозначение документа	Масса, т
		Поз.1,5,6,9...13 по 3ПВ6-1АтVI-4			
	2	Каркас КР19 (КР24)	4	1.465.1-17.4-5	
	3	КР30 (КР33)	1	-7	
	4	КР39 (КР44)	2	-8	
3ПВ6-7АтVI-4	7	Сетка С3	1	-19	
	8	С9	4	-21	
	14	Стержень напряг. СТН3	4	Схема 2, л.3	
	15	Бетон класса В30, м³	1,31		
		Поз.1,5,6,9...13 по 3ПВ6-1АтVI-4			
	2	Каркас КР26 (КР25)	4	1.465.1-17.4-6	
	3	КР30 (КР34)	1	-7	
	4	КР39 (КР44)	2	-8	
3ПВ6-8АтVI-4	7	Сетка С3	1	-19	
	8	С9	4	-21	3,28
	14	Стержень напряг. СТН3	4	Схема 2, л.3	
	15	Бетон класса В30, м³	1,31		
		Поз.1...13 по 3ПВ6-1АтVI-4			
3ПВ6-1АтV-4	14	Стержень напряг. СТН6	2	Схема 1, л.3	
	15	Бетон класса В20, м³	1,31		
		Поз.1,5...13 по 3ПВ6-1АтVI-4			
	2	Каркас КР15 (КР20)	4	1.465.1-17.4-5	
	3	КР27 (КР31)	1	-7	
3ПВ6-2АтV-4	4	КР35 (КР40)	2	-8	
	14	Стержень напряг. СТН7	2	Схема 1, л.3	
	15	Бетон класса В22.5 м³	1,31		

Марка	Поз.	Наименование	Кол.	Обозначение документа	Масса, т
		Поз.1,5...7,9...13 по 3ПВ6-1АтVI-4			
	2	Каркас КР16 (КР21)	4	1.465.1-17.4-5	
	3	КР27 (КР31)	1	-7	
3ПВ6-3АтV-4	4	КР36 (КР41)	2	-8	
	8	Сетка С8	4	-21	
	14	Стержень напряг. СТН8	2	Схема 1, л.3	
	15	Бетон класса В22.5, м³	1,31		
		Поз.1,5,6,9...13,15 по 3ПВ6-1АтV-4			
	2	Каркас КР17 (КР22)	4	1.465.1-17.4-5	
	3	КР28 (КР31)	1	-7	
3ПВ6-4АтV-4	4	КР37 (КР42)	2	-8	
	7	Сетка С2	1	-19	
	8	С8	4	-21	
	14	Стержень напряг. СТН9	2	Схема 1, л.3	3,28
	1	Каркас КР7	2	1.465.1-17.4-2	
	2	КР18 (КР23)	4	-5	
	3	КР29 (КР32)	1	-7	
	4	КР38 (КР43)	2	-8	
3ПВ6-5АтV-4		Поз.5,6,9...13 по 3ПВ6-1АтVI-4			
	17	Сетка С3	1	-19	
	8	С9	4	-21	
	14	Стержень напряг. СТН9	2	Схема 1, л.3	
	15	Бетон класса В22.5 м³	1,31		
	1	Каркас КР7	2	1.465.1-17.4-2	
3ПВ6-6АтV-4	2	КР18	4	-5	
	3	КР29	1	-7	
	4	КР38	2	-8	

Взам.инв.№ | Подпись и дата | Инв.№ подл.

ЗАВОД ЖЕЛЕЗА

Марка	Поз.	Наименование	Кол.	Обозначение документа	Масса, т
3ПВ6-6АтV-4		Поз.5,6,9...13,15 по 3ПВ12-1АтVI-4			
	7	Сетка С3	1	1.465.1-17.4-19	
	8	С9	4	-21	
	14	Стержень напряг. СТН10	2	Схема 1, л. 3	
3ПВ6-7АтV-4		Поз.1,5,6,9...13 по 3ПВ6-1АтVI-4			
	2	Каркас КР19 (КР24)	4	1.465.1-17.4-5	
	3	КР30 (КР33)	1	-7	
	4	КР39 (КР44)	2	-8	
	7	Сетка С3	1	-19	
	8	С9	4	-21	
	14	Стержень напряг. СТН9	4	Схема 2, л. 3	
	15	Бетон класса В30, м³	1,31		3,28
3ПВ6-8АтV-4	1	Каркас КР2	2	1.465.1-17.4-1	
	2	КР26 (КР25)	4	-6	
	3	КР30 (КР34)	1	-7	
	4	КР39 (КР44)	2	-8	
		Поз.5,6,9...13 по 3ПВ6-1АтVI-4			
	7	Сетка С3	1	-19	
	8	С9	4	-21	
	14	Стержень напряг. СТН9	4	Схема 2, л. 3	
	15	Бетон класса В30, м³	1,31		
3ПВ6-1АтIVс-4		Поз.1...13 по 3ПВ6-1АтVI-4			
	14	Стержень напряг. СТН16	2	Схема 1, л. 3	
	15	Бетон класса В20, м³	1,31		

Марка	Поз.	Наименование	Кол.	Обозначение документа	Масса, т
3ПВ6-2АтIVс-4		Поз.1,5...13 по 3ПВ6-1АтVI-4			
	2	Каркас КР15 (КР20)	4	1.465.1-17.4-5	
	3	КР27 (КР31)	1	-7	
	4	КР35 (КР40)	2	-8	
	14	Стержень напряг. СТН17	2	Схема 1, л. 3	
	15	Бетон класса В20, м³	1,31		
3ПВ6-3АтIVс-4		Поз.1,5...7,9...13 по 3ПВ6-1АтVI-4			
	2	Каркас КР16 (КР21)	4	1.465.1-17.4-5	
	3	КР27 (КР31)	1	-7	
	4	КР36 (КР41)	2	-8	
	8	Сетка С8	4	-21	
	14	Стержень напряг. СТН18	2	Схема 1, л. 3	3,28
	15	Бетон класса В22,5, м³	1,31		
3ПВ6-4АтIVс-4	1	Каркас КР4	2	1.465.1-17.4-1	
	2	КР16 (КР21)	4	-5	
	3	КР27 (КР31)	1	-7	
	4	КР36 (КР41)	2	-8	
		Поз.5,6,9...13 по 3ПВ6-1АтVI-4			
	7	Сетка С2	1	-19	
	8	С8	4	-21	
	14	Стержень напряг. СТН18	2	Схема 1, л. 3	
	15	Бетон класса В20, м³	1,31		

Взам. инв. №

Подп. и дата

Инв. № подл.

Марка	Поз.	Наименование	Кол.	Обозначение документа	Масса, т
3ПВ6-5АтIVС-4	1	Каркас КР5	2	1.465.1-17.4-2	
	2	КР17 (КР22)	4	-5	
	3	КР28 (КР31)	1	-7	
	4	КР37 (КР42)	2	-8	
		Поз.5,6,9...13,15 по 3ПВ6-1АтVI-4			
	7	Сетка С2	1	-19	
	8	С8	4	-21	
	14	Стержень напряг. СТН18	2	Схема 1, л.3	
3ПВ6-6АтIVС-4		Поз.1,5,6,9...13,15 по 3ПВ6-1АтVI-4			
	2	Каркас КР17	4	1.465.1-17.4-5	
	3	КР28	1	-7	
	4	КР37	2	-8	
	7	Сетка С2	1	-19	
	8	С8	4	-21	3,28
	14	Стержень напряг. СТН20	2	Схема 1, л.3	
3ПВ6-7АтIVС-4		Поз.1,5,6,9...13 по 3ПВ6-1АтVI-4			
	2	Каркас КР18	4	1.465.1-17.4-5	
	3	КР29	1	-7	
	4	КР38	2	-8	
	7	Сетка С3	1	-19	
	8	С9	4	-21	
	14	Стержень напряг. СТН18	4	Схема 2, л.3	
	15	Бетон класса В30, м³	1,31		
3ПВ6-8АтIVС-4	1	Каркас КР6	2	1.465.1-17.4-2	
	2	КР19 (КР24)	4	-5	
	3	КР30 (КР33)	1	-7	
	4	КР39 (КР44)	2	-8	
		Поз.5,6,9...13 по 3ПВ6-1АтVI-4			

Марка	Поз.	Наименование	Кол.	Обозначение документа	Масса, т
	7	Сетка С3	1	1.465.1-17.4-19	
	8	С9	4	-21	
	14	Стержень напряг. СТН18	4	Схема 2, л.3	
	15	Бетон класса В30, м³	1,31		
3ПВ6-9АтIVС-4		Поз.1,5,6,9...13 по 3ПВ6-1АтVI-4			
	2	Каркас КР26 (КР25)	4	1.465.1-17.4-6	
	3	КР30 (КР34)	1	-7	
	4	КР39 (КР44)	2	-8	
	7	Сетка С3	1	-19	
	8	С9	4	-21	
	14	Стержень напряг. СТН19	4	Схема 2, л.3	
	15	Бетон класса В30, м³	1,31		
3ПВ6-1АIIIв-4		Поз.1...13 по 3ПВ6-1АтVI-4			3,28
	14	Стержень напряг. СТН25	2	Схема 1, л.3	
	15	Бетон класса В15, м³	1,31		
3ПВ6-2АIIIв-4		Поз.1,5...13 по 3ПВ6-1АтVI-4			
	2	Каркас КР15 (КР20)	4	1.465.1-17.4-5	
	3	КР27 (КР31)	1	-7	
	4	КР35 (КР40)	2	-8	
	14	Стержень напряг. СТН26	2	Схема 1, л.3	
	15	Бетон класса В15, м³	1,31		
3ПВ6-3АIIIв-4		Поз.1,5...7,9...13 по 3ПВ6-1АтVI-4			
	2	Каркас КР16 (КР21)	4	1.465.1-17.4-5	
	3	КР27 (КР31)	1	-7	
	4	КР36 (КР41)	2	-8	
	8	Сетка С8	4	-21	
	14	Стержень напряг. СТН27	2	Схема 1, л.3	
	15	Бетон класса В20, м³	1,31		

Взам. инв. №

Подп. и дата

Инв. № подл.

Марка	Поз.	Наименование	Кол.	Обозначение документа	Масса, т
3ПВ6-4АIIIв-4		Поз.1,3,5,6,9...13 по 3ПВ6-1АтVI-4			
	2	Каркас КР16	4	1.465.1-17.4-5	
	4	КР36	2	-8	
	7	Сетка С2	1	-19	
	8	С8	4	-21	
	14	Стержень напряг. СТН 28	2	Схема 1, л. 3	
	15	Бетон класса В20, м³	1,31		
3ПВ6-5АIIIв-4		Поз.1,5,6,9...13,15 по 3ПВ6-1АтVI-4			
	2	Каркас КР17 (КР22)	4	1.465.1-17.4-5	
	3	КР28 (КР31)	1	-7	
	4	КР37 (КР42)	2	-8	
	7	Сетка С2	1	-19	
	8	С8	4	-21	
	14	Стержень напряг. СТН 26	4	Схема 2, л. 3	3,28
3ПВ6-6АIIIв-4	1	Каркас КР12	2	1.465.1-17.4-4	
	2	КР17	4	-5	
	3	КР28	1	-7	
	4	КР37	2	-8	
		Поз.5,6,9...13,15 по 3ПВ6-1АтVI-4			
	7	Сетка С3	1	-19	
	8	С9	4	-21	
	14	Стержень напряг. СТН 27	2	Схема 1, л. 3	
3ПВ6-7АIIIв-4	1	Каркас КР13	2	1.465.1-17.4-4	
	2	КР18	4	-5	
	3	КР29	1	-7	
	4	КР38	2	-8	
		Поз.5,6,9...13,15 по 3ПВ6-1АтVI-4			
	7	Сетка С3	1	-19	
	8	С9	4	-21	
	14	Стержень напряг. СТН 28	2	Схема 1, л. 3	

Марка	Поз.	Наименование	Кол.	Обозначение документа	Масса, т
3ПВ6-8АIIIв-4		Поз.1,5,6,9...13 по 3ПВ6-1АтIV-4			
	2	Каркас КР18	4	1.465.1-17.4-5	
	3	КР29	1	-7	
	4	КР38	2	-8	
	7	Сетка С3	1	-19	
	8	С9	4	-21	
	14	Стержень напряг. СТН 27	2	Схема 3, л. 3	
		СТН 28	2		
	15	Бетон класса В30, м³	1,31		
3ПВ6-9АIIIв-4	1	Каркас КР13	2	1.465.1-17.4-4	
	2	КР19 (КР24)	4	-5	
	3	КР30 (КР33)	1	-7	
	4	КР39 (КР44)	2	-8	
		Поз.5,6,9...13,15 по 3ПВ6-1АтVI-4			3,28
	7	Сетка С3	1	-19	
	8	С9	4	-21	
	14	Стержень напряг. СТН 29	2	Схема 1, л. 3	
3ПВ6-10АIIIв-4		Поз.1,5,6,9...13 по 3ПВ6-1АтVI-4			
	2	Каркас КР26 (КР25)	4	1.465.1-17.4-6	
	3	КР30 (КР34)	1	-7	
	4	КР39 (КР44)	2	-8	
	7	Сетка С3	1	-19	
	8	С9	4	-21	
	14	Стержень напряг. СТН 28	4	Схема 2, л. 3	
	15	Бетон класса В30, м³	1,31		

https://zavodjbi.com/

Марка	Поз.	Наименование	Кол.	Обозначение документа	Масса, т
		Поз.1...6,8...13 по 3ПВ6-1АтVI-4			
3ПВ6-1АIV-4Н	7	Сетка С2	1	1.465.1-17.4-19	
3ПВ6-1АIV-4П	14	Стержень напряг. СТН21	2	Схема 1, л.3	
	15	Бетон класса В20, м³	1,31		
		Поз.1,3...6,8...13 по 3ПВ6-1АтVI-4			
	2	Каркас КР15	4	1.465.1-17.4-5	
3ПВ6-2АIV-4Н	7	Сетка С2	1	-19	
3ПВ6-2АIV-4П	14	Стержень напряг. СТН 22	2	Схема 1, л.3	
	15	Бетон класса В20, м³	1,31		
		Поз.1,3,5,6,8...13,15 по			
		3ПВ6-1АтVI-4			
3ПВ6-3АIV-4Н	2	Каркас КР16	4	1.465.1-17.4-5	3,28
3ПВ6-3АIV-4П	4	КР36	2	-8	
	7	Сетка С2	1	-19	
	14	Стержень напряг. СТН 23	2	Схема 1, л.3	
		Поз.1,5,6,9...13,15 по 3ПВ6-1АтVI-4			
	2	Каркас КР16	4	1.465.1-17.4-5	
	3	КР27	1	-7	
3ПВ6-4АIV-4Н	4	КР36	2	-8	
3ПВ6-4АIV-4П	7	Сетка С2	1	-19	
	8	С8	4	-21	
	14	Стержень напряг. СТН 24	2	Схема 1, л.3	
		Поз.1,5,6,9...13,15 по			
3ПВ6-5АIV-4Н		3ПВ6-1АтVI-4			
3ПВ6-5АIV-4П	2	Каркас КР17	4	1.465.1-17.4-5	
	3	КР28	1	-7	

Марка	Поз.	Наименование	Кол.	Обозначение документа	Масса, т
	4	Каркас КР37	2	1.465.1-17.4-8	
	7	Сетка С2	1	-19	
	8	С8	4	-21	
	14	Стержень напряг. СТН22	4	Схема 2, л.3	
		Поз.1,5,6,9...13 по 3ПВ6-1АтVI-4			
	2	Каркас КР18	4	1.465.1-17.4-5	
	3	КР29	1	-7	
	4	КР38	2	-8	
3ПВ6-6АIV-4Н	7	Сетка С2	1	-19	
3ПВ6-6АIV-4П	8	С9	4	-21	
	14	Стержень напряг. СТН 23	4	Схема 2, л.3	
	15	Бетон класса В30, м³	1,31		
					3,28
		Поз.1,5,6,9...13 по 3ПВ6-1АтVI-4			
	2	Каркас КР18	4	1.465.1-17.4-5	
	3	КР29	1	-7	
3ПВ6-7АIV-4Н	4	КР38	2	-8	
3ПВ6-7АIV-4П	7	Сетка С3	1	-19	
	8	С9	4	-21	
	14	Стержень напряг. СТН24	4	Схема 2, л.3	
	15	Бетон класса В30, м³	1,31		
		Поз.1...6,8...13 по 3ПВ6-1АтVI-4			
	7	Сетка С2	1	1.465.1-17.4-19	
3ПВ6-1АтVСК-4Н	14	Стержень напряг. СТН11	2	Схема 4, л.3	
	15	Бетон класса В20, м³	1,31		

Взам. инв. № | Подп. и дата | Инв. № подл.

Марка	Поз.	Наименование	Кол.	Обозначение документа	Масса, т
3ПВ6-2АтVСК-4Н		Поз.1,3...6,8...13,15 по 3ПВ6-1АтVI-4			
	2	Каркас КР15	4	1.465.1-17.4-5	
	7	Сетка С2	1	-19	
	14	Стержень напряг. СТН12	2	Схема 4, л. 3	
3ПВ6-3АтVСК-4Н		Поз.1,5,6,8...13,15 по 3ПВ6-1АтVI-4			
	2	Каркас КР16	4	1.465.1-17.4-5	
	3	КР27	1	-7	
	4	КР36	2	-8	
	7	Сетка С2	1	-19	
	14	Стержень напряг. СТН13	2	Схема 4, л. 3	
3ПВ6-4АтVСК-4Н		Поз.1,5,6,9...13,15 по 3ПВ6-1АтVI-4)			3,28
	2	Каркас КР17	4	1.465.1-17.4-5	
	3	КР28	1	-7	
	4	КР37	2	-8	
	7	Сетка С2	1	-19	
	8	С8	4	-21	
	14	Стержень напряг. СТН14	2	Схема 4, л. 3	
3ПВ6-5АтVСК-4Н		Поз.1,5,6,9...13,15 по 3ПВ6-1АтVI-4			
	2	Каркас КР17	4	1.465.1-17.4-5	
	3	КР28	1	-7	
	4	КР37	2	-8	
	7	Сетка С2	1	-19	
	8	С3	4	-21	
	14	Стержень напряг. СТН15	2	Схема 4, л. 3	

Марка	Поз.	Наименование	Кол.	Обозначение документа	Масса, т
3ПВ6-6АтVСК-4Н		Поз.1,5,6,9...13 по 3ПВ6-1АтVI-4			
	2	Каркас КР18	4	1.465.1-17.4-5	
	3	КР29	1	-7	
	4	КР38	2	-8	
	7	Сетка С3	1	-19	
	8	С9	4	-21	
	14	Стержень напряг. СТН13	4	Схема 5, л. 3	
	15	Бетон класса В30, м³	1,31		
3ПВ6-7АтVСК-4Н		Поз.1,5,6,9...13 по 3ПВ6-1АтVI-4			
	2	Каркас КР18	4	1.465.1-17.4-5	
	3	КР29	1	-7	
	4	КР38	2		
	7	Сетка С3	1	-19	
	8	С9	4	-21	3,28
	14	Стержень напряг. СТН14	4	Схема 5, л. 3	
	15	Бетон класса В30, м³	1,31		
3ПВ6-1АIIIв-4Н 3ПВ6-1АIIIв-4П		Поз.1,3...6,8...13 по 3ПВ6-1АтVI-4			
	2	Каркас КР15	4	1.465.1-17.4-5	
	7	Сетка С2	1	-19	
	14	Стержень напряг. СТН25	2	Схема 1, л. 3	
	15	Бетон класса В15, м³	1,31		
3ПВ6-2АIIIв-4Н 3ПВ6-2АIIIв-4П		Поз.1,5,6,8...13 по 3ПВ6-1АтVI-4			
	2	Каркас КР16	4	1.465.1-17.4-5	
	3	КР27	1	-7	
	4	КР36	2	-8	
	7	Сетка С2	1	-19	
	14	Стержень напряг. СТН26	2	Схема 1, л. 3	
	15	Бетон класса В15, м³	1,31		

Марка	Поз.	Наименование	Кол.	Обозначение документа	Масса, т
		Поз.1,5,6,9...13 по 3ПВ6-1Ат VI-4			
	2	Каркас КР16	4	1.465.1-17.4-5	
	3	КР27	1	-7	
3ПВ6-3А III$_в$-4Н	4	КР36	2	-8	
3ПВ6-3А III$_в$-4П	7	Сетка С2	1	-19	
	8	С8	4	-21	
	14	Стержень напряг. СТН 27	2	Схема 1, л. 3	
	15	Бетон класса В20, м^3	1,31		
		Поз.1,5,6,9...13 по 3ПВ6-1Ат VI-4			
	2	Каркас КР17	4	1.465.1-17.4-5	
	3	КР28	1	-7	
3ПВ6-4А III$_в$-4Н	4	КР37	2	-8	3,28
3ПВ6-4А III$_в$-4П	7	Сетка С2	1	-19	
	8	С8	4	-21	
	14	Стержень напряг. СТН 28	2	Схема 1, л. 3	
	15	Бетон класса В20, м^3	1,31		
		Поз.1,5,6,9...13 по 3ПВ6-1Ат VI-4			
	2	Каркас КР17	4	1.465.1-17.4-5	
	3	КР28	1	-7	
3ПВ6-5А III$_в$-4Н	4	КР37	2	-8	
3ПВ6-5А III$_в$-4П	7	Сетка С2	1	-19	
	8	С8	4	-21	
	14	Стержень напряг. СТН 29	2	Схема 1, л. 3	
	15	Бетон класса В30, м^3	1,31		

Марка	Поз.	Наименование	Кол.	Обозначение документа	Масса, т
		Поз.1,5,6,9...13 по 3ПВ6-1Ат VI-4			
	2	Каркас КР18	4	1.465.1-17.4-5	
	3	КР29	1	-7	
	4	КР38	2	-8	
3ПВ6-6А III$_в$-4Н	7	Сетка С3	1	-19	
3ПВ6-6А III$_в$-4П	8	С9	4	-21	
	14	Стержень напряг. СТН 27	4	Схема 2, л. 3	
	15	Бетон класса В30, м^3	1,31		
		Поз.1,5,6,9...13 по 3ПВ6-1Ат VI-4			
	2	Каркас КР18	4	1.465.1-17.4-5	
	3	КР29	1	-7	
3ПВ6-7А III$_в$-4Н	4	КР38	2	-8	3,28
3ПВ6-7А III$_в$-4П	7	Сетка С3	1	-19	
	8	С9	4	-21	
	14	Стержень напряг. СТН 27	2	Схема 3, л. 3	
		СТН 28	2		
	15	Бетон класса В35, м^3	1,31		
		Поз.1,5,6,9...13 по 3ПВ6-1Ат VI-4			
	2	Каркас КР26	4	1.465.1-17.4-6	
	3	КР30	1	-7	
3ПВ6-8А III$_в$-4Н	4	КР39	2	-8	
3ПВ6-8А III$_в$-4П	7	Сетка С3	1	-19	
	8	С9	4	-21	
	14	Стержень напряг. СТН 28	4	Схема 2, л. 3	
	15	Бетон класса В35, м^3	1,31		

Инв.№ подл. | Подпись и дата | Взам. инв.№

24381-02 44

Марка	Поз.	Наименование	Кол.	Обозначение документа	Масса, т
3ПВ6-1АтVIл-4		Поз.1,3...15 по 3ПВ6-1АтVI-4			
	2	Каркас КР15	4	1.465.1-17.4-5	
3ПВ6-2АтVIл-4		Поз.1,3...13,15 по 3ПВ6-1АтVI-4			
	2	Каркас КР16	4	-5	
	4	КР36	2	-8	
	14	Стержень напряг. СТН-2	2	Схема 1, л.3	
3ПВ6-3АтVIл-4		Поз.1,5,6,9..13,15 по 3ПВ6-1АтVI-4			
	2	Каркас КР16 (КР21)	4	1.465.1-17.4-5	
	3	КР27 (КР31)	1	-7	
	4	КР36 (КР41)	2	-8	
	7	Сетка С2	1	-19	
	8	С8	4	-21	
	14	Стержень напряг. СТН 3	2	Схема 1, л.3	
3ПВ6-1АтVIл-4		Поз.1...13 по 3ПВ6-1АтVI-4			
	14	Стержень напряг. СТН 6	2	Схема 1, л.3	2,55
	15	Бетон класса В20, м³	1,31		3,01
3ПВ6-2АтVIл-4		Поз.1,5...13 по 3ПВ6-1АтVI-4			
	2	Каркас КР15 (КР20)	4	1.465.1-17.4-5	
	3	КР27 (КР31)	1	-7	
	4	КР35 (КР40)	2	-8	
	14	Стержень напряг. СТН 7	2	Схема 1, л.3	
	15	Бетон класса В22,5, м³	1,31		
3ПВ6-3АтVIл-4		Поз.1,5,6,7,9...13 по 3ПВ6-1АтVI-4			
	2	Каркас КР16 (КР21)	4	1.465.1-17.4-5	
	3	КР27 (КР31)	1	-7	
	4	КР36 (КР41)	2	-8	
	8	Сетка С8	4	-21	
	14	Стержень напряг. СТН 8	2	Схема 1, л.3	
	15	Бетон класса В22,5, м³	1,31		

Марка	Поз.	Наименование	Кол.	Обозначение документа	Масса, т
3ПВ6-4АтVIл-4		Поз.1,5,6,9...13,15 по 3ПВ6-1АтVI-4			
	2	Каркас КР17 (КР22)	4	1.465.1-17.4-5	
	3	КР28 (КР31)	1	-7	
	4	КР37 (КР42)	2	-8	
	7	Сетка С2	1	-19	
	8	С8	4	-21	
	14	Стержень напряг. СТН 9	2	Схема 1, л.3	
3ПВ6-1АтIVсл-4		Поз.1...13 по 3ПВ6-1АтVI-4			
	14	Стержень напряг. СТН 16	2	Схема 1, л.3	
	15	Бетон класса В20, м³	1,31		
3ПВ6-2АтIVсл-4		Поз.1,5...13 по 3ПВ6-1АтVI-4			
	2	Каркас КР15 (КР20)	4	1.465.1-17.4-5	
	3	КР27 (КР31)	1	-7	
	4	КР35 (КР40)	2	-8	2,55
	14	Стержень напряг. СТН 17	2	Схема 1, л.3	3,01
	15	Бетон класса В20, м³	1,31		
3ПВ6-3АтIVсл-4		Поз.1,5,6,7,9...13 по 3ПВ6-1АтVI-4			
	2	Каркас КР16 (КР21)	4	1.465.1-17.4-5	
	3	КР27 (КР31)	1	-7	
	4	КР36 (КР41)	2	-8	
	8	Сетка С8	4	-21	
	14	Стержень напряг. СТН 18	2	Схема 1, л.3	
	15	Бетон класса В22,5, м³	1,31		
3ПВ6-4АтIVсл-4	1	Каркас КР1	2	1.465.1-17.4-1	
	2	КР16 (КР21)	4	-5	
	3	КР27 (КР31)	1	-7	
	4	КР36 (КР41)	2	-8	
		Поз.5,6,9...13 по 3ПВ6-1АтVI-4			

См. примечание на л. 13.

1.465.1-17.1-2

Лист 12

24381-02 45

https://zavodjbi.com/

Марка	Поз.	Наименование	Кол.	Обозначение документа	Масса, т
3ПВ6-4АтIVсл-4	7	Сетка С2	1	1.465.1-17.4-19	
	8	С8	4	-21	
	14	Стержень напряг. СТН19	2	Схема 1, л. 3	
	15	Бетон класса В25, м³	1,31		
3ПВ6-1АIIIвл-4		Поз. 1...13 по 3ПВ6-1АтVI-4			
	14	Стержень напряг. СТН25	2	Схема 1, л. 3	
	15	Бетон класса В15, м³	1,31		
3ПВ6-2АIIIвл-4		Поз. 1,5...13 по 3ПВ6-1АтVI-4			
	2	Каркас КР15 (КР20)	4	1.465.1-17.4-5	
	3	КР27 (КР31)	1	-7	
	4	КР35 (КР40)	2	-8	
	14	Стержень напряг. СТН26	2	Схема 1, л. 3	
	15	Бетон класса В15, м³	1,31		
3ПВ6-3АIIIвл-4		Поз. 1,5,6,7,9...13 по 3ПВ6-1АтVI-4			2,55 / 3,01
	2	Каркас КР16 (КР21)	4	1.465.1-17.4-5	
	3	КР27 (КР31)	1	-7	
	4	КР36 (КР41)	2	-8	
	8	Сетка С8	4	-21	
	14	Стержень напряг. СТН27	2	Схема 1, л. 3	
	15	Бетон класса В20, м³	1,31		
3ПВ6-4АIIIвл-4		Поз. 1,3,5,6,9...13 по 3ПВ6-1АтVI-4			
	2	Каркас КР16	4	1.465.1-17.4-5	
	4	КР36	2	-8	
	7	Сетка С2	1	-19	
	8	С8	4	-21	
	14	Стержень напряг. СТН28	2	Схема 1, л. 3	
	15	Бетон класса В20, м³	1,31		

1. Масса плиты из бетона на пористых заполнителях указана дробью, числитель которой соответствует плитам из керамзитобетона, знаменатель – плитам из аглопоритобетона или шлакопемзобетона.
2. Спецификацию на арматурные и закладные изделия для плит 3ПВ6 с проемом в полке ф 700 мм принимать по спецификации на соответствующую плиту с проемом в полке ф 400 мм с заменой в ней марки пространственного каркаса: вместо КП1 предусмотреть установку каркаса КП2 - 1 шт.
   Масса плиты 3ПВ6 с проемом ф 700 мм, изготовленной
   из тяжелого бетона - 3,20 т,
   из керамзитобетона - 2,60 т,
   из аглопоритобетона или шлакопемзобетона - 2,94 т
3. При установке отдельно стоящих петель МН 10 или МН 11 и соответствующих им опорных закладных изделий МН3 (исполнения 1 и 2) угловые сетки С11 (4 шт.) разрешается заменять сетками С10 (4 шт.).

Взам. инв. N | Подп. и дата | Инв. N подл.

https://zavodjbi.com/

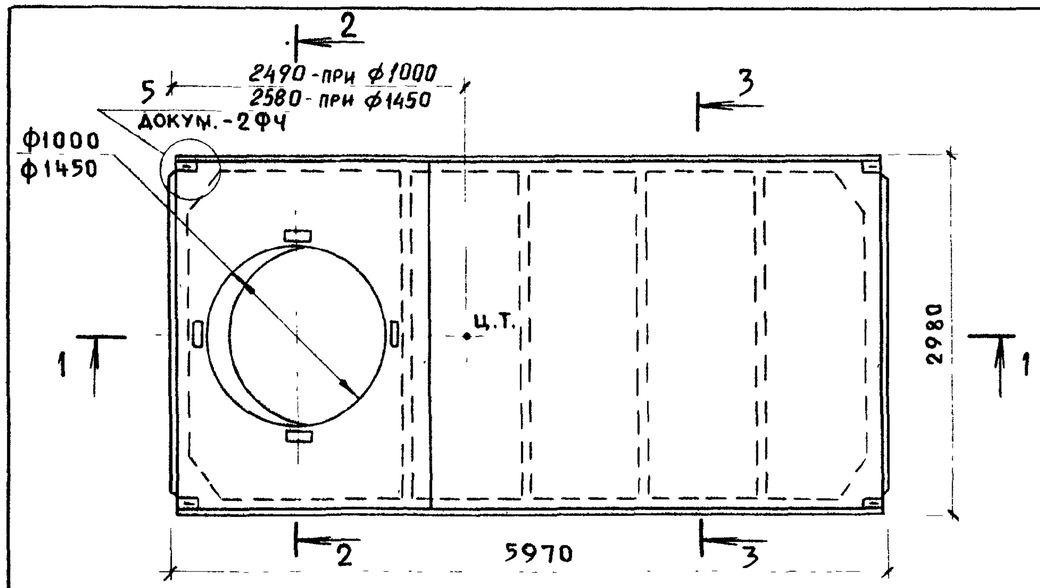

1-1

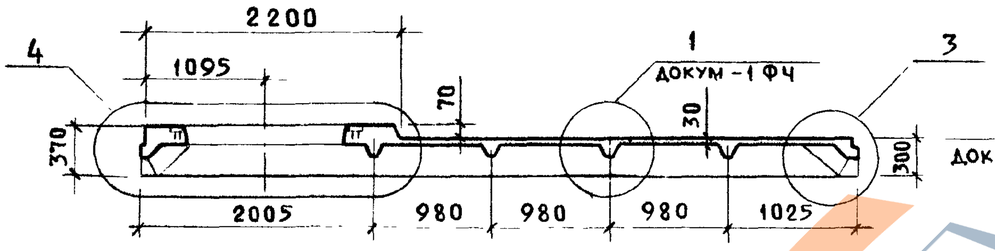

2-2

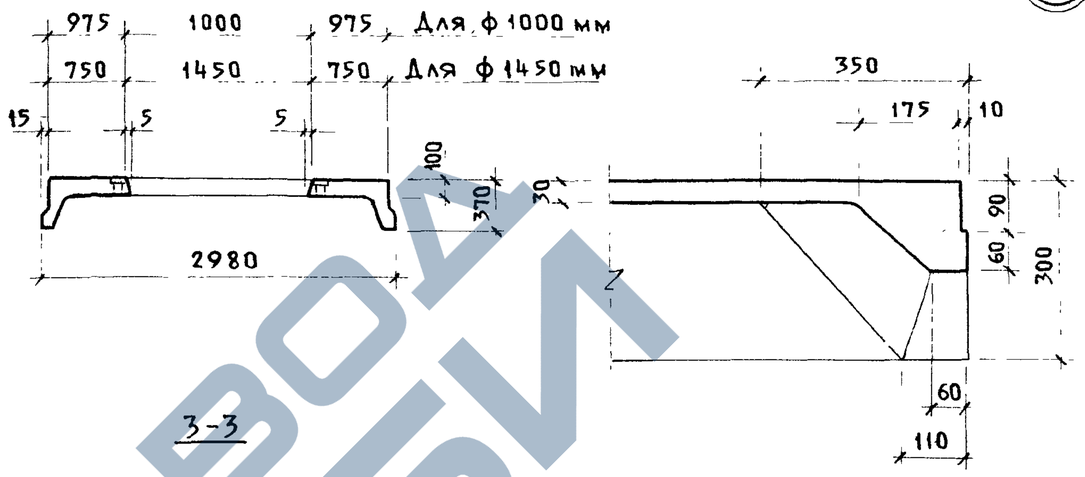

3-3

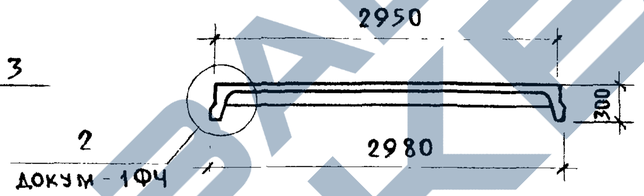

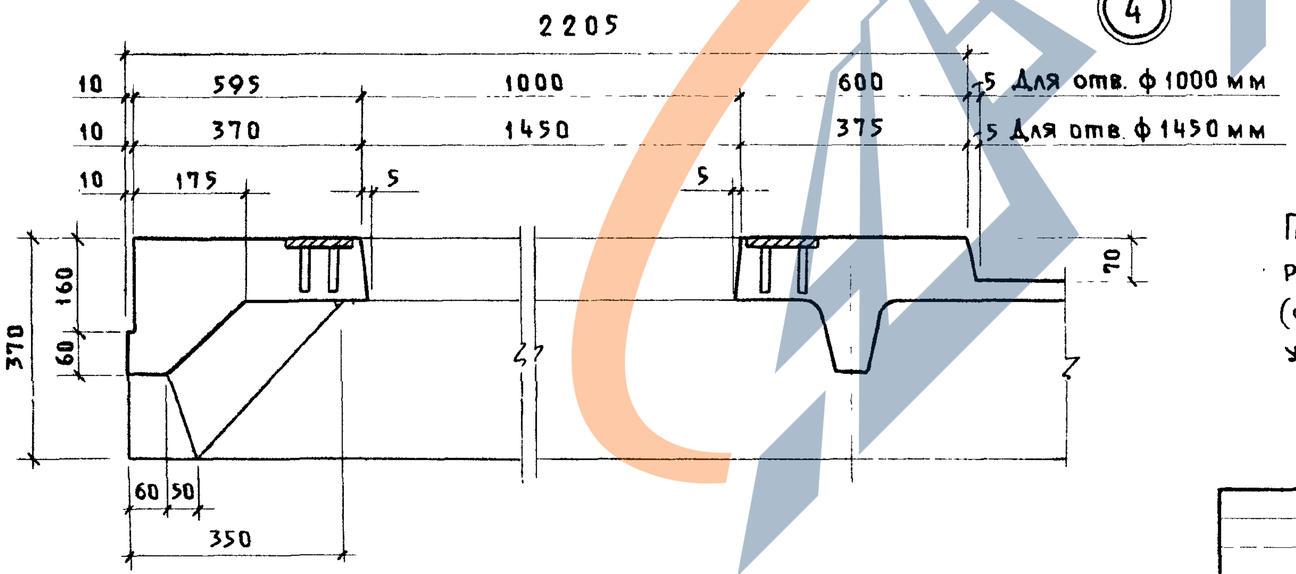

При изготовлении плит для зданий с расчетной сейсмичностью 7, 8 и 9 баллов (см. вып. 0, докум. СМ 4) руководствоваться указанниями узла 5а докум. 2ФЧ.

Гл. инж. пр	Баранова		1.465.1-17.1-3ФЧ
Разраб.	Петрова		Плита 3ПВ6 с проемом ф1000 или 1450 мм. Опалубочный чертеж
Исполн.	Николаева		Стадия: Р; Лист: ; Листов: 1
Проверил	Сеятова		ЦНИИ промзданий
Н. контр.	Петрова		

Взам. инв. №

Подп. и дата

Инв. № подл.

24381-02 47

https://zavodjbi.com/

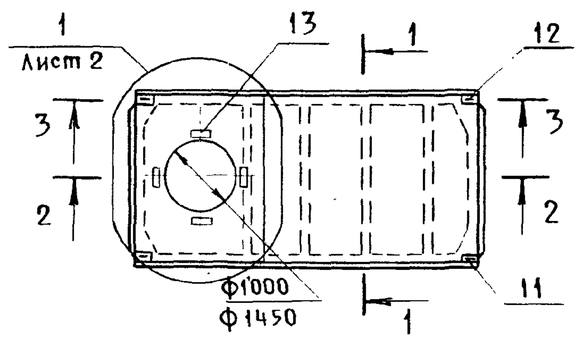

1-1

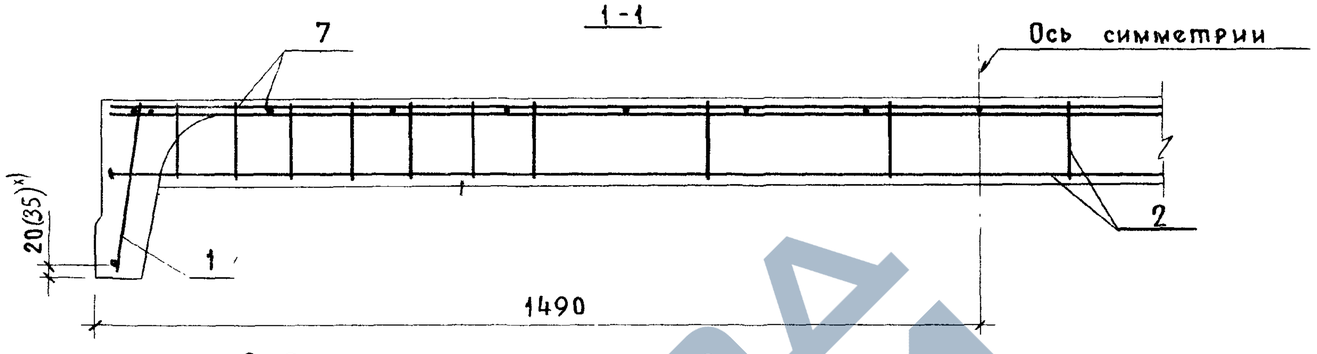

2-2

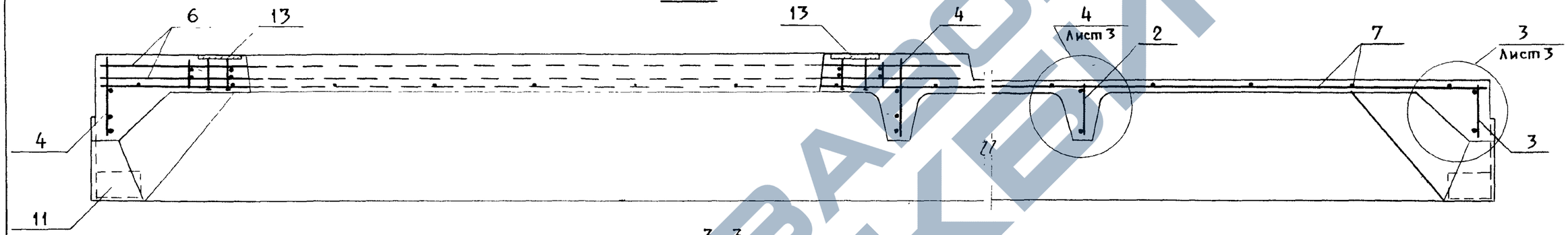

3-3

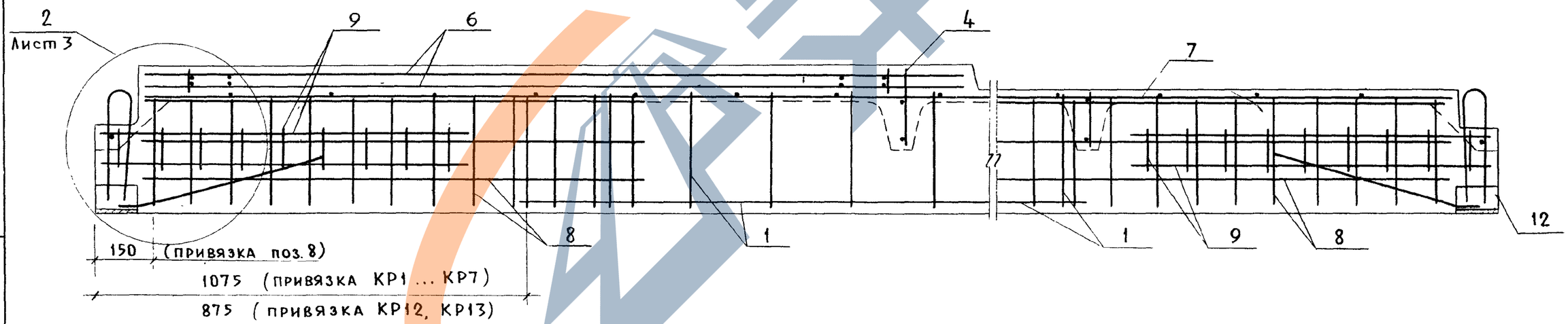

*) Ст. докум.-1, л.2

Примечания см. докум. 2, л.1.

Гл.инж.пр	Баженова		1.465.1-17.1-3	
Разраб.	Петрова		Плита 3ПВ6 с проемом ф1000 или 1450мм	Стадия: Р; Лист: 1; Листов: 13
Исполн	Николаева			ЦНИИпромзданий
Провер.	Святова			
Н.контр.	Петрова			

Инв.№ подл. | Подп. и дата | Взам.инв.№

https://zavodjbi.com/

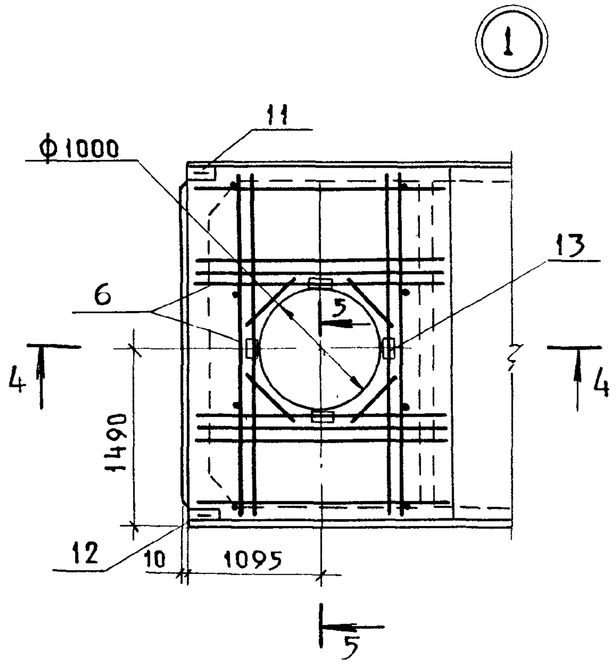

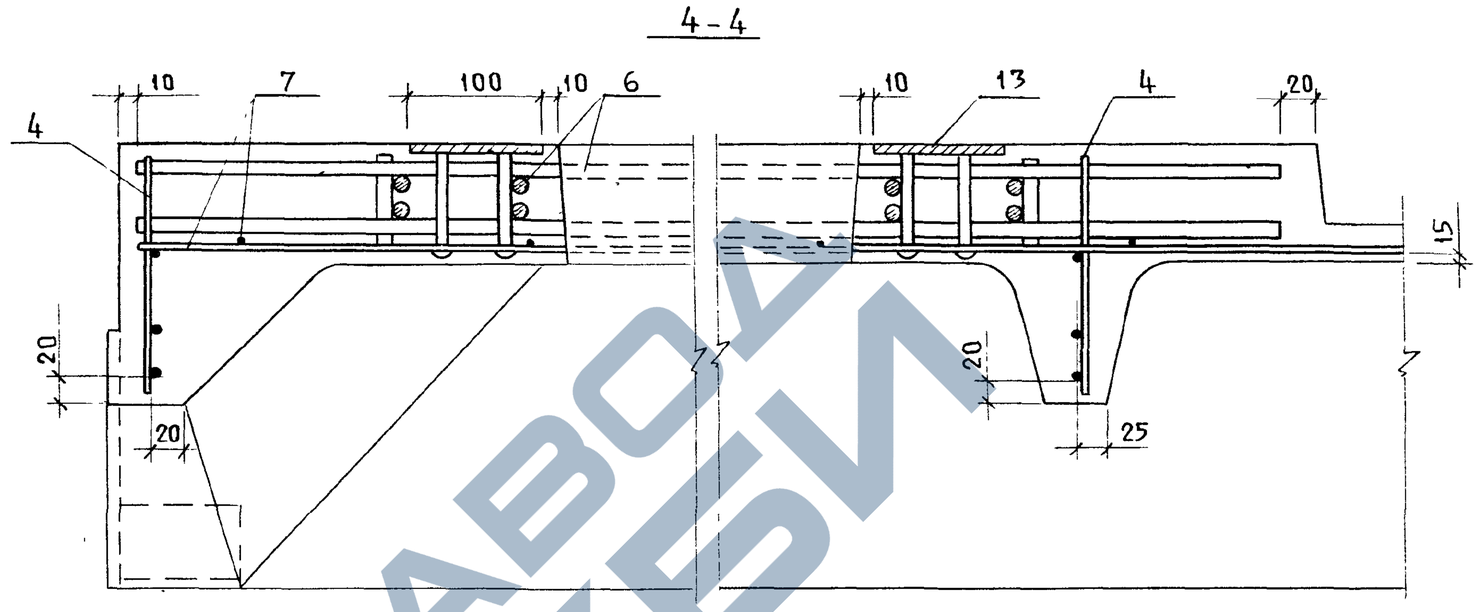

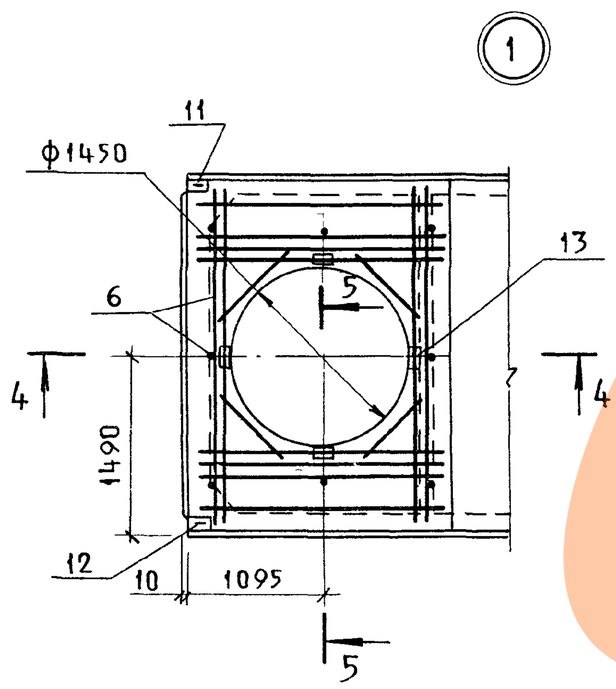

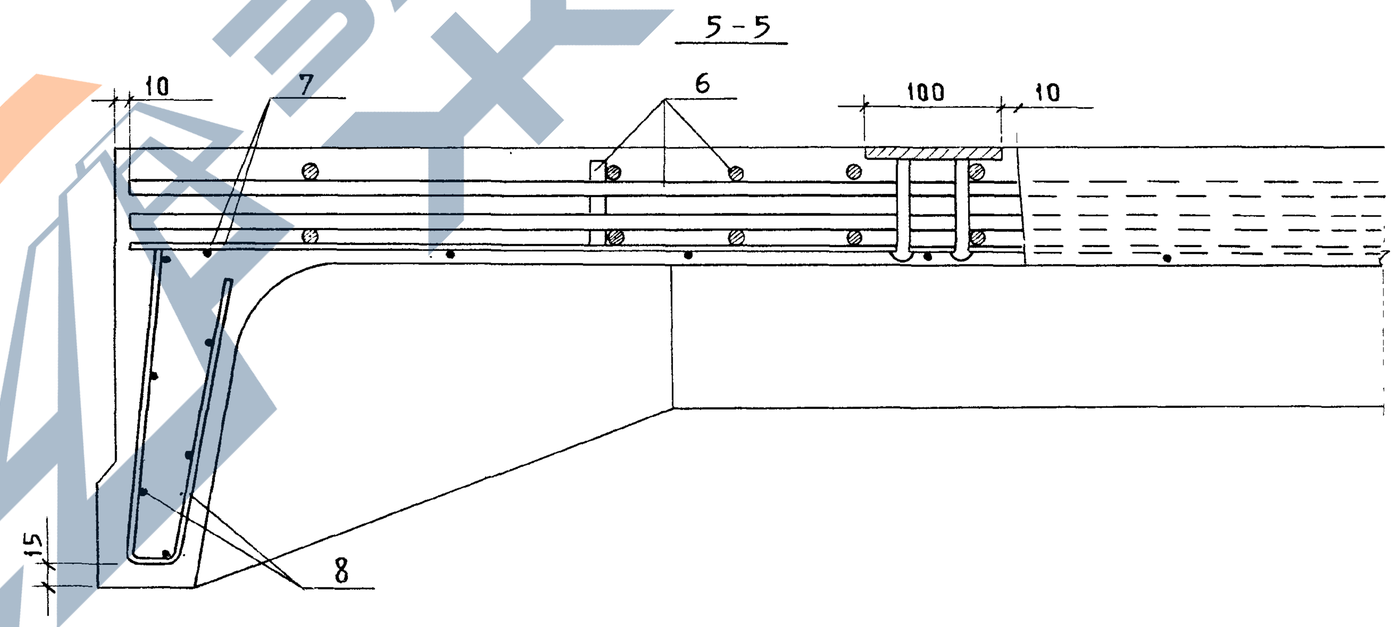

В разрезе 5-5 напрягаемая арматура условно не показана.

Инв.№ подл.	Подп. и дата	Взам. инв.№

1.465.1-17.1-3

Лист 2

24381-02 49

https://zavodjbi.com/

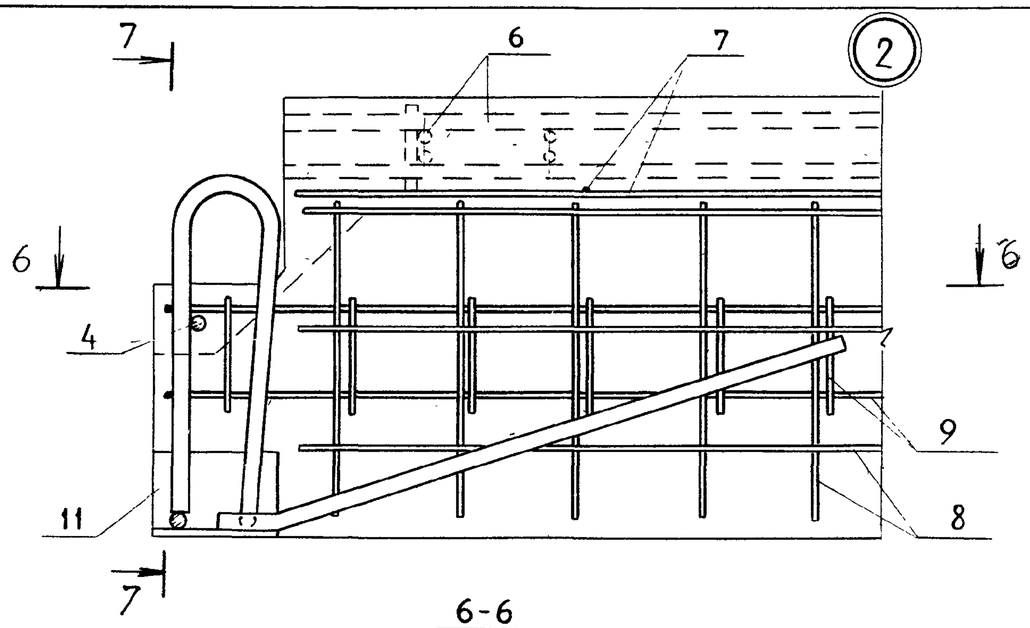

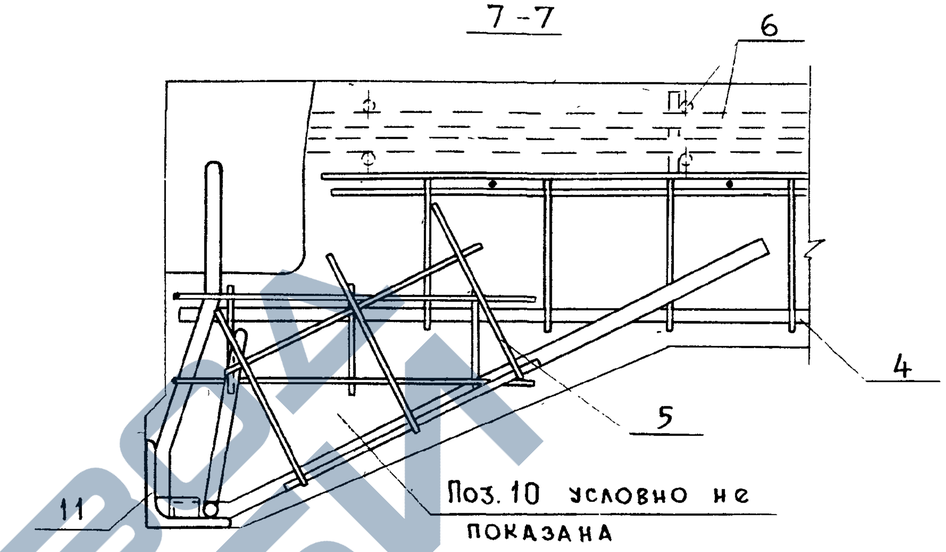

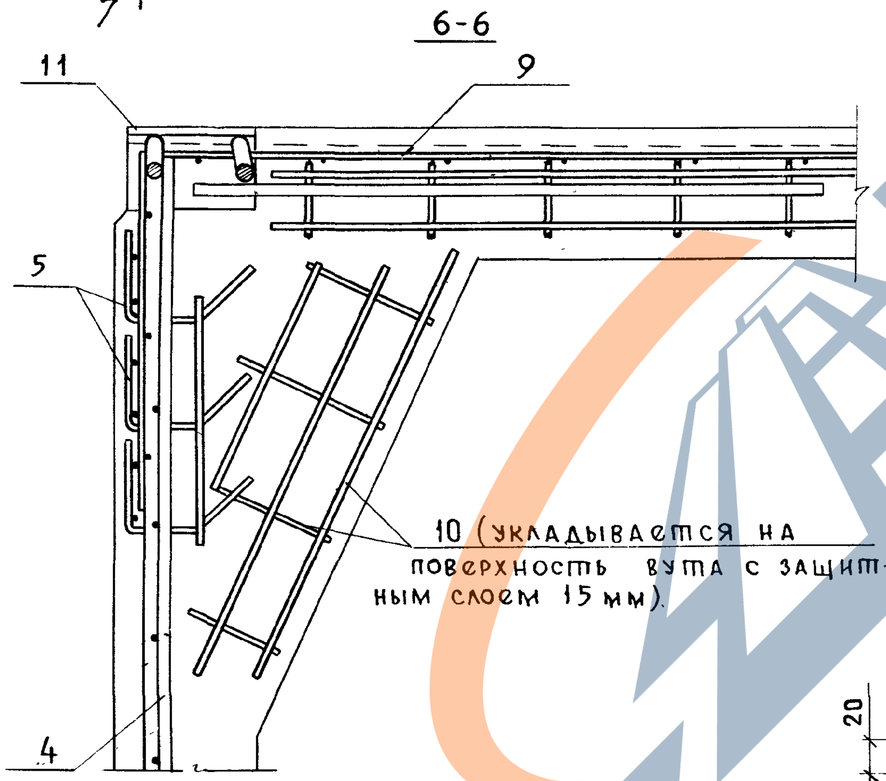

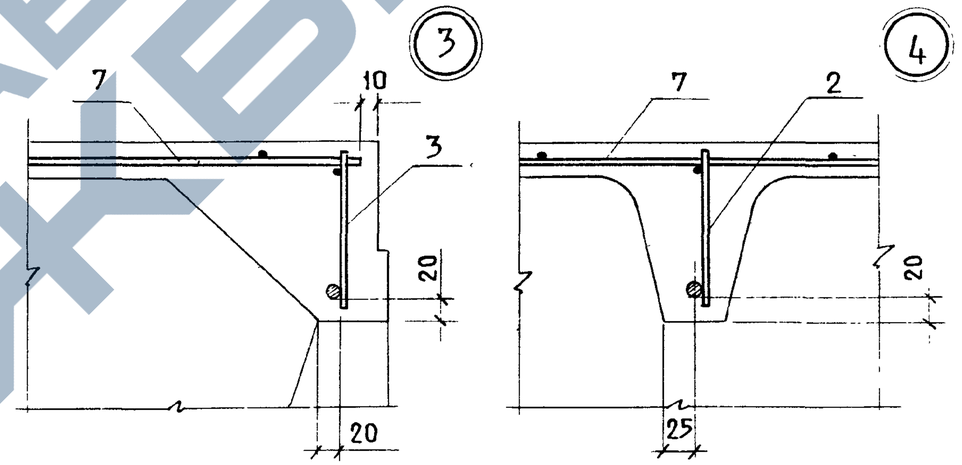

Схемы размещения напрягаемой арматуры (поз. 14) в продольном ребре плиты

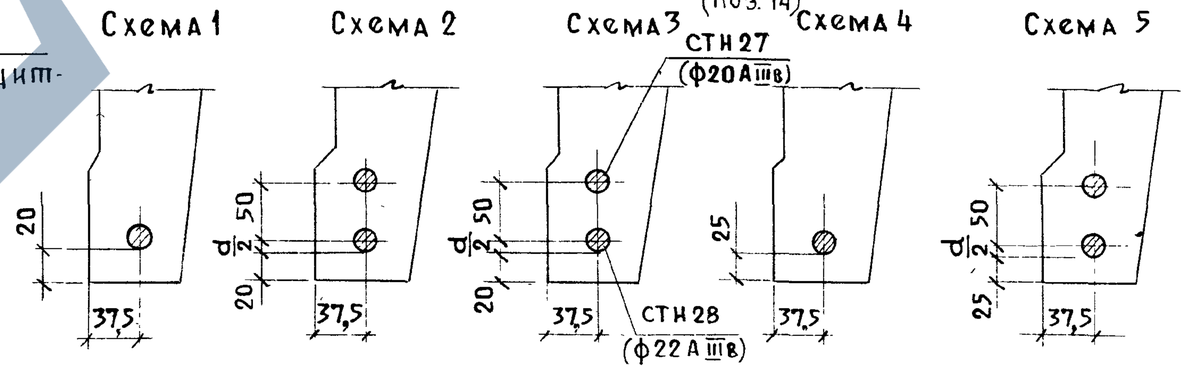

Напрягаемая арматура в узле 2 условно не показана

1.465.1-17.1-3	Лист 3

24381-02 50

Инв. № подл. | Подп. и дата | Взам. инв. №

Марка	Поз.	Наименование	Кол.	Обозначение документа	Масса, т
3ПВ6-1АтVI-10	1	Каркас КР1	2	1.465.1-17.4-1	3,63
	2	КР14	3	-5	
	3	КР27	1	-7	
	4	КР35	2	-8	
	5	КР49	4	-13	
	6	КП3	1	-18	
	7	Сетка С1	1	-19	
	8	С7	4	-21	
	9	С11	4	-22	
	10	С12/2	4	-23	
	11	Изделие закладное МН2-1	2	-30	
	12	МН2-2	2	-30	
	13	МН4	4	-32	
	14	Стержни напряг. СТН1	2	Схема 1, л.3	
	15	Бетон класса В25, м³	1,45		
3ПВ6-2АтVI-10		Поз. 1,3..13,15 по 3ПВ6-1АтVI-10			
	2	Каркас КР15	3	1.465.1-17.4-5	
	14	Стержень напряг СТН 2	2	Схема 1, л.3	
3ПВ6-3АтVI-10		Поз 1,5,6,9.. 13,15 по 3ПВ6-1АтVI-10			
	2	Каркас КР16 (КР21)	3	1.465.1-17.4-5	
	3	КР27 (КР31)	1	-7	
	4	КР36 (КР41)	2	-8	
	7	Сетка С2	1	-19	
	8	С8	4	-21	
	14	Стержень напряг. СТН3	2	Схема 1, л 3	
3ПВ6-4АтVI-10		Поз. 1,5,6,9. 13,15 по 3ПВ6-1АтVI-10			
	2	Каркас КР17 (КР22)	3	1.465.1-17.4-5	
	3	КР28 (КР31)	1	-7	
	4	КР37 (КР42)	2	-8	
	7	Сетка С2	1	-19	
	8	С8	4	-21	
	14	Стержень напряг СТН 4	2	Схема 1, л. 3	

Марка	Поз	Наименование	Кол	Обозначение документа	Масса, т
3ПВ6-5АтVI-10		Поз.1,5,6,9.13 по 3ПВ6-1АтVI-10			3,63
	2	Каркас КР18	3	1.465.1-17.4-5	
	3	КР29	1	-7	
	4	КР38	2	-8	
	7	Сетка С3	1	-19	
	8	С9	4	-21	
	14	Стержень напряг. СТН5	2	Схема 1,л.3	
	15	Бетон класса В30, м³	1,45		
3ПВ6-6АтVI-10	1	Каркас КР3	2	1.465.1-17.4-1	
	2	КР19 (КР24)	3	-5	
	3	КР30 (КР33)	1	-7	
	4	КР39 (КР44)	2	-8	
		Поз. 5,6,9.. 13 по 3ПВ6-1АтVI-10			
	7	Сетка С3	1	-19	
	8	С9	4	-21	
	14	Стержень напряг СТН5	2	Схема 1, л. 3	
	15	Бетон класса В30, м³	1,45		
3ПВ6-7АтVI-10		Поз.1,5,6,9. 13 по 3ПВ12-1АтVI-10			
	2	Каркас КР19(КР24)	3	1.465.1-17.4-5	
	3	КР30 (КР33)	1	-7	
	4	КР39(КР44)	2	-8	
	7	Сетка С3	1	-19	
	8	С9	4	-21	
	14	Стержень напряг. СТН3	4	Схема 2, л.3	
	15	Бетон класса В30, м³	1,45		
3ПВ6-8АтVI-10		Поз.1,5,6,9.13 по 3ПВ12-1АтVI-10			
	2	Каркас КР26(КР25)	3	1.465.1-17.4-6	
	3	КР30 (КР34)	1	-7	
	4	КР39(КР44)	2	-8	
	7	Сетка С3	1	-19	

См. примечание на л. 5

Марка	Поз.	Наименование	Кол.	Обозначение документа	Масса, т
3ПВ6-8АтV-10	8	Сетка С9	4	1.465.1-17.4-21	
	14	Стержень напряг. СТН3	4	Схема 2, л 3	
	15	Бетон класса В30, м³	1,45		
3ПВ6-1АтV-10		Поз 1...13 по 3ПВ6-1АтVI-10			
	14	Стержень напряг. СТН6	2	Схема 1, л.3	
	15	Бетон класса В20, м³	1,45		
3ПВ6-2АтV-10		Поз. 1,5...13 по 3ПВ6-1АтVI-10			
	2	Каркас КР15 (КР20)	3	1.465.1-17.4-5	
	3	КР27 (КР31)	1	-7	
	4	КР35 (КР40)	2	-8	
	14	Стержень напряг СТН7	2	Схема 1, л.3	
	15	Бетон класса В22,5, м³	1,45		
3ПВ6-3АтV-10		Поз. 1,5,6,7,9...13 по 3ПВ6-1АтVI-10			
	2	Каркас КР16 (КР21)	3	1.465.1-17.4-5	3,63
	3	КР27 (КР31)	1	-7	
	4	КР36 (КР41)	2	-8	
	8	Сетка С8	4	-21	
	14	Стержень напряг. СТН8	2	Схема 1, л 3	
	15	Бетон класса В22,5, м³	1,45		
3ПВ6-4АтV-10		Поз. 1,5,6,9. 13,15 по 3ПВ6-1АтVI-10			
	2	Каркас КР17 (КР22)	3	1.465.1-17.4-5	
	3	КР28 (КР31)	1	-7	
	4	КР37 (КР42)	2	-8	
	7	Сетка С2	1	-19	
	8	С8	4	-21	
	14	Стержень напряг. СТН9	2	Схема 1, л.3	

Марка	Поз	Наименование	Кол.	Обозначение документа	Масса, т
3ПВ6-5АтV-10	1	Каркас КР7	2	1.465.1-17.4-2	
	2	КР18 (КР23)	3	-5	
	3	КР29 (КР32)	1	-7	
	4	КР38 (КР43)	2	-8	
		Поз. 5,6,9...13 по 3ПВ6-1АтVI-10			
	7	Сетка С3	1	-19	
	8	С9	4	-21	
	14	Стержень напряг. СТН9	2	Схема 1, л 3	
	15	Бетон класса В22,5, м³	1,45		
3ПВ6-6АтV-10	1	Каркас КР7	2	1.465.1-17.4-2	
	2	КР18	3	-5	
	3	КР29	1	-7	
	4	КР38	2	-8	
		Поз. 5,6,9...13,15 по 3ПВ6-1АтVI-10			3,63
	7	Сетка С3	1	-19	
	8	С9	4	-21	
	14	Стержень напряг. СТН10	2	Схема 1, л. 3	
3ПВ6-7АтV-10		Поз. 1,5,6,9...13 по 3ПВ6-1АтVI-10			
	2	Каркас КР19 (КР24)	3	1.465.1-17.4-5	
	3	КР30 (КР33)	1	-7	
	4	КР39 (КР44)	2	-8	
	7	Сетка С3	1	-19	
	8	С9	4	-21	
	14	Стержень напряг. СТН9	4	Схема 2, л. 3	
	15	Бетон класса В30, м³	1,45		
3ПВ6-8АтV-10	1	Каркас КР2	2	1,465.1-17.4-1	
	2	КР26 (КР25)	3	-6	
	3	КР30 (КР34)	1	-7	
	4	КР39 (КР44)	2	-8	

1. В скобках указаны марки каркасов с нижней продольной арматурой из стали класса Ат-IV С (см. п 4.3 докум. ТТ).
2. Напрягаемые стержни СТН-см докум. 1.465.1-17.4-38.

Взам. инв. № | Подп. и дата

Марка	Поз.	Наименование	Кол.	Обозначение документа	Масса, т
3ПВ6-8АтV-10		Поз. 5,6,9...13 по 3ПВ6-1АтVI-10			
	7	Сетка С3	1	1.465.1-17.4-19	
	8	С9	4	-21	
	14	Стержень напряг. СТН 9	4	Схема 2, л. 3	
	15	Бетон класса В30, м³	1,45		
3ПВ6-1АтIVС-10		Поз. 1...13 по 3ПВ6-1АтVI-10			
	14	Стержень напряг. СТН16	2	Схема 1, л. 3	
	15	Бетон класса В20, м³	1,45		
3ПВ6-2АтIVС-10		Поз. 1,5...13 по 3ПВ6-1АтVI-10			
	2	Каркас КР15 (КР20)	3	1.465.1-17.4-5	
	3	КР27 (КР31)	1	-7	
	4	КР35 (КР40)	2	-8	
	14	Стержень напряг. СТН 17	2	Схема 1, л.3	
	15	Бетон класса В20, м³	1,45		
3ПВ6-3АтIVС-10		Поз. 1,5,6,7,9...13 по 3ПВ6-1АтVI-10			
	2	Каркас КР16 (КР21)	3	1.465.1-17.4-5	3,63
	3	КР27 (КР31)	1	-7	
	4	КР36 (КР41)	2	-8	
	8	Сетка С8	4	-21	
	14	Стержень напряг. СТН 18	2	Схема 1, л. 3	
	15	Бетон класса В22,5, м³	1,45		
3ПВ6-4АтIVС-10	1	Каркас КР4	2	1.465.1-17.4-1	
	2	КР16 (КР21)	3	-5	
	3	КР27 (КР31)	1	-7	
	4	КР36 (КР41)	2	-8	
		Поз. 5,6,9...13 по 3ПВ6-1АтVI-10			
	7	Сетка С2	1	-19	
	8	С8	4	-21	
	14	Стержень напряг. СТН 18	2	Схема 1, л. 3	
	15	Бетон класса В20, м³	1,45		

Марка	Поз.	Наименование	Кол.	Обозначение документа	Масса, т
3ПВ6-5АтIVС-10	1	Каркас КР5	2	1.465.1-17.4-2	
	2	КР17 (КР22)	3	-5	
	3	КР28 (КР31)	1	-7	
	4	КР37 (КР42)	2	-8	
		Поз. 5,6,9...13,15 по 3ПВ6-1АтVI-10			
	7	Сетка С2	1	-19	
	8	С8	4	-21	
	14	Стержень напряг. СТН 18	2	Схема 1, л. 3	
3ПВ6-6АтIVС-10		Поз. 1,5,6,9...13,15 по 3ПВ6-1АтVI-10			
	2	Каркас КР17	3	1.465.1-17.4-5	
	3	КР28	1	-7	
	4	КР37	2	-8	
	7	Сетка С2	1	-19	
	8	С8	4	-21	
	14	Стержень напряг. СТН 20	2	Схема 1, л. 3	3,63
3ПВ6-7АтIVС-10		Поз. 1,5,6,9...13 по 3ПВ6-1АтVI-10			
	2	Каркас КР18	3	1.465.1-17.4-5	
	3	КР29	1	-7	
	4	КР38	2	-8	
	7	Сетка С3	1	-19	
	8	С9	4	-21	
	14	Стержень напряг. СТН 18	4	Схема 2, л. 3	
	15	Бетон класса В30, м³	1,45		
3ПВ6-8АтIVС-10	1	Каркас КР6	2	1.465.1-17.4-2	
	2	КР19 (КР24)	3	-5	
	3	КР30 (КР33)	1	-7	
	4	КР39 (КР44)	2	-8	

Взам. инв. № | Подпись и дата | Инв. № подл.

https://zavodjbi.com/

Марка	Поз.	Наименование	Кол.	Обозначение документа	Масса, т
3ПВ6-8АтIVС-10		Поз. 5,6,9...13 по 3ПВ6-1АтVI-10			
	7	Сетка С3	1	1.465.1-17.4-19	
	8	С9	4	-21	
	14	Стержень напряг. СТН 18	4	Схема 2, л. 3	
	15	Бетон класса В30, м³	1,45		
3ПВ6-9АтIVС-10		Поз. 1,5,6,9...13 по 3ПВ6-1АтVI-10			
	2	Каркас КР26 (КР25)	3	1.465.1-17.4-6	
	3	КР30 (КР34)	1	-7	
	4	КР39 (КР44)	2	-8	
	7	Сетка С3	1	-19	
	8	С9	4	-21	
	14	Стержень напряг. СТН 19	4	Схема 2, л. 3	
	15	Бетон класса В30, м³	1,45		
3ПВ6-1АIIIв-10		Поз. 1...13 по 3ПВ6-1АтVI-10			
	14	Стержень напряг. СТН 25	2	Схема 1, л. 3	3,63
	15	Бетон класса В15, м³	1,45		
3ПВ6-2АIIIв-10		Поз. 1,5...13 по 3ПВ6-1АтVI-10			
	2	Каркас КР15 (КР20)	3	1.465.1-17.4-5	
	3	КР27 (КР31)	1	-7	
	4	КР35 (КР40)	2	-8	
	14	Стержень напряг. СТН 26	2	Схема 1, л. 3	
	15	Бетон класса В15, м³	1,45		
3ПВ6-3АIIIв-10		Поз. 1,5,6,7,9...13 по			
		3ПВ6-1АтVI-10			
	2	Каркас КР16 (КР21)	3	1.465.1-17.4-5	
	3	КР27 (КР31)	1	-7	
	4	КР36 (КР41)	2	-8	
	8	Сетка С8	4	-21	
	14	Стержень напряг. СТН 27	2	Схема 1, л. 3	
	15	Бетон класса В20, м³	1,45		

Марка	Поз.	Наименование	Кол	Обозначение документа	Масса, т
3ПВ6-4АIIIв-10		Поз. 1,3,5,6,9...13 по			
		3ПВ6-1АтVI-10			
	2	Каркас КР16	3	1.465.1-17.4-5	
	4	КР36	2	-8	
	7	Сетка С2	1	-19	
	8	С8	4	-21	
	14	Стержень напряг. СТН 28	2	Схема 1, л. 3	
	15	Бетон класса В20, м³	1,45		
3ПВ6-5АIIIв-10		Поз. 1,5,6,9...13,15 по			
		3ПВ6-1АтVI-10			
	2	Каркас КР17 (КР22)	3	1.465.1-17.4-5	
	3	КР28 (КР31)	1	-7	
	4	КР37 (КР42)	2	-8	
	7	Сетка С2	1	-19	
	8	С8	4	-21	3,63
	14	Стержень напряг. СТН 26	4	Схема 2, л. 3	
3ПВ6-6АIIIв-10	1	Каркас КР12	2	1.465.1-17.4-4	
	2	КР17	3	-5	
	3	КР28	1	-7	
	4	КР37	2	-8	
		Поз. 5,6,9...13,15 по 3ПВ6-1АтVI-10			
	7	Сетка С3	1	-19	
	8	С9	4	-21	
	14	Стержень напряг. СТН 27	2	Схема 1, л. 3	
3ПВ6-7АIIIв-10	1	Каркас КР13	2	1.465.1-17.4-4	
	2	КР18	3	-5	
	3	КР29	1	-7	
	4	КР38	2	-8	
		Поз. 5,6,9...13,15 по			
		3ПВ6-1АтVI-10			

Взам. инв. № | Подпись и дата | Инв. № подл.

Марка	Поз.	Наименование	Кол.	Обозначение документа	Масса, т
3ПВ6-7АIIIв-10	7	Сетка С3	1	1.465.1-17.4-19	
	8	С9	4	-21	
	14	Стержень напряг. СТН28	2	Схема 1, л.3	
3ПВ6-8АIIIв-10		Поз. 1,5,6,9...13 по 3ПВ6-1АтVI-10			
	2	Каркас КР18	3	1.465.1-17.4-5	
	3	КР29	1	-7	
	4	КР38	2	-8	
	7	Сетка С3	1	-19	
	8	С9	4	-21	
	14	Стержень напряг. СТН27	2	Схема 3, л.3	
		СТН28	2		
	15	Бетон класса В30, м³	1,45		
3ПВ6-9АIIIв-10	1	Каркас КР13	2	1.465.1-17.4-4	3,63
	2	КР19 (КР24)	3	-5	
	3	КР30 (КР33)	1	-7	
	4	КР39 (КР44)	2	-8	
		Поз. 5,6,9...13,15 по 3ПВ6-1АтVI-10			
	7	Сетка С3	1	-19	
	8	С9	4	-21	
	14	Стержень напряг. СТН29	2	Схема 1, л.3	
3ПВ6-10АIIIв-10		Поз. 1,5,6,9...13 по 3ПВ6-1АтVI-10			
	2	Каркас КР26 (КР25)	3	1.465.1-17.4-6	
	3	КР30 (КР34)	1	-7	
	4	КР39 (КР44)	2	-8	
	7	Сетка С3	1	-19	
	8	С9	4	-21	
	14	Стержень напряг. СТН28	4	Схема 2, л.3	
	15	Бетон класса В30, м³	1,45		

Марка	Поз.	Наименование	Кол.	Обозначение документа	Масса, т
3ПВ6-1АIV-10Н 3ПВ6-1АIV-10П		Поз. 1...6,8...13 по 3ПВ6-1АтVI-10			
	7	Сетка С2	1	1.465.1-17.4-19	
	14	Стержень напряг. СТН21	2	Схема 1, л.3	
	15	Бетон класса В20, м³	1,45		
3ПВ6-2АIV-10Н 3ПВ6-2АIV-10П		Поз. 1,3...6,8...13 по 3ПВ6-1АтVI-10			
	2	Каркас КР15	3	1.465.1-17.4-5	
	7	Сетка С2	1	-19	
	14	Стержень напряг. СТН22	2	Схема 1, л.3	
	15	Бетон класса В20, м³	1,45		
3ПВ6-3АIV-10Н 3ПВ6-3АIV-10П		Поз. 1,3,5,6,8...13, 15 по 3ПВ6-1АтVI-10			
	2	Каркас КР16	3	1.465.1-17.4-5	
	4	КР36	2	-8	
	7	Сетка С2	1	-19	3,63
	14	Стержень напряг. СТН23	2	Схема 1, л.3	
3ПВ6-4АIV-10Н 3ПВ6-4АIV-10П		Поз. 1,5,6,9...13,15 по 3ПВ6-1АтVI-10			
	2	Каркас КР16	3	1.465.1-17.4-5	
	3	КР27	1	-7	
	4	КР36	2	-8	
	7	Сетка С2	1	-19	
	8	С8	4	-21	
	14	Стержень напряг. СТН24	2	Схема 1, л.3	
3ПВ6-5АIV-10Н 3ПВ6-5АIV-10П		Поз. 1,5,6,9...13,15 по 3ПВ6-1АтVI-10			
	2	Каркас КР17	3	1.465.1-17.4-5	
	3	КР28	1	-7	

Взам. инв. № | Подпись и дата | Инв. № подл.

Марка	Поз	Наименование	Кол.	Обозначение документа	Масса, т
3ПВ6-5АIV-10Н 3ПВ6-5АIV-10П	4	Каркас КР37	2	1465.1-17.4-8	
	7	Сетка С2	1	-19	
	8	С8	4	-21	
	14	Стержень напряг. СТН22	2	Схема 1, л. 3	
3ПВ6-6АIV-10Н 3ПВ6-6АIV-10П		Поз. 1,5,6,9... 13 по			
		3ПВ6-1АтVI-10			
	2	Каркас КР18	3	1.465.1-17.4-5	
	3	КР29	1	-7	
	4	КР38	2	-8	
	7	Сетка С2	1	-19	
	8	С9	4	-21	
	14	Стержень напряг. СТН23	4	Схема 2, л.3	
	15	Бетон класса В30, м³	1,45		
3ПВ6-7АIV-10Н 3ПВ6-7АIV-10П		Поз 1,5,6,9... 13 по 3ПВ6-1АтVI-10			
	2	Каркас КР18	3	1.465.1-17.4-5	3,63
	3	КР29	1	-7	
	4	КР38	2	-8	
	7	Сетка С3	1	-19	
	8	С9	4	-21	
	14	Стержень напряг. СТН24	4	Схема 2, л.3	
	15	Бетон класса В30, м³	1,45		
3ПВ6-1АтVСК-10Н		Поз. 1... 6,8... 13 по 3ПВ6-1АтVI-10			
	7	Сетка С 2	1	1.465.1-17.4-19	
	14	Стержень напряг. СТН11	2	Схема 4, л.3	
	15	Бетон класса В20, м³	1,45		
3ПВ6-2АтVСК-10Н		Поз. 1,3... 6,8... 13, 15 по			
		3ПВ6-1АтVI-10			
	2	Каркас КР15	3	1.465.1-17.4-5	
	7	Сетка С2	1	-19	
	14	Стержень напряг. СТН12	2	Схема 4, л.3	

Марка	Поз.	Наименование	Кол.	Обозначение документа	Масса, т
3ПВ6-3АтVСК-10Н		Поз. 1,5,6,8... 13,15 по			
		3ПВ6-1АтVI-10			
	2	Каркас КР16	3	1.465.1-17.4-5	
	3	КР27	1	-7	
	4	КР36	2	-8	
	7	Сетка С2	1	-19	
	14	Стержень напряг СТН13	2	Схема 4, л.3	
3ПВ6-4АтVСК-10Н		Поз. 1,5,6,9... 13,15 по			
		3ПВ6-1АтVI-10			
	2	Каркас КР17	3	1465.1-17.4-5	
	3	КР28	1	-7	
	4	КР37	2	-8	
	7	Сетка С2	1	-19	
	8	С8	4	-21	
	14	Стержень напряг. СТН14	2	Схема 4, л.3	3,63
3ПВ6-5АтVСК-10Н		Поз. 1,5,6,9... 13,15 по			
		3ПВ6-1АтVI-10			
	2	Каркас КР17	3	1.465.1-17.4-5	
	3	КР28	1	-7	
	4	КР37	2	-8	
	7	Сетка С2	1	-19	
	8	С8	4	-21	
	14	Стержень напряг. СТН15	2	Схема 4, л.3	
3ПВ6-6АтVСК-10Н		Поз 1,5,6,9... 13 по 3ПВ6-1АтVI-10			
	2	Каркас КР18	3	1.465.1-17.4-5	
	3	КР29	1	-7	
	4	КР38	2	-8	
	7	Сетка С3	1	-19	
	8	С9	4	-21	
	14	Стержень напряг. СТН13	4	Схема 5, л.3	
	15	Бетон класса В30, м³	1,45		

Марка	Поз.	Наименование	Кол.	Обозначение документа	Масса, т
3ПВ6-7АтVСК-10Н		Поз. 1,5,6,9...13 по 3ПВ6-1АтVI-10			3,63
	2	Каркас КР18	3	1.465.1-17.4-5	
	3	КР29	1	-7	
	4	КР38	2	-8	
	7	Сетка С3	1	-19	
	8	С9	4	-21	
	14	Стержень напряг. СТН14	4	Схема 5, л.3	
	15	Бетон класса В30, м³	1,45		
3ПВ6-1АIIIв-10Н 3ПВ6-1АIIIв-10П		Поз. 1,3...6,8...13 по 3ПВ6-1АтVI-10			
	2	Каркас КР15	3	1.465.1-17.4-5	
	7	Сетка С2	1	-19	
	14	Стержень напряг. СТН25	2	Схема 1, л.3	
	15	Бетон класса В15, м³	1,45		
3ПВ6-2АIIIв-10Н 3ПВ6-2АIIIв-10П		Поз. 1,5,6,8...13 по 3ПВ6-1АтVI-10			
	2	Каркас КР16	3	1.465.1-17.4-5	
	3	КР27	1	-7	
	4	КР36	2	-8	
	7	Сетка С2	1	-19	
	14	Стержень напряг. СТН26	2	Схема 1, л.3	
	15	Бетон класса В15, м³	1,45		
3ПВ6-3АIIIв-10Н 3ПВ6-3АIIIв-10П		Поз. 1,5,6,9...13 по 3ПВ6-1АтVI-10			
	2	Каркас КР16	3	1.465.1-17.4-5	
	3	КР27	1	-7	
	4	КР36	2	-8	
	7	Сетка С2	1	-19	
	8	С8	4	-21	
	14	Стержень напряг. СТН27	2	Схема 1, л.3	
	15	Бетон класса В20, м³	1,45		
3ПВ6-4АIIIв-10Н 3ПВ6-4АIIIв-10П		Поз. 1,5,6,9...13 по 3ПВ6-1АтVI-10			
	2	Каркас КР17	3	1.465.1-17.4-5	
	3	КР28	1	-7	
	4	Каркас КР37	2	1.465.1-17.4-8	
	7	Сетка С2	1	-19	
	8	С8	4	-21	
	14	Стержень напряг. СТН28	2	Схема 1, л.3	
	15	Бетон класса В20, м³	1,45		
3ПВ6-5АIIIв-10Н 3ПВ6-5АIIIв-10П		Поз. 1,5,6,9...13 по 3ПВ6-1АтVI-10			
	2	Каркас КР17	3	1,465.1-17.4-5	
	3	КР28	1	-7	
	4	КР37	2	-8	
	7	Сетка С2	1	-19	
	8	С8	4	-21	
	14	Стержень напряг. СТН29	2	Схема 1, л.3	
	15	Бетон класса В30, м³	1,45		
3ПВ6-6АIIIв-10Н 3ПВ6-6АIIIв-10П		Поз. 1,5,6,9...13 по 3ПВ6-1АтVI-10			
	2	Каркас КР18	3	1.465.1-17.4-5	
	3	КР29	1	-7	
	4	КР38	2	-8	
	7	Сетка С3	1	-19	
	8	С9	4	-21	
	14	Стержень напряг. СТН27	4	Схема 2, л.3	
	15	Бетон класса В30, м³	1,45		
3ПВ6-7АIIIв-10Н 3ПВ6-7АIIIв-10П		Поз. 1,5,6,9...13 по 3ПВ6-1АтVI-10			
	2	Каркас КР18	3	1.465.1-17.4-5	
	3	КР29	1	-7	
	4	КР38	2	-8	
	7	Сетка С3	1	-19	
	8	С9	4	-21	
	14	Стержень напряг. СТН27	2	Схема 3, л.3	
		СТН28	2		
	15	Бетон класса В35, м³	1,45		

24381-02 57

https://zavodjbi.com/

Марка	Поз.	Наименование	Кол	Обозначение документа	Масса, т
3ПВ6-8АIIIв-10Н 3ПВ6-8АIIIв-10П		Поз. 1,5,6,9...13 по 3ПВ6-1АтVI-10			3,63
	2	Каркас КР26	3	1.465.1-17.4-6	
	3	КР30	1	-7	
	4	КР39	2	-8	
	7	Сетка С3	1	-19	
	8	С9	4	-21	
	14	Стержень напряг. СТН28	4	Схема 2, л.3	
	15	Бетон класса В35, м³	1,45		
3ПВ6-1АтVI Л-10		Поз. 1,3...10,13...15 по 3ПВ6-1АтVI-10			2,83 3,34
	2	Каркас КР15	3	1.465.1-17.4-5	
	11	Издел закладн МН1-1(МН2-1)	2	-30	
	12	МН1-2(МН2-2)	2	-30	
3ПВ6-2АтVI Л-10		Поз. 1,3...10,13,15 по 3ПВ6-1АтVI-10			
	2	Каркас КР16	3	1.465.1-17.4-5	
	4	КР36	2	-8	
	11	Издел закладн. МН1-1(МН2-1)	2	-30	
	12	МН1-2(МН2-2)	2	-30	
	14	Стержень напряг. СТН2	2	Схема 1, л.3	
3ПВ6-3АтVI Л-10		Поз. 1,5,6,9,10,13,15 по 3ПВ6-1АтVI-10			
	2	Каркас КР16(КР21)	3	1.465.1-17.4-5	
	3	КР27(КР31)	1	-7	
	4	КР36(КР41)	2	-8	
	7	Сетка С2	1	-19	
	8	С8	4	-21	
	11	Изделие закладн. МН1-1(МН2-1)	2	-30	
	12	МН1-2(МН2-2)	2	-30	
	14	Стержень напряг. СТН3	2	Схема 1, л.3	

См примечание на л 13

Марка	Поз	Наименование	Кол.	Обозначение документа	Масса, т
3ПВ6-1АтVI Л-10		Поз. 1..10, 13 по 3ПВ6-1АтVI-10			
	11	Издел. закладн. МН1-1(МН2-1)	2	1.465.1-17.4-30	
	12	МН1-2(МН2-2)	2	-30	
	14	Стержень напряг. СТН6	2	Схема 1, л.3	
	15	Бетон класса В20, м³	1,45		
3ПВ6-2АтVI Л-10		Поз. 1,5..10,13 по 3ПВ6-1АтVI-10			
	2	Каркас КР15(КР20)	3	1.465.1-17.4-5	
	3	КР27(КР31)	1	-7	
	4	КР35(КР40)	2	-8	
	11	Издел. закладн. МН1-1(МН2-1)	2	-30	
	12	МН1-2(МН2-2)	2	-30	
	14	Стержень напряг. СТН7	2	Схема 1, л.3	
	15	Бетон класса В22,5, м³	1,45		
3ПВ6-3АтVI Л-10		Поз. 1,5,6,7,9,10,13 по 3ПВ6-1АтVI-10			2,83 3,34
	2	Каркас КР16(КР21)	3	1.465.1-17.4-5	
	3	КР27(КР31)	1	-7	
	4	КР36(КР41)	2	-8	
	8	Сетка С8	4	-21	
	11	Издел. закладн. МН1-1(МН2-1)	2	-30	
	12	МН1-2(МН2-2)	2	-30	
	14	Стержень напряг. СТН8	2	Схема 1, л.3	
	15	Бетон класса В22,5, м³	1,45		
3ПВ6-4АтVI Л-10		Поз 1,5,6,9,10,13,15 по 3ПВ6-1АтVI-10			
	2	Каркас КР17(КР22)	3	1.465.1-17.4-5	
	3	КР28(КР31)	1	-7	
	4	КР37(КР42)	2	-8	

Марка	Поз.	Наименование	Кол.	Обозначение документа	Масса, т
3ПВ6-4АтV Л-10	7	Сетка С2	1	1.465.1-17.4-19	2,83 / 3,34
	8	С8	4	-21	
	11	Издел. закладн. МН1-1(МН2-1)	2	-30	
	12	МН1-2(МН2-2)	2	-30	
	14	Стержень напряг. СТН9	2	Схема 1, л.3	
3ПВ6-1АтIVСЛ-10		Поз.1...10,13 по 3ПВ6-1АтVI-10			
	11	Издел. закладн. МН1-1(МН2-1)	2	1.465.1-17.4-30	
	12	МН1-2(МН2-2)	2	-30	
	14	Стержень напряг. СТН16	2	Схема 1, л.3	
	15	Бетон класса В20, м³	1,45		
3ПВ6-2АтIVСЛ-10		Поз.1,5...10,13 по 3ПВ6-1АтVI-10			
	2	Каркас КР15(КР20)	3	1.465.1-17.4-5	
	3	КР27(КР31)	1	-7	
	4	КР35(КР40)	2	-8	
	11	Издел. закладн. МН1-1(МН2-1)	2	-30	
	12	МН1-2(МН2-2)	2	-30	
	14	Стержень напряг. СТН17	2	Схема 1, л.3	
	15	Бетон класса В20, м³	1,45		
3ПВ6-3АтIVСЛ-10		Поз.1,5...7,9,10,13 по 3ПВ6-1АтVI-10			
	2	Каркас КР16(КР21)	3	1.465.1-17.4-5	
	3	КР27(КР31)	1	-7	
	4	КР36(КР41)	2	-8	
	8	Сетка С8	4	-21	
	11	Издел. закладн. МН1-1(МН2-1)	2	-30	
	12	МН1-2(МН2-2)	2	-30	
	14	Стержень напряг. СТН18	2	Схема 1, л.3	
	15	Бетон класса В22,5, м³	1,45		

Марка	Поз.	Наименование	Кол.	Обозначение документа	Масса, т
3ПВ6-4АтIVСЛ-10	1	Каркас КР1	2	1.465.1-17.4-1	2,83 / 3,34
	2	КР16(КР21)	3	-5	
	3	КР27(КР31)	1	-7	
	4	КР36(КР41)	2	-8	
		Поз. 5,6,9,10,13 по			
		3ПВ6-1АтVI-10			
	7	Сетка С2	1	-19	
	8	С8	4	-21	
	11	Издел. закладн. МН1-1(МН2-1)	2	-30	
	12	МН1-2(МН2-2)	2	-30	
	14	Стержень напряг. СТН19	2	Схема 1, л.3	
	15	Бетон класса В25, м³	1,45		
3ПВ6-1АIIIВЛ-10		Поз. 1...10,13 по 3ПВ6-1АтVI-10			
	11	Издел. закладн. МН1-1(МН2-1)	2	1.465.1-17.4-30	
	12	МН1-2(МН2-2)	2	-30	
	14	Стержень напряг. СТН25	2	Схема 1, л.3	
	15	Бетон класса В15, м³	1,45		
3ПВ6-2АIIIВЛ-10		Поз. 1,5...10,13 по			
		3ПВ6-1АтVI-10			
	2	Каркас КР15(КР20)	3	1.465.1-17.4-5	
	3	КР27(КР31)	1	-7	
	4	КР35(КР40)	2	-8	
	11	Издел. закладн. МН1-1(МН2-1)	2	-30	
	12	МН1-2(МН2-2)	2	-30	
	14	Стержень напряг. СТН26	2	Схема 1, л.3	
	15	Бетон класса В15, м³	1,45		

См. примечание на л. 13.

Инв. № подл. | Подпись и дата | Взам. инв. №

24381-02 59

Марка	Поз.	Наименование	Кол.	Обозначение документа	Масса, т
3ПВ6-3АIIIвл-10		Поз. 1,5,6,7,9,10,13 по			2,03 / 3,34
		3ПВ6 - 1Ат VI-10			
	2	Каркас КР16 (КР21)	3	1.465.1-17.4-5	
	3	КР27 (КР31)	1	-7	
	4	КР36 (КР41)	2	-8	
	8	Сетка С8	4	-21	
	11	Издел. закладн. МН1-1 (МН2-1)	2	-30	
	12	МН1-2 (МН2-2)	2	-30	
	14	Стержень напряг. СТН 27	2	Схема 1, л. 3	
	15	Бетон класса В 20, м³	1,45		
3ПВ6-4АIIIвл-10		Поз. 1,3,5,6,9,10,13 по			
		3ПВ6 - 1Ат VI-10			
	2	Каркас КР16	4	1.465.1-17.4-5	
	4	КР36	2	-8	
	7	Сетка С2	1	-19	
	8	С8	4	-21	
	11	Издел. закладн. МН1-1 (МН2-1)	2	-30	
	12	МН1-2 (МН2-2)	2	-30	
	14	Стержень напряг. СТН 28	2	Схема 1, л. 3	
	15	Бетон класса В 20, м³	1,45		

1. Масса плиты из бетона на пористых заполнителях указана дробью, числитель которой соответствует плитам из керамзитобетона, знаменатель - плитам из аглопоритобетона или шлакопемзобетона.

2. Спецификацию на арматурные изделия для плит 3ПВ6с проемом ф 1450 мм принимать по спецификации на соответствующую плиту с проемом в полке ф 1000мм с заменой в ней марки пространственного каркаса: вместо КП3 предусмотреть установку каркаса КП4 - 1 шт.

Масса плиты 3ПВ6 с проемом ф 1450 мм, изготовленной
из тяжелого бетона - 3,43т
из керамзитобетона - 2,07т
из аглопоритобетона или шлакопемзобетона - 3,15т.
Расход бетона на плиту - 1,37м³

3. В случае применения отдельно стоящих петель МН10 или МН11 и опорных закладных изделий МН3-1 и МН3-2 угловая сетка С11 может быть заменена сеткой С10.

Инв. № подл. | Подпись и дата | Взам. инв. №

24381-02 60

Марка плиты	Напрягаемая арматура класса Ат-VI ГОСТ 10884-81						Всего	Изделия арматурные. Арматура класса А-III ГОСТ 5781-82									Арматура класса Вр-I ГОСТ 6727-80				Всего
	ф12	ф14	ф16	ф18	ф20	Итого		ф6	ф8	ф10	ф12	ф14	ф16	ф18	ф20	Итого	ф3	ф4	ф5	Итого	
3ПГ6-1АтVI	10,6					10,6	10,6	2,0	2,0	12,6						16,6	8,3	11,3	4,0	23,6	40,2
3ПГ6-2АтVI		14,8				14,8	14,8	2,0	2,0	3,6	13,5					21,1	8,3	11,3	4,0	23,6	44,7
3ПГ6-3АтVI			19,2			19,2	19,2	2,0	2,0	3,6		18,0				25,6	3,6	11,5	16,4	31,5	57,1
3ПГ6-4АтVI				24,3		24,3	24,3	2,0		3,2	5,2		23,5			33,9	3,6	11,5	16,4	31,5	65,4
3ПГ6-5АтVI					30,0	30,0	30,0	8,0		3,2		7,0		30,0		48,2	3,6	2,8	29,8	36,2	84,4
3ПГ6-6АтVI					30,0	30,0	30,0	8,0		3,2	7,0		9,2		37,0	64,4	3,6	2,8	28,6	35,0	99,4
3ПГ6-7АтVI			38,2			38,2	38,2	8,0		3,2			9,2		37,0	57,4	3,6	2,8	29,8	36,2	93,6
3ПГ6-8АтVI			38,2			38,2	38,2	2,0		3,2			53,2			58,4	3,6	2,8	33,8	40,2	98,6

Изделия закладные. Арматура класса А-III ГОСТ 5781-82					Арматура класса А-I		Прокат марки ВСт3кп2-1 ГОСТ 8509-86		Всего	Общий расход
ф10	ф12	ф14	Всего	ф12		Итого	L75×6	Итого		
										59,4
										68,1
										84,9
1,2	2,0	0,2	3,4	2,4		2,4	2,8	2,8	8,6	98,3
										123,0
										138,0
										140,4
										145,4

В показателях расхода стали на стержневую напрягаемую арматуру учтен дополнительный расход стали на образование постоянных анкеров-высаженных головок (см. табл. 1 документа 1.465.1-17.4-ТТ). Сталь ВСт3кп2-1 по ТУ14-1-3023-80.

Гл.инж.пр.	Бажанова		
Разраб.	Петрова		
Исполн.	Николаева		
Провер.	Святова		
Н.контр.	Петрова		

1.465.1-17.1-РС1

Ведомость расхода стали на плиту 3ПГ6, кг

Стадия	Лист	Листов
Р	1	8

ЦНИИПРОМЗДАНИЙ

https://zavodjbi.com/

Марка плиты	Напрягаемая арматура класса Ат-V ГОСТ 10884-81						Всего	Арматурные изделия. Арматура класса А-III ГОСТ 5781-82									Вр-I ГОСТ 6727-81				Ат-V ГОСТ 10884-81		Всего
	ф12	ф14	ф16	ф18	ф20	Итого		ф6	ф8	ф10	ф12	ф14	ф16	ф18	ф20	Итого	ф3	ф4	ф5	Итого	ф12	Итого	
3ПГ6-1Ат V	10,6					10,6	10,6	2,0	2,0	12,6						16,6	8,3	11,3	4,0	23,6			40,2
3ПГ6-2Ат V		14,8				14,8	14,8	2,0	2,0	3,6	13,5					21,1	8,3	11,3	4,0	23,6			44,7
3ПГ6-3Ат V			19,2			19,2	19,2	2,0	2,0	3,6		18,0				25,6	8,3	3,2	16,4	27,9			53,5
3ПГ6-4Ат V				24,3		24,3	24,3	2,0		3,2	5,2		23,5			33,9	3,6	11,5	16,4	31,5			65,4
3ПГ6-5Ат V				24,3		24,3	24,3	8,0		3,2		7,0		30,0		48,2	3,6	2,8	29,0	35,4	7,0	7,0	90,6
3ПГ6-6Ат V					30,0	30,0	30,0	8,0		3,2		7,0		30,0		48,2	3,6	2,8	29,0	35,4	7,0	7,0	90,6
3ПГ6-7Ат V				48,3		48,3	48,3	8,0		3,2			9,2		37,0	57,4	3,6	2,8	29,8	36,2			93,6
3ПГ6-8Ат V				48,3		48,3	48,3	2,0		8,0			53,2			63,2	3,6	2,8	32,6	39,0			102,2

Изделия закладные										Общий расход
Арматура класса							Прокат марки		Всего	
А-III					А-I		ВСт3кп2-1			
ГОСТ 5781-82							ГОСТ 8509-86			
ф10	ф12	ф14	Всего	ф12		Итого	∠75×6	Итого		
1,2	2,0	0,2	3,4	2,4		2,4	2,8	2,8	8,6	59,4
										68,1
										81,3
										98,3
										123,5
										129,2
										150,5
										159,1

Инв.№ подл. | Подпись и дата | Взам.инв.№

Марка плиты	Напрягаемая арматура класса						Всего	Изделия арматурные																	Всего
								Арматура класса																	
	Ат-IV С							А-III									Вр-I				Ат-IV С				
	ГОСТ 10884-81							ГОСТ 5781-82									ГОСТ 6727-80				ГОСТ 10884-81				
	ф14	ф16	ф18	ф20	ф22	Итого		ф6	ф8	ф10	ф12	ф14	ф16	ф18	ф20	Итого	ф3	ф4	ф5	Итого	ф10	ф12	ф14	Итого	
3ПГ6-1АтIVС	14,6					14,6	14,6	2,0	2,0	12,6						16,6	8,3	11,3	4,0	23,6					40,2
3ПГ6-2АтIVС		19,2				19,2	19,2	2,0	2,0	3,6	13,5					21,1	8,3	11,3	4,0	23,6					44,7
3ПГ6-3АтIVС			24,3			24,3	24,3	2,0	2,0	3,6		18,0				25,6	8,3	3,2	16,4	27,9					53,5
3ПГ6-4АтIVС			24,3			24,3	24,3	2,0	2,0	3,6		18,0				25,6	3,6	11,5	15,2	30,3	4,8			4,8	60,7
3ПГ6-5АтIVС			24,3			24,3	24,3	2,0		3,2	5,2		23,5			33,9	3,6	11,5	15,6	30,7		7,0		7,0	71,6
3ПГ6-6АтIVС					36,4	36,4	36,4	2,0		3,2	5,2		23,5			33,9	3,6	11,5	16,4	31,5					65,4
3ПГ6-7АтIVС			48,3			48,3	48,3	8,0		3,2		7,0		30,0		48,2	3,6	2,8	29,8	36,2					84,4
3ПГ6-8АтIVС			48,3			48,3	48,3	8,0		3,2			9,2		37,0	57,4	3,6	2,8	29,0	35,4			9,4	9,4	102,2
3ПГ6-9АтIVС				59,6		59,6	59,6	2,0		3,2			53,2			58,4	3,6	2,8	33,8	40,2					98,6

Изделия закладные									Общий расход
Арматура класса						Прокат марки		Всего	
А-III				А-I		ВСт3кп2-1			
ГОСТ 5781-82						ГОСТ 8509-86			
ф10	ф12	ф14	Итого	ф12	Итого	L75x6	Итого		
1,2	2,0	0,2	3,4	2,4	2,4	2,8	2,8	8,6	63,4
									72,5
									86,4
									93,6
									104,5
									110,4
									141,3
									159,1
									166,8

Инв.N подл. | Подп. и дата | Взам.инв.N

Марка плиты	Напрягаемая арматура класса А-IIIв						Всего	Изделия арматурные. Арматура класса А-III ГОСТ 5781-82									Вр-I ГОСТ 6727-80				А-IIIв			Всего
	ф16	ф18	ф20	ф22	ф25	Итого		ф6	ф8	ф10	ф12	ф14	ф16	ф18	ф20	Итого	ф3	ф4	ф5	Итого	ф16	ф18	Итого	
3ПГ6-1АIIIв	19,0					19,0	19,0	2,0	2,0	12,6						16,6	8,3	11,3	4,0	23,6				40,2
3ПГ6-2АIIIв		24,3				24,3	24,3	2,0	2,0	3,6	13,5					21,1	8,3	11,3	4,0	23,6				44,7
3ПГ6-3АIIIв			30,0			30,0	30,0	2,0	2,0	3,6		18,0				25,6	8,3	3,2	16,4	27,9				53,5
3ПГ6-4АIIIв				36,4		36,4	36,4	2,0	2,0	3,6		18,0				25,6	3,6	11,5	16,4	31,5				57,1
3ПГ6-5АIIIв		48,3				48,3	48,3	2,0		3,2	5,2		23,5			33,9	3,6	11,5	16,4	31,5				65,4
3ПГ6-6АIIIв			30,0			30,0	30,0	2,0		3,2	5,2		23,5			33,9	3,6	3,2	32,6	39,4	13,6		13,6	86,9
3ПГ6-7АIIIв				36,4		36,4	36,4	13,2		3,2		7,0		30,0		53,4	3,6	2,8	25,8	32,2		17,2	17,2	102,8
3ПГ6-8АIIIв			29,6	36,4		66,0	66,0	8,0		3,2		7,0		30,0		48,2	3,6	2,8	29,8	36,2				84,4
3ПГ6-9АIIIв					47,0	47,0	47,0	13,2		3,2			9,2		37,0	62,6	3,6	2,8	25,8	32,2		17,2	17,2	112,0
3ПГ6-10АIIIв				72,2		72,2	72,2	2,0		3,2			53,2			58,4	3,6	2,8	33,8	40,2				98,6

	Изделия закладные. Арматура класса А-III ГОСТ 5781-82							Проект марки 8Ст3кп2-1 ГОСТ 8509-86		Всего	Общий расход
					А-I						
	ф10	ф12	ф14	Итого	ф12		Итого	L75×6	Итого		
											67,8
											77,6
											92,1
											102,1
4	1,2	2,0	0,2	3,4	2,4		2,4	2,8	2,8	8,6	122,3
											125,5
											147,8
											159,0
											167,6
											179,4

Инв.№ подл. | Подпись и дата | Взам.инв.№

1.465.1-17.1-РС1

Лист 4

24381-02 64

Марка плиты	Напрягаемая арматура класса							Изделия арматурные													
								Арматура класса													
	А-IV						Всего	А-III									Вр-I				Всего
	ГОСТ 5781-82							ГОСТ 5781-82									ГОСТ 6727-80				
	Ф14	Ф16	Ф18	Ф20	Ф22	Итого		Ф6	Ф8	Ф10	Ф12	Ф14	Ф16	Ф18	Ф20	Итого	Ф3	Ф4	Ф5	Итого	
3ПГ6-1АIV-Н(П)	14,6					14,6	14,6	2,0	2,0	12,6						16,6	3,6	19,6	4,0	27,2	43,8
3ПГ6-2АIV-Н(П)		19,2				19,2	19,2	2,0	2,0	3,6	13,5					21,1	3,6	19,6	4,0	27,2	48,3
3ПГ6-3АIV-Н(П)			24,3			24,3	24,3	2,0	2,0	3,6		18,0				25,6	3,6	17,1	8,0	28,7	54,3
3ПГ6-4АIV-Н(П)				30,0		30,0	30,0	2,0	2,0	3,6		18,0				25,6	3,6	11,5	16,4	31,5	57,1
3ПГ6-5АIV-Н(П)					36,4	36,4	36,4	2,0		3,2	5,2		23,5			33,9	3,6	11,5	16,4	31,5	65,4
3ПГ6-6АIV-Н(П)			48,3			48,3	48,3	8,0		3,2		7,0		30,0		48,2	3,6	11,1	17,0	31,7	79,9
3ПГ6-7АIV-Н(П)				59,6		59,6	59,6	8,0		3,2		7,0		30,0		48,2	3,6	2,8	29,8	36,2	84,4

Изделия закладные										Общий расход
Арматура класса							Прокат марки		Всего	
А-III				А-I			ВСт3кп2-1			
ГОСТ 5781-82							ГОСТ 8509-86			
Ф10	Ф12	Ф14	Итого	Ф12		Итого	∟75×6	Итого		
1,2	2,0	0,2	3,4	2,4		2,4	2,8	2,8	8,6	67,0
										76,1
										87,2
										95,7
										110,4
										136,8
										152,6

https://zavodjbi.com/

Марка плиты	Напрягаемая арматура класса						Всего	Арматурные изделия													Всего	Изделия закладные									Общий расход
								Арматура класса														Арматура класса							Прокат марки		
	A_T-V СК							А-III									Вр-I					А-III				А-I			ВСт3кп2-1		
	ГОСТ 10884-81							ГОСТ 5781-82									ГОСТ 6727-80					ГОСТ 5781-82							ГОСТ 8509-86		
	ф12	ф14	ф16	ф18	ф20	Итого		ф6	ф8	ф10	ф12	ф14	ф16	ф18	ф20	Итого	ф3	ф4	ф5	Итого		ф10	ф12	ф14	Итого	ф12		Итого	L75×6	Итого		
3ПГ6-1АтVСК-Н	10,6					10,6	10,6	2,0	2,0	12,6						16,6	3,6	19,6	4,0	27,2	43,8											63,0
3ПГ6-2АтVСК-Н		14,8				14,8	14,8	2,0	2,0	3,6	13,5					21,1	3,6	19,6	4,0	27,2	48,3											71,7
3ПГ6-3АтVСК-Н			19,2			19,2	19,2	2,0	2,0	3,6		18,0				25,6	3,6	17,1	8,0	28,7	54,3											82,1
3ПГ6-4АтVСК-Н				24,3		24,3	24,3	2,0		3,2	5,2		23,5			33,9	3,6	11,5	16,4	31,5	65,4	1,2	2,0	0,2	3,4	2,4		2,4	2,8	2,8	8,6	98,3
3ПГ6-5АтVСК-Н					30,0	30,0	30,0	2,0		3,2	5,2		23,5			33,9	3,6	11,5	16,4	31,5	65,4											104,0
3ПГ6-6АтVСК-Н			38,2			38,2	38,2	8,0		3,2		7,0		30,0		48,2	3,6	2,8	29,8	36,2	84,4											131,2
3ПГ6-7АтVСК-Н				48,3		48,3	48,3	8,0		3,2		7,0		30,0		48,2	3,6	2,8	29,8	36,2	84,4											141,3

Марка плита	Напрягаемая арматура класса						Всего	Арматурные изделия													Всего	Изделия закладные									Общий расход
								Арматура класса														Арматура класса							Прокат марки		
	А-IIIв							А-III									Вр-I					А-III				А-I			ВСт3кп2-1		
								ГОСТ 5781-82									ГОСТ 6727-80					ГОСТ 5781-82							ГОСТ 8509-86		
	ф16	ф18	ф20	ф22	ф25	Итого		ф6	ф8	ф10	ф12	ф14	ф16	ф18	ф20	Итого	ф3	ф4	ф5	Итого		ф10	ф12	ф14	Итого	ф12		Итого	L75×6	Итого		
3ПГ6-1АIIIв-Н(п)	19,0					19,0	19,0	2,0	2,0	3,6	13,5					21,1	3,6	19,6	4,0	27,2	48,3											75,3
3ПГ6-2АIIIв-Н(п)		24,3				24,3	24,3	2,0	2,0	3,6		18,0				25,6	3,6	17,1	8,0	28,7	54,3											87,2
3ПГ6-3АIIIв-Н(п)			30,0			30,0	30,0	2,0	2,0	3,6		18,0				25,6	3,6	11,5	16,4	31,5	57,1											95,7
3ПГ6-4АIIIв-Н(п)				36,4		36,4	36,4	2,0		3,2	5,2		23,5			33,9	3,6	11,5	16,4	31,5	65,4	1,2	2,0	0,2	3,4	2,4		2,4	2,8	2,8	8,6	110,4
3ПГ6-5АIIIв-Н(п)					47,0	47,0	47,0	2,0		3,2	5,2		23,5			33,9	3,6	11,5	16,4	31,5	65,4											121,0
3ПГ6-6АIIIв-Н(п)			59,6			59,6	59,6	8,0		3,2		7,0		30,0		48,2	3,6	2,8	29,8	36,2	84,4											152,6
3ПГ6-7АIIIв-Н(п)			29,6	36,4		66,0	66,0	8,0		3,2		7,0		30,0		48,2	3,6	2,8	29,8	36,2	84,4											159,0
3ПГ6-8АIIIв-Н(п)				72,2		72,2	72,2	2,0		3,2			53,2			58,4	3,6	2,8	33,8	40,2	98,6											179,4

Марка плиты	Напрягаемая арматура класса					Изделия арматурные										Всего	Изделия закладные										Общий расход
						Арматура класса											Арматура класса							прокат марки			
	Ат-V				Всего	А-III						Вр-I					А-III				А-I			Вст3кп2-1		Всего	
	ГОСТ 10884-81					ГОСТ 5781-82						ГОСТ 6727-80					ГОСТ 5781-82							ГОСТ 8509-86			
	ф12	ф14	ф16	Итого		ф6	ф8	ф10	ф12	ф14	Итого	ф3	ф4	ф5	Итого		ф10	ф12	ф14	Итого	ф12		Итого	∠75×6	Итого		
3ПГ6-1Ат V Л	10,6			10,6	10,6	2,0	2,0	3,6	13,5		21,1	8,3	11,3	4,0	23,6	44,7											63,9
3ПГ6-2Ат V Л		14,8		14,8	14,8	2,0	2,0	3,6		18,0	25,6	8,3	8,8	8,0	25,1	50,7	1,2	2,0	0,2	3,4	2,4		2,4	2,8	2,8	8,6	74,1
3ПГ6-3Ат V Л			19,2	19,2	19,2	2,0	2,0	3,6		18,0	25,6	3,6	11,5	16,4	31,5	57,1											84,9

Марка плиты	Напрягаемая арматура класса						Изделия арматурные											Всего	Изделия закладные										Общий расход
							Арматура класса												Арматура класса							прокат марки			
	Ат-V					Всего	А-III						Вр-I						А-III				А-I			Вст3кп2-1		Всего	
	ГОСТ 10884-81						ГОСТ 5781-82						ГОСТ 6727-80						ГОСТ 5781-82							ГОСТ 8509-86			
	ф12	ф14	ф16	ф18	Итого		ф6	ф8	ф10	ф12	ф14/ф16	Итого	ф3	ф4	ф5	Итого			ф10	ф12	ф14	Итого	ф12	Итого	∠75×6	Итого			
3ПГ6-1Ат V Л	10,6				10,6	10,6	2,0	2,0	12,6			16,6	8,3	11,3	4,0	23,6	40,2												59,4
3ПГ6-2Ат V Л		14,8			14,8	14,8	2,0	2,0	3,6	13,5		21,1	8,3	11,3	4,0	23,6	44,7	1,2	2,0	0,2	3,4	2,4	2,4	2,8	2,8	8,6		68,1
3ПГ6-3Ат V Л			19,2		19,2	19,2	2,0	2,0	3,6		18,0	25,6	8,3	3,2	16,4	27,9	53,5												81,3
3ПГ6-4Ат V Л				24,3	24,3	24,3	2,0		3,2	5,2	23,5	33,9	3,6	11,5	16,4	31,5	65,4												98,3

Инв. № подл. | Подпись и дата | Взам. инв. №

1.465.1-17.1-РС1

Лист

https://zavodjbi.com/

Марка плиты	Напрягаемая арматура класса Ат-IVС ГОСТ 10884-81					Всего	Изделия арматурные. Арматура класса А-III ГОСТ 5781-82						Арматура класса Вр-I ГОСТ 6727-80				Всего	Изделия закладные. Арматура класса А-III ГОСТ 5781-82				Арматура класса А-I ГОСТ 5781-82		Прокат марки ВСт3кп2-1 ГОСТ 8509-86		Всего	Общий расход
	ф14	ф16	ф18	ф20	Итого		ф6	ф8	ф10	ф12	ф14	Итого	ф3	ф4	ф5	Итого		ф10	ф12	ф14	Итого	ф12	Итого	∠75х6	Итого		
3ПГ6-1АтIVСЛ	14,6				14,6	14,6	2,0	2,0	12,6			16,6	8,3	11,3	4,0	23,6	40,2	1,2	2,0	0,2	3,4	2,4	2,4	2,8	2,8	8,6	63,4
3ПГ6-2АтIVСЛ		19,2			19,2	19,2	2,0	2,0	3,6	13,5		21,1	8,3	11,3	4,0	23,6	44,7										72,5
3ПГ6-3АтIVСЛ			24,3		24,3	24,3	2,0	2,0	3,6		18,0	25,6	8,3	3,2	16,4	27,9	53,5										86,4
3ПГ6-4АтIVСЛ				30,0	30,0	30,0	2,0	2,0	3,6		18,0	25,6	3,6	11,5	16,4	31,5	57,1										95,7

Марка плиты	Напрягаемая арматура класса А-IIIВ					Всего	Изделия арматурные. Арматура класса А-III ГОСТ 5781-82						Арматура класса Вр-I ГОСТ 6727-80				Всего	Изделия закладные. Арматура класса А-III ГОСТ 5781-82				Арматура класса А-I ГОСТ 5781-82		Прокат марки ВСт3кп2-1 ГОСТ 8509-86		Итого	Общий расход
	ф16	ф18	ф20	ф22	Итого		ф6	ф8	ф10	ф12	ф14	Итого	ф3	ф4	ф5	Итого		ф10	ф12	ф14	Итого	ф12	Итого	∠75х6	Итого		
3ПГ6-1АIIIвЛ	19,0				19,0	19,0	2,0	2,0	12,6			16,6	8,3	11,3	4,0	23,6	40,2	1,2	2,0	0,2	3,4	2,4	2,4	2,8	2,8	8,6	67,8
3ПГ6-2АIIIвЛ		24,3			24,3	24,3	2,0	2,0	3,6	13,5		21,1	8,3	11,3	4,0	23,6	44,7										77,6
3ПГ6-3АIIIвЛ			30,0		30,0	30,0	2,0	2,0	3,6		18,0	25,6	8,3	3,2	16,4	27,9	53,5										92,1
3ПГ6-4АIIIвЛ				36,4	36,4	36,4	2,0	2,0	3,6		18,0	25,6	3,6	11,5	16,4	31,5	57,1										102,1

ИНВ.№ПОДЛ. | ПОДПИСЬ И ДАТА | ВЗАМ.ИНВ.№

Марка плиты	Напрягаемая арматура класса Ат-VI ГОСТ 10884-81						Всего	Изделия арматурные. Арматура класса А-III ГОСТ 5781-82									Арматура класса Вр-I ГОСТ 6727-80				Всего
	ф12	ф14	ф16	ф18	ф20	Итого		ф6	ф8	ф10	ф12	ф14	ф16	ф18	ф20	Итого	ф3	ф4	ф5	Итого	
3ПВ6-1АтVI-4	10,6					10,6	10,6	2,0	1,0	12,2	35,6					50,8	8,3	11,2	4,0	23,5	74,3
3ПВ6-2АтVI-4		14,8				14,8	14,8	2,0	1,0	5,0	46,4					54,4	8,3	11,2	4,0	23,5	77,9
3ПВ6-3АтVI-4			19,2			19,2	19,2	2,0	1,0	5,0	25,6	27,8				61,4	3,6	11,3	16,6	31,5	92,9
3ПВ6-4АтVI-4				24,3		24,3	24,3	2,0		4,8	28,2		36,4			71,4	3,6	11,3	16,6	31,5	102,9
3ПВ6-5АтVI-4					30,0	30,0	30,0	8,4		4,8	25,6	3,5		46,4		88,7	3,6	2,8	29,5	35,9	124,6
3ПВ6-6АтVI-4					30,0	30,0	30,0	8,4		4,8	32,6		4,6		57,2	107,6	3,6	2,8	28,3	34,7	142,3
3ПВ6-7АтVI-4			38,2			38,2	38,2	8,4		4,8	25,6		4,6		57,2	100,6	3,6	2,8	29,5	35,9	136,5
3ПВ6-8АтVI-4			38,2			38,2	38,2	3,6		4,8	25,6		39,8		27,6	101,4	3,6	2,8	32,7	39,1	140,5

Изделия закладные. Арматура класса А-III ГОСТ 5781-82				Арматура класса А-I ГОСТ 5781-82		Прокат марки ВСт3кп2-1 ГОСТ 103-76		ГОСТ 8509-86		Всего	Общий расход
ф10	ф12	ф14	Итого	ф12	Итого	-6×10	Итого	∠75×6	Итого		
2,4	2,0	0,2	4,6	2,4	2,4	2,4	2,4	2,8	2,8	12,2	97,1
											104,9
											124,3
											139,4
											166,8
											184,5
											186,9
											190,9

Расход стали на плиты 3ПВ6 с проемом в полке ф700мм (плиты марки 3ПВ6-... 7) принимать по соответствующим маркам плит с проемом ф400мм.
Сталь ВСт 3кп2-1 по ТУ 14-1-3023-80.

Гл.инж.пр.	Баженова		
Разраб.	Петрова		
Исполн.	Николаева		
Провер.	Святова		
Н.контр.	Петрова		

1.465.1-17.1-РС2

Ведомость расхода стали на плиту 3ПВ6, кг

Стадия	Лист	Листов
Р	1	16

ЦНИИпромзданий

Инв.№ подл. | Подпись и дата | Взам.инв.№

Марка плиты	Напрягаемая арматура класса						Всего	Изделия арматурные															Всего
								Арматура класса															
	Ат-V							А-III									Вр-I				Ат-V		
	ГОСТ 10884-81							ГОСТ 5781-82									ГОСТ 6727-80				ГОСТ10884-81		
	ф12	ф14	ф16	ф18	ф20	Итого		ф6	ф8	ф10	ф12	ф14	ф16	ф18	ф20	Итого	ф3	ф4	ф5	Итого	ф12	Итого	
3ПВ6-1АтV-4	10,6					10,6	10,6	2,0	1,0	12,2	35,6					50,8	8,3	11,2	4,0	23,5			74,3
3ПВ6-2АтV-4		14,8				14,8	14,8	2,0	1,0	5,0	46,4					54,4	8,3	11,2	4,0	23,5			77,9
3ПВ6-3АтV-4			19,2			19,2	19,2	2,0	1,0	5,0	25,6	27,8				61,4	8,3	3,0	16,6	27,9			89,3
3ПВ6-4АтV-4				24,3		24,3	24,3	2,0		4,8	28,2		36,4			71,4	3,6	11,3	16,6	31,5			102,9
3ПВ6-5АтV-4				24,3		24,3	24,3	8,4		4,8	25,6	3,5		46,4		88,7	3,6	2,8	28,7	35,1	7,0	7,0	130,8
3ПВ6-6АтV-4					30,0	30,0	30,0	8,4		4,8	25,6	3,5		46,4		88,7	3,6	2,8	28,7	35,1	7,0	7,0	130,8
3ПВ6-7АтV-4				48,3		48,3	48,3	8,4		4,8	25,6		4,6		57,2	100,6	3,6	2,8	29,5	35,9			136,5
3ПВ6-8АтV-4				48,3		48,3	48,3	3,6		9,6	25,6		39,8		27,6	106,2	3,6	2,8	31,5	37,9			144,1

Изделия закладные												Общий расход
Арматура класса							Прокат марки				Всего	
А-III				А-I			ВСт3кп2-1					
ГОСТ 5781-82							ГОСТ103-76		ГОСТ8509-86			
ф10	ф12	ф14	Итого	ф12		Итого	-6×10	Итого	-75×6	Итого		
2,4	2,0	0,2	4,6	2,4		2,4	2,4	2,4	2,8	2,8	12,2	97,1
												104,9
												120,7
												139,4
												167,3
												173,0
												197,0
												204,6

Взам. инв.№ | Подпись и дата | Инв.№ подл.

24381-02 70

Марка плиты	Напрягаемая арматура класса Ат-IVС ГОСТ 10884-81						Всего	Изделия арматурные. Арматура класса А-III ГОСТ 5781-82									Вр-I ГОСТ 6727-80				Ат-IVС ГОСТ 10884-81				Всего
	ф14	ф16	ф18	ф20	ф22	Итого		ф6	ф8	ф10	ф12	ф14	ф16	ф18	ф20	Итого	ф3	ф4	ф5	Итого	ф10	ф12	ф14	Итого	
3ПВ6-1АтIVС-4	14,6					14,6	14,6	2,0	1,0	12,2	35,6					50,8	8,3	11,2	4,0	23,5					74,3
3ПВ6-2АтIVС-4		19,2				19,2	19,2	2,0	1,0	5,0	46,4					54,4	8,3	11,2	4,0	23,5					77,9
3ПВ6-3АтIVС-4			24,3			24,3	24,3	2,0	1,0	5,0	25,6	27,8				61,4	8,3	3,0	16,6	27,9					89,3
3ПВ6-4АтIVС-4			24,3			24,3	24,3	2,0	1,0	5,0	25,6	27,8				61,4	3,6	11,3	15,4	30,3	4,8			4,8	96,5
3ПВ6-5АтIVС-4			24,3			24,3	24,3	2,0		4,8	28,2		36,4			71,4	3,6	11,3	15,8	30,7		7,0		7,0	109,1
3ПВ6-6АтIVС-4					36,4	36,4	36,4	2,0		4,8	28,2		36,4			71,4	3,6	11,3	16,6	31,5					102,9
3ПВ6-7АтIVС-4			48,3			48,3	48,3	8,4		4,8	25,6	3,5		46,4		88,7	3,6	2,8	29,5	35,9					124,6
3ПВ6-8АтIVС-4			48,3			48,3	48,3	8,4		4,8	25,6		4,6		57,2	100,6	3,6	2,8	28,7	35,1			9,4	9,4	145,1
3ПВ6-9АтIVС-4				59,6		59,6	59,6	3,6		4,8	25,6		39,8		27,6	101,4	3,6	2,8	32,7	39,1					140,5

Изделия закладные. Арматура класса А-III ГОСТ 5781-82				Арматура класса А-I		Прокат марки ВСт3кп2-1 ГОСТ 103-76		ГОСТ 8509-86		Всего	Общий расход
ф10	ф12	ф14	Итого	ф12	Итого	-6×10	Итого	∠75×6	Итого		
2,4	2,0	0,2	4,6	2,4	2,4	2,4	2,4	2,8	2,8	12,2	101,1
											109,3
											125,8
											133,0
											145,6
											151,5
											185,1
											205,6
											212,3

24381-02 71

ЗАВОД ЖБИ

Марка плиты	Напрягаемая арматура класса А-IIIв						Всего	Изделия арматурные. Арматура класса А-III ГОСТ 5781-82									Вр-I ГОСТ 6727-80				А-IIIв			Всего
	ф16	ф18	ф20	ф22	ф25	Итого		ф6	ф8	ф10	ф12	ф14	ф16	ф18	ф20	Итого	ф3	ф4	ф5	Итого	ф16	ф18	Итого	
3ПВ6-1АIIIв-4	19,0					19,0	19,0	2,0	1,0	12,2	35,6					50,8	8,3	11,2	4,0	23,5				74,3
3ПВ6-2АIIIв-4		24,3				24,3	24,3	2,0	1,0	5,0	46,4					54,4	8,3	11,2	4,0	23,5				77,9
3ПВ6-3АIIIв-4			30,0			30,0	30,0	2,0	1,0	5,0	25,6	27,8				61,4	8,3	3,0	16,6	27,9				89,3
3ПВ6-4АIIIв-4				36,4		36,4	36,4	2,0	1,0	5,0	25,6	27,8				61,4	3,6	11,3	16,6	31,5				92,9
3ПВ6-5АIIIв-4		48,3				48,3	48,3	2,0		4,8	28,2		36,4			71,4	3,6	11,3	16,6	31,5				102,9
3ПВ6-6АIIIв-4			30,0			30,0	30,0	2,0		4,8	28,2		36,4			71,4	3,6	3,0	32,8	39,4	13,6		13,6	124,4
3ПВ6-7АIIIв-4				36,4		36,4	36,4	13,6		4,8	25,6	3,5		46,4		93,9	3,6	2,8	25,5	31,9		17,2	17,2	143,0
3ПВ6-8АIIIв-4			29,6	36,4		66,0	66,0	8,4		4,8	25,6	3,5		46,4		88,7	3,6	2,8	29,5	35,9				124,6
3ПВ6-9АIIIв-4					47,0	47,0	47,0	13,6		4,8	25,6		4,6		57,2	105,8	3,6	2,8	25,5	31,9		17,2	17,2	154,9
3ПВ6-10АIIIв-4				72,2		72,2	72,2	3,6		4,8	25,6		39,8		27,6	101,4	3,6	2,8	32,7	39,1				140,5

Изделия закладные. Арматура класса А-III ГОСТ 5781-82				А-I			Прокат марки ВСт3кп2-1 ГОСТ 103-76		ГОСТ 8509-86		Всего	Общий расход
ф10	ф12	ф14	Итого	ф12		Итого	-6х10	Итого	∠75х6	Итого		
2,4	2,0	0,2	4,6	2,4		2,4	2,4	2,4	2,8	2,8	12,2	105,5
												114,4
												131,5
												141,5
												163,4
												166,6
												191,6
												202,8
												214,1
												224,9

24381-02 72

Марка плиты	Напрягаемая арматура класса						Всего	Изделия арматурные												Всего	Изделия закладные										Общий расход
								Арматура класса													Арматура класса						Прокат марки					
	А-IV							А-III								Вр-I					А-III				А-I		ВСТ3кп2-1					
	ГОСТ 5781-82							ГОСТ 5781-82								ГОСТ 6727-80					ГОСТ 5781-82						ГОСТ103-76		ГОСТ8509-86			
	ф14	ф16	ф18	ф20	ф22	Итого		ф6	ф8	ф10	ф12	ф14	ф16	ф18	Итого	ф3	ф4	ф5	Итого		ф10	ф12	ф14	Итого	ф12	Итого	-6×10	Итого	∠75×6	Итого		
3ПВ6-1АIV-4Н(П)	14,6					14,6	14,6	2,0	1,0	12,2	35,6				50,8	3,6	19,5	4,0	27,1	77,9												104,7
3ПВ6-2АIV-4Н(П)		19,2				19,2	19,2	2,0	1,0	5,0	46,4				54,4	3,6	19,5	4,0	27,1	81,5												112,9
3ПВ6-3АIV-4Н(П)			24,3			24,3	24,3	2,0	1,0	5,0	25,6	27,8			61,4	3,6	16,9	8,2	28,7	90,1												126,6
3ПВ6-4АIV-4Н(П)				30,0		30,0	30,0	2,0	1,0	5,0	25,6	27,8			61,4	3,6	11,3	16,6	31,5	92,9	2,4	2,0	0,2	4,6	2,4	2,4	2,4	2,4	2,8	2,8	12,2	135,5
3ПВ6-5АIV-4(Н(П)					36,4	36,4	36,4	2,0		4,8	28,2		36,4		71,4	3,6	11,3	16,6	31,5	102,9												151,5
3ПВ6-6АIV-4Н(П)			48,3			48,3	48,3	8,4		4,8	25,6	3,5		46,4	88,7	3,6	11,1	16,7	31,4	120,1												180,6
3ПВ6-7АIV-4Н(П)				59,6		59,6	59,6	8,4		4,8	25,6	3,5		46,4	88,7	3,6	2,8	29,5	35,9	124,6												196,4

Марка плиты	Напрягаемая арматура класса						Всего	Изделия арматурные												Всего	Изделия закладные										Общий расход
								Арматура класса													Арматура класса						Прокат марки					
	Ат-V ск							А-III								Вр-I					А-III				А-I		ВСТ3кп2-1					
	ГОСТ 10884-81							ГОСТ 5781-82								ГОСТ 6727-80					ГОСТ 5781-82						ГОСТ103-76		ГОСТ8509-86			
	ф12	ф14	ф16	ф18	ф20	Итого		ф6	ф8	ф10	ф12	ф14	ф16	ф18/ф20	Итого	ф3	ф4	ф5	Итого		ф10	ф12	ф14	Итого	ф12	Итого	-6×10	Итого	∠75×6	Итого		
3ПВ6-1АтVск-4Н	10,6					10,6	10,6	2,0	1,0	12,2	35,6				50,8	3,6	19,5	4,0	27,1	77,9												100,7
3ПВ6-2АтVск-4Н		14,8				14,8	14,8	2,0	1,0	5,0	46,4				54,4	3,6	19,5	4,0	27,1	81,5												108,5
3ПВ6-3АтVск-4Н			19,2			19,2	19,2	2,0	1,0	5,0	25,6	7,8			61,4	3,6	16,9	8,2	28,7	90,1												121,5
3ПВ6-4АтVск-4Н				24,3		24,3	24,3	2,0		4,8	28,2		36,4		71,4	3,6	11,3	16,6	31,5	102,9	2,4	2,0	0,2	4,6	2,4	2,4	2,4	2,4	2,8	2,8	12,2	139,4
3ПВ6-5АтVск-4Н					30,0	30,0	30,0	2,0		4,8	28,2		36,4		71,4	3,6	11,3	16,6	31,5	102,9												145,1
3ПВ6-6АтVск-4Н			38,2			38,2	38,2	8,4		4,8	25,6	3,5		46,4/—	88,7	3,6	2,8	29,5	35,9	124,6												175,0
3ПВ6-7АтVск-4Н				48,3		48,3	48,3	8,4		4,8	25,6		4,6	—/57,2	100,6	3,6	2,8	29,5	35,9	136,5												197,0

Марка плиты	Напрягаемая арматура класса А-III в						Всего	Изделия арматурные. Арматура класса А-III ГОСТ 5781-82								Арматура класса Вр-I ГОСТ 6727-80				Всего	Изделия закладные. Арматура класса А-III ГОСТ 5781-82				Арматура класса А-I		Прокат марки ВСт3кп2-1 ГОСТ 103-76		ГОСТ 8509-86		Всего	Общий расход
	ф16	ф18	ф20	ф22	ф25	Итого		ф6	ф8	ф10	ф12	ф14	ф16	ф18/ф20	Итого	ф3	ф4	ф5	Итого		ф10	ф12	ф14	Итого	ф12	Итого	-6x10	Итого	∠75x6	Итого		
3ПВ6-1АIIIв-4Н(П)	19,0					19,0	19,0	2,0	1,0	5,0	46,4				54,4	3,6	19,5	4,0	27,1	81,5												112,7
3ПВ6-2АIIIв-4Н(П)		24,3				24,3	24,3	2,0	1,0	5,0	25,6	27,8			61,4	3,6	16,9	8,2	28,7	90,1												126,6
3ПВ6-3АIIIв-4Н(П)			30,0			30,0	30,0	2,0	1,0	5,0	25,6	27,8			61,4	3,6	11,3	16,6	31,5	92,9												135,1
3ПВ6-4АIIIв-4Н(П)				36,4		36,4	36,4	2,0		4,8	28,2		36,4		71,4	3,6	11,3	16,6	31,5	102,9												151,5
3ПВ6-5АIIIв-4Н(П)					47,0	47,0	47,0	2,0		4,8	28,2		36,4		71,4	3,6	11,3	16,6	31,5	102,9	2,4	2,0	0,2	4,6	2,4	2,4	2,4	2,4	2,8	2,8	12,2	162,1
3ПВ6-6АIIIв-4Н(П)			59,6			59,6	59,6	8,4		4,8	25,6	3,5		46,4	88,7	3,6	2,8	29,5	35,9	124,6												196,4
3ПВ6-7АIIIв-4Н(П)			29,6	36,4		66,0	66,0	8,4		4,8	25,6	3,5		46,4	88,7	3,6	2,8	29,5	35,9	124,6												202,8
3ПВ6-8АIIIв-4Н(П)				72,2		72,2	72,2	3,6		4,8	25,6		39,8	27,6	101,4	3,6	2,8	32,7	39,1	140,5												224,9

Марка плиты	Напрягаемая арматура класса Ат-VI ГОСТ 10884-81				Всего	Изделия арматурные. Арматура класса А-III ГОСТ 5781-82							Арматура класса Вр-I ГОСТ 6727-80				Всего	Изделия закладные. Арматура класса А-III ГОСТ 5781-82							Арматура класса А-I	Прокат марки ВСт3кп2-1 ГОСТ 103-76			ГОСТ 8509-86			Всего	Общий расход
	ф12	ф14	ф16	Итого		ф6	ф8	ф10	ф12	ф14	ф16	Итого	ф3	ф4	ф5	Итого		ф10	ф12	ф14	Итого	ф12		Итого	-6x10		Итого	∠75x6		Итого		
3ПВ6-1АтVIЛ-4	10,6			10,6	10,6	2,0	1,0	5,0	46,4			54,4	8,3	11,2	4,0	23,5	77,9																	100,7
3ПВ6-2АтVIЛ-4		14,8		14,8	14,8	2,0	1,0	5,0	25,6	27,8		61,4	8,3	8,6	8,2	25,1	86,5	2,4	2,0	0,2	4,6	2,4		2,4	2,4		2,4	2,8		2,8	12,2	113,5
3ПВ6-3АтVIЛ-4			19,2	19,2	19,2	2,0	1,0	5,0	25,6	27,8		61,4	3,6	11,3	16,6	31,5	92,9																	124,3

1.465.1-17.1-РС2

Лист 6

24381-02 74

https://zavodjbi.com/

Марка плиты	Напрягаемая арматура класса					Всего	Изделия арматурные												Всего	Изделия закладные												Всего	Общий расход
							Арматура класса													Арматура класса							Прокат марки						
	Ат-V						А-III							Вр-I						А-III				А-I			Вст. 3 кп 2-1						
	ГОСТ 10884-81						ГОСТ 5781-82							ГОСТ 6727-80						ГОСТ 5781-82							ГОСТ 103-76		ГОСТ 8509-86				
	ф12	ф14	ф16	ф18	Итого		ф6	ф8	ф10	ф12	ф14	ф16	Итого	ф3	ф4	ф5	Итого			ф10	ф12	ф14	Итого	ф12		Итого	-6х10	Итого	L75х6		Итого		
3ПВ6-1АтVЛ-4	10,6				10,6	10,6	2,0	1,0	12,2	35,6			50,8	8,3	11,2	4,0	23,5	74,3															97,1
3ПВ6-2АтVЛ-4		14,8			14,8	14,8	2,0	1,0	5,0	46,4			54,4	8,3	11,2	4,0	23,5	77,9	2,4	2,0	0,2	4,6	2,4		2,4	2,4	2,4	2,8		2,8	12,2	104,9
3ПВ6-3АтVЛ-4			19,2		19,2	19,2	2,0	1,0	5,0	25,6	27,8		61,4	8,3	3,0	16,6	27,9	89,3															120,7
3ПВ6-4АтVЛ-4				24,3	24,3	24,3	2,0		4,8	28,2		36,4	71,4	3,6	11,3	16,6	31,5	102,9															139,4

Марка плиты	Напрягаемая арматура класса					Всего	Изделия арматурные												Всего	Изделия закладные												Всего	Общий расход
							Арматура класса													Арматура класса							Прокат марки						
	Ат-IVС						А-III							Вр-I						А-III				А-I			Вст 3 кп 2-1						
	ГОСТ 10884-81						ГОСТ 5781-82							ГОСТ 6727-80						ГОСТ 5781-82							ГОСТ 103-76		ГОСТ 8509-86				
	ф14	ф16	ф18	ф20	Итого		ф6	ф8	ф10	ф12	ф14	Итого		ф3	ф4	ф5	Итого			ф10	ф12	ф14	Итого	ф12		Итого	-6х10		Итого	L75х6		Итого		
3ПВ6-1АтIVСЛ-4	14,6				14,6	14,6	2,0	1,0	12,2	35,6		50,8		8,3	11,2	4,0	23,5	74,3															101,1
3ПВ6-2АтIVСЛ-4		19,2			19,2	19,2	2,0	1,0	5,0	46,4		54,4		8,3	11,2	4,0	23,5	77,9	2,4	2,0	0,2	4,6	2,4		2,4	2,4		2,4	2,8		2,8	12,2	109,3
3ПВ6-3АтIVСЛ-4			24,3		24,3	24,3	2,0	1,0	5,0	25,6	27,8	61,4		8,3	3,0	16,6	27,9	89,3															125,8
3ПВ6-4АтIVСЛ-4				30,0	30,0	30,0	2,0	1,0	5,0	25,6	27,8	61,4		3,6	11,3	16,6	31,5	92,9															135,1

Марка плиты	Напрягаемая арматура класса					Всего	Изделия арматурные												Всего	Изделия закладные												Всего	Общий расход
							Арматура класса													Арматура класса							Прокат марки						
	А-IIIВ						А-III							Вр-I						А-III				А-I			Вст 3 кп 2-1						
							ГОСТ 5781-82							ГОСТ 6727-80						ГОСТ 5781-82							ГОСТ 103-76		ГОСТ 8509-86				
	ф16	ф18	ф20	ф22	Итого		ф6	ф8	ф10	ф12	ф14	Итого		ф3	ф4	ф5	Итого			ф10	ф12	ф14	Итого	ф12		Итого	-6х10		Итого	L75х6		Итого		
3ПВ6-1АIIIВЛ-4	19,0				19,0	19,0	2,0	1,0	12,2	35,6		50,8		8,3	11,2	4,0	23,5	74,3															105
3ПВ6-2АIIIВЛ-4		24,3			24,3	24,3	2,0	1,0	5,0	46,4		54,4		8,3	11,2	4,0	23,5	77,9	2,4	2,0	0,2	4,6	2,4		2,4	2,4		2,4	2,8		2,8	12,2	114,
3ПВ6-3АIIIВЛ-4			30,0		30,0	30,0	2,0	1,0	5,0	25,6	27,8	61,4		8,3	3,0	16,6	27,9	89,3															131,
3ПВ6-4АIIIВЛ-4				36,4	36,4	36,4	2,0	1,0	5,0	25,6	27,8	61,4		3,6	11,3	16,6	31,5	92,9															141,

1.465.1-17.1-РС2

24381-02 ТС

ЗАВОД КЕБИ

https://zavodjbi.com/

Марка плиты	Напрягаемая арматура класса Ат-VI ГОСТ 10884-81						Всего	Изделия арматурные. Арматура класса А-III ГОСТ 5781-82									Арматура класса Вр-I ГОСТ 6727-80				Всего
	ф12	ф14	ф16	ф18	ф20	Итого		ф6	ф8	ф10	ф12	ф14	ф16	ф18	ф20	Итого	ф3	ф4	ф5	Итого	
3ПВ6-1Ат VI-10	10,6					10,6	10,6	2,0	1,0	10,4	66,6(74,2)					80,0(87,6)	8,3	10,7	4,0	23,0	103,0(110,6)
3ПВ6-2Ат VI-10		14,8				14,8	14,8	2,0	1,0	5,0	74,7(82,3)					82,7(90,3)	8,3	10,7	4,0	23,0	105,7(113,3)
3ПВ6-3Ат VI-10			19,2			19,2	19,2	2,0	1,0	5,0	56,6(64,2)	24.2				88,8(96,4)	3,6	11,3	15,8	30,7	119,5(127,1)
3ПВ6-4Ат VI-10				24,3		24,3	24,3	2,0		4,8	59,2(66,8)		31,7			97,7(105,3)	3,6	11,3	15,8	30,7	128,4(136,0)
3ПВ6-5Ат VI-10					30,0	30,0	30,0	7,2		4,8	56,6(64,2)	3,5		40,4		112,5(120,1)	3,6	2,8	29,5	35,9	148,4(156,0)
3ПВ6-6Ат VI-10					30,0	30,0	30,0	7,2		4,8	63,6(71,2)		4,6		49,8	130,0(137,6)	3,6	2,8	28,3	34,7	164,7(172,3)
3ПВ6-7Ат VI-10			38,2			38,2	38,2	7,2		4,8	56,6(64,2)		4,6		49,8	123,0(130,6)	3,6	2,8	29,5	35,9	158,9(166,5)
3ПВ6-8Ат VI-10			38,2			38,2	38,2	3,6		4,8	56,6(64,2)		31,0		27,6	123,6(131,2)	3,6	2,8	31,9	38,3	161,9(169,5)

Изделия закладные. Арматура класса А-III ГОСТ 5781-82				Арматура класса А-I ГОСТ 5781-82		Прокат марки ВСт3кп2-1 ГОСТ 103-76		ГОСТ 8509-86		Всего	Общий расход
ф10	ф12	ф14	Итого	ф14	Итого	-6×10	Итого	∠75×6	Итого		
2,4	2,0	0,2	4,6	3,2	3,2	2,4	2,4	2,8	2,8	13,0	126,6(134,2)
											133,5(141,1)
											151,7(159,3)
											165,7(173,3)
											191,4(199,0)
											207,7(215,3)
											210,1(217,7)
											213,1(220,7)

1. Расход стали на плиты 3ПВ6 с проемом в полке ø1450мм (плиты марок 3ПВ6-...-14) принимать по соответствующим маркам плит с проемом ø1000мм за исключением расхода стали класса А-III диаметром 12мм (во всех марках плит), который для плит марок 3ПВ6-...-14 указан в скобках. В скобках же указаны и соответствующие итоговые величины расхода стали на эти плиты.
2. Сталь ВСт3кп2-1 по ТУ 14-1-3023-80.

Инв.№ подл. | Подпись и дата | Взам.инв.№

24381-02 76

Марка плиты	Напрягаемая арматура класса Ат-V ГОСТ 10884-81						Всего	Изделия арматурные. Арматура класса А-IV ГОСТ 5781-82									Вр-I ГОСТ 6727-80				Ат-V ГОСТ 10884-81		Всего
	ф12	ф14	ф16	ф18	ф20	Итого		ф6	ф8	ф10	ф12	ф14	ф16	ф18	ф20	Итого	ф3	ф4	ф5	Итого	ф12	Итого	
3ПВ6-1АтV-10	10,6					10,6	10,6	2,0	1,0	10,4	66,6(74,2)					80,0(87,6)	8,3	10,7	4,0	23,0			103,0(110,6)
3ПВ6-2АтV-10		14,8				14,8	14,8	2,0	1,0	5,0	74,7(82,3)					82,7(90,3)	8,3	10,7	4,0	23,0			105,7(113,3)
3ПВ6-3АтV-10			19,2			19,2	19,2	2,0	1,0	5,0	56,6(64,2)	24,2				88,8(96,4)	8,3	3,0	15,8	27,1			115,9(123,5)
3ПВ6-4АтV-10				24,3		24,3	24,3	2,0		4,8	59,2(66,8)		31,7			97,7(105,3)	3,6	11,3	15,8	30,7			128,4(136,0)
3ПВ6-5АтV-10				24,3		24,3	24,3	7,2		4,8	56,6(64,2)	3,5		40,4		112,5(120,1)	3,6	2,8	28,7	35,1	7,0	7,0	154,6(162,2)
3ПВ6-6АтV-10					30,0	30,0	30,0	7,2		4,8	56,6(64,2)	3,5		40,4		112,5(120,1)	3,6	2,8	28,7	35,1	7,0	7,0	154,6(162,2)
3ПВ6-7АтV-10				48,3		48,3	48,3	7,2		4,8	56,6(64,2)		4,6		49,8	123,0(130,6)	3,6	2,8	29,5	35,9			158,9(166,5)
3ПВ6-8АтV-10				48,3		48,3	48,3	3,6		9,6	56,6(64,2)		31,0		27,6	128,4(136,0)	3,6	2,8	30,7	37,1			165,5(173,1)

Изделия закладные. Арматура класса А-III ГОСТ 5781-82				Арматура класса А-I ГОСТ 5781-82			Прокат марки ВСт3кп2-1 ГОСТ 103-76		ГОСТ 8509-86		Всего	Общий расход
ф10	ф12	ф14	Итого	ф14		Итого	-6×10	Итого	∠75×6	Итого		
2,4	2,0	0,2	4,6	3,2		3,2	2,4	2,4	2,8	2,8	13,0	126,6(134,2)
												133,5(141,1)
												148,1(155,7)
												165,7(173,3)
												191,9 (199,5)
												197,6(205,2)
												220,2(227,8)
												226,8(234,4)

Взамен инв.№

Подпись и дата

24381-02 77

ЗАВОД ЖБИ

Марка плиты	Напрягаемая арматура класса Ат-IVС ГОСТ 10884-81						Всего	Изделия арматурные. Арматура класса А-III ГОСТ 5781-82									Вр-I ГОСТ 6727-80				Ат-IVС ГОСТ 10884-81				Всего
	ф14	ф16	ф18	ф20	ф22	Итого		ф6	ф8	ф10	ф12	ф14	ф16	ф18	ф20	Итого	ф3	ф4	ф5	Итого	ф10	ф12	ф14	Итого	
3ПВ6-1Ат IVС-10	14,6					14,6	14,6	2,0	1,0	10,4	66,6(74,2)					80,0(87,6)	8,3	10,7	4,0	23,0					103,0(110,6)
3ПВ6-2Ат IVС-10		19,2				19,2	19,2	2,0	1,0	5,0	74,7(82,3)					82,7(90,3)	8,3	10,7	4,0	23,0					105,7(113,3)
3ПВ6-3Ат IVС-10			24,3			24,3	24,3	2,0	1,0	5,0	56,6(64,2)	24,2				88,8(96,4)	8,3	3,0	15,8	27,1					115,9(123,5)
3ПВ6-4Ат IVС-10			24,3			24,3	24,3	2,0	1,0	5,0	56,6(64,2)	24,2				88,8(96,4)	3,6	11,3	14,6	29,5	4,8			4,8	123,1(130,7)
3ПВ6-5Ат IVС-10			24,3			24,3	24,3	2,0		4,8	59,2(66,8)		31,7			97,7(105,3)	3,6	11,3	15,0	29,9		7,0		7,0	134,6(142,2)
3ПВ6-6Ат IVС-10					36,4	36,4	36,4	2,0		4,8	59,2(66,8)		31,7			97,7(105,3)	3,6	11,3	15,8	30,7					128,4(136,0)
3ПВ6-7Ат IVС-10			48,3			48,3	48,3	7,2		4,8	56,6(64,2)	3,5		40,4		112,5(120,1)	3,6	2,8	29,5	35,9					148,4(156,0)
3ПВ6-8Ат IVС-10			48,3			48,3	48,3	7,2		4,8	56,6(64,2)		4,6		49,8	123,0(130,6)	3,6	2,8	28,7	35,1			9,4	9,4	167,5(175,1)
3ПВ6-9Ат IVС-10				59,6		59,6	59,6	3,6		4,8	56,6(64,2)		31,0		27,6	123,6(131,2)	3,6	2,8	31,9	38,3					161,9(169,5)

Изделия закладные. Арматура класса А-III ГОСТ 5781-82				Арматура класса А-I		Прокат марки ВСт3кп2-1 ГОСТ 103-76		ГОСТ 8509-86		Всего	Общий расход
ф10	ф12	ф14	Итого	ф14	Итого	-6×10	Итого	∠75×6	Итого		
2,4	2,0	0,2	4,6	3,2	3,2	2,4	2,4	2,8	2,8	13,0	130,6(138,2)
											137,9(145,5)
											153,2(160,8)
											160,4(168,0)
											171,9(179,5)
											177,8(185,4)
											209,7(217,3)
											228,8(236,4)
											234,5(242,1)

24381-02 78

Марка плиты	Напрягаемая арматура класса А-III в						Всего	Изделия арматурные. Арматура класса А-III ГОСТ 5781-82									Вр-I ГОСТ 6727-80				А-III в			Всего
	ф16	ф18	ф20	ф22	ф25	Итого		ф6	ф8	ф10	ф12	ф14	ф16	ф18	ф20	Итого	ф3	ф4	ф5	Итого	ф16	ф18	Итого	
3ПВ6-1А III в-10	19,0					19,0	19,0	2,0	1,0	10,4	66,6 (74,2)					80,0(87,6)	8,3	10,7	4,0	23,0				103,0(110,6)
3ПВ6-2А III в-10		24,3				24,3	24,3	2,0	1,0	5,0	74,7(82,3)					82,7 (90,3)	8,3	10,7	4,0	23,0				105,7 (113,3)
3ПВ6-3А III в-10			30,0			30,0	30,0	2,0	1,0	5,0	56,6(64,2)	24,2				88,8(96,4)	8,3	3,0	15,8	27,1				115,9(123,5)
3ПВ6-4А III в-10				36,4		36,4	36,4	2,0	1,0	5,0	56,6(64,2)	24,2				88,8 (96,4)	3,6	11,3	15,8	30,7				119,5(127,1)
3ПВ6-5А III в-10		48,3				48,3	48,3	2,0		4,8	59,2(66,8)		31,7			97,7(105,3)	3,6	11,3	15,8	30,7				128,4(136,0)
3ПВ6-6А III в-10			30,0			30,0	30,0	2,0		4,8	59,2(66,8)		31,7			97,7 (105,3)	3,6	3,0	32,0	38,6	13,6		13,6	149,9(157,5)
3ПВ6-7А III в-10				36,4		36,4	36,4	12,4		4,8	56,6(64,2)	3,5		40,4		117,7(125,3)	3,6	2,8	25,5	31,9		17,2	17,2	166,8(174,4)
3ПВ6-8А III в-10			29,6	36,4		66,0	66,0	7,2		4,8	56,6(64,2)	3,5		40,4		112,5(120,1)	3,6	2,8	29,5	35,9				148,4 (156,0)
3ПВ6-9А III в-10					47,0	47,0	47,0	12,4		4,8	56,6(64,2)		4,6		49,8	128,2(135,8)	3,6	2,8	25,5	31,9		17,2	17,2	177,3 (184,9)
3ПВ6-10А III в-10				72,2		72,2	72,2	3,6		4,8	56,6(64,2)		31,0		27,6	123,6(131,2)	3,6	2,8	31,9	38,3				161,9(169,5)

Изделия закладные. Арматура класса А-III ГОСТ 5781-82				Арматура класса А-I ГОСТ 5781-82			Прокат марки ВСт3кп2-1 ГОСТ 103-76		ГОСТ 8509-86		Всего	Общий расход
ф10	ф12	ф14	Итого	ф14		Итого	-6×10	Итого	∠75×6	Итого		
2,4	2,0	0,2	4,6	3,2		3,2	2,4	2,4	2,8	2,8	13,0	135,0(142,6)
												143,0(150,6)
												158,9(166,5)
												168,9(176,5)
												189,7(197,3)
												192,9(200,5)
												216,2(223,8)
												227,4(235,0)
												237,3(244,9)
												247,1(254,7)

Инв. № подл. | Подпись и дата | Взам. инв. №

24381-02 79

Марка плиты	Напрягаемая арматура класса						Всего	Изделия арматурные													Всего
								Арматура класса													
	А-IV							А-III								Вр-I					
	ГОСТ 5781-82							ГОСТ 5781-82								ГОСТ 6727-80					
	ф14	ф16	ф18	ф20	ф22	Итого		ф6	ф8	ф10	ф12	ф14	ф16	ф18	Итого	ф3	ф4	ф5		Итого	
3ПВ6-1А IV-10Н(П)	14,6					14,6	14,6	2,0	1,0	10,4	66,6(74,2)				80,0(87,6)	3,6	19,0	4,0		26,6	106,6(114,2)
3ПВ6-2А IV-10Н(П)		19,2				19,2	19,2	2,0	1,0	5,0	74,7(82,3)				82,7(90,3)	3,6	19,0	4,0		26,6	109,3(116,9)
3ПВ6-3А IV-10Н(П)			24,3			24,3	24,3	2,0	1,0	5,0	56,6(64,2)	24,2			88,8(96,4)	3,6	16,9	7,4		27,9	116,7(124,3)
3ПВ6-4А IV-10Н(П)				30,0		30,0	30,0	2,0	1,0	5,0	56,6(64,2)	24,2			88,8(96,4)	3,6	11,3	15,8		30,7	119,5(127,1)
3ПВ6-5А IV-10Н(П)		38,2				38,2	38,2	2,0		4,8	59,2(66,8)		31,7		97,7(105,3)	3,6	11,3	15,8		30,7	128,4(136,0)
3ПВ6-6А IV-10Н(П)			48,3			48,3	48,3	7,2		4,8	56,6(64,2)	3,5		40,4	112,5(120,1)	3,6	11,1	16,7		31,4	143,9(151,5)
3ПВ6-7А IV-10Н(П)				59,6		59,6	59,6	7,2		4,8	56,6(64,2)	3,5		40,4	112,5(120,1)	3,6	2,8	29,5		35,9	148,4(156,0)

Изделия закладные												Общий расход
Арматура класса						Прокат марки				Всего		
А-III				А-I		ВСт3кп2-1						
ГОСТ 5781-82						ГОСТ 103-76		ГОСТ 8509-86				
ф10	ф12	ф14	Итого	ф14	Итого	-6×10	Итого	∠75×6	Итого			
2,4	2,0	0,2	4,6	3,2	3,2	2,4	2,4	2,8	2,8	13,0		134,2(141,8)
												141,5(149,1)
												154,0(161,6)
												162,5(170,1)
												179,6(187,2)
												205,2(212,8)
												221,0(228,6)

24381-02 80

Марка плиты	Напрягаемая арматура класса Ат-V ск ГОСТ 10884-81						Всего	Изделия арматурные. Арматура класса А-III ГОСТ 5781-82									Арматура класса Вр-I ГОСТ 6727-80					Всего
	ф12	ф14	ф16	ф18	ф20	Итого		ф6	ф8	ф10	ф12	ф14	ф16	ф18	ф20	Итого	ф3	ф4	ф5		Итого	
3ПВ6-1АтVск-10Н	10,6					10,6	10,6	2,0	1,0	10,4	66,2(74,2)					80,0(87,6)	3,6	19,0	4,0		26,6	106,6(114,2)
3ПВ6-2АтVск-10Н		14,6				14,6	14,6	2,0	1,0	5,0	74,7(82,3)					82,7(90,3)	3,6	19,0	4,0		26,6	109,3(116,9)
3ПВ6-3АтVск-10Н			19,2			19,2	19,2	2,0	1,0	5,0	56,6(64,2)	24,2				88,8(96,4)	3,6	16,9	7,4		27,9	116,7(124,3)
3ПВ6-4АтVск-10Н				24,3		24,3	24,3	2,0		4,8	59,2(66,8)		31,7			97,7(105,3)	3,6	11,3	15,8		30,7	128,4(136,0)
3ПВ6-5АтVск-10Н					30,0	30,0	30,0	2,0		4,8	59,2(66,8)		31,7			97,7(105,3)	3,6	11,3	15,8		30,7	128,4(136,0)
3ПВ6-6АтVск-10Н			38,2			38,2	38,2	7,2		4,8	56,6(64,2)	3,5		40,4		112,5(120,1)	3,6	2,8	29,5		35,9	148,4(156,0)
3ПВ6-7АтVск-10Н				48,3		48,3	48,3	7,2		4,8	56,6(64,2)		4,6		49,8	123,0(130,6)	3,6	2,8	29,5		35,9	158,9(166,5)

Изделия закладные. Арматура класса А-III ГОСТ 5781-82				Арматура класса А-I		Прокат марки ВСт3кп2-1 ГОСТ 103-76		ГОСТ 8509-86		Всего	Общий расход
ф10	ф12	ф14	Итого	ф14	Итого	-6×10	Итого	∠75×6	Итого		
2,4	2,0	0,2	4,6	3,2	3,2	2,4	2,4	2,8	3,8	13,0	130,2(137,8)
											136,9(144,5)
											148,9(156,5)
											165,7(173,3)
											171,4(179,0)
											199,6(207,2)
											220,2(227,8)

Взам. инв. № | Подпись и дата | Инв. № подл.

Марка плиты	Напрягаемая арматура класса							Изделия арматурные													
								Арматура класса													Всего
	А-III в						Всего	А-III									Вр-I				
								ГОСТ 5781-82									ГОСТ 6727-80				
	ф16	ф18	ф20	ф22	ф25	Итого		ф6	ф8	ф10	ф12	ф14	ф16	ф18	ф20	Итого	ф3	ф4	ф5	Итого	
3ПВ6-1АIIIв-10Н(п)	19,0					19,0	19,0	2,0	1,0	5,0	74,7(82,3)					82,7(90,3)	3,6	19,0	4,0	26,6	109,3(116,9)
3ПВ6-2АIIIв-10Н(п)		24,3				24,3	24,3	2,0	1,0	5,0	56,6(64,2)	24,2				88,8(96,4)	3,6	16,9	7,4	27,9	116,7(124,3)
3ПВ6-3АIIIв-10Н(п)			30,0			30,0	30,0	2,0	1,0	5,0	56,6(64,2)	24,2				88,8(96,4)	3,6	11,3	15,8	30,7	119,5(127,1)
3ПВ6-4АIIIв-10Н(п)				36,4		36,4	36,4	2,0		4,8	59,2(66,8)		31,7			97,7(105,3)	3,6	11,3	15,8	30,7	128,4(136,0)
3ПВ6-5АIIIв-10Н(п)					47,0	47,0	47,0	2,0		4,8	59,2(66,8)		31,7			97,7(105,3)	3,6	11,3	15,8	30,7	128,4(136,0)
3ПВ6-6АIIIв-10Н(п)			59,6			59,6	59,6	7,2		4,8	56,6(64,2)	3,5		40,4		112,5(120,1)	3,6	2,8	29,5	35,9	148,4(156,0)
3ПВ6-7АIIIв-10Н(п)			29,6	36,4		66,0	66,0	7,2		4,8	56,6(64,2)	3,5		40,4		112,5(120,1)	3,6	2,8	29,5	35,9	148,4(156,0)
3ПВ6-8АIIIв-10Н(п)				72,2		72,2	72,2	3,6		4,8	56,6(64,2)		31,0		27,6	123,6(131,2)	3,6	2,8	31,9	38,3	161,9(169,5)

Изделия закладные												Общий расход
Арматура класса							Прокат марки				Всего	
А-III				А-I			ВСт3кп2-1					
ГОСТ 5781-82							ГОСТ 103-76		ГОСТ 8509-86			
ф10	ф12	ф14	Итого	ф14	Итого		-6×10	Итого	L75×6	Итого		
2,4	2,0	0,2	4,6	3,2	3,2		2,4	2,4	2,8	2,8	13,0	141,3(148,9)
												154,0(161,6)
												162,5(170,1)
												177,8(185,4)
												188,4(196,0)
												221,0(228,6)
												227,4(235,0)
												247,1(254,7)

Взам.инв.№ | Подпись и дата | Инв.№ подл.

Марка плиты	Напрягаемая арматура класса										Изделия арматурные											Всего
											Арматура класса											
	Ат-VI				Ат-V					Всего	А-III							Вр-I				
	ГОСТ 10884-81										ГОСТ 5781-82							ГОСТ 6727-80				
	ф12	ф14	ф16	Итого	ф12	ф14	ф16	ф18	Итого		ф6	ф8	ф10	ф12	ф14	ф16	Итого	ф3	ф4	ф5	Итого	
3ПВ6-1АтVI Л-10	10,6			10,6						10,6	2,0	1,0	5,0	74,7 (82,3)			82,7 (90,3)	8,3	10,7	4,0	23,0	105,7 (113,3)
3ПВ6-2АтVI Л-10		14,8		14,8						14,8	2,0	1,0	5,0	56,6 (64,2)	24,2		88,8 (96,4)	8,3	8,6	7,4	24,3	113,1 (120,7)
3ПВ6-3АтVI Л-10			19,2	19,2						19,2	2,0	1,0	5,0	56,6 (64,2)	24,2		88,8 (96,4)	3,6	11,3	15,8	30,7	119,5 (127,1)
3ПВ6-1АтV Л-10					10,6				10,6	10,6	2,0	1,0	10,4	66,6 (74,2)			80,0 (87,6)	8,3	10,7	4,0	23,0	103,0 (110,6)
3ПВ6-2АтV Л-10						14,8			14,8	14,8	2,0	1,0	5,0	74,7 (82,3)			82,7 (90,3)	8,3	10,7	4,0	23,0	105,7 (113,3)
3ПВ6-3АтV Л-10							19,2		19,2	19,2	2,0	1,0	5,0	56,6 (64,2)	24,2		88,8 (96,4)	8,3	3,0	15,8	27,1	115,9 (123,5)
3ПВ6-4АтV Л-10								24,3	24,3	24,3	2,0		4,8	59,2 (66,8)		31,7	97,7 (105,3)	3,6	11,3	15,8	30,7	128,4 (136,0)

Изделия закладные												Всего	Общий расход
Арматура класса						Прокат марки							
А-III				А-I		ВСт3кп 2-1							
ГОСТ 5781-82						ГОСТ 103-76			ГОСТ 8509-86				
ф10	ф12	ф14	Итого	ф14	Итого	-6×10		Итого	∠75×6		Итого		
2,4	2,0	0,2	4,6	3,2	3,2	2,4		2,4	2,8		2,8	13,0	129,3 (136,9)
													140,9 (148,5)
													151,7 (159,3)
													126,6 (134,2)
													133,5 (141,1)
													148,1 (155,7)
													165,7 (173,3)

Взам инв №

Подпись и дата

Инв.№ подл.

24381-02 83

Марка плиты	Напрягаемая арматура класса										Всего	Изделия арматурные											Всего
												Арматура класса											
	Ат-IVС					А-IIIв						А-III							Вр-I				
	ГОСТ 10884-81											ГОСТ 5781-82							ГОСТ 6727-80				
	ф14	ф16	ф18	ф20	Итого	ф16	ф18	ф20	ф22	Итого		ф6	ф8	ф10	ф12	ф14	ф16	Итого	ф3	ф4	ф5	Итого	
3ПВ6-1АтIVСЛ-10	14,6				14,6						14,6	2,0	1,0	10,4	66,6(74,2)			80,0(87,6)	8,3	10,7	4,0	23,0	103,0(110,6)
3ПВ6-2АтIVСЛ-10		19,2			19,2						19,2	2,0	1,0	5,0	74,7 (82,3)			82,7 (90,3)	8,3	10,7	4,0	23,0	105,7(113,3)
3ПВ6-3АтIVСЛ-10			24,3		24,3						24,3	2,0	1,0	5,0	56,6 (64,2)	24,2		88,8 (96,4)	8,3	3,0	15,8	27,1	115,9(123,5)
3ПВ6-4АтIVСЛ-10				30,0	30,0						30,0	2,0	1,0	5,0	56,6 (64,2)	24,2		88,8(96,4)	3,6	11,3	15,8	30,7	119,5(127,1)
3ПВ6-1АIIIв Л-10						19,0				19,0	19,0	2,0	1,0	10,4	66,6(74,2)			80,0 (87,6)	8,3	10,7	4,0	23,0	103,0(110,6)
3ПВ6-2АIIIв Л-10							24,3			24,3	24,3	2,0	1,0	5,0	74,7 (82,3)			82,7(90,3)	8,3	10,7	4,0	23,0	105,7(113,3)
3ПВ6-3АIIIв Л-10								30,0		30,0	30,0	2,0	1,0	5,0	56,6(64,2)	24,2		88,8(96,4)	8,3	3,0	15,8	27,1	115,9(123,5)
3ПВ6-4АIIIв Л-10									36,4	36,4	36,4	2,0	1,0	5,0	56,6(64,2)	24,2		88,8(96,4)	3,6	11,3	15,8	30,7	119,5(127,1)

	Изделия закладные													Общий расход
	Арматура класса						Прокат марка						Всего	
	А-III				А-I		ВСт3кп 2-1							
	ГОСТ 5781-82						ГОСТ 103-76			ГОСТ 8509-86				
	ф10	ф12	ф14	Итого	ф14	Итого	-6×10		Итого	L75×6		Итого		
	2,4	2,0	0,2	4,6	3,2	3,2	2,4		2,4	2,8		2,8	13,0	130,6(138,2)
														137,9(145,5)
														153,2(160,8)
														162,5 (170,1)
														135,0(142,6)
														143,0(150,6)
														158,9(166,5)
														168,9 (176,5)

Изменение расхода стали на плиты при замене каркасов поперечных ребер плит с нижней рабочей арматурой из стали класса А-III на каркасы с рабочей арматурой из стали класса Ат-IVС.

Каркас с арматурой класса А-III															Вариант каркаса с арматурой класса Ат-IVС														
Марка каркаса	Кол. на плиту	Расход арматуры класса												Всего	Марка каркаса	Кол. на плиту	Расход арматуры класса												Всего
		А-III									Вр-I						Ат-IVС							А-III		Вр-I			
		ГОСТ 5781-82									ГОСТ 6727-80						ГОСТ 10884-81							ГОСТ 5781-82		ГОСТ 6727-80			
		ф6	ф8	ф10	ф12	ф14	ф16	ф18	ф20	Итого	ф4	ф5	Итого				ф10	ф12	ф14	ф16	ф18	ф20	Итого	ф6	Итого	ф4	ф5	Итого	
Плиты типа 3ПГ6																													
КР15	5				13,5					13,5	2,5		2,5	16,0	КР20	5	9,0						9,0			2,5		2,5	11,5
КР27	2		2,0	3,6						5,6	0,4		0,4	6,0	КР31	2	6,8						6,8			0,4		0,4	7,2
КР16	5					18,0				18,0		4,0	4,0	22,0	КР21	5		13,5					13,5			2,5		2,5	16,0
КР27	2		2,0	3,6						5,6	0,4		0,4	6,0	КР31	2	6,8						6,8			0,4		0,4	7,2
КР17	5						23,5			23,5		4,0	4,0	27,5	КР22	5			18,0				18,0				4,0	4,0	22,0
КР28	2			3,2	5,2					8,4	0,4		0,4	8,8	КР31	2	6,8						6,8			0,4		0,4	7,2
КР18	5	6,0						30,0		36,0			—	36,0	КР23	5				23,5			23,5				4,0	4,0	27,5
КР29	2			3,2		7,0				10,2		0,6	0,6	10,8	КР32	2	3,2	5,2					8,4			0,4		0,4	8,8
КР19	5	6,0							37,0	43,0			—	43,0	КР24	5					30,0		30,0	6,0	6,0				36,0
КР30	2			3,2			9,2			12,4		0,6	0,6	13,0	КР33	2	3,2		7,0				10,2				0,6	0,6	10,8
КР26	5						44,0			44,0		4,0	4,0	48,0	КР25	5						37,0	37,0	6,0	6,0				43,0
КР30	2			3,2			9,2			12,4		0,6	0,6	13,0	КР34	2	3,2			9,2			12,4				0,6	0,6	13,0
Плиты типа 3ПВ6																													
КР15	4				10,8					10,8	2,0		2,0	12,8	КР20	4	7,2						7,2			2,0		2,0	9,2
КР27	1		1,0	1,8						2,8	0,2		0,2	3,0	КР31	1	3,4						3,4			0,2		0,2	3,6
КР35	2			3,2	10,0					13,2	0,6		0,6	13,8	КР40	2	10,0						10,0			0,6		0,6	10,6
КР16	4					14,4				14,4		3,2	3,2	17,6	КР21	4		10,8					10,8			2,0		2,0	12,8
КР27	1		1,0	1,8						2,8	0,2		0,2	3,0	КР31	1	3,4						3,4			0,2		0,2	3,6
КР36	2			3,2		13,4				16,6		1,0	1,0	17,6	КР41	2	3,2	10,0					13,2			0,6		0,6	13,8
КР17	4						18,8			18,8		3,2	3,2	22,0	КР22	4			14,4				14,4				3,2	3,2	17,6
КР28	1			1,6	2,6					4,2	0,2		0,2	4,4	КР31	1	3,4						3,4			0,2		0,2	3,6
КР37	2			3,2			17,6			20,8		1,0	1,0	21,8	КР42	2	3,2		13,4				16,6				1,0	1,0	17,6

Гл.инж.пр.	Бажанова	
Разраб.	Петрова	
Исполн.	Николаева	
Провер.	Святова	
Н. контр.	Петрова	

1.465.1-17.1-РС3

Ведомость расхода стали на каркасы поперечных ребер с применением стали класса Ат-IVС, кг

Стадия	Лист	Листов
Р	1	2

ЦНИИпромзданий

Взам.инв.№ | Подпись и дата | Инв.№ подл.

Каркас с арматурой класса А-III															Вариант каркаса с арматурой класса Ат-IVС														
Марка каркаса	Кол. на плиту	Расход арматуры класса												Всего	Марка каркаса	Кол. на плиту	Расход арматуры класса												Всего
		А-III ГОСТ 5781-82									Вр-I ГОСТ 6727-80						Ат-IVС ГОСТ 10884-81							А-III ГОСТ 5781-82		Вр-I ГОСТ 6727-80			
		ф6	ф8	ф10	ф12	ф14	ф16	ф18	ф20	Итого	ф4	ф5	Итого				ф10	ф12	ф14	ф16	ф18	ф20	Итого	ф6	Итого	ф4	ф5	Итого	
КР18	4	4,8						24,0		28,8				28,8	КР23	4				18,8			18,8				3,2	3,2	22,0
КР29	1			1,6		3,5				5,1		0,3	0,3	5,4	КР32	1	1,6	2,6					4,2			0,2		0,2	4,4
КР38	2	1,6		3,2				22,4		27,2				27,2	КР43	2	3,2			17,6			20,8				1,0	1,0	21,8
КР19	4	4,8							29,6	34,4				34,4	КР24	4					24,0		24,0	4,8	4,8				28,8
КР30	1			1,6			4,6			6,2		0,3	0,3	6,5	КР33	1	1,6		3,5				5,1				0,3	0,3	5,4
КР39	2	1,6		3,2				22,4		27,2				27,2	КР44	2	3,2				22,4		25,6	1,6	1,6				27,2
КР26	4						35,2			35,2		3,2	3,2	38,4	КР25	4						29,6	29,6	4,8	4,8				34,4
КР30	1			1,6			4,6			6,2		0,3	0,3	6,5	КР34	1	1,6			4,6			6,2				0,3	0,3	6,5
КР39	2	1,6		3,2				22,4		27,2				27,2	КР44	2	3,2				22,4		25,6	1,6	1,6				27,2
КР15	3				8,1					8,1	1,5		1,5	9,6	КР20	3	5,4						5,4			1,5		1,5	6,9
КР27	1		1,0	1,8						2,8	0,2		0,2	3,0	КР31	1	3,4						3,4			0,2		0,2	3,6
КР35	2			3,2	10,0					13,2	0,6		0,6	13,8	КР40	2	10,0						10,0			0,6		0,6	10,6
КР16	3					10,8				10,8		2,4	2,4	13,2	КР21	3		8,1					8,1			1,5		1,5	9,6
КР27	1		1,0	1,8						2,8	0,2		0,2	3,0	КР31	1	3,4						3,4			0,2		0,2	3,6
КР36	2			3,2		13,4				16,6		1,0	1,0	17,6	КР41	2	3,2	10,0					13,2			0,6		0,6	13,8
КР17	3						14,1			14,1		2,4	2,4	16,5	КР22	3			10,8				10,8				2,4	2,4	13,2
КР28	1			1,6	2,6					4,2	0,2		0,2	4,4	КР31	1	3,4						3,4			0,2		0,2	3,6
КР37	2			3,2			17,6			20,8		1,0	1,0	21,8	КР42	2	3,2		13,4				16,6				1,0	1,0	17,6
КР18	3	3,6						18,0		21,6				21,6	КР23	3				14,1			14,1				2,4	2,4	16,5
КР29	1			1,6		3,5				5,1		0,3	0,3	5,4	КР32	1	1,6	2,6					4,2			0,2		0,2	4,4
КР38	2	1,6		3,2				22,4		27,2				27,2	КР43	2	3,2			17,6			20,8				1,0	1,0	21,8
КР19	3	3,6							22,2	25,8				25,8	КР24	3					18,0		18,0	3,6	3,6				21,6
КР30	1			1,6			4,6			6,2		0,3	0,3	6,5	КР33	1	1,6		3,5				5,1				0,3	0,3	5,4
КР39	2	1,6		3,2				22,4		27,2				27,2	КР44	2	3,2				22,4		25,6	1,6	1,6				27,2
КР26	3						26,4			26,4		2,4	2,4	28,8	КР25	3						22,2	22,2	3,6	3,6				25,8
КР30	1			1,6			4,6			6,2		0,3	0,3	6,5	КР34	1	1,6			4,6			6,2				0,3	0,3	6,5
КР39	2	1,6		3,2				22,4		27,2				27,2	КР44	2	3,2				22,4		25,6	1,6	1,6				27,2

Подпись и дата | Взам. инв. №

24381-02 (86)