ТИПОВЫЕ СТРОИТЕЛЬНЫЕ КОНСТРУКЦИИ, ИЗДЕЛИЯ И УЗЛЫ

СЕРИЯ I.420-35.95

КОНСТРУКЦИИ МНОГОЭТАЖНЫХ ПРОИЗВОДСТВЕННЫХ ЗДАНИЙ С СЕТКАМИ КОЛОНН 6x6 и 9x6 м ПОД НАГРУЗКИ СООТВЕТСТВЕННО ДО 2500 И I500 КГС/М^2

ВЫПУСК I-I

КОЛОННЫ ЖЕЛЕЗОБЕТОННЫЕ. ВЫСОТЫ ЭТАЖЕЙ 4,8 и 6,0 м. АРМИРОВАНИЕ И ПРОСТРАНСТВЕННЫЕ КАРКАСЫ.

РАБОЧИЕ ЧЕРТЕЖИ

ЗАВЕДА ЧЕТЕЙ

ТИПОВЫЕ СТРОИТЕЛЬНЫЕ КОНСТРУКЦИИ, ИЗДЕЛИЯ И УЗЛЫ

СЕРИЯ I.420-35.95

ПРОЕКТНАЯ ДОКУМЕНТАЦИЯ СЕРТИФИЦИРОВАНА.
СЕРТИФИКАТ СООТВЕТСТВИЯ № ГОСТ Р RU 9003.1.3.0032
ОТ 21.09.98

КОНСТРУКЦИИ МНОГОЭТАЖНЫХ ПРОИЗВОДСТВЕННЫХ ЗДАНИЙ С СЕТКАМИ КОЛОНН 6х6 и 9х6 м ПОД НАГРУЗКИ СООТВЕТСТВЕННО ДО 2500 И 1500 КГС/М^2

ВЫПУСК I-I

КОЛОННЫ ЖЕЛЕЗОБЕТОННЫЕ. ВЫСОТЫ ЭТАЖЕЙ 4,8 и 6,0 м . АРМИРОВАНИЕ И ПРОСТРАНСТВЕННЫЕ КАРКАСЫ .

РАБОЧИЕ ЧЕРТЕЖИ

РАЗРАБОТАНЫ :
АО ЦНИИПРОМЗДАНИЙ:
ЗАМ. ДИРЕКТОРА ИНСТИТУТА С.М. ГЛИКИН
ЗАВ. ОТДЕЛОМ В.Н. ЯГОДКИН
ГЛ.ИНЖ. ПРОЕКТА Б.Л. ВЕРИЖНИКОВ

Утверждены Департаментом развития НТП и ПИР Госстроя России, письмо от 09.12.97 № 9-1-1/160.
Введены в действие АО ЦНИИпромзданий с 01.03.98, приказ от 29.12.97 № 26

Обозначение документа	Наименование	Стр.
1.420-35.95.1-1 – 1ПЗ	Пояснительная записка	3
– 2	Колонна К11, К12	4
– 3	Колонна К13, К14	6
– 4	Колонна К15, К16	9
– 5	Колонна К17, К18	12
– 6	Колонна К19, К20	15
– 7	Колонна К21, К22	18
– 8	Колонна К23, К24	21
– 9	Колонна К35	24
– 10	Колонна К36	25
– 11	Узел 1...11	27
– 12	Каркас КП11-1 ... КП11-3	32
– 13	Каркас КП12-1 ... КП12-4	33
– 14	Каркас КП13-1 ... КП13-3	
	КП14-1 ... КП14-6	34

Обозначение документа	Наименование	Стр.
1.420-35.95.1-1 – 15	Каркас КП15-1... КП15-4,	
	КП16-1 ... КП16-3	37
– 16	Каркас КП17-1 ... КП17-5	40
– 17	Каркас КП18-1 ... КП18-7	42
– 18	Каркас КП19-1... КП19-4,	
	КП20-1 ... КП20-5	44
– 19	Каркас КП21-1 ... КП21-3,	
	КП22-1 ... КП22-6	47
– 20	Каркас КП23-1 ... КП23-5	50
– 21	Каркас КП24-1... КП24-7	52
– 22	Каркас КП35-1, КП35-2	54
– 23	Каркас КП36-1 ... КП36-5	55
– 24	Узел 1... 14	57
– 25РС	Ведомость расхода стали, к2	62

Инв. № подл. | Подпись и дата | Взам. инв. №

Изм	Кол.	Лист	№ док.	Подп.	Дата
Разраб.		Тарабина		Тараб	
Провер.		Ягодкин			
Н. контр		Верижников		Верж	

1.420-35.95.1-1

Содержание

Стадия	Лист	Листов
Р		1

ЦНИИПРОМЗДАНИЙ

1. Настоящий выпуск является частью работы, полный состав которой приведен в выпуске 0-0 данной серии.

Выпуск содержит рабочие чертежи колонн и пространственных каркасов для зданий с высотой этажей 4,8 м и сочетанием высот этажей 6,0 м в первом этаже и 4,8 м в последующих этажах.

2. Данный выпуск следует рассматривать совместно с выпуском 1-0 „Указания по изготовлению колонн" и техническими условиями „Колонны железобетонные для многоэтажных зданий" ГОСТ 18979-90.

Закладные и арматурные изделия для всех колонн настоящей серии приведены в выпуске 1-3.

3. В колонны данного выпуска должны дополнительно устанавливаться закладные изделия для крепления стен, вертикальных стальных связей, пристенных плит и выпусков арматуры для образования жестких сопряжений ригелей с колоннами.

Установка перечисленных закладных изделий должна осуществляться в соответствии с требованиями проектов конкретных объектов.

Указания по привязке этих закладных изделий в колоннах, приведены в выпуске 0-0 данной серии.

4. Пространственные каркасы собираются из отдельных продольных стержней и замкнутых хомутов с помощью контактной сварки.

Сборка пространственных каркасов с использованием дуговой сварки не допускается. Диагональные связи, предусмотренные для обеспечения жесткости пространственных каркасов, должны быть приварены к стержням продольной арматуры протяженными швами длиной не менее 50 мм.

В целях экономии металла эти связи могут быть заменены на инвентарные.

5. Закладные изделия крепятся к стержням пространственных каркасов с помощью вязальной проволоки. Окончательная фиксация закладных изделий производится в опалубке.

6. Сборку пространственных каркасов рекомендуется производить на автоматизированных линиях.

7. Изготовление арматурных изделий должно производиться в соответствии с ГОСТ 10922-90 „Арматурные и закладные изделия сварные, соединения сварные арматуры и закладных изделий железобетонных конструкций. Общие технические условия" ГОСТ 14098-91. „Соединения сварные арматуры и закладных изделий железобетонных конструкций, Типы, конструкция и размеры", а также СНиП 3.03.01-87.

Изм.	Кол.	Лист	№ док.	Подп.	Дата	1.420-35.95.1-1-1ПЗ		
Разраб.		Тарадина				Пояснительная записка	Стадия	Лист	Листов
Провер.		Ягодкин					Р		1
Н.контр.		Ягодкин					ЦНИИПромзданий		

Инв.№ подл. | Подпись и дата | Взам.инв.№

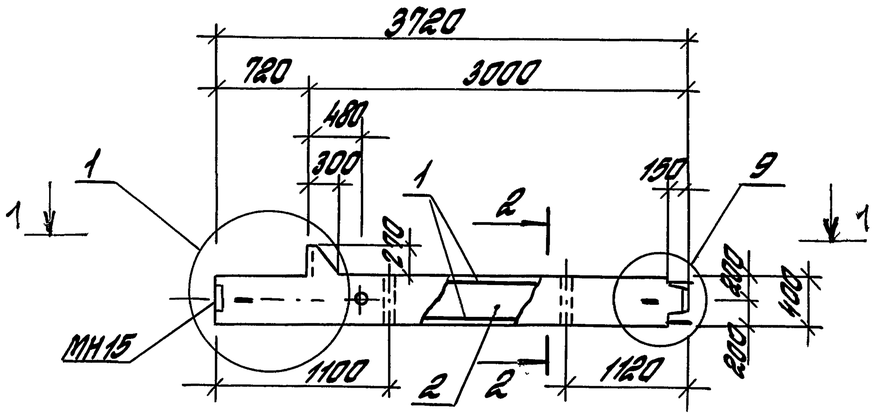

1-1

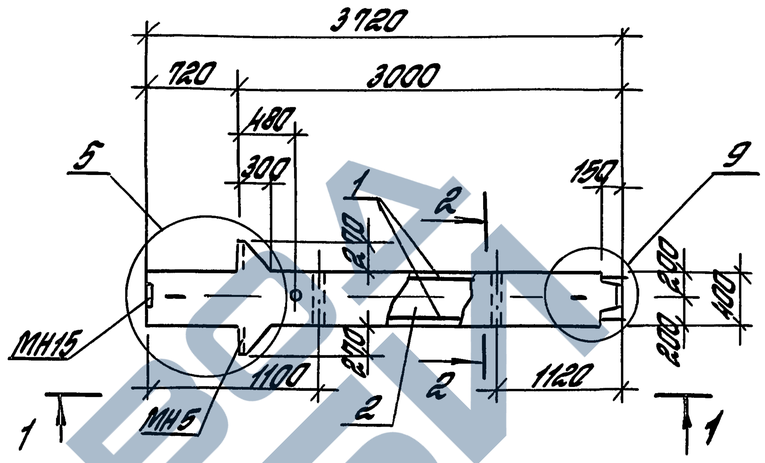

2-2

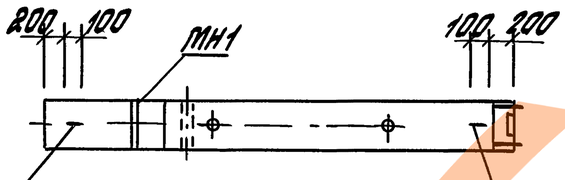

Риски геометрических осей

Риски геометрических осей

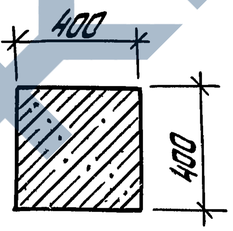

Марка колонны	Масса колонны, т
К11	1,5
К12	1,6

1. Спецификацию см. лист 2
2. Узлы см. на документе 1.420-35.95.1-1-11

Изм.	Кол.	Лист	№док.	Подп.	Дата	1.420-35.95.1-1-2			
Разраб.		Томышева				Колонна К11, К12	Стадия	Лист	Листов
Рассмот.		Тарадина					Р	1	2
Проверил		Ягодкин					ЦНИИПРОМЗДАНИЙ		
Н.контр.		Ягодкин							

Инв.№ подл. | Подпись и дата | Взам.инв.№

Ц00536 5

Марка колонны	Поз.	Наименование	Кол.	Обозначение документа
К 11-1	1	Каркас КП 11-1	1	1.420-35.95.1-1-12
	2	Бетон класса В15, $м^3$	0,61	
К11-2	1	Каркас КП 11-2	1	-12
	2	Бетон класса В15, $м^3$	0,61	
К 11-3	1	Каркас КП 11-3	1	-12
	2	Бетон класса В30, $м^3$	0,61	
К 12-1	1	Каркас КП 12-1	1	-13
	2	Бетон класса В15, $м^3$	0,63	

Марка колонны	Поз.	Наименование	Кол.	Обозначение документа
К12-2	1	Каркас КП 12-2	1	1.420-35.95.1-1-13
	2	Бетон класса В25, $м^3$	0,63	
К12-3	1	Каркас КП 12-3	1	-13
	2	Бетон класса В25, $м^3$	0,63	
К 12-4	1	Каркас КП 12-4	1	-13
	2	Бетон класса В30, $м^3$	0,63	

Инв.№ подл. | Подп. и дата | Взам.инв.№

К13

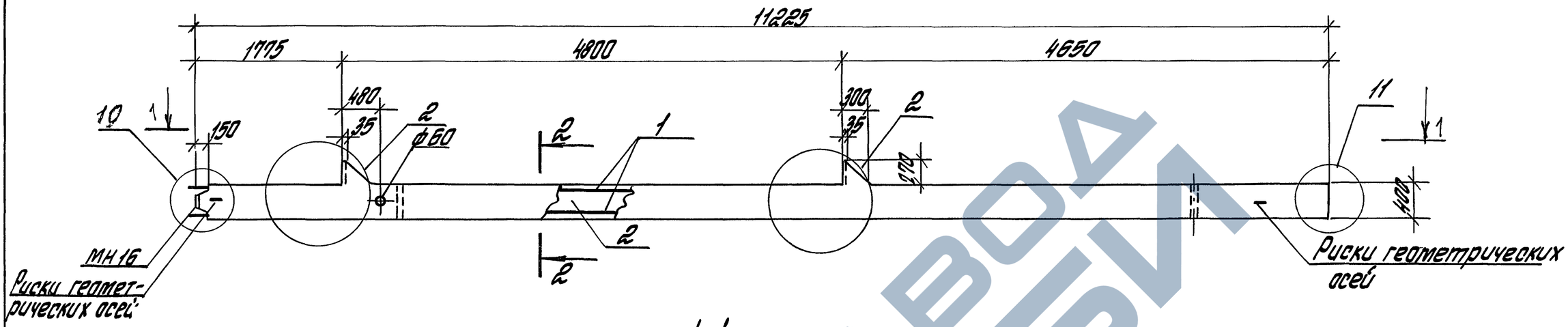

1-1

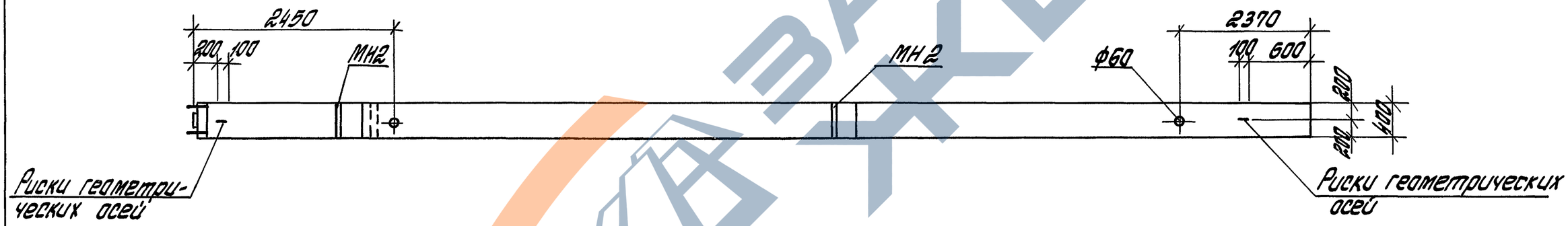

2-2

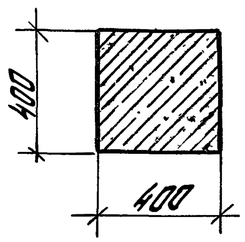

Марка колонны	Масса колонны, т
К13	4,4

1. К14 см. лист 2.
2. Спецификацию см. лист 3.
3. Узлы см. докум. 1.420-35.95.1-1-11

Изм.	Кол.	Лист	№док.	Подп.	Дата	1.420-35.95.1-1-3
Разраб.		Томышева				Колонна К13, К14
Рассчит.		Тарабина				Стадия Р · Лист 1 · Листов 3
Проверил		Ягодкин				ЦНИИПРОМЗДАНИЙ
Н.контр.		Ягодкин				

Инв. № подл. | Подпись и дата | Взам. инв. №

400536

К14

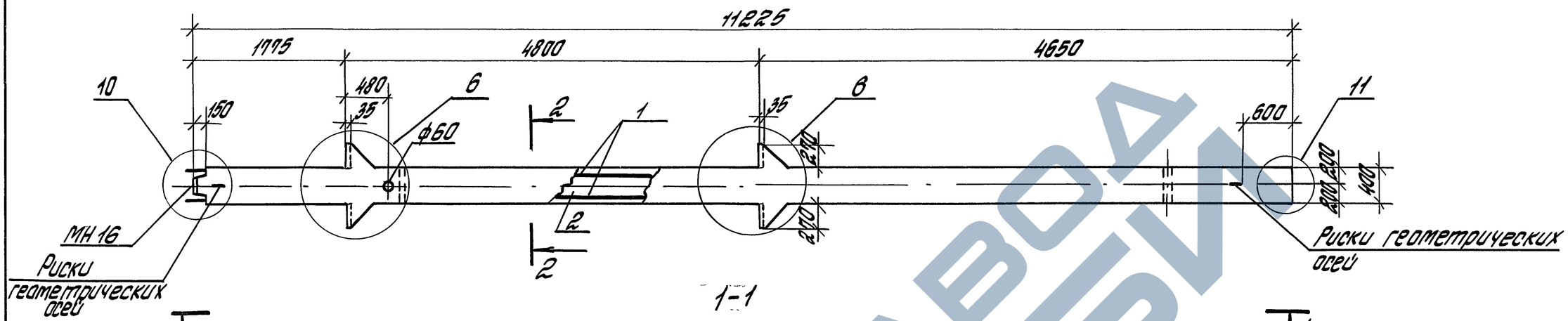

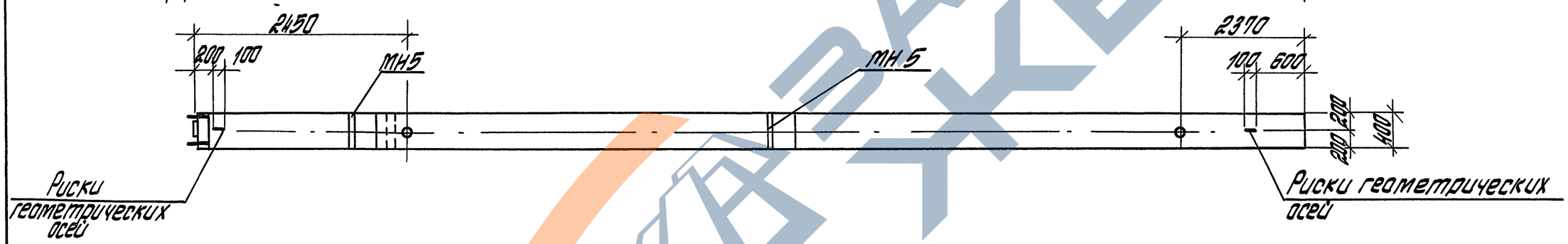

2-2

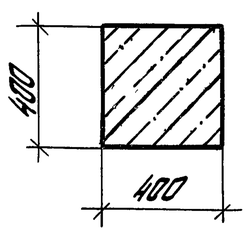

Марка колонны	Масса колонны, т
К14	4,5

1. Спецификацию см. лист 3.
2. Узлы см. докум. 1.420-35.95.1-1-11

Изм.	Кол.	Лист	№док.	Подп.	Дата	1.420-35.95.1-1-3	Лист 2

Инв.№ подл. | Подпись и дата | Взам. инв.№

Марка колонны	Поз.	Наименование	Кол.	Обозначение документа
К 13-1	1	Каркас КП 13-1	1	1.420-35.95.1-1-14
	2	Бетон класса В30, $м^3$	1,83	
К 13-2	1	Каркас КП 13-2	1	-14
	2	Бетон класса В30, $м^3$	1,83	
К 13-3	1	Каркас КП 13-3	1	-14
	2	Бетон класса В30, $м^3$	1,83	
К14-1	1	Каркас КП 14-1	1	-14
	2	Бетон класса В25, $м^3$	1,86	
К 14-2	1	Каркас КП 14-2	1	-14
	2	Бетон класса В25, $м^3$	1,86	

Марка колонны	Поз.	Наименование	Кол.	Обозначение документа
К 14-3	1	Каркас КП 14-3	1	1.420-35.95.1-1-14
	2	Бетон класса В30, $м^3$	1,86	
К 14-4	1	Каркас КП 14-4	1	-14
	2	Бетон класса В30, $м^3$	1,86	

Инв. N подл. | Подп. и дата | Взам. инв. N

К15

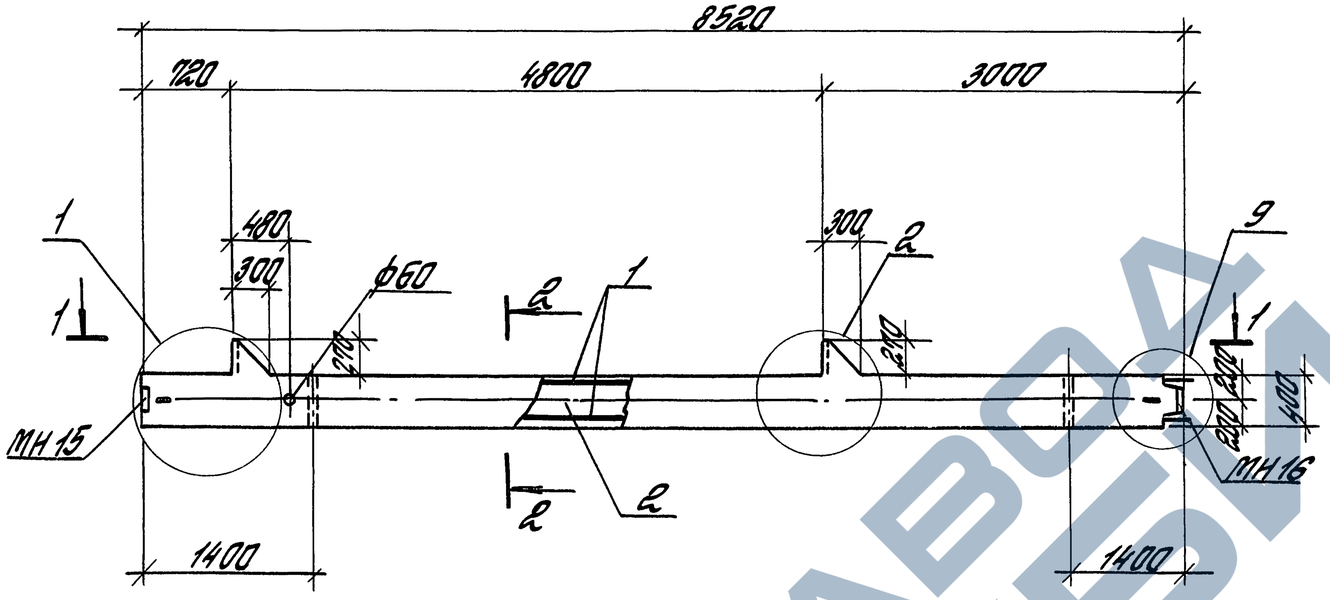

1-1

2-2

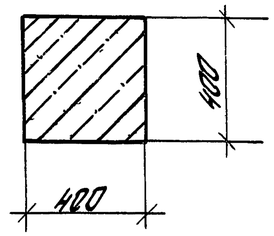

Марка колонны	Масса колонны, т
К15	3,5

1. К16 см. лист 2
2. Спецификацию см. лист 3
3. Узлы см. докум. 1.420-35.95. 1-1-11

Изм.	Кол.	Лист	№док.	Подп.	Дата	1.420-35.95.1-1-4		
Разраб.		Томышева				Колонна К15, К16	Стадия	Лист	Листов
Рассмот.		Тарабина					Р	1	3
Проверил		Ягодкин					ЦНИИПРОМЗДАНИЙ		
Н.контр.		Ягодкин							

Инв. № подл. | Подпись и дата | Взам. инв. №

Ц00537 10

К-16

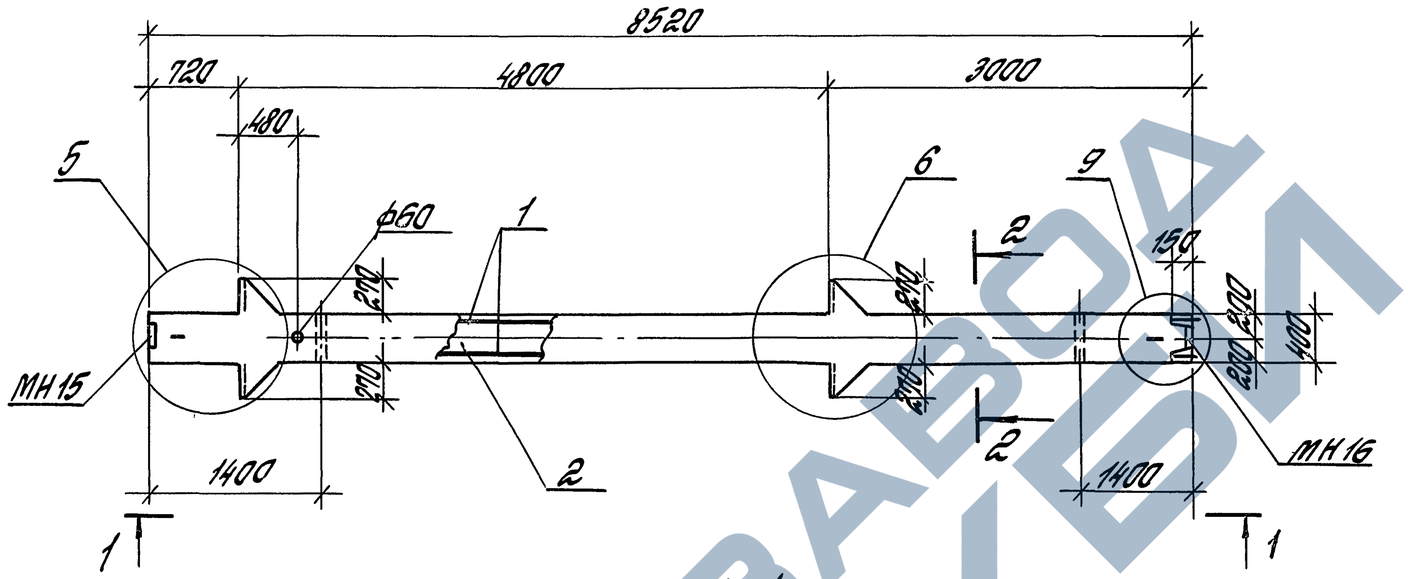

1-1

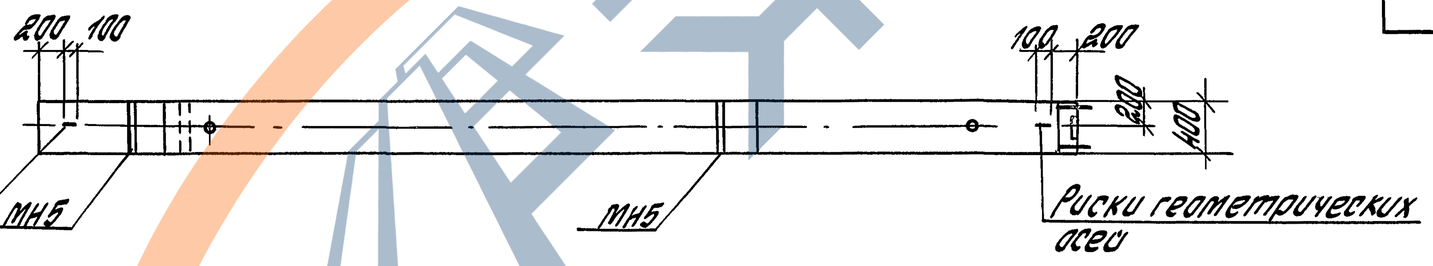

2-2

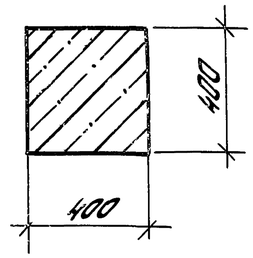

Марка колонны	Масса колонны, т
К 16	3,6

1. Спецификацию см. лист 3
2. Узлы см. докум. 1.420-35.95.1-1-11

Изм.	Кол.	Лист	№ док.	Подп.	Дата	1.420-35.95.1-1-4	Лист 2

Инв. № подл. | Подпись и дата | Взам. инв. №

Марка колонны	Поз.	Наименование	Кол.	Обозначение документа
К 15-1	1	Каркас КП 15-1	1	1.420-35.95.1-1-15
	2	Бетон класса В25, $м^3$	1,39	
К 15-2	1	Каркас КП 15-2	1	-15
	2	Бетон класса В25, $м^3$	1,39	
К 15-3	1	Каркас КП 15-3	1	-15
	2	Бетон класса В25, $м^3$	1,39	
К 15-4	1	Каркас КП 15-4	1	-15
	2	Бетон класса В30, $м^3$	1,39	

Марка колонны	Поз.	Наименование	Кол.	Обозначение документа
К 16-1	1	Каркас КП 16-1	1	1.420-35.95.1-1-15
	2	Бетон класса В25, $м^3$	1,43	
К 16-2	1	Каркас КП 16-2	1	-15
	2	Бетон класса В25, $м^3$	1,43	
К 16-3	1	Каркас КП 16-3	1	-15
	2	Бетон класса В30, $м^3$	1,43	

Инв. № подл. | Подп. и дата | Взам. инв. №

К17

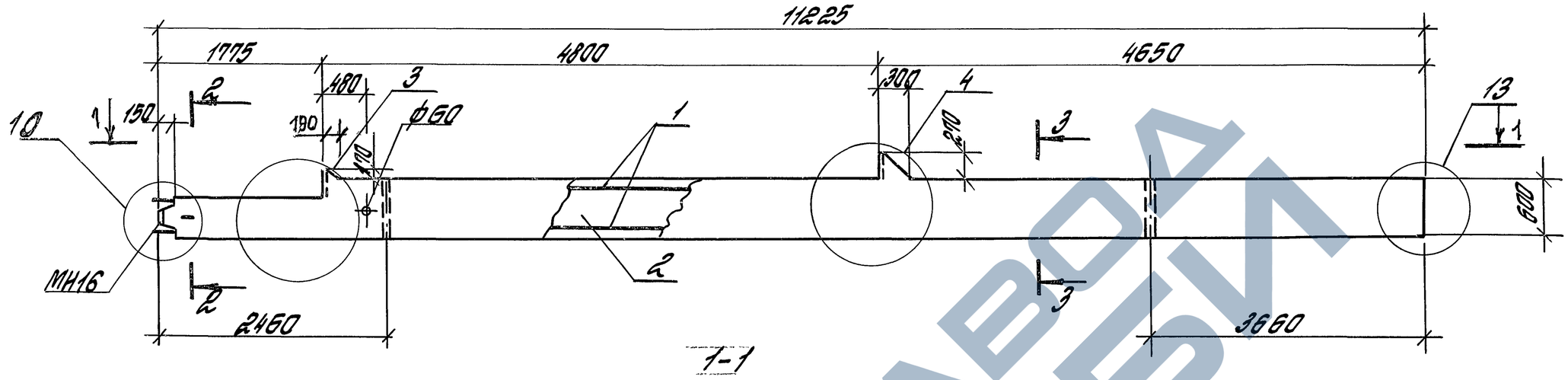

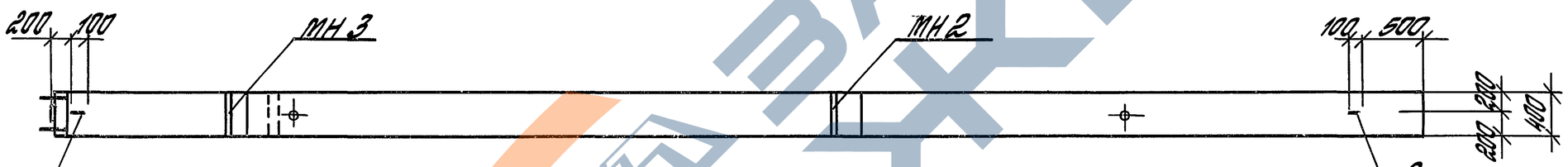

Риски геометрических осей

Риски геометрических осей

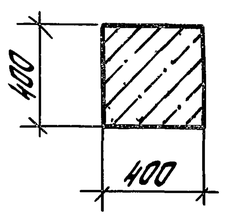

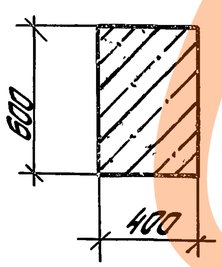

Марка колонны	Масса колонны, т
К17	6,5

1. К18 см. лист 2
2. Спецификацию см. лист 3
3. Узлы см. докум. 1.420-35.95.1-1-11

Изм.	Кол.	Лист	№док.	Подп.	Дата	1.420-35.95.1-1-5			
Разраб.		Тамышева				Колонна К17, К18	Стадия	Лист	Листов
Гассчит.		Тарадина					Р	1	3
Проверил.		Ягодкин					ЦНИИПРОМЗДАНИЙ		
Н.контр.		Ягодкин							

Инв. № подл. | Подпись и дата | Взам. инв. №

Ц00536 13

К18

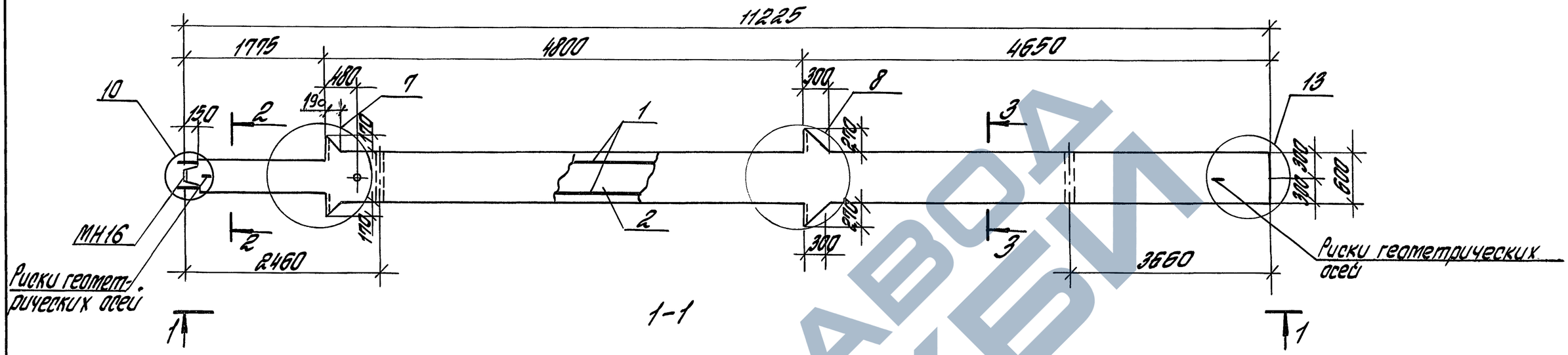

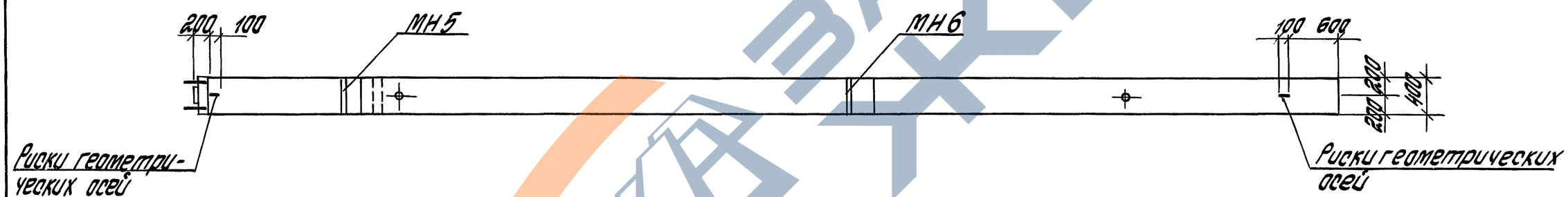

2-2

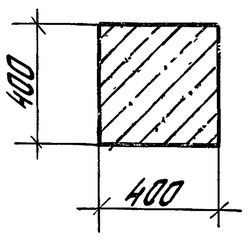

3-3

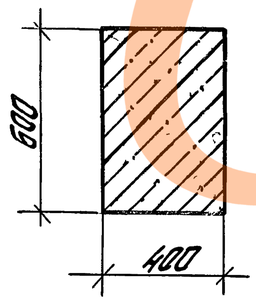

Марка колонны	Масса колонны, т
К 18	6,6

1. Спецификацию см. лист 3
2. Узлы см. докум. 1.420-35.95.1-1-11

Изм.	Кол.	Лист	№док.	Подп.	Дата	1.420-35.95.1-1-5	Лист 2

Инв.№ подл. | Подпись и дата | Взам. инв.№

Марка колонны	Поз	Наименование	Кол.	Обозначение документа
К 17-1	1	Каркас КП 17-1	1	1.420-35.95.1-1 — 16
	2	Бетон класса В25, $м^3$	2,6	
К 17-2	1	Каркас КП 17-2	1	—16
	2	Бетон класса В25, $м^3$	2,6	
К 17-3	1	Каркас КП 17-3	1	—16
	2	Бетон класса В30, $м^3$	2,6	
К 17-4	1	Каркас КП 17-4	1	—16
	2	Бетон класса В30, $м^3$	2,6	
К 17-5	1	Каркас КП 17-5	1	—16
	2	Бетон класса В25, $м^3$	2,6	
К 18-1	1	Каркас КП 18-1	1	1.420-35.95.1-1 — 17
	2	Бетон класса В30, $м^3$	2,63	
К 18-2	1	Каркас КП 18-2	1	—17
	2	Бетон класса В30, $м^3$	2,63	

Марка колонны	Поз.	Наименование	Кол.	Обозначение документа
К 18-3	1	Каркас КП 18-3	1	1.420-35.95.1-1 — 17
	2	Бетон класса В30 $м^3$	2,63	
К 18-4	1	Каркас КП 18-4	1	—17
	2	Бетон класса В30, $м^3$	2,63	
К 18-5	1	Каркас КП 18-5	1	—17
	2	Бетон класса В40 $м^3$	2,63	

Инв. № подл. | Подпись и дата | Взам. инв. №

Изм.	Кол.	Лист	№ док.	Подп.	Дата

1.420-35.95.1-1-5

Лист 3

К19

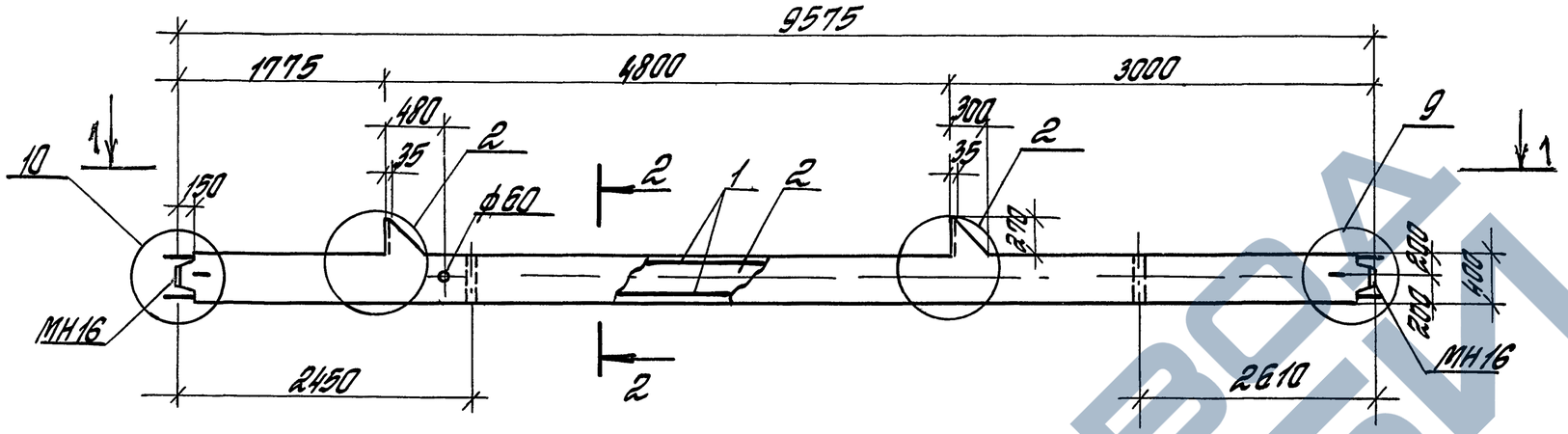

1-1

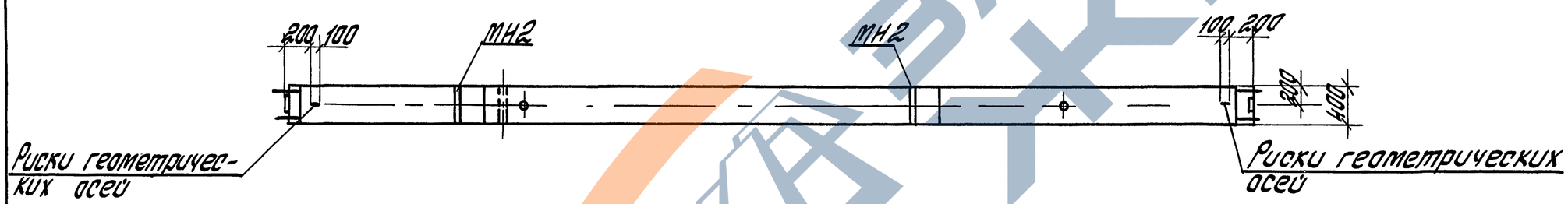

2-2

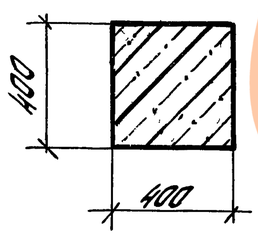

1. К20 ст. лист 2.
2. Спецификацию ст. лист 3.
3. Узлы ст. докум. 1.420-35.95.1-1-11
4. Масса колонны К19-3,9 т

Изм.	Кол.	Лист	№док.	Подп.	Дата	1.420-35.95.1-1-6		
Разраб.		Тамышева				Колонна К19, К20	Стадия	Лист	Листов
Рассчит.		Тарабина					Р	1	3
Проверил		Ягодкин					ЦНИИПРОМЗДАНИЙ		
Н.контр.		Ягодкин							

Инв. № подл. | Подпись и дата | Взам. инв. №

К20

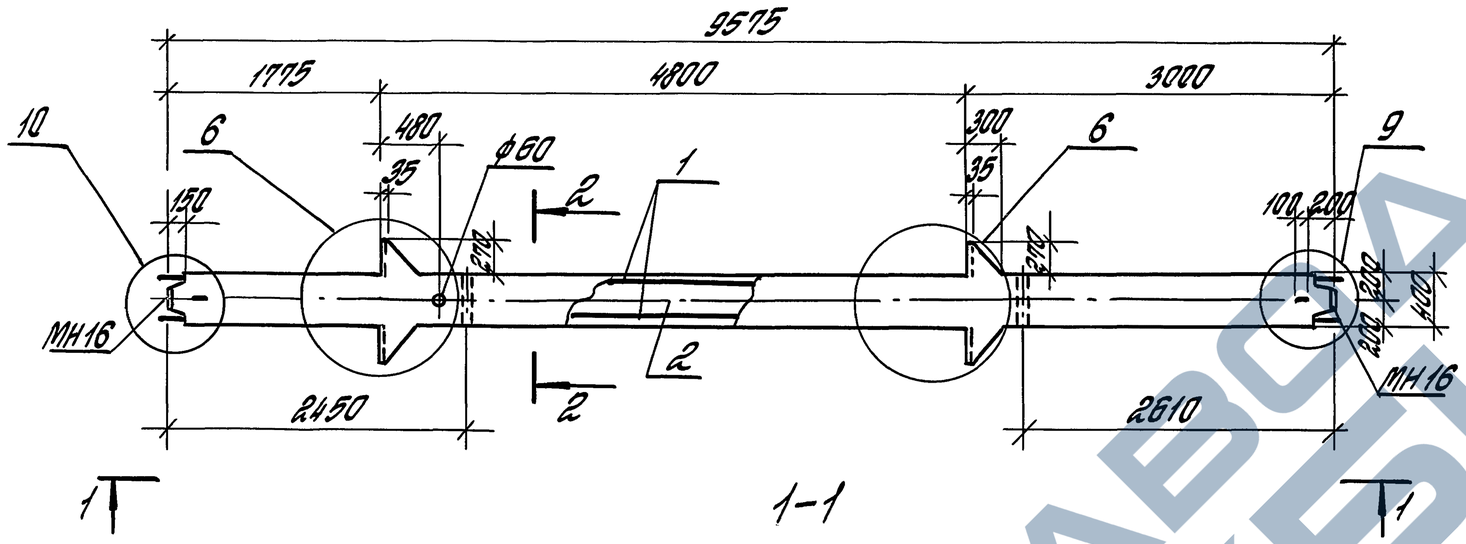

1-1

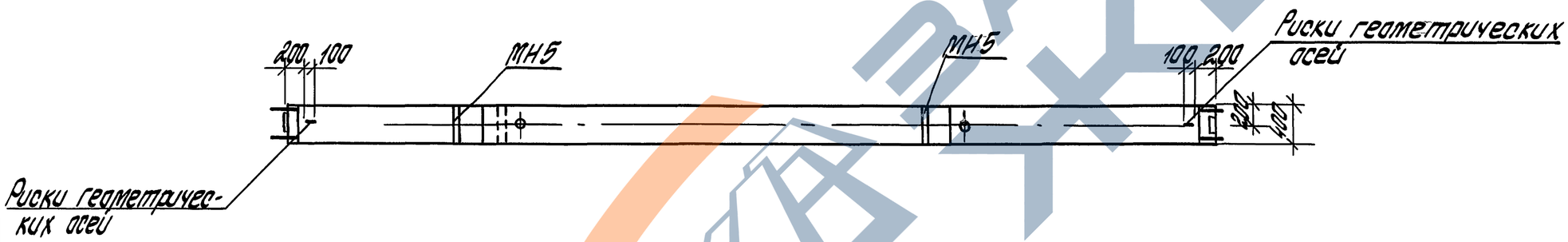

2-2

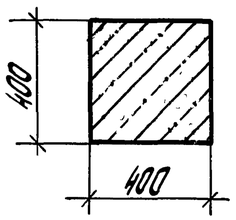

1. Спецификацию см. лист 3
2. Узлы см. докум. 1.420-35.95.1-1-11
3. Масса колонны К20-4,0 т

Изм.	Кол.	Лист	№док.	Подп.	Дата	1.420-35.95.1-1-6	Лист 2

Инв.№ подл. | Подпись и дата | Взам.инв.№

Марка колонны	Поз.	Наименование	Кол.	Обозначение документа
К19-1	1	Каркас КП19-1	1	1.420-35.95.1-1 — 18
	2	Бетон класса В25, $м^3$	1,55	
К19-2	1	Каркас КП19-2	1	— 18
	2	Бетон класса В25, $м^3$	1,55	
К19-3	1	Каркас КП19-3	1	— 18
	2	Бетон класса В25, $м^3$	1,55	
К19-4	1	Каркас КП19-4	1	— 18
	2	Бетон класса В25, $м^3$	1,55	
К20-1	1	Каркас КП20-1	1	— 18
	2	Бетон класса В25, $м^3$	1,59	

Марка колонны	Поз.	Наименование	Кол.	Обозначение документа
К20-2	1	Каркас КП20-2	1	1.420-35.95.1-1 — 18
	2	Бетон класса В30, $м^3$	1,59	
К20-3	1	Каркас КП20-3	1	— 18
	2	Бетон класса В30, $м^3$	1,59	
К20-4	1	Каркас КП20-4	1	— 18
	2	Бетон класса В40, $м^3$	1,59	
К20-5	1	Каркас КП20-5	1	— 18
	2	Бетон класса В45, $м^3$	1,59	

Инв.№ подл. | Подпись и дата | Взам. инв.№

К21

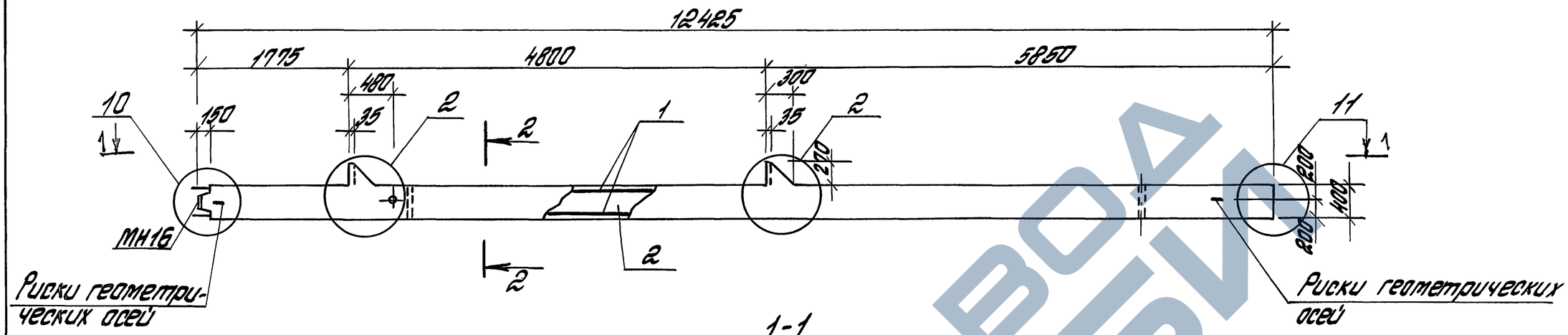

1-1

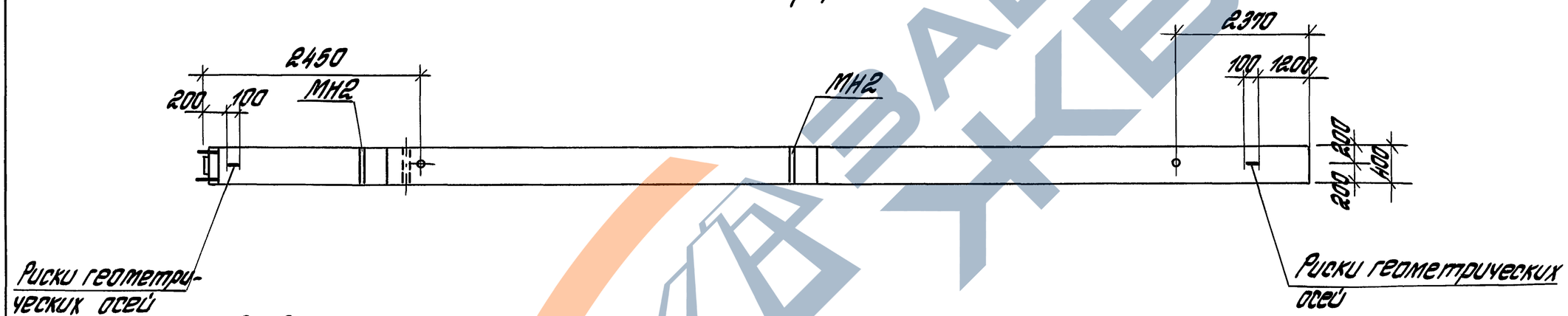

2-2

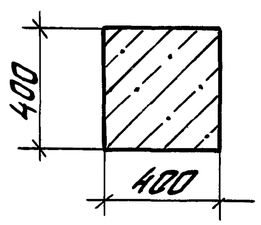

Марка колонны	Масса колонны, т
К21	5,1

1. К22 см. лист 2
2. Спецификацию см. лист 3
3. Узлы см. докум. 1.420-35.95.1-1-11

Изм.	Кол.	Лист	№док.	Подп.	Дата	1.420-35.95.1-1-7
Разраб.		Томашева				Колонна К21, К22
Рассчит.		Тарадина				Стадия: Р; Лист: 1; Листов: 3
Проверил		Агабкин				ЦНИИПРОМЗДАНИЙ
Н.контр.		Агабкин				

Инв. № подл. | Подпись и дата | Взам. инв. №

Ц00536 19

К22

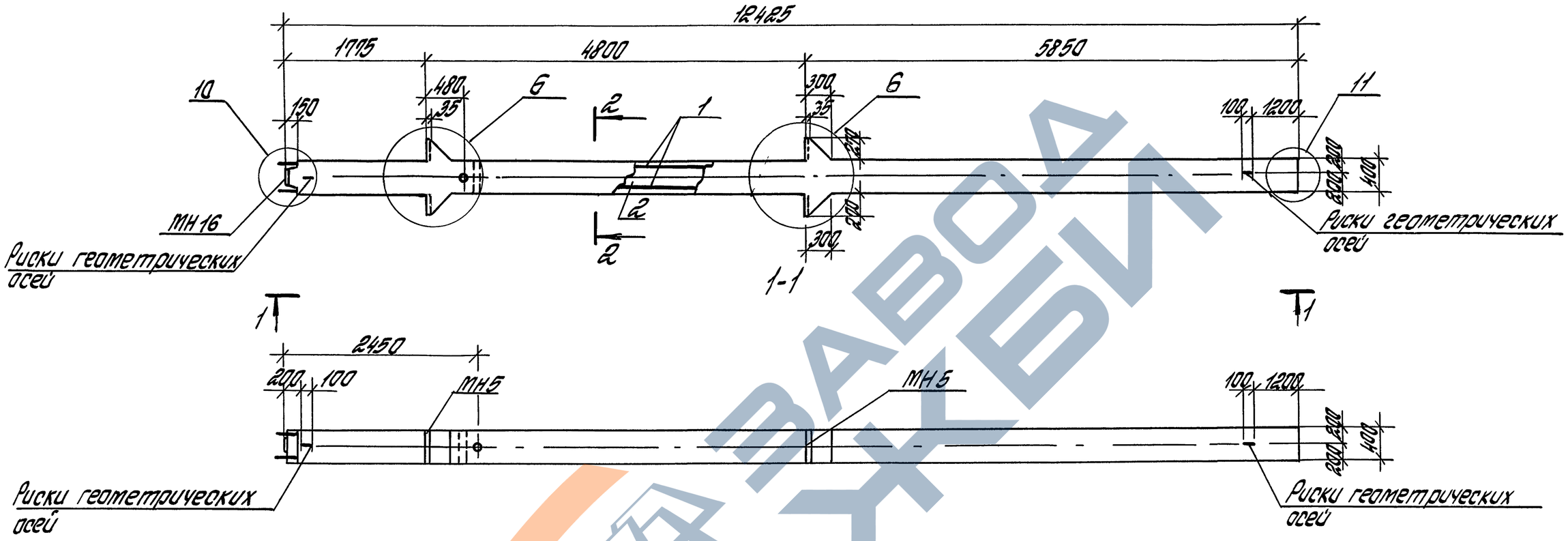

2-2

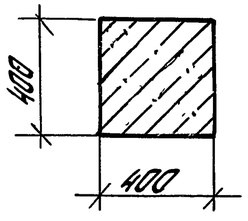

Марка колонны	Масса колонны, т
К22	5,2

1. Спецификацию см. лист 3
2. Узлы см. докум. 1.420-35.95.1-1-11

Изм.	Кол.	Лист	№док.	Подп.	Дата	1.420-35.95.1-1-7	Лист 2

Инв. № подл. | Подпись и дата | Взам. инв. №

Марка колонны	Поз.	Наименование	Кол.	Обозначение документа
К21-1	1	Каркас КП21-1	1	1.420-35.95.1-1-19
	2	Бетон класса В25, $м^3$	2,03	
К21-2	1	Каркас КП21-2	1	-19
	2	Бетон класса В30, $м^3$	2,03	
К21-3	1	Каркас КП21-3	1	-19
	2	Бетон класса В30, $м^3$	2,07	
К22-1	1	Каркас КП22-1	1	-19
	2	Бетон класса В25, $м^3$	2,07	

Марка колонны	Поз.	Наименование	Кол.	Обозначение документа
К22-2	1	Каркас КП22-2	1	1.420-35.95.1-1-19
	2	Бетон класса В30, $м^3$	2,07	
К22-3	1	Каркас КП22-3	1	-19
	2	Бетон класса В30, $м^3$	2,07	
К22-4	1	Каркас КП22-4	1	-19
	2	Бетон класса В30, $м^3$	2,07	

Инв. № подл. | Подпись и дата | Взам. инв. №

Изм.	Кол.	Лист	№док.	Подп.	Дата	1.420-35.95.1-1-7	Лист 3

К23

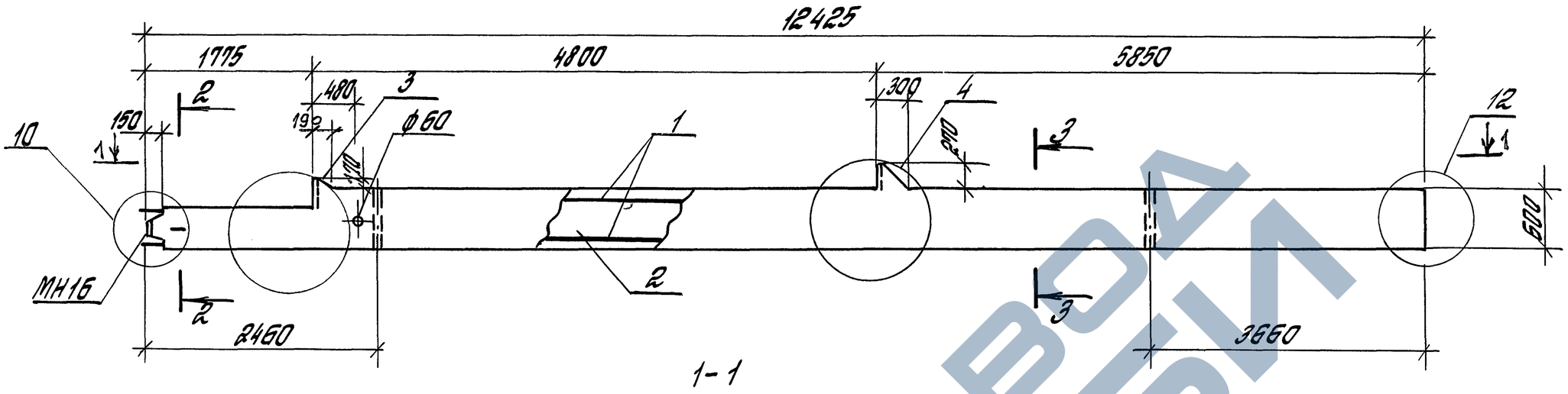

1-1

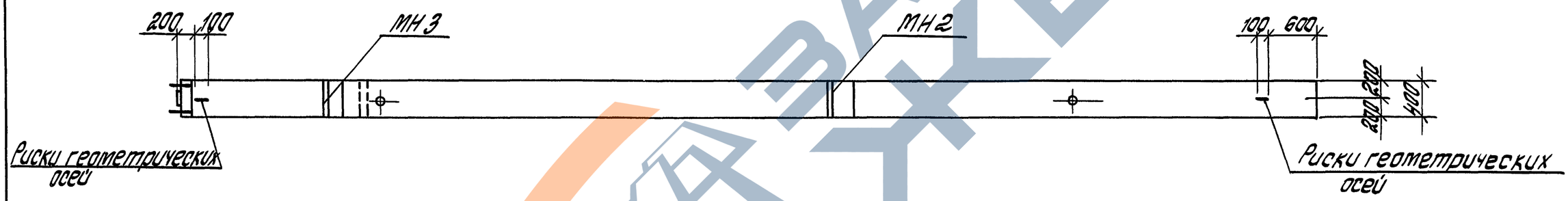

2-2

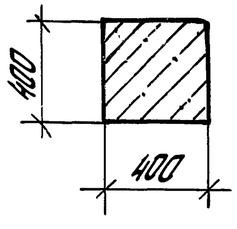

3-3

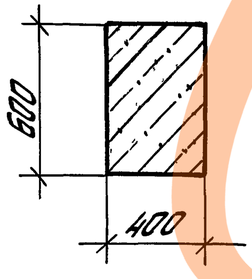

Марка колонны	Масса колонны, т
К23	7,2

1. К24 ст. лист 2.
2. Спецификацию ст. лист 3.
3. Узлы ст. докум. 1.420-35.95.1-1-11

Изм.	Кол.	Лист	№док.	Подп.	Дата	1.420-35.95.1-1-8		
Разраб.		Томышева				Колонна К23, К24	Стадия	Лист	Листов
Рассчит.		Тарабина					Р	1	3
Проверил.		Ягодкин					ЦНИИПРОМЗДАНИЙ		
Н.контр.		Ягодкин							

Инв. № подл. | Подпись и дата | Взам. инв. №

Ц00536 . 22

К2А

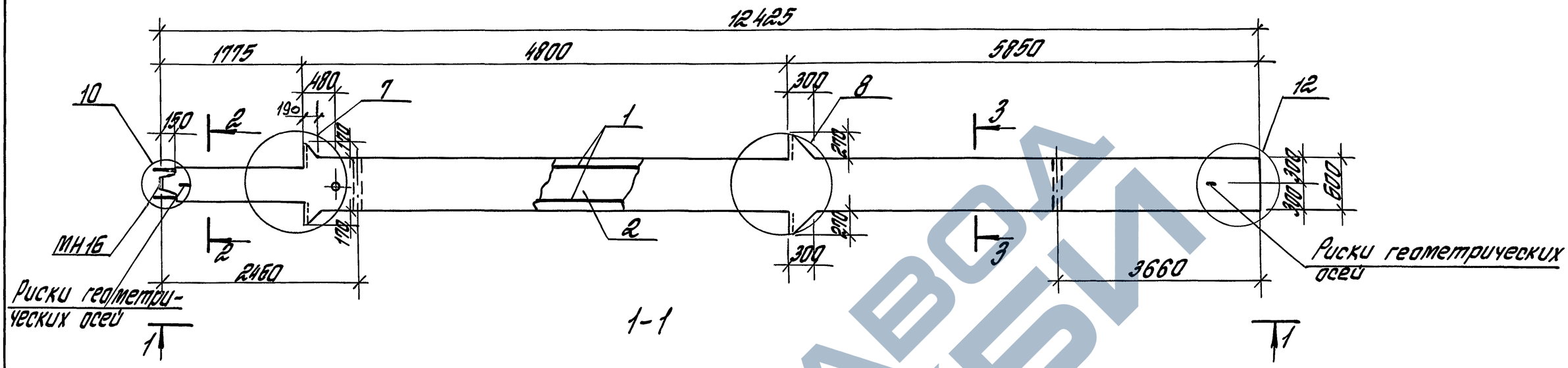

1-1

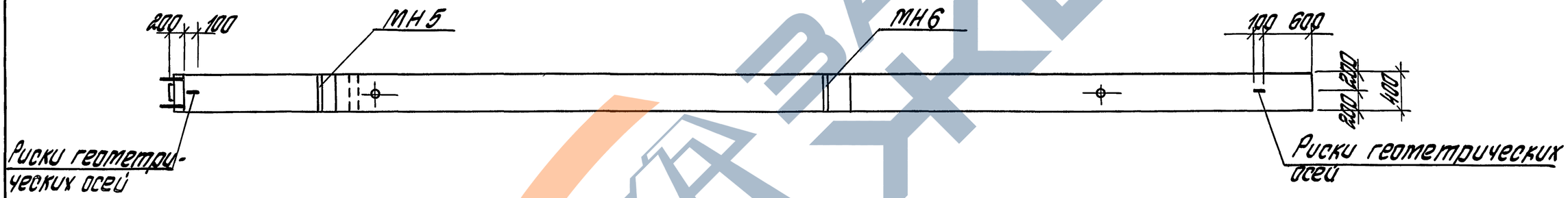

2-2

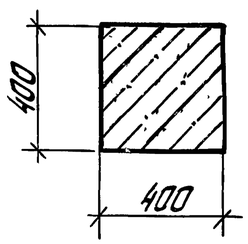

3-3

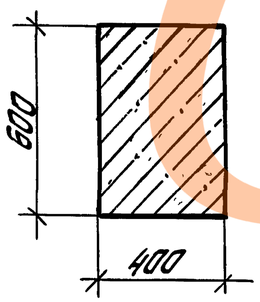

Марка колонны	Масса колонны, т
К24	7,3

1. Спецификацию см. лист 3
2. Узлы см. докум. 1.420-35.95.1-1-11

Изм.	Кол.	Лист	№док.	Подпись	Дата	1.420-35.95.1-1-8	Лист 2

Инв. № подл. | Подпись и дата | Взам. инв. №

Марка колонны	Поз.	Наименование	Кол.	Обозначение документа
К23-1	1	Каркас КП 23-1	1	1.420-35.95.1-1-20
	2	Бетон класса В25, $м^3$	2,9	
К23-2	1	Каркас КП 23-2	1	-20
	2	Бетон класса В25, $м^3$	2,9	
К23-3	1	Каркас КП 23-3	1	-20
	2	Бетон класса В30 $м^3$	2,9	
К23-4	1	Каркас КП 23-4	1	-20
	2	Бетон класса В25, $м^3$	2,9	
К23-5	1	Каркас КП 23-5	1	-20
	2	Бетон класса В30, $м^3$	2,9	
К24-1	1	Каркас КП 24-1	1	1.420-35.95.1-1-21
	2	Бетон класса В30, $м^3$	2,92	
К24-2	1	каркас КП 24-2	1	-21
	2	Бетон класса В30, $м^3$	2,92	

Марка колонны	Поз.	Наименование	Кол.	Обозначение документа
К24-3	1	Каркас КП 24-3	1	1.420-35.95.1-1-21
	2	Бетон класса В30, $м^3$	2,92	
К24-4	1	Каркас КП 24-4	1	-21
	2	Бетон класса В30, $м^3$	2,92	
К24-5	1	Каркас КП 24-5	1	-21
	2	Бетон класса В40, $м^3$	2,92	

Инв. № подл. | Подп. и дата | Взам. инв. №

Изм.	Кол.	Лист.	№док.	Подп.	Дата	1.420-35.95.1-1-8	Лист 3

Марка колонны	Поз.	Наименование	Кол.	Обозначение документа
К35-1	1	Каркас КП35-1	1	1.420-35.95.1-1-22
	2	Бетон класса В30 $м^3$	0,76	
К35-2	1	Каркас КП 35-2	1	-22
	2	Бетон класса В30 $м^3$	0,76	

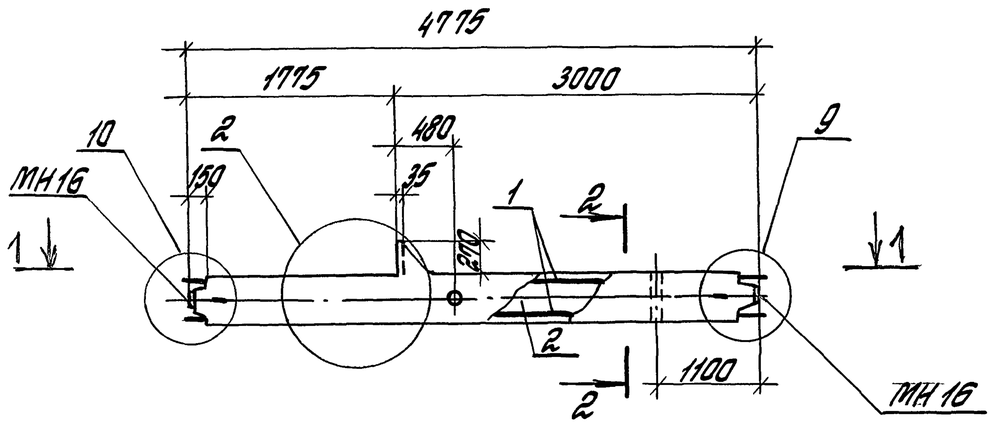

1-1

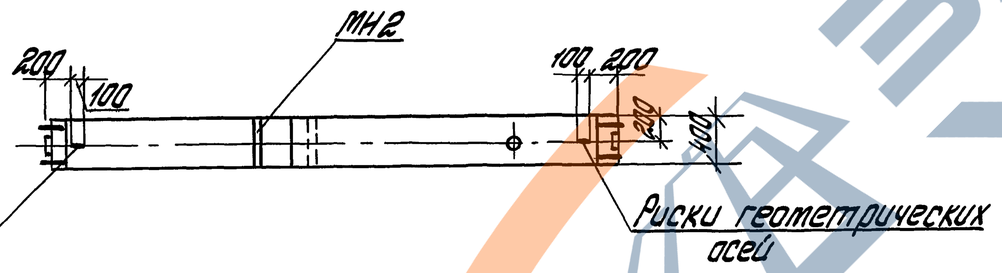

2-2

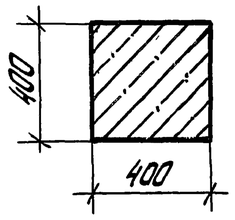

1. Узлы см. докум. 1.420-35.95.1-1-11
2. Масса колонны К35 - 2,0т

Изм.	Кол.	Лист	№док.	Подп.	Дата	1.420-35.95.1-1-9			
Разраб.		Томышева				Колонна К35	Стадия	Лист	Листов
Пров.		Тарадина					Р		1
Проверил		Агафкин					ЦНИИПРОМЗДАНИЙ		
Н.контр.		Агафкин							

Инв.№ подл. | Подпись и дата | Взам. инв.№

400536 25

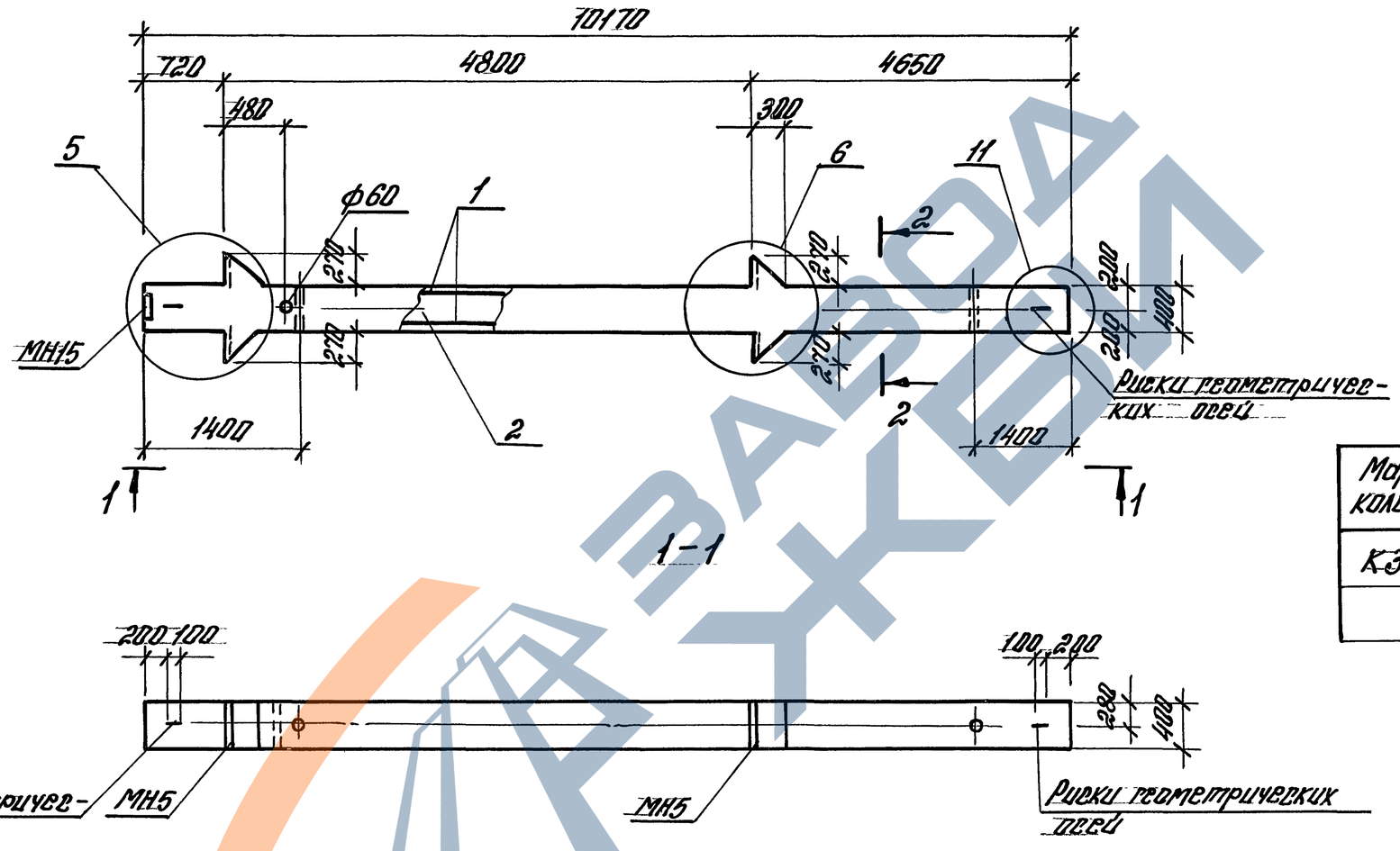

2-2

1-1

Марка колонн	Масса колонны, т
К36	3,6

1. Спецификация см. лист 2
2. Узлы см. докум. 1.420-35.95.1-1-11

Изм.	Кол.	Лист	N док.	Подп.	Дата	1.420-35.95.1-1-10		
Разраб.		Томышева				Колонна К36	Стадия	Лист	Листов
Рассчит.		Тарадина					Р	1	2
Пров.		Ягодкин					ЦНИИПРОМЗДАНИЙ		
Н.контр.		Ягодкин							

Инв.N подл. | Подп. и дата | Взам.инв.N

Марка колонны	Поз.	Наименование	Кол.	Обозначение документа
К36-1	1	Каркас КП36-1	1	1.420-35.95.1-1-23
	2	Бетон класса В25, $м^3$	1,9	
К36-2	1	Каркас КП36-2	1	-23
	2	Бетон класса В25, $м^3$	1,9	
К36-3	1	Каркас КП36-3	1	-23
	2	Бетон класса В30, $м^3$	1,9	
К36-4	1	Каркас КП36-4	1	-23
	2	Бетон класса В30, $м^3$	1,9	
К36-5	1	Каркас КП36-5	1	-23
	2	Бетон класса В40, $м^3$	1,9	

Инв.№ подл. | Подпись и дата | Взам. инв.№

1

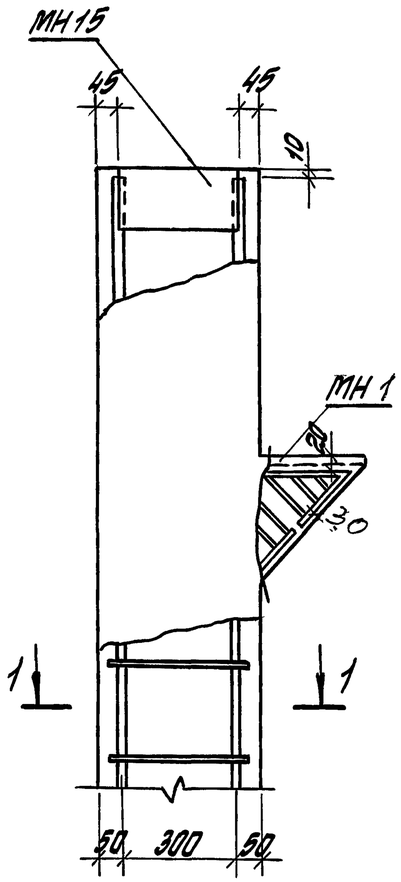

2

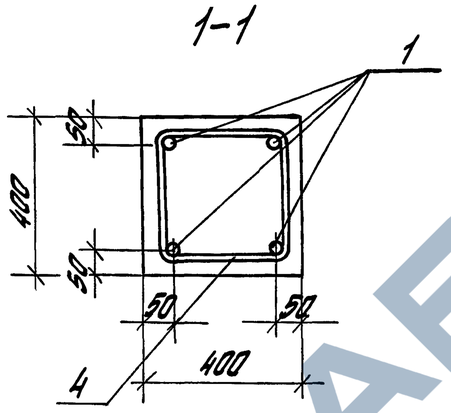

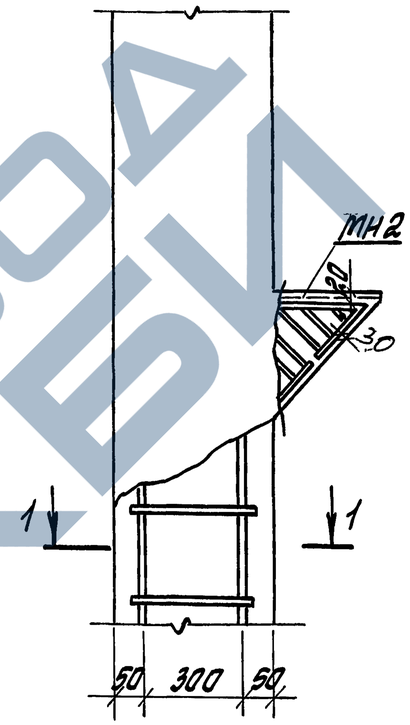

Количество продольных стержней показано условно

Изм	Кол	Лист	№док	Подп.	Дата	1.420-35.95.1-1-11		
Разраб.		Томышева				Узел 1 ... 11	Стадия	Лист	Листов
Рассчит.		Тарадина					Р	1	5
Проверил.		Ягодкин					ЦНИИПРОМЗДАНИЙ		
Н.контр.		Ягодкин							

Инв. № подл. | Подпись и дата | Взам. инв. №

Ц00536 28

3

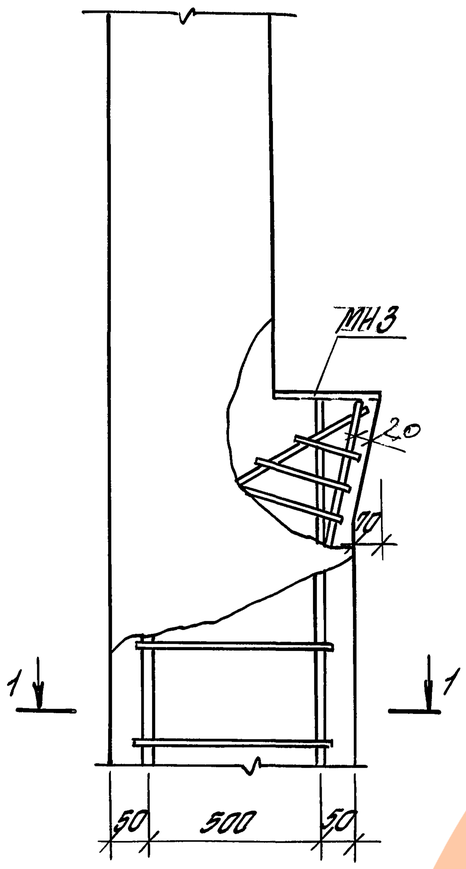

4

1-1

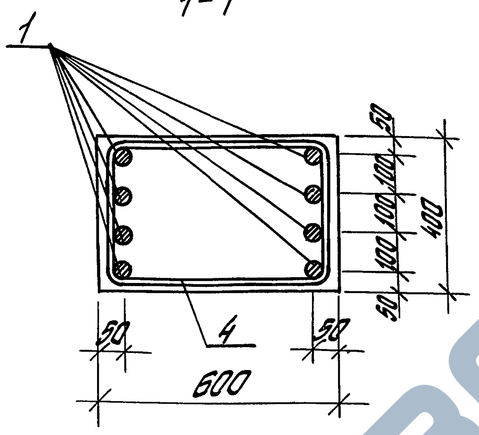

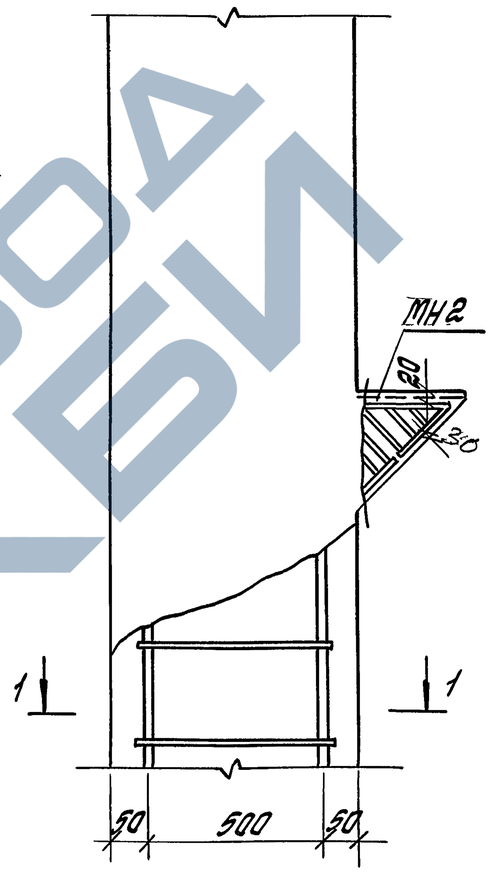

Количество продольных стержней показано условно

Инв. № подл.	Подпись и дата	Взам. инв. №

Изм.	Кол.	Лист	№док.	Подп.	Дата	1.420-35.95.1-1-11	Лист 2

5

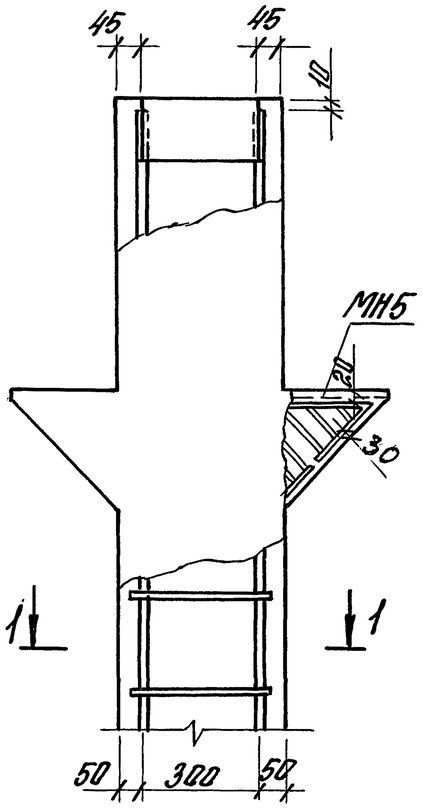

6

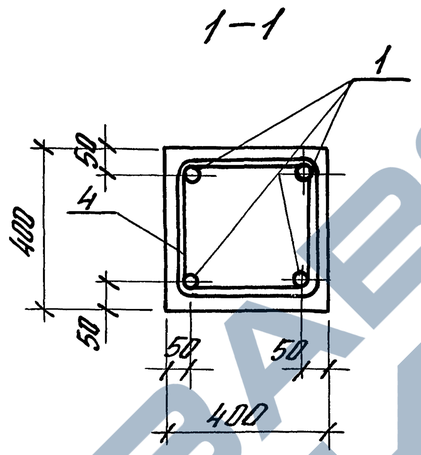

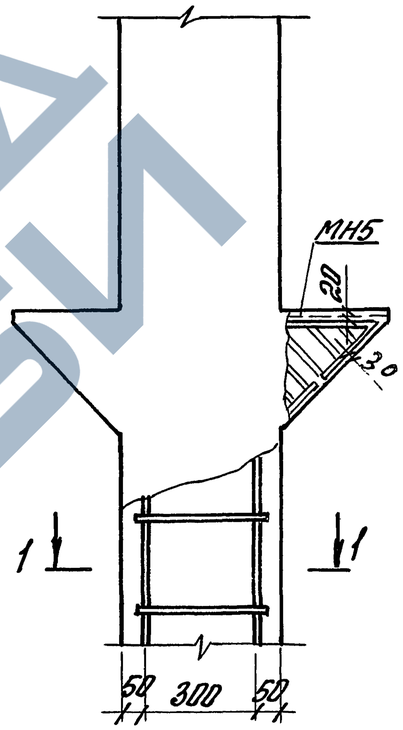

Количество продольных стержней показано условно

Инв.№ подл.	Подпись и дата	Взам.инв.№

Изм.	Кол.	Лист	N док.	Подп.	Дата	1.420-35.95.1-1-11	Лист 3

7

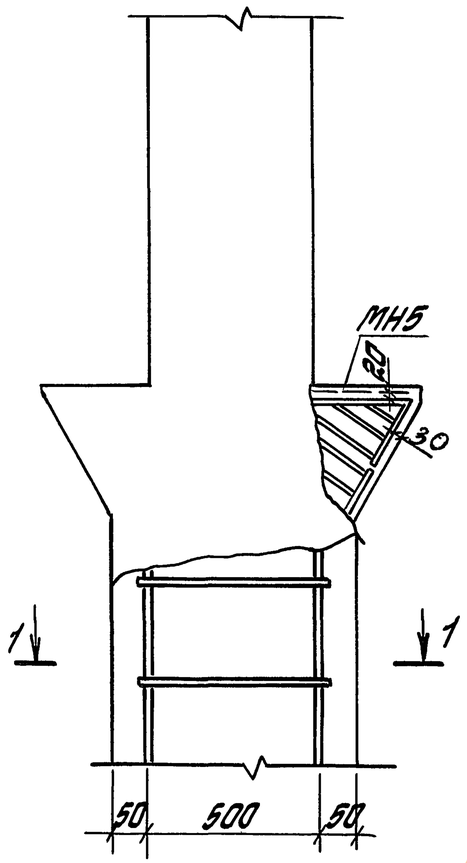

1-1

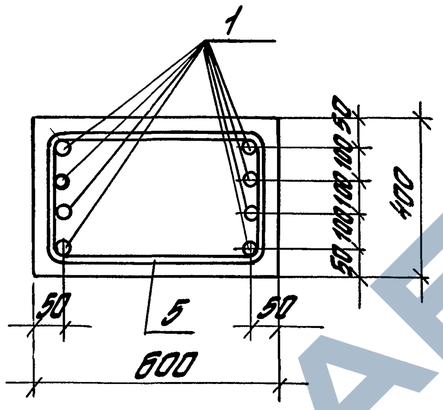

8

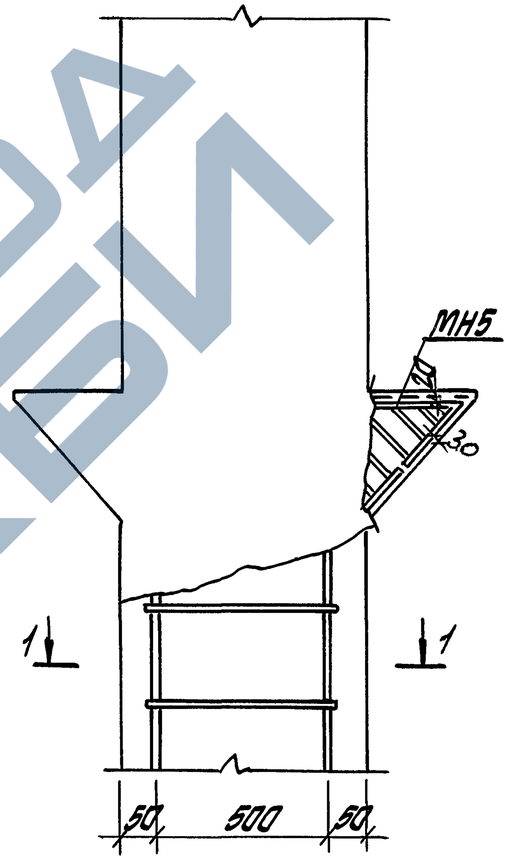

Количество продольных стержней показано условно.

Изм.	Кол.	Лист	№ док.	Подп.	Дата	1.420-35.95.1-1-11	Лист 4

Инв. № подл. | Подпись и дата | Взам. инв. №

9

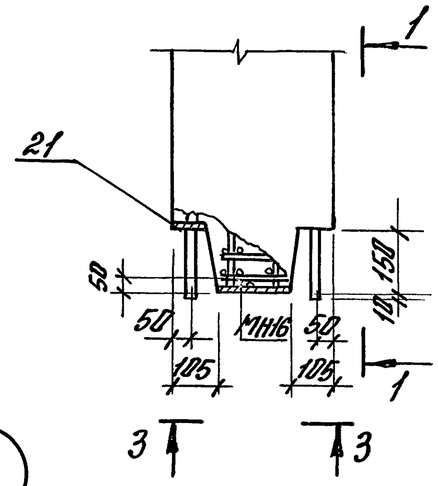

1–1

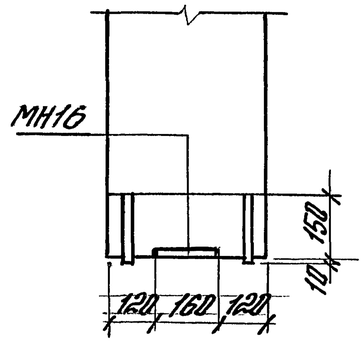

11

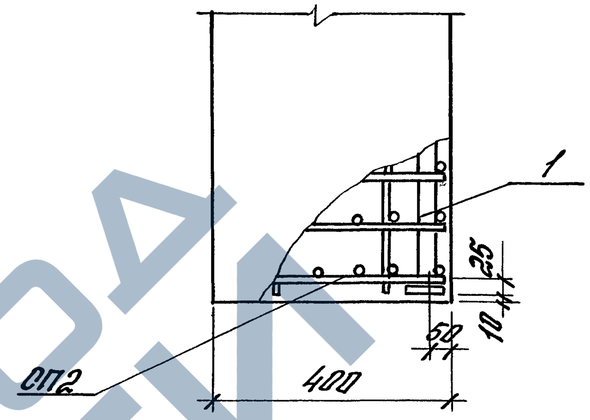

10

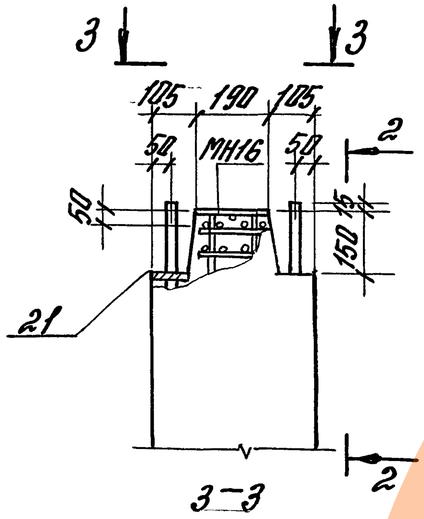

3–3

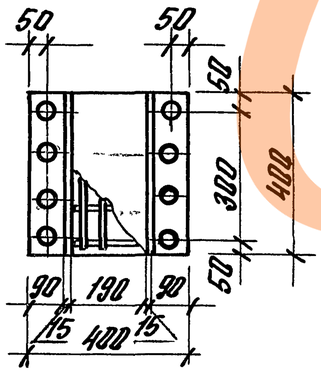

2–2

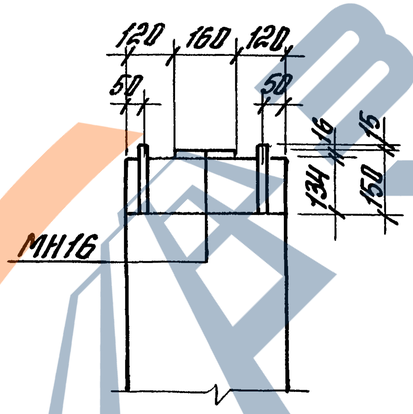

12

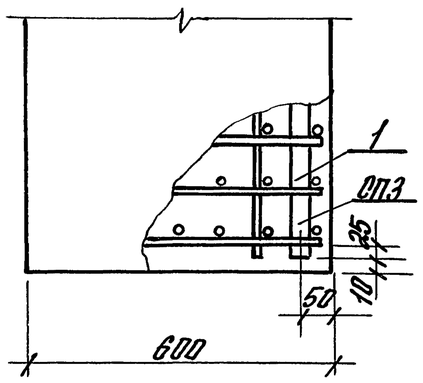

Количество продольных стержней показано условно

Инв.№подл.	Подпись и дата	Взам.инв.№

Изм.	Кол.	Лист	№док.	Подп.	Дата	1.420-35.95.1-1-11	Лист 5

Ц00536 32

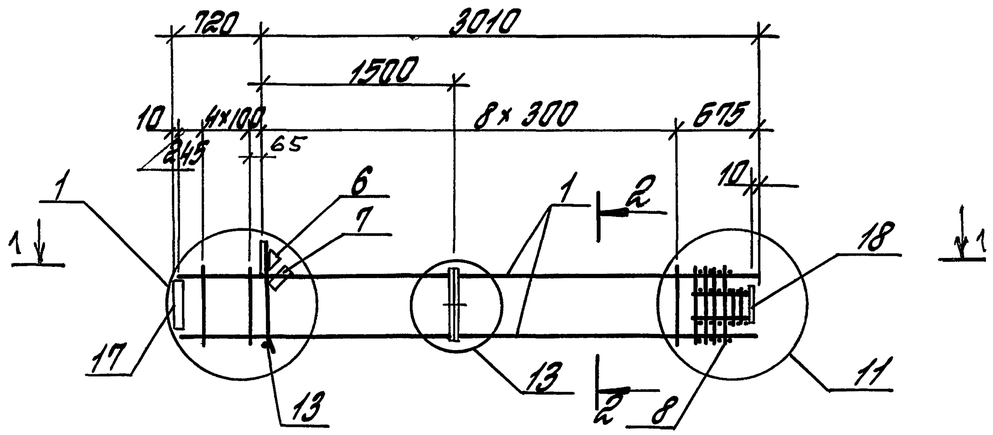

1 – 1

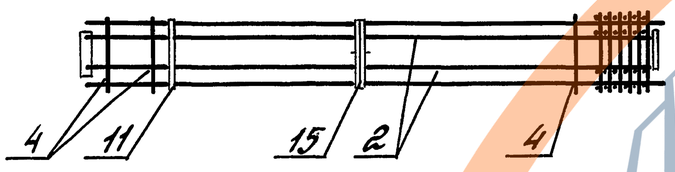

2 – 2

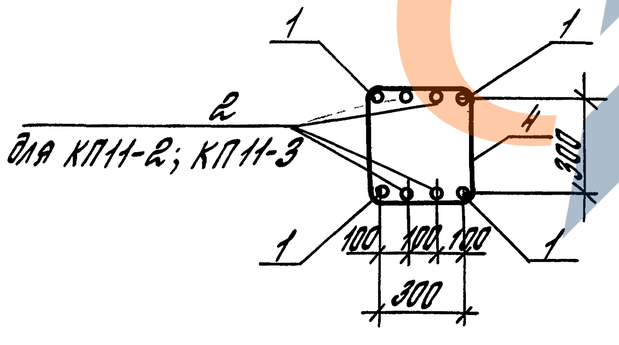

Марка каркаса	Поз.	Наименование	Кол.	Обозначение документа	Масса каркаса, кг
КП 11-1	1	22-А-III, ℓ=3720; 11,1кг	4	без черт.	134,2
	4	6-А-I, ℓ=1370	13	1.420-35.95.1-3-7	
	6	Сетка С1	1	–3	
	7	С2	1	–3	
	8	СП1	1	–2	
	11	Изделие закладное МН1	1	–8	
	13	МН7	1	–10	
	15	МН10	1	–13	
	17	МН15	1	–15	
	18	МН16	1	–16	
КП 11-2		Поз.4, 6...8, 11, 13, 15, 17, 18 по КП11-1			155,0
	1	20-А-III, ℓ=3720; 9,2 кг	4	без черт.	
	2	18-А-III, ℓ=3555; 7,1 кг	4	без черт.	
КП11-3		Поз. 6...8, 11, 13, 15, 17, 18 по КП11-1	1		193,3
	1	25-А-III, ℓ=3720; 14,3 кг	4	без черт.	
	2	22-А-III, ℓ=3555; 10,6 кг	4	без черт.	
	4	8-А-I, ℓ=1400;	13	1.420-35.95.1-3-7	

1. Узлы см. 1.420-35.95.1-1-24
2. Арматура класса А-I и А-III по ГОСТ 5781-82

Изм.	Кол.	Лист	№ док.	Подп.	Дата	1.420-35.95.1-1-12		
Разраб.		Тарадина		Тарад		Каркас КП11-1... КП11-3	Стадия	Лист	Листов
Рассчит.		Тарадина		Тарад			Р		1
Провер.		Тотышева					ЦНИИПРОМЗДАНИЙ		
Н.контр.		Ягодкин							

Инв. № подл. | Подпись и дата | Взам. инв. №

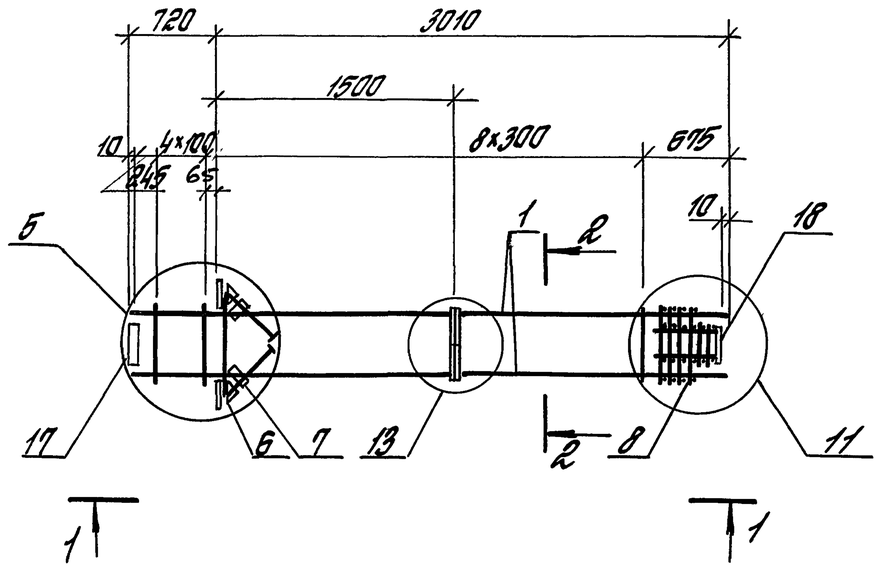

1—1

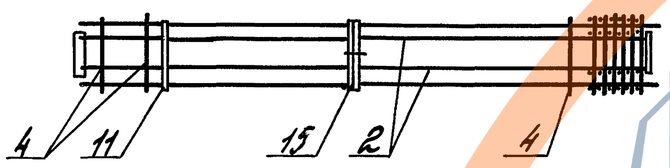

2—2

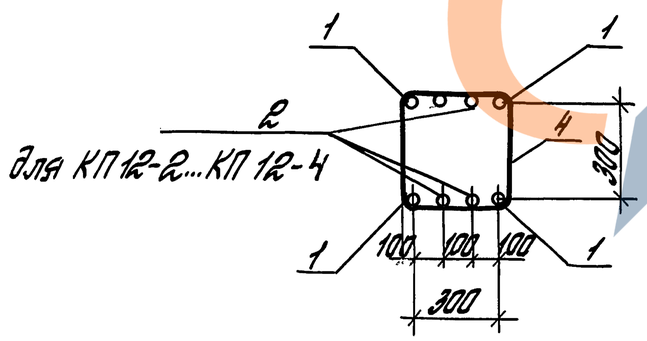

для КП12-2...КП12-4

Марка каркаса	Поз.	Наименование	Кол.	Обозначение документа	Масса каркаса, кг
КП12-1	1	20-А-III, ℓ=3720; 9,2 кг	4	без черт.	144,2
	4	6-А-I, ℓ=1370	13	1.420-35.95.13-7	
	6	Сетка С1	2	-3	
	7	С2	2	-3	
	8	СП1	1	-2	
	11	Изделие закладное МН4	2	-11	
	15	МН10	1	-13	
	17	МН15	1	-15	
	18	МН16	1	-16	
КП12-2		Поз.1,4,6...8,11,15,17,18 по КП12-1			172,6
	2	18-А-III, ℓ=3555; 7,1 кг	4	без черт.	
КП12-3		Поз.4,6...8,11,15,17,18 по КП12-1			180,2
	1	22-А-III, ℓ=3720; 11,1 кг	4	без черт.	
	2	18-А-III, ℓ=3555; 7,1 кг	4	без черт.	
КП12-4		Поз. 6...8,11,15,17,18 по КП12-1			210,9
	1	25-А-III, ℓ=3720; 14,3 кг	4	без черт.	
	2	22-А-III, ℓ=3555; 10,6 кг	4	без черт.	
	4	8-А-I, ℓ=1400;	13	1.420-35.95.1-3-7	

1. Узлы см. 1.420-35.95.1-1-24
2. Арматура класса А-I и А-III по ГОСТ 5781-82

Изм.	Кол.	Лист	№ док.	Подп.	Дата
Разраб.		Терадина		Тераф	
Рассчит.		Терадина		Тераф	
Провер.		Тимышева			
Н.контр.		Агадкин			

1.420-35.95.1-1-13

Каркас КП12-1... КП12-4

Стадия	Лист	Листов
Р		1

ЦНИИПРОМЗДАНИЙ

Инв. № подл. | Подпись и дата | Взам. инв. №

КП13-1... КП13-3

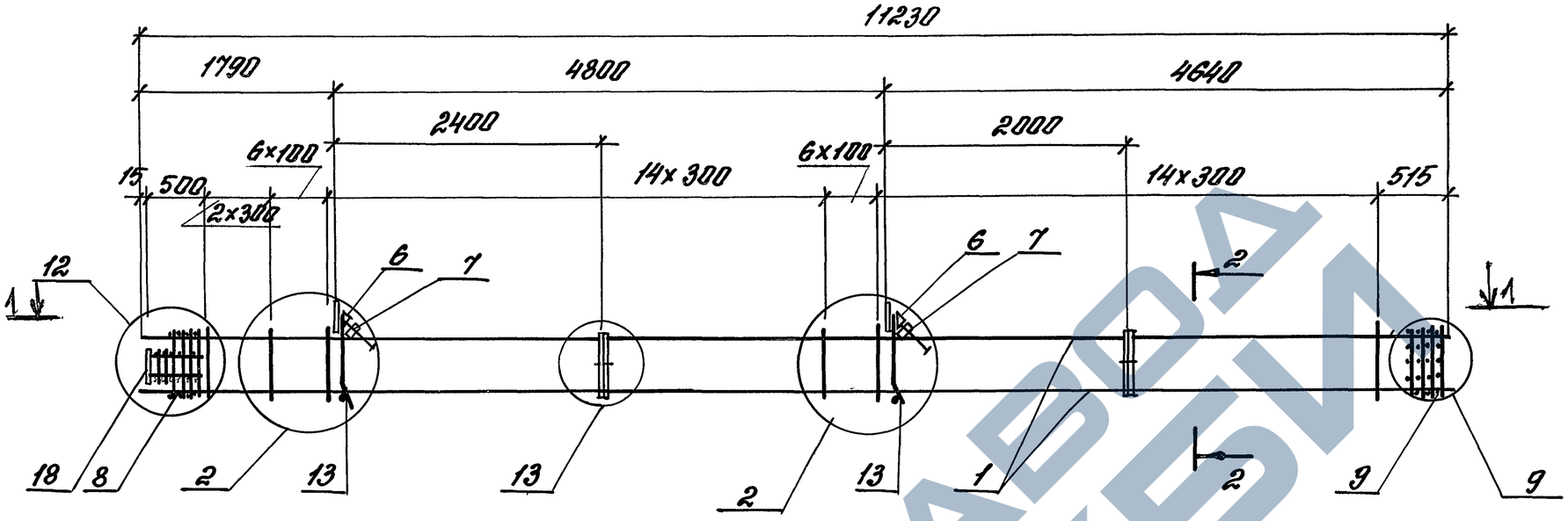

1-1

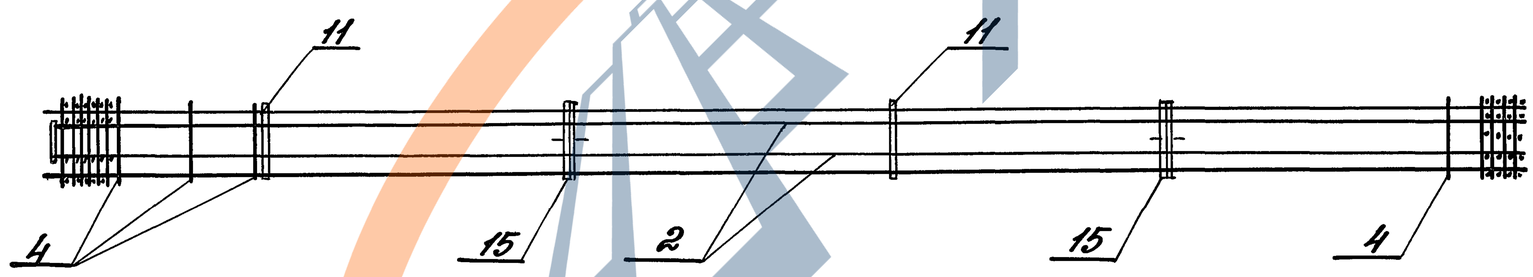

2 -2

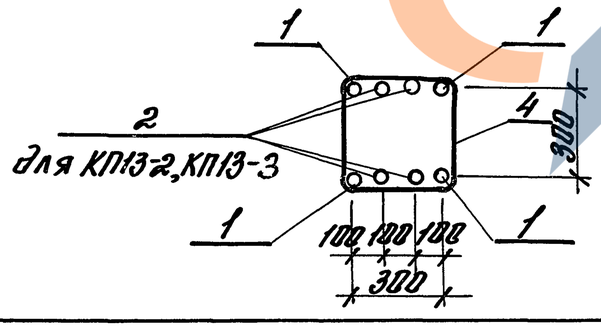

1. Каркас КП14-1 .... КП14-6 см. лист 2
2. Спецификация см. лист 3.
3. Узлы см. 1.420-35. 95.1-1-24

Изм.	Кол.	Лист	№док.	Подп.	Дата	1.420-35. 95.1-1-14		
Разраб		Тарадина		Тарад		Каркас КП13-1..КП13-3, КП14-1 .... КП14-6	Стадия	Лист	Листов
Рассчит.		Тарадина		Тарад			Р	1	3
Провер.		Тамышева					ЦНИИПРОМЗДАНИЙ		
Н. контр.		Ягодкин							

Инв. № подл. | Взам. инв. № | Подп. дата

КП14-1 ... КП14-6

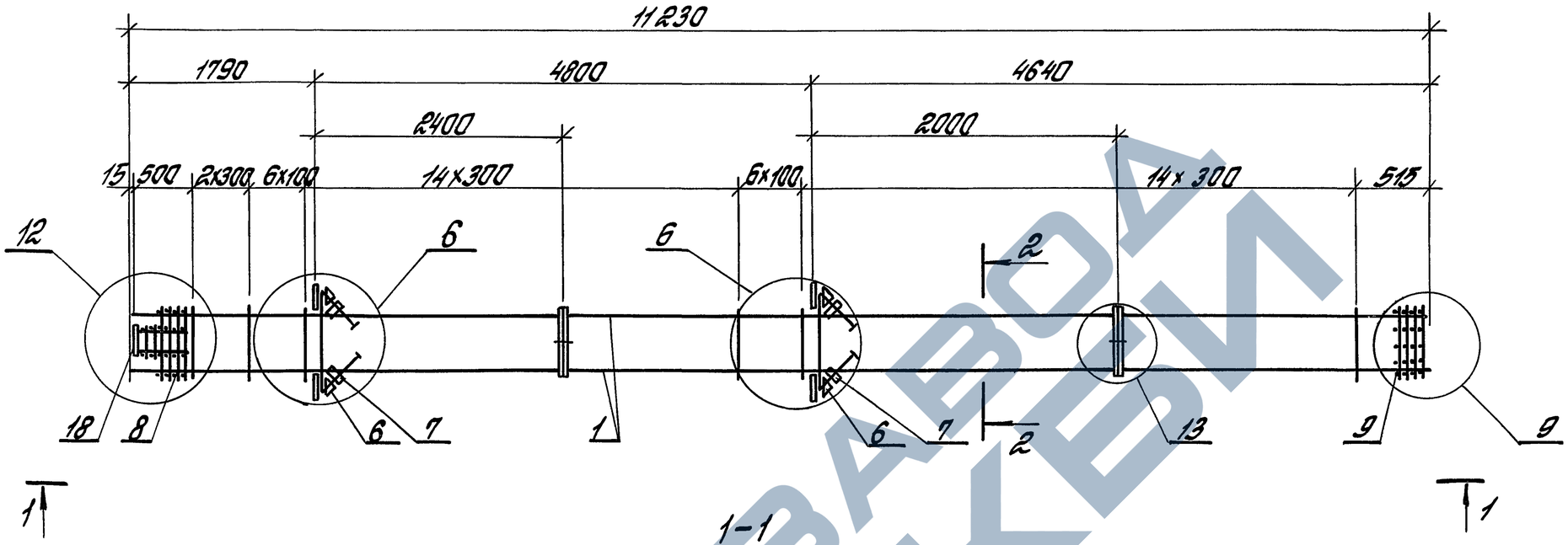

1-1

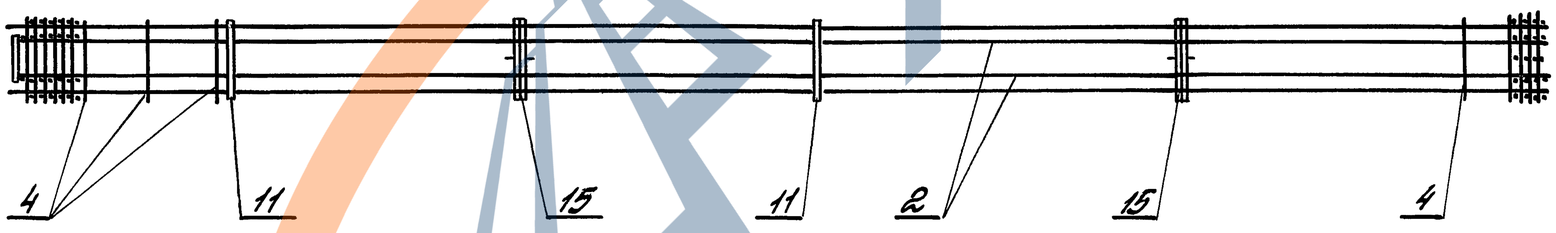

2-2

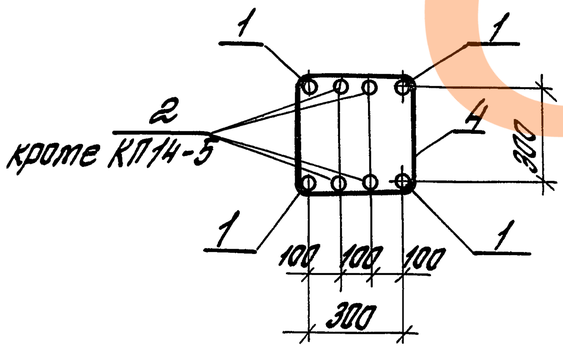

1. Спецификацию см. лист 3
2. Узлы см. 1.420-35.95-1-1-24

Изм.	Кол.	Лист	№док.	Подп.	Дата	1.420-35.95. 1-1-14	Лист 2

Инв. № подл. | Подпись и дата | Взам. инв. №

Марка каркаса	Поз.	Наименование	Кол.	Обозначение документа	Масса каркаса, кг
КП13-1	1	25-А-III, ℓ=11230; 43,1кг	4	без черт.	283,8
	4	8-А-I, ℓ=1400	43	1.420-35.95.1-3-7	
	6	Сетка С1	2	-3	
	7	С2	2	-3	
	8	СП1	1	-2	
	9	СП2	1	-2	
	11	Изделие закладное МН2	2	-8	
	13	МН7а	2	-10	
	15	МН 10	2	-13	
	18	МН 16	1	-16	
КП13-2		Поз.1,4,6...9,11,13,15,18 по КП13-1			372,2
	2	18-А-III, ℓ=11055; 22,1кг	4	без черт.	
КП13-3		Поз.1,4,6...9,11,13,15,18 по КП13-1			417,8
	2	22-А-III, ℓ=11230; 33,5кг	4	без черт.	
КП14-1	1	20-А-III, ℓ=11230; 27,7кг	4	без черт.	356,6
	2	20-А-III, ℓ=11055; 27,3кг	4	без черт.	
	4	6-А-I, ℓ=1350	43	1.420-35.95.1-3-7	
	6	Сетка С1	4	-3	
	7	С2	4	-3	
	8	СП1	1	-2	
	9	СП2	1	-2	

Марка каркаса	Поз.	Наименование	кол.	Обозначение документа	Масса каркаса, кг
КП14-1 продолжен.	11	Изделие закладное МН5	4	1.420-35.95.1-3-11	
	15	МН10	2	-13	
	18	МН16	1	-16	
КП14-2		Поз.6...9,11,15,18 по КП14-1			359,0
	1	22-А-III, ℓ=11230; 33,5кг	4	без черт.	
	2	18-А-III, ℓ=11055; 22,1кг	4	без черт.	
	4	6-А-I, ℓ=1370	43	1.420-35.95.1-3-7	
КП14-3		Поз. 6...9, 11, 15, 18 по КП14-1			402,6
	1	22-А-III, ℓ=11230; 33,5кг	4	без черт.	
	2	22-А-III, ℓ=11055; 33,0кг	4	без черт.	
	4	6-А-I, ℓ=1370	43	1.420-35.95.1-3-7	
КП14-4		Поз.6...9,11,15;18 по КП14-1			453,9
	1	25-А-III, ℓ=11230; 43,1кг	4	без черт.	
	2	22-А-III, ℓ=11055; 33,0кг	4	без черт.	
	4	8-А-I, ℓ=1400	43	1.420-35.95.1-3-7	
КП14-5		Поз. 6...9,11,15,18 по КП14-1			270,6
	1	22-А-III, ℓ=11230; 33,5кг	4	без черт.	
	4	6-А-I, ℓ=1370	43	1.420-35.95.1-3-7	
КП14-6		Поз. 6...9,11,15,18 по КП14-1			379,8
	1	22-А-III ℓ=11230; 33,5кг	4	без черт.	
	2	20-А-III, ℓ=11055; 27,3кг	4	без черт.	
	4	6-А-I, ℓ=1370;	43	1.420-35.95.1-3-7	

Арматура класса А-I и А-III по ГОСТ 5781-82

Инв.№ подл. | Подпись и дата | Взам. инв.№

Изм.	Кол.	Лист	№док.	Подп.	Дата	1.420-35.95.1-1-14	Лист 3

КП15-1... КП15-4

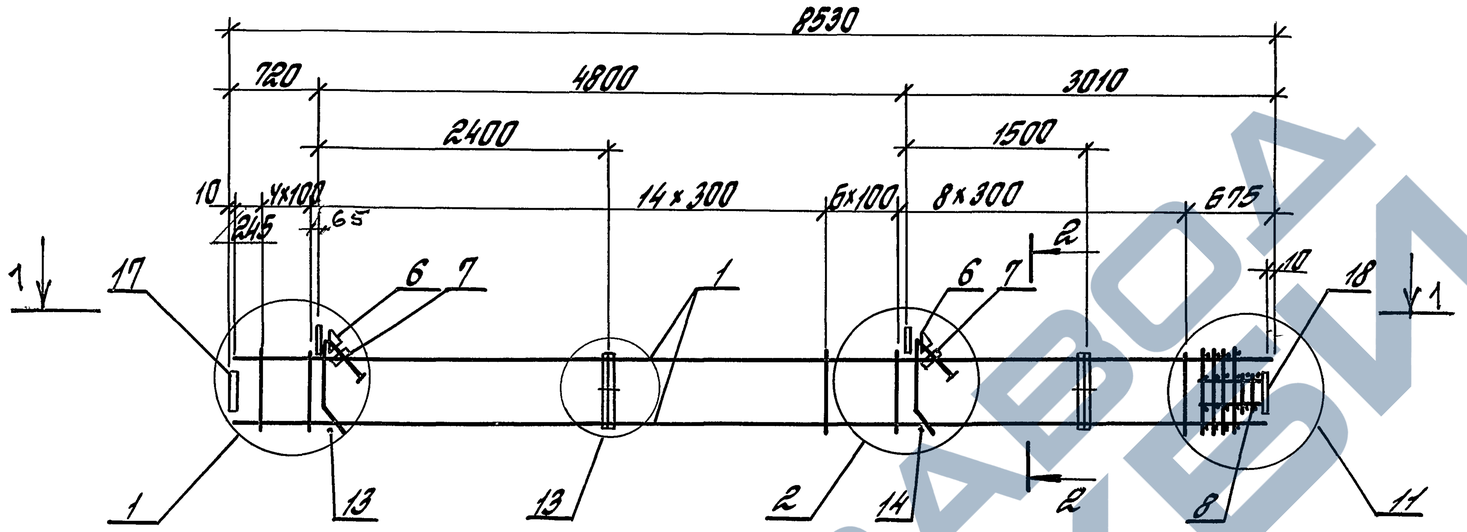

1-1

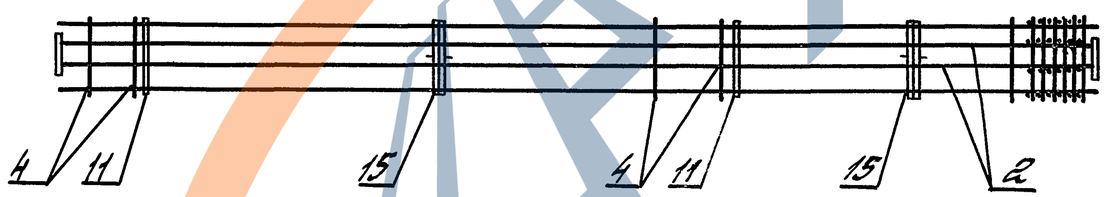

2-2

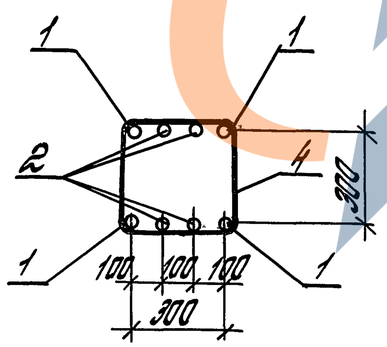

1. Каркас КП16-1... КП16-3, КП16-5...КП16-7, КП16-11 см. лист 2
2. Спецификацию см. лист 3.
3. Узлы см. 1.420-35.95.1-1-24

Изм.	Кол.	Лист	№док.	Подп.	Дата	1.420-35.95.1-1-15		
Разраб.		Тарабина		Тараб		Каркас КП15-1... КП15-4, КП16-1 ... КП16-3, КП16-5 ... КП16-7, КП16-11	Стадия	Лист	Листов
Рассчит.		Тарабина		Тараб			Р	1	3
Проверил		Тимышева					ЦНИИПРОМЗДАНИЙ		
Н.контр.		Ягодкин							

Инв. № подл. | Подпись и дата | Взам. инв. №

КП16-1... КП16-3,
КП 16-5... КП16-7, КП16-11

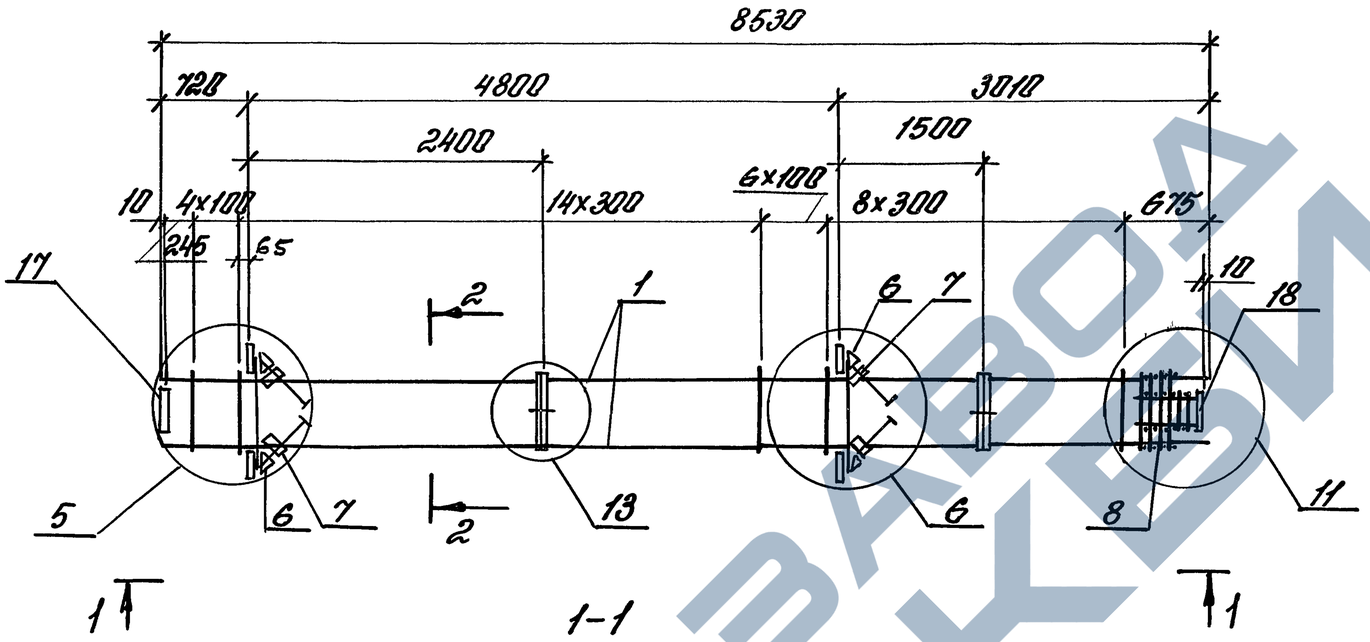

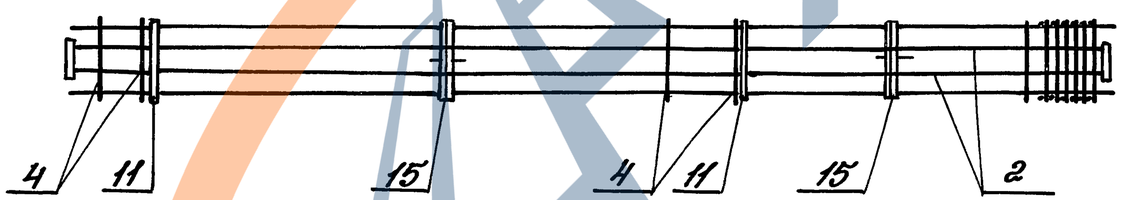

2-2

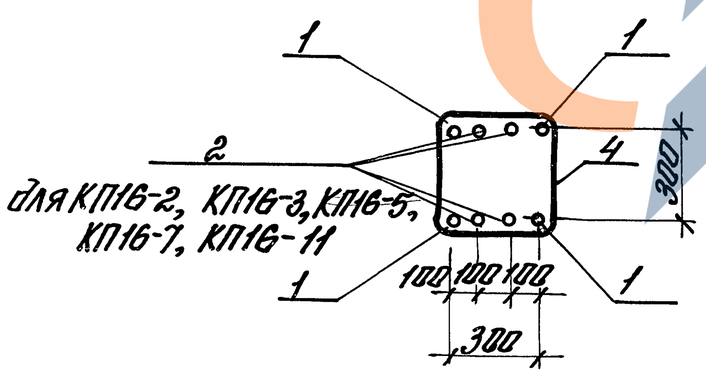

1. Спецификацию см. лист 3
2. Узлы см. 1.420-35.95.1-1-24

Изм.	Кол.	Лист.	N док.	Подп.	Дата	1.420-35.95.1-1-15	Лист 2

Инв. N подл. | Подп. и дата | Взам. инв. N

Марка каркаса	Поз.	Наименование	Кол.	Обозначение документа	Масса каркаса, кг
КП15-1	1	20-А-III, ℓ=8520; 21,0 кг	4	без черт.	275,1
	2	18-А-III, ℓ=8355; 16,7 кг	4	без черт.	
	4	6-А-I, ℓ=1350	33	1.420-35.95.1-3-7	
	6	Сетка С1	2	-3	
	7	С2	2	-3	
	8	СП1	1	-2	
	11	Изделие закладное МН1	1	-8	
	12	МН2	1	-8	
	13	МН7	1	-10	
	14	МН7а	1	-10	
	15	МН10	2	-13	
	17	МН15	1	-15	
	18	МН16	1	-15	
КП15-2		Поз.2,6...8,11...15,17,18 по	КП	15-1	292,7
	1	22-А-III; ℓ=8520; 25,4 кг	4	без черт.	
	4	6-А-I; ℓ=1370	33	1.420-35.95.1-3-7	
КП15-3		Поз.6...8,11...15,17,18	по	КП15-1	364,6
	1	25-А-III; ℓ=8520; 32,7 кг	4	без черт.	
	2	22-А-III; ℓ=8355; 24,9 кг	4	без черт.	
	4	8-А-I; ℓ=1400	33	1.420-35.95.1-3-7	
КП15-4		Поз.6...8,11...15,17,18 по	КП	15-1	393,4
	1	25-А-III; ℓ=8520; 32,7 кг	4	без черт.	
	2	25-А-III; ℓ=8355; 32,1 кг	4	без черт.	
	4	8-А-I; ℓ=1400	33	1.420-35.95.1-3-7	
КП16-1	1	20-А-III; ℓ=8520; 21,0 кг	4	без черт.	245,0
	4	6-А-I; ℓ=1350	33	1.420-35.95.1-3-7	
	6	Сетка С1	4	-3	
	7	С2	4	-3	

Арматура класса А-I и А-III по ГОСТ 5781-82.

Марка каркаса	Поз.	Наименование	Кол.	Обозначение документа	Масса каркаса, кг
КП16-1 продолжение	8	Сетка СП1	1	1.420-35.95-1-3-2	
	11	Изделие закладное МН4	2	-11	
	12	МН5	2	-11	
	15	МН10	2	-13	
	17	МН15	1	-15	
	18	МН16	1	-15	
КП16-2		Поз.1,4,6...8,11,12,15,17,18 по КП	16-1		311,8
	2	18-А-III; ℓ=8355; 16,7 кг	4	без черт	
КП16-3		Поз.6...8,11,12,15,17,18 по КП16	-1		329,4
	1	22-А-III; ℓ=8520; 25,4 кг	4	без черт.	
	2	18-А-III; ℓ=8355; 16,7 кг	4	без черт.	
	4	6-А-I; ℓ=1370	33	1.420-35.95.1-3-7	
КП16-5		Поз.6...8,11,12,15,17,18 по КП	16-1		345,0
	1	22-А-III; ℓ=8520; 25,4 кг	4	без черт.	
	2	20-А-III; ℓ=8355; 20,6 кг	4	без черт.	
	4	6-А-I; ℓ=1370	33	1.420-35.95.1-3-7	
КП16-6		Поз.6...8,11,12,15,17,18 по КП	16-1		301,7
	1	25-А-III; ℓ=8520; 32,7 кг	4	без черт.	
	4	8-А-I; ℓ=1400	33	1.420-35.95.1-3-7	
КП16-7		Поз.6...8,11,12,15,17,18 по	КП	16-1	362,2
	1	22-А-III; ℓ=8520; 25,4 кг	4	без черт.	
	2	22-А-III; ℓ=8355; 24,9 кг	4	без черт.	
	4	6-А-I; ℓ=1370	33	1.420-35.95.1-3-7	
КП16-11		Поз.6...8,11,12,15,17,18 по	КП	16-1	464,1
	1	28-А-III; ℓ=8520; 41,2 кг	4	без черт.	
	2	25-А-III; ℓ=8355; 32,1 кг	4	без черт.	
	4	8-А-I; ℓ=1400	33	1.420-35.95.1-3-7	

Инв. № подл. | Подпись и дата | Взам. инв. №

Изм.	Кол.	Лист	№док.	Подп.	Дата	1.420-35.95.1-1-15	Лист 3

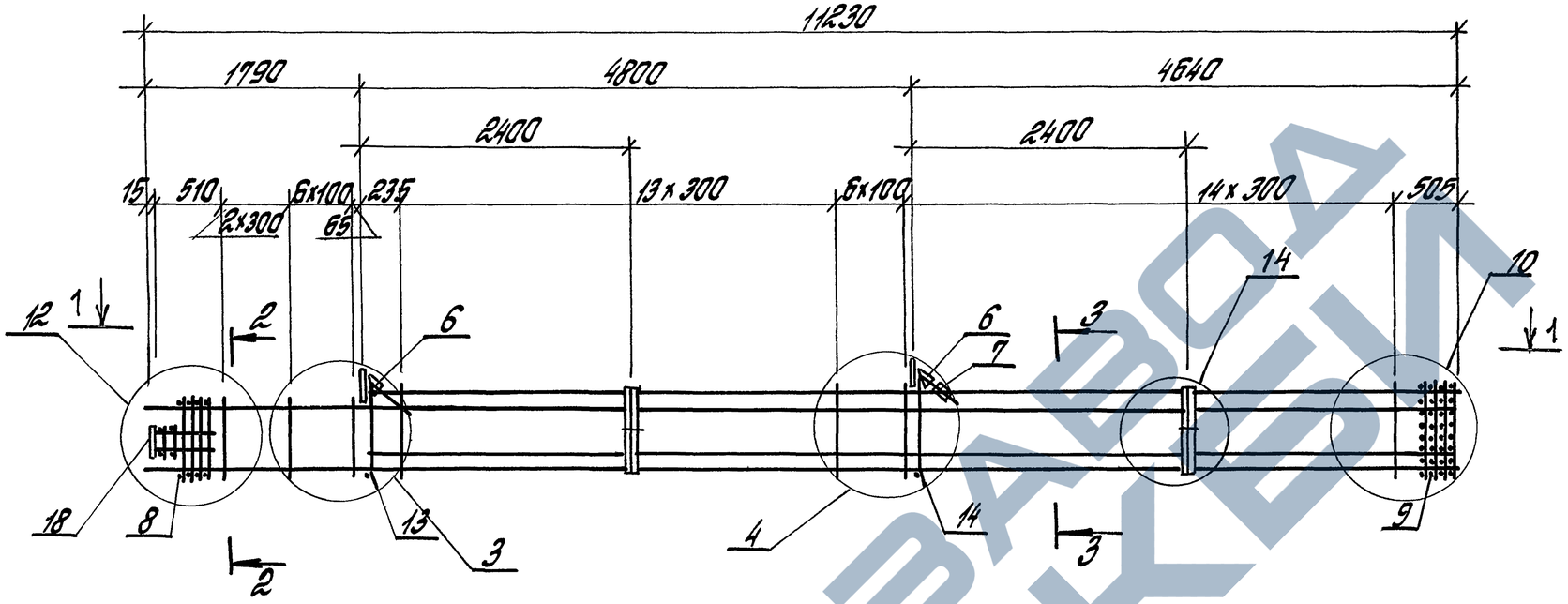

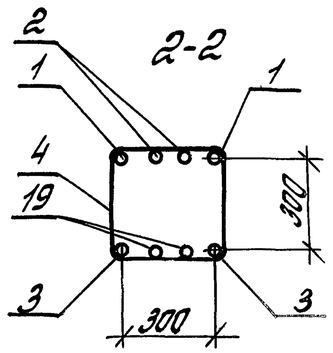

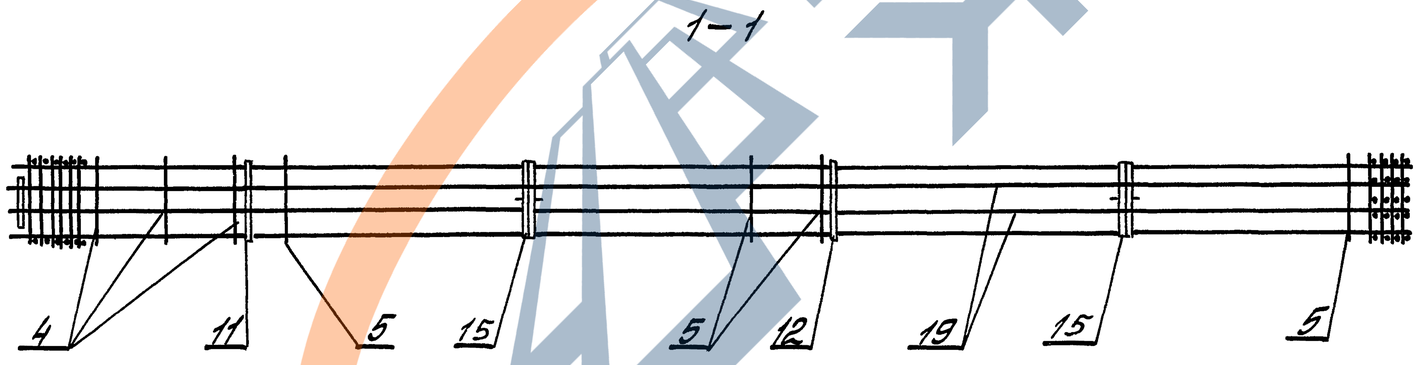

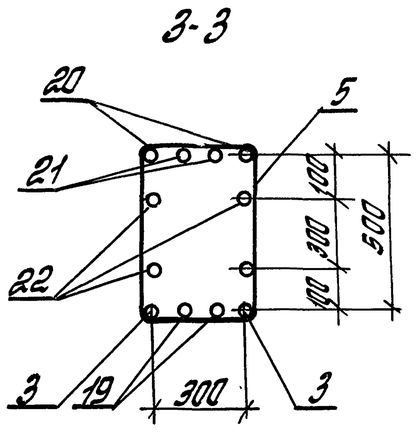

1. Спецификацию см. лист 2
2. Узлы см. 1.420-35.95.1-1-24

Изм.	Кол.	Лист	№док.	Подп.	Дата	1.420-35.95.1-1-16		
Разраб.		Тарадина		Тарад		КАРКАС КП17-1... КП17-5	Стадия	Лист	Листов
Рассчит.		Тарадина		Тарад			Р	1	2
Проверил.		Томышева					ЦНИИПРОМЗДАНИЙ		
Н.контр.		Ягодкин							

Инв. № подл. | Подпись и дата | Взам. инв. №

Марка каркаса	Поз.	Наименование	Кол.	Обозначение документа	Масса каркаса, кг
КП17-1	1	20-А-III, l=2900; 7,2 кг.	2	без черт.	389,4
	2	18-А-III, l=2725; 5,4 кг.	2	без черт.	
	3	20-А-III, l=11230; 27,7 кг.	2	без черт.	
	4	6-А-I, l=1350	9	1.420-35.95.1-3-7	
	5	6-А-I, l=1760	34	-7	
	6	Сетка С1	2	-3	
	7	С2	1	-3	
	8	СП1	1	-2	
	9	СП3	1	-2	
	11	Изделие закладное МН2	1	-8	
	12	МН3	1	-9	
	13	МН7а	1	-10	
	14	МН8	1	-10	
	15	МН11	2	-13	
	18	МН16	1	-16	
	19	18-А-III, l=11055; 22,1 кг.	2	без черт.	
	20	20-А-III, l=9420; 23,2 кг.	2	без черт.	
	21	18-А-III, l=9420; 18,8 кг.	2	без черт.	
	22	18-А-III, l=9420; 18,8 кг.	4	без черт.	

Марка каркаса	Поз.	Наименование	Кол.	Обозначение документа	Масса каркаса, кг
ПК17-2 ПК17-3		Поз.2,5...9,11...15,18,19,21 по КП17-1			431,4
	1	22-А-III; l=2900; 8,7 кг	2	без черт.	
	3	22-А-III; l=11230; 33,5 кг	2	без черт.	
	20	22-А-III; l=9420; 28,1 кг	2	без черт.	
	22	20-А-III; l=9420; 23,2 кг	4	без черт.	
	4	6-А-I; l=1370	9	1.420-35.95.1-3-7	
ПК17-4		Поз.6...9,11...15,18,21 по КП17-1			481,3
	1	25-А-III, l=2900; 11,1 кг.	2	без черт.	
	2	20-А-III, l=2725; 6,7 кг.	2	без черт.	
	3	25-А-III, l=11230; 43,1 кг.	2	без черт.	
	19	20-А-III, l=11055; 27,3 кг.	2	без черт.	
	20	22-А-III, l=9420; 28,1 кг.	2	без черт.	
	22	20-А-III, l=9420; 23,2 кг.	4	без черт.	
	4	8-А-I, l=1400	9	1.420-35.95.1-3-7	
	5	8-А-I, l=1790	34	-7	
ПК 17-5		Поз.6...9,11...15,18 по КП17-1			570,3
	1	25-А-III, l=2900; 11,1 кг	2	без черт.	
	2	25-А-III, l=2725; 10,5 кг	2	без черт.	
	3	25-А-III, l=11230; 43,1 кг	2	без черт.	
	19	25-А-III, l=11055; 42,5 кг	2	без черт.	
	20	25-А-III, l=9420; 36,2 кг	2	без черт.	
	21	25-А-III, l=9420; 36,2 кг	2	без черт.	
	22	20-А-III, l=9420; 23,2 кг.	4	без черт.	
	4	8-А-I, l=1400	9	1.420-35.95.1-3-7	
	5	8-А-I, l=1790	34	-7	

Арматура класса А-I и А-III по ГОСТ 5781-82

Инв.N подл. | Подпись и дата | Взам. инв.N

Изм.	Кол.	Лист	N док.	Подп.	Дата	1.420-35.95.1-1-16	Лист 2

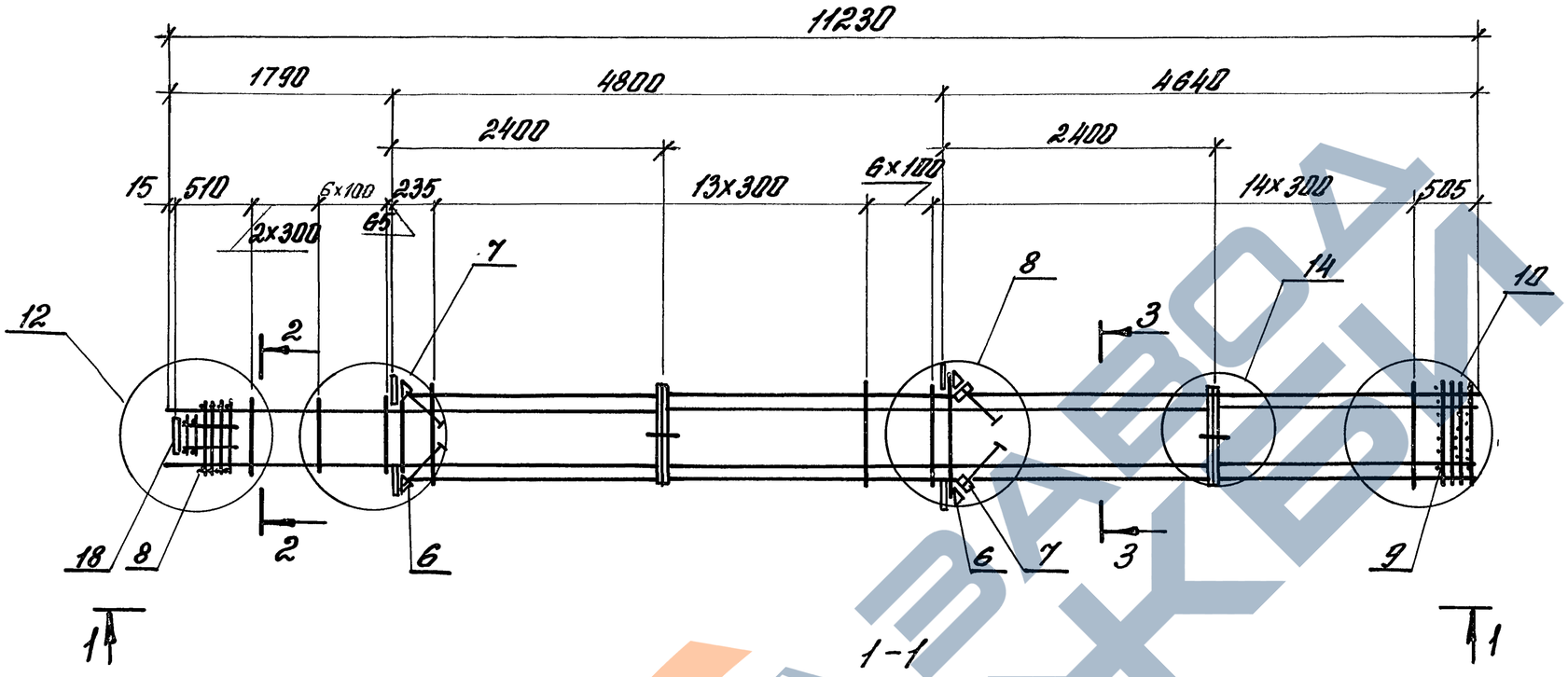

1-1

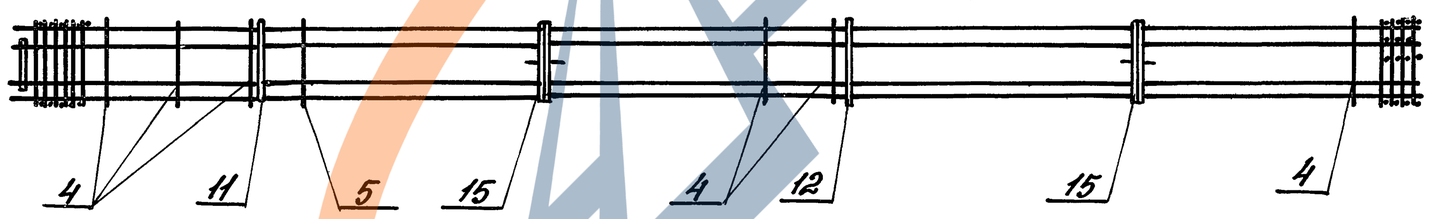

2-2

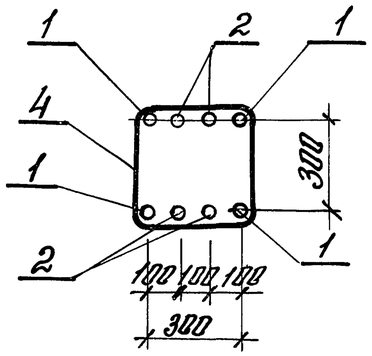

3-3

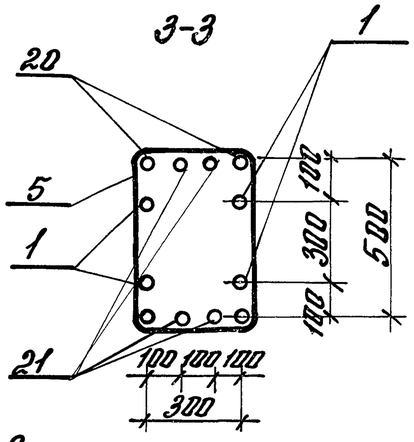

1. Спецификацию см. лист 2
2. Узлы см. 1.420-35.95.1-1-24

Изм.	Кол.	Лист	№док.	Подп.	Дата	1.420-35.95.1-1-17		
Разраб.		Томышев				КАРКАС КП18-1....КП18-7	Стадия	Лист	Листов
Рассчит.		Тарадино					Р	1	2
Пров.		Ягодкин					ЦНИИПРОМЗДАНИЙ		
Н. контр.		Ягодкин							

Инв.№ подл. | Подп. и дата | Взам. инв.№

Марка каркаса	Поз.	Наименование	Кол.	Обозначение документа	Масса каркаса кг
КП18-1	1	20-А-III, ℓ=11230; 27,7 кг	4	без черт.	441,3
	2	20-А-III, ℓ=2725; 6,7 кг	4	без черт.	
	4	6-А-I, ℓ=1350;	9	1.420-35.95.1-1 - 7	
	5	6-А-I, ℓ=1760;	34	- 7	
	6	Сетка С1	4	- 3	
	7	С2	2	- 3	
	8	СП1	1	- 2	
	9	СП3	1	- 2	
	11	Изделие закладное МН5	2	- 11	
	12	МН6	2	- 11	
	15	МН11	2	- 13	
	18	МН16	2	- 16	
	20	18-А-III, ℓ=9420; 18,8 кг.	4	без черт.	
	21	18-А-III, ℓ=9420; 18,8 кг	4	без черт.	
КП18-2		Поз. 2,5...9,11,12,15,18 по КП		18-1	499,6
	1	25-А-III, ℓ=11230; 27,7 кг	4	без черт.	
	4	8-А-I, ℓ=1400	9	1.420-35.95.1-1- 7	
	20	22-А-III, ℓ=9420; 28,1 кг	4	без черт.	
	21	20-А-III, ℓ=9420; 23,2 кг	4	без черт.	
КП18-3		Поз. 6,..9,11,12,15,18 по КП		18-1	661,4
	1	25-А-III, ℓ=11230; 43,1 кг	4	без черт.	
	2	22-А-III, ℓ=2725; 8,1 кг	4	без черт.	
	4	8-А-I, ℓ=1400;	9	без черт.	
	5	8-А-I, ℓ=1790;	34	без черт.	
	20	25-А-III, ℓ=9420; 36,2 кг	4	без черт.	
	21	25-А-III, ℓ=9420; 36,2 кг	4	без черт.	

Марка каркаса	Поз.	Наименование	Кол.	Обозначение документа	Масса каркаса, кг
КП18-4		Поз. 6,..9,11,12,15,18 по КП	18-1		789,8
	1	28-А-III, ℓ=11230; 54,2 кг.	4	без черт.	
	2	25-А-III, ℓ=2725; 10,5 кг.	4	без черт.	
	4	8-А-I, ℓ=1400;	9	1.420-35.95.1-1- 7	
	5	8-А-I, ℓ=1790;	34	- 7	
КП18-5	20	28-А-III, ℓ=9420; 45,5 кг	4	без черт.	
	21	28-А-III, ℓ=9420; 45,5 кг	4	без черт.	
КП18-6		Поз. 6,..9,11,12,15,18 по КП	18-1		545,3
	1	22-А-III, ℓ=11230; 33,5 кг	4	без черт.	
	2	22-А-III, ℓ=2725; 8,1 кг.	4	без черт.	
	4	6-А-I, ℓ=1370;	9	1.420-35.95.1-1- 7	
	5	6-А-I, ℓ=1760;	34	- 7	
	20	22-А-III, ℓ=9420; 28,1 кг	4	без черт.	
	21	22-А-III, ℓ=9420; 28,1 кг	4	без черт.	
КП18-7		Поз. 6,..9,11,12,15,18 по КП	18-1		620,3
	1	22-А-III, ℓ=11230; 33,5 кг.	4	без черт.	
	2	22-А-III, ℓ=2725; 8,1 кг.	4	без черт.	
	4	6-А-I, ℓ=1370;	9	1.420-35.95.1-1 - 7	
	5	8-А-I, ℓ=1790	34	- 7	
	20	25-А-III, ℓ=9420; 36,2 кг	4	без черт.	
	21	25-А-III, ℓ=9420; 36,2 кг	4	без черт.	

Арматура класса А-I и А-III по ГОСТ 5781-82.

Инв. N подл. | Подпись и дата | Взам. инв. N

Изм.	Кол.	Лист	N док.	Подп.	Дата	1.420-35.95.1-1-17	Лист 2

КП19-1... КП19-4

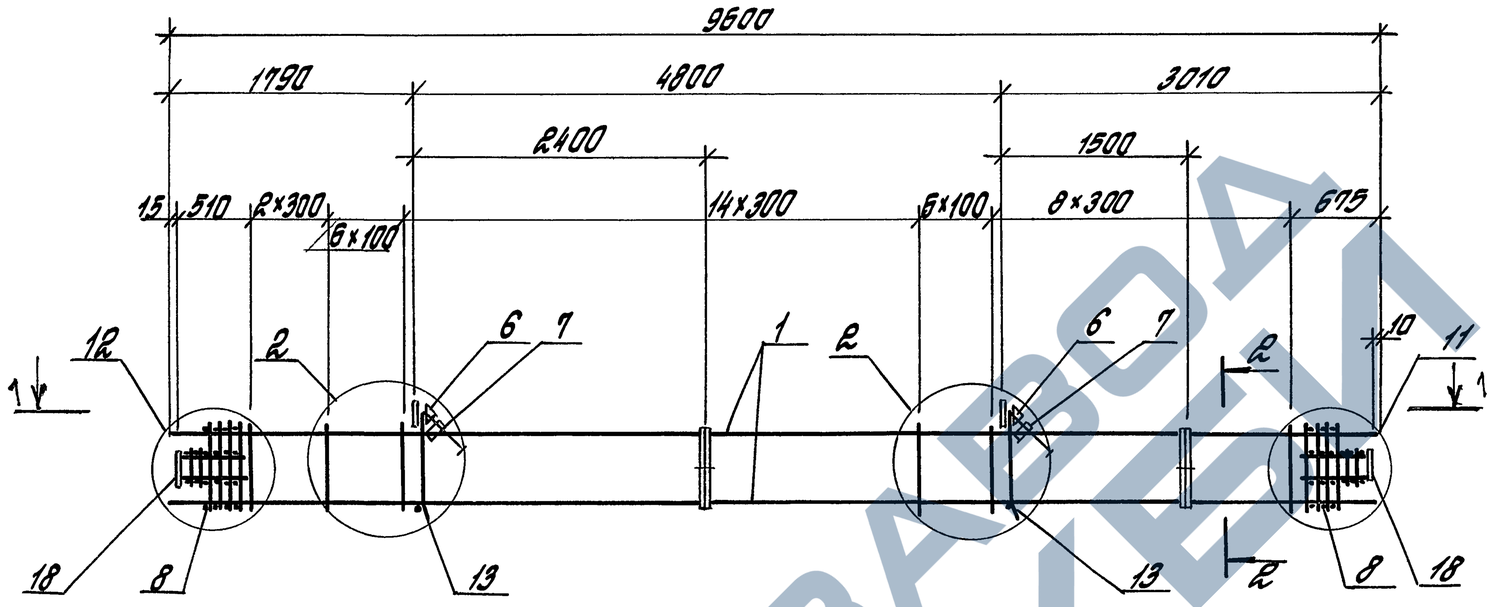

1-1

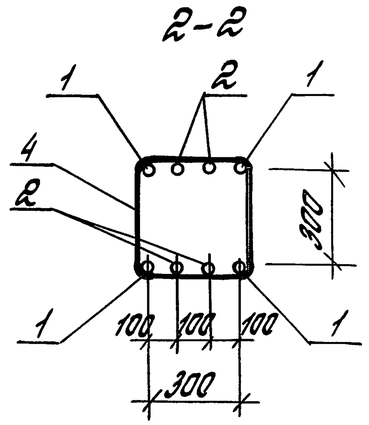

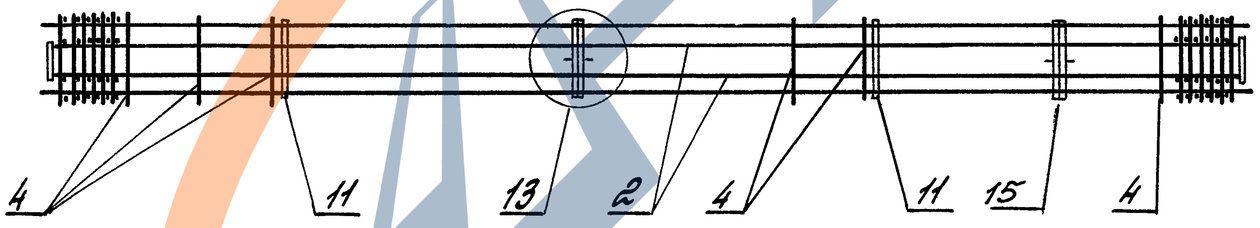

1. Каркас КП20-1 ... КП20-5 см. лист 2
2. Спецификацию см. лист 3
3. Узлы см. 1.420-35.95.1-1-24

Изм.	Кол.	Лист	№док.	Подп.	Дата	1.420-35.95.1-1-18		
Разраб.		Тарадина		Тараз		Каркас КП19-1...КП19-4, КП20-1... КП20-5	Стадия	Лист	Листов
Рассчит.		Тарадина		Тараз			Р	1	3
Проверил		Томышева					ЦНИИПРОМЗДАНИЙ		
Н.контр.		Ягодкин							

Инв. № подл. | Подпись и дата | Взам. инв. №

КП20-1... КП20-5

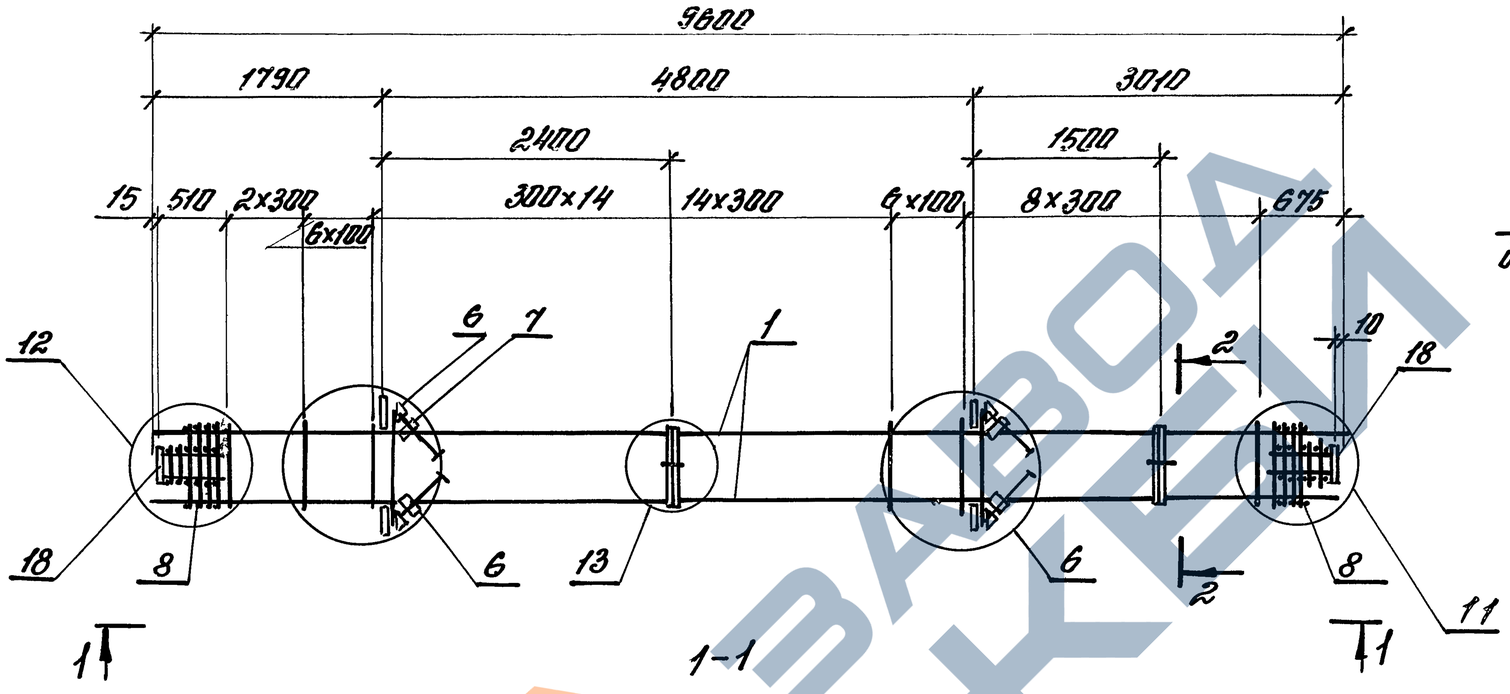

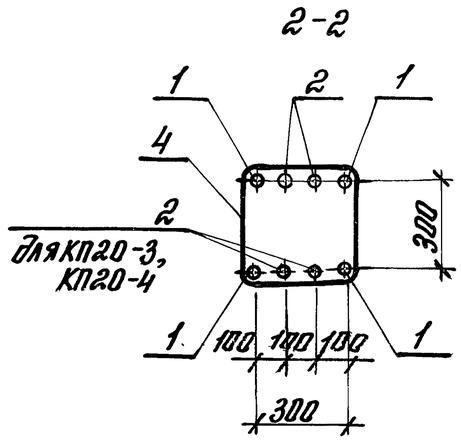

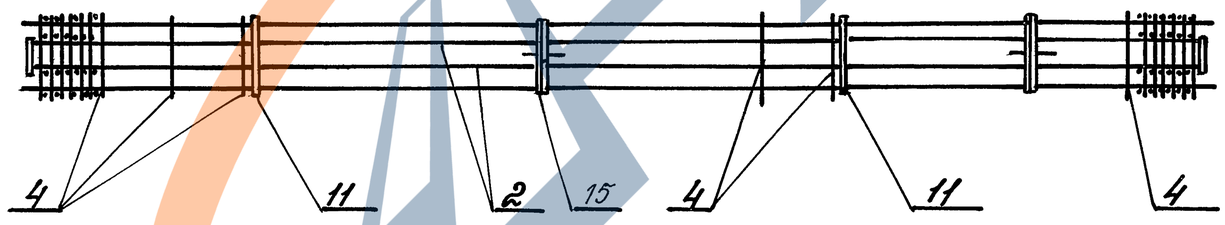

1. Спецификация см. лист 3
2. Узлы см. 1.420-35.95.1-1-24

Изм.	Кол.	Лист	N док.	Подп.	Дата	1.420-35.95.1-1-18	Лист 2

Инв. № подл. | Подп. и дата | Взам. инв. №

Марка каркаса	Поз.	Наименование	Кол.	Обозначение документа	Масса каркаса кг
КП19-1	1	20-А-III; ℓ=9600; 23,7 кг	4	без черт.	243,7
	2	18-А-III; ℓ=9260; 18,5 кг	4	без черт.	
	4	6-А-I; ℓ=1350;	37	1.420-35.95.1-1-7	
	6	Сетка С1	2	-3	
	7	С2	2	-3	
	8	СП1	2	-2	
	11	Изделие закладное МН2	2	-8	
	13	МН7а	2	-10	
	15	МН10	2	-13	
	18	МН16	2	-16	
КП19-2		Поз.6...8,11,13,15,18 по КП19-1			293,3
	1	22-А-III; ℓ=9600; 28,6 кг	4	без черт.	
	2	18-А-III; ℓ=9260; 18,5 кг	4	без черт.	
	4	6-А-I; ℓ=1370;	37	1.420-35.95.1-1-7	
КП19-3		Поз.6...8,11,13,15,18 по КП19-1			376,4
	1	25-А-III; ℓ=9600; 36,9 кг	4	без черт.	
	2	22-А-III; ℓ=9435; 28,2 кг	4	без черт.	
	4	8-А-I; ℓ=1400	37	1.420-35.95.1-1-7	
КП19-4		Поз.6...8,11,13,15,18 по КП19-1			408,4
	1	25-А-III; ℓ=9600; 36,9 кг	4	без черт.	
	2	25-А-III; ℓ=9435; 36,2 кг	4	без черт.	
	4	8-А-I; ℓ=1400;	37	1.420-35.95.1-1-7	

Марка каркаса	Поз.	Наименование	Кол.	Обозначение документа	Масса каркаса, кг
КП20-1 КП20-5	1	22-А-III, ℓ=9600; 28,6 кг	4	без черт.	257,3
	4	6-А-I; ℓ=1370;	37	1.420-35.95.1-1-7	
	6	Сетка С1	4	-3	
	7	С2	4	-3	
	8	СП1	2	-2	
	11	Изделие закладное МН5	4	-11	
	15	МН10	2	-13	
	18	МН16	2	-16	
КП20-2		Поз.6...8,11,15,18 по КП20-1			301,6
	1	25-А-III; ℓ=9600; 36,9 кг	4	без черт	
	4	8-А-I; ℓ=1400	37	1.420-35.95.1-1-7	
КП20-3		Поз.4,6...8,11,15,18 по КП20-1			367,7
	1	22-А-III; ℓ=9600; 28,6 кг	4	без черт.	
	2	22-А-III; ℓ=9260; 27,6 кг	4	без черт.	
КП20-4		Поз.6...8,11,15,18 по КП20-1			444,0
	1	25-А-III; ℓ=9600; 36,9 кг	4	без черт.	
	2	25-А-III; ℓ=9260; 35,6 кг	4	без черт.	
	4	8-А-I; ℓ=1400	37	1.420-35.95.1-1-7	

Арматура класса А-I и А-III по ГОСТ 5781-82

Инв.№ подл.	Подпись и дата	Взам.инв.№

Изм.	Кол.	Лист	№док.	Подп.	Дата	1.420-35.95.1-1-18	Лист 3

КП21-1... КП21-3

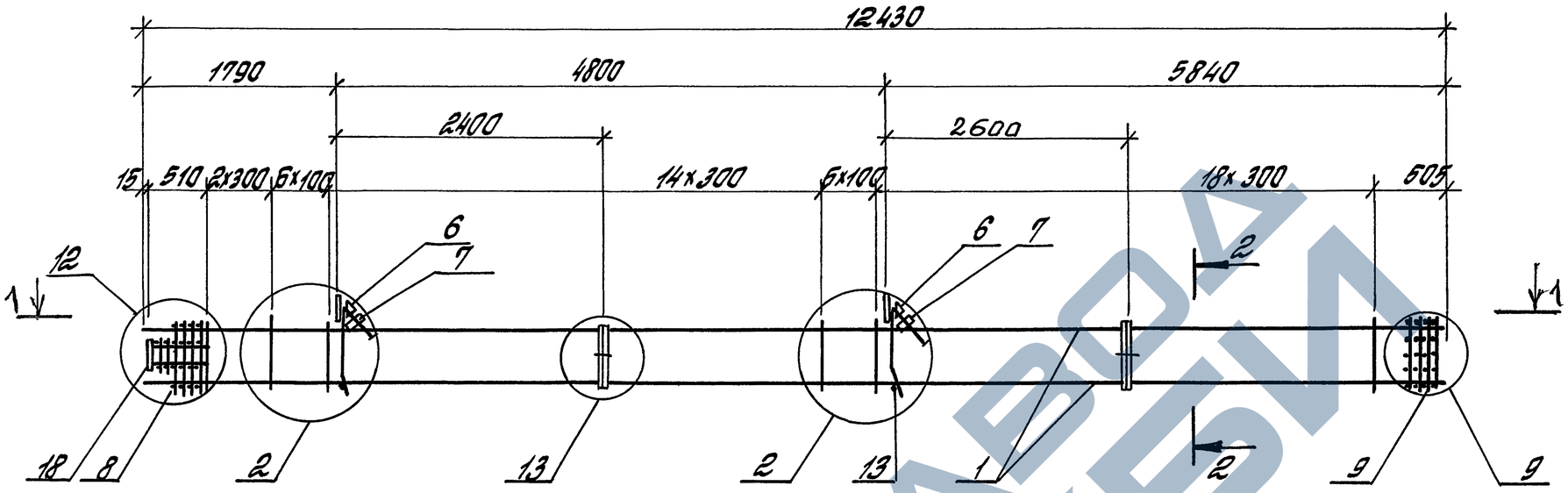

1-1

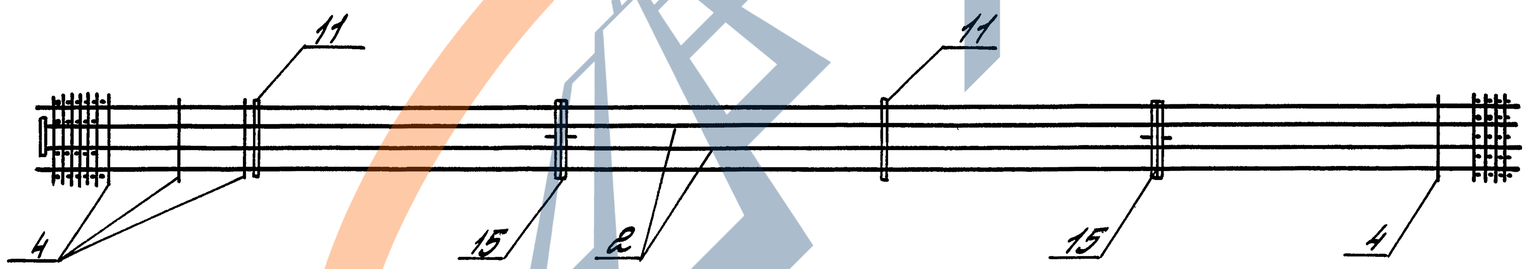

2-2

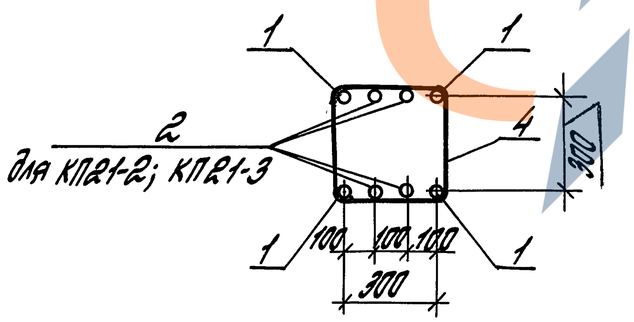

1. Каркас КП22-1 ... КП22-6 см. лист 2
2. Спецификацию см. лист 3
3. Узлы см. 1.420-35.95.1-1-24

Изм.	Кол.	Лист	№док.	Подп.	Дата	1.420-35.95.1-1-19			
Разраб.		Тарадина		Тарад		Каркас КП21-1... КП21-3, КП22-1... КП22-6	Стадия	Лист	Листов
Рассчит.		Тарадина		Тарад			Р	1	3
Проверил.		Томышева		Томш			ЦНИИПРОМЗДАНИЙ		
Н.контр.		Ягодкин							

Инв. № подл. | Подпись и дата | Взам. инв. №

КП22-1... КП22-6

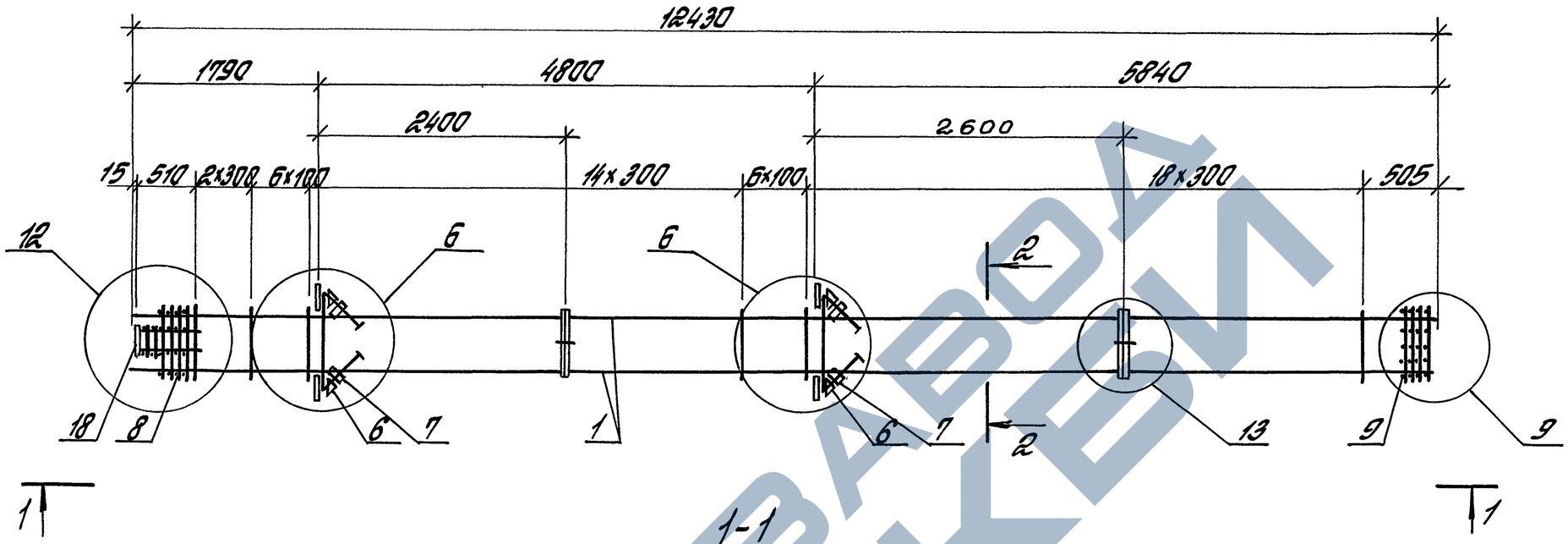

1-1

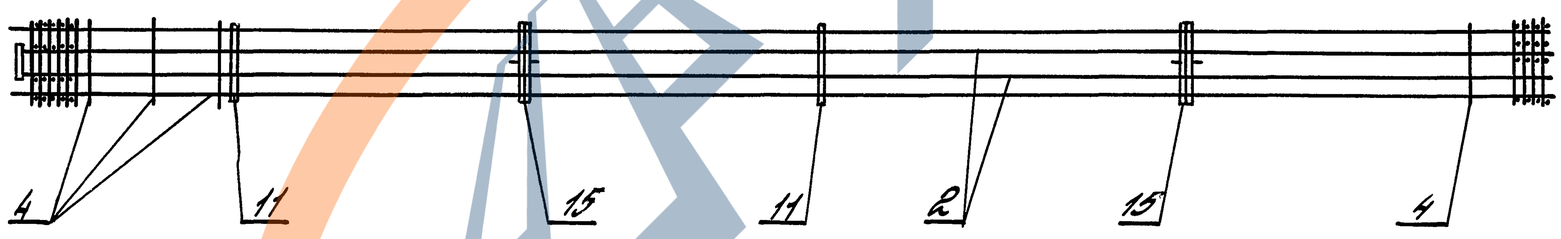

2-2

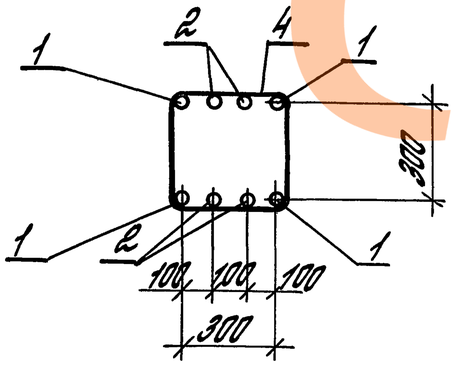

1. Спецификацию см. лист 3.
2. Узлы см. 1.420-35.95.1-1-24

Изм.	Кол.	Лист	№док.	Подп.	Дата	1.420-35.95.1-1-19	Лист 2

Инв. № подл. | Подпись и дата | Взам. инв. №

Марка каркаса	Поз	Наименование	Кол.	Обозначение документа	Масса каркаса, кг
КП21-1	1	25-А-III; l=12430; 47,7 кг	4	без черт.	304,6
	4	8-А-I; l=1400	47	1.420-35.95.1-3-7	
	6	Сетка С1	2	-3	
	7	С2	2	-3	
	8	СП1	1	-2	
	9	СП2	1	-2	
	11	Изделие закладное МН2	2	-8	
	13	МН7а	2	-10	
	15	МН10	2	-13	
	18	МН16	1	-16	
КП21-2		Поз.1,4,6...9,11,13,15,18 по	КП	21-1	402,6
	2	18-А-III; l=12255; 24,5 кг	4	без черт.	
КП21-3		Поз. 1,4,6...9,11,13,15,18 по	КП	21-1	451,0
	2	22-А-III; l=12255; 36,6 кг	4	без черт.	
КП22-1	1	20-А-III; l=12430; 30,7 кг	4	без черт.	386,8
	2	20-А-III; l=12255; 30,2 кг	4	без черт.	
	4	6-А-I; l=1350	47	1.420-35.95.1-3-7	
	6	Сетка С1	4	-3	
	7	С2	4	-3	
	8	СП1	1	-2	
	9	СП2	1	-2	
	11	Изделие закладное МН5	4	-11	

Марка каркаса	Поз.	Наименование	Кол.	Обозначение документа	Масса каркаса, кг
продолжение	15	Изделие закладное МН10	4	1.420-35.95.1-3-13	
	18	МН16	1	-16	
КП22-2		Поз. 6...9,11,15,18 по КП22-1			389,6
	1	22-А-III; l=12430; 37,1 кг	4	без черт.	
	2	18-А-III; l=12255; 24,5 кг	4	без черт.	
	4	6-А-I; l=1370	47	1.420-35.95.1-3-7	
КП22-3		Поз 6...9,11,15,18 по КП22-1			438,0
	1	22-А-III; l=12430; 37,1 кг	4	без черт.	
	2	22-А-III; l=12255; 36,6 кг	4	без черт.	
	4	6-А-I; l=1370	47	1.420-35.95.1-3-7	
КП22-4		Поз.6...9,11,15,18 по КП22-1			494,5
	1	25-А-III; l=12430; 47,7 кг	4	без черт.	
	2	22-А-III; l=12255; 36,6 кг	4	без черт.	
	4	8-А-I; l=1400	47	1.420-35.95.1-3-7	
КП22-5		Поз. 6...9,11,15,18 по КП22-1			291,6
	1	22-А-III; l=12430; 37,1 кг	4	без черт.	
	4	6-А-I; l=1370	47	1.420-35.95.1-3-7	
КП22-6		Поз. 2,6...9,11,15,18 по КП22-	1		412,4
	1	22-А-III; l=12430; 37,1 кг	4	без черт.	
	4	6-А-I; l=1370	47	1.420-35.95.1-3-7	

Арматура класса А-I и А-III по ГОСТ 5781-82

Инв.№ подл.	Подпись и дата	Взам.инв.№

Изм.	Кол.	Лист	N док.	Подп.	Дата	1.420-35.95.1-1-19	Лист 3

Ц00536 50

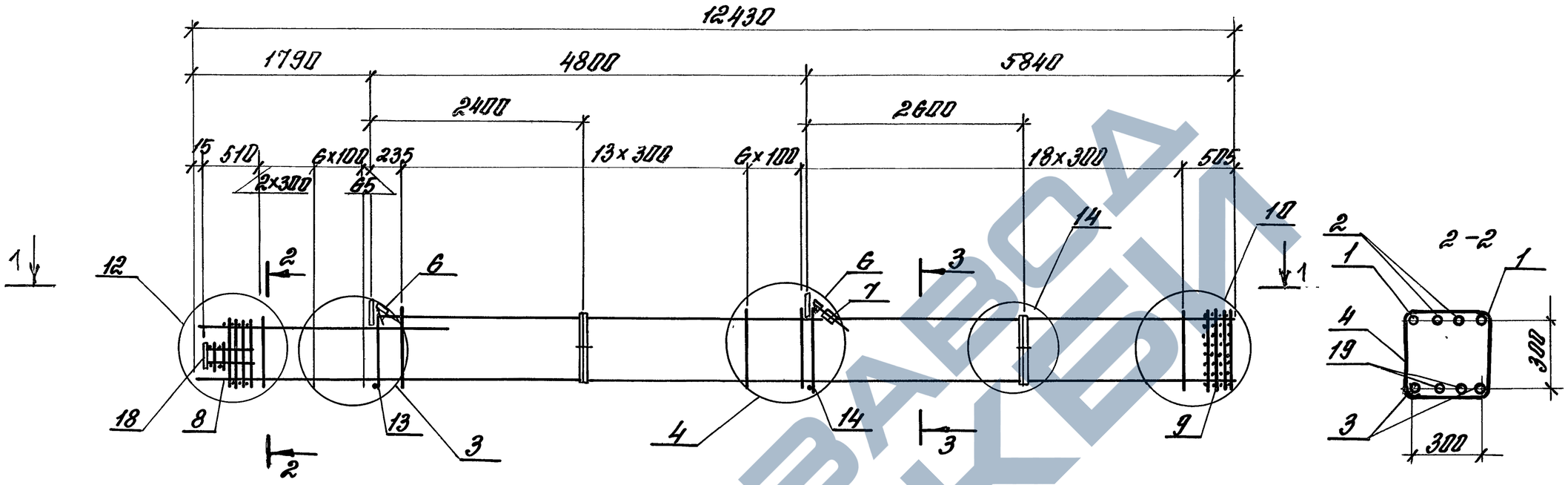

1-1

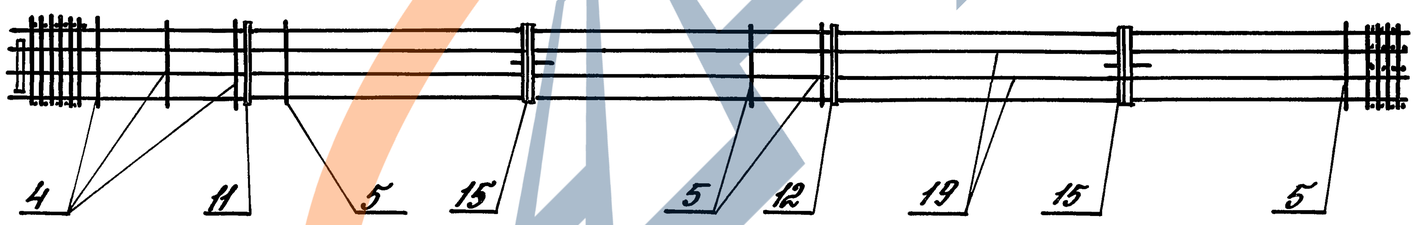

3-3

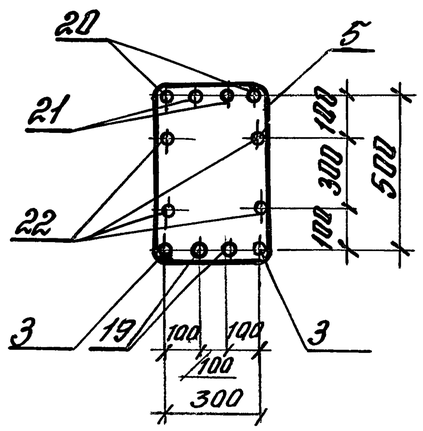

1. Спецификацию см. лист 2
2. Узлы см. 1.420-35.95. 1-1-24

Изм.	Кол.	Лист.	N док.	Подп.	Дата	1.420-35.95.1-1-20		
Разраб.		Тарадина		Тарад		КАРКАС КП23-1....КП23-5	Стадия	Лист	Листов
Рассчит.		Тарадина		Тарад			Р	1	2
Пров.		Томышева					ЦНИИПРОМЗДАНИЙ		
Н. контр.		Ягойкин							

Инв. N подл. | Подп. и дата | Взам. инв. N

Марка каркаса	Поз	Наименование	кол.	Обозначение документа	Масса каркаса, кг
КП23-1	1	20-А-III, ℓ=2900; 7,2 кг	2	без черт.	418,5
	2	18-А-III, ℓ=2725; 5,4 кг	2	без черт.	
	3	20-А-III, ℓ=12430; 30,7 кг	2	без черт.	
	4	6-А-I, ℓ=1350	9	1.420-35.95.1-3-7	
	5	5 6-А-I, ℓ=1760	38	-7	
	6	Сетка С1	2	-3	
	7	С2	1	-3	
	8	СП1	1	-2	
	9	СП3	1	-2	
	11	Изделие закладное МН2	1	-8	
	12	МН3	1	-9	
	13	МН7а	1	-10	
	14	МН8	1	-10	
	15	МН11	1	-13	
	18	МН16	1	-16	
	19	18-А-III, ℓ=12255; 24,5 кг	2	без черт.	
	20	20-А-III, ℓ=10620; 26,2 кг	2	без черт.	
	21	18-А-III, ℓ=10620; 21,2 кг	2	без черт.	
	22	18-А-III, ℓ=10620; 21,2 кг	4	без черт.	
КП23-2 КП23-3		Поз. 2, 6...9, 11...15, 18, 19, 21, 22		по КП23-1	445,3
	1	22-А-III, ℓ=2900; 8,7 кг	2	без черт.	
	3	22-А-III, ℓ=12430; 37,1 кг	2	без черт.	
	4	6-А-I, ℓ=1370	9	1.420-35.95.1-3-7	
	5	6-А-I, ℓ=1760	38	-7	
	20	22-А-III, ℓ=10620; 31,7 кг	2	без черт.	

Марка каркаса	Поз.	Наименование	кол.	Обозначение документа	Масса каркаса, кг
КП23-4		Поз. 6...9, 11...15, 18 по КП23-1			547,6
	1	25-А-III, ℓ=2900; 11,1 кг	2	без черт.	
	2	20-А-III, ℓ=2725; 6,7 кг	2	без черт.	
	3	25-А-III, ℓ=12430; 47,7 кг	2	без черт.	
	4	8-А-I, ℓ=1400	9	1.420-35.95.1-3-7	
	5	8-А-I, ℓ=1790	38	-7	
	19	20-А-III, ℓ=12225; 30,2 кг	2	без черт.	
	20	25-А-III, ℓ=10620; 40,8 кг	2	без черт.	
	21	20-А-III, ℓ=10620; 26,2 кг	2	без черт.	
	22	20-А-III, ℓ=10620; 26,2 кг	4	без черт.	
КП23-5		Поз. 6...9, 11...15, 18 по КП23-1			618,2
	1	25-А-III, ℓ=2900; 11,1 кг	2	без черт.	
	2	25-А-III, ℓ=2725; 10,5 кг	2	без черт.	
	3	25-А-III, ℓ=12430; 47,7 кг	2	без черт.	
	4	8-А-I, ℓ=1400	9	1.420-35.95.1-3-7	
	5	8-А-I, ℓ=1790	38	-7	
	19	25-А-III, ℓ=12255; 47,1 кг	2	без черт.	
	20	25-А-III, ℓ=10620; 40,8 кг	2	без черт.	
	21	25-А-III, ℓ=10620; 40,8 кг	2	без черт.	
	22	20-А-III, ℓ=10620; 26,2 кг	4	без черт.	

Арматура класса А-I и А-III по ГОСТ 5781-82

Взам. инв. № | Подп. и дата | Инв. № подл.

Изм.	Кол.	Лист	N док.	Подп.	Дата

1.420-35.95.1-1-20

Лист 2

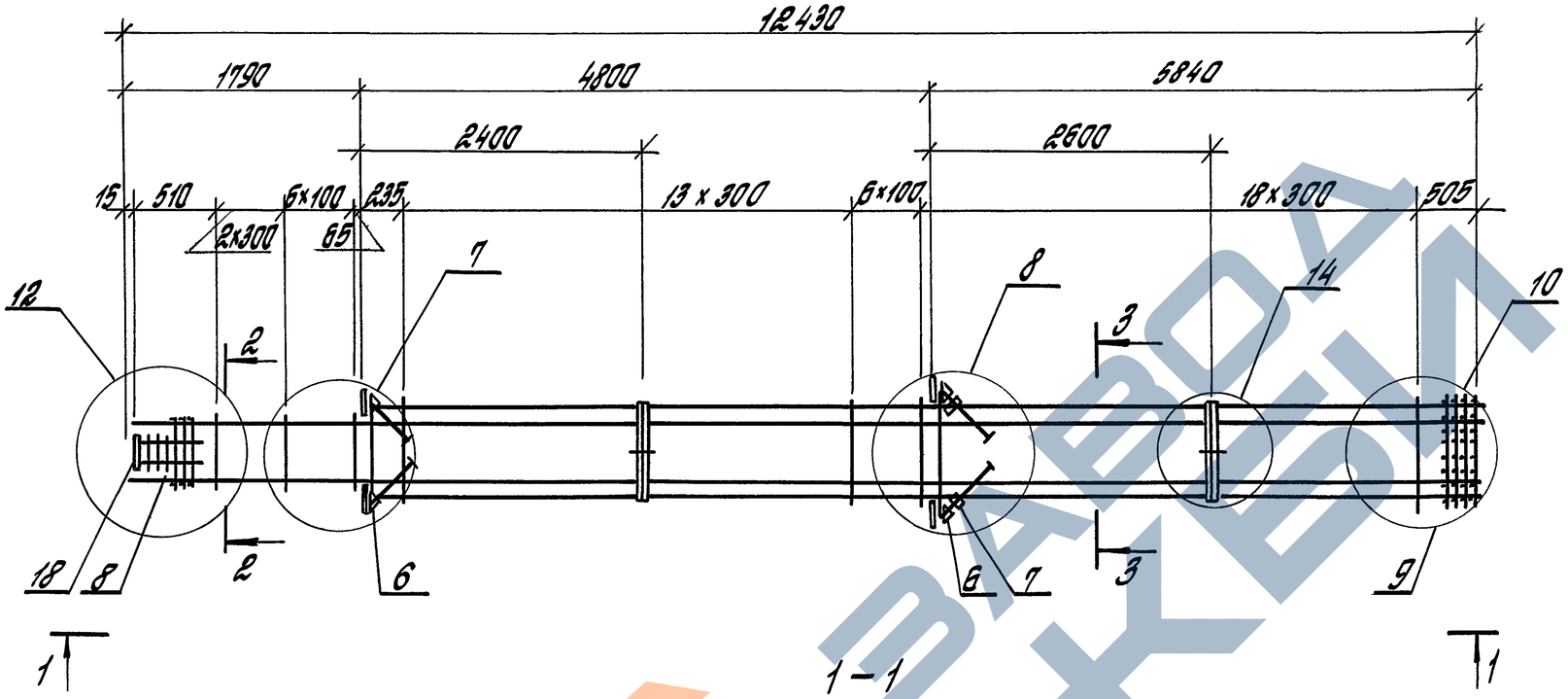

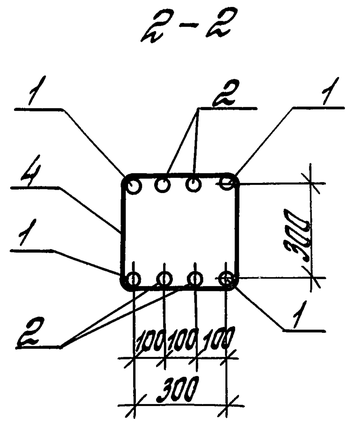

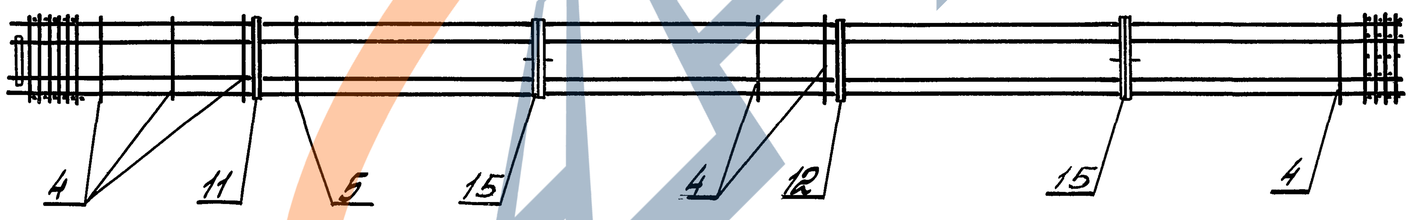

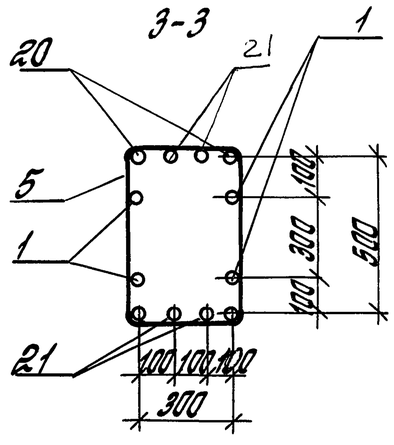

1. Спецификация см. лист 2
2. Узлы см. 1.420-35.95.1-1-24

Изм.	Кол.	Лист	Док.	Подп.	Дата	1.420-35.95.1-1-21			
Разраб.		Томышева				КАРКАС КП24-1 ... КП24-7	Стадия	Лист	Листов
Рассчит.		Тарадина					Р	1	2
Проверил		Агадкин					ЦНИИПРОМЗДАНИЙ		
Н.контр.		Агадкин							

Инв. № подл. | Подпись и дата | Взам. инв. №

Марка каркаса	Поз.	Наименование	Кол.	Обозначение документа	Масса каркаса, кг
КП24-1	1	20-А-III; l=12430; 30,7 кг	4	без черт.	474,9
	2	20-А-III; l=2725; 6,7 кг	4	без черт.	
	4	6-А-I; l=1350	9	1.420-35.95.1-3-7	
	5	6-А-I; l=1760	38	-7	
	6	Сетка С1	4	-3	
	7	С2	2	-3	
	8	СП1	1	-2	
	9	СП3	1	-2	
	11	Изделие закладное МН5	2	-11	
	12	МН6	2	-11	
	15	МН11	2	-13	
	18	МН16	2	-16	
	20	18-А-III; l=10620; 21,2 кг	4	без черт.	
	21	18-А-III; l=10620; 21,2 кг	4	без черт.	
КП24-2		Поз.2,5...9,11,12,15,18 по	КП	24-1	607,6
	1	25-А-III; l=12430; 47,7 кг	4	без черт.	
	4	8-А-I; l=1400	9	1.420-35.95.1-3-7	
	20	22-А-III; l=10620; 31,7 кг	4	без черт.	
	21	20-А-III; l=10620; 26,2 кг	4	без черт.	
КП24-3		Поз.6...9,11,12,15,18 по	КП	24-1	719,4
	1	25-А-III; l=12430; 47,7 кг	4	без черт.	
	2	22-А-III; l=2725; 8,1 кг	4	без черт.	
	4	8-А-I; l=1400	9	1.420-35.95.1-3-7	
	5	8-А-I; l=1790	38	-7	

Марки каркаса	Поз.	Наименование	Кол.	Обозначение документа	Масса каркаса, кг
продолжение	20	25-А-III; l=10620; 40,8 кг	4	без черт.	
	21	25-А-III; l=10620; 40,8 кг	4	без черт.	
КП24-4 КП24-5		Поз.6...9,11,12,15,18 по КП	24-1		862,2
	1	28-А-III; l=12430; 60,0 кг	4	без черт.	
	2	25-А-III; l=2725; 10,5 кг	4	без черт.	
	4	8-А-I; l=1400	9	1.420-35.95.1-3-7	
	5	8-А-I; l=1790	38	-7	
	20	28-А-III; l=10620; 51,3 кг	4	без черт.	
	21	28-А-III; l=10620; 51,3 кг	4	без черт.	
~~КП24-6~~		Поз.2,5...9,11,12,15,18 по	КП	24-1	584,5
	1	22-А-III; l=12430; 37,1 кг	4	без черт.	
	4	6-А-I; l=1370	9	1.420-35.95.1-3-7	
	20	22-А-III; l=10620; 31,7 кг	4	без черт.	
	21	22-А-I; l=10620	4	без черт.	
~~КП24-7~~		Поз.6...9,11,12,15,18 по	КП	24-1	674,3
	1	22-А-III; l=12430; 37,1 кг	4	без черт.	
	2	22-А-III; l=2725; 8,1 кг	4	без черт.	
	4	6-А-I; l=1370	9	1.420-35.95.1-3-7	
	5	8-А-I; l=1790	38	-7	
	20	25-А-III; l=10620; 40,8 кг	4	без черт.	
	21	25-А-III; l=10620; 40,8 кг	4	без черт.	

Арматура класса А-I и А-III по ГОСТ 5781-82

Инв.№ подл. | Подпись и дата | Взам.инв.№

Изм.	Кол.	Лист	N док.	Подп.	Дата	1.420-35.95.1-1-21	Лист 2

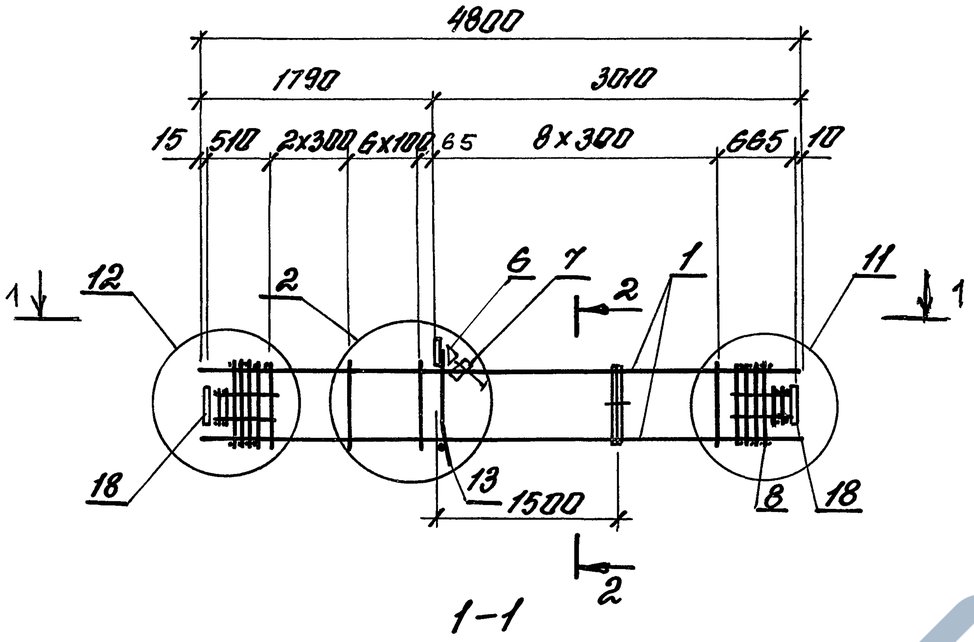

1–1

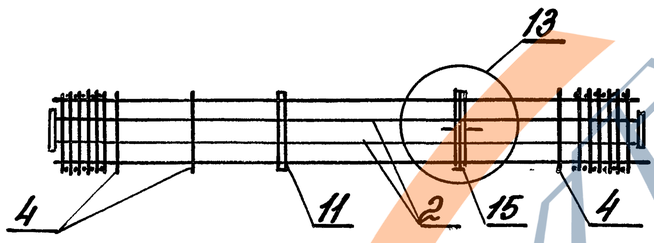

2 – 2

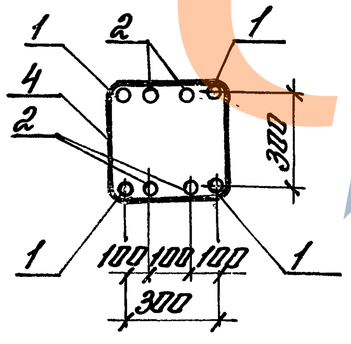

Марка каркаса	Поз.	Наименование	Кол.	Обозначение документа	Масса каркаса, кг
КП35-1	1	ф25 А III, ℓ=4800; 18,4кг	4	без черт.	204,2
	2	ф 22 А III, ℓ=4635; 13,8кг	4	без черт.	
	4	ф 8 А I, ℓ=1400;	17	1.420-35.91.1-3-7	
	6	сетка С1	1	-3	
	7	С2	1	-3	
	8	СП1	2	-2	
	11	Изделие закладное МН2	1	-8	
	13	МН7а	1	-10	
	15	МН10	1	-13	
	18	МН16	2	-16	
КП35-2		Поз. 1.4.6...8,11,13,15,18 по КП	35-1		220,2
	2	ф25 А III, ℓ=4635; 17,8кг	4	без черт.	

1. Узлы см. 1.420-35.95.1-1-24
2. Арматура класса А-I и А-III по ГОСТ 5781-82.

Изм.	Кол.	Лист	N док.	Подп.	Дата	1.420-35.95.1-1-22		
Разраб.		Тарадина		Тарад		Каркас КП35-1, КП35-2	Стадия	Лист	Листов
Пров.		Тарадина		Тарад			Р		1
Пров.		Томышева					ЦНИИПРОМЗДАНИЙ		
Н. контр.		Ягодкин							

Инв. № подл. | Взам. инв. № | Подп. Дата

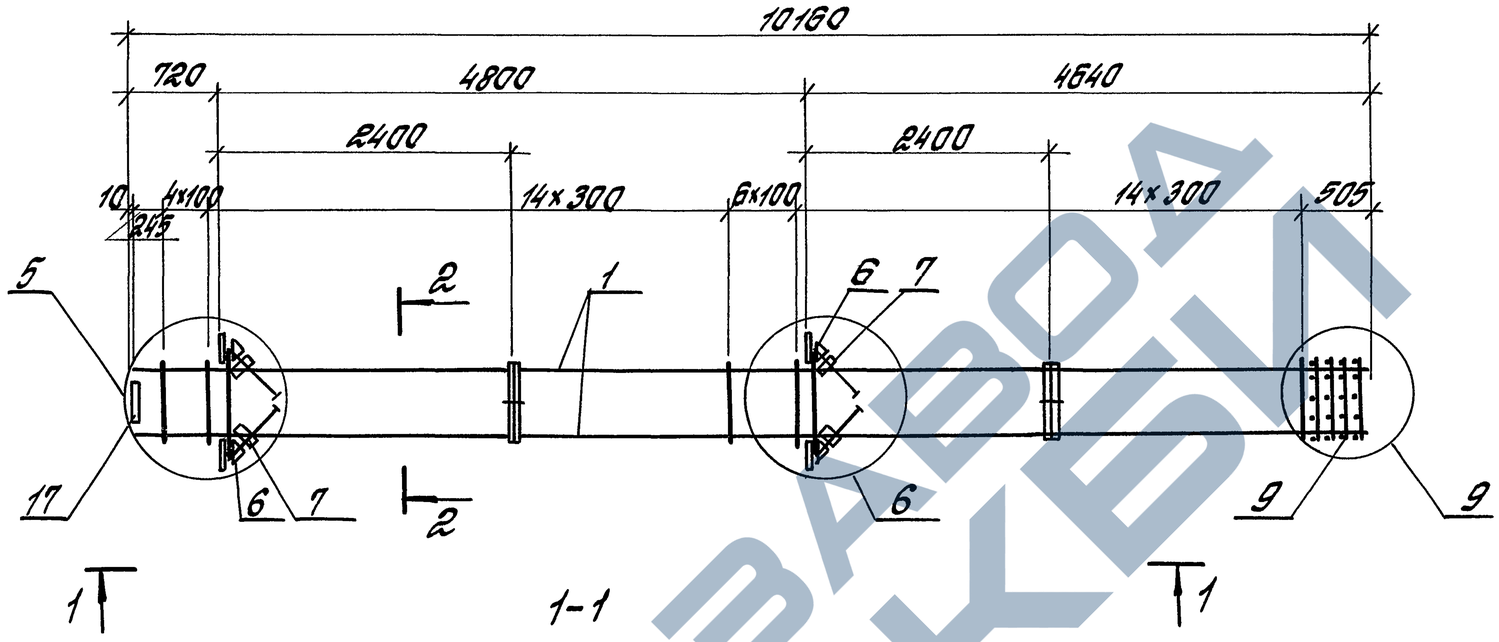

1-1

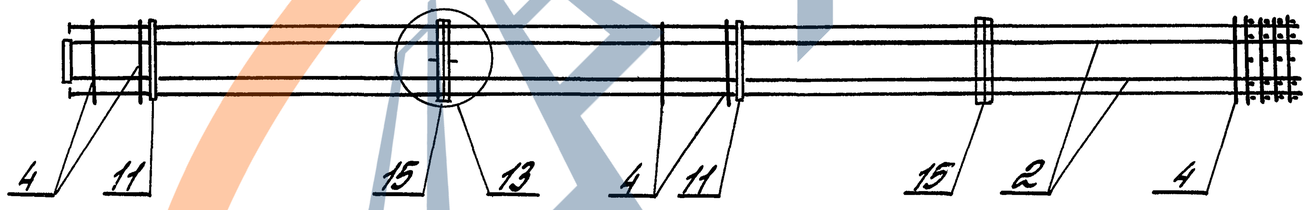

2-2

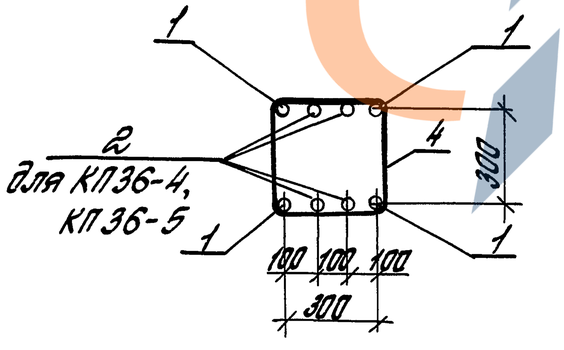

1. Спецификацию см. лист 2
2. Узлы см. 1.420-35.95.1-1-24

Изм.	Кол.	Лист	№док.	Подп.	Дата	1.420-35.95.1-1-23		
Разраб.		Томышева				Каркас КП36-1...КП36-5	Стадия	Лист	Листов
Рассчит.		Тарадина					Р	1	2
Проверил.		Ягодкин					ЦНИИПРОМЗДАНИЙ		
Н.контр.		Ягодкин							

Инв.№ подл. | Подпись и дата | Взам. инв.№

Ц00536 56

Марка каркаса	Поз.	Наименование	Кол.	Обозначение документа	Масса каркаса, кг
КП36-1	1	20-А-III; ℓ=10150; 250кг	8	без черт.	350,7
	4	6-А-I; ℓ=1350	39	1.420-35.95.1-3-7	
	6	Сетка С1	4	-3	
	7	С2	4	-3	
	9	СП2	1	-2	
	11	Изделие закладное МН4	4	-11	
	15	МН10	2	-13	
	17	МН15	1	-15	
КП36-2 КП36-3		Поз. 6,7,9,11,15,17 по КП	36	-1	393,1
	1	22-А-III; ℓ=10150; 303кг	8	без черт.	
	4	6-А-I; ℓ=1370	39	1.420-35.95.1-3-7	
КП36-4 КП36-5		Поз. 6,7,9,11,15,17 по	КП	36-1	439,6
	1	25-А-III; ℓ=10150; 390кг	4	без черт.	
	2	22-А-III; ℓ=10150; 303кг	4	без черт.	
	4	8-А-I; ℓ=1400	39	1.420-35.95.1-3-7	

Арматура класса А-I и А-III по ГОСТ 5781-82.

Инв. N подл. | Подпись и дата | Взам. инв. N

Изм.	Кол.	Лист	N док.	Подп.	Дата	1.420-35.95.1-1-23	Лист 2

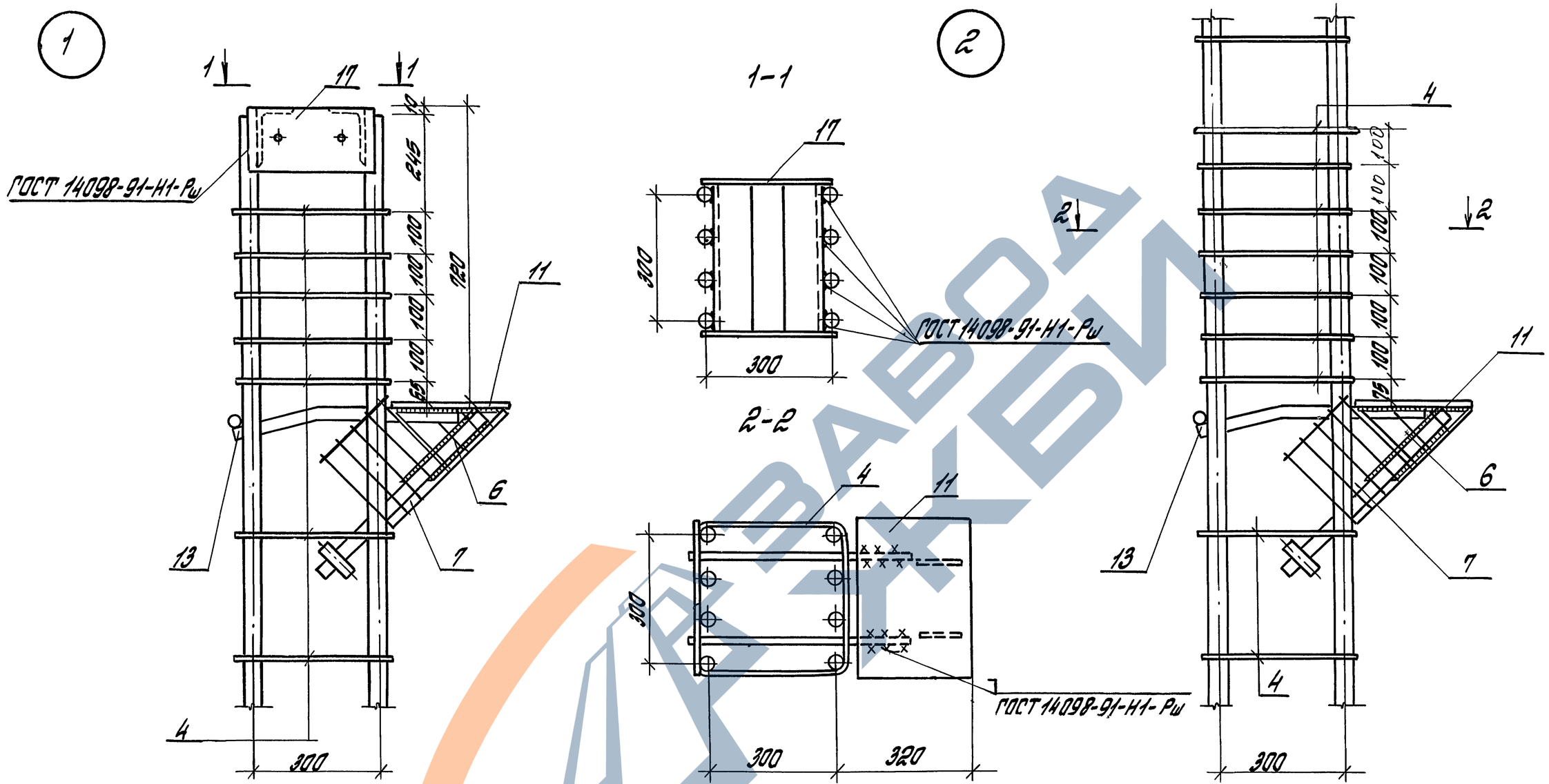

На узлах количество стержней показано условно

Изм.	Кол.	Лист	№док.	Подп.	Дата	1.420-35.95.1-1-24
Разраб.		Томышева				Узел 1... 14
Рассчит.		Тарабина				Стадия Р · Лист 1 · Листов 5
Проверил		Ягодкин				ЦНИИПРОМЗДАНИЙ
Н.контр.		Ягодкин				

Инв.№подл. | Подпись и дата | Взам.инв.№

Ц00536 58

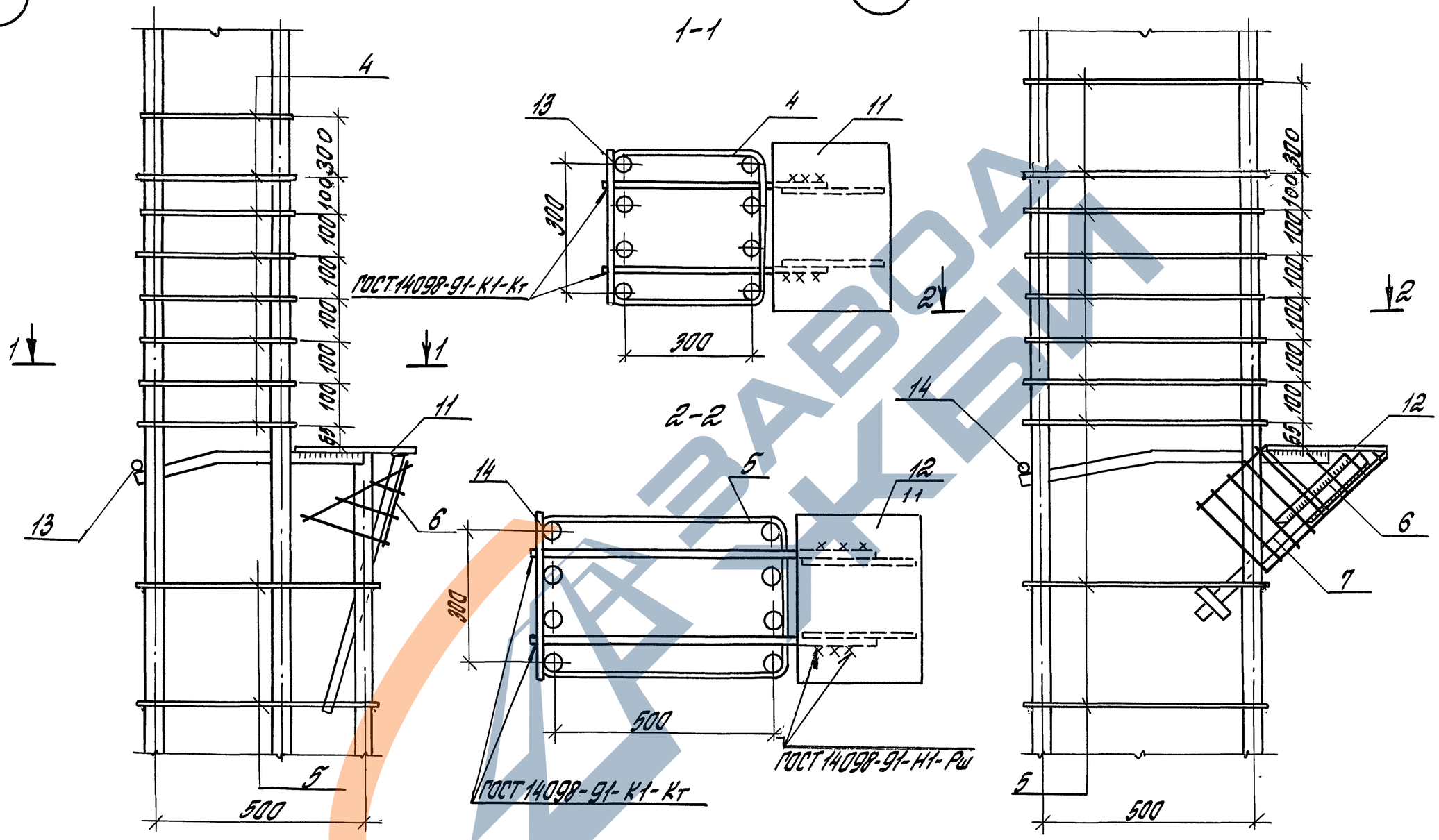

Изм.	Кол.	Лист	№док.	Подп.	Дата	1.420-35.95.1-1-24	Лист 2

Инв. № подл. | Подпись и дата | Взам. инв. №

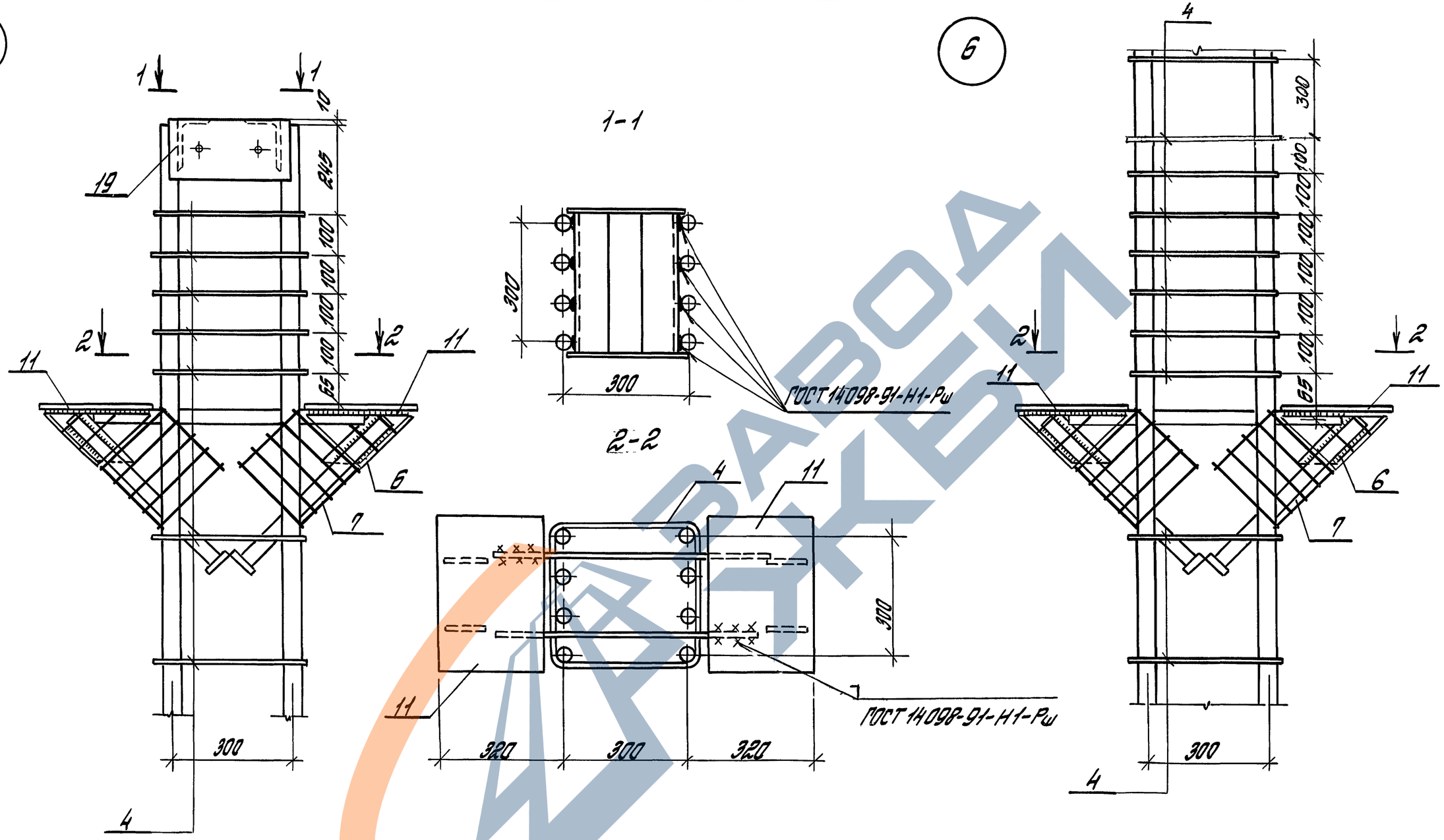

Изм.	Кол.	Лист	№док.	Подп.	Дата

1.420-35.95.1-1-24

Лист 3

Инв.№ подл. | Подпись и дата | Взам. инв.№

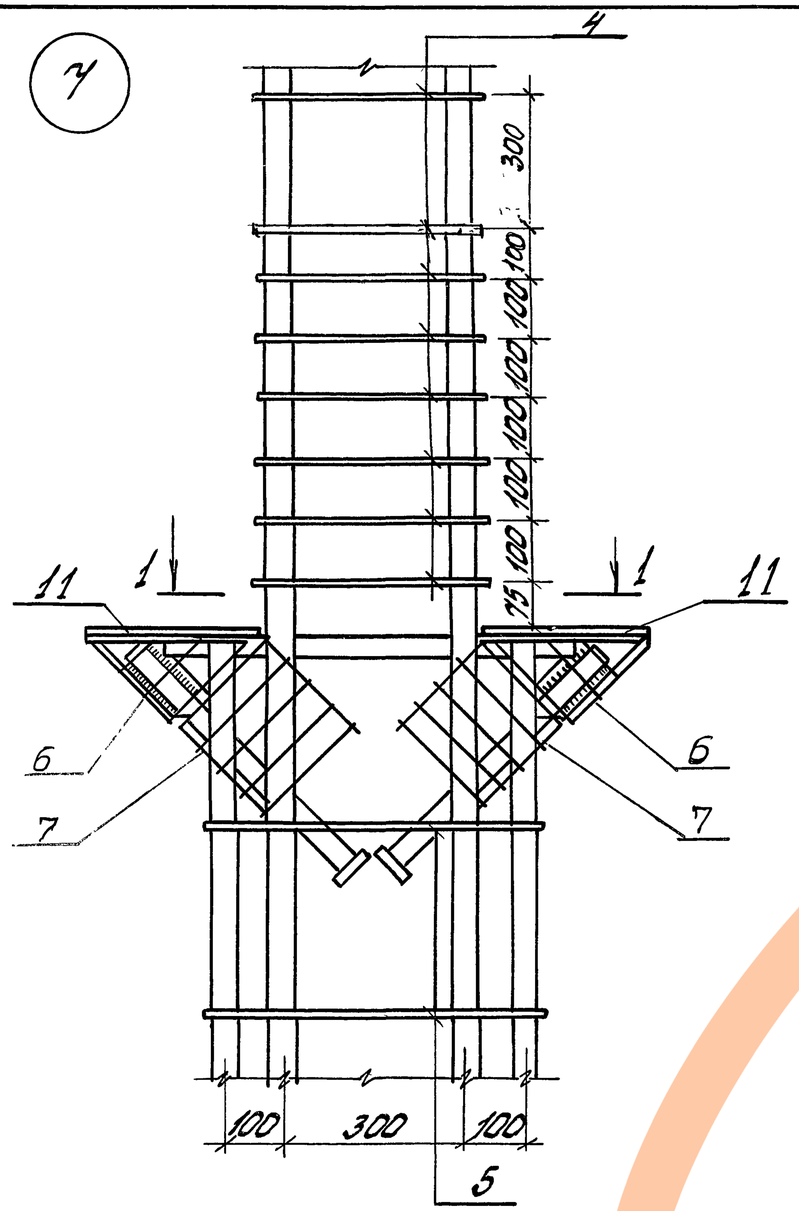

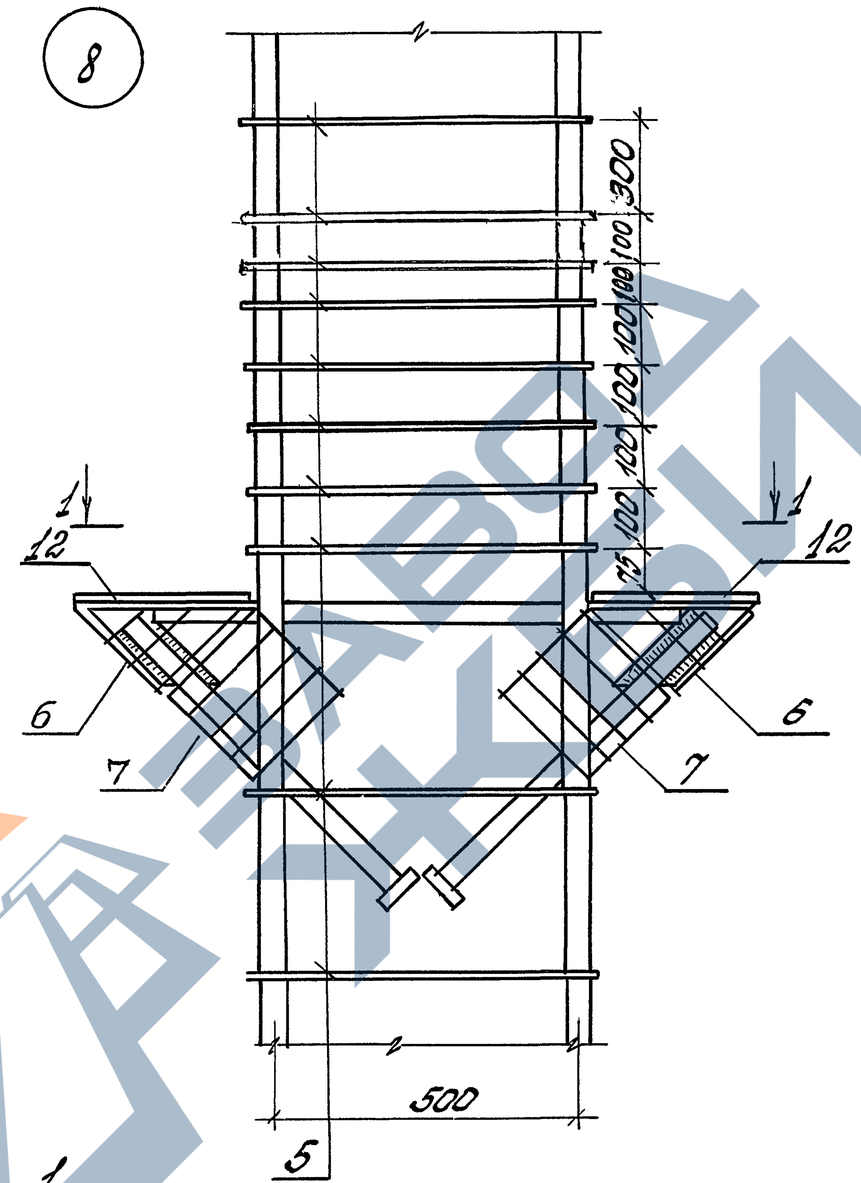

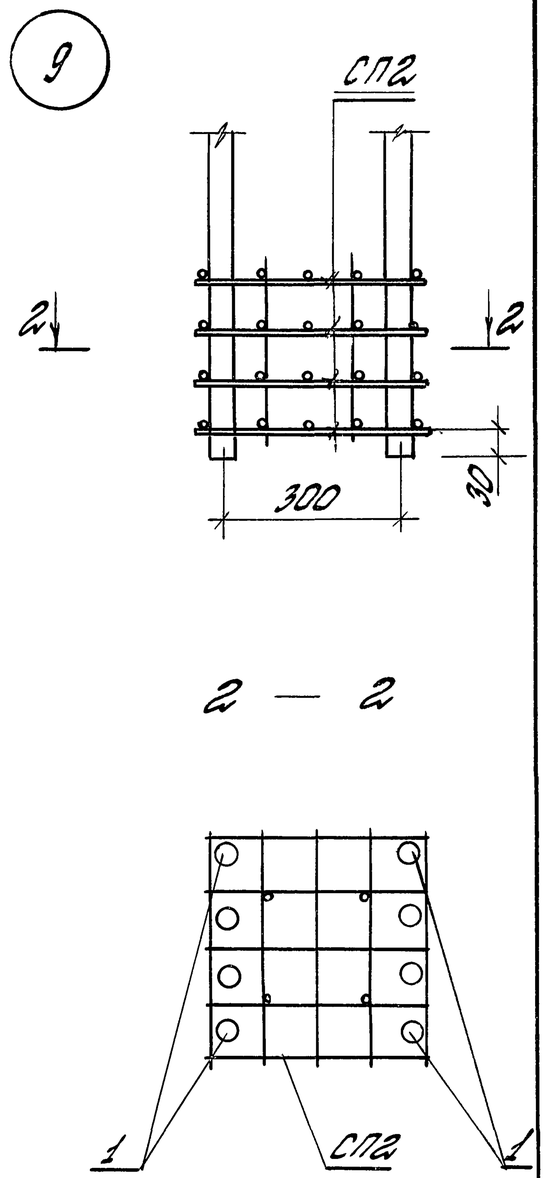

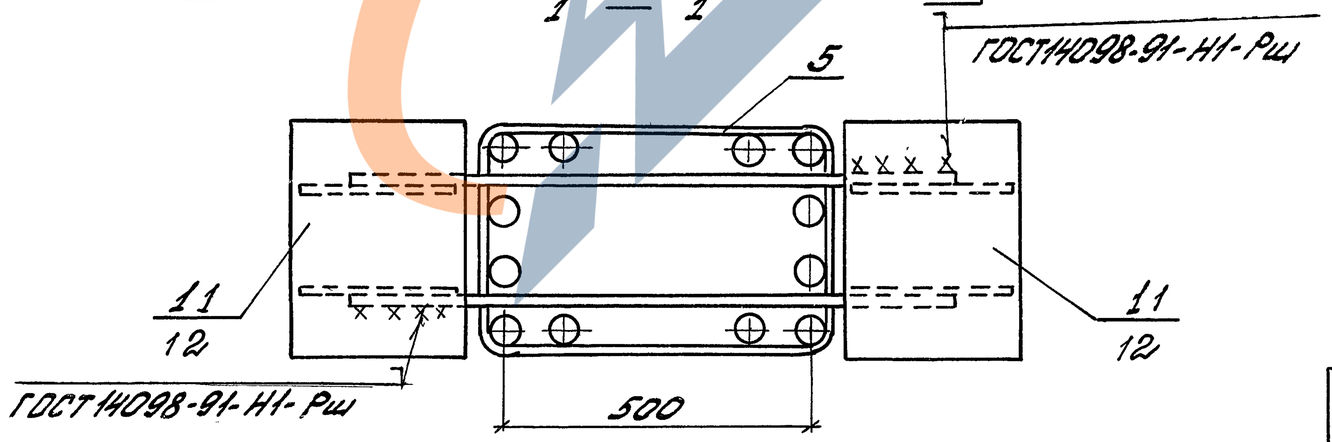

1.420-35.95.1-1-24	Лист 4

Инв.№ подл. | Подпись и дата | Взам.инв.№

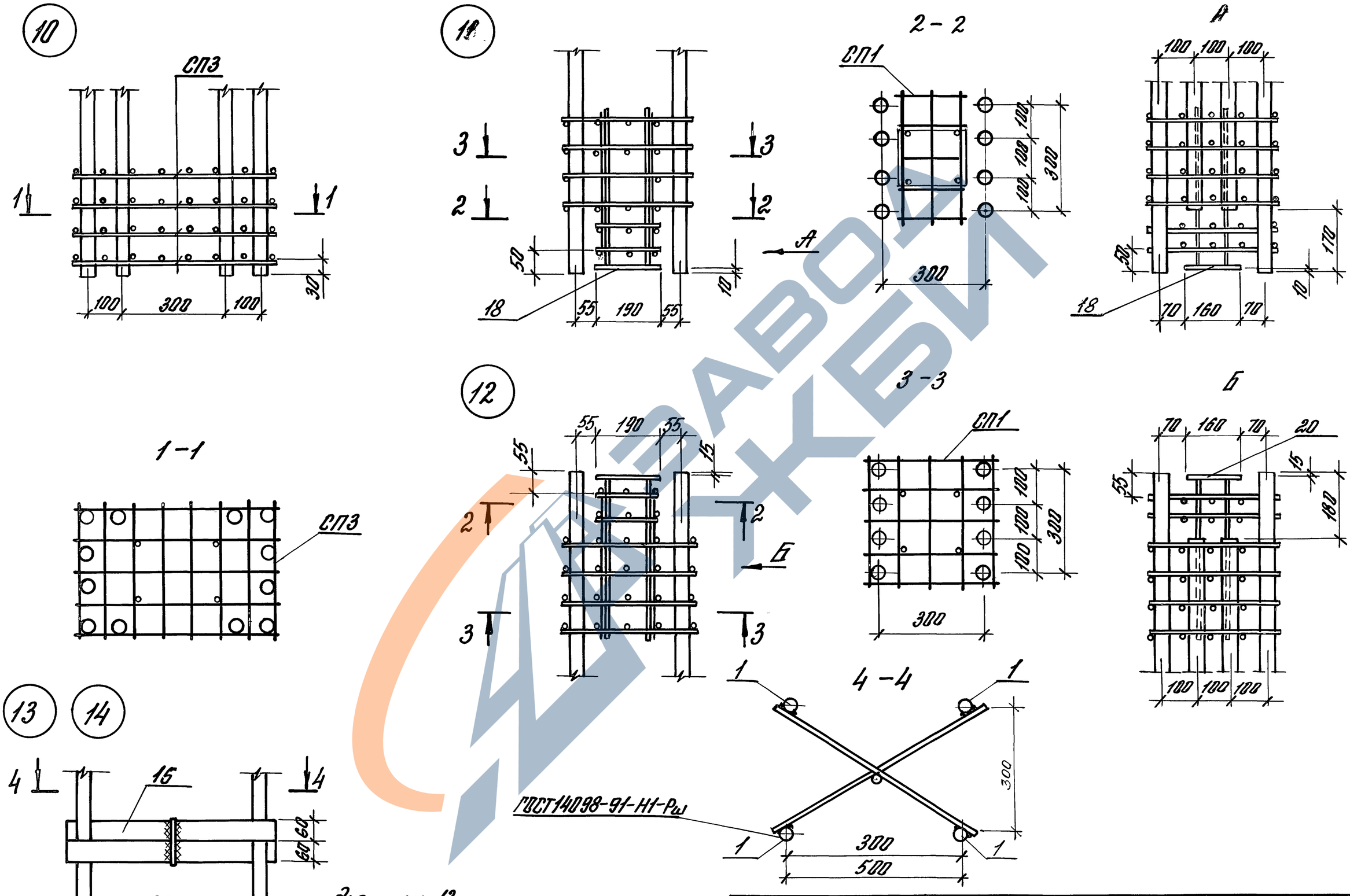

Изм.	Кол.	Лист	N док.	Подп.	Дата	1.420-35.95.1-1-24	Лист 5

Инв. № подл. | Подп. и дата | Взам. инв. №

Марка элемента	Изделия арматурные. Арматура класса А-I ГОСТ 5781-82					А-III ГОСТ 5781-82									Вр-I ГОСТ 6727-80*			Всего
	ф6	ф8	ф10		Итого	ф10	ф18	ф20	ф22	ф25	ф28			Итого	ф5		Итого	
К 11-1	3,9	—	1,0		4,9	11,6	—	—	44,4	—				56,0	1,3		1,3	62,2
К 11-2	3,9	—	1,0		4,9	11,6	28,4	36,8	—	—				76,8	1,3		1,3	83,0
К 11-3	—	7,8	1,0		8,8	11,6	—	—	42,4	57,2				111,2	1,3		1,3	121,3
К 12-1	3,9	—	1,0		4,9	11,6	—	36,8	—	—				48,4	2,5		2,5	55,8
К 12-2	3,9	—	1,0		4,9	11,6	28,4	36,8	—	—				76,8	2,5		2,5	84,2
К 12-3	—	—	—		—	11,6	28,4	—	44,4	—				84,4	2,5		2,5	91,8
К 12-4	—	7,8	1,0		8,8	11,6	—	—	42,4	57,2				111,2	2,5		2,5	122,5

Изделия закладные. Арматура класса А-I ГОСТ 5781-82					А-III ГОСТ 5781-82						Итого	Прокат марки Ст Пс 5-1 ГОСТ 535-88: ГОСТ 8510-86			ГОСТ 19903-74*					ГОСТ 8732-78			Итого	Всего	Общий расход
ф10	ф16	ф22		Итого	ф16	ф18	ф25	ф28	ф32			L140x x90x10		Итого	δ=6	δ=10	δ=12	δ=16	Итого	Труба d=60					кг
0,1	1,0			1,1	2,8		4,2	5,2			12,2	26,8		26,8	2,6	23,4	2,9	3,0					31,9	72,0	134,2
0,1	1,0			1,1	2,8		4,2	5,2			12,2	26,8		26,8	2,6	23,4	2,9	3,0					31,9	72,0	155,0
0,1	1,0			1,1	2,8		4,2	5,2			12,2	26,8		26,8	2,6	23,4	2,9	3,0					31,9	72,0	193,3
0,1	—			0,1	2,8		8,4	6,8			18,0	26,8		26,8	2,6	32,0	2,9	6,0					43,5	88,4	144,2
0,1	—			0,1	2,8		8,4	6,8			18,0	26,8		26,8	2,6	32,0	2,9	6,0					43,5	88,4	172,6
0,1	—			0,1	2,8		8,4	6,8			18,0	26,8		26,8	2,6	32,0	2,9	6,0					43,5	88,4	180,2
0,1	—			0,1	2,8		8,4	6,8			18,0	26,8		26,8	2,6	32,0	2,9	6,0					43,5	88,4	210,9

Инв. № подл. | Подп. и дата | Взам. инв. №

Изм.	Кол.	Лист	N док.	Подп.	Дата
Разраб.		Томышева			
Рассчит.		Верижников			
Провер.		Ягодкин			
Н. контр.		Ягодкин			

1.420-35.95.1-1-25 РС

Ведомость расхода стали, кг

Стадия	Лист	Листов
Р	1	7

ЦНИИПРОМЗДАНИЙ

ЗАВОД ЖЕЛЕЗА

Марка элемента	Изделия арматурные. Арматура класса А-I ГОСТ 5781-82					А-III ГОСТ 5781-82									Вр-I ГОСТ 6727-80*			Всего
	ф6	ф8	ф10		Итого	ф10	ф18	ф20	ф22	ф25	ф28			Итого	ф5		Итого	
К 13-1	—	25,8	2,0		27,8	20,8	—	—	—	172,4				193,2	2,5		2,5	223,5
К 13-2	—	25,8	2,0		27,8	20,8	88,4	—	—	172,4				281,6	2,5		2,5	311.9
К 13-3	—	25,8	2,0		27,8	20,8	—	—	134,0	172,4				327,2	2,5		2,5	357,5
К 14-1	12,9	—	2,0		14,9	20,8	—	220,0	—	—				240,8	5,0		5,0	260,7
К 14-2	12,9	—	2,0		14,9	20,8	88,4	—	134,0	—				243,2	5,0		5,0	253,1
К 14-3	12,9	—	2,0		14,9	20,8	—	—	266,0	—				286,8	5,0		5,0	306,7
К 14-4	—	25,8	2,0		27,8	20,8	—	—	132,0	172,4				325,2	5,0		5,0	358,0
К 15-1	9,9	—	1,0		10,9	11,6	66,8	84,0	—	—				162,4	2,5		2,5	175,8
К 15-2	9,9	—	1,0		10,9	11,6	66,8	101,6	—	—				180,0	2,5		2,5	193,4
К 15-3	—	19,8	1,0		20,8	11,6	—	—	99,6	130,8				242,0	2,5		2,5	265,3

продолжение

	Изделия арматурные. Арматура класса А-I ГОСТ 5781-82					А-III ГОСТ 5781-82						Итого	Прокат марки Ст ПС 5-1 ГОСТ 535-88: ГОСТ 8510-86			ГОСТ 19903-74*				ГОСТ 8732-78				Всего	Общий расход
	ф10	ф16	ф22		Итого	ф16	ф18	ф25	ф28	ф32			L 140×90×10		Итого	δ=6	δ=10	δ=12	δ=16	Итого	Труба δ=60		Итого			кг
	0,2	2,0			2,2	2,8		—	10,4	13,6		26,8	—		—	5,2	17,2	2,9	6,0	31,3					60,3	283,8
	0,2	2,0			2,2	2,8		—	10,4	13,6		26,8	—		—	5,2	17,2	2,9	6,0	31,3					60,3	372,2
	0,2	2,0			2,2	2,8		—	10,4	13,6		26,8	—		—	5,2	17,2	2,9	6,0	31,3					60,3	417,8
	0,2	—			0,2	2,8		—	20,8	17,6		41,2	—		—	5,2	34,4	2,9	12,0	54,5					95,9	356,6
	0,2	—			0,2	2,8		—	20,8	17,6		41,2	—		—	5,2	34,4	2,9	12,0	54,5					95,9	359,0
	0,2	—			0,2	2,8		—	20,8	17,6		41,2	—		—	5,2	34,4	2,9	12,0	54,5					95,9	402,6
	0,2	—			0,2	2,8		—	20,8	17,6		41,2	—		—	5,2	34,4	2,9	12,0	54,5					95,9	453,9
	—	2,2			2,2	2,8		4,2	10,4	6,8		24,2	26,8		26,8	5,2	32,0	2,9	6,0	46,1					99,3	275,1
	—	2,2			2,2	2,8		4,2	10,4	6,8		24,2	26,8		26,8	5,2	32,0	2,9	6,0	46,1					99,3	292,7
	—	2,2			2,2	2,8		4,2	10,4	6,8		24,2	26,8		26,8	5,2	32,0	2,9	6,0	46,1					99,3	364,6

Инв. № подл. | Подпись и дата | Взам. инв. №

Изм.	Кол.	Лист	№док.	Подп.	Дата

1.420-35.95.1-1-25РС

Лист 2

Марка элемента	Изделия арматурные																	Всего
	Арматура класса																	
	А-I					А-III									Вр-I			
	ГОСТ 5781-82														ГОСТ 6727-80*			
	ф6	ф8	ф10		Итого	ф10	ф18	ф20	ф22	ф25	ф28			Итого	ф5		Итого	
К 15-4	—	19,8	1,0		20,8	11,6	—	—	—	259,2				270,8	2,5		2,5	294,1
К 16-1	9,9	—	1,0		10,9	11,6	—	84,0	—	—				95,6	5,0		5,0	111,5
К 16-2	9,9	—	1,0		10,9	11,6	66,8	84,0	—	—				162,4	5,0		5,0	178,3
К 16-3	9,9	—	1,0		10,9	11,6	66,8	—	101,6	—				180,0	5,0		5,0	195,9
К 17-1	16,3	—	2,0		18,3	26,0	167,8	116,2	—	—				310,0	1,8		1,8	330,1
К 17-2	16,3	—	2,0		18,3	26,0	92,6	92,8	140,6	—				352,0	1,8		1,8	372,1
К 17-3	16,3	—	2,0		18,3	26,0	92,6	92,8	140,6	—				352,0	1,8		1,8	372,1
К 17-4	—	29,2	2,0		31,2	26,0	37,6	160,8	56,2	108,4				389,0	1,8		1,8	422,0
К 17-5	—	29,2	2,0		31,2	26,0	—	92,8	—	359,2				478,0	1,8		1,8	511,0

продолжение

Изделия арматурные																										Общий расход
Арматура класса												Прокат марки														
А-I						А-III						Ст ПС 5-1 ГОСТ 535-88														
ГОСТ 5781-82											Итого	ГОСТ 8510-86			ГОСТ 19903-74*						ГОСТ 8732-78			Итого	Всего	
ф10	ф16	ф22		Итого	ф16	ф18	ф25	ф28	ф32			L140×90×10		Итого	δ=6	δ=10	δ=12	δ=16	Итого		труба d=60		Итого			кг
—	2,2			2,2	2,8	—	4,2	10,4	6,8		24,2	26,8		26,8	5,2	32,0	2,9	6,8	46,1					99,3	393,4
—	0,2			0,2	2,8	—	8,4	17,2	8,8		37,2	26,8		26,8	5,2	49,2	2,9	12,0	69,3					133,5	245,0
—	0,2			0,2	2,8	—	8,4	17,2	8,8		37,2	26,8		26,8	5,2	49,2	2,9	12,0	69,3					133,5	311,8
—	0,2			0,2	2,8	—	8,4	17,2	8,8		37,2	26,8		26,8	5,2	49,2	2,9	12,0	69,3					133,5	329,4
0,2	2,0			2,2	2,8	2,6	—	5,2	16,2		26,8	—		—	7,2	17,2	2,9	3,0	30,3					59,3	389,4
0,2	2,0			2,2	2,8	2,6	—	5,2	16,2		26,8	—		—	7,2	17,2	2,9	3,0	30,3					59,3	431,4
0,2	2,0			2,2	2,8	2,6	—	5,2	16,2		26,8	—		—	7,2	17,2	2,9	3,0	30,3					59,3	431,4
0,2	2,0			2,2	2,8	2,6	—	5,2	16,2		26,8	—		—	7,2	17,2	2,9	3,0	30,3					59,3	481,3
0,2	2,0			2,2	2,8	2,6	—	5,2	16,2		26,8	—		—	7,2	17,2	2,9	3,0	30,3					59,3	570,3

Инв. N подл. | Подп. и дата | Взам. инв. N

Изм.	Кол.	Лист	N док.	Подп.	Дата	1.420-35.95.1-1-25РС	Лист 3

Марка элемента	Изделия арматурные																	Всего
	Арматура класса																	
	А-I					А-III									Вр-I			
	ГОСТ 5781-82														ГОСТ 6727-80*			
	ф6	ф8	ф10		Итого	ф10	ф18	ф20	ф22	ф25	ф28			Итого	ф5		Итого	
К18-1	16,3	—	2,0		18,3	26,0	150,4	136,8	—	—	—			313,2	3,6		3,6	335,1
К18-2	13,6	5,4	2,0		21,0	26,0	—	119,6	112,4	110,8	—			368,8	3,6		3,6	393,4
К18-3	—	29,2	2,0		31,2	26,0	—	—	32,4	462,0	—			520,4	3,6		3,6	555,2
К18-4	—	29,2	2,0		31,2	26,0	—	—	—	42,0	580,8			648,8	3,6		3,6	683,6
К18-5	—	29,2	2,0		31,2	26,0	—	—	—	42,0	580,8			648,8	3,6		3,6	683,6
К19-1	11,1	—	2,0		13,1	23,2	74,0	94,8						192,0	2,6		2,6	207,7
К19-2	—	—	—			23,2	74,0	—	114,4	—	—			211,6	2,6		2,6	227,3
К19-3	—	22,2	2,0		24,2	23,2	—	—	112,8	147,6	—			283,6	2,6		2,6	310,4
К19-4	—	22,2	2,0		24,2	23,2	—	—	—	292,4	—			315,6	2,6		2,6	342,4
К20-1	11,1	—	2,0		13,1	23,2	—	—	114,4	—	—			137,6	5,0		5,0	155,7

продолжение

Изделия арматурные																										Общий расход кг
Арматура класса													Прокат марки													
А-I						А-III							Ст ПС 5-1 ГОСТ 535-88													
ГОСТ 5781-82													ГОСТ 8510-86			ГОСТ 19903-74*					ГОСТ 8732-78					
ф10	ф16	ф22		Итого	ф16	ф18	ф25	ф28	ф32		Итого		L140×90×10		Итого	δ=6	δ=10	δ=12	δ=16	Итого	Труба δ=60		Итого	Итого	Всего	
0,2	—			0,2	5,6			20,8	20,2		46,6					7,2	34,4	5,8	12,0	59,4					106,2	441,3
0,2	—			0,2	5,6			20,8	20,2		46,6					7,2	34,4	5,8	12,0	59,4					106,2	499,6
0,2	—			0,2	5,6			20,8	20,2		46,6					7,2	34,4	5,8	12,0	59,4					106,2	661,4
0,2	—			0,2	5,6			20,8	20,2		46,6					7,2	34,4	5,8	12,0	59,4					106,2	789,8
0,2	—			0,2	5,6			20,8	20,2		46,6					7,2	34,4	5,8	12,0	59,4					106,2	789,8
0,2	2,0			2,2	5,6			10,4	13,6		29,6					5,2	17,2	5,8	6,0	34,2					66,0	273,7
0,2	2,0			2,2	5,6			10,4	13,6		29,6					5,2	17,2	5,8	6,0	34,2					66,0	293,3
0,2	2,0			2,2	5,6			10,4	13,6		29,6					5,2	17,2	5,8	6,0	34,2					66,0	376,4
0,2	2,0			2,2	5,6			10,4	13,6		29,4					5,2	17,2	5,8	6,0	34,2					66,0	408,4
0,2	—			0,2	5,6			20,8	17,6		44,0					5,2	34,4	5,8	12,0	57,4					101,6	257,3

Инв. подл. | Подпись и дата | Взам. инв. №

Изм.	Кол.	Лист	№док.	Подп.	Дата	1.420-35.95.1-1-25РС	Лист 4

Марка элемента	Изделия арматурные																	Всего
	Арматура класса																	
	А-I					А-III									Вр-I			
	ГОСТ 5781-82														ГОСТ 6727-80*			
	ф6	ф8	ф10		Итого	ф10	ф18	ф20	ф22	ф25	ф28			Итого	ф5		Итого	
К20-2	—	22,2	2,0		24,2	23,2	—	—	—	147,6				170,8	5,0		5,0	200,0
К20-3	11,1	—	2,0		13,1	23,2	—	—	224,8	—				248,0	5,0		5,0	266,1
К20-4		22,2	2,0		24,2	23,2	—	—	—	290,0				313,2	5,0		5,0	342,4
К20-5	11,1	—	2,0		13,1	23,2	—	—	114,4	—				137,6	5,0		5,0	155,7
К21-1	—	28,2	2,0		30,2	20,8	—	—	—	190,8				211,6	2,5		2,5	244,3
К21-2	—	28,2	2,0		30,2	20,8	98,0	—	—	190,8				309,6	2,5		2,5	342,3
К21-3	—	28,2	2,0		30,2	20,8	—	—	146,4	190,8				358,0	2,5		2,5	390,7
К22-1	14,1	—	2,0		16,1	20,8	—	243,6	—	—				264,4	5,0		5,0	285,5
К22-2	14,1	—	2,0		16,1	20,8	98,0	—	148,4	—				267,2	5,0		5,0	288,3
К22-3	14,1	—	2,0		16,1	20,8	—	—	294,8	—				315,6	5,0		5,0	336,7

продолжение

Изделия арматурные																									Общий расход кг
Арматура класса												Прокат марки													
А-I						А-III						Ст Пс 5-1 ГОСТ 535-88													
ГОСТ 5781-82											Итого	ГОСТ 8510-86			ГОСТ 19903-74*					ГОСТ 8732-78			Итого	Всего	
ф10	ф16	ф22		Итого	ф16	ф18	ф25	ф28	ф32			∠140×90×10		Итого	δ=6	δ=10	δ=12	δ=16	Итого	труба d=60		Итого			
0,2	—			0,2	5,6			20,8	17,6		44,0				5,2	34,4	5,8	12,0	57,4					101,6	301,6
0,2	—			0,2	5,6			20,8	17,6		44,0				5,2	34,4	5,8	12,0	57,4					101,6	367,7
0,2	—			0,2	5,6			20,8	17,6		44,0				5,2	34,4	5,8	12,0	57,4					101,6	444,0
0,2	—			0,2	5,6			20,8	17,6		44,0				5,2	34,4	5,8	12,0	57,4					101,6	257,3
0,2	2,0			2,2	2,8			10,4	13,6		26,8				5,2	17,2	2,9	6,0	31,3					60,3	304,6
0,2	2,0			2,2	2,8			10,4	13,6		26,8				5,2	17,2	2,9	6,0	31,3					60,3	402,6
0,2	2,0			2,2	2,8			10,4	13,6		26,8				5,2	17,2	2,9	6,0	31,3					60,3	451,0
0,4	—			0,4	2,8			20,8	17,6		41,2				10,4	34,4	2,9	12,0	59,7					101,3	386,8
0,4	—			0,4	2,8			20,8	17,6		41,2				10,4	34,4	2,9	12,0	59,7					101,3	389,6
0,4	—			0,4	2,8			20,8	17,6		41,2				10,4	34,4	2,9	12,0	59,7					101,3	438,0

Взам. инв. № | Подп. и дата | Инв. № подл.

Изм.	Кол.	Лист	№док.	Подп.	Дата	1.420-35.95.1-1-25 РС	Лист 5

400536 67

ЗАВОД ЖБИ

Марка элемента	Изделия арматурные																	Всего
	Арматура класса																	
	А-I					А-III									Вр-I			
	ГОСТ 5781-82														ГОСТ 6727-80*			
	ф6	ф8	ф10		Итого	ф10	ф18	ф20	ф22	ф25	ф28			Итого	ф5		Итого	
К22-4	—	28,2	2,0		30,2	20,8	—	—	146,4	190,8	—			358,0	5,0		5,0	393,2
К23-1	17,9	—	2,0		19,9	26,0	187,0	128,2	—	—	—			341,2	1,8		1,8	362,9
К23-2	17,9	—	2,0		19,9	26,0	187,0	—	155,0	—	—			368,0	1,8		1,8	389,7
К23-3	17,9	—	2,0		19,9	26,0	187,0	—	155,0	—	—			368,0	1,8		1,8	389,7
К23-4	—	32,0	2,0		34,0	26,0	—	231,0	—	199,2	—			456,2	1,8		1,8	492,0
К23-5	—	32,0	2,0		34,0	26,0	—	104,8	—	396,0	—			526,8	1,8		1,8	562,6
К24-1	17,9	—	2,0		19,9	26,0	169,6	149,6	—	—	—			345,2	3,6		3,6	368,7
К24-2	15,2	5,4	2,0		22,6	26,0	—	131,6	126,8	190,8	—			475,2	3,6		3,6	501,4
К24-3	—	32,0	2,0		34,0	26,0	—	—	32,4	517,2	—			575,6	3,6		3,6	613,2
К24-4	—	32,0	2,0		34,0	26,0	—	—	—	42,0	650,4			718,4	3,6		3,6	756,0

продолжение

Изделия арматурные																										Общий расход
Арматура класса												Прокат марки													Всего	
А-I						А-III					Итого	Ст ПС 5-1 ГОСТ 535-88												Итого		
ГОСТ 5781-82												ГОСТ 8510-86			ГОСТ 19903-74*					ГОСТ 8732-78						
ф10	ф16	ф22		Итого	ф16	ф18	ф25	ф28	ф32			L 140×90×10		Итого	δ=6	δ=10	δ=12	δ=16	Итого	Труба δ=60			Итого			кг
0,4	—			0,4	2,8	—		20,8	17,6		41,2				10,4	34,4	2,9	12,0						59,7	101,3	494,5
0,1	2,0			2,1	2,8	2,6		5,2	16,2		26,8				3,6	17,2	2,9	3,0						26,7	55,6	418,5
0,1	2,0			2,1	2,8	2,6		5,2	16,2		26,8				3,6	17,2	2,9	3,0						26,7	55,6	445,3
0,1	2,0			2,1	2,8	2,6		5,2	16,2		26,8				3,6	17,2	2,9	3,0						26,7	55,6	445,3
0,1	2,0			2,1	2,8	2,6		5,2	16,2		26,8				3,6	17,2	2,9	3,0						26,7	55,6	547,6
0,1	2,0			2,1	2,8	2,6		5,2	16,2		26,8				3,6	17,2	2,9	3,0						26,7	55,6	618,2
0,2	—			0,2	5,6	—		20,8	20,2		46,6				7,2	34,4	5,8	12,0						59,4	106,2	474,9
0,2	—			0,2	5,6	—		20,8	20,2		46,6				7,2	34,4	5,8	12,0						59,4	106,2	607,6
0,2	—			0,2	5,6	—		20,8	20,2		46,6				7,2	34,4	5,8	12,0						59,4	106,2	719,4
0,2	—			0,2	5,6	—		20,8	20,2		46,6				7,2	34,4	5,8	12,0						59,4	106,2	862,2

Инв. № подл. | Подпись и дата | Взам. инв. №

Изм.	Кол.	Лист	№ док.	Подп.	Дата

1.420-35.95.1-1-25РС

Лист 6

Марка элемента	Изделия арматурные																	Всего
	Арматура класса																	
	А-I					А-III									Вр-I			
	ГОСТ 5781-82														ГОСТ 6727-80*			
	ф6	ф8	ф10		Итого	ф10	ф18	ф20	ф22	ф25	ф28			Итого	ф5		Итого	
К 24-5	—	32,0	2,0		34,0	26,0		—	—	42,0	650,4			718,4	3,6		3,6	756,0
К 35-1	—	10,2	2,0		12,2	23,2		—	55,2	73,6	—			152,0	1,3		1,3	165,5
К 35-2	—	10,2	2,0		12,2	23,2		—	—	144,8	—			168,0	1,3		1,3	181,5
К 36-1	11,7	—	1,0		12,7	9,2		200,0	—	—	—			209,2	5,0		5,0	226,9
К 36-2	11,7	—	1,0		12,7	9,2		—	242,4	—	—			251,6	5,0		5,0	269,3
К 36-3	11,7	—	1,0		12,7	9,2		—	242,4	—	—			251,6	5,0		5,0	269,3
К 36-4	—	23,4	1,0		24,4	9,2		—	121,2	156,0	—			286,4	5,0		5,0	315,8
К 36-5	—	23,4	1,0		24,4	9,2		—	121,2	156,0	—			286,4	5,0		5,0	315,8

продолжение

	Изделия арматурные																									Общий расход
	Арматура класса												Прокат марки												Всего	
	А-I					А-III						Итого	Ст Пс 5-1 ГОСТ 535-88											Итого		
	ГОСТ 5781-82												ГОСТ 8510-86			ГОСТ 19903-74*					ГОСТ 8732-78					
	ф10	ф16	ф22		Итого	ф16	ф18	ф25	ф28	ф32			L140×90×10		Итого	δ=6	δ=10	δ=12	δ=16	Итого	труба d=60					кг
	0,2	—			0,2	5,6		—	20,8	20,2		46,6	—		—	7,2	34,4	5,8	12,0	—				59,4	106,2	862,2
	0,1	1,0			1,1	5,6		—	5,2	6,8		17,6	—		—	2,6	8,6	5,8	3,0	—				20,0	38,7	204,2
	0,1	1,0			1,1	5,6		—	5,2	6,8		17,6	—		—	2,6	8,6	5,8	3,0	—				20,0	38,7	220,2
	0,2	—			0,2	—		16,8	13,6	—		30,4	26,8		26,8	5,2	49,2	—	12,0	66,4				93,2	123,8	350,7
	0,2	—			0,2	—		16,8	13,6	—		30,4	26,8		26,8	5,2	49,2	—	12,0	66,4				93,2	123,8	393,1
	0,2	—			0,2	—		16,8	13,6	—		30,4	26,8		26,8	5,2	49,2	—	12,0	66,4				93,2	123,8	393,1
	0,2	—			0,2	—		16,8	13,6	—		30,4	26,8		26,8	5,2	49,2	—	12,0	66,4				93,2	123,8	439,6
	0,2	—			0,2	—		16,8	13,6	—		30,4	26,8		26,8	5,2	49,2	—	12,0	66,4				93,2	123,8	439,6

Инв.№ подл. | Подп. и дата | Взам. инв.№

Изм.	Кол.	Лист	Nдок.	Подп.	Дата	1.420-35.95.1-1-25РС	Лист 7