https://zavodjbi.com/

ТИПОВЫЕ СТРОИТЕЛЬНЫЕ КОНСТРУКЦИИ, ИЗДЕЛИЯ И УЗЛЫ

СЕРИЯ 1.030.1—1/88

СТЕНЫ НАРУЖНЫЕ ИЗ ОДНОСЛОЙНЫХ ПАНЕЛЕЙ ДЛЯ КАРКАСНЫХ ОБЩЕСТВЕНЫХ ЗДАНИЙ, ПРОИЗВОДСТВЕННЫХ И ВСПОМОГАТЕЛЬНЫХ ЗДАНИЙ ПРОМЫШЛЕННЫХ ПРЕДПРИЯТИЙ

Выпуск 2—7

ЦОКОЛЬНЫЕ ПАНЕЛИ ДЛИНОЙ 6 М ИЗ ЛЕГКИХ БЕТОНОВ ДЛЯ СТЕН ПРОИЗВОДСТВЕННЫХ ЗДАНИЙ

АРМАТУРНЫЕ И ЗАКЛАДНЫЕ ИЗДЕЛИЯ

РАБОЧИЕ ЧЕРТЕЖИ

24759-02
ЦЕНА 5-02

https://zavodjbi.com/

https://zavodjbi.com/

ТИПОВЫЕ СТРОИТЕЛЬНЫЕ КОНСТРУКЦИИ, ИЗДЕЛИЯ И УЗЛЫ

СЕРИЯ 1.030.1–1/88

СТЕНЫ НАРУЖНЫЕ ИЗ ОДНОСЛОЙНЫХ ПАНЕЛЕЙ ДЛЯ КАРКАСНЫХ ОБЩЕСТВЕНЫХ ЗДАНИЙ, ПРОИЗВОДСТВЕННЫХ И ВСПОМОГАТЕЛЬНЫХ ЗДАНИЙ ПРОМЫШЛЕННЫХ ПРЕДПРИЯТИЙ

Выпуск 2–7

ЦОКОЛЬНЫЕ ПАНЕЛИ ДЛИНОЙ 6 М ИЗ ЛЕГКИХ БЕТОНОВ ДЛЯ СТЕН ПРОИЗВОДСТВЕННЫХ ЗДАНИЙ

АРМАТУРНЫЕ И ЗАКЛАДНЫЕ ИЗДЕЛИЯ

РАБОЧИЕ ЧЕРТЕЖИ

РАЗРАБОТАНЫ
ИНСТИТУТОМ ЛЕНИНГРАДСКИЙ ПРОМСТРОЙПРОЕКТ

ГЛАВНЫЙ ИНЖЕНЕР ИНСТИТУТА В.СЕМЕНОВ

ГЛАВНЫЙ КОНСТРУКТОР ИНСТИТУТА Г.ВИНОГРАДОВ

ГЛАВНЫЙ ИНЖЕНЕР ПРОЕКТА Т.ЧЕРЕВАНЬ

ПРИ УЧАСТИИ: ЦНИИПРОМЗДАНИЙ

ЗАМЕСТИТЕЛЬ ДИРЕКТОРА С.ГЛИКИН

ЗАВЕДУЮЩИЙ ОТДЕЛОМ Г.СМИЛЯНСКИЙ

ГЛАВНЫЙ ИНЖЕНЕР ПРОЕКТА А.РУДАКОВ

НИИСК

ЗАМЕСТИТЕЛЬ ДИРЕКТОРА ИНСТИТУТА И.ТКАЧЕНКО

ЗАВЕДУЮЩИЙ ЛАБОРАТОРИЕЙ В.КРИТОВ

ДАЛЬПРОМСТРОЙНИИПРОЕКТ

ЗАМЕСТИТЕЛЬ ДИРЕКТОРА ИНСТИТУТА П.ШТЕЛЬМАН

ГЛАВНЫЙ ИНЖЕНЕР ПРОЕКТА Э.ТРИМЕВ

УТВЕРЖДЕНЫ
ГОССТРОЕМ СССР
ПРОТОКОЛ ОТ 17 МАРТА 1989 г.
№ АЧ–10
ВВЕДЕНЫ В ДЕЙСТВИЕ
ЦНИИПРОМЗДАНИЙ
С 1 ЯНВАРЯ 1991 ГОДА
ПРИКАЗ № 46
ОТ 13 АПРЕЛЯ 1989 ГОДА

https://zavodjbi.com/

Обозначение	Наименование	Стр.
I.030.I-I/88.2-7-ТТ	Технические требования	4
-I	Каркас пространственный КП1...КП4	5
-2	Каркас пространственный КП5...КП8	6
-3	Каркас пространственный КП9...КП12	7
-4	Каркас пространственный КП13...КП16	8
-5	Каркас пространственный КП17...КП20	9
-6	Каркас пространственный КП21...КП24	I0
-7	Каркас пространственный КП25...КП28	II
-8	Каркас пространственный КП29...КП32	I2
-9	Каркас пространственный КП33...КП36	I3
-I0	Каркас пространственный КП37...КП40	I4
-II	Каркас пространственный КП4I, КП42	I5
-I2	Каркас пространственный КП43, КП44	I6
-I3	Каркас пространственный КП45, КП46	I7
-I4	Каркас пространственный КП47, КП48	I8
-I5	Каркас пространственный КП49, КП50	I9
-I6	Каркас пространственный КП5I, КП52	20
-I7	Каркас пространственный КП53, КП54	2I
-I8	Каркас пространственный КП55, КП56	22
-I9	Каркас пространственный КП57, КП58	23
-20	Каркас пространственный КП59, КП60	24
-2I	Каркас пространственный КП6I, КП62	25
-22	Каркас пространственный КП63, КП64	26
-23	Каркас пространственный КП65, КП66	27
-24	Каркас пространственный КП67, КП68	28
I.030.I-I/88.2-7-25	Каркас пространственный КП69, КП70	29
-26	Каркас пространственный КП7I, КП72	30
-27	Каркас пространственный КП73... КП76	3I
-28	Каркас пространственный КП77...КП80	32
-29	Каркас пространственный КП8I...КП84	33
-30	Каркас пространственный КП85...КП88	34
-3I	Каркас пространственный КП89...КП92	35
-32	Каркас пространственный КП93...КП96	36
-33	Каркас пространственный КП97...КПI00	37
-34	Каркас пространственный КПI0I...КПI04	38
-35	Каркас пространственный КПI05...КПI08	39
-36	Каркас пространственный КПI09...КПII2	40
-37	Каркас пространственный КПII3...КПII6	4I
-38	Каркас пространственный КПII7...КПI20	42
-39	Каркас плоский КРI, КР5, КР9, КРI3	43
-40	Каркас плоский КР2, КР6, КРI0, КНI4	43
-4I	Каркас плоский КР3, КР7, КРII, КРI5	44
-42	Каркас плоский КР4, КР8, КРI2, КРI6	44
-43	Каркас плоский КРI7, КРI9, КР2I, КР23	45
-44	Каркас плоский КРI8, КР20, КР22, КР24	45

Нач.отд.	Царбак	
Н.контр.	Аксёнова	
Гл.констр.	Цибаров	
Зав.грул.	Бродский	
Проверил	Аксёнова	
Рассчитал	Калюжнюк	
Разработал	Фоменко	

1.030. 1-1/88. 2-7

Содержание

Стадия Р | Листов

ЗАВОД ЖБИ

Обозначение	Наименование	Стр.
I.030.I-I/88.2-7-45	Каркас плоский КР25, КР27, КР29, КР3I	46
-46	Каркас плоский КР26, КР28, КР30, КР32	46
-47	Каркас плоский КР33, КР35, КР37, КР39	47
-48	Каркас плоский КР34, КР36, КР38, КР40	47
-49	Каркас плоский КР4I, КР44, КР 47, КР50	48
-50	Каркас плоский КР42, КР45, КР48, КР5I	48
-5I	Каркас плоский КР43, КР46, КР49, КР52	49
-52	Каркас плоский КР53, КР57	49
-53	Каркас плоский КР54, КР58, КР62, КР66	50
-54	Каркас плоский КР55, КР59	50
-55	Каркас плоский КР56, КР60	5I
-56	Каркас плоский КР6I, КР65	5I
-57	Каркас плоский КР63, КР67	52
-58	Каркас плоский КР64, КР68	52
-59	Каркас плоский КР69, КР72	53
-60	Каркас плоский КР70, КР73	53
-6I	Каркас плоский КР7I, КР74	54
-62	Каркас плоский КР75, КР78	54
-63	Каркас плоский КР76, КР79	55
-64	Каркас плоский КР77, КР80	55
-65	Каркас плоский КР8I, КР83, КР85, КР87	56
-66	Каркас плоский КР82, КР84	56
-67	Каркас плоский КР86, КР88	57
-68	Каркас плоский КР89, КР90	57
-69	Каркас плоский КР9I, КР92	58
I.030.I-I/88.2-7-70	Каркас плоский КР93, КР99, КРI05, КРIII	58
-7I	Каркас плоский КР94, КРI00, КРI06, КРII2	59
-72	Каркас плоский КР95, КРI0I, КРI07, КРII3	59
-73	Каркас плоский КР96, КРI02, КРI08, КРII4	60
-74	Каркас плоский КР97, КРI03, КРI09, КРII5	60
-75	Каркас плоский КР98, КРI04, КРII0, КРII6	6I
-76	Каркас плоский КРII7...КРI20	6I
-77	Каркас плоский КРI2I...КРI24	62
-78	Петля строповочная П1	62
-79	Петля строповочная П2, П3, П4	63
-80	Петля строповочная П5	63
-8I	Изделие закладное М1	64
-82	Изделие закладное М2	64

Инв. № подл. | Подпись и дата | Взам. инв. №

I. Общие данные

I.I. Настоящий выпуск содержит рабочие чертежи пространственных каркасов, арматурных сеток и закладных изделий для цокольных панелей длиной 6 м из легких бетонов для стен производственных зданий промышленных предприятий.

Данный выпуск следует рассматривать совместно с выпуском 2-6 " Цокольные панели длиной 6 м из легких бетонов для стен производственных зданий. Опалубка и армирование. Рабочие чертежи"

I.2. Арматурная сталь принята в соответствии со СНиП 2.03.0I-84 : для плоских каркасов , сеток и отдельных стержней - сталь класса А-Ш по ГОСТ 578I-82 и класса Вр-I по ГОСТ 6727-80; для строповочных петель - сталь класса А-I марки ВСт3сп2 и марки ВСт3пс2; для закладных изделий приняты профильные стали : листовая по ГОСТ I9903-74 марки ВСт3пс6-I по ТУ I4-I-3023-80, угловая по ГОСТ 8509-86* марки ВСт3кп2 по ГОСТ 380-7I*.

2. Конструкция и изготовление каркасов

2.I. Пространственные арматурные каркасы состоят из продольных плоских каркасов и отдельных поперечных стержней,соединенных между собой во всех местах пересечений.

2.2. Сборка пространственных каркасов выполняется в сборочных кондукторах при помощи контактной сварки.

2.3. Изготовление арматурных и закладных изделий производится при помощи сварки с соблюдением требований ГОСТ I0922-75 "Арматурные изделия и закладные детали для железобетонных конструкций. Технические требования и методы испытаний", ГОСТ I4098-85 "Соединения сварные арматуры и закладных изделий железобетонных конструкций".

2.4. Качество сварки, выполняемой при сборке пространственных арматурных каркасов,должно быть не ниже требований, предъявляемых к соединениям с ненормируемой прочностью по ГОСТ I0922-75.

2.5. Строповочные петли должны привариваться к пространственному каркасу. Для изделий, предназначенных для подъема и монтажа при температуре ниже минус 40°С,запрещается применять сталь марки ВСт3пс2.

2.6. Закладные изделия должны быть защищены от коррозии цинковым покрытием в соответствии со СНиП 2.03.II-85.

2.7. Дуговая сварка крестообразных соединений не допускается.

Нач.отд.	Царбак	
Н.контр.	Аксёнова	
Гл.констр.	Цибарова	
Зав.груп	Бродский	
Проверил	Аксёнова	
Рассчитал	Калюжнюк	
Разработал	Фоменко	

1.030.1-1/88. 2-7-ТТ

Технические требования

Стадия	Лист	Листов
Р		1

ГОССТРОЙ СССР
ЛЕНИНГРАДСКИЙ ПРОМСТРОЙПРОЕКТ

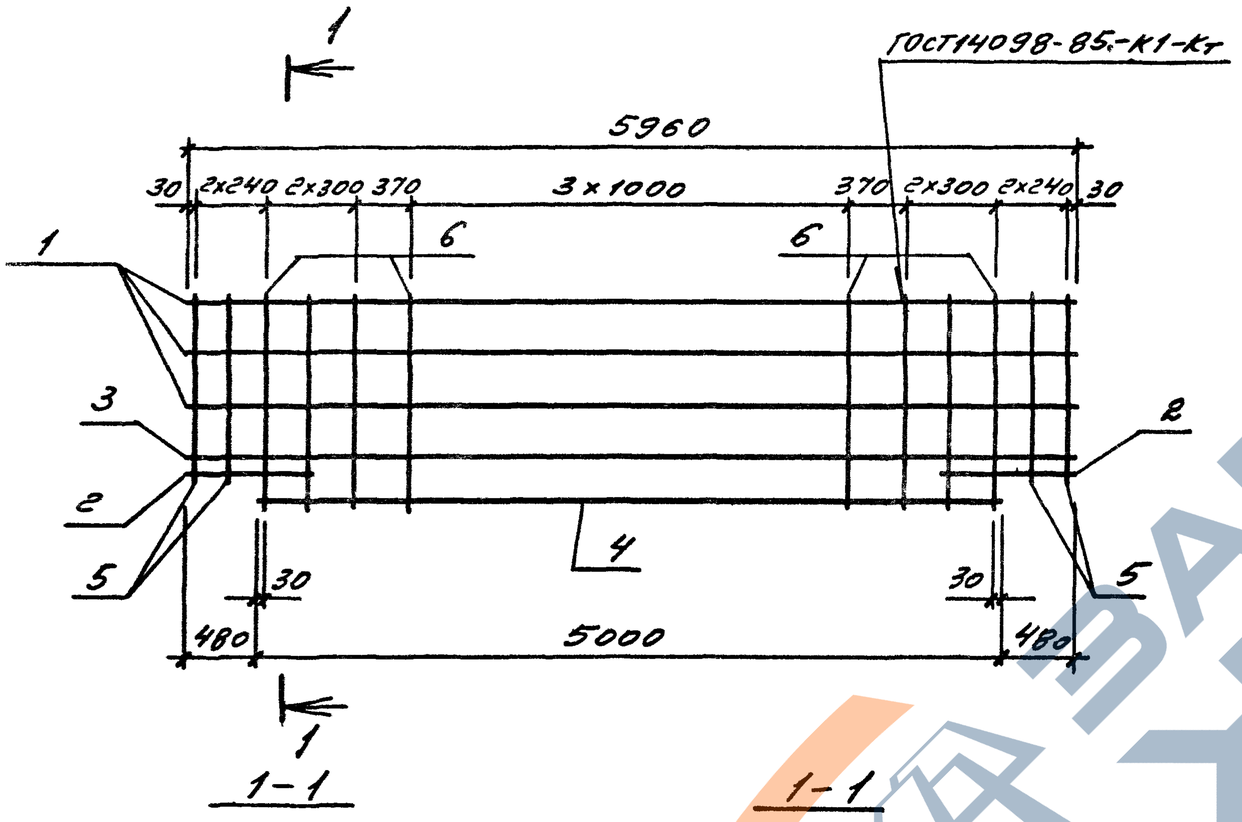

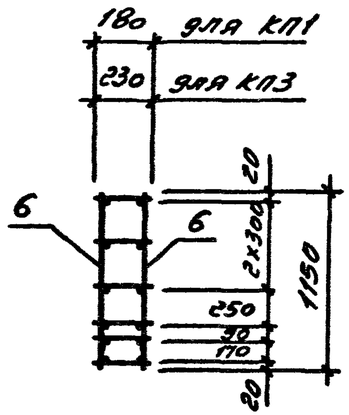

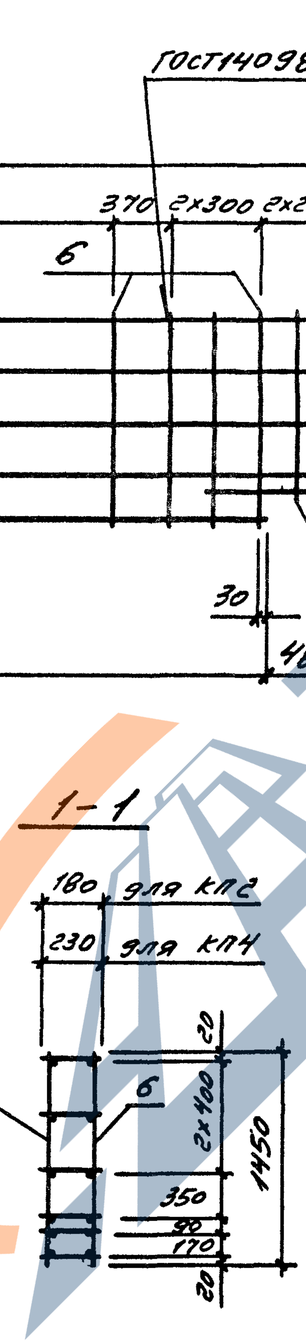

Поз.	Наименование	Кол. на каркас КП1	КП2	КП3	КП4	Обозначение
1	Каркасы КР1	3	3			1.030.1-1/88.2-7-39
	КР5			3	3	
2	КР2	2	2			-40
	КР6			2	2	
3	КР3	1	1			-41
	КР7			1	1	
4	КР4	1	1			-42
	КР8			1	1	
5	Ф5 Вр I ℓ=980 0,14 кг	8		8		без черт.
	Ф5 Вр I ℓ=1280 0,18 кг		8		8	без черт.
6	Ф5 Вр I ℓ=1150 0,16 кг	20		20		без черт.
	Ф5 Вр I ℓ=1450 0,20 кг		20		20	без черт.
	Масса каркаса, кг	28,2	29,4	26,3	27,5	

Арматура класса Вр-I по ГОСТ 6727-80*

Нач.отд.	Карбов		1.030.1-1/88.2-7-1
Н.контр.	Аксёнова		
Гл.констр.	Цыбарев		
Зав.груп.	Брадский		Каркас пространственный КП1,..., КП4
Проверил	Аксёнова		Стадия Р; Лист; Листов
Рассчитал	Калинкин		ГОССТРОЙ СССР ЛЕНИНГРАД ПРОМСТРОЙ
Разработал	Фомина		

Инв.№ подл. | Подпись и дата | Взам. инв. №

https://zavodjbi.com/

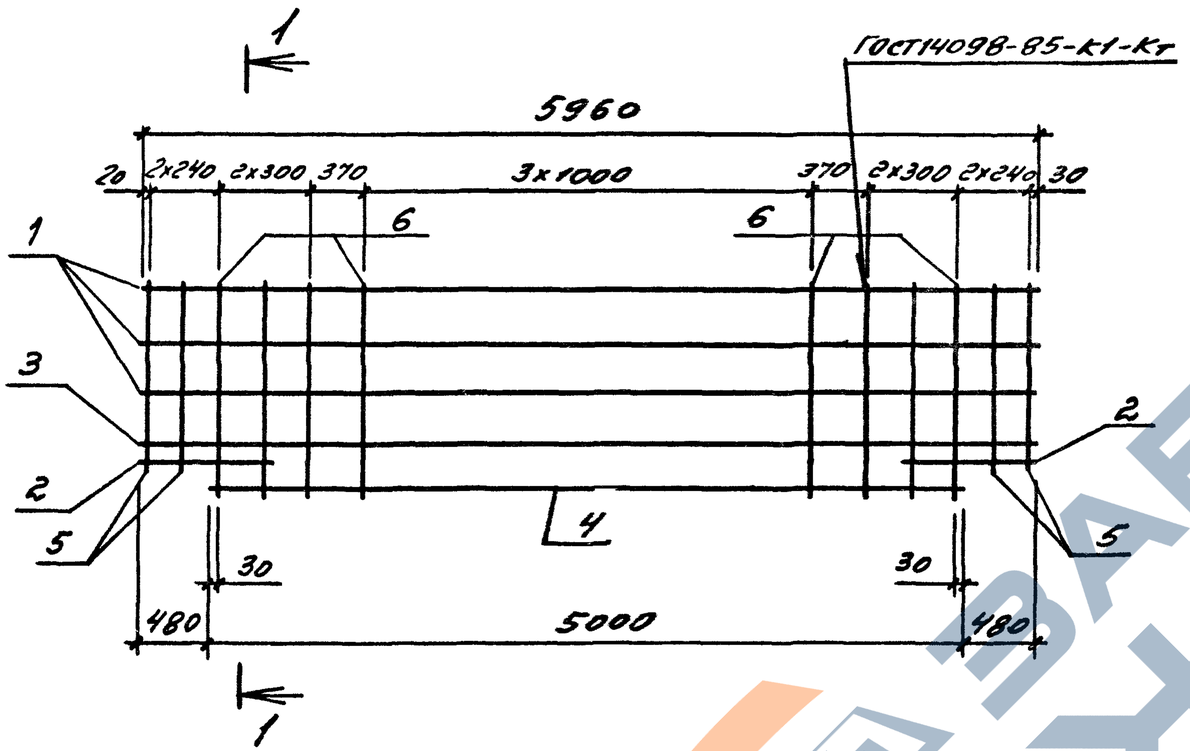

1-1

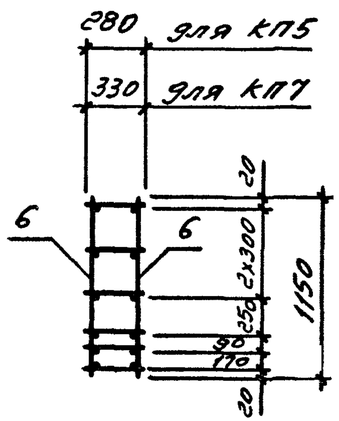

1-1

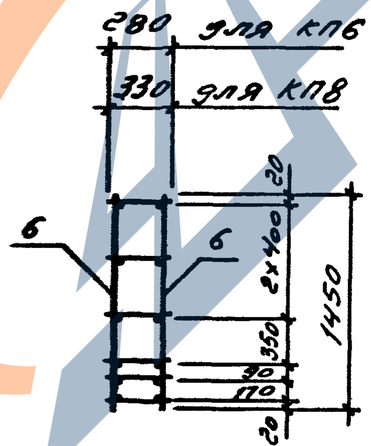

Поз.	Наименование	Кол. на каркас КП5	КП6	КП7	КП8	Обозначение
1	Каркасы КР9	3	3			1.030.1-1/88.2-7-39
	КР13			3	3	
2	КР10	2	2			-40
	КР14			2	2	
3	КР11	1	1			-41
	КР15			1	1	
4	КР12	1	1			-42
	КР16			1	1	
5	Ф5Вр-I ℓ=980 0,14кг	8		8		без черт.
	Ф5Вр-I ℓ=1280 0,18кг		8		8	без черт.
6	Ф5Вр-I ℓ=1150 0,16кг	20		20		без черт.
	Ф5Вр-I ℓ=1450 0,20кг		20		20	без черт.
	Масса каркаса, кг	31,1	32,2	35,2	36,4	

Арматура класса Вр-I по ГОСТ 6727-80*

Нач.отд.	Царбак	
Н.контр.	Аксёнова	
Гл.констр.	Цибаров	
Зав.груп.	Бродский	
Проверил	Аксёнова	
Рассчитал	Калюжнюк	

1.030.1-1/88.2-7-2

Каркас пространственный КП5 ... КП8

Стадия	Лист	Листов
Р		1

ГОССТРОЙ СССР ЛЕНИНГРАДСКИЙ ПРОМСТРОЙПРОЕКТ

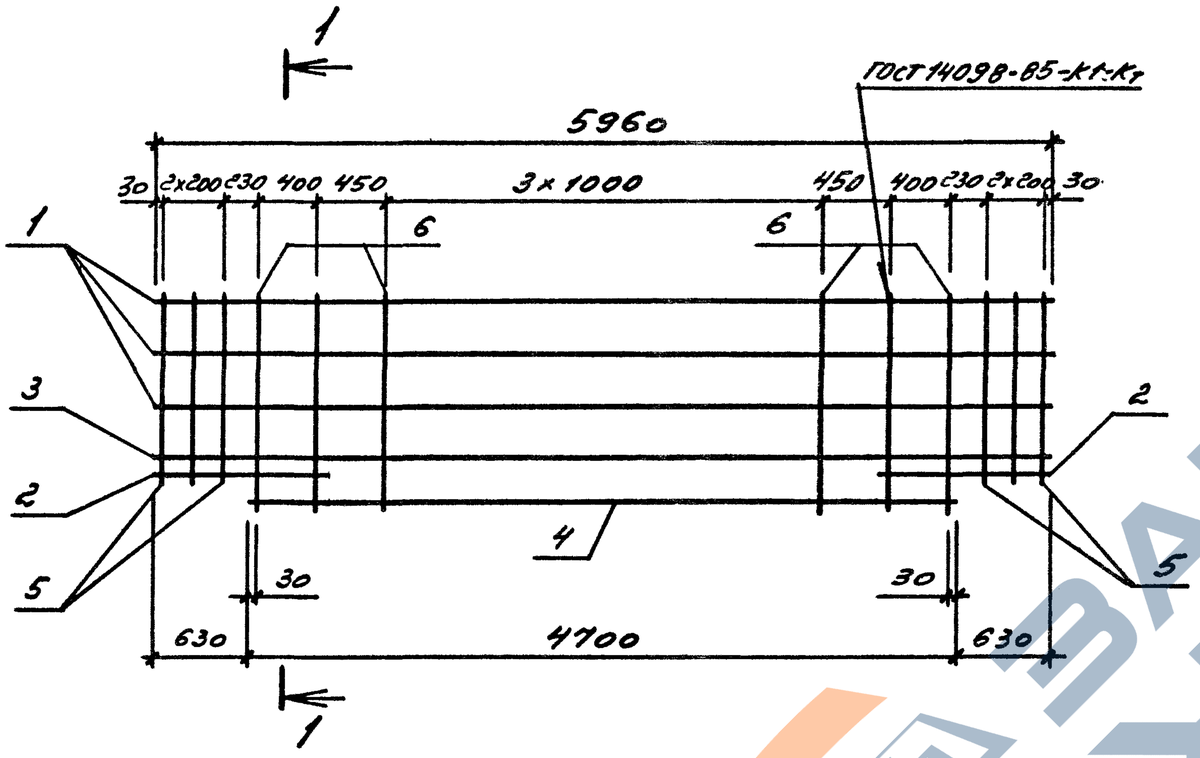

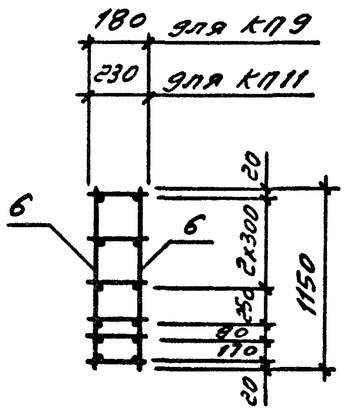

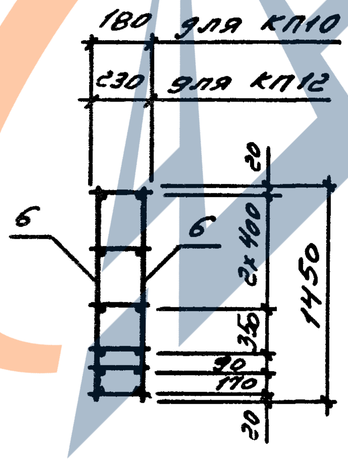

Поз.	Наименование	Кол. на каркас КП9	КП10	КП11	КП12	Обозначение
1	Каркас КР1	3	3			1.030.1-1/88.2-7-39
	КР5			3	3	
2	КР17	2	2			-43
	КР19			2	2	
3	КР3	1	1			-41
	КР7			1	1	
4	КР18	1	1			-44
	КР20			1	1	
5	ф5ВрI ℓ=980 0,14 кг	12		12		без черт.
	ф5ВрI ℓ=1280 0,18 кг		12		12	без черт.
6	ф5ВрI ℓ=1150 0,16 кг	16		16		без черт.
	ф5ВрI ℓ=1450 0,20 кг		16		16	без черт.
	Масса каркаса, кг	28,4	29,6	26,3	27,5	

Арматура класса Вр-I по ГОСТ 6727-80*

Нач.отд.	Царбак
Н.контр.	Аксёнова
Гл.констр.	Цибаров
Зав.груп.	Бродский
Проверил	Аксёнова
Рассчитал	Калюжнюк

1.030.1-1/88.2-7-3

К -ас

просТ ственный

Стадия	Лист	Листов
Р		1

ГОССТРОЙ СССР
ЛЕНИНГРАДСКИЙ ПРОМСТРОЙПРОЕКТ

Инв.№ подл. | Подпись и дата | Взам.инв.№

https://zavodjbi.com/

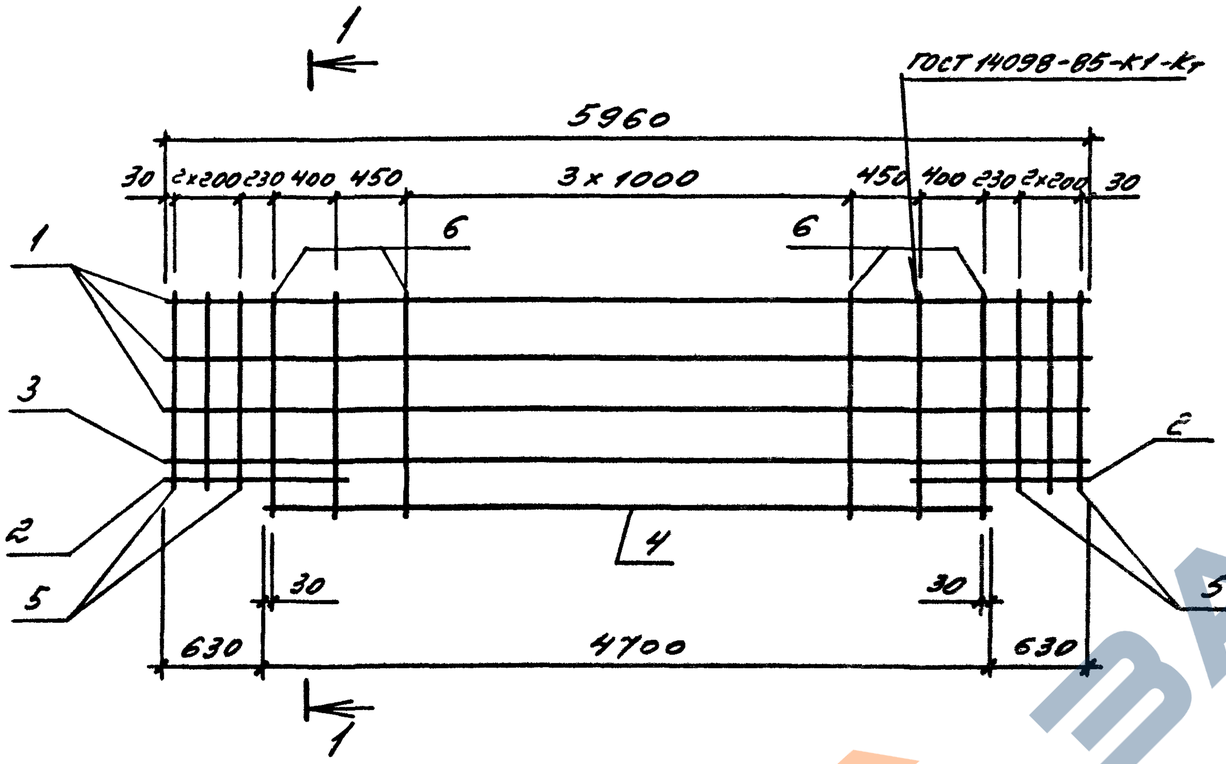

1-1

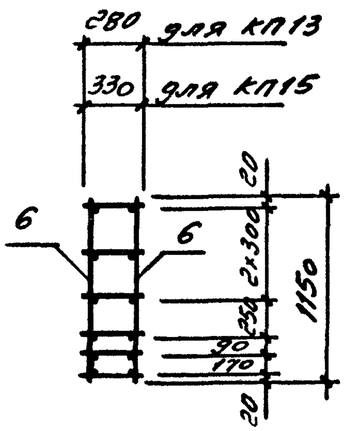

1-1

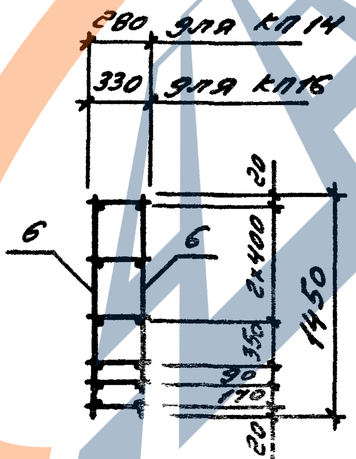

Поз.	Наименование	Кол. на каркас КП13	КП14	КП15	КП16	Обозначение
1	Каркас КР9	3	3			1.030.1-1/88.2-7-39
	КР13			3	3	
2	КР21	2	2			-43
	КР23			2	2	
3	КР11	1	1			-41
	КР15			1	1	
4	КР22	1	1			-44
	КР24			1	1	
5	Ф5ВрI ℓ=980 0,14 кг	12		12		без черт.
	Ф5ВрI ℓ=1280 0,18 кг		12		12	без черт.
6	Ф5ВрI ℓ=1150 0,16 кг	16		16		без черт.
	Ф5ВрI ℓ=1450 0,20 кг		16		16	без черт.
	Масса каркаса, кг	31,2	32,3	35,1	36,3	

Арматура класса Вр-I по ГОСТ 6727-80*

Нач.отд.	Царбан		1.030.1-1/88.2-7-4
Н.контр.	Аксёнова		
Гл.констр.	Цибаров		Каркас пространственный КП13 ... КП16
Зав.груп	Бродский		Стадия: Р; Лист: ; Листов: 1
Проверил	Аксёнова		ГОССТРОЙ СССР ЛЕНИНГРАДСКИЙ ПРОМСТРОЙПРОЕКТ
Рассчитал	Калюжнюк		
Разработал	Фоменко		

Копировал 24759-02 9 Формат

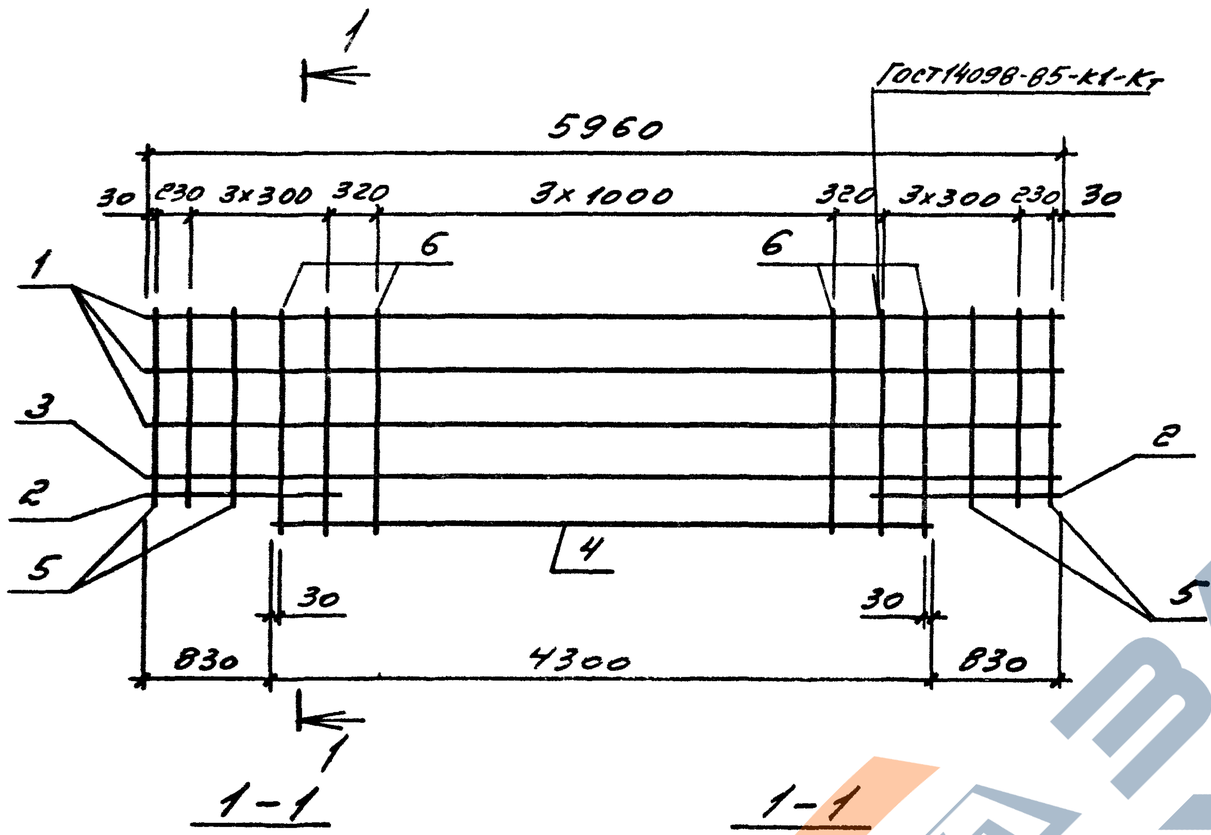

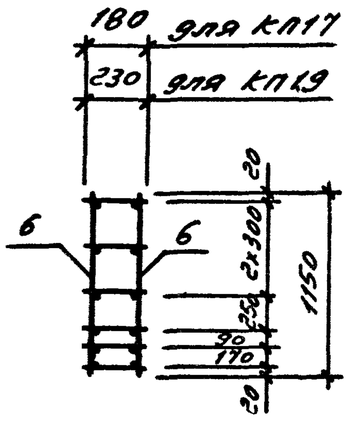

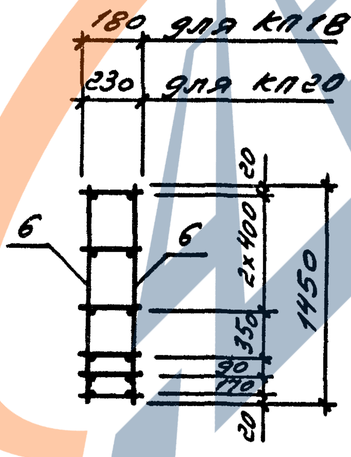

Поз.	Наименование	Кол. на каркас КП17	КП18	КП19	КП20	Обозначение
1	Каркас КР1	3	3			1.030.1-1/88.2-7-39
	КР5			3	3	
2	КР25	2	2			-45
	КР27			2	2	
3	КР3	1	1			-41
	КР7			1	1	
4	КР26	1	1			-46
	КР28			1	1	
5	ф5ВрI ℓ=980 0,14кг	12		12		без черт.
	ф5ВрI ℓ=1280 0,18кг		12		12	без черт.
6	ф5ВрI ℓ=1150 0,16кг	16		16		без черт.
	ф5ВрI ℓ=1450 0,20кг		16		16	без черт.
	Масса каркаса, кг	27,2	28,3	25,4	26,5	

Арматура класса Вр-I по ГОСТ 6727-80*

Нач.отд	Царбак		1.030.1-1/88.2-7-5
Н.контр.	Аксёнова		
Гл.констр.	Цибаров		Каркас пространственный КП17 ... КП20
Зав.груп	Бродский		Стадия: Р; Лист; Листов
Проверил	Аксёнова		ГОССТРОЙ СС ЛЕНИНГРАДС ПРОМСТРОЙ
Рассчитал	Калюжнюк		
Разработал	Фоменко		

https://zavodjbi.com/

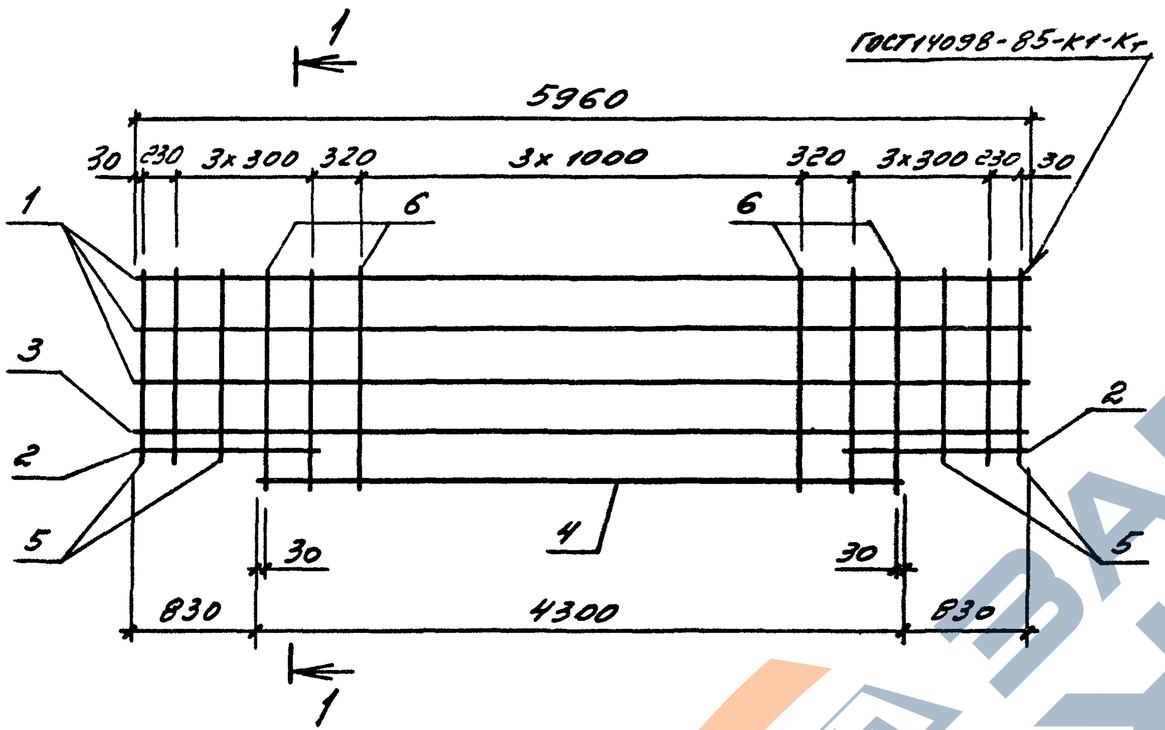

1-1

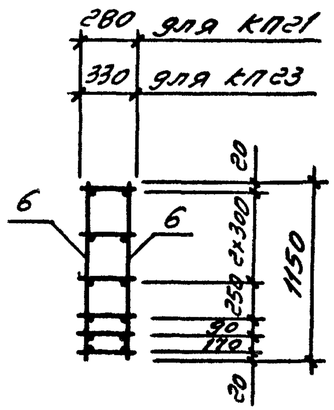

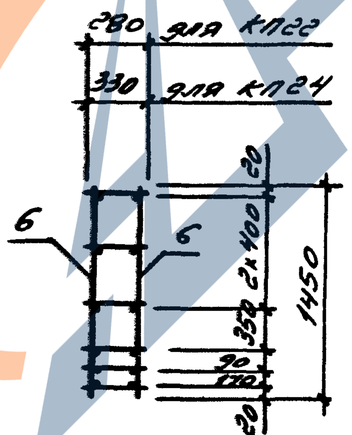

Поз.	Наименование	Кол. на каркас КП21	КП22	КП23	КП24	Обозначение
1	Каркас КР9	3	3			1.030.1-1/88.2-7-39
	КР13			3	3	
2	КР29	2	2			-45
	КР31			2	2	
3	КР11	1	1			-41
	КР15			1	1	
4	КР30	1	1			-46
	КР32			1	1	
5	⌀5ВрI ℓ=980 0,14кг	12		12		без черт.
	⌀5ВрI ℓ=1280 0,18кг		12		12	без черт.
6	⌀5ВрI ℓ=1150 0,16кг	16		16		без черт.
	⌀5ВрI ℓ=1450 0,20кг		16		16	без черт.
	Масса каркаса, кг	29,9	31,0	33,7	34,9	

Арматура класса ВрI по ГОСТ 6727-80*

Нач отд	Царбак		1.030.1-1/88.2-7-6
Н контр	Аксенова		
Гл констр	Цибаров		Каркас пространственный КП21... КП24
Зав.груп.	Бродский		Стадия Р; Листов 1
Проверил	Аксенова		ГОССТРОЙ СССР ЛЕНИНГРАДСКИЙ ПРОМСТРОЕКТ
Рассчитал	Калюжнюк		

https://zavodjbi.com/

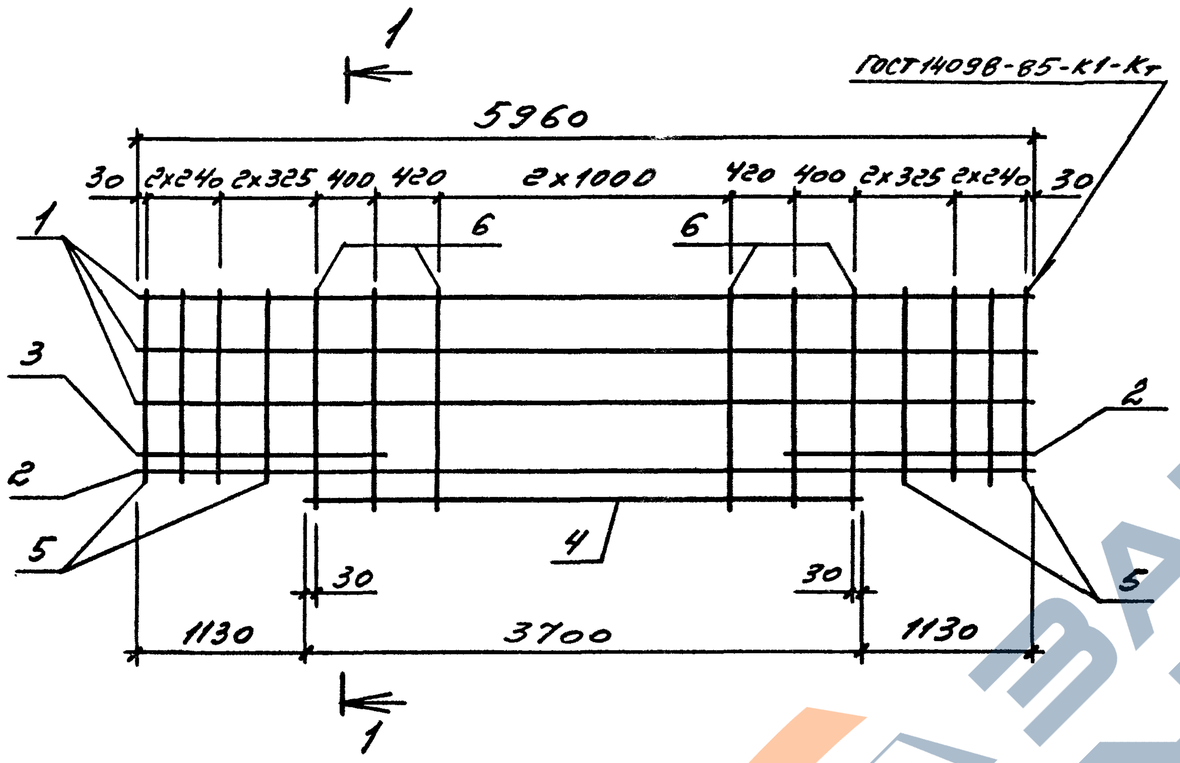

1-1

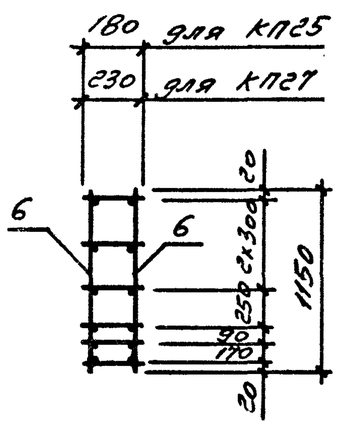

1-1

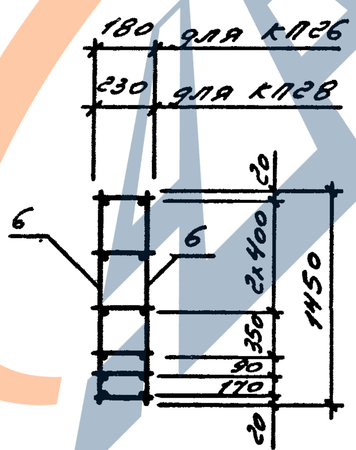

Поз.	Наименование	Кол. на каркас КП25	КП26	КП27	КП28	Обозначение
1	каркас КР1	3	3			1.030.1-1/88.2-Т-39
	КР5			3	3	
2	КР33	2	2			-47
	КР35			2	2	
3	КР3	1	1			-41
	КР7			1	1	
4	КР34	1	1			-48
	КР36			1	1	
5	ф5 Вр I ℓ=980 0,14 кг	16		16		без черт.
	ф5 Вр I ℓ=1280 0,18 кг		16		16	без черт.
6	ф5 Вр I ℓ=1150 0,16 кг	14		14		без черт.
	ф5 Вр I ℓ=1450 0,20 кг		14		14	без черт.
	Масса каркаса, кг	28,1	29,5	26,2	27,7	

Арматура класса Вр-I по ГОСТ 6727-80*

Нач.отд.	Царбак
Н.контр.	Аксёнова
Гл.констр.	Цибаров
Зав.груп.	Бродский
Проверил	Аксёнова
Рассчитал	Калюжнюк
Разработал	Фоменко

1.030.1-1/88.2-Т-7

Каркас простр, чственный КП25,,, КП28

Стадия	Лист	Листов
Р		1

Госстрой СССР
Ленинградский Промстройпроект

Инв. № подл. | Подпись и дата | Взам. инв. №

https://zavodjbi.com/

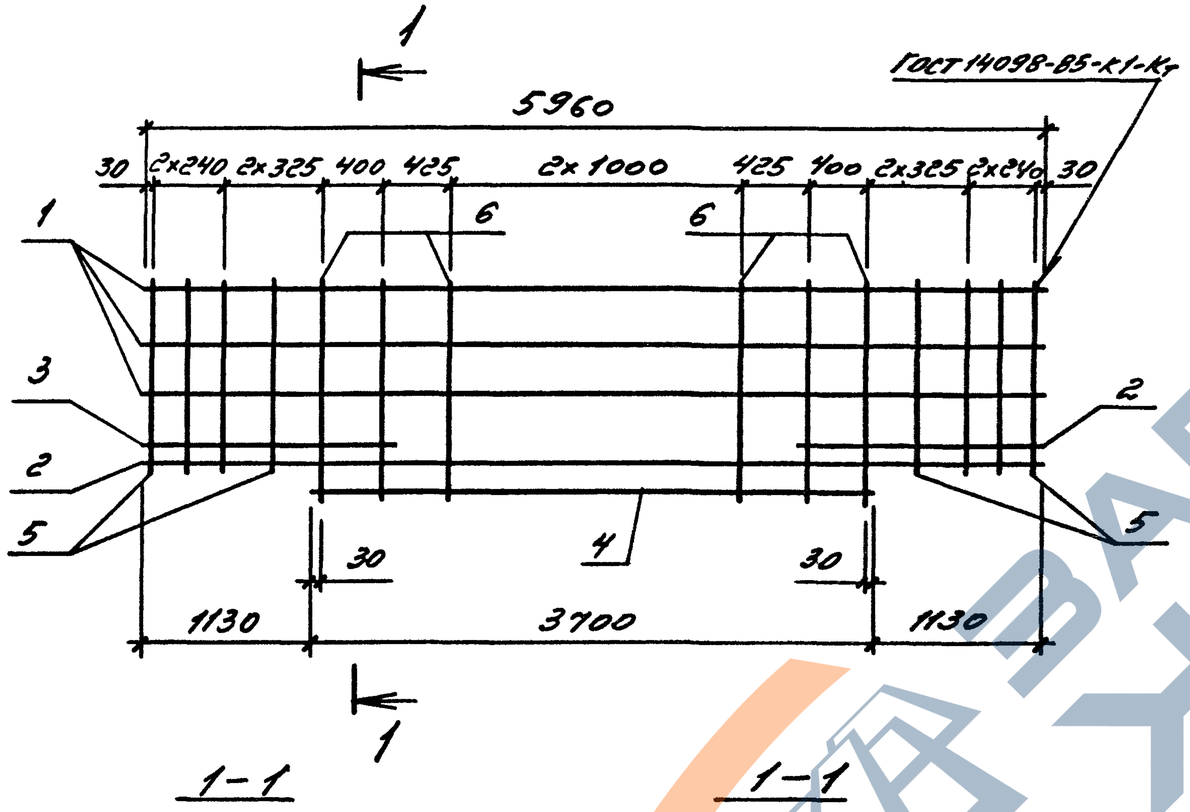

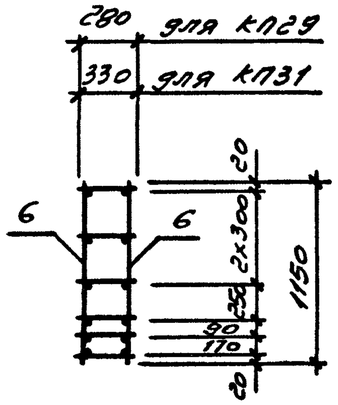

1-1

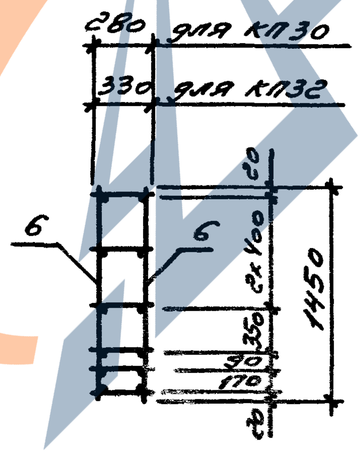

1-1

Поз.	Наименование	Кол. на каркас КП29	КП30	КП31	КП32	Обозначение
1	Каркас КР9	3	3			1.030.1-1/88.2-7-39
	КР13			3	3	
2	КР37	2	2			-47
	КР39			2	2	
3	КР11	1	1			-41
	КР15			1	1	
4	КР38	1	1			-48
	КР40			1	1	
5	Ф5ВрI ℓ=980 0,14кг	16		16		без черт.
	Ф5ВрI ℓ=1280 0,18кг		16		16	без черт.
6	Ф5ВрI ℓ=1150 0,16кг	14		14		без черт.
	Ф5ВрI ℓ=1450 0,20кг		14		14	без черт.
	Масса каркаса, кг	30,3	31,7	34,3	35,8	

Арматура класса Вр-I по ГОСТ 6727-80*

Нач.отд.	Царбак		1.030.1-1/88.2-7-8
Н.контр.	Аксёнова		
Гл.констр.	Цибаров		Каркас пространственный
Зав.груп.	Бродский		Стадия: Р; Лист: ; Листов: 1
Проверил	Аксёнова		ГОССТРОЙ СССР ЛЕНИНГРАДСКИЙ
Рассчитал	Калюжнюк		

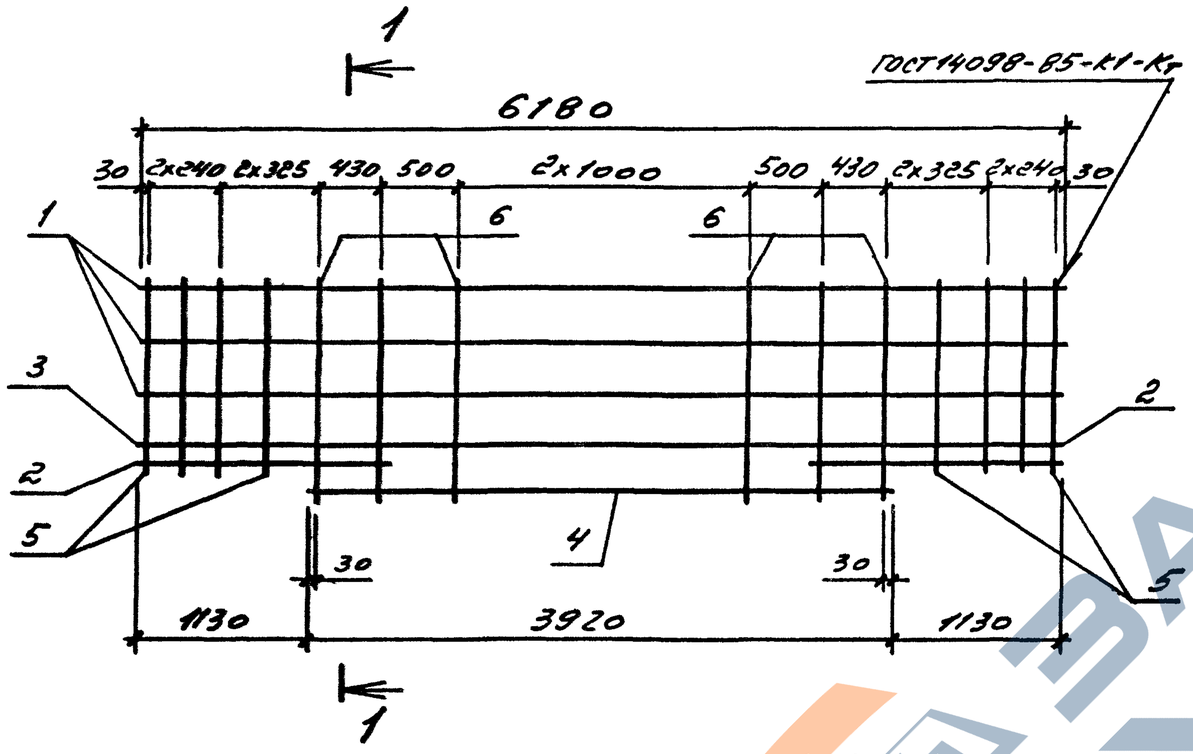

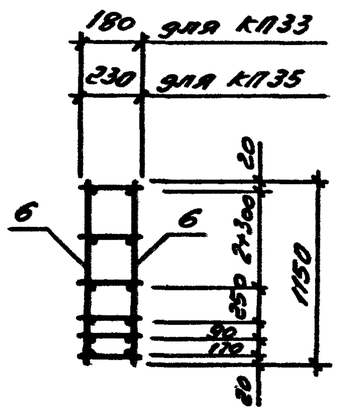

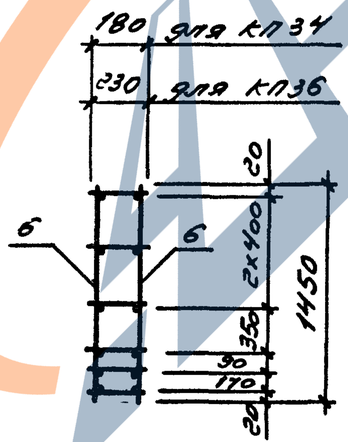

Поз.	Наименование	Кол. на каркас КП33	КП34	КП35	КП36	Обозначение
1	Каркас КР41	3	3			1.030.1-1/88.2-7-49
	КР44			3	3	
2	КР33	2	2			-47
	КР35			2	2	
3	КР42	1	1			-50
	КР45			1	1	
4	КР43	1	1			-51
	КР46			1	1	
5	Ф5ВрI ℓ=980 0,14кг	16		16		без черт.
	Ф5ВрI ℓ=1280 0,18кг		16		16	без. черт.
6	Ф5ВрI ℓ=1150 0,16кг	14		14		без. черт.
	Ф5ВрI ℓ=1450 0,20кг		14		14	без. черт.
	Масса каркаса, кг	29,4	30,9	27,1	28,6	

Арматура класса Вр-I по ГОСТ 6727-80*

Нач.отд	Царбак		1.030.1-1/88.2-7-9
Н контр.	Аксёнова		
Гл.констр.	Цибарев		
Зав.груп.	Бродский		Каркас пространственный КП33 ... КП36
Проверил	Аксёнова		Стадия: Р; Лист: ; Листов: 1
Рассчитал	Калюжнюк		ГОССТРОЙ СССР ЛЕНИНГРАДСКИЙ ПРОМСТРОЙПРОЕКТ
Разработал	Филенко		

Инв.№ подл. | Подпись и дата | Взам. инв.№

https://zavodjbi.com/

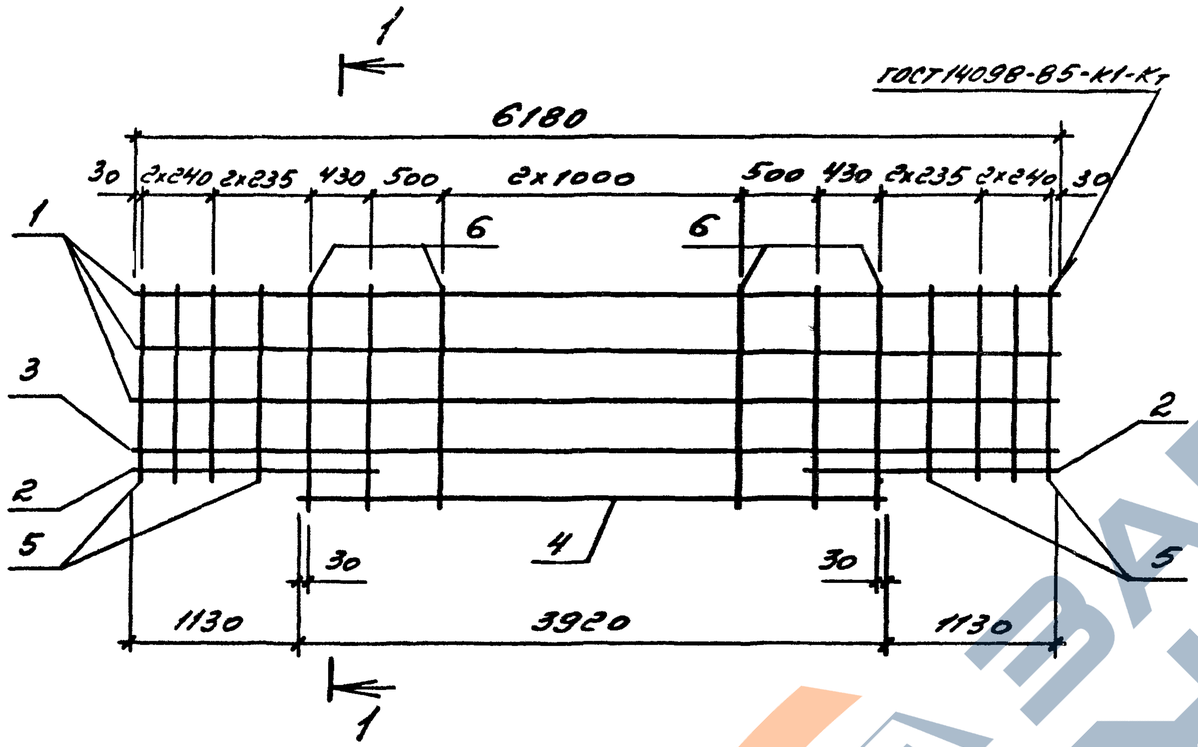

1-1

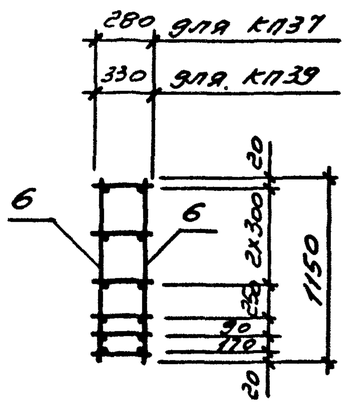

1-1

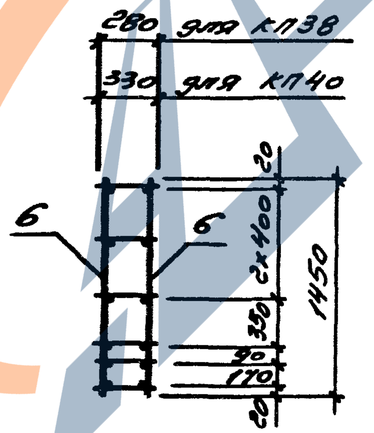

Поз.	Наименование	Кол. на каркас КП37	КП38	КП39	КП40	Обозначение
1	Каркас КР47	3	3			1.030.1-1/88.2-7-49
	КР50			3	3	
2	КР37	2	2			-47
	КР39			2	2	
3	КР48	1	1			-50
	КР51			1	1	
4	КР49	1	1			-51
	КР52			1	1	
5	ф5ВрI ℓ=980 0,14кг	16		16		без черт.
	ф5ВрI ℓ=1280 0,18кг		16		16	без черт.
6	ф5ВрI ℓ=1150 0,16кг	14		14		без черт.
	ф5ВрI ℓ=1450 0,20кг		14		14	без черт.
	Масса каркаса, кг	31,6	33,1	35,4	36,9	

Арматура класса Вр-I по ГОСТ 6727-80*

Нач отд.	Царбак		1.030.1-1/88.2-7-10
Н.контр.	Аксёнова		
Гл.констр.	Цибаров		Каркас пространственный КП37... КП40
Зав.груп.	Бродский		Стадия Р; Лист; Листов
Проверил	Аксёнова		Госстрой СССР ... ДСКИЙ ... ПРОЕКТ
Рассчитал	Калюжнюк		
Разработал	Фоменко		

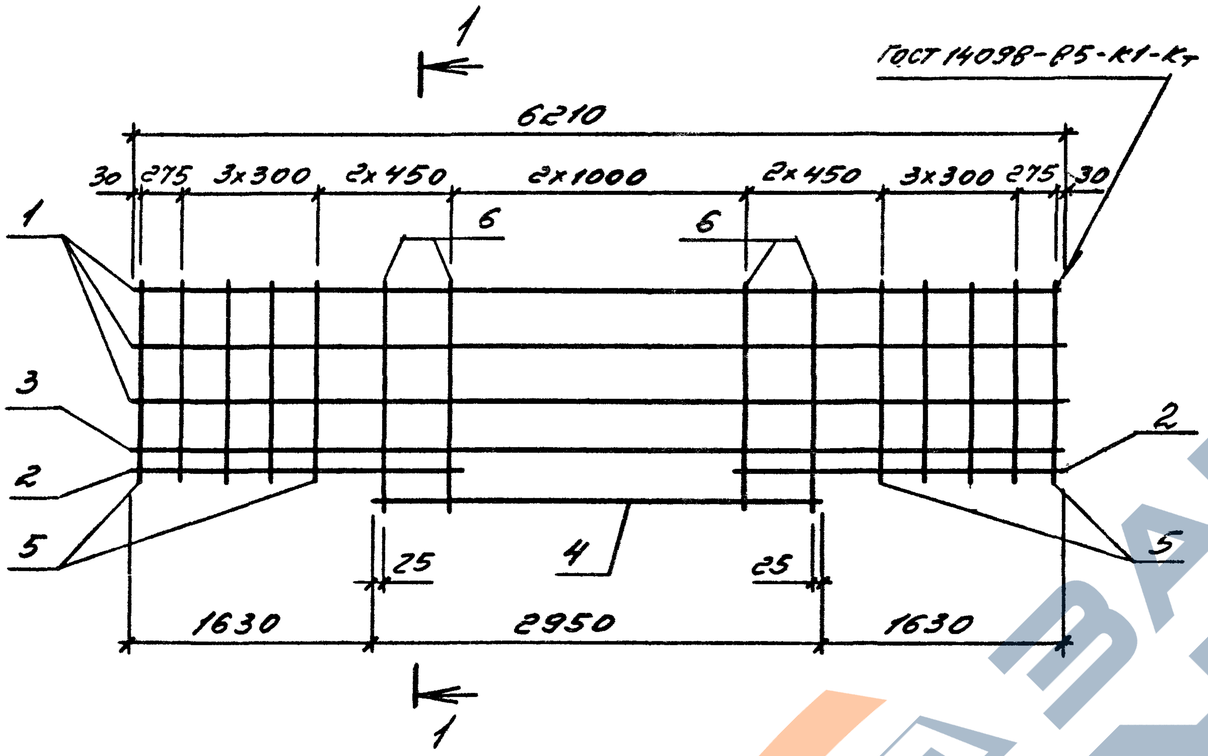

1-1
для КП41

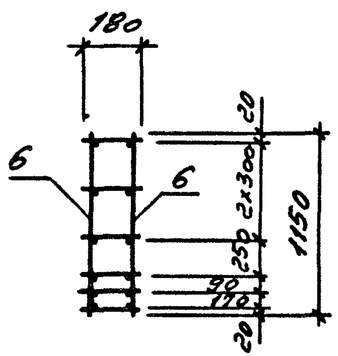

1-1
для КП42

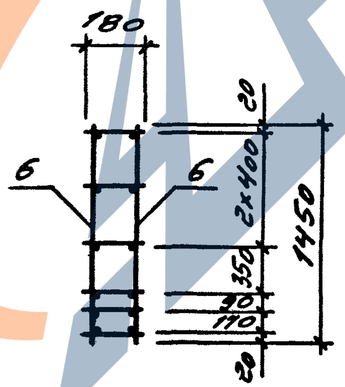

Поз.	Наименование	Кол. на каркас КП41	Кол. на каркас КП42	Обозначение
1	Каркас КР53	3	3	1.030.1-1/88.2-7-52
2	КР54	2	2	-53
3	КР55	1	1	-54
4	КР56	1	1	-55
5	ф5Вр I ℓ=980 0,14кг	20		без черт.
	ф5Вр I ℓ=1280 0,18кг		20	без черт.
6	ф5Вр I ℓ=1150 0,16кг	10		без черт.
	ф5Вр I ℓ=1450 0,20кг		10	без черт.
	Масса каркаса, кг	29,0	30,3	

Арматура класса Вр-I по ГОСТ 6727-80*

Нач отд	Царбак		1.030.1-1/88.2-2-11
Н.контр.	Аксёнова		
Гл констр	Цибарев		
Зав.груп.	Бродский		
Проверил	Аксёнова		КАРКАСЫ ПРОСТРАНСТВЕННЫЕ КП41, КП42
Рассчитал	Калюжнюк		
Разработал	Фоменко		

Стадия	Лист	Листов
Р		1

ГОССТРОЙ СССР
ЛЕНИНГРАДСКИЙ ПРОМСТРОЙПРОЕКТ

ИНВ № ПОДЛ | Подпись и дата | ВЗАМ ИНВ №

https://zavodjbi.com/

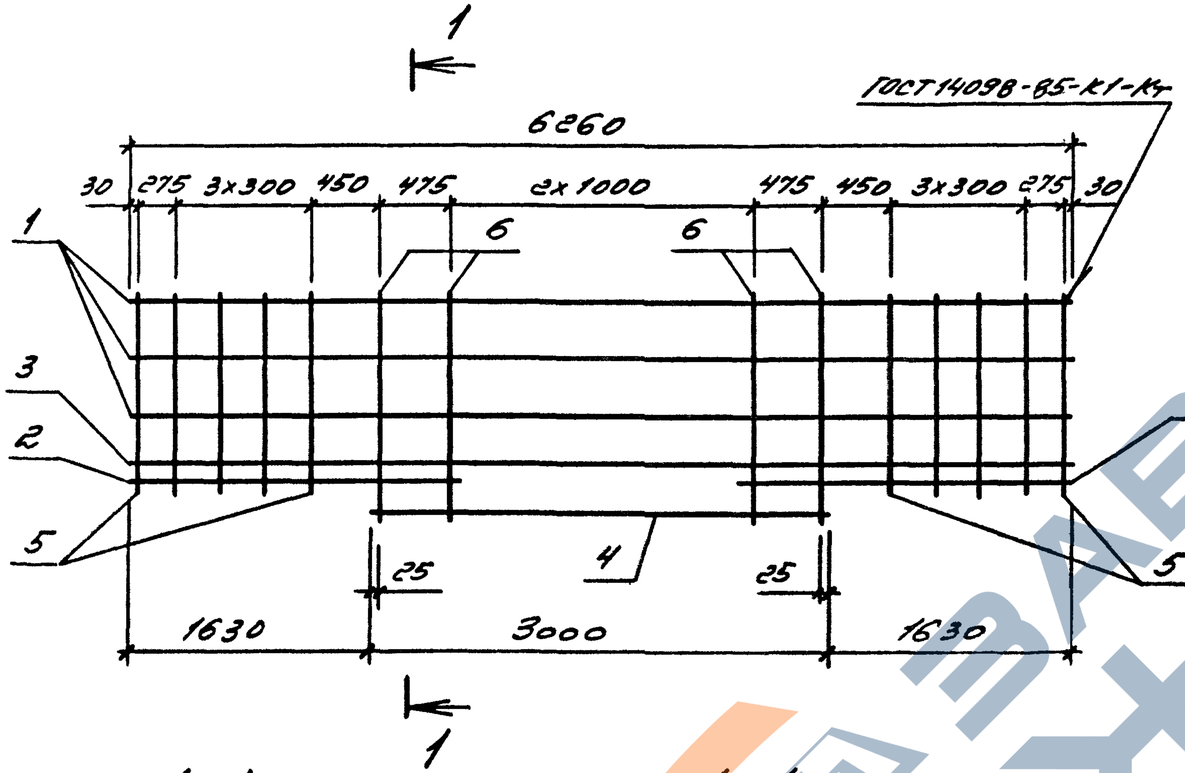

1-1
для КП43

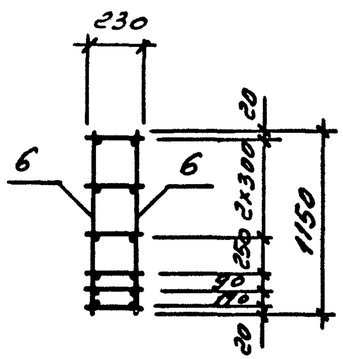

1-1
для КП44

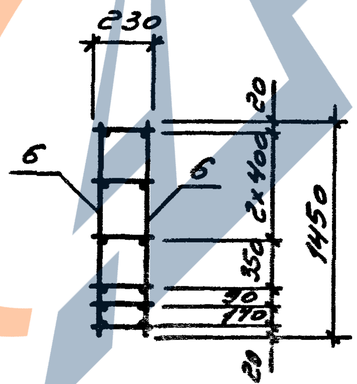

Поз.	Наименование	Кол. на каркас КП43	Кол. на каркас КП44	Обозначение
1	Каркас КР57	3	3	1.030.1-1/88.2-7-52
2	КР58	2	2	-53
3	КР59	1	1	-54
4	КР60	1	1	-55
5	Ф5 Вр I ℓ=980 0,14 кг	20		без черт.
	Ф5 Вр I ℓ=1280 0,18 кг		20	без черт.
6	Ф5 Вр I ℓ=1150 0,16 кг	10		без черт.
	Ф5 Вр I ℓ=1450 0,20 кг		10	без черт.
	Масса каркаса, кг	27,4	28,7	

Арматура класса Вр-I по ГОСТ 6727-80*

Нач.отд	Царбак		1.030.1-1/88.2-7-12
Н.контр.	Аксёнова		
Гл.констр	Цибаров		Каркас пространственный КП43, КП44
Зав.груп.	Бродский		Стадия: Р; Лист: ; Листов: 1
Проверил	Аксёнова		ГОССТРОЙ СССР ЛЕНИНГРАДСКИЙ ПРОМСТРОЙПРОЕКТ
Рассчитал	Калюжнюк		
Разработал	Фоменко		

https://zavodjbi.com/

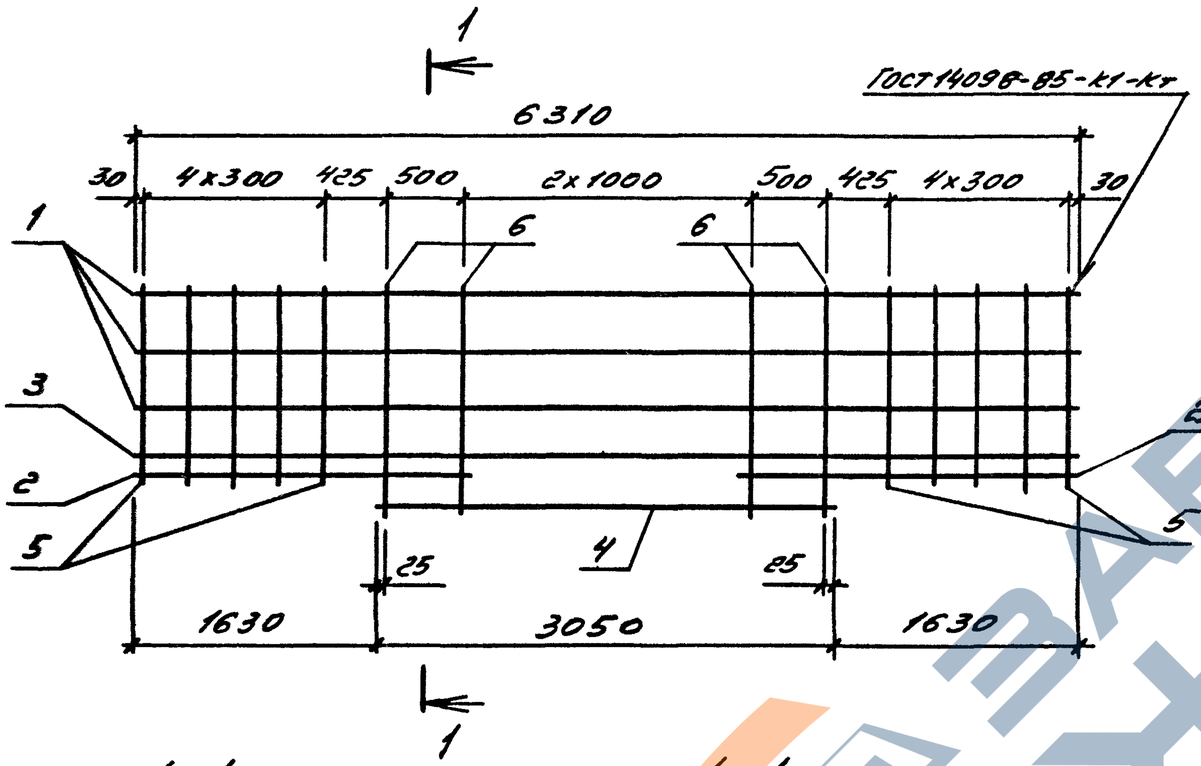

Поз.	Наименование	Кол. на каркас КП45	Кол. на каркас КП46	Обозначение
1	Каркас КР61	3	3	1.030.1-1/88-2-7-56
2	КР62	2	2	-53
3	КР63	1	1	-57
4	КР64	1	1	-58
5	ф5Вр I ℓ=980 0,14кг	20		без черт.
	ф5Вр I ℓ=1280 0,18кг		20	без черт.
6	ф5Вр I ℓ=1150 0,16кг	10		без черт.
	ф5Вр I ℓ=1450 0,20кг		10	без черт.
	Масса каркаса, кг	31,3	32,6	

Арматура класса Вр-I по ГОСТ 6727-80*

1-1
для КП45

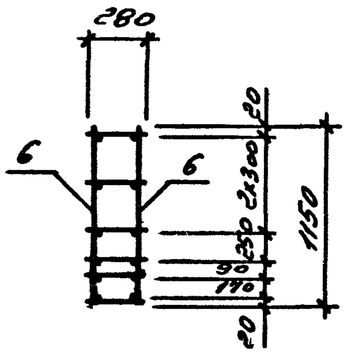

1-1
для КП46

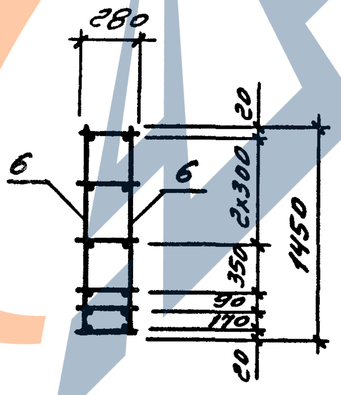

Нач.отд	Царбак		1.030.1-1/88-2-7-13
Н.контр.	Аксёнова		
Гл констр.	Цибаров		Каркас пространственный КП45, КП46
Зав.груп.	Бродский		Стадия: Р; Лист; Листов: 1
Проверил	Аксёнова		ГОССТРОЙ СССР ЛЕНИНГРАДСПРОМСТРОЙПРОЕКТ
Рассчитал	Калюжник		
Разработал	Фоменко		

Инв.№ подл. | Подпись и дата | Взам. инв.№

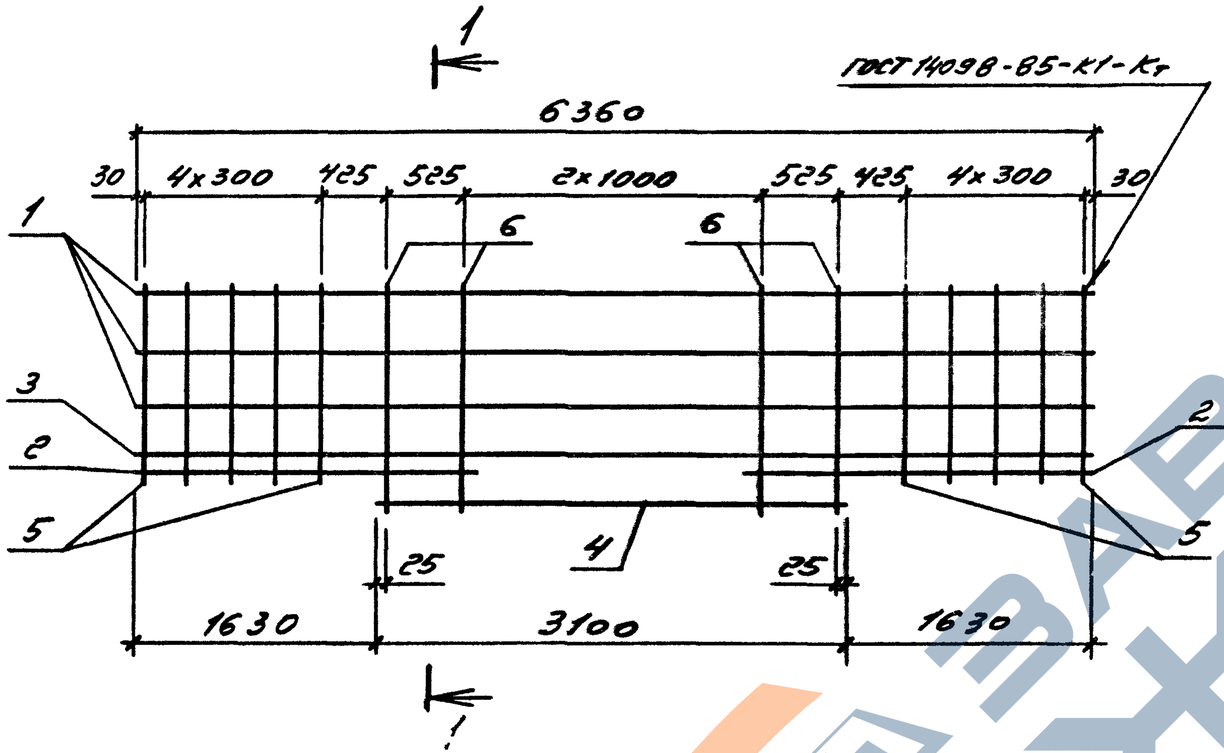

Поз.	Наименование	Кол. на каркас КП47	Кол. на каркас КП48	Обозначение
1	Каркас КР65	3	3	1.030.1-1/88-2-7-56
2	КР66	2	2	-53
3	КР67	1	1	-57
4	КР68	1	1	-58
5	ф5 Вр I ℓ=980 0,14 кг	20		без черт.
	ф5 Вр I ℓ=1280 0,18 кг		20	без черт.
6	ф5 Вр I ℓ=1150 0,16 кг	10		без черт.
	ф5 Вр I ℓ=1450 0,20 кг		10	без черт.
	Масса каркаса, кг	35,9	37,2	

Арматура класса Вр-I по ГОСТ 6727-80*

1-1
для КП47

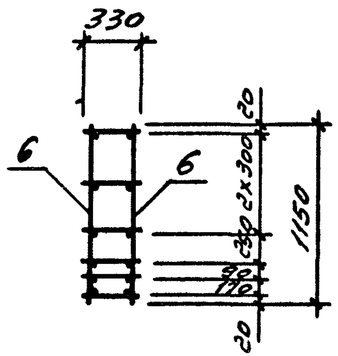

1-1
для КП48

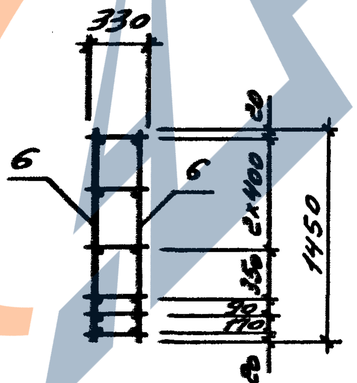

Нач отд.	Царбак		1.030.1-1/88-2-7-14
Н.контр.	Аксёнова		
Гл.конструктор	Цибаров		
Зав.груп.	Бродский		Каркас пространственный КП47, КП48
Проверил	Аксёнова		Стадия Р; Лист 1; Листов
Рассчитал	Калюжнюк		
Разработал	Фоменко		

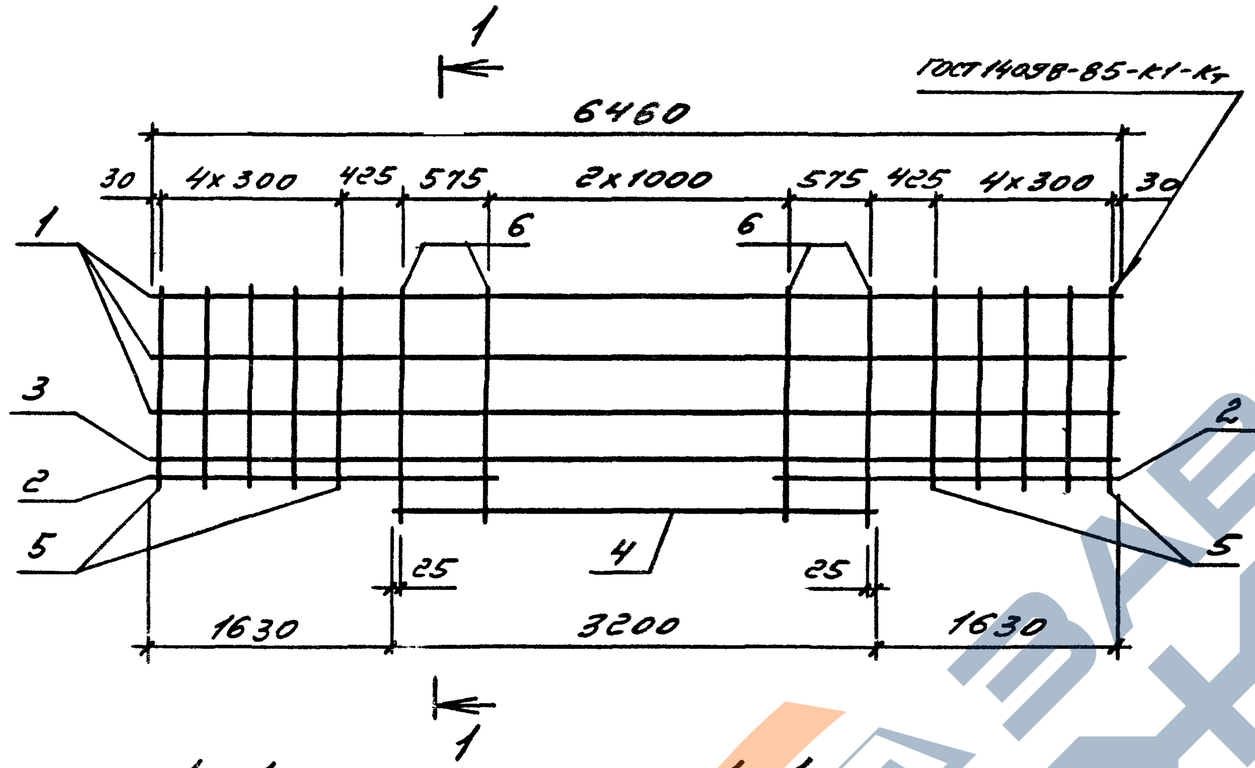

Поз.	Наименование	кол. на каркас КП49	кол. на каркас КП50	Обозначение
1	Каркас КР69	3	3	1.030.1-1/88.2-7-59
2	КР54	2	2	-53
3	КР70	1	1	-60
4	КР71	1	1	-61
5	ф5Вр I ℓ=980 0,14кг	20		без черт.
	ф5Вр I ℓ=1280 0,18кг		20	без черт.
6	ф5Вр I ℓ=1150 0,16кг	10		без черт.
	ф5Вр I ℓ=1450 0,20кг		10	без черт.
	Масса каркаса, кг	30,0	31,3	

Арматура класса Вр-I по ГОСТ 6727-80*

1-1
для КП49

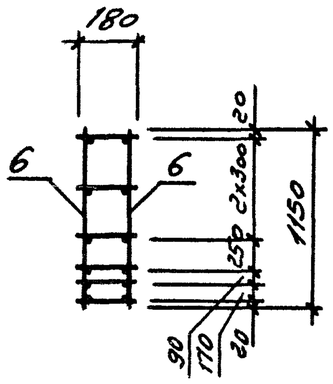

1-1
для КП50

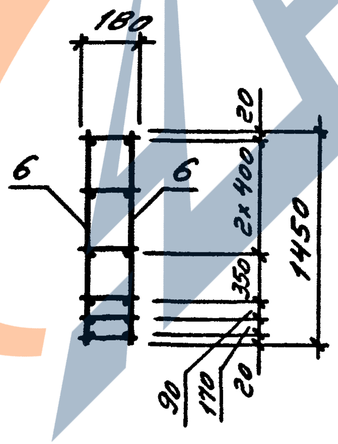

Нач.отд.	Царбак		1.030.1-1/88.2-7-15
Н.контр.	Аксенова		
Гл.констр.	Цибаров		Каркас пространственный КП49, КП50
Зав.груп.	Бродский		
Проверил	Аксёнова		
Рассчитал	Калюжнюк		
Разработал	Фоменко		

Стадия	Лист	Листов
Р		1

ГОССТРОЙ СССР
ЛЕНИНГРАДСКИЙ ПРОМСТРОЙПРОЕКТ

ИНВ.№ ПОДЛ. | ПОДПИСЬ И ДАТА | ВЗАМ. ИНВ.№

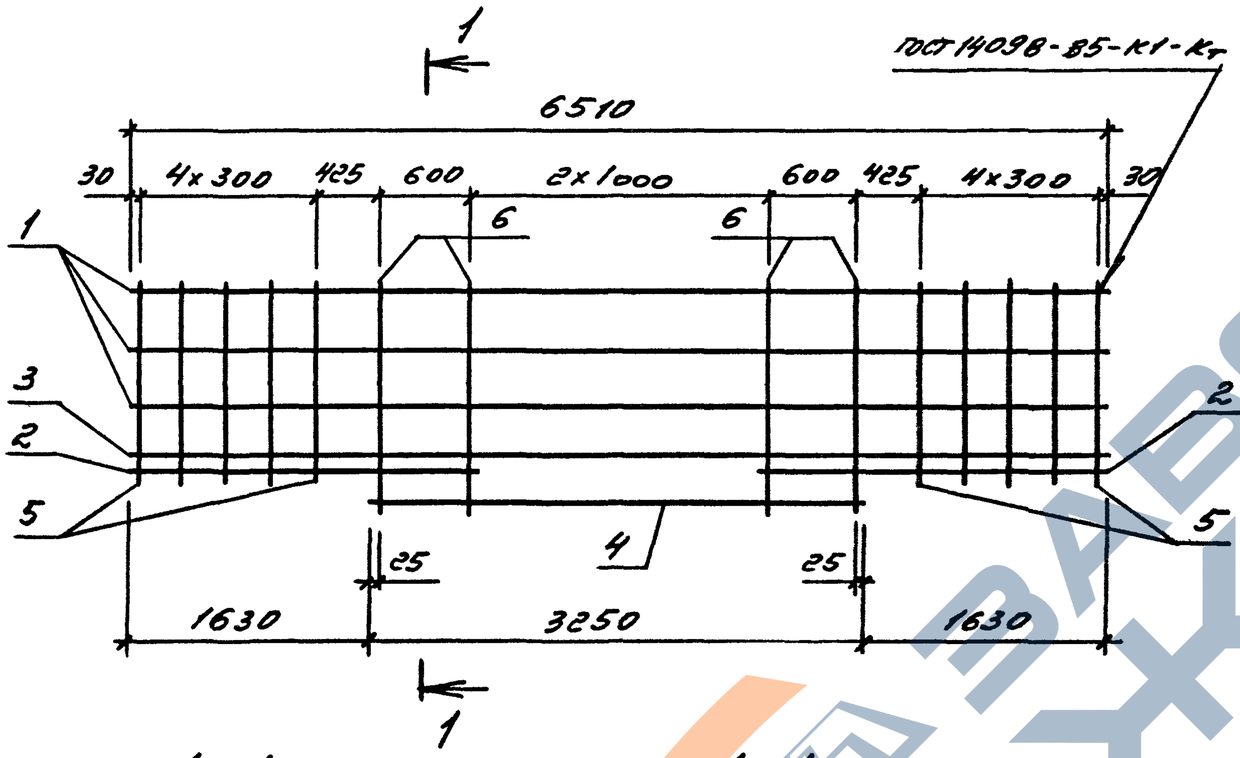

Поз.	Наименование	Кол. на каркас КП51	Кол. на каркас КП52	Обозначение
1	Каркас КР72	3	3	1.030.1-1/88.2-7-59
2	КР58	2	2	-53
3	КР73	1	1	-60
4	КР74	1	1	-61
5	Ф5ВрI ℓ=980 0,14кг	20		без черт.
	Ф5ВрI ℓ=1280 0,18кг		20	без черт.
6	Ф5ВрI ℓ=1150 0,16кг	10		без черт.
	Ф5ВрI ℓ=1450 0,20кг		10	без черт.
	Масса каркаса, кг	28,5	29,8	

Арматура класса Вр-I по ГОСТ 6727-80*

1-1
для КП51

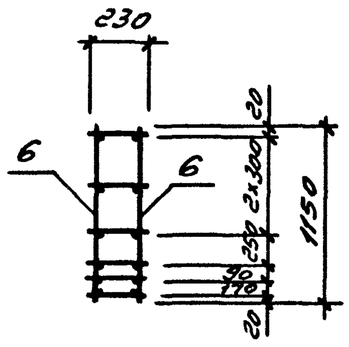

1-1
для КП52

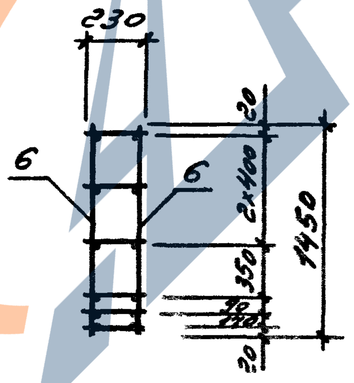

Нач.отд.	Царбак		
Н.контр.	Аксёнова		
Гл.констр.	Цибарев		
Зав.груп.	Бродский		
Проверил	Аксёнова		
Рассчитал	Калюжных		

1.030.1-1/88.2-7-16

Каркас пространственный КП51, КП52

Стадия	Лист	Листов
Р		1

ГОССТРОЙ СССР
ЛЕНИНГРАДСКИЙ ПРОМСТРОЙПРОЕКТ

https://zavodpi.com/

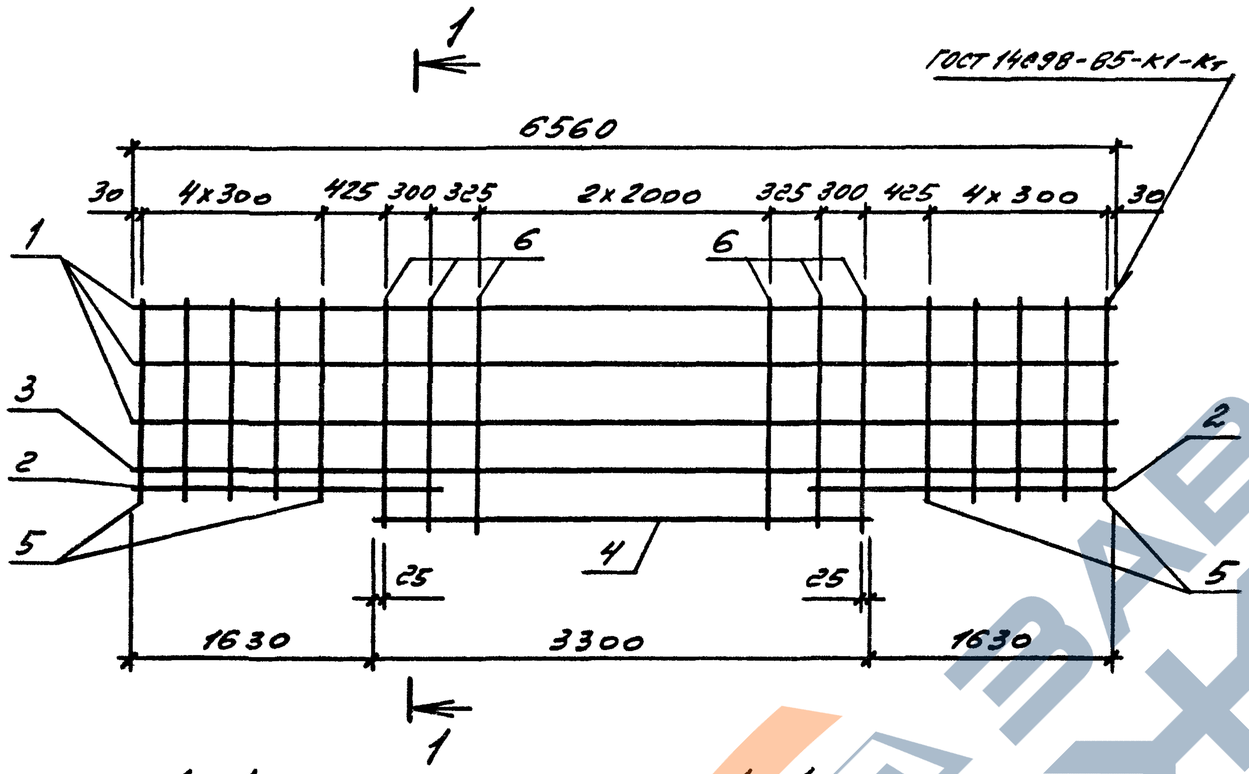

1-1
для КП53

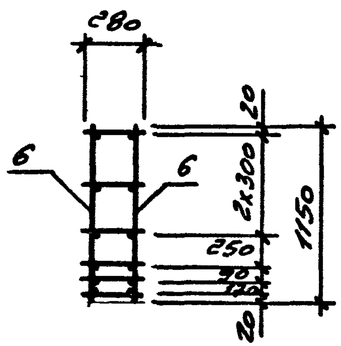

1-1
для КП54

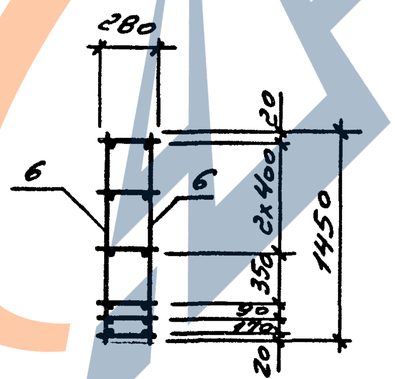

Поз.	Наименование	Кол. на каркас КП53	Кол. на каркас КП54	Обозначение
1	Каркас КР75	3	3	1.030.1-1/88.2-7-62
2	КР62	2	2	-53
3	КР76	1	1	-63
4	КР77	1	1	-64
5	⌀5 Вр I ℓ=980 0,14 кг	20		без черт.
	⌀5 Вр I ℓ=1280 0,18 кг		20	без черт.
6	⌀5 Вр I ℓ=1150 0,16 кг	14		без черт.
	⌀5 Вр I ℓ=1450 0,20 кг		14	без черт.
	Масса каркаса, кг	33,7	35,2	

Арматура класса Вр·I по ГОСТ 6727-80*.

Нач.отд.	Царбак		
Н.контр.	Антёнова		
Гл.констр.	Цибарев		
Зав.груп.	Брацкий		
Проверил	Антёнова		
Рассчитал	Каменюк		
Разработал	Фищенко		

1.030.1-1/88.2-7-17

Каркас пространственный КП53, КП54

Стадия	Лист	Листов
Р		1

ГОССТРОЙ СССР
ЛЕНИНГРАДСКИЙ ПРОМСТРОЙПРОЕКТ

Инв.№ подл. | Подпись и дата | Взам. инв.№

https://zavodpi.com/

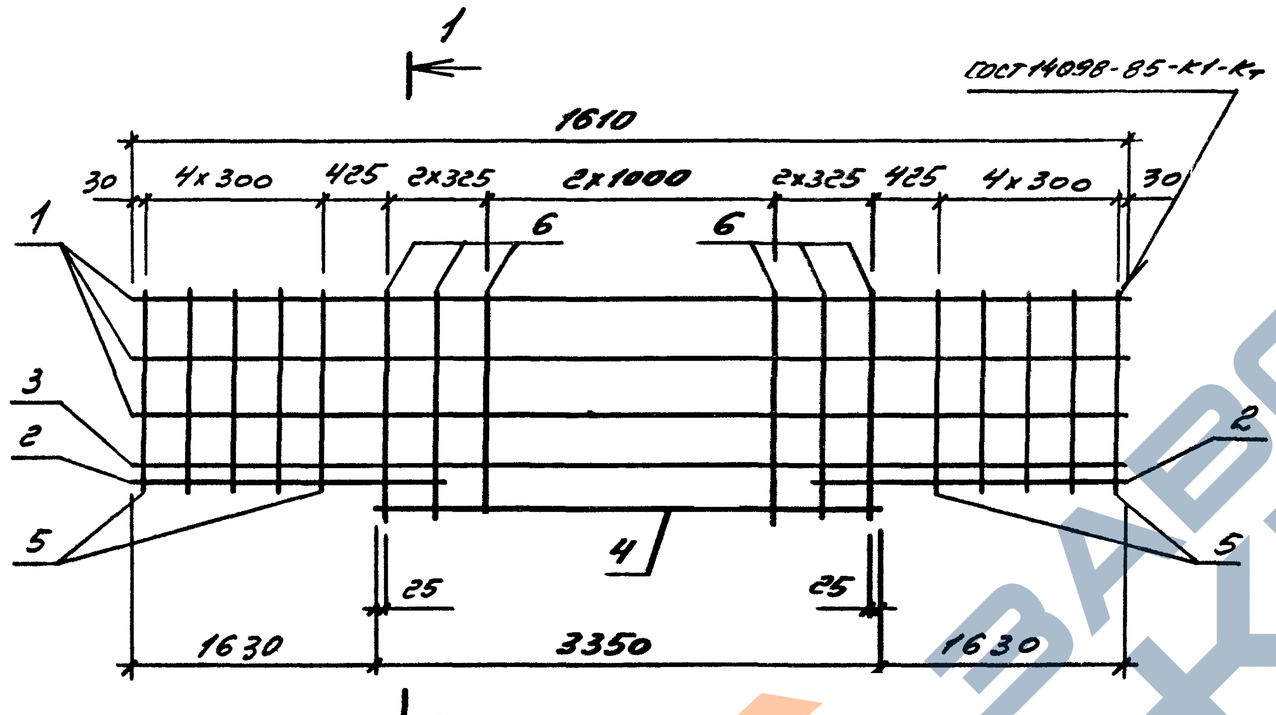

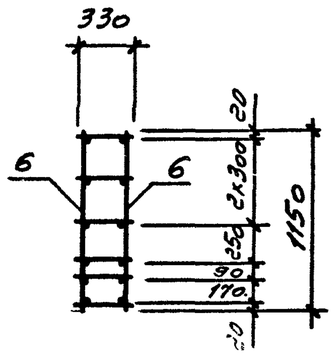

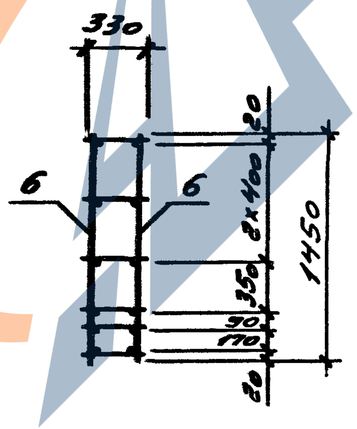

Поз.	Наименование	Кол. на каркас КП55	Кол. на каркас КП56	Обозначение
1	Каркас КР78	3	3	1.030.1-1/88.2-7-62
2	КР66	2	2	-63
3	КР79	1	1	-63
4	КР80	1	1	-64
5	ф5 Вр I с=980 0,14 кг	20		без черт.
	ф5 Вр I с=1280 0,18 кг		20	без черт.
6	ф5 Вр I с=1150 0,16 кг	14		без черт.
	ф5 Вр I с=1450 0,20 кг		14	без черт.
	Масса каркаса, кг	37,7	39,2	

Арматура класса Вр-I по ГОСТ 6727-80*

Нач.отд	Царбак		1.030.1-1/88.2-7-18
Н.контр.	Аксёнова		
Гл.констр.	Цибаров		
Зав.груп..	Бродский		Каркас пространственный КП55, КП56
Проверил	Аксёнова		Стадия Р; Листов 1
Рассчитал	Калюжнюк		Госстрой СССР Ленинградский Промстройпроект
Разработал	Фоменко		

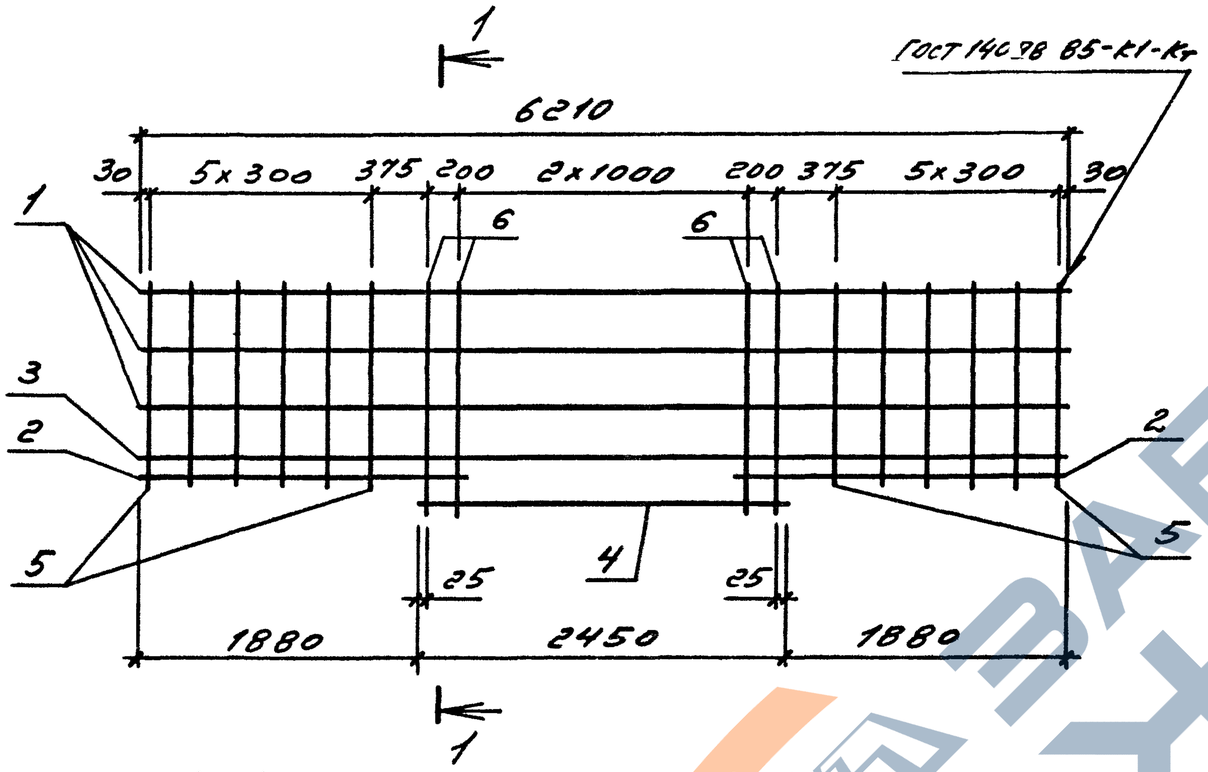

Поз.	Наименование	Кол. на каркас КП57	Кол. на каркас КП58	Обозначение
1	Каркас КР53	3	3	1.030.1-1/88.2-7-52
2	КР81	2	2	-65
3	КР55	1	1	-54
4	КР82	1	1	-66
5	ф5ВрI ℓ=980 0,14кг	24		без черт.
	ф5ВрI ℓ=1280 0,18кг		24	без черт.
6	ф5ВрI ℓ=1150 0,16кг	10		без черт.
	ф5ВрI ℓ=1450 0,20кг		10	без черт.
	Масса каркаса, кг	28,8	29,6	

Арматура класса ВрI по ГОСТ 6727-80*

1-1
для КП57

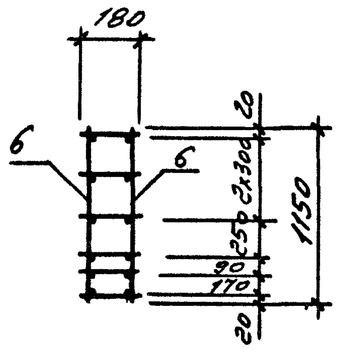

1-1
для КП58

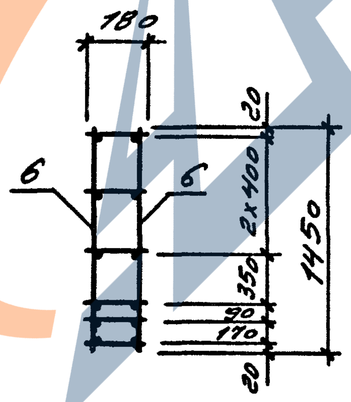

Нач.отд	Царбак
Н.контр.	Аксёнова
Гл констр	Цибаров
Зав.груп.	Бродский
Проверил	Аксёнова
Рассчитал	Калюжнюк
Разработал	Фоменко

1.030.1-1/88.2-7-19

Каркас пространственный КП57, КП58

Стадия	Лист	Листов
Р		1

ГОССТРОЙ СССР
ЛЕНИНГРАДСКИЙ ПРОМСТРОЙПРОЕКТ

Инв.№ подл | Подпись и дата | Взам. инв.№

https://zavodjbi.com/

https://zavodjbi.com/

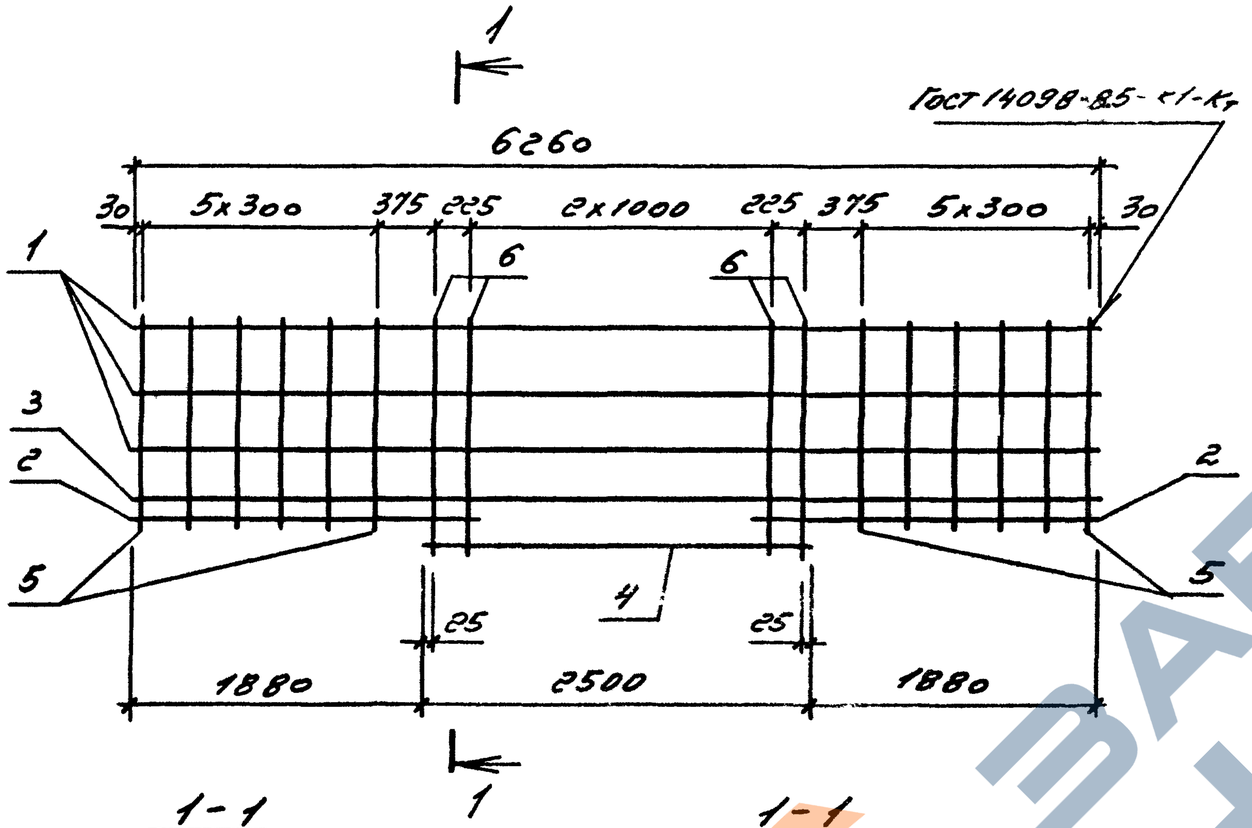

1-1
для КП59

1-1
для КП60

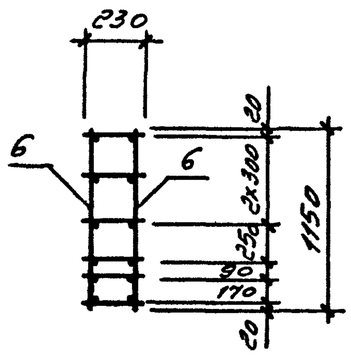

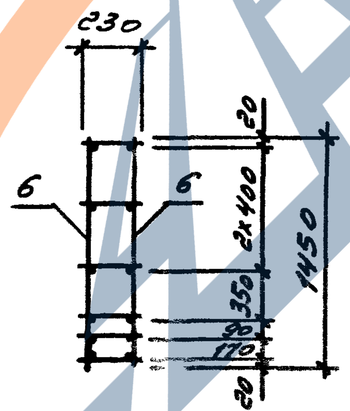

Поз.	Наименование	Кол. на каркас КП59	Кол. на каркас КП60	Обозначение
1	Каркас КР57	3	3	1.030.1-1/88.2-7-52
2	КР83	2	2	-65
3	КР59	1	1	-54
4	КР84	1	1	-66
5	ф5 Вр I ℓ=980 0,14кг	24		без черт.
	ф5 Вр I ℓ=1280 0,18кг		24	без черт.
6	ф5 Вр I ℓ=1150 0,16кг	10		без черт.
	ф5 Вр I ℓ=1450 0,20кг		10	без черт.
	Масса каркаса, кг	27,4	28,9	

Арматура класса Вр-I по ГОСТ 6727-80*

Нач.отд	Царбан		1.030.1-1/88.2-7-20
Н.контр.	Аксёнова		
Гл.констр.	Цибаров		Каркас пространственный КП59, КП60
Зав.груп	Бродский		Стадия: Р; Лист: ; Листов: 1
Проверил	Аксёнова		ГОССТРОЙ СССР ЛЕНИНГРАДСКИЙ ПРОМСТРОЙПРОЕКТ
Рассчитал	Калюжная		
Разработал	Фоменко		

Копировал 24759-02 25 Формат

https://zavodjbi.com/

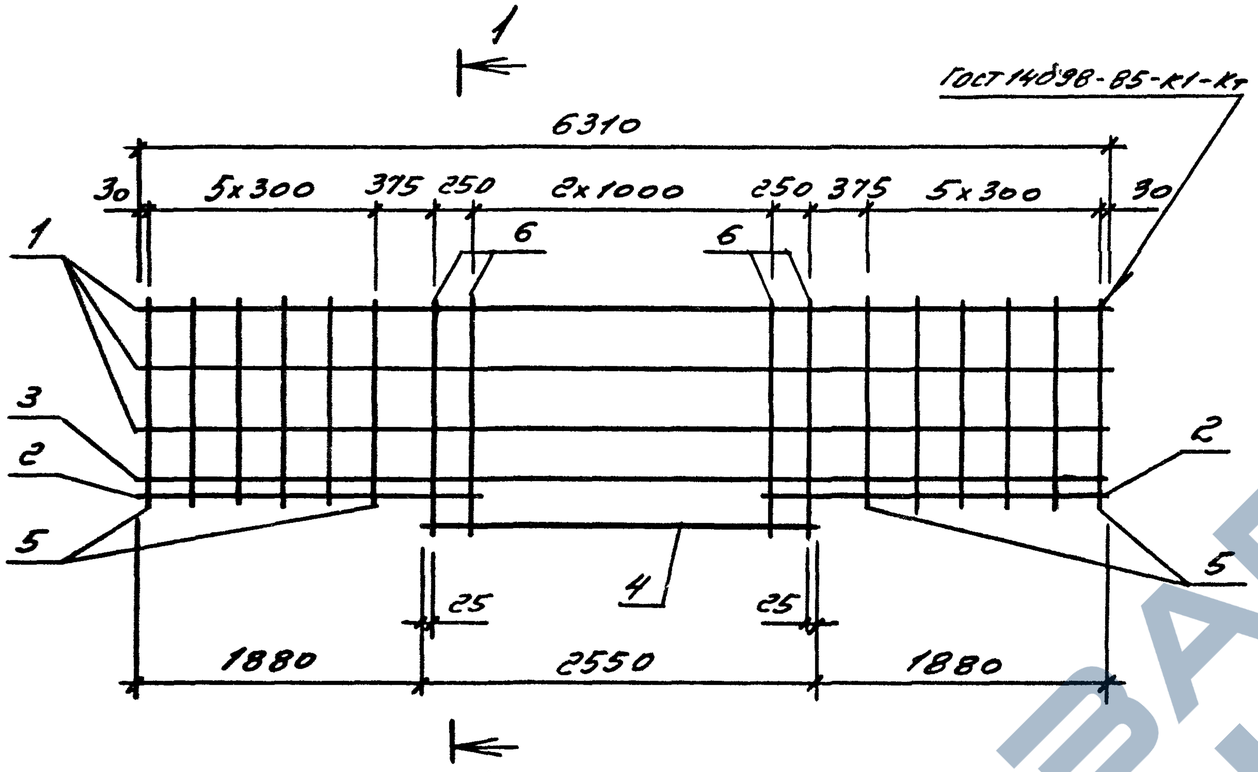

Поз.	Наименование	кол. на каркас КП61	кол. на каркас КП62	Обозначение
1	Каркас КР61	3	3	1.030.1-1/88.2-7-56
2	КР65	2	2	-65
3	КР63	1	1	-57
4	КР66	1	1	-67
5	ф5Вр I ℓ=980 0,14кг	24		без черт.
	ф5Вр I ℓ=1280 0,18кг		24	без черт.
6	ф5Вр I ℓ=1150 0,16кг	10		без черт.
	ф5Вр I ℓ=1450 0,20кг		10	без черт.
	Масса каркаса, кг	30,7	32,0	

Арматура класса Вр-I по ГОСТ 6727-80*

1-1
для КП61

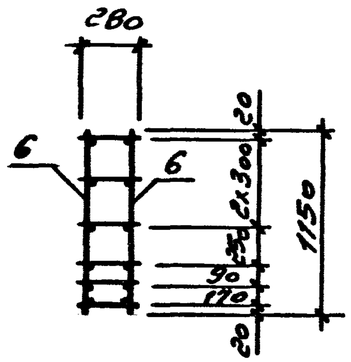

1-1
для КП62

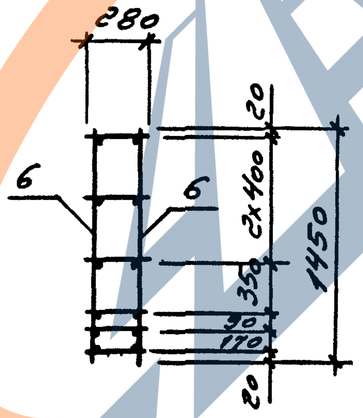

Нач.отд.	Царбак		
Н.контр.	Аксёнова		
Гл.констр.	Цибарев		
Зав.груп.	Бродский		
Проверил	Аксёнова		
Рассчитал	Калинкин		
Разработал	Фоменко		

1.030.1-1/88.2-7-21

Каркас пространственный КП61, КП62

Стадия	Лист	Листов
Р		1

ГОССТРОЙ СССР
ЛЕНИНГРАДСК ПРОМСТРОЙПР

Копировал 24759-02 26 Фо

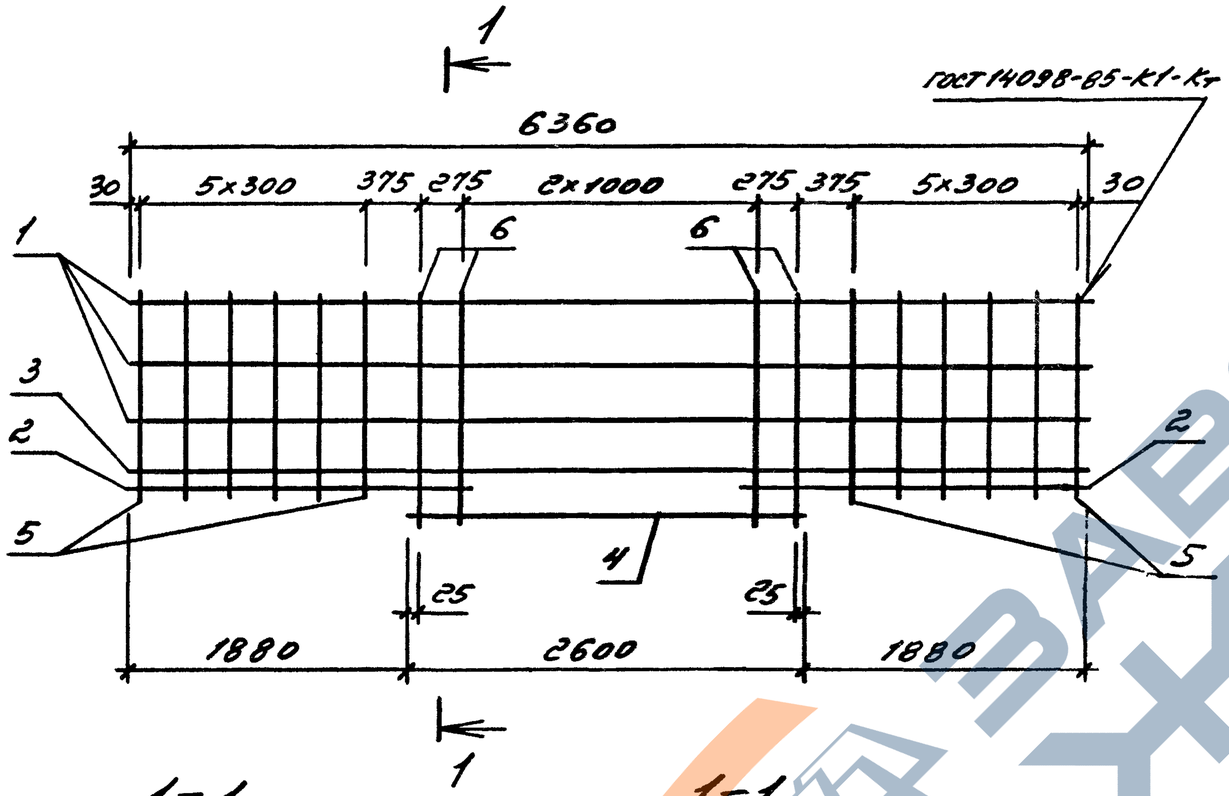

Поз.	Наименование	Кол. на каркас КП63	Кол. на каркас КП64	Обозначение
1	Каркас КР65	3	3	1.030.1-1/88.2-Т-56
2	КР67	2	2	-65
3	КР67	1	1	-57
4	КР88	1	1	-67
5	ф5Вр I ℓ=980 0,14 кг	24		без черт.
	ф5Вр I ℓ=1280 0,18 кг		24	без черт.
6	ф5Вр I ℓ=1150 0,16 кг	10		без черт.
	ф5Вр I ℓ=1450 0,20 кг		10	без черт.
	Масса каркаса, кг	35,2	36,1	

Арматура класса Вр-I по ГОСТ 6727-80*

1-1
для КП63

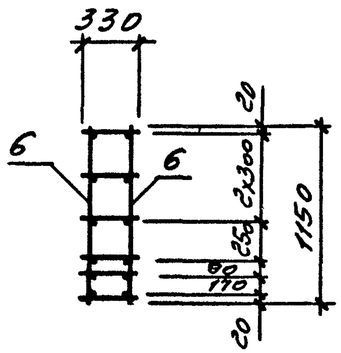

1-1
для КП64

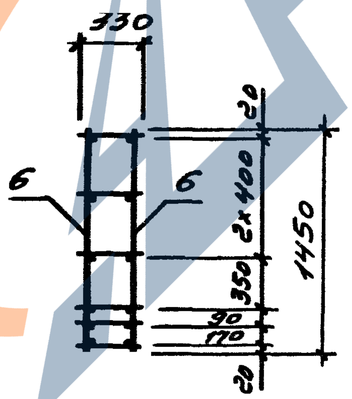

Нач.отд	Царбак		1.030.1-1/88.2-Т-22
Н.контр.	Аксёнова		
Гл.констр.	Цибаров		
Зав.груп	Бродский		
Проверил	Аксёнова		Каркас пространственный КП63; КП64
Рассчитал	Калюжнюк		Стадия Р; Листов 1
Разработал	Фоменко		Госстрой СССР Ленинградский промстройпроект

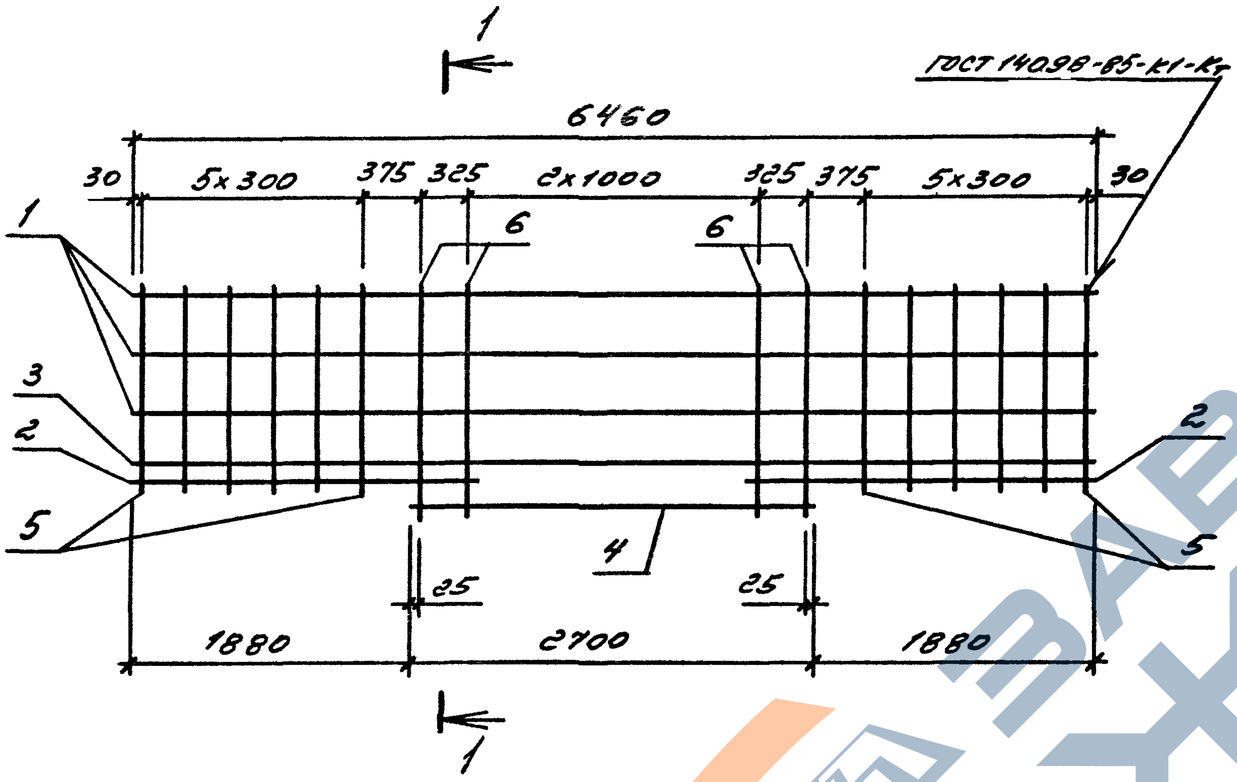

Поз.	Наименование	Кол. на каркас КП65	Кол. на каркас КП66	Обозначение
1	Каркас КР69	3	3	1.030.1-1/88.2-7-59
2	КР81	2	2	-65
3	КР70	1	1	-60
4	КР89	1	1	-68
5	ф5Вр I ℓ=980 0,14кг	24		без черт.
	ф5Вр I ℓ=1280 0,18кг		24	без черт.
6	ф5Вр I ℓ=1150 0,16кг	10		без черт.
	ф5Вр I ℓ=1450 0,20кг		10	без черт.
	Масса каркаса, кг	29,4	31,2	

Арматура класса Вр-I по ГОСТ 6727-80*

1-1
для КП65

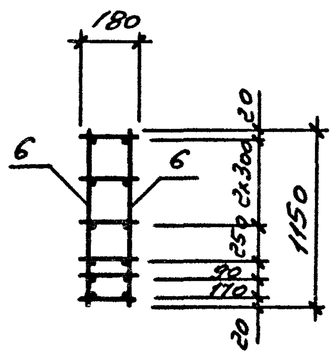

1-1
для КП66

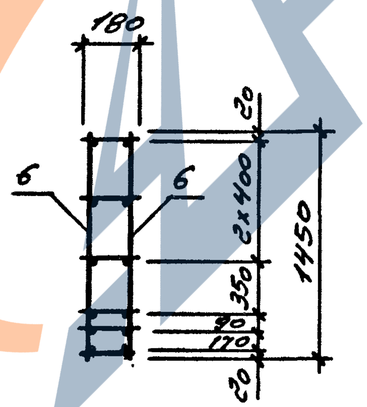

Нач отд	Царбак
Н.контр.	Аксёнова
Гл констр.	Цибаров
Зав.груп.	Бродский
Проверил	Аксёнова
Рассчитал	Каляжнюк
Разработал	Фоменко

1.030.1-1/88.2-7-23

Каркас пространственный КП65, КП66

Стадия	Лист	Листов
Р		1

ГОССТРОЙ СССР
ЛЕНИНГРАДСКИЙ ПРОМСТРОЙПРОЕКТ

Инв № подл. | Подпись и дата | Взам инв №

https://zavodjbi.com/

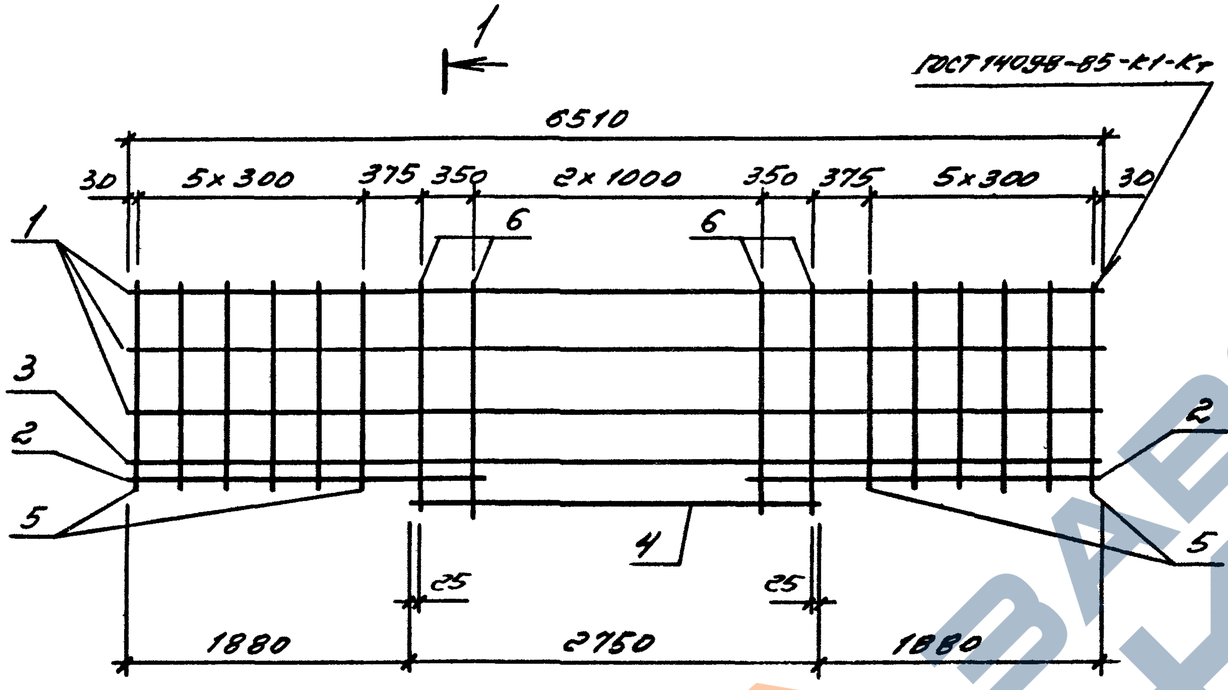

Поз.	Наименование	Кол. на каркас КП67	Кол. на каркас КП68	Обозначение
1	Каркас КР72	3	3	1.030.1-1/88.2-7-59
2	КР83	2	2	-65
3	КР73	1	1	-60
4	КР90	1	1	-68
5	ф5Вр I l=980 0,14кг	24		без черт.
	ф5Вр I l=1280 0,18кг		24	без черт.
6	ф5Вр I l=1150 0,16кг	10		без черт.
	ф5Вр I l=1450 0,20кг		10	без черт.
	Масса каркаса, кг	28,2	29,7	

Арматура класса Вр-I по ГОСТ 6727-80*

1-1
для КП67

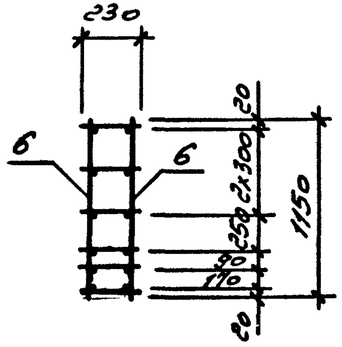

1-1
для КП68

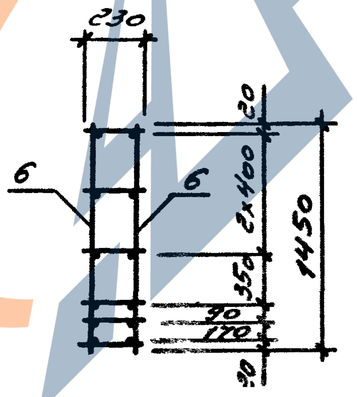

Нач.отд	Шарбак		1.030.1-1/88.2-7-24
Н.контр.	Аксёнова		
Гл констр.	Цибаров		
Зав.груп.	Бродский		Каркас пространственный КП67, КП68
Проверил	Аксёнова		Стадия: Р; Лист: ; Листов: 1
Рассчитал	Калюжнюк		ГОССТРОЙ СССР ЛЕНИНГРАДСКИЙ ПРОМСТРОЙПРОЕКТ
Разработал	Фоменко		

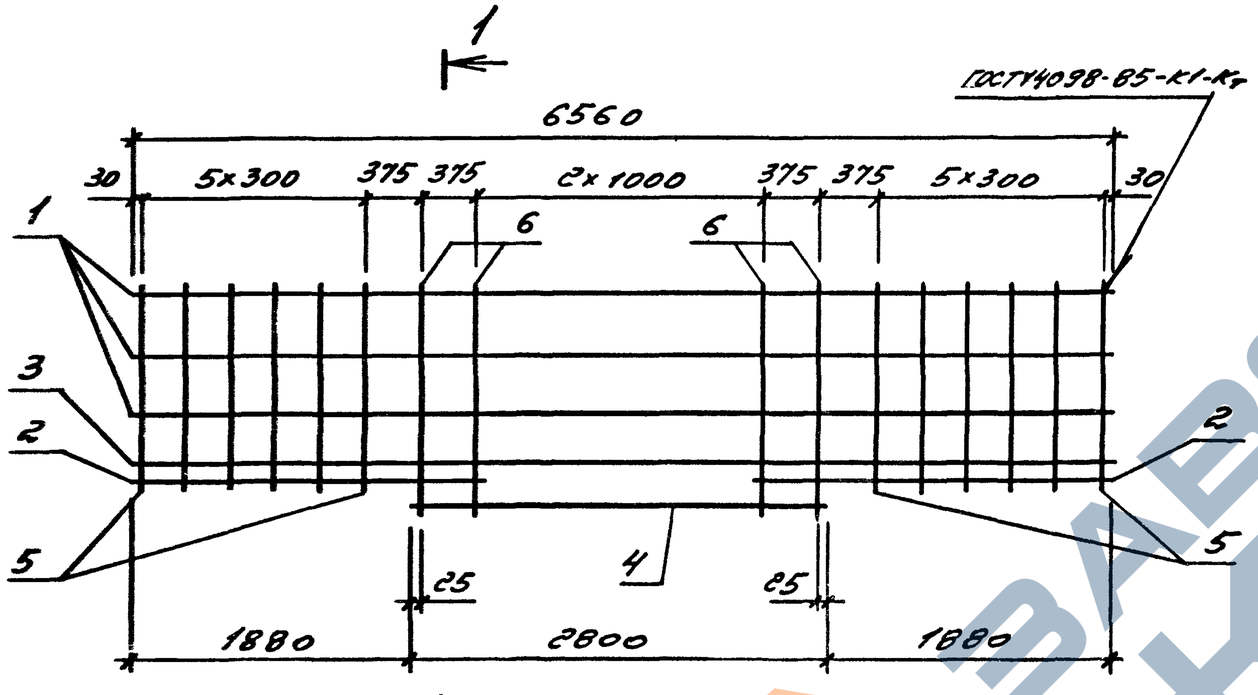

Поз.	Наименование	Кол. на каркас КП69	Кол. на каркас КП70	Обозначение
1	Каркас КР75	3	3	1.030.1-1/88.2-7-62
2	КР85	2	2	-65
3	КР76	1	1	-63
4	КР91	1	1	-69
5	ф5 Вр I ℓ=980 0,14кг	24		без черт.
	ф5 Вр I ℓ=1280 0,18кг		24	без черт.
6	ф5 Вр I ℓ=1150 0,16кг	10		без черт.
	ф5 Вр I ℓ=1450 0,20кг		10	без черт.
	Масса каркаса, кг	32,4	33,2	

Арматура класса Вр-I по ГОСТ 6727-80*

1-1
для КП69

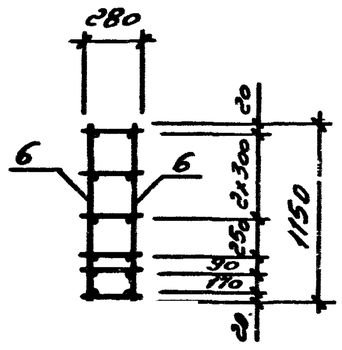

1-1
для КП70

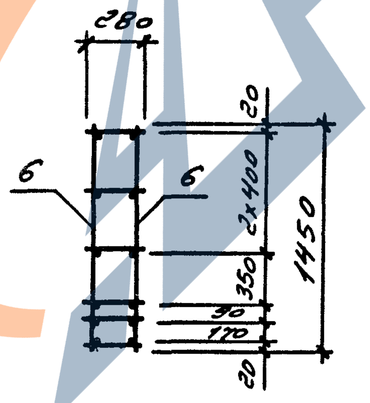

Нач.отд	Царбак		1.030.1-1/88.2-7-25
Н.контр.	Аксёнова		
Гл.констр.	Цибаров		
Зав.груп.	Бродский		Каркас пространственный КП69, КП70
Проверил	Аксёнова		Стадия: Р; Лист; Листов
Рассчитал	Калашников		ГОССТРОЙ СС(ЛЕНИНГРАДС ПРОМСТРОЙП
Разработал	Фоменко		

Инв.№ подл. | Подпись и дата | Взам.инв.№

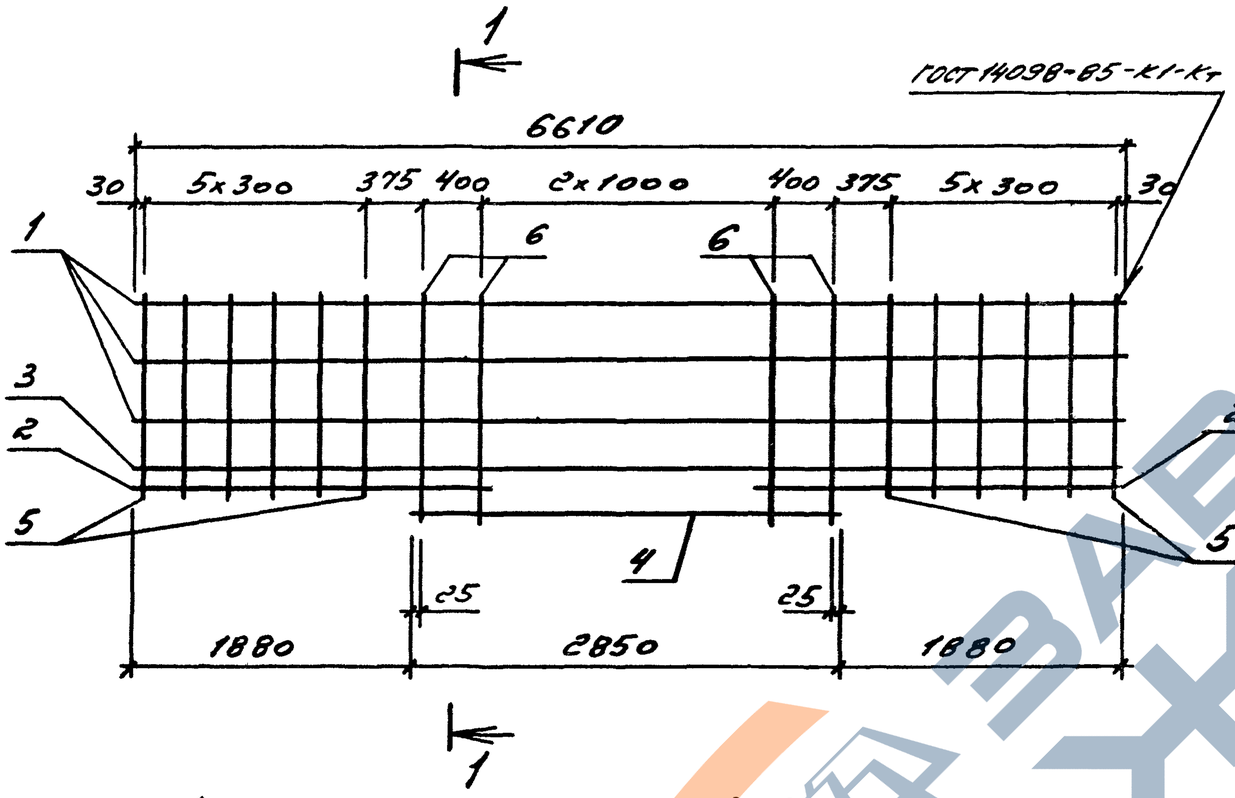

1-1
для КП 71

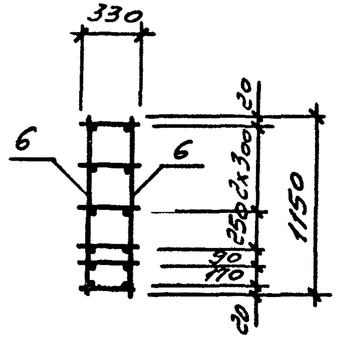

1-1
для КП 72

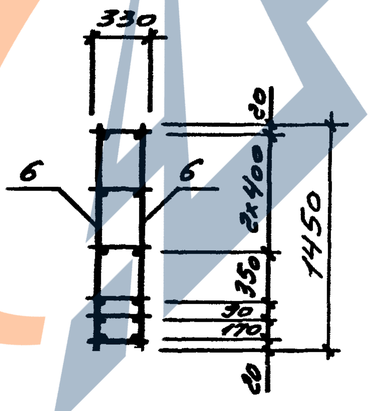

Поз.	Наименование	Кол. на каркас КП71	Кол. на каркас КП72	Обозначение
1	Каркас КР78	3	3	1.030.1-1/88.2-7-62
2	КР87	2	2	-65
3	КР79	1	1	-63
4	КР92	1	1	-69
5	ф5 Вр I ℓ=980 0,14 кг	24		без черт.
	ф5 Вр I ℓ=1280 0,18 кг		24	без черт.
6	ф5 Вр I ℓ=1150 0,16 кг	10		без черт.
	ф5 Вр I ℓ=1450 0,20 кг		10	без черт.
	Масса каркаса, кг	36,4	37,9	

Арматура класса Вр-I по ГОСТ 6727-80*

Нач.отд.	Царбак		1.030.1-1/88.2-7-26
Н.контр.	Аксёнова		
Гл.констр.	Цибаров		Каркас пространственный КП71, КП72
Зав.груп.	Бродский		Стадия Р; Лист; Листов
Проверил	Аксёнова		ГОССТРОЙ СССР ЛЕНИНГРАДСКИЙ ПРОЕКТ
Рассчитал	Калюжнюк		
Разработал	Фоменко		

https://zavodpi.com/

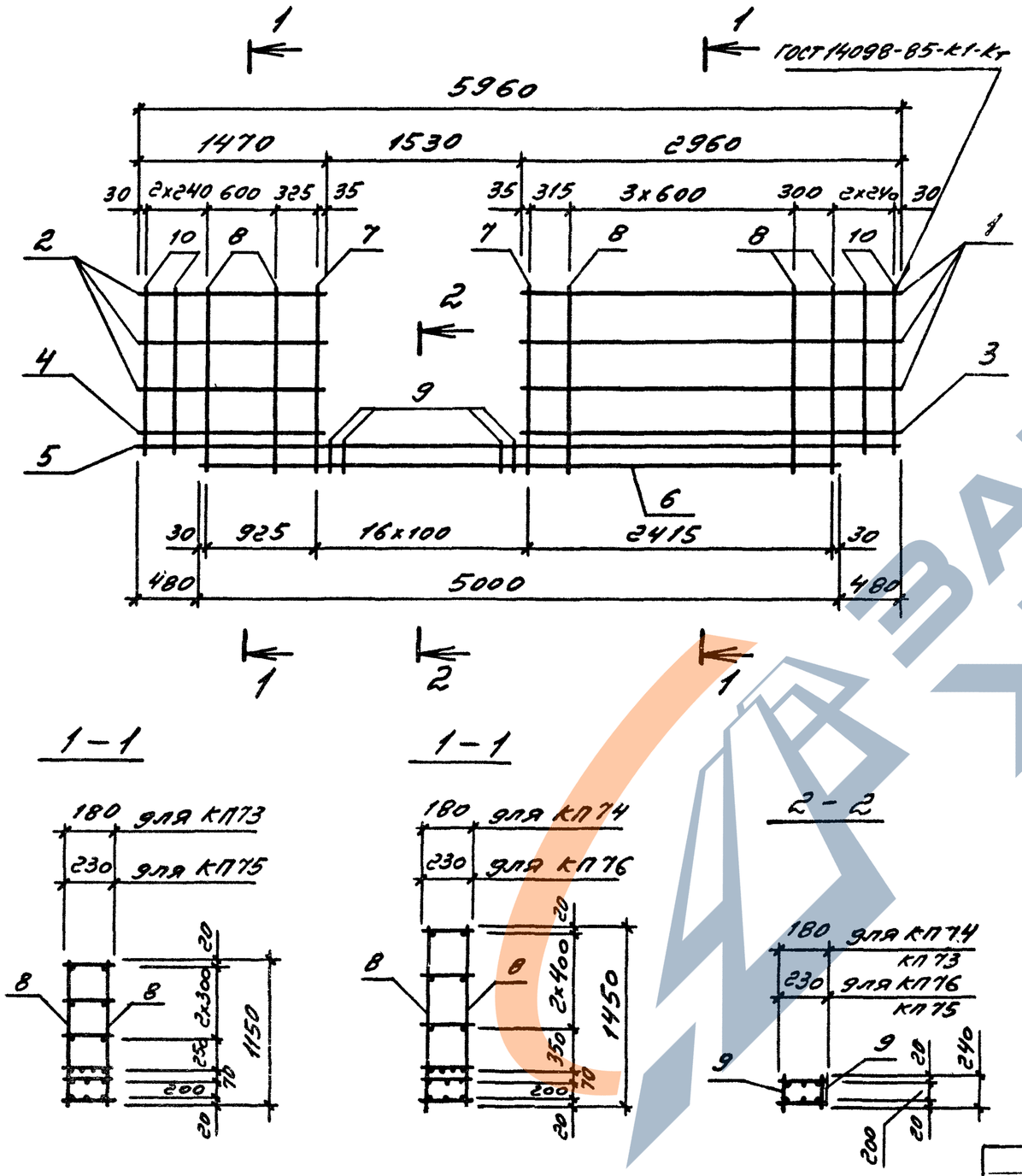

Поз.	Наименование	Кол. на каркас КП73	КП74	КП75	КП76	Обозначение
1	Каркасы КР93	3	3			1.030.1-1/88.2-7-76
	КР99			3	3	
2	КР94	3	3			-71
	КР100			3	3	
3	КР95	1	1			-72
	КР101			1	1	
4	КР96	1	1			-73
	КР102			1	1	
5	КР97	1	1			-74
	КР103			1	1	
6	КР98	1	1			-75
	КР104			1	1	
7	ФбАIII ℓ=1150 0,26кг	4				без черт.
	ФбАIII ℓ=1450 0,32кг		4			без черт.
	ФвАIII ℓ=1150 0,46кг			4		без черт.
	ФвАIII ℓ=1450 0,57кг				4	без черт.
8	Ф5ВрI ℓ=1150 0,16кг	14		14		без черт.
	Ф5ВрI ℓ=1450 0,20кг		14		14	без черт.
9	ФбАIII ℓ=240 0,05кг	30	30			без черт.
	ФвАIII ℓ=240 0,09кг			30	30	без черт.
10	Ф5ВрI ℓ=980 0,14кг	8		8		без черт.
	Ф5ВрI ℓ=1280 0,18кг		8		8	без черт.
	Масса каркаса, кг	84,3	85,4	105,7	107,1	

Арматура: класса А-III по ГОСТ 5781-82, класса Вр-I по ГОСТ 6727-80*

Нач отд	Царбак
Н контр.	Аксёнова
Гл констр	Цибаров
Зав.груп.	Бродский
Проверил	Аксёнова
Рассчитал	Калюжнюк
Разработал	Фоменко

1.030.1-1/88.2-7-27

Каркас пространственный КП73 ... КП76

Стадия	Лист	Листов
Р		1

ГОССТРОЙ СССР ЛЕНИНГРАДСКИЙ ПРОМСТРОЙПРОЕКТ

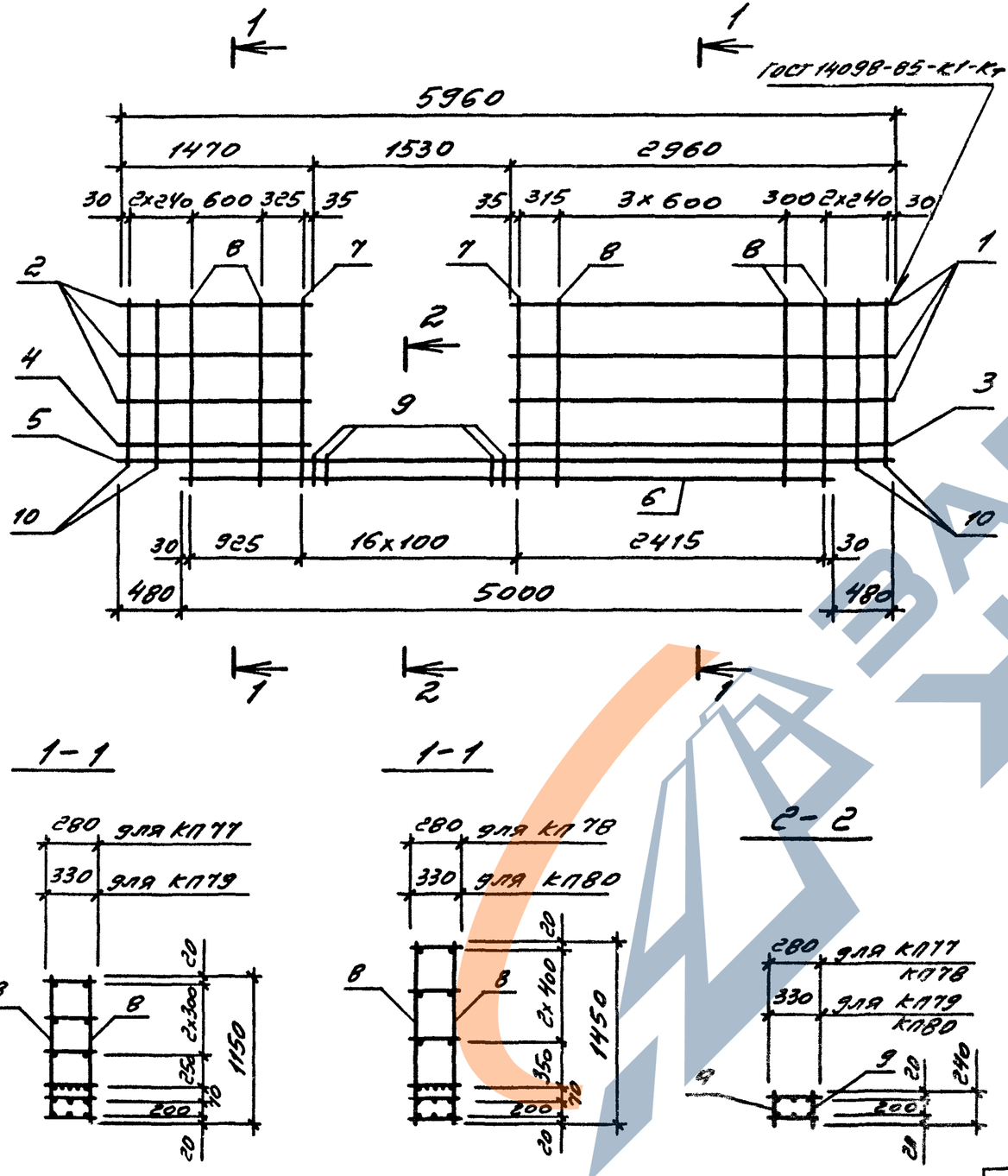

Поз.	Наименование	Кол. на каркас КП77	КП78	КП79	КП80	Обозначение
1	Каркасы КР105	3	3			1.030.1-1/88.2-7-70
	КР111			3	3	
2	КР106	3	3			-71
	КР112			3	3	
3	КР107	1	1			-72
	КР113			1	1	
4	КР108	1	1			-73
	КР114			1	1	
5	КР109	1	1			-74
	КР115			1	1	
6	КР110	1	1			-75
	КР116			1	1	
7	ФВАIII ℓ=1150 0,46кг	4		4		без черт.
	ФВАIII ℓ=1450 0,57кг		4		4	без черт.
8	Ф5ВрI ℓ=1150 0,16кг	14		14		без черт.
	Ф5ВрI ℓ=1450 0,20кг		14		14	без черт.
9	ФВАIII ℓ=240 0,09кг	30	30	30	30	без черт.
10	Ф5ВрI ℓ=980 0,14кг	8		8		без черт.
	Ф5ВрI ℓ=1280 0,18кг		8		8	без черт.
	Масса каркаса, кг	130,4	131,8	133,8	135,2	

Арматура: класса А-III по ГОСТ 5781-82, класса Вр-I по ГОСТ 6727-80.*

Нач.отд.	Царбак		1.030.1-1/88.2-7-28
Н.контр.	Аксёнова		
Гл.констр.	Цибаров		Каркас пространственный КП77 ... КП80
Зав.груп	Бродский		
Проверил	Аксёнова		
Рассчитал	Калюжнюк		
Разработал	Фоменко		

Стадия	Лист	Листов
Р		1

ГОССТРОЙ СССР ЛЕНИНГРАДСКИЙ ПРОМСТРОЙПРОЕКТ

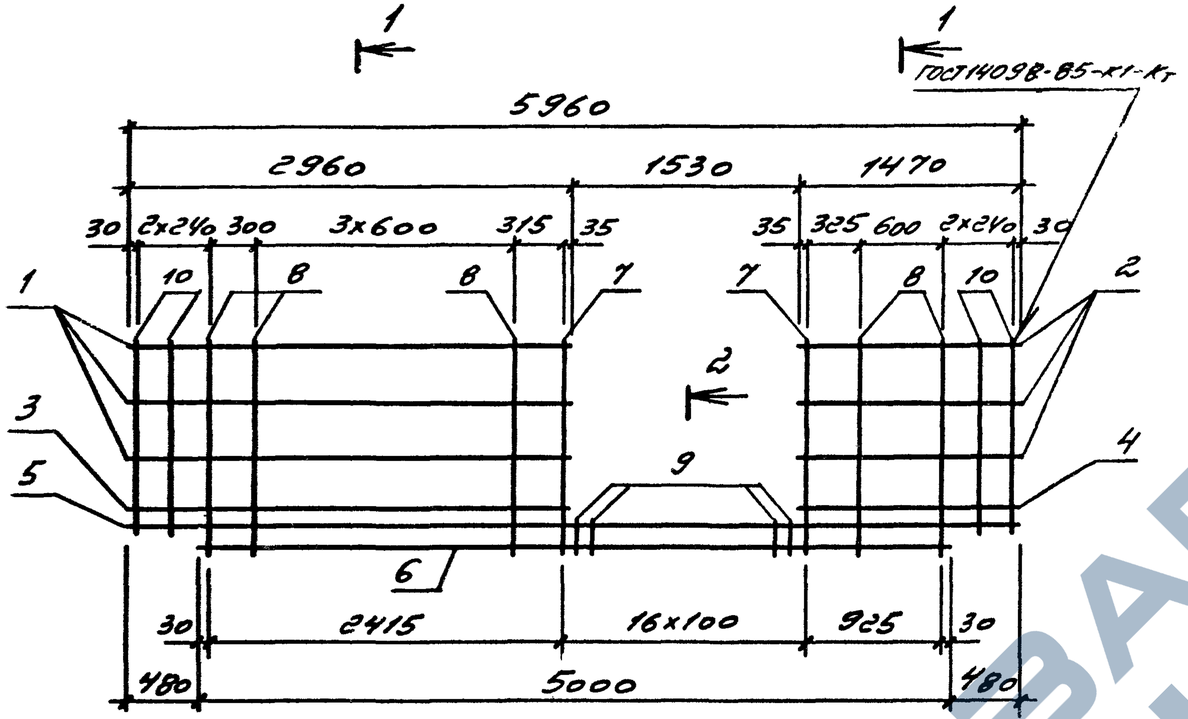

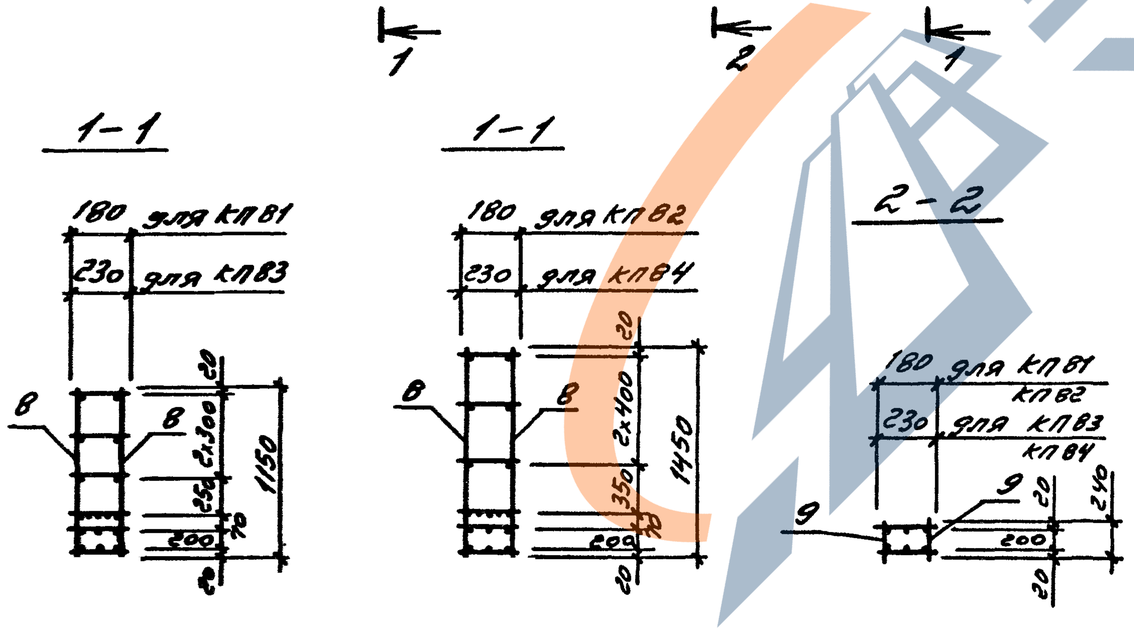

Поз.	Наименование	Кол. на каркас КП81	КП82	КП83	КП84	Обозначение
1	Каркас с/с КР93	3	3			1.030.1-1/88.2-7-70
	КР99			3	3	
2	КР94	3	3			-71
	КР100			3	3	
3	КР95	1	1			-72
	КР101			1	1	
4	КР96	1	1			-73
	КР102			1	1	
5	КР97	1	1			-74
	КР103			1	1	
6	КР98	1	1			-75
	КР104			1	1	
7	ФбАIII С=1150 0,26кг	4				без черт.
	ФбАIII С=1450 0,32кг		4			без черт.
	ФвАIII С=1150 0,46кг			4		без черт.
	ФвАIII С=1450 0,57кг				4	без черт.
8	Ф5ВрI С=1150 0,16кг	14		14		без черт.
	Ф5ВрI С=1450 0,20кг		14		14	без черт.
9	ФбАIII С=240 0,05кг	30	30			без черт.
	ФвАIII С=240 0,09кг			30	30	без черт.
10	Ф5ВрI С=980 0,14кг	8		8		без черт.
	Ф5ВрI С=1280 0,18кг		8		8	без черт.
	Масса каркаса, кг	84,3	85,4	105,7	107,1	

Арматура: класса А-III по ГОСТ 5781-82, класса Вр-I по ГОСТ 6727-8

Нач.отд.	Царбак	
Н.контр.	Аксёнова	
Гл.констр.	Цибаров	
Зав.груп.	Бродский	
Проверил	Аксёнова	
Рассчитал	Калюжнюк	
Разработал	Фоменко	

1.030.1-1/88.2-7-29

Каркас пространственный КП81... КП84

Стадия	Лист	Листов
Р		

ГОССТРОЙ СС
ЛЕНИНГРАДС ПРОМСТРОЙП

Инв. № подл. | Подпись и дата | Взам. инв. №

https://zavodjbi.com/

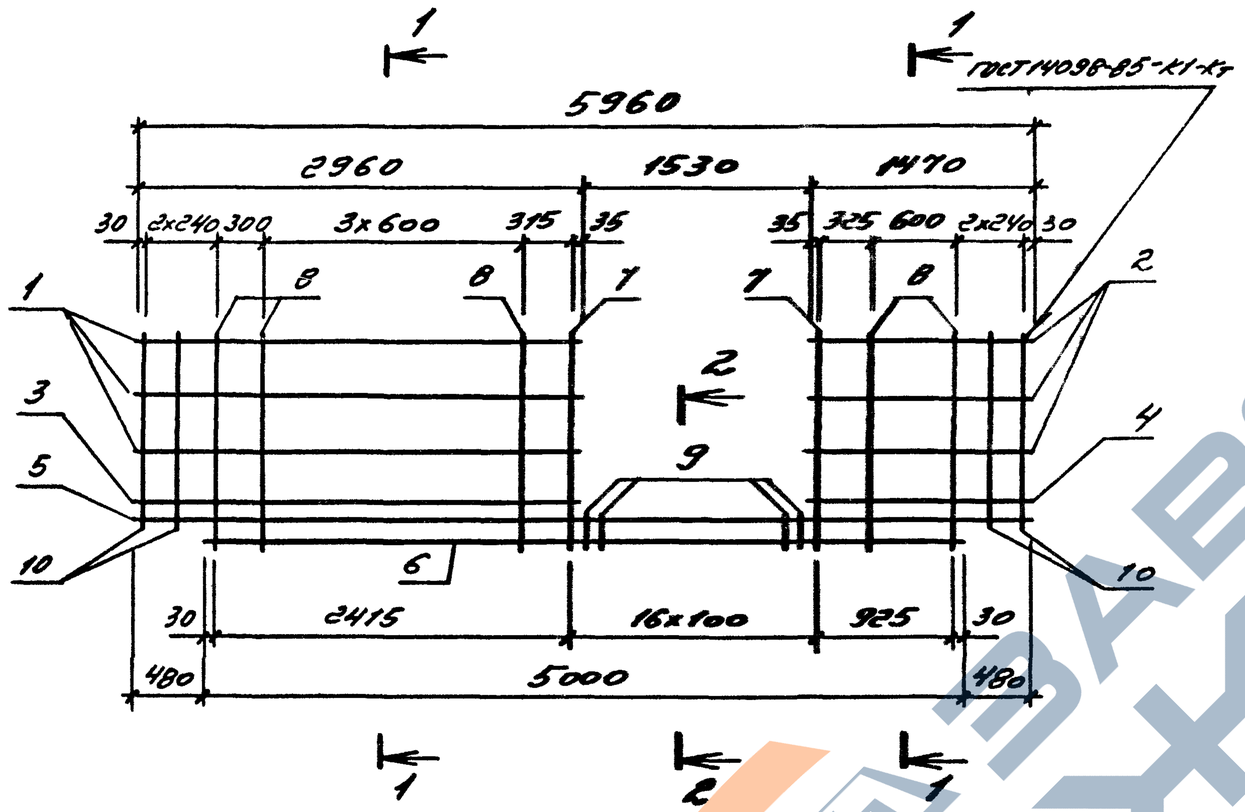

Поз.	Наименование	Кол. на каркас КП85	КП86	КП87	КП88	Обозначение
1	Каркасы КР105	3	3			1.030.1-1/88.2-7-70
	КР111			3	3	
2	КР106	3	3			-71
	КР112			3	3	
3	КР107	1	1			-72
	КР113			1	1	
4	КР108	1	1			-73
	КР114			1	1	
5	КР109	1	1			-74
	КР115			1	1	
6	КР110	1	1			-75
	КР116			1	1	
7	ФВАIII ℓ=1150 0,46кг	4		4		без черт.
	ФВАIII ℓ=1450 0,57кг		4		4	без черт.
8	Ф5ВрI ℓ=1150 0,16кг	14		14		без черт.
	Ф5ВрI ℓ=1450 0,20кг		14		14	без черт.
9	ФВАIII ℓ=240 0,09кг	30	30	30	30	без черт.
10	Ф5ВрI ℓ=980 0,14кг	8		8		без черт.
	Ф5ВрI ℓ=1280 0,18кг		8		8	без черт.
	Масса каркаса, кг	130,4	131,8	133,8	135,2	

Арматура: класса А-III по ГОСТ 5781-82, класса Вр-I по ГОСТ 6727-80.*

Нач.отд	Царбак	
Н.контр.	Аксёнова	
Гл.констр.	Цибаров	
Зав.груп	Бродский	
Проверил	Аксёнова	
Рассчитал	Калюжнюк	
Разработал	Фоменко	

1.030.1-1/88.2-7-30

Каркас пространственный КП85,III КП88

Стадия	Листов
Р	1

ГОСУДАРСТВЕННЫЙ ЛЕНИНГРАДСКИЙ ПРОЕКТ

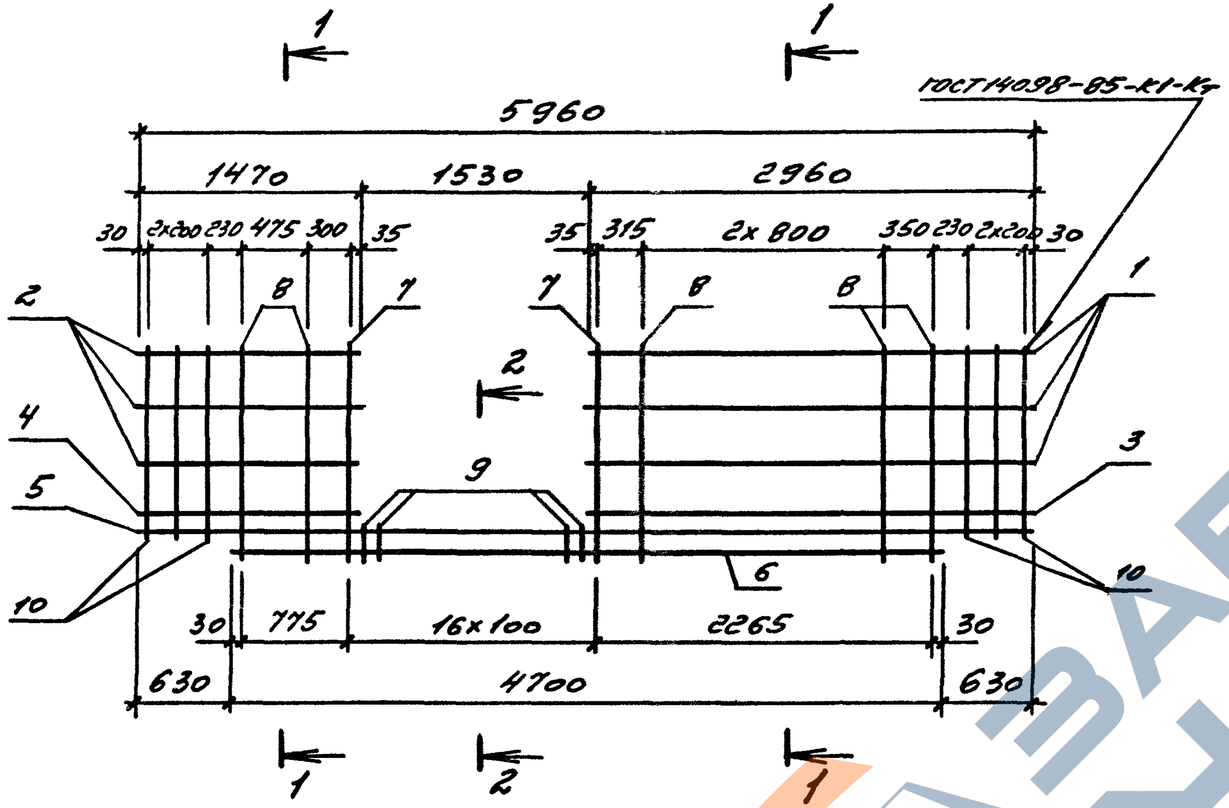

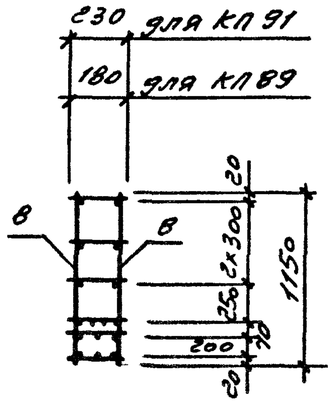

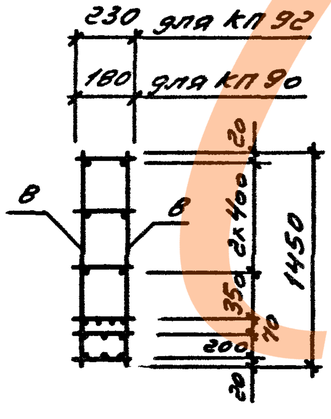

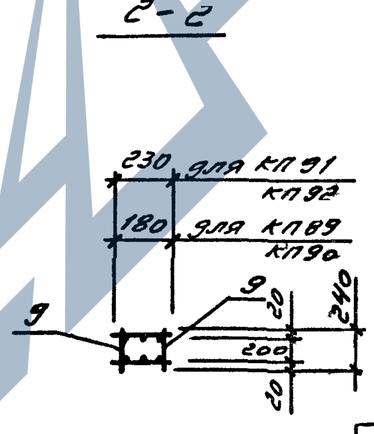

Поз.	Наименование	Кол. на каркас КП89	КП90	КП91	КП92	Обозначение
1	Каркасы КР 93	3	3			1.030.1-1/88.2-7-70
	КР 99			3	3	
2	КР 94	3	3			-71
	КР 100			3	3	
3	КР 95	1	1			-72
	КР 101			1	1	
4	КР 96	1	1			-73
	КР 102			1	1	
5	КР 97	1	1			-74
	КР 103			1	1	
6	КР 117	1	1			-76
	КР 118			1	1	
7	ф6 AIII ℓ=1150 0,26 кг	4				без черт.
	ф6 AIII ℓ=1450 0,32 кг		4			без черт.
	ф8 AIII ℓ=1150 0,46 кг			4		без черт.
	ф8 AIII ℓ=1450 0,57 кг				4	без черт.
8	ф5 Bp I ℓ=1150 0,16 кг	12		12		без черт.
	ф5 Bp I ℓ=1450 0,20 кг		12		12	без черт.
9	ф6 AIII ℓ=240 0,05 кг	30	30			без черт.
	ф8 AIII ℓ=240 0,09 кг			30	30	без черт.
10	ф5 Bp I ℓ=980 0,14 кг	12		12		без черт.
	ф5 Bp I ℓ=1280 0,18 кг		12		12	без черт.
	Масса каркаса, кг	81,6	82,9	102,2	103,7	

Арматура: класса А-III по ГОСТ 5781-82, класса Вр-I по ГОСТ 6727-80.*

Нач отд.	Царбак
Н.контр.	Аксёнова
Гл констр.	Цибаров
Зав.груп.	Бродский
Прверил	Аксёнова
Рассчитал	Калюжнюк
Разработал	Фоменко

1.030.1-1/88.2-7-31

Каркас пространственный КП89 ... КП92

Стадия	Лист	Листов
Р		1

ГОССТРОЙ СССР
ЛЕНИНГРАДСКИЙ ПРОМСТРОЙПРОЕКТ

Инв.№ подл. | Подпись и дата | Взам. инв.№

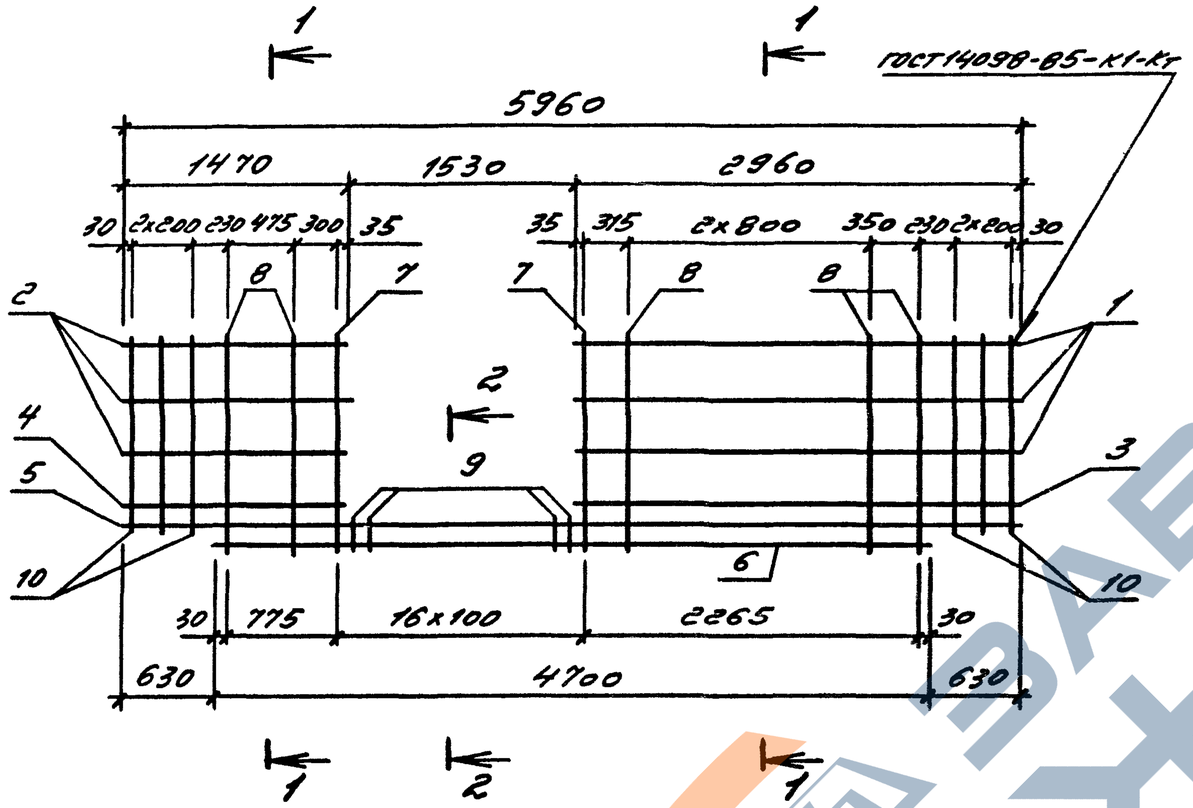

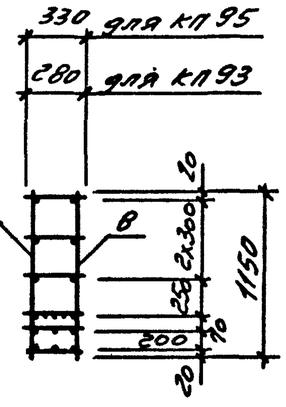

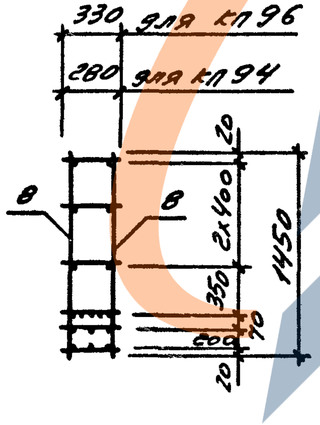

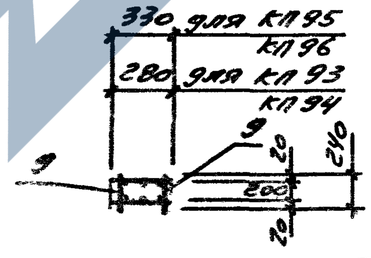

Поз.	Наименование	Кол. на каркас КП93	КП94	КП95	КП96	Обозначение
1	Каркасы КР105	3	3			1.030.1-1/88.2-7-70
	КР111			3	3	
2	КР106	3	3			-71
	КР112			3	3	
3	КР107	1	1			-72
	КР113			1	1	
4	КР108	1	1			-73
	КР114			1	1	
5	КР109	1	1			-74
	КР115			1	1	
6	КР119	1	1			-76
	КР120			1	1	
7	ФВАт С=1150 0,46кг	4		4		без черт.
	ФВАт С=1450 0,57кг		4		4	без черт.
8	Ф5ВрI С=1150 0,16кг	12		12		без черт.
	Ф5ВрI С=1450 0,20кг		12		12	без черт.
9	ФВАт С=240 0,09кг	30	30	30	30	без черт.
10	Ф5ВрI С=980 0,14кг	12		12		без черт.
	Ф5ВрI С=1280 0,18кг		12		12	без черт.
	Масса каркаса, кг	125,9	127,4	129,3	130,8	

Арматура: класса А-III по ГОСТ 5781-82, класса Вр-I по ГОСТ 6727-80*

Нач.отд	Царбан		1.030.1-1/88.2-7-32
Н.контр.	Аксёнова		
Гл.констр.	Цибаров		Каркас пространственный КП93 ... КП96
Зав.груп.	Бродский		
Проверил	Аксёнова		
Рассчитал	Калюжнюк		
Разработал	Фоменко		

Стадия	Лист	Листов
Р		1

ГОССТРОЙ СССР
ЛЕНИНГРАДСКИЙ ПРОМСТРОЙПРОЕКТ

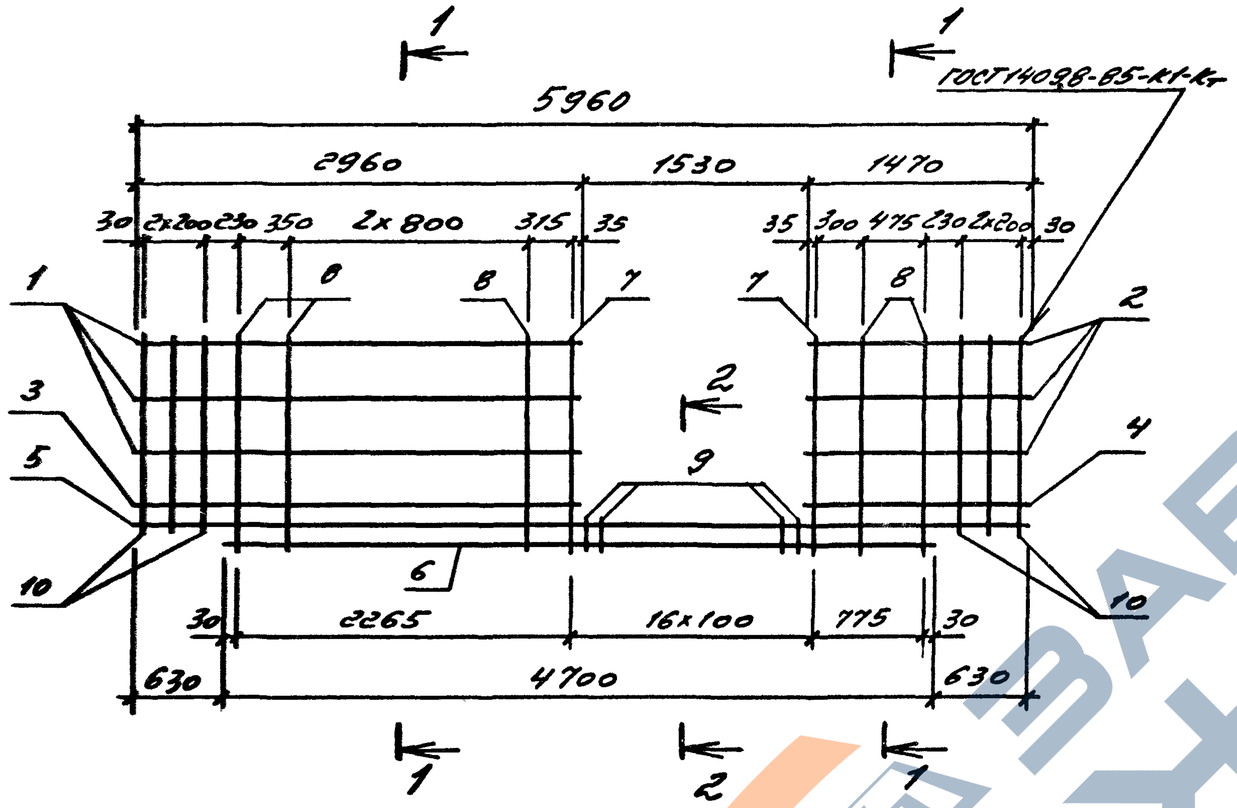

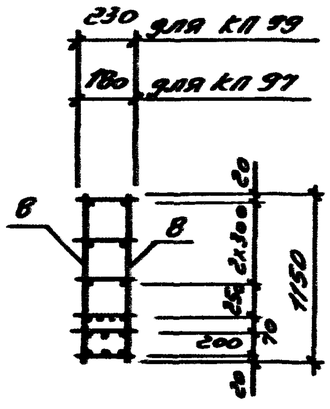

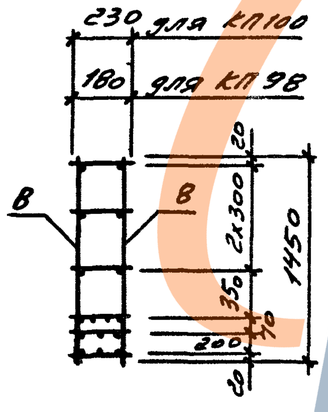

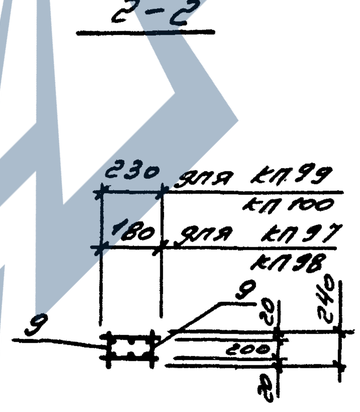

Поз.	Наименование	Кол. на каркас КП97	КП98	КП99	КП100	Обозначение
1	Каркасы КР93	3	3			1.030.1-1/88.2-7-70
	КР99			3	3	
2	КР94	3	3			-71
	КР100			3	3	
3	КР95	1	1			-72
	КР101			1	1	
4	КР96	1	1			-73
	КР102			1	1	
5	КР97	1	1			-74
	КР103			1	1	
6	КР117	1	1			-76
	КР118			1	1	
7	Ф6 AIII ℓ=1150 0,26кг	4				без черт.
	Ф6 AIII ℓ=1450 0,32кг		4			без черт.
	Ф8 AIII ℓ=1150 0,46кг			4		без черт.
	Ф8 AIII ℓ=1450 0,57кг				4	без черт.
8	Ф5 BpI ℓ=1150 0,16кг	12		12		без черт.
	Ф5 BpI ℓ=1450 0,20кг		12		12	без черт.
9	Ф6 AIII ℓ=240 0,05кг	30	30			без черт.
	Ф8 AIII ℓ=240 0,09кг			30	30	без черт.
10	Ф5 BpI ℓ=980 0,14кг	12		12		без черт.
	Ф5 BpI ℓ=1280 0,18кг		12		12	без черт.
	Масса каркаса, кг	81,6	82,9	102,2	103,7	

Арматура: класса А-III по ГОСТ 5781-82 класса Вр-I по ГОСТ 6727-80*

Нач отд	Царбак		1.030.1-1/88.2-7-33
Н контр.	Аксёнова		
Гл констр.	Цыбарев		Каркас пространственный КП97..., КП100
Зав.груп.	Брадский		Стадия Р; Лист; Листов
Проверил	Аксёнова		ГОССТРОЙ СС ЛЕНИНГРАДС ПРОМСТРОЙГ
Рассчитал	Калинкин		
Разработал	Фомина		

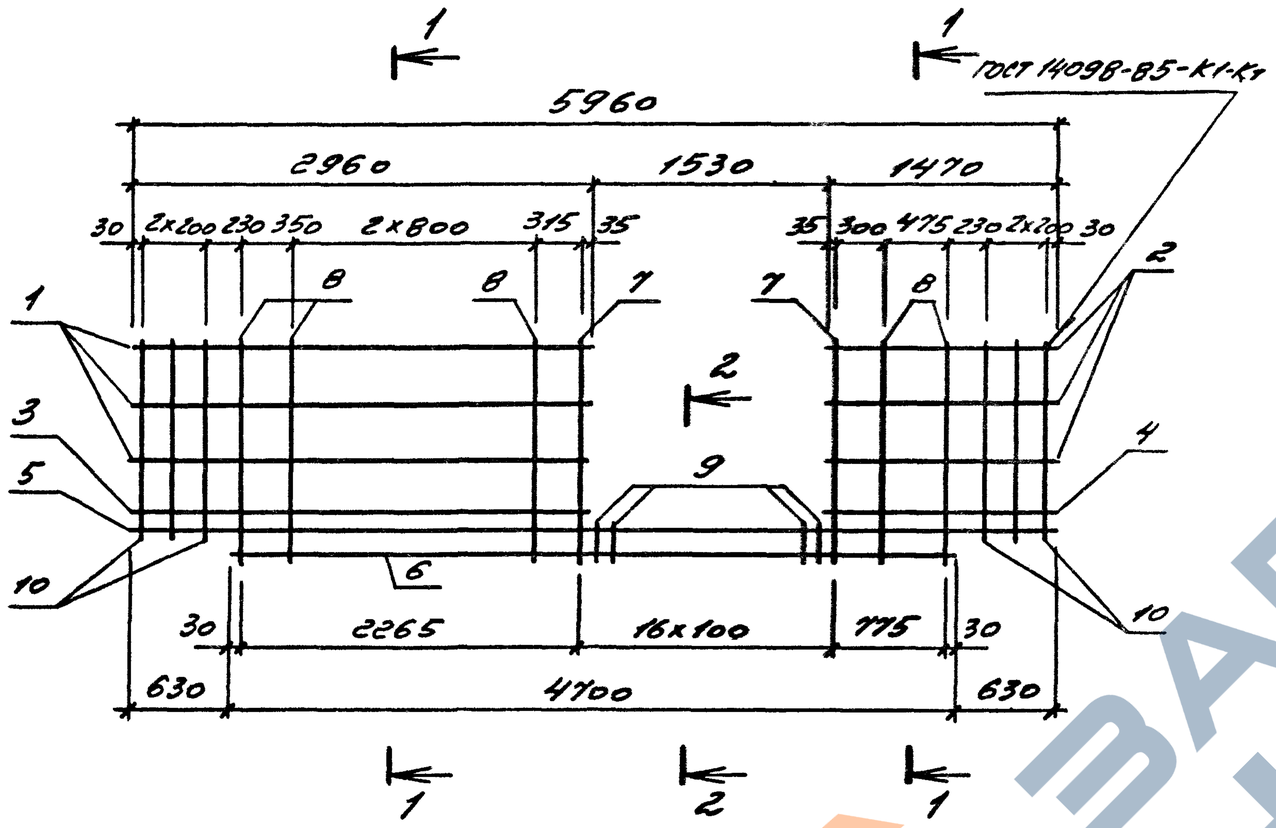

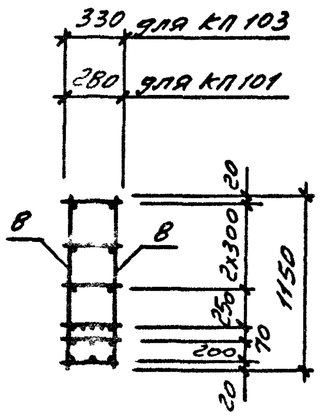

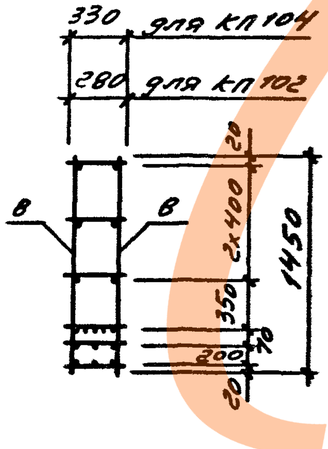

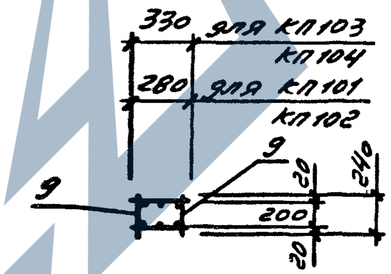

Поз.	Наименование	Кол. на каркас КП101	КП102	КП103	КП104	Обозначение
1	Каркасы КР105	3	3			1.030.1-1/88.2-7-70
	КР111			3	3	
2	КР106	3	3			-71
	КР112			3	3	
3	КР107	1	1			-72
	КР113			1	1	
4	КР108	1	1			-73
	КР114			1	1	
5	КР109	1	1			-74
	КР115			1	1	
6	КР119	1	1			-76
	КР120			1	1	
7	ФВАIII ℓ=1150 0,46кг	4		4		без черт.
	ФВАIII ℓ=1450 0,57кг		4		4	без черт.
8	Ф5ВрI ℓ=1150 0,16кг	12		12		без черт.
	Ф5ВрI ℓ=1450 0,20кг		12		12	без черт.
9	ФВАIII ℓ=240 0,09кг	30	30	30	30	без черт.
10	Ф5ВрI ℓ=980 0,14кг	12		12		без черт.
	Ф5ВрI ℓ=1280 0,18кг		12		12	без черт.
	Масса каркаса, кг	125,9	127,4	129,3	130,8	

Арматура: класса А-III по ГОСТ 5781-82, класса Вр-I по ГОСТ 6727-80*

Нач.отд.	Царбак	1.030.1-1/88.2-7-34	
Н.контр.	Аксёнова		
Гл.констр.	Цибаров	Каркас пространственный КП101 ... КП104	Стадия Р; Листов 1
Зав.груп.	Бродский		Госстрой СССР Ленинградский проект
Проверил	Аксёнова		
Рассчитал	Калюжнюк		
Разработал	Фоменко		

https://zavodjbi.com/

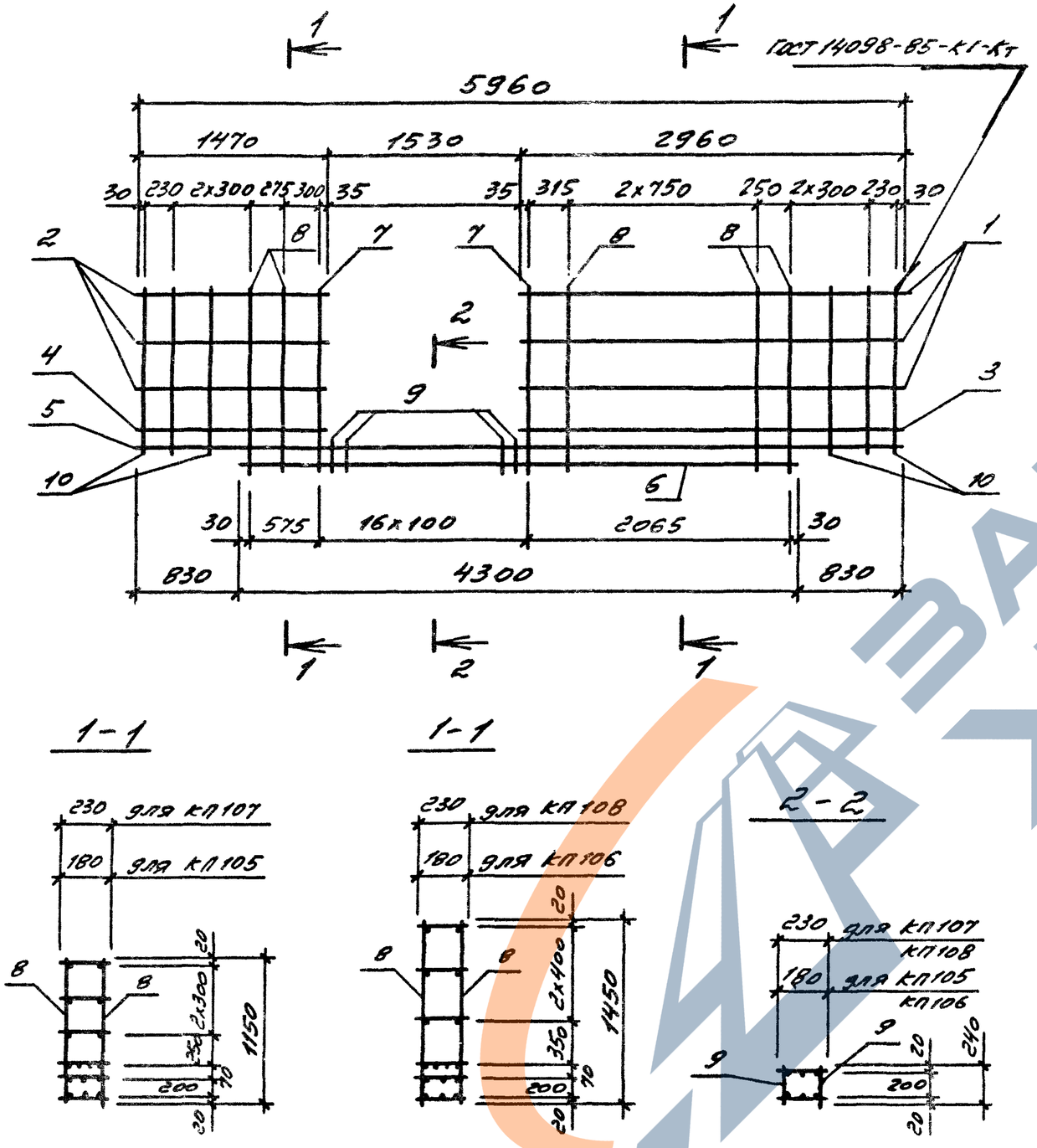

Поз.	Наименование	Кол. на каркас КП105	КП106	КП107	КП108	Обозначение
1	Каркасы КР 93	3	3			1.030.1-1/88.2-7-70
	КР 99			3	3	
2	КР 94	3	3			-71
	КР 100			3	3	
3	КР 95	1	1			-72
	КР 101			1	1	
4	КР 96	1	1			-73
	КР 102			1	1	
5	КР 97	1	1			-74
	КР 103			1	1	
6	КР 121	1	1			-77
	КР 122			1	1	
7	Ф6А III ℓ=1150 0,26кг	4				без черт.
	Ф6А III ℓ=1450 0,32кг		4			без черт.
	Ф8А III ℓ=1150 0,46кг			4		без черт.
	Ф8А III ℓ=1450 0,57кг				4	без черт.
8	Ф5ВрI ℓ=1150 0,16кг	12		12		без черт.
	Ф5ВрI ℓ=1450 0,20кг		12		12	без черт.
9	Ф6А III ℓ=240 0,05кг	30	30			без черт.
	Ф8А III ℓ=240 0,09кг			30	30	без черт.
10	Ф5ВрI ℓ=980 0,14кг	12		12		без черт.
	Ф5ВрI ℓ=1280 0,18кг		12		12	без черт.
	Масса каркаса, кг	78,0	79,3	97,3	98,8	

Арматура: класса А-III по ГОСТ 5781-82, класса Вр-I по ГОСТ 6727-80.*

Нач.отд	Царбак	
Н контр.	Аксёнова	
Гл констр.	Цибаров	
Зав.груп	Бродский	
Проверил	Аксёнова	
Рассчитал	Калюжнюк	
Разработал	Фоменко	

1.030.1-1/88.2-7-35

Каркас производственный КП105 КП108

Стадия	Лист	Листов
Р		1

ГОССТРОЙ СССР ЛЕНИНГРАДСКИЙ ПРОМСТРОЙПРОЕК

Копировал 24759-02 40 Формат

Инв. № подл. | Подпись и дата | Взам инв №

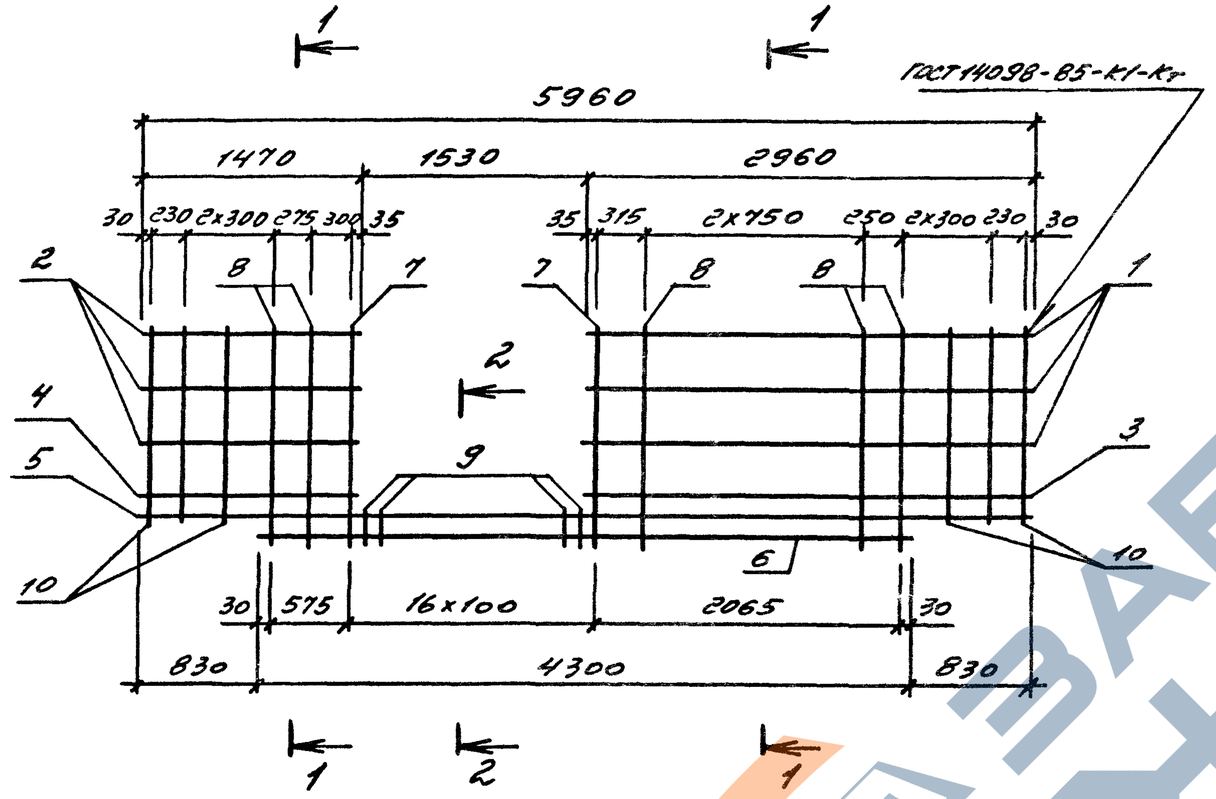

Поз.	Наименование	Кол. на каркас КП109	КП110	КП111	КП112	Обозначение
1	Каркас КР105	3	3			1.030.1-1/88.2-7-70
	КР111			3	3	
2	КР106	3	3			-71
	КР112			3	3	
3	КР107	1	1			-72
	КР113			1	1	
4	КР108	1	1			-73
	КР114			1	1	
5	КР109	1	1			-74
	КР115			1	1	
6	КР123	1	1			-77
	КР124			1	1	
7	ФВАIII ℓ=1150 0,46кг	4		4		без черт.
	ФВАIII ℓ=1450 0,57кг		4		4	без черт.
8	Ф5ВрI ℓ=1150 0,16кг	12		12		без черт.
	Ф5ВрI ℓ=1450 0,20кг		12		12	без черт.
9	ФВАIII ℓ=240 0,09кг	30	30	30	30	без черт.
10	Ф5ВрI ℓ=980 0,14кг	12		12		без черт.
	Ф5ВрI ℓ=1280 0,18кг		12		12	без черт.
	Масса каркаса, кг	119,8	121,3	123,2	124,7	

Арматура: класса А-III по ГОСТ 5781-82, класса Вр-I по ГОСТ 6727-80*

Нач.отд.	Царбак	
Н.контр.	Аксёнова	
Гл.констр.	Цибаров	
Зав.груп.	Бродский	
Проверка	Аксёнова	
Рассчитал	Калюжнюк	
Разработал	Фоменко	

1.030.1-1/88.2-7-36

Каркас пространственный КП109 ... КП112

Стадия	Лист	Листов
Р		1

ГОССТРОЙ СССР ЛЕНИНГРАДСКИЙ ПРОМСТРОЙПРОЕКТ

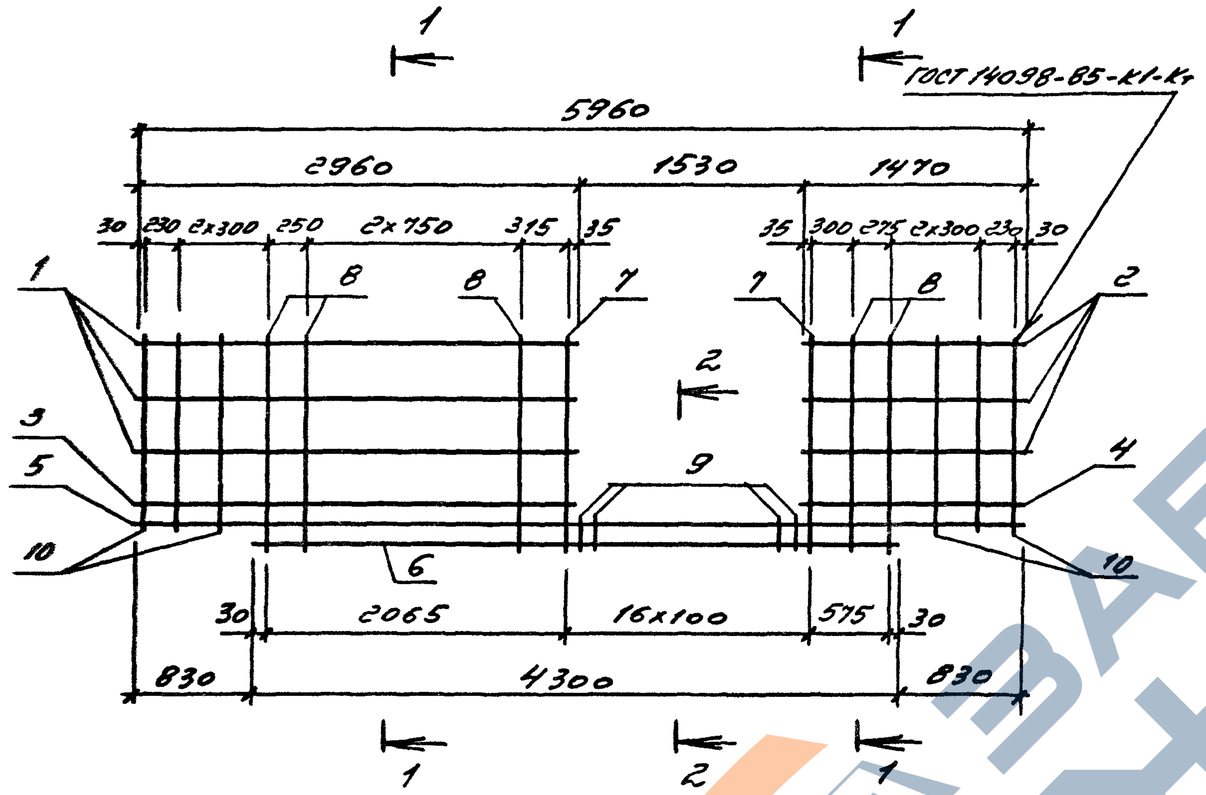

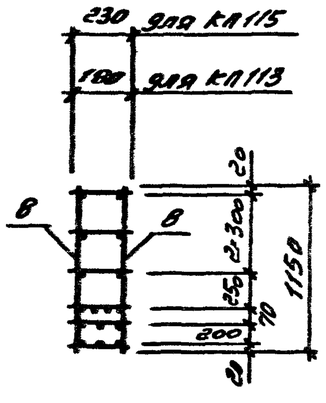

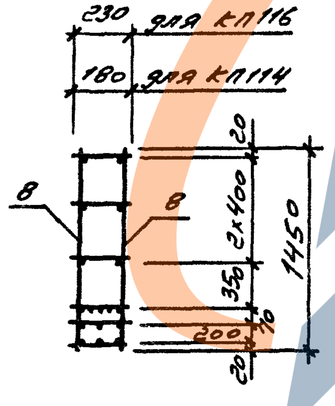

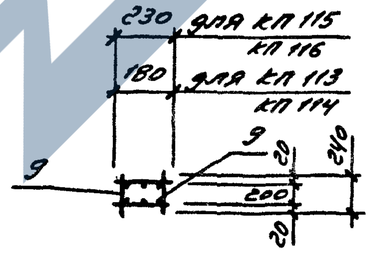

Поз.	Наименование	Кол. на каркас КП113	КП114	КП115	КП116	Обозначение
1	Каркасы КР93	3	3			1.030.1-1/88.2-7-70
	КР99			3	3	
2	КР94	3	3			-71
	КР100			3	3	
3	КР95	1	1			-72
	КР101			1	1	
4	КР96	1	1			-73
	КР102			1	1	
5	КР97	1	1			-74
	КР103			1	1	
6	КР121	1	1			-77
	КР122			1	1	
7	Ø6AIII ℓ=1150 0,26кг	4				без черт.
	Ø6AIII ℓ=1450 0,32кг		4			без черт.
	Ø8AIII ℓ=1150 0,46кг			4		без черт.
	Ø8AIII ℓ=1450 0,57кг				4	без черт.
8	Ø5BpI ℓ=1150 0,16кг	12		12		без черт.
	Ø5BpI ℓ=1450 0,20кг		12		12	без черт.
9	Ø6AIII ℓ=240 0,05кг	30	30			без черт.
	Ø8AIII ℓ=240 0,09кг			30	30	без черт.
10	Ø5BpI ℓ=980 0,14кг	12		12		без черт.
	Ø5BpI ℓ=1280 0,18кг		12		12	без черт.
	Масса каркаса, кг	78,0	79,3	97,3	98,8	

Арматура: класса A-III по ГОСТ 5781-82, класса Bp-I по ГОСТ 6727-80.*

Нач.отд.	Царбах		1.030.1-1/88.2-7-37
Н.контр.	Аксёнова		
Гл.констр.	Цибаров		Каркас пространственный КП 113 ... КП 116
Зав.груп.	Бродский		
Проверил	Аксёнова		
Рассчитал	Калинкин		
Разработал	Фоменко		

Стадия	Лист	Листов
Р		

ГОССТРОЙ СССР
ЛЕНИНГРАДСКОЕ ПРОМСТРОЙПРОЕКТ

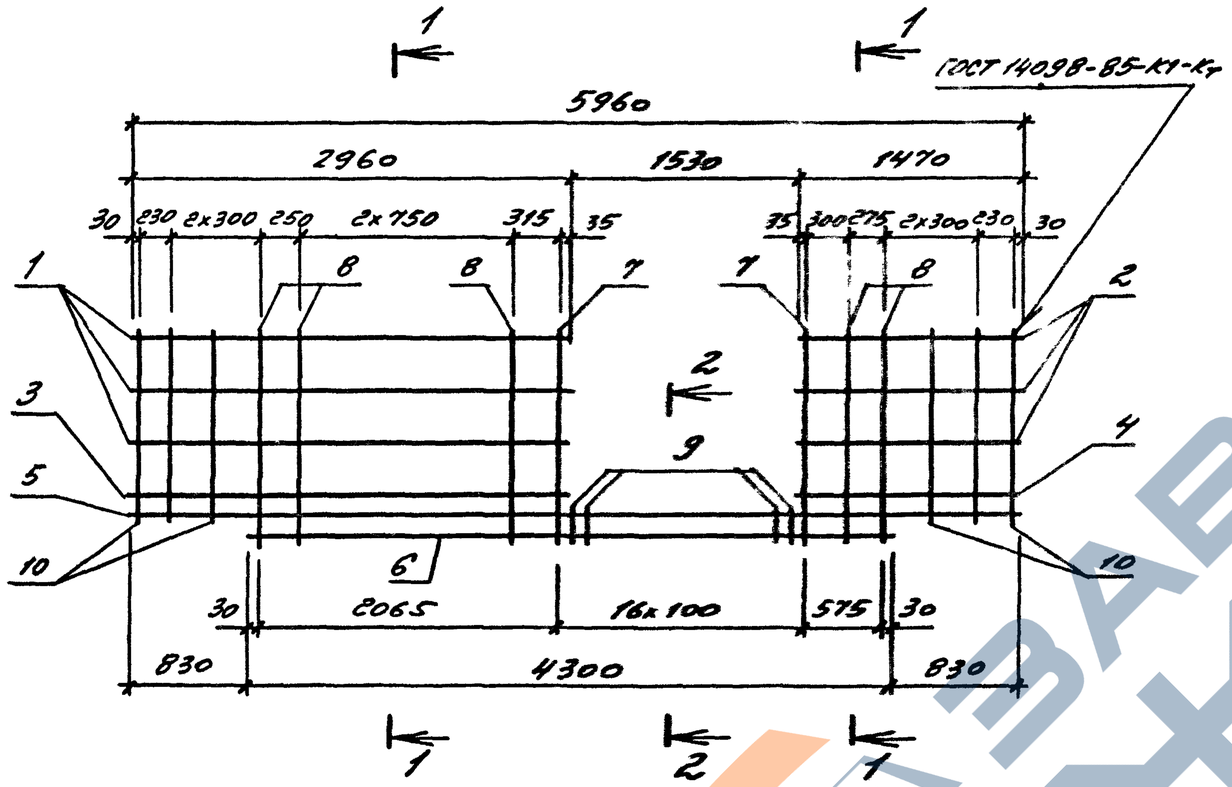

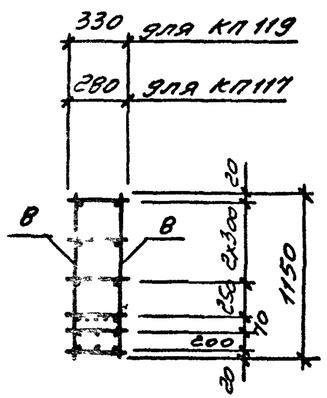

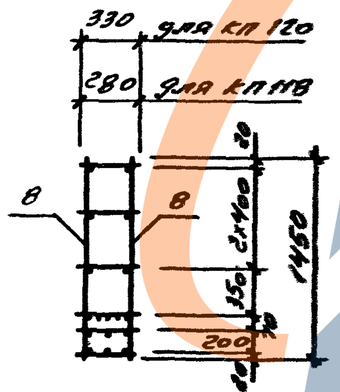

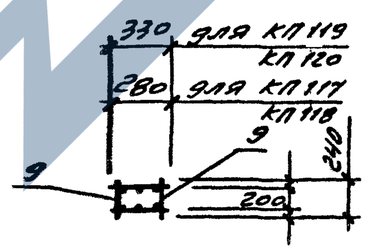

Поз.	Наименование	Кол. на каркас КП117	КП118	КП119	КП120	Обозначение
1	Каркас КР105	3	3			1.030.1-1/88.2-7-70
	КР111			3	3	
2	КР106	3	3			-71
	КР112			3	3	
3	КР107	1	1			-72
	КР113			1	1	
4	КР108	1	1			-73
	КР114			1	1	
5	КР109	1	1			-74
	КР115			1	1	
6	КР123	1	1			-77
	КР124			1	1	
7	ФВАIII l=1150 0,46кг	4		4		без черт.
	ФВАIII l=1450 0,57кг		4		4	без черт.
8	Ф5ВрI l=1150 0,16кг	12		12		без черт.
	Ф5ВрI l=1450 0,20кг		12		12	без черт.
9	ФВАIII l=240 0,09кг	30	30	30	30	без черт.
10	Ф5ВрI l=980 0,14кг	12		12		без черт.
	Ф5ВрI l=1280 0,18кг		12		12	без черт.
	Марка каркаса, кг	119,8	121,3	123,2	124,7	

Арматура: класса А-III по ГОСТ 5781-82, класса Вр-I по ГОСТ 6727-80.*

Нач.отд.	Царбак	
Н.контр.	Аксёнова	
Гл констр.	Цибаров	
Зав.груп.	Бродский	
Проверил	Аксёнова	
Рассчитал	Калюжнюк	
Разработал	Фоменко	

1.030.1-1/88.2-7-38

Каркас пространственный КП 117..., КП120

Стадия	Лист	Листов
Р		1

Госстрой СССР Ленинградский Промстройпроект

https://zavodjbi.com/

ГОСТ 14098-85-К1-Кт

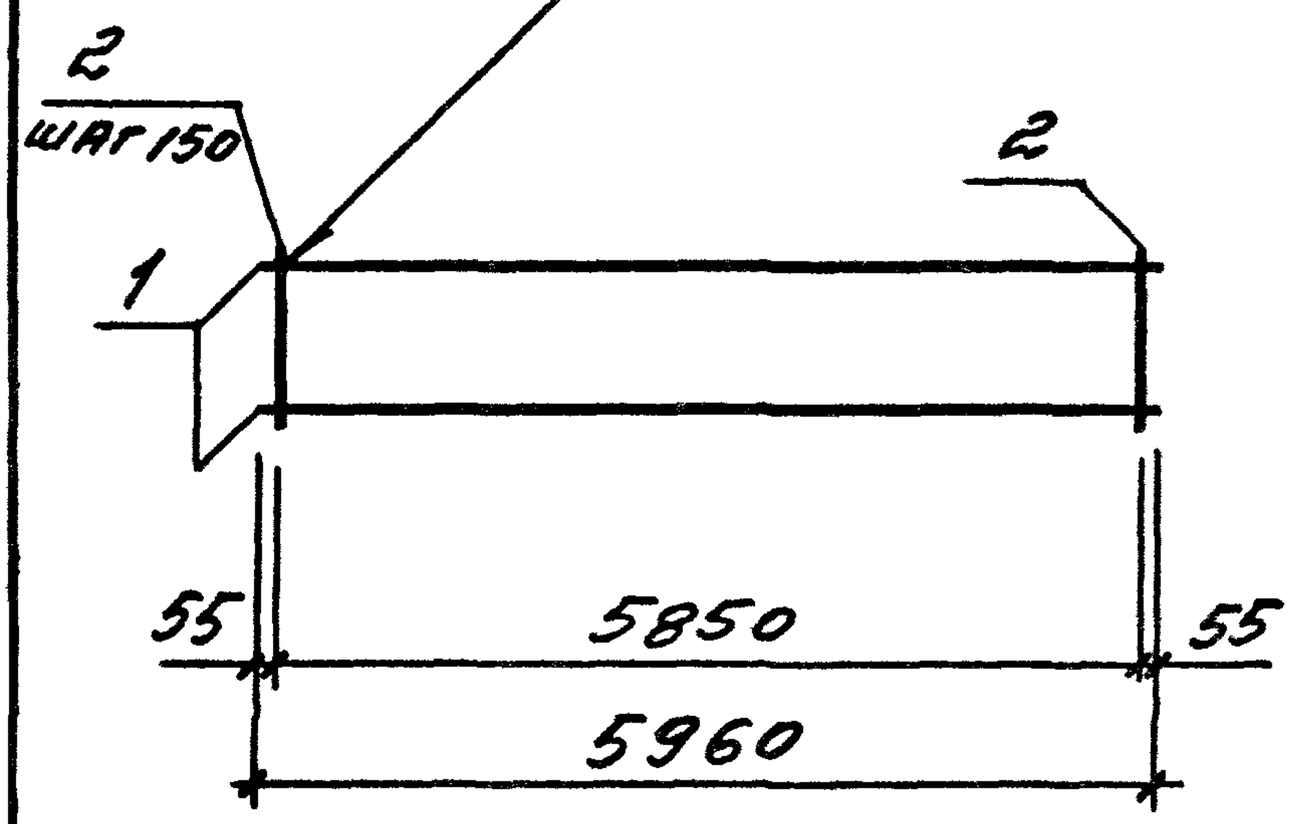

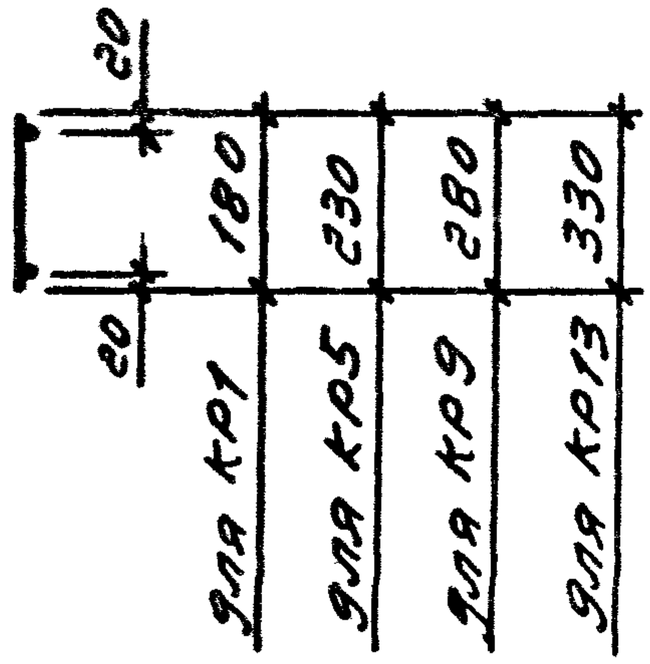

Марка	Поз.	Наименование	Кол.	Масса ед. кг	Масса, кг
КР1	1	ф 6 AIII ℓ=5960	2	1,32	3,44
	2	ф 4 Bp I ℓ=180	40	0,02	
КР5	1	ф 5 Bpп I ℓ=5960	2	0,83	2,46
	2	ф 4 Bp I ℓ=230	40	0,02	
КР9	1	ф 5 Bpп I ℓ=5960	2	0,86	2,75
	2	ф 4 Bp I ℓ=280	40	0,03	
КР13	1	ф 6 AIII ℓ=5960	2	1,32	3,84
	2	ф 4 Bp I ℓ=330	40	0,03	

Арматура: класса A-III по ГОСТ 5781-82, класса Bp-I по ГОСТ 6727-80, класса Bpп-I по ТУ 14-4-1322-85

Взам. инв. № | Подпись и дата | Инв. № подл.

Нач. отд.	Царбак	
Н. контр.	Аксенова	
Гл. констр.	Цибаров	
Зав. груп.	Бродский	
Проверил	Аксенова	
Рассчитал	Калюжнов	
Разработал	Фоменко	

1.030.1-1/88.2-7-39

Каркас плоский КР1, КР5, КР9, КР13

Стадия	Лист	Листов
Р		1

ГОССТРОЙ СССР
ЛЕНИНГРАДСКИЙ ПРОМСТРОЙПРОЕКТ

https://zavodjbi.com/

https://zavodjbi.com/

ГОСТ 14098-85-К1-Кг

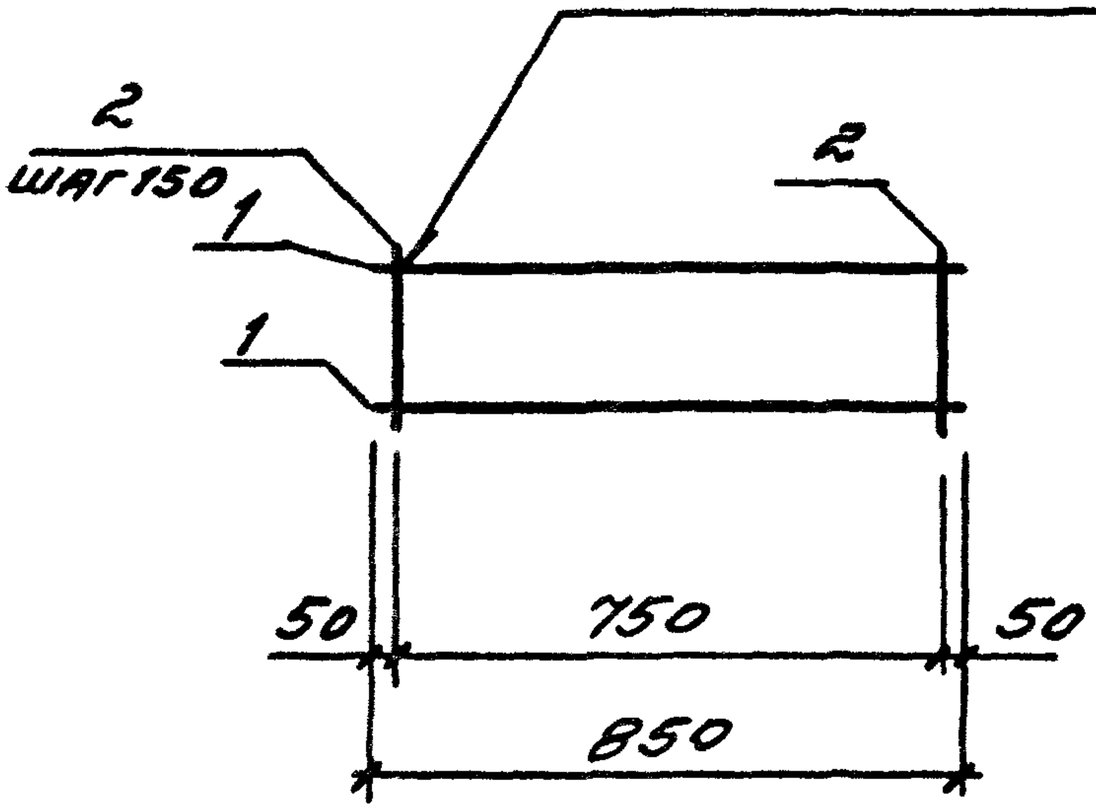

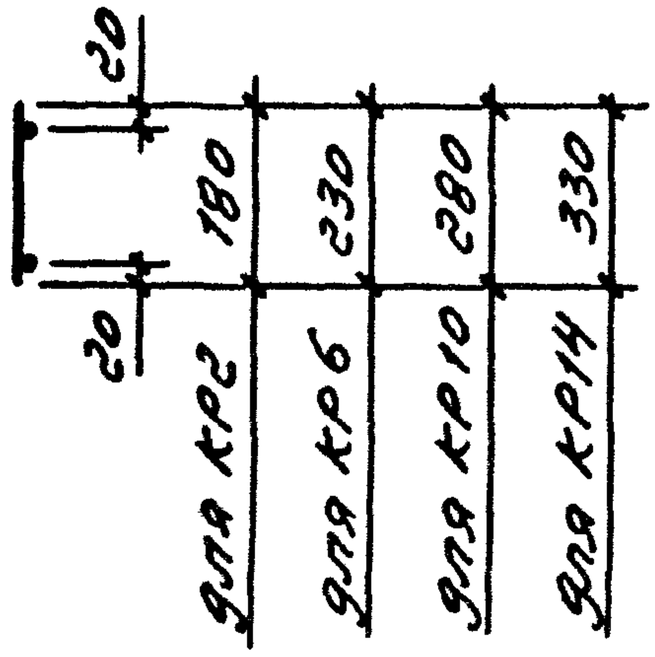

Марка	Поз.	Наименование	Кол.	Масса ед. кг	Масса, кг
КР2	1	Ф10 AIII ℓ=850	2	0,52	1,16
	2	Ф4 BpI ℓ=180	6	0,02	
КР6	1	Ф10 AIII ℓ=850	2	0,52	1,16
	2	Ф4 BpI ℓ=230	6	0,02	
КР10	1	Ф10 AIII ℓ=850	2	0,52	1,22
	2	Ф4 BpI ℓ=280	6	0,03	
КР14	1	Ф10 AIII ℓ=850	2	0,52	1,22
	2	Ф4 BpI ℓ=330	6	0,03	

А, АТУРА КЛАССА А-III ПО ГОСТ 5781-82, КЛАССА Вр-I ПО ОСТ 6Т27-80*

Нач отд	Царбак		1.030.1-1/88.2-7-40
Н.контр.	Аксенова		
Гл констр	Цибаров		КАРКАСЫ ПЛОСКИЕ КР2, КР6, КР10, КР14
Зав.груг	Бродский		Стадия Р; Лист; Листов 1
Проверил	Аксенова		ГОССТРОЙ СССР ЛЕНИНГРАДСКИЙ ПРОМСТРОЙПРОЕК
Рассчитал	Калюжнюк		
Разработал	Фоменко		

Взам. инв. № | Подпись и дата | Инв. № подл

https://zavodjbi.com/

https://zavodjbi.com/

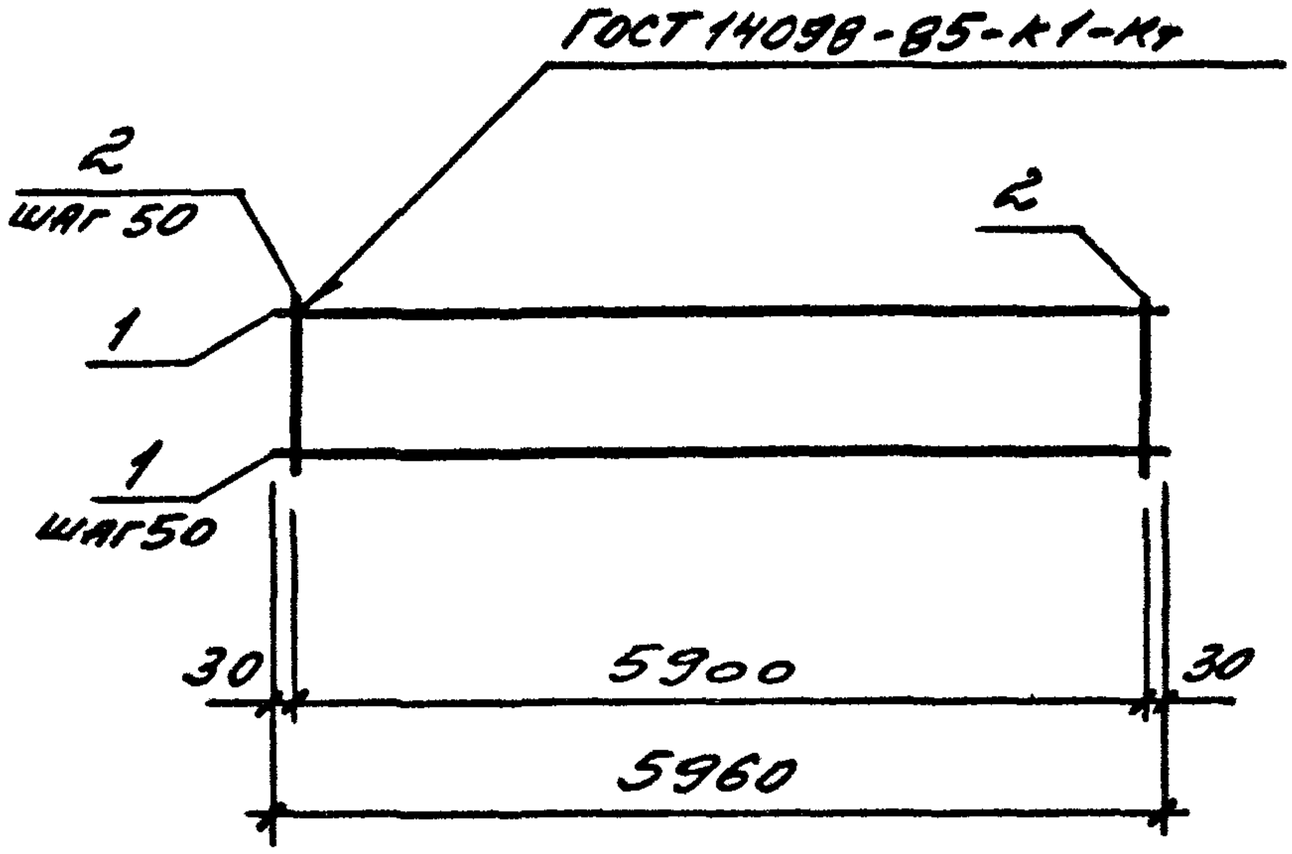

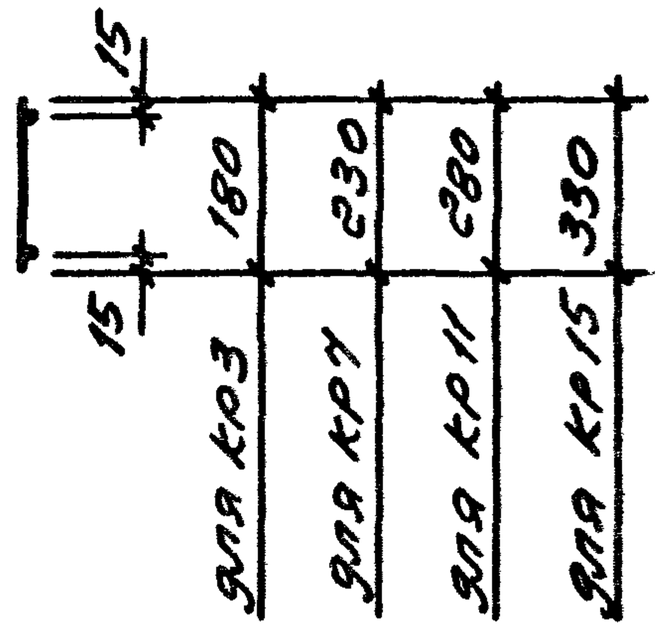

Марка	Поз.	Наименование	Кол.	Масса ед. кг	Масса, кг
КР3	1	ф3Вр I ℓ=5960	4	0,30	2,39
	2	ф3Вр I ℓ=180	119	0,01	
КР7	1	ф3Вр I ℓ=5960	5	0,30	2,69
	2	ф3Вр I ℓ=230	119	0,01	
КР11	1	ф3Вр I ℓ=5960	6	0,30	3,59
	2	ф3Вр I ℓ=280	119	0,01	
КР15	1	ф3Вр I ℓ=5960	7	0,30	4,21
	2	ф3Вр I ℓ=330	119	0,02	

Арматура класса Вр-I по ГОСТ 6727-80

Нач.отд	Царбак	
Н.контр.	Аксёнова	
Гл.констр.	Цибаров	
Зав груп	Бродский	
Проверил	Аксёнова	
Рассчитал	Калюжнюк	

1.030.1-1/88.2-7-41

Каркас плоский КР3, КР7, КР11, КР15

Стадия	Лист	Листов
Р		1

Госстрой СССР
Ленинградский Промстройпроект

https://zavodjbi.com/

https://zavodjbi.com/

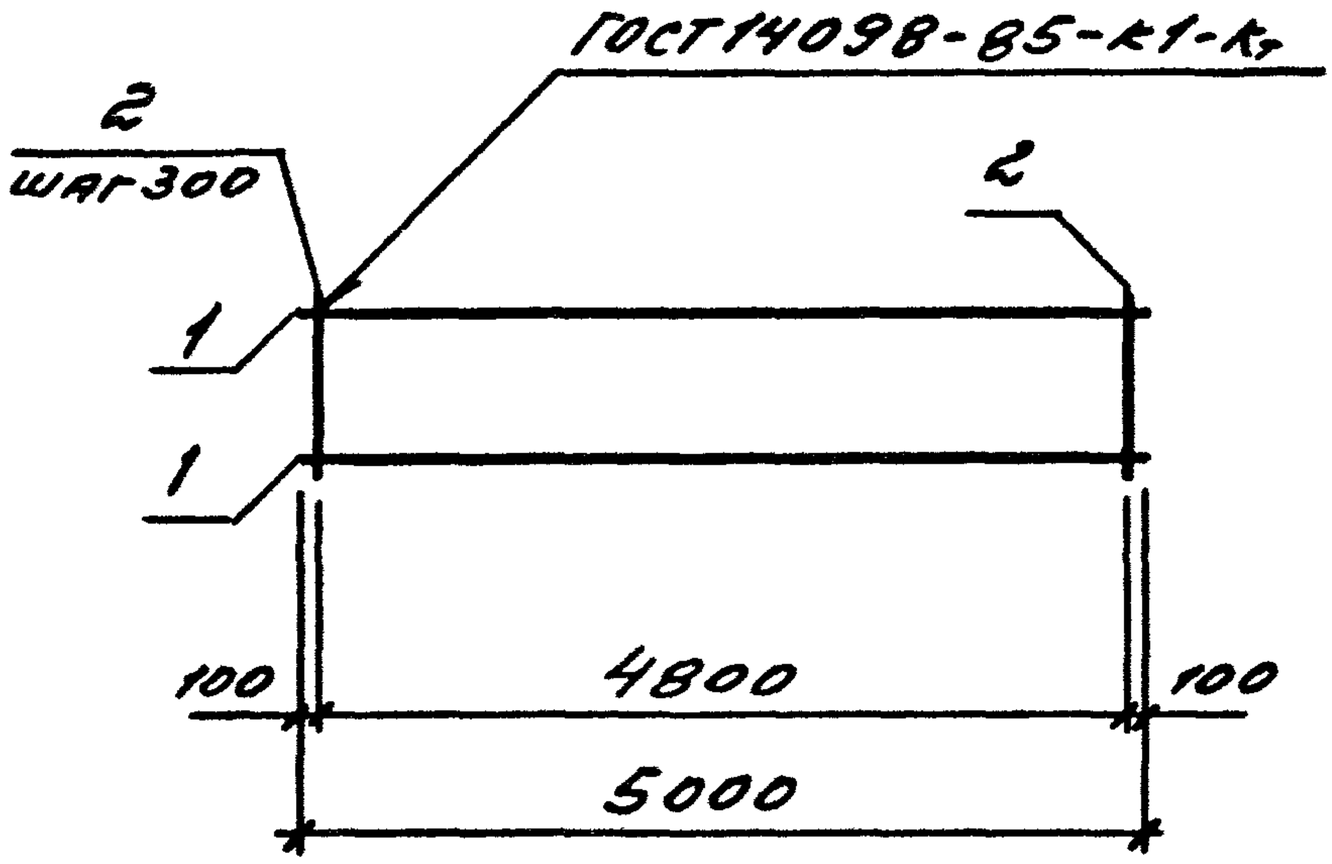

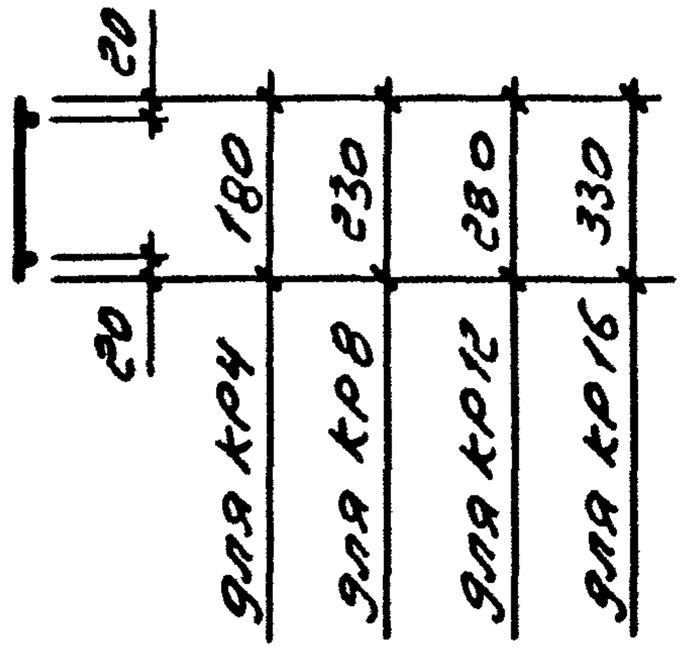

Марка	Поз.	Наименование	Кол.	Масса ед. кг	Масса, кг
кр4	1	ф12 AIII ℓ=5000	2	4,44	9,16
	2	ф4 Bpr ℓ=180	17	0,01	
кр8	1	ф12 AIII ℓ=5000	2	4,44	9,22
	2	ф4 BpI ℓ=230	17	0,02	
кр12	1	ф14 AIII ℓ=5000	2	6,04	12,52
	2	ф4 BpI ℓ=280	17	0,02	
кр16	1	ф14 AIII ℓ=5000	2	6,04	12,59
	2	ф4 BpI ℓ=330	17	0,03	

Арматура: класса А-III по ГОСТ 5781-82,
класса Вр-I по ГОСТ 6727-80

Взам. инв. № | Подпись и дата | Инв. № подл.

Нач. отд.	Шарбах	
Н. контр.	Аксёнова	
Гл. конструктор	Цибаров	
Зав. груп.	Бродский	
Проверил	Аксёнова	
Рассчитал	Калюжнюк	
Разработал	Фомичев	

1.030.1-1/88.2-7-42

КАРКАС ПЛОСКИЙ
КР4, КР8, КР12, КР16

Стадия	Лист	Листов
Р		1

ГОССТРОЙ СССР
ЛЕНИНГРАДСКИЙ
ПРОМСТРОЙПРОЕКТ

https://zavodjbi.com/

https://zavodjbi.com/

ГОСТ 14098-85-А1-Кт

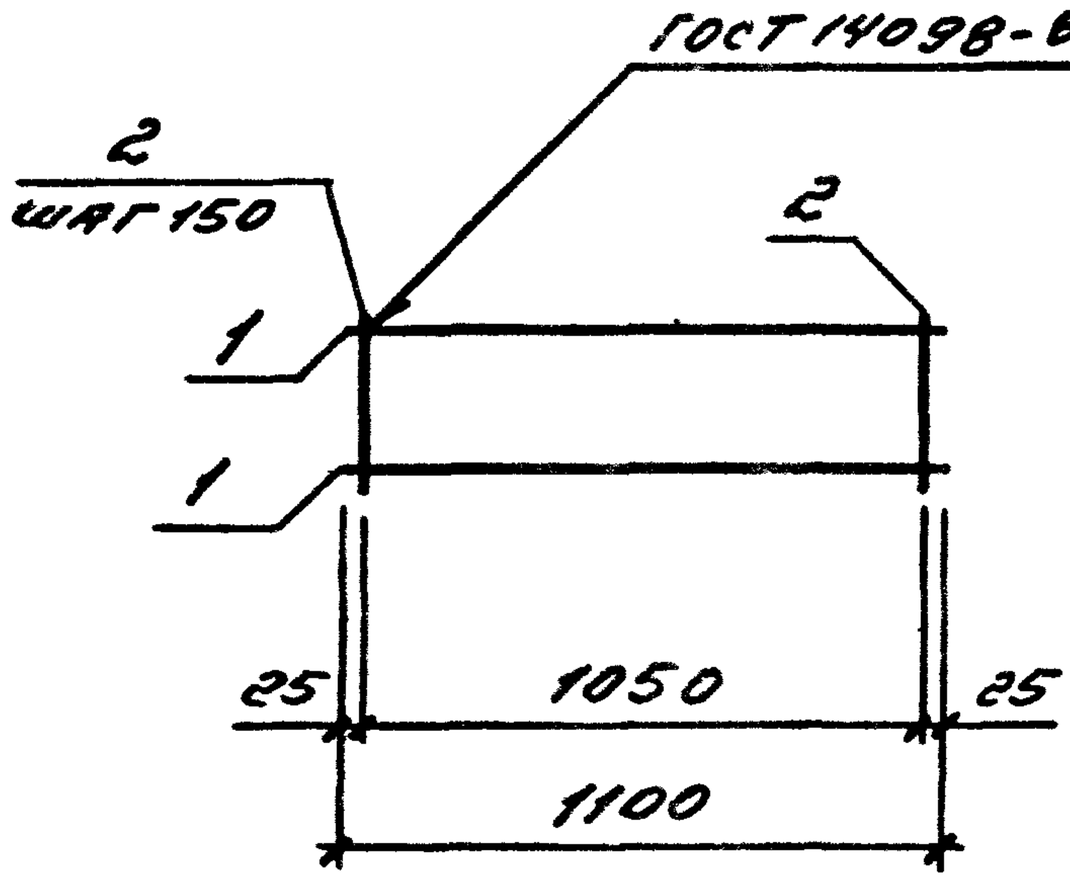

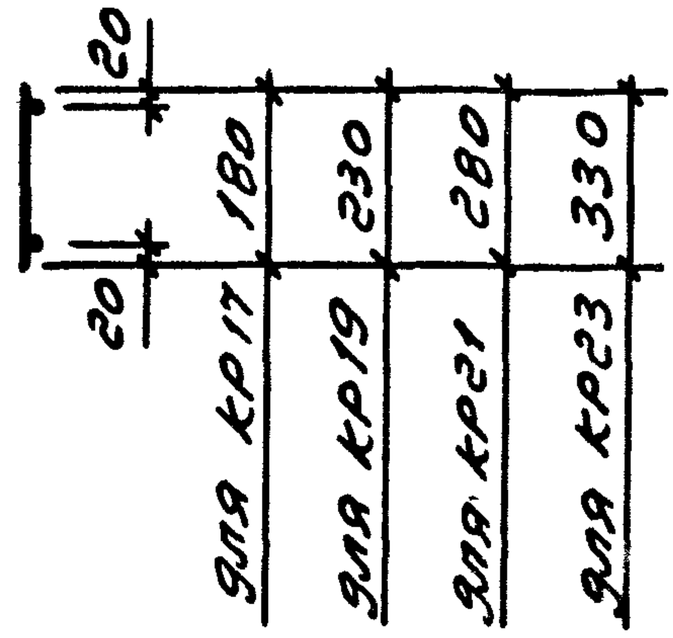

Марка	Поз.	Наименование	Кол.	Масса ед. кг	Масса, кг
КР17	1	ф10AIII l=1100	2	0,68	1,52
	2	ф4ВрI l=180	8	0,02	
КР19	1	ф10AIII l=1100	2	0,68	1,52
	2	ф4ВрI l=230	8	0,02	
КР21	1	ф10AIII l=1100	2	0,68	1,60
	2	ф4ВрI l=280	8	0,03	
КР23	1	ф10AIII l=1100	2	0,68	1,60
	2	ф4ВрI l=330	8	0,03	

Арматура: класса A-III по ГОСТ 5781-82, класса Вр-I по ГОСТ 6727-80*

Нач. отд.	Царбик	1.030.1-1/88.2-7-43	
Н.контр.	Аксенова		
Гл.констр.	Цибарев	Каркас плоский КР17, КР19, КР21, КР23	Стадия: Р; Лист: ; Листов: 1
Зав.груп.	Бродский		ГОССТРОЙ СССР ЛЕНИНГРАДСКИЙ ПРОМСТРОЙПРОЕКТ
[illegible]ерил	Аксенова		
[illegible]итал	Калюжнюк		
Разработал	Фоменко		

https://zavodjbi.com/

https://zavodjbi.com/

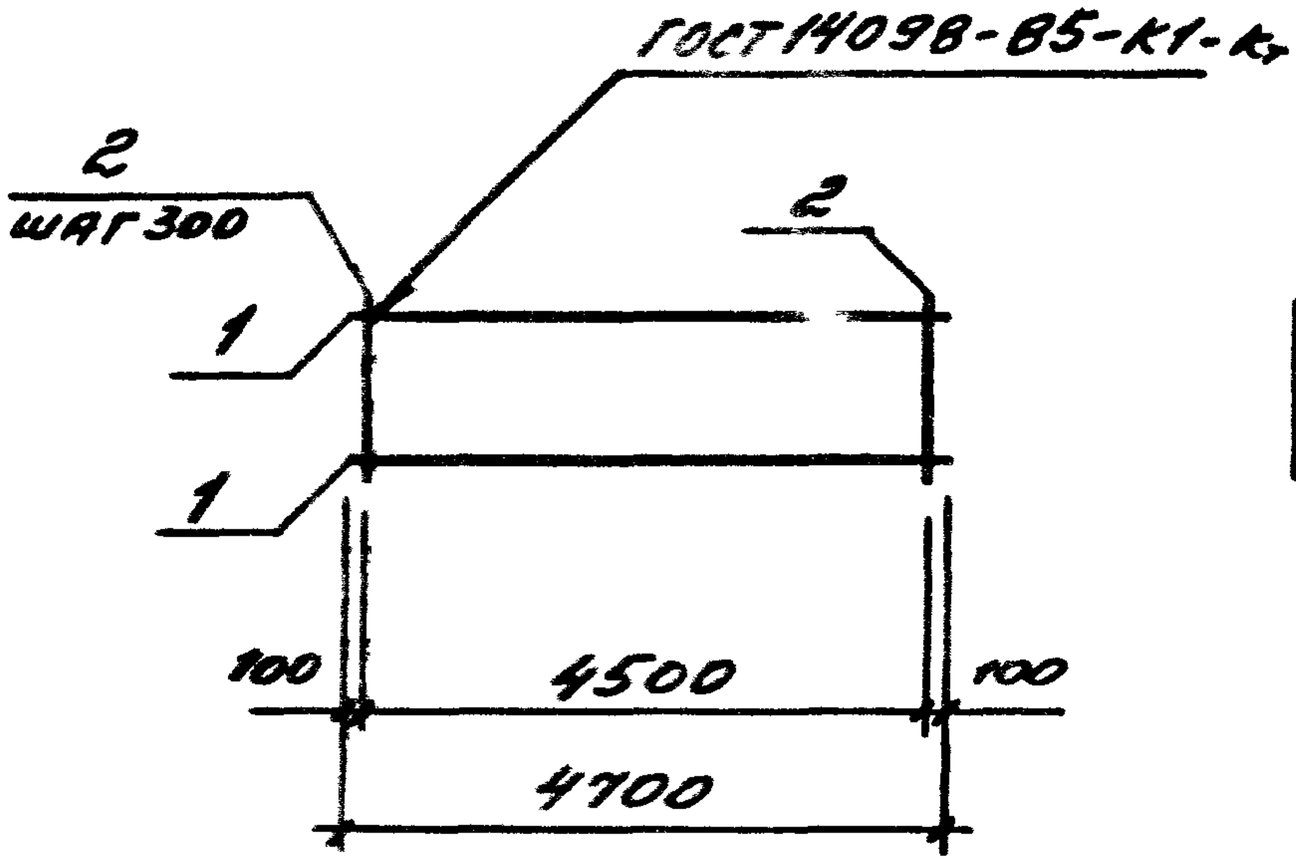

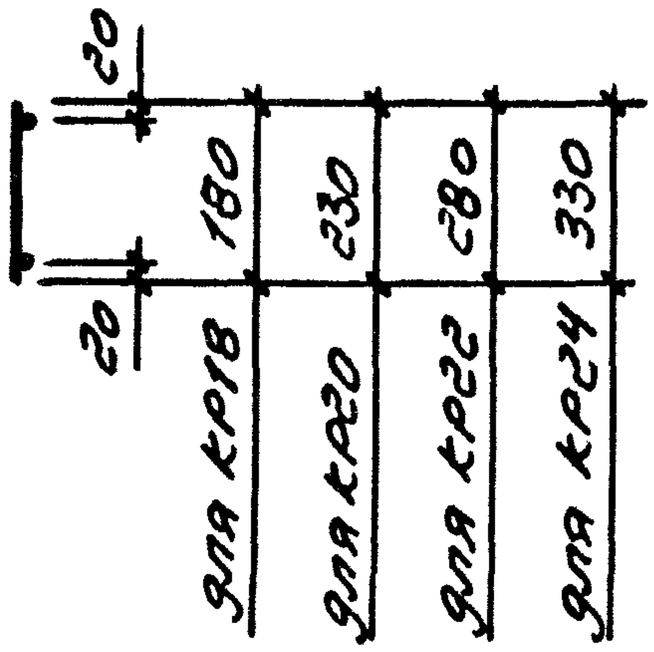

Марка	Поз.	Наименование	Кол.	Масса ед. кг	Масса, кг
КР18	1	Ф12 AIII l=4700	2	4,17	8,60
	2	Ф4 BpI l=180	16	0,01	
КР20	1	Ф12 AIII l=4700	2	4,17	8,66
	2	Ф4 BpI l=230	16	0,02	
КР22	1	Ф14 AIII l=4700	2	5,68	11,77
	2	Ф4 BpI l=280	16	0,02	
КР24	1	Ф14 AIII l=4700	2	5,68	11,84
	2	Ф4 BpI l=330	16	0,03	

Арматура: класса A-III по ГОСТ 5781-82, класса Bp-I по ГОСТ 6727-80*

Нач.отд	Царбан		1.030.1-1/88.2-7-44
Н.контр	Аксёнова		
Гл.констр.	Цибарев		Каркас плоский КР18, КР20, КР22, КР24
Зав.груп	Брадский		Стадия: Р; Лист:
Проверил	Аксёнова		ГОССТРОЙ ЛЕНИНГРАДПРОМСТРОЙ
Рассчитал	Калинкин		
Разработал	Фомина		

Взам. инв. № | Подпись и дата | Инв. № подл.

https://zavodjbi.com/

https://zavodjbi.com/

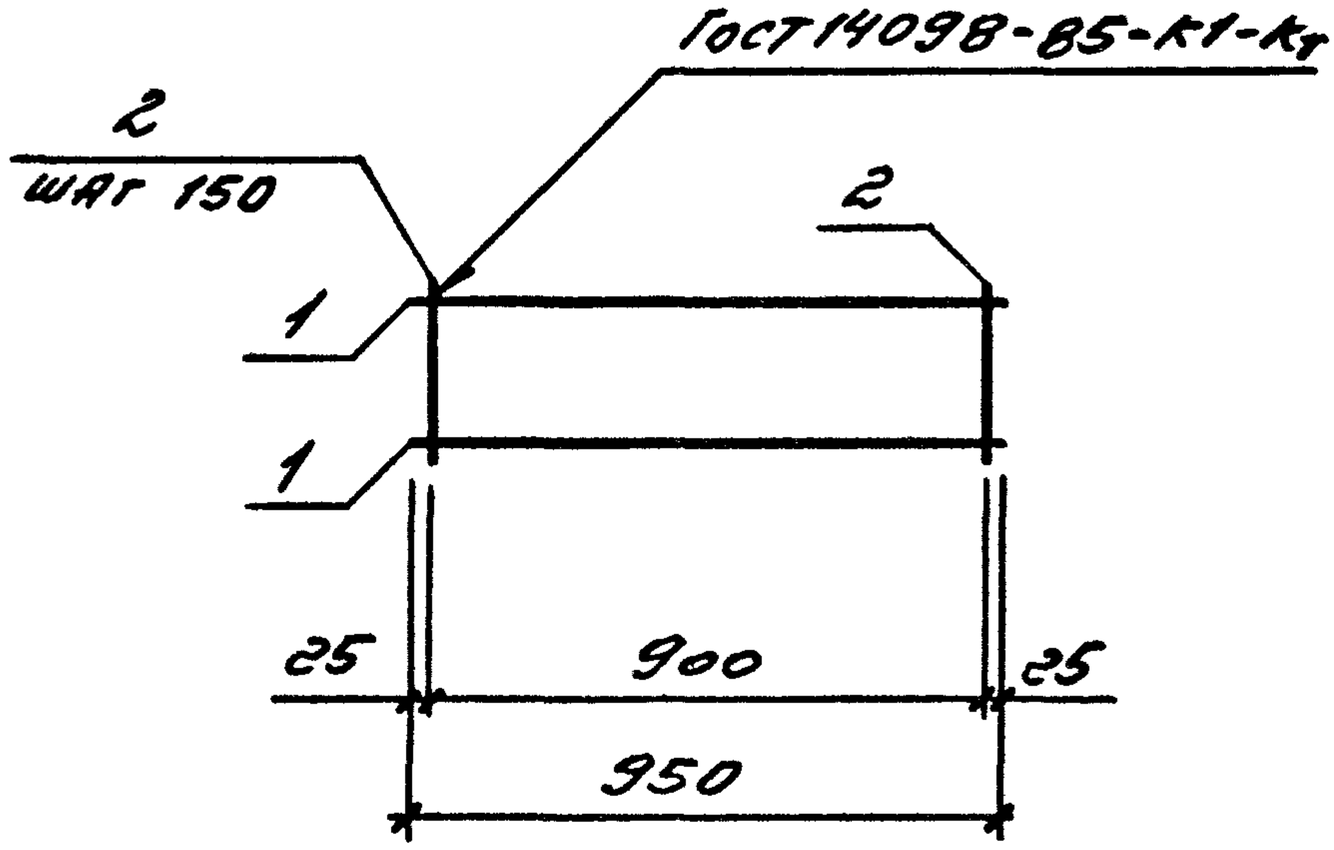

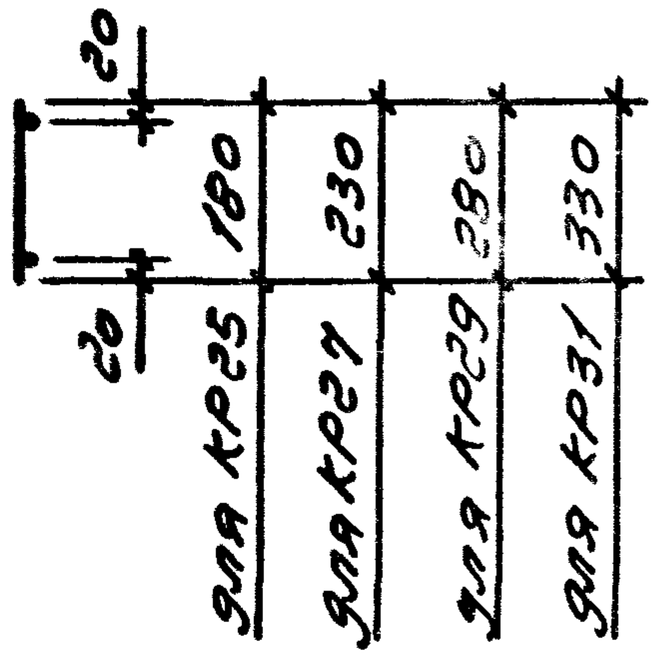

Марка	Поз.	Наименование	Кол.	Масса ед. кг	Масса, кг
КР25	1	Ф10 А-III ℓ = 950	2	0,59	1,32
	2	Ф4 Вр-I ℓ = 180	7	0,02	
КР27	1	Ф10 А-III ℓ = 950	2	0,59	1,32
	2	Ф4 Вр-I ℓ = 230	7	0,02	
КР29	1	Ф10 А-III ℓ = 950	2	0,59	1,39
	2	Ф4 Вр-I ℓ = 280	7	0,03	
КР31	1	Ф10 А-III ℓ = 950	2	0,59	1,39
	2	Ф4 Вр-I ℓ = 330	7	0,03	

Арматура: класса А-III по ГОСТ 5781-82, класса Вр-I по ГОСТ 6727-80*

Нач. отд.	Царбак		
Н.контр.	Аксёнова		
Гл. констр.	Цибаров		
Рук. груп.	Бродский		
Проверил	Аксёнова		
Рассчитал	Калюжнюк		
Разработал	Фоменко		

1.030.1-1/88.2-7-45

Каркас плоский КР25, КР27, КР29, КР31

Стадия	Лист	Листов
Р		1

ГОССТРОЙ СССР
ЛЕНИНГРАДСКИЙ ПРОМСТРОЙПРОЕКТ

https://zavodjbi.com/

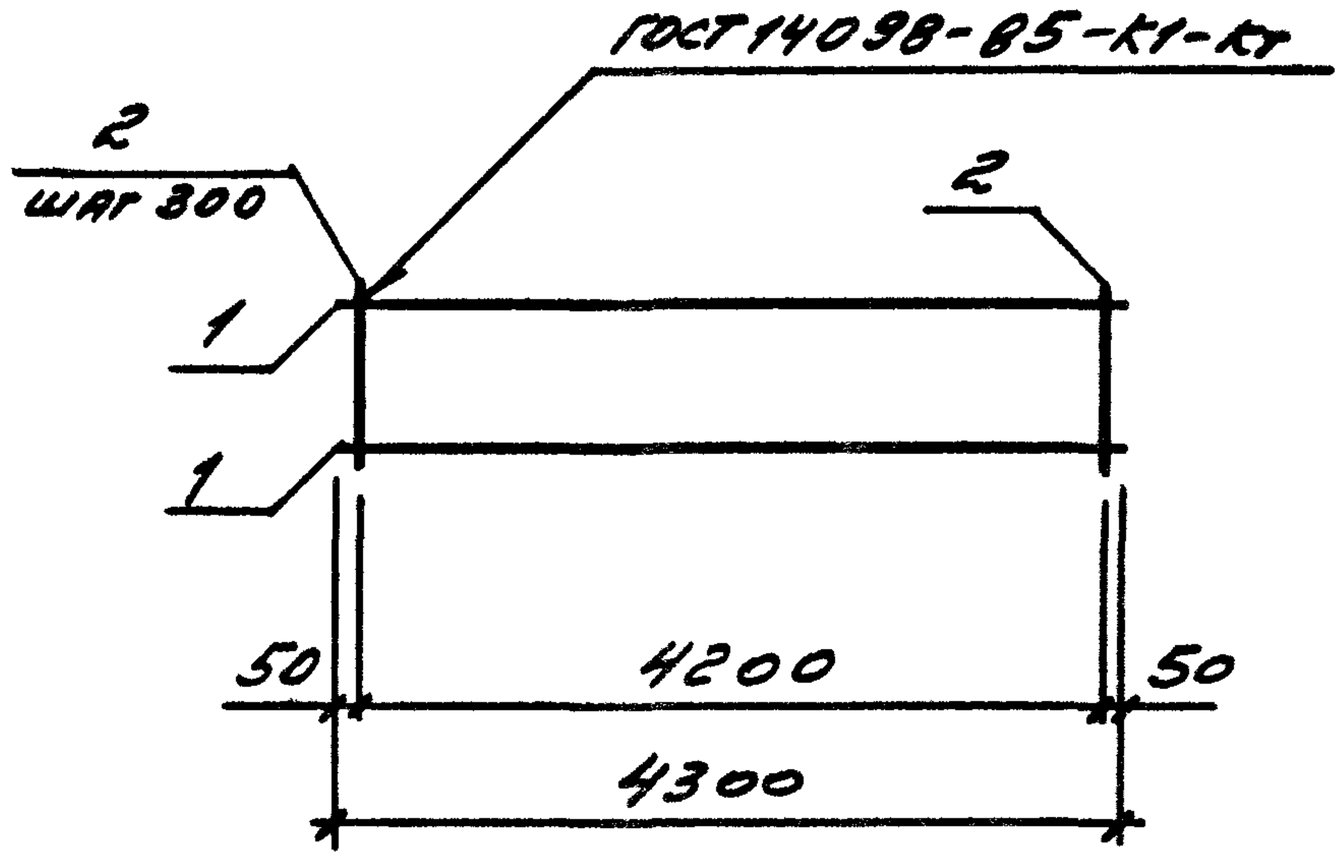

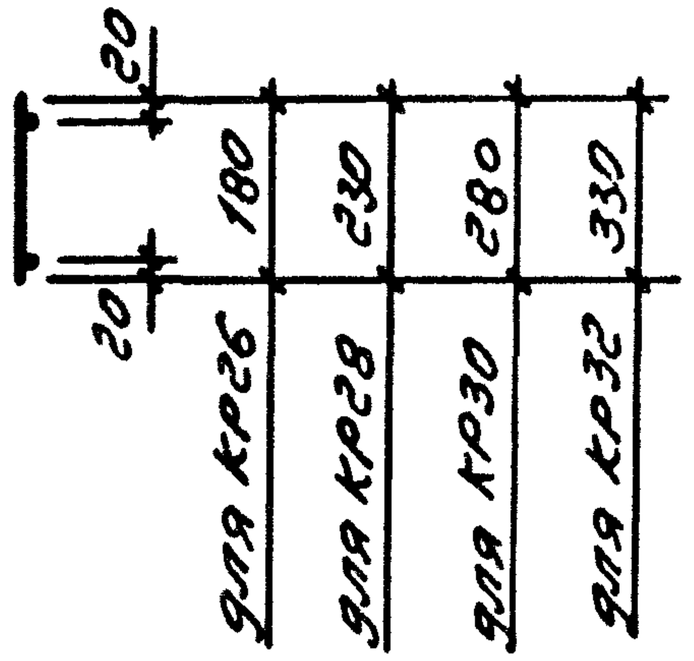

Марка	Поз.	Наименование	Кол.	Масса ед. кг	Масса, кг
КР26	1	Ф12А III l=4300	2	3,82	7,89
	2	Ф4ВрI l=180	15	0,01	
КР28	1	Ф12А III l=4300	2	3,82	7,94
	2	Ф4ВрI l=230	15	0,02	
КР30	1	Ф14А III l=4300	2	5,19	10,76
	2	Ф4ВрI l=280	15	0,02	
КР32	1	Ф14А III l=4300	2	5,19	10,83
	2	Ф4ВрI l=330	15	0,03	

Нач.отд.	Царбак		1.030.1-1/88.2-7-46
Н.контр.	Аксёнова		
Гл.констр.	Цибаров		Каркас плоский КР26, КР28, КР30, КР32
Зав.груп.	Бродский		
Проверил	Аксёнова		
Рассчитал	Калюжнюк		
Разработал	Фоменко		

Стадия | Лист | Листов
2 | 1

ГОСТРОЙ СССР
ЛЕНИНГРАДСКИЙ
ПРОМЕТРОПРОЕКТ

Взам. инв. №
Подпись и дата
Инв. № подл.

ЗАВОД ЖБИ

https://zavodjbi.com/

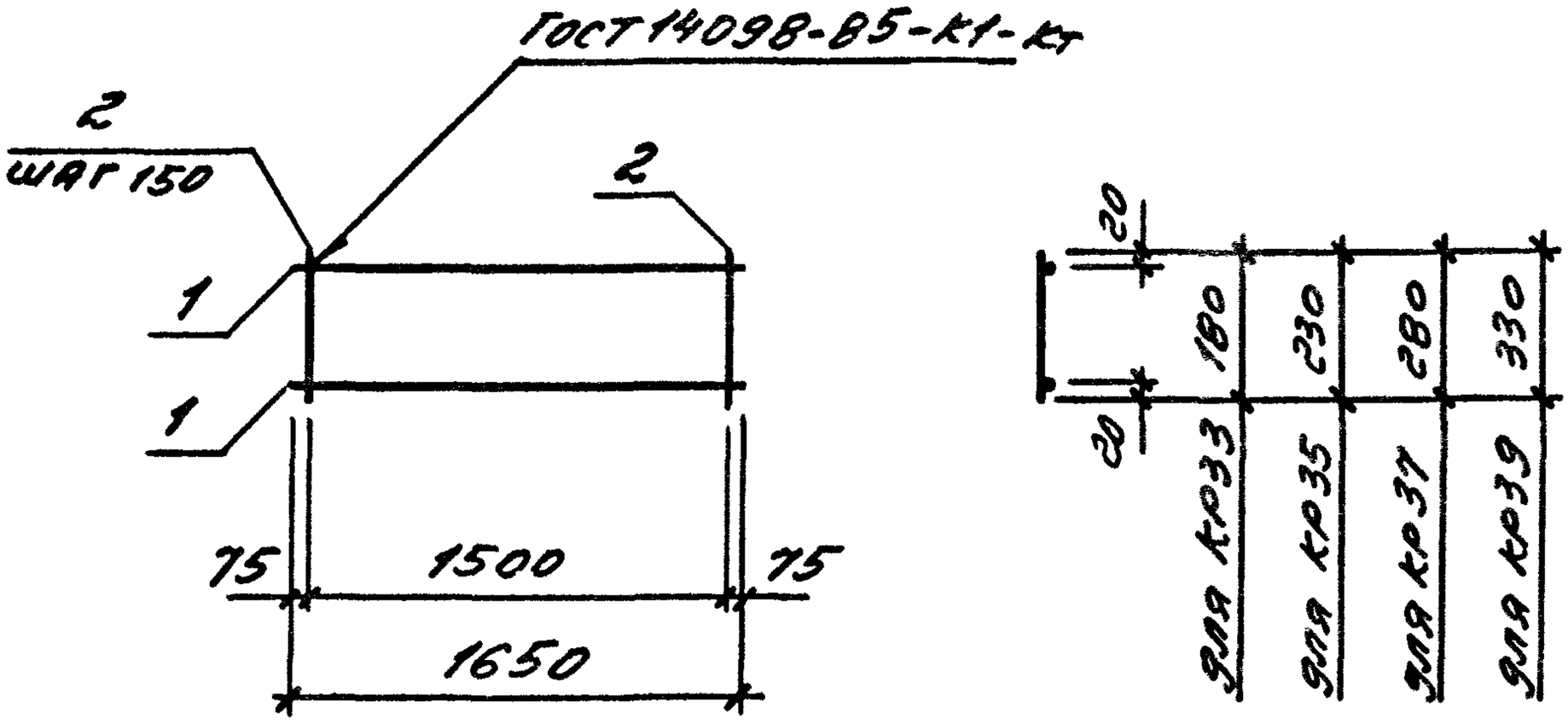

Марка	Поз.	Наименование	Кол.	Масса ед. кг	Масса, кг
кр33	1	ф10 AIII ℓ=1650	2	1,02	2,26
	2	ф4 Bp I ℓ=180	11	0,02	
кр35	1	ф10 AIII ℓ=1650	2	1,02	2,26
	2	ф4 Bp I ℓ=230	11	0,02	
кр37	1	ф10 AIII ℓ=1650	2	1,02	2,37
	2	ф4 Bp I ℓ=280	11	0,03	
кр39	1	ф10 AIII ℓ=1650	2	1,02	2,37
	2	ф4 Bp I ℓ=330	11	0,03	

Арматура: класса A-III по ГОСТ 5781-82, класса Bp-I по ГОСТ 6727-80*

Нач.отд.	Царбак		1.030.1-1/88.2-7-47
Н.контр.	Аксёнова		
Гл.конструктор	Цибаров		
Зав.груп.	Бродский		Каркас плоский кр33, кр35, кр37, кр39
Проверил	Аксёнова		Стадия: Р; Лист: ; Листов: 1
Рассчитал	Калюжнюк		ГОССТРОЙ СССР ЛЕНИНГРАДСКИЙ ПРОМСТРОЙПРОЕКТ
Разработал	Фоменко		

https://zavodjbi.com/

https://zavodjbi.com/

ГОСТ 14098-85-К1-Кт

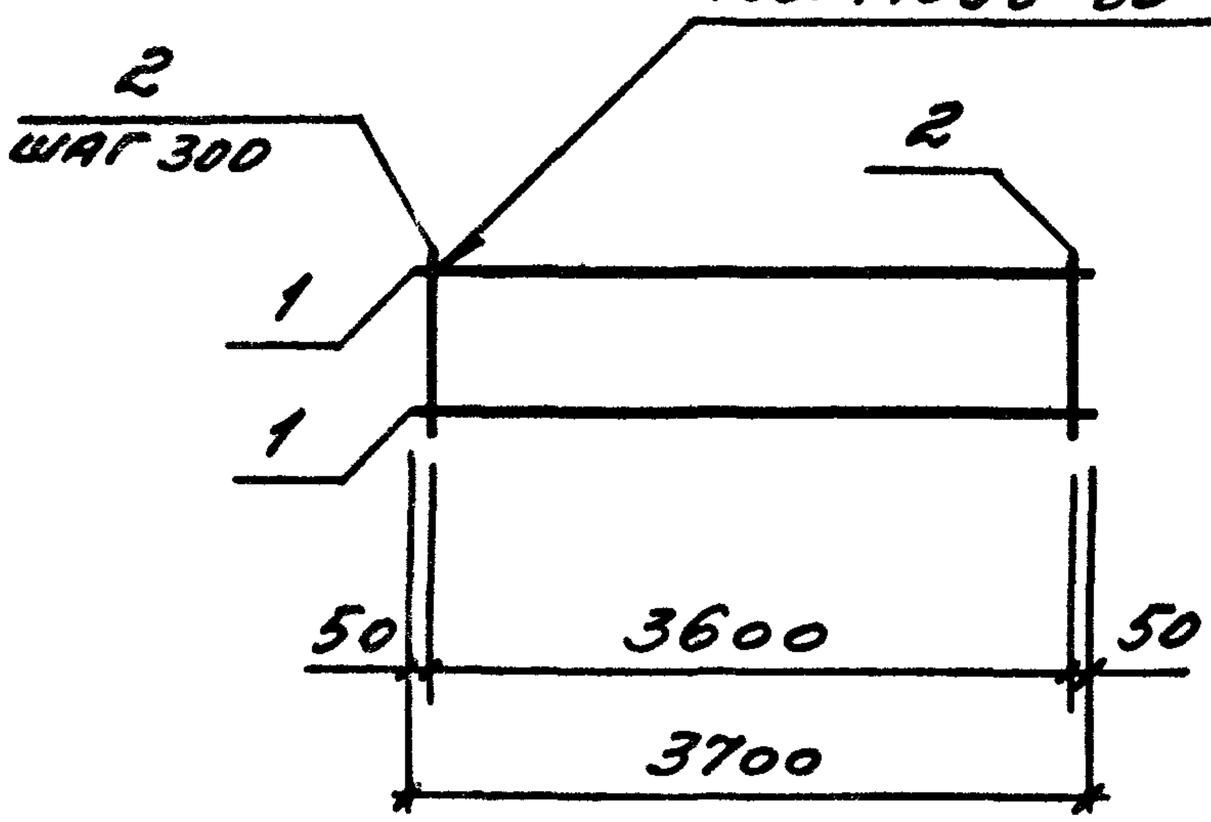

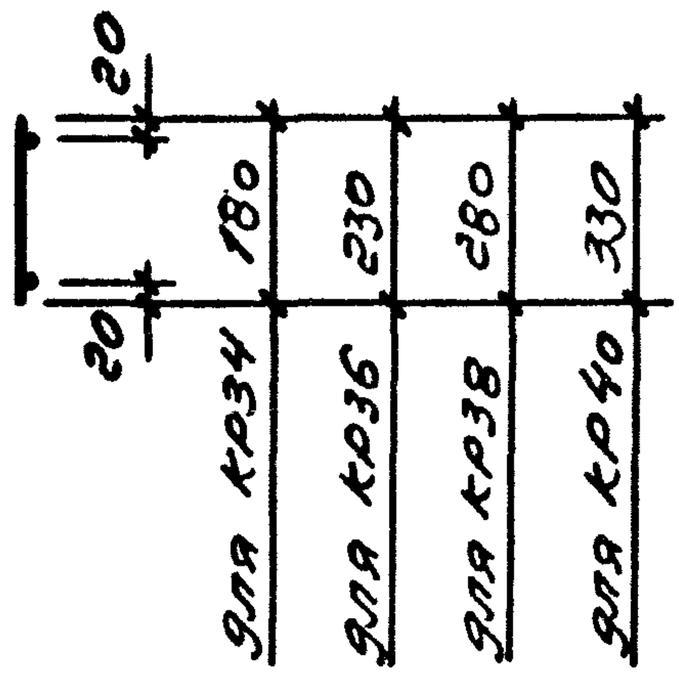

Марка	Поз.	Наименование	Кол.	Масса ед. кг	Масса, кг
КР34	1	⌀12 AIII ℓ=3700	2	3,29	6,79
	2	⌀4 Bp I ℓ=180	13	0,01	
КР36	1	⌀12 AIII ℓ=3700	2	3,29	6,84
	2	⌀4 Bp I ℓ=230	13	0,02	
КР38	1	⌀14 AII ℓ=3700	2	4,47	9,27
	2	⌀4 Bp I ℓ=280	13	0,02	
КР40	1	⌀14 AII ℓ=3700	2	4,47	9,33
	2	⌀4 Bp I ℓ=330	13	0,03	

Арматура: класса A-III по ГОСТ 5781-82, класса Bp-I по ГОСТ 6727-80*

Нач отд	Царбак	1.030.1-1/88.2-7-48	
Н контр	Аксёнова		
Гл констр	Цибаров		
Зав.груп.	Бродский	Карк плоский КР34, КР36, КР38, КР40	Стадия: Р; Лист: ; Листов: 1
Проверил	Аксёнова		
Рассчитал	Калюжнюк		ГОССТРОЙ СССР ЛЕНИНГРАДСКИЙ ПРОМСТРОЙПРОЕКТ
Разработал	Фоменко		

Инв. № подл. | Подпись и дата | Взам. инв. №

https://zavodjbi.com/

https://zavodjbi.com/

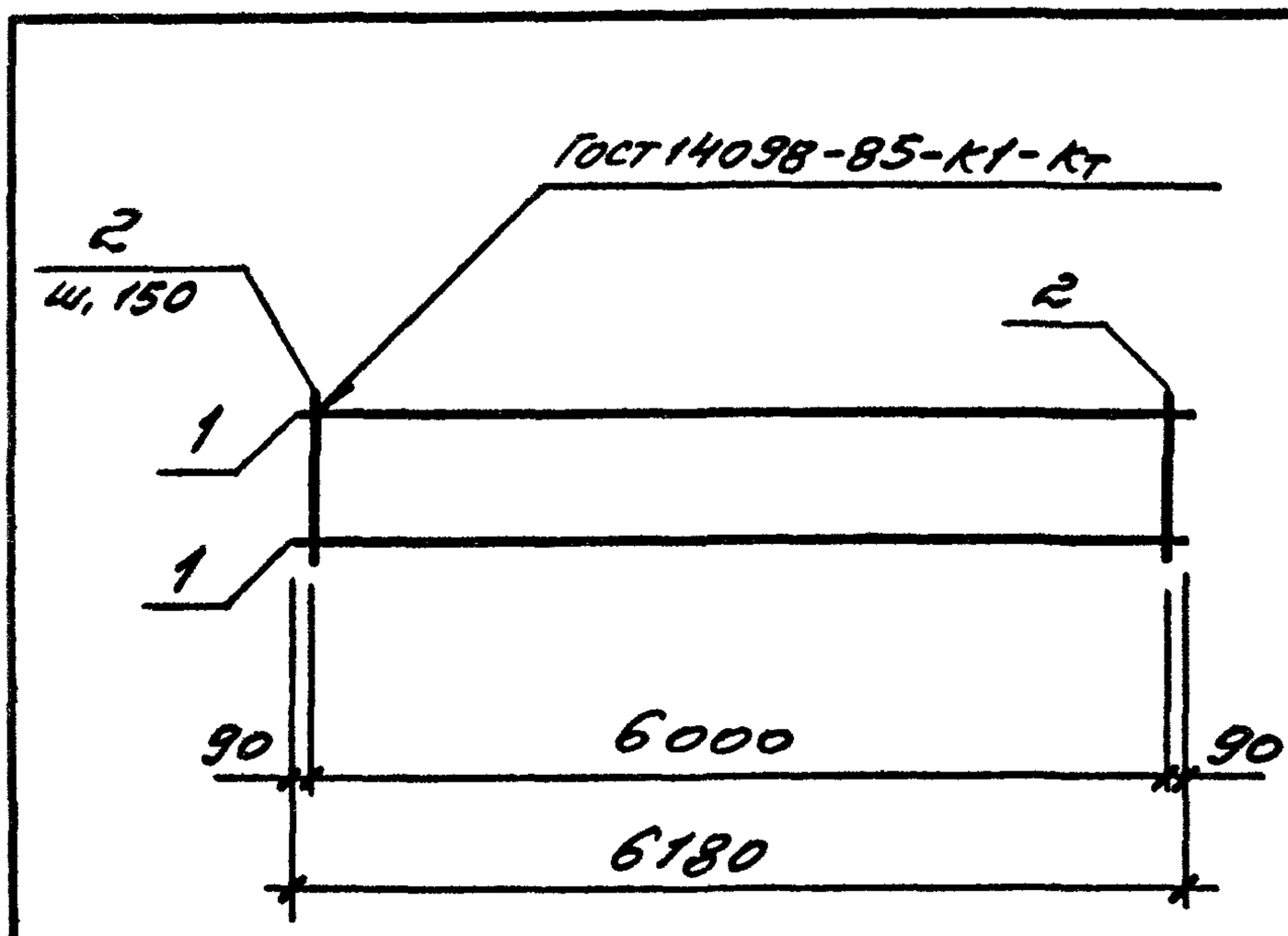

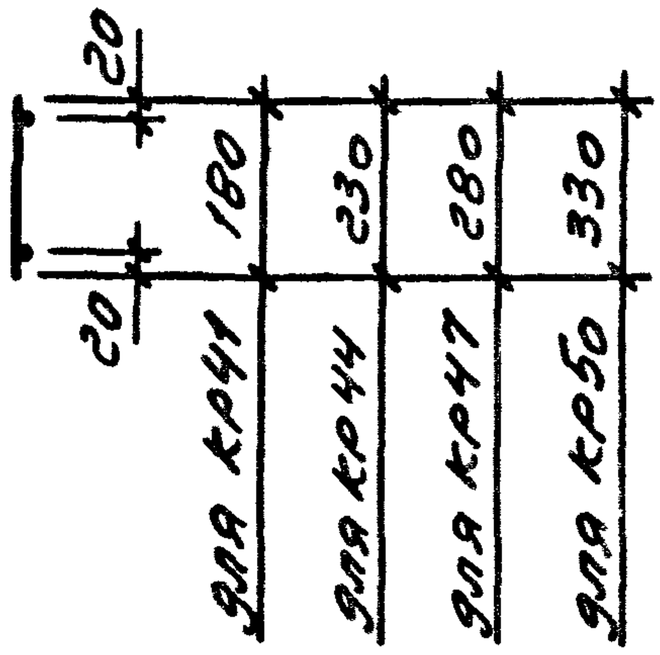

Марка	Поз.	Наименование	Кол.	Масса ед. кг	Масса, кг
КР41	1	Ф6 AIII ℓ=6180	2	1,37	3,56
	2	Ф4 Вр I ℓ=180	41	0,02	
КР44	1	Ф5 Вр пI ℓ=6180	2	0,86	2,54
	2	Ф4 Вр I ℓ=230	41	0,02	
КР47	1	Ф5 Вр пI ℓ=6180	2	0,86	2,95
	2	Ф4 Вр I ℓ=280	41	0,03	
КР50	1	Ф6 AIII ℓ=6180	2	1,37	3,97
	2	Ф4 Вр I ℓ=330	41	0,03	

Арматура: класса A-III по ГОСТ 5781-82, класса Вр-I по ГОСТ 6727-80, класса Вр п-I по ТУ 14-4-1322-85

Нач. отд.	Царбак		
Н. контр.	Аксёнова		
Гл. констр.	Цибаров		
Зав. груп.	Бродский		
Проверил	Аксёнова		
Рассчитал	Калюжнюк		

1.030.1-1/88.2-7-49

Каркас плоский КР41, КР44, КР47, КР50

Стадия	Лист	Листов
Р		1

Госстрой СССР Ленинградский Промстройпроект

https://zavodjbi.com/

https://zavodjbi.com/

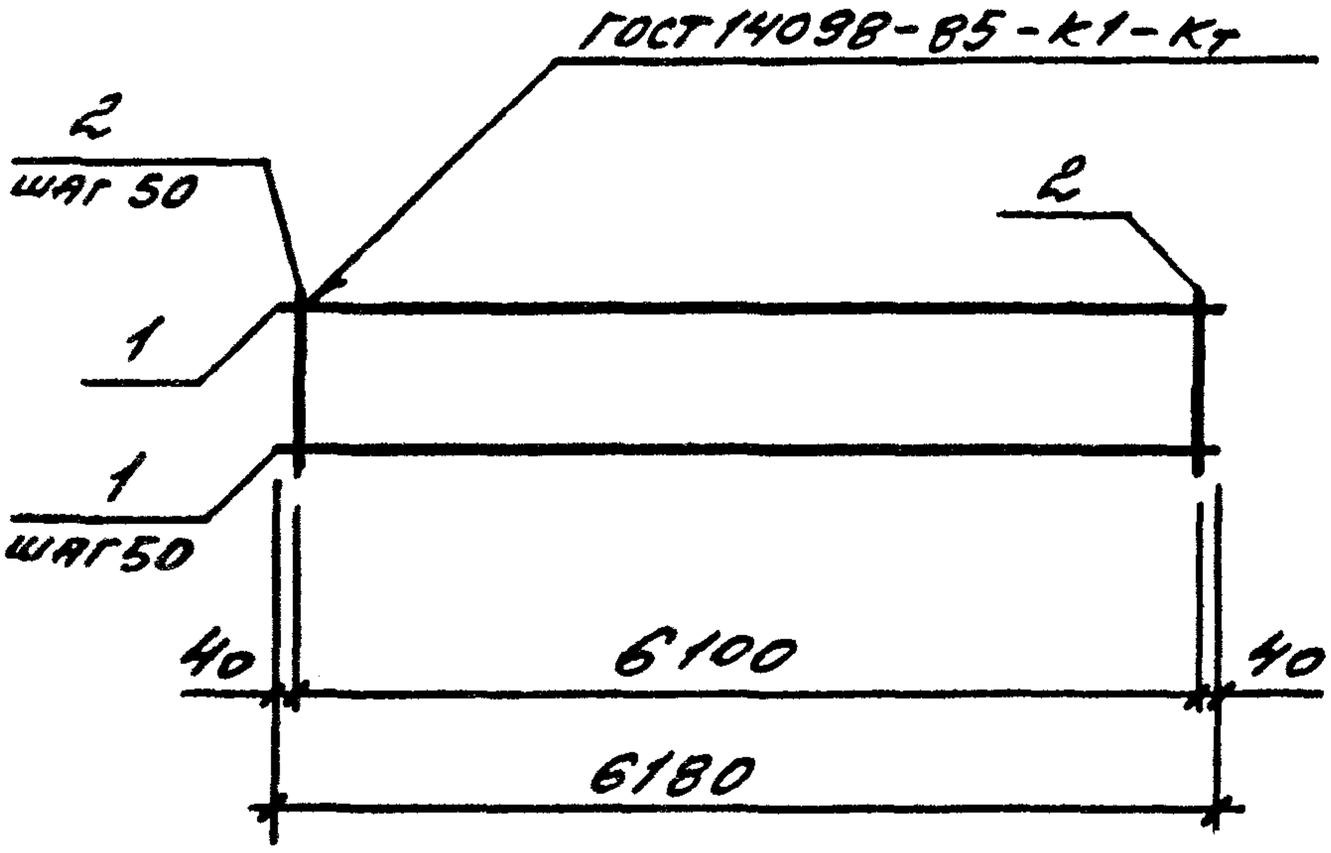

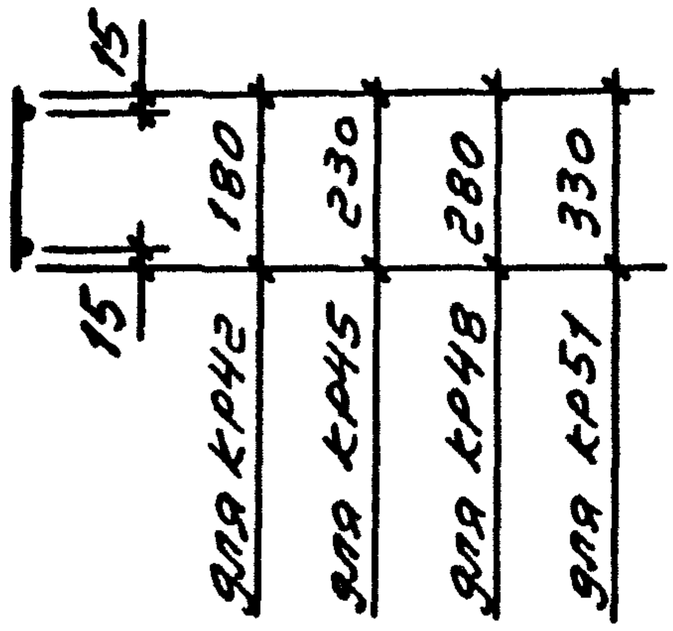

Марка	Поз.	Наименование	Кол.	Масса ед. кг	Масса, кг
КР42	1	ф3 Вр I ℓ=6180	4	0,32	2,51
	2	ф3 Вр I ℓ=180	123	0,01	
КР45	1	ф3 Вр I ℓ=6180	5	0,32	3,08
	2	ф3 Вр I ℓ=230	123	0,01	
КР48	1	ф3 Вр I ℓ=6180	6	0,32	3,72
	2	ф3 Вр I ℓ=280	123	0,01	
КР51	1	ф3 Вр I ℓ=6180	7	0,32	4,33
	2	ф3 Вр I ℓ=330	123	0,02	

Арматура класса Вр-I по ГОСТ 6727-80*

Инв. № подл. | Подпись и дата | Взам. инв. №

Нач. отд.	Барбас	
Н. контр.	Аксёнова	
Гл. конструк.	Цыбаров	
Зав. груп.	Бродский	
Проверил	Аксёнова	
Рассчитал	Калюжнюк	
Разработал	Фомина	

1.030.1-1/88.2-7-50

Каркас плоский КР42, КР45, КР48, КР51

Стадия	Лист	Листов
Р		1

ГОССТРОЯ СССР
ЛЕНИНГРАДСКИЙ ПРОМСТРОЙПРОЕКТ

https://zavodjbi.com/

https://zavodjbi.com/

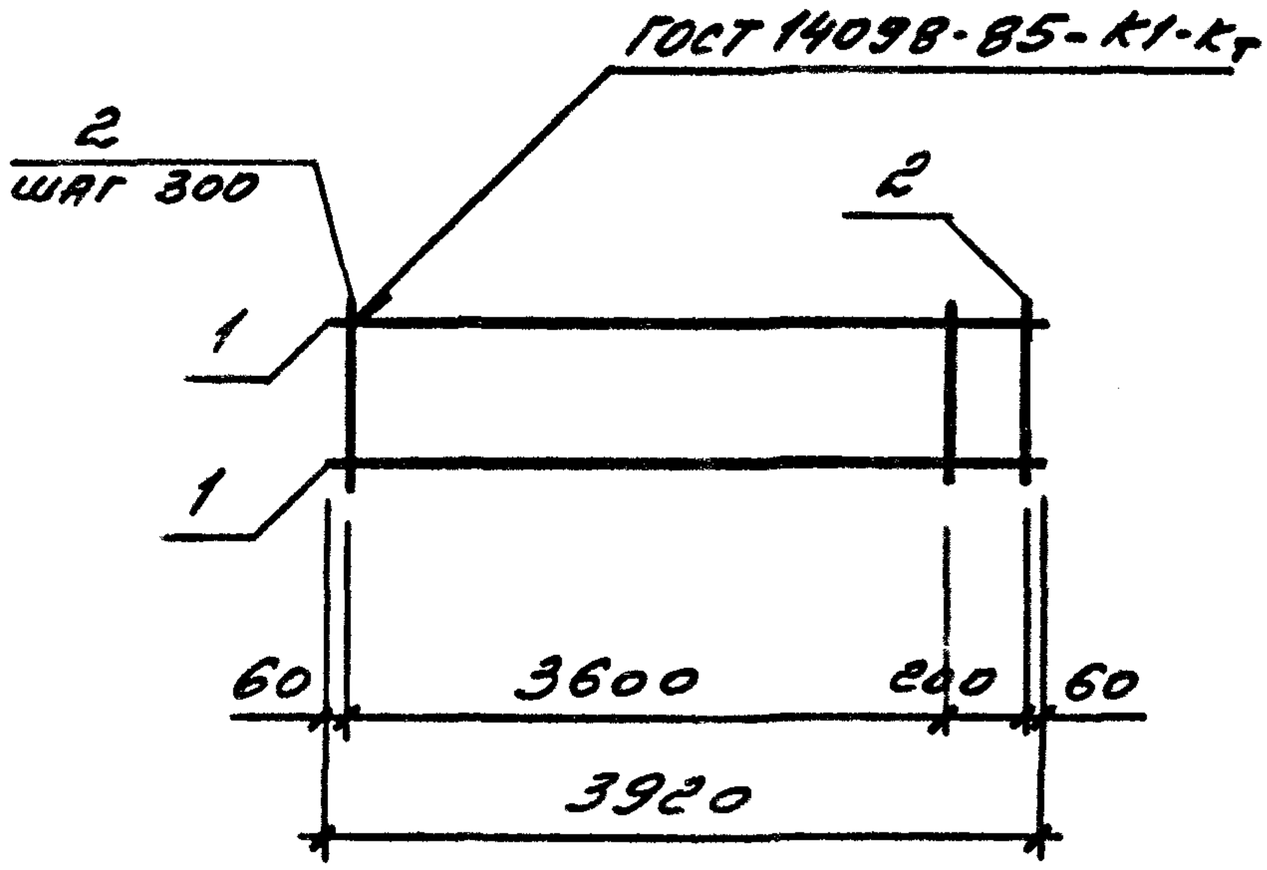

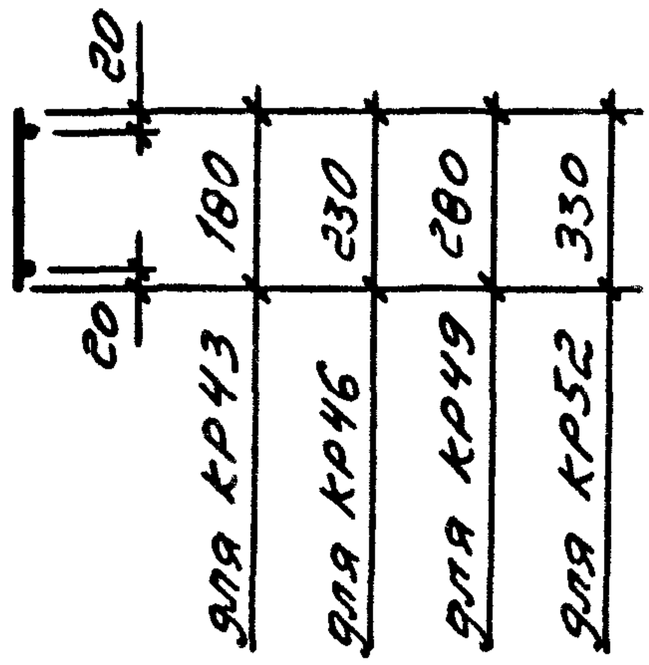

Марка	Поз.	Наименование	Кол.	Масса ед. кг	Масса, кг
КР43	1	ф12 AIII ℓ=3920	2	3,48	7,16
	2	ф4 BpI ℓ=180	14	0,01	
КР46	1	ф12 AIII ℓ=3920	2	3,48	7,24
	2	ф4 BpI ℓ=230	14	0,02	
КР49	1	ф14 AIII ℓ=3920	2	4,74	9,84
	2	ф4 BpI ℓ=280	14	0,02	
КР52	1	ф14 AIII ℓ=3920	2	4,74	9,90
	2	ф4 BpI ℓ=330	14	0,03	

Арматура: класса А-III по ГОСТ 5781-82, класса Вр-I по ГОСТ 6727-80.*

Нач	Царбак		1.030.1 - 1/28.2-7-51
Н.контр	Аксёнова		
Гл констр	Цибаров		
Зав	Бродский		
	Аксенова		Каркас плоский КР43, КР46, КР49, КР
итар	Клюжнюк		
аботал	Сменко		

Стадия	Лист	Листов
Р		1

ГОССТРОЙ СССР
ЛЕНИНГРАДСКИЙ ПРОМСТРОЙПРОЕКТ

https://zavodjbi.com/

https://zavodjbi.com/

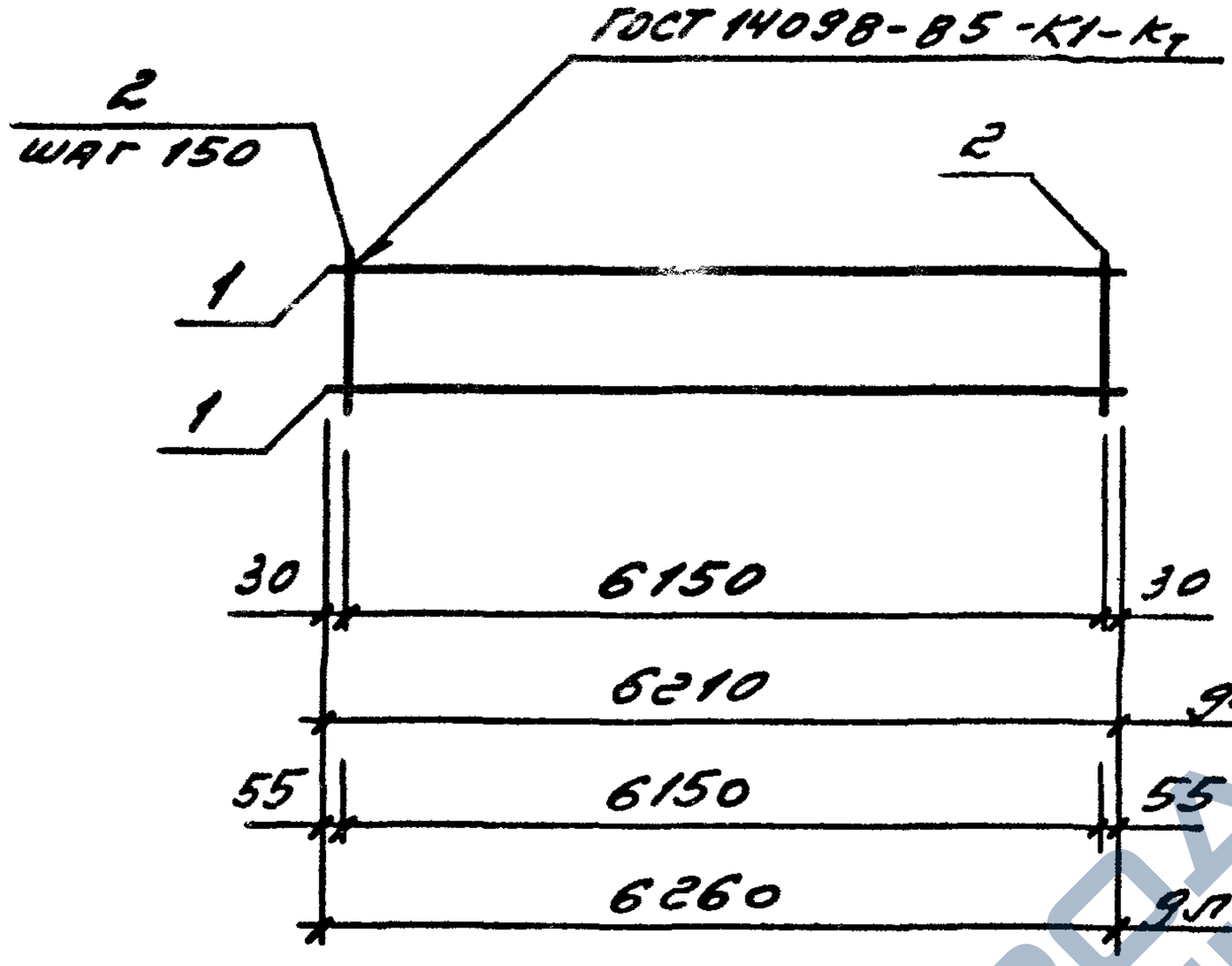

Марка	Поз.	Наименование	Кол.	Масса ед. кг	Масса, кг
КР53	1	ф6AIII ℓ=6150	2	1,37	3,44
	2	ф4ВрI ℓ=180	42	0,02	
КР57	1	ф5ВрпI ℓ=6260	2	0,87	2,68
	2	ф4ВрI ℓ=230	42	0,02	

Арматура: класса А-III по ГОСТ 5781-82, класса Вр-I по ГОСТ 6727-80*, класса Врп-I по ТУ 14-4-1322-85

Нач отд	Царбак		
Н контр.	Аксёнова		
Гл констр	Цибаров		
Зав груп.	Бродский		
Проверил	Аксёнова		
Рассчитал	Каляжнюк		
Разработал	Фоменко		

1.030.1-1/88.2-7-52

Каркас плоский КР53, КР57

Стадия	Лист	Листов
Р		

ГОССТРОЙ С
ЛЕНИНГРАД
ПРОМСТРОЙГ

Взам. инв. № | Подпись и дата | Инв. № подл

https://zavodjbi.com/

https://zavodjbi.com/

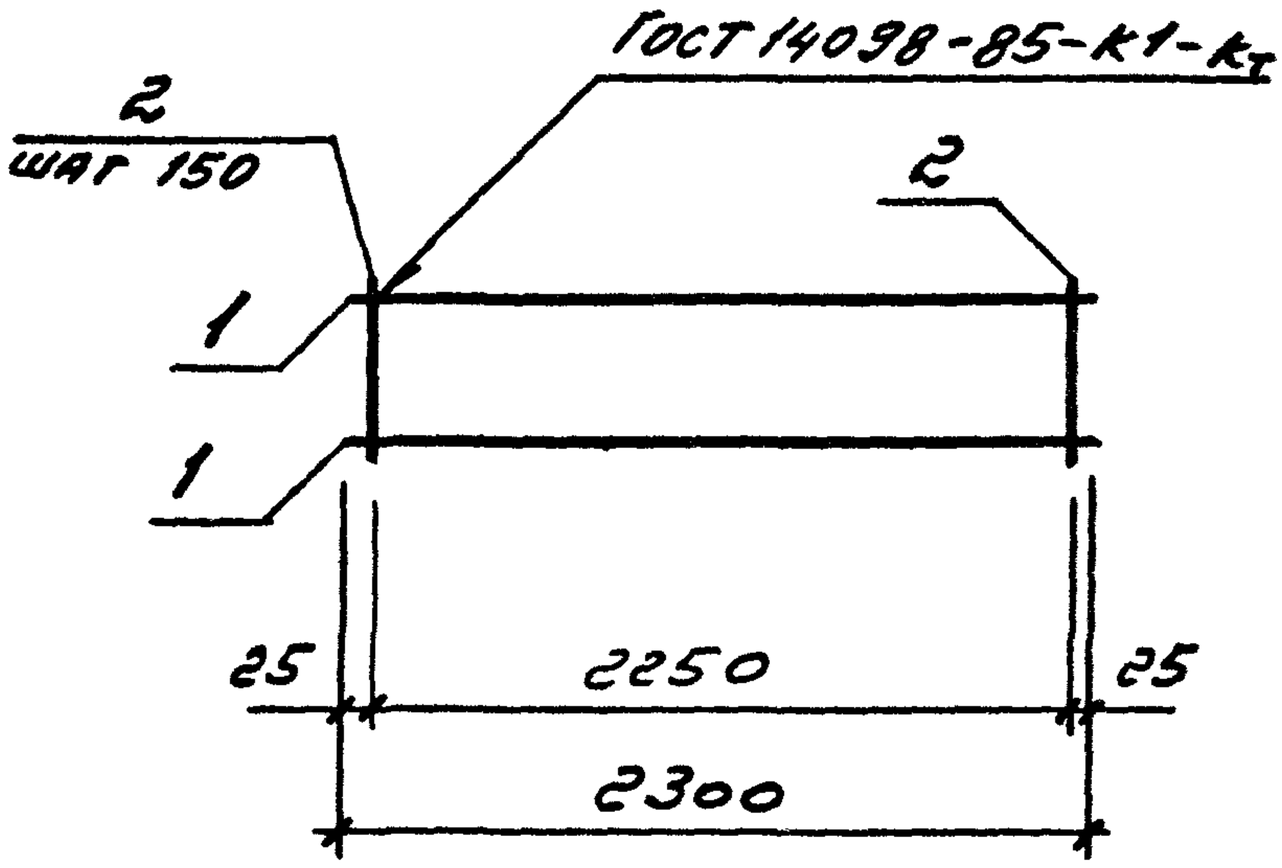

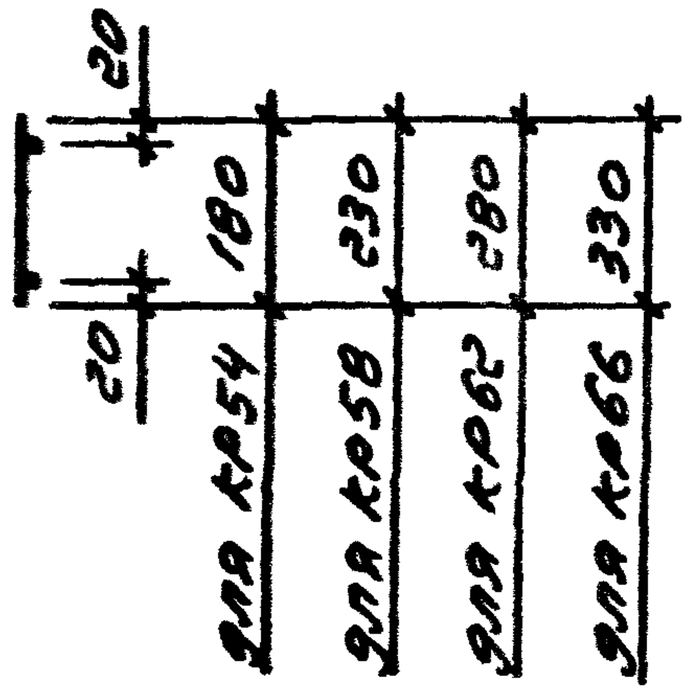

Марка	Поз.	Наименование	Кол.	Масса ед. кг	Масса, кг
КР54	1	Ф10 AIII ℓ=2300	2	1,42	3,16
	2	Ф4 Вр I ℓ=180	16	0,02	
КР58	1	Ф10 AIII ℓ=2300	2	1,42	3,16
	2	Ф4 Вр I ℓ=230	16	0,02	
КР62	1	Ф10 AIII ℓ=2300	2	1,42	3,32
	2	Ф4 Вр I ℓ=280	16	0,03	
КР66	1	Ф10 AIII ℓ=2300	2	1,42	3,32
	2	Ф4 Вр I ℓ=330	16	0,03	

Арматура: класса А-III по ГОСТ 5781-82, класса Вр-I по ГОСТ 6727-80*

Нач.отд	Царбак		1.030.1-1/88.2-7-53
Гл контр.	Аксёнова		
Гл констр.	Цибаров		
Зав.груп.	Бродский		Каркас плоский КР54, КР58, КР62, КР66
Проверил	Аксенова		
Рассчитал	Калюжнюк		
Разработал	Фоменко		

Стадия	Лист	Листов
Р		1

ГОССТРОЙ СССР
ЛЕНИНГРАДСКИЙ ПРОМСТРОЙПРОЕКТ

https://zavodjbi.com/

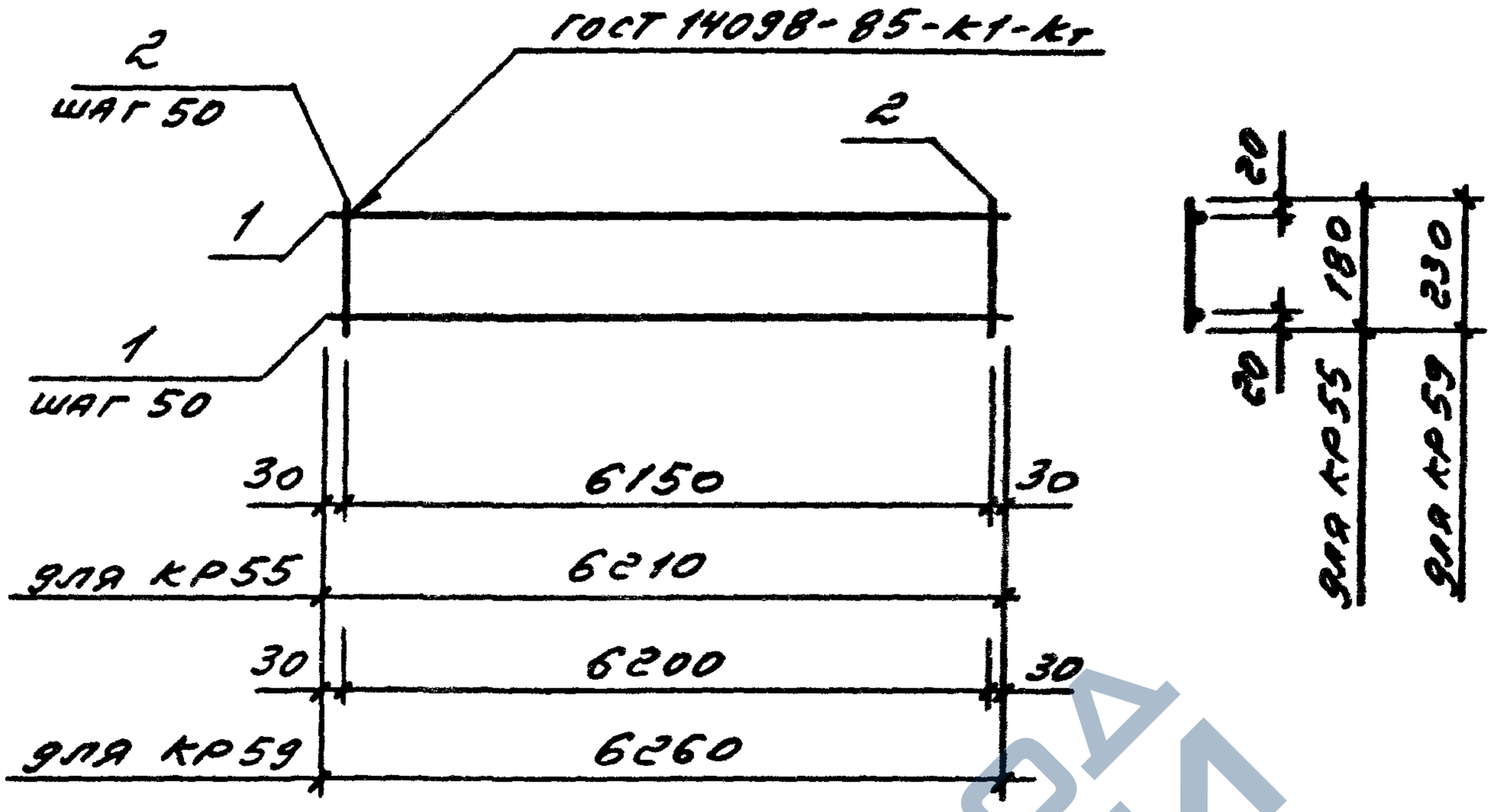

Марка	Поз.	Наименование	Кол.	Масса ед. кг	Масса, кг
КР55	1	ф3ВрI ℓ=6210	4	0,31	2,48
	2	ф3ВрI ℓ=180	124	0,01	
КР59	1	ф3ВрI ℓ=6260	5	0,32	3,12
	2	ф3ВрI ℓ=230	125	0,01	

Арматура класса Вр-I по ГОСТ 6727-80*

Нач.отд	Царбак		1.030.1-1/88.2-7-54
Н.контр.	Аксёнова		
Гл.констр.	Цибаров		Каркас плоский КР55, КР59
Зав.груп.	Бродский		
Проверил	Аксёнова		
Рассчитал	Калюжнюк		
Разработал	Фоменко		

Стадия	Лист	Листов
Р		1

ГОССТРОЙ СССР
ЛЕНИНГРАДСКИЙ
ПРОЕКТ

Инв. № подл. | Подпись и дата | Взам. инв. №

ЗАВОД КБИ

https://zavodjbi.com/

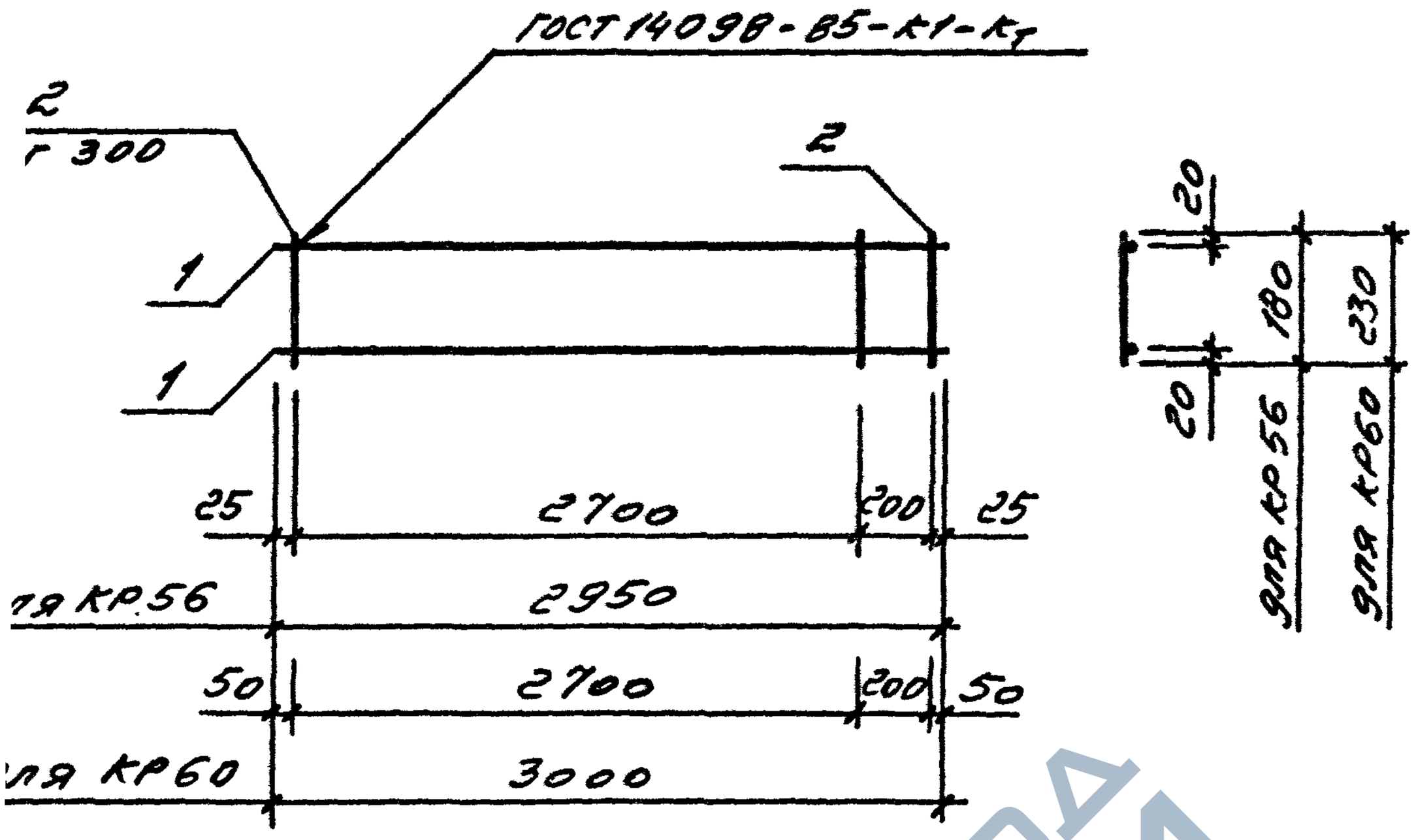

Марка	Поз.	Наименование	Кол.	Масса ед. кг	Масса, кг
КР56	1	Ф12А III $l=2950$	2	2,62	5,35
	2	Ф4ВрI $l=180$	11	0,01	
КР60	1	Ф12А III $l=3000$	2	2,66	5,54
	2	Ф4ВрI $l=230$	11	0,02	

Арматура: класса А-III по ГОСТ 5781-82, класса Вр-I по ГОСТ 6727-80*

...ч.отд	Царбак		
...контр	Аксёнова		
...констр.	Цибаров		
...в груп	Бродский		
...оверил	Аксёнова		
...ассчитал	Калюжнюк		
...азработал	Фоменко		

1.030.1-1/88.2-7-55

Каркас плоский КР56, КР60

Стадия	Лист	Листов
Р		1

ГОССТРОЙ СССР
ЛЕНИНГРАДСКИЙ ПРОМСТРОЙПРОЕКТ

Копировал

Формат

https://zavodjbi.com/

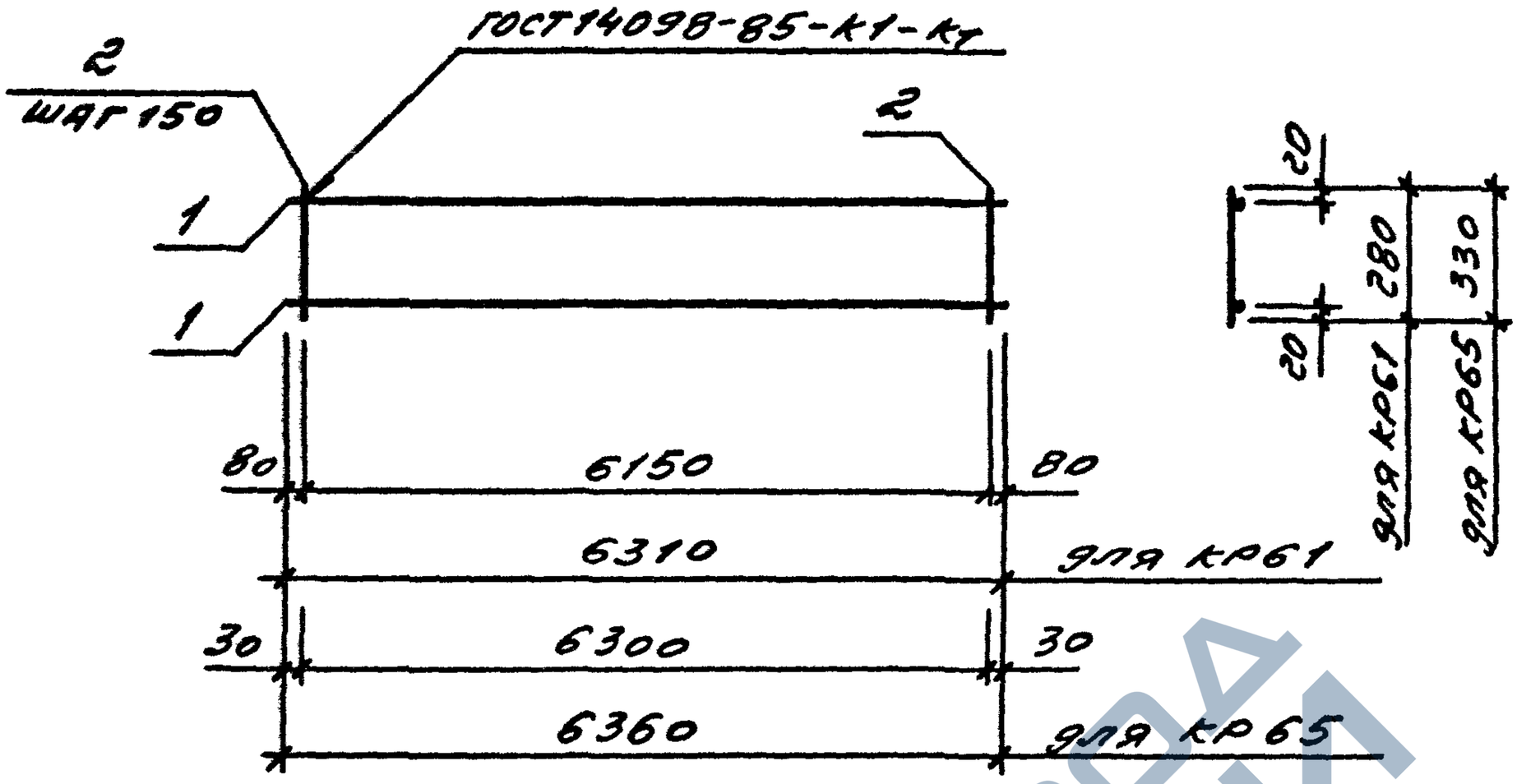

Марка	Поз.	Наименование	Кол.	Масса ед. кг	Масса, кг
КР61	1	ф5ВрпI ℓ=6310	2	0,91	2,90
	2	ф4ВрI ℓ=280	42	0,03	
КР65	1	ф6АIII ℓ=6360	2	1,41	4,11
	2	ф4ВрI ℓ=330	43	0,03	

Арматура: класса А-III по ГОСТ 5781-82, класса Вр-I по ГОСТ 6727-80, класса Врп-I по ТУ 14-4-1322-85

Нач.отд	Царбак		1.030.1-1/88.2-7-56
Н контр.	Аксёнова		
Гл констр	Цибаров		Карка лоский
Зав.груп	Бродский		кг КР65
Проверил	Аксёнова		
Рассчитал	Калюжнюк		
Разработал	Фоменко		

Стадия	Лист	Листо
Р		1

ГОССТРОЙ СССР
ЛЕНИНГРАДСКИЙ
ПРОМСТРОЙПРОЕКТ

Инв. № подл | Подпись и дата | Взам. инв. №

Копировал 24759-02 52 Формат

https://zavodjbi.com/

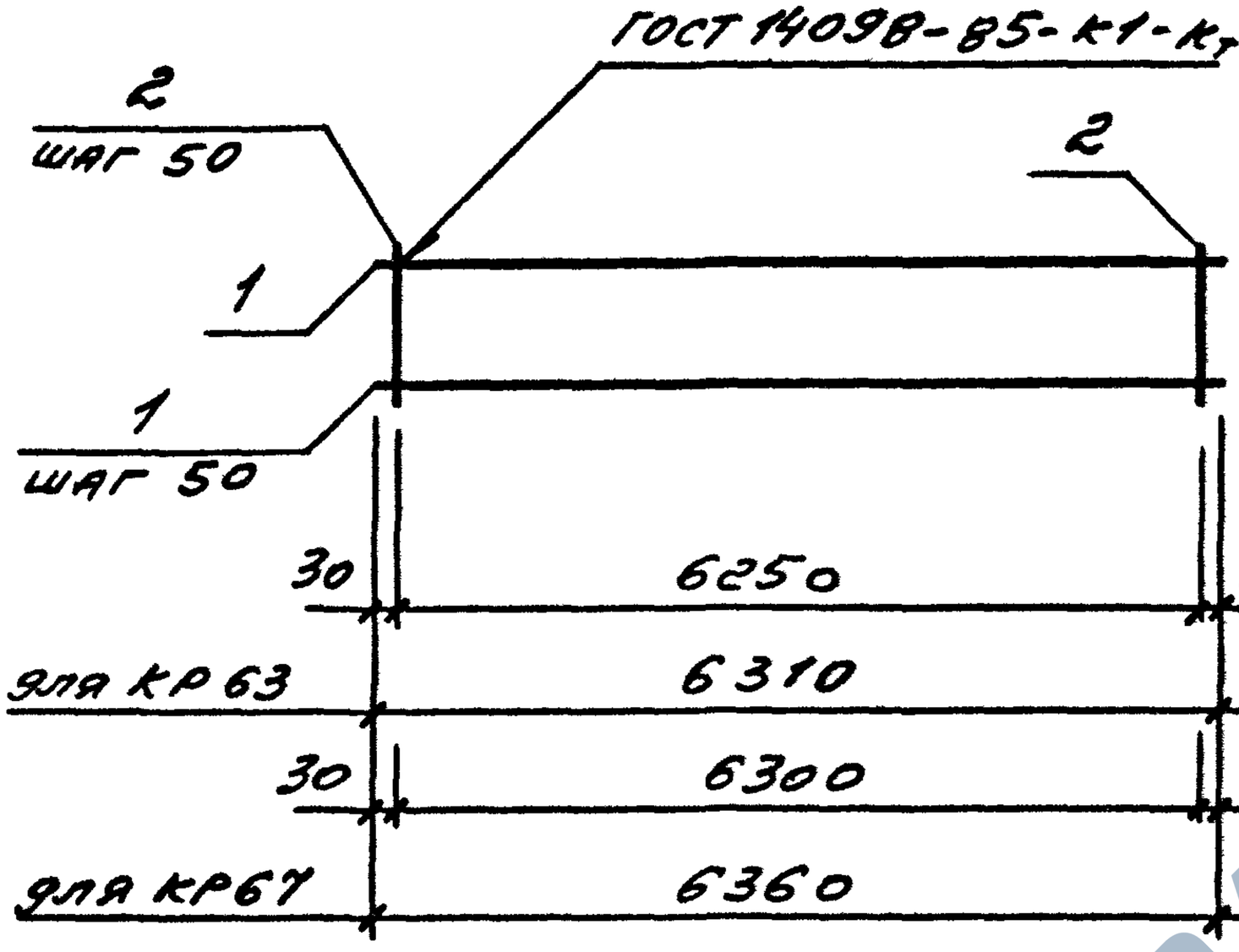

Марка	Поз.	Наименование	Кол.	Масса ед. кг	Масса, кг
КР63	1	ф3Вр I ℓ=6310	6	0,33	3,80
	2	ф3Вр I ℓ=280	126	0,014	
КР67	1	ф3Вр I ℓ=6360	7	0,33	4,49
	2	ф3Вр I ℓ=330	127	0,02	

Арматура класса Вр-I по ГОСТ 6727-80*

Нач.отд	Царбак	1.030.1-1/88.2-7-57	
Н.контр.	Аксенова		
Гл конструктор	Цибаров		
Зав груп.	Бродский	Каркас плоский КР63, КР67	Стадия Р; Лист; Листов 1
Проверил	Аксенова		
Рассчитал	Калюжнюк		ГОССТРОЙ СССР ЛЕНИНГРАДСКИЙ ПРОМСТРОЙПРОЕКТ
Разработал	Фоменко		

Копировал

Формат

https://zavodjbi.com/

https://zavodjbi.com/

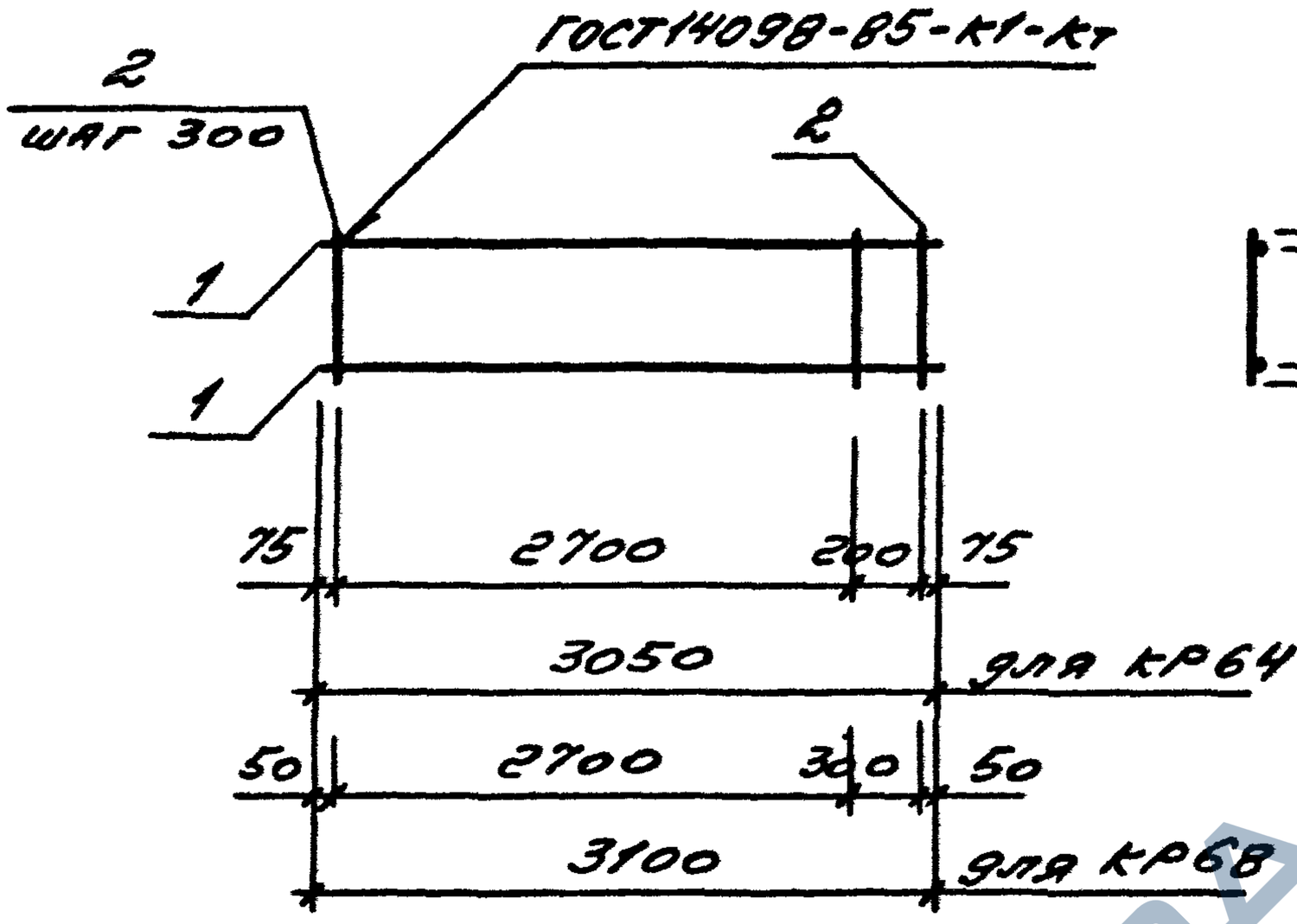

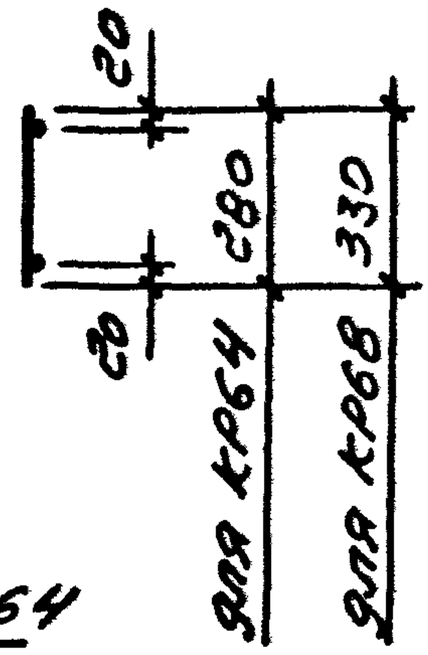

Марка	Поз.	Наименование	Кол.	Масса ед. кг	Масса, кг
КР64	1	ф14 AIII ℓ=3050	2	3,68	7,64
	2	ф4 Bp I ℓ=280	11	0,02	
КР68	1	ф14 AIII ℓ=3100	2	3,74	7,81
	2	ф4 Bp I ℓ=330	11	0,03	

Арматура: класса А-III по ГОСТ 5781-82, класса Вр-I по ГОСТ 6727-80*

Гл. инженер	Царбах		1.030.1-1/88.2-7-58
Н. контр.	Аксёнова		
Гл. констр.	Шварев		Каркас плоский КР64, КР68
Зав. груп	Бродский		Стадия: Р; Лист: ; Листов: 1
Проверил	Аксёнова		ГОССТРОЙ СССР ЛЕНИНГРАДСКИЙ ПРОМСТРОЙПРОЕКТ
Рассчитал	Калюжнюк		
Разработал	Фоменко		

Инв. № подл. | Подпись и дата | Взам. инв. №

Копировал 24759-02 53 Формат

https://zavodjbi.com/

https://zavodjbi.com/

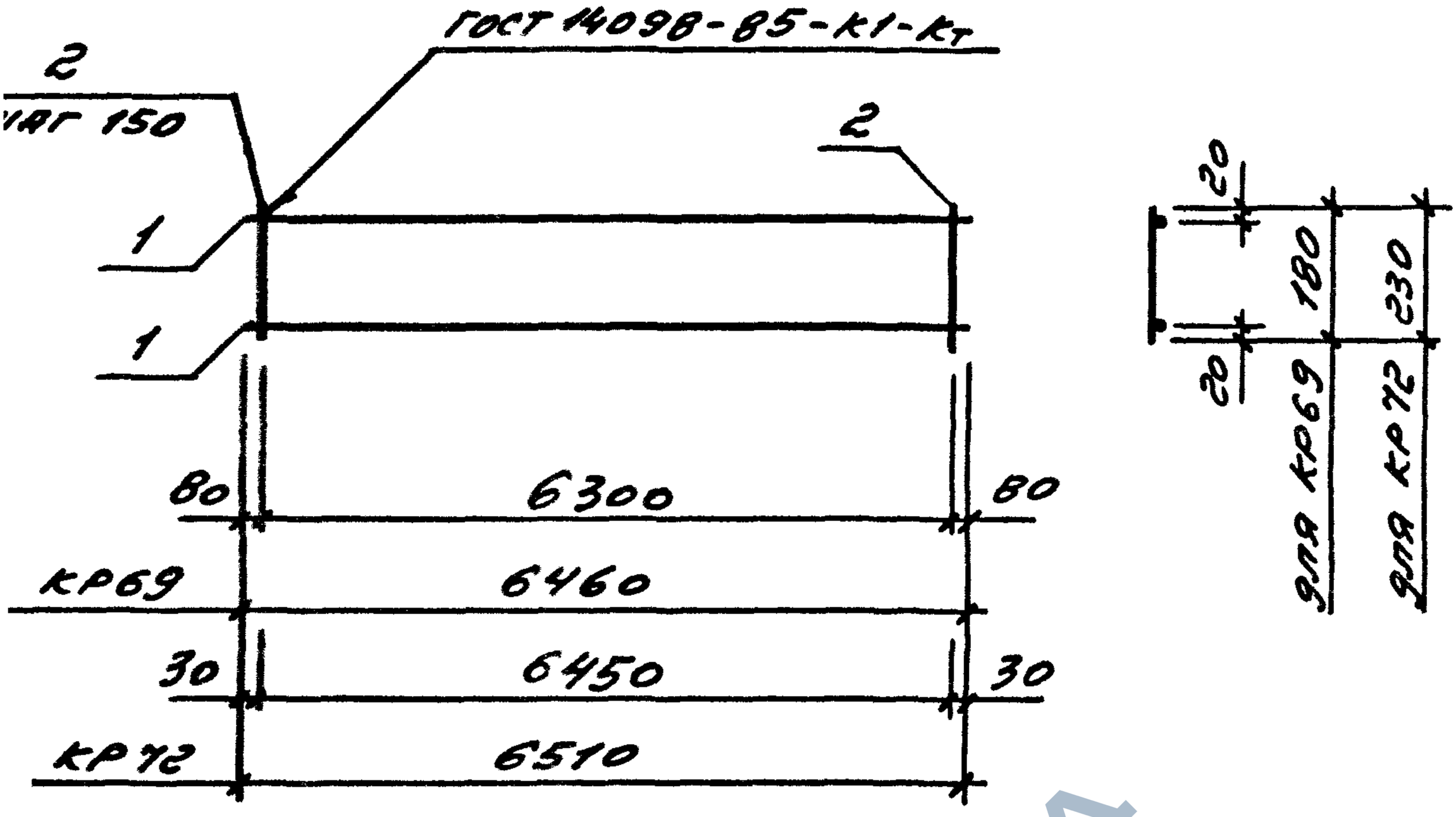

Марка	Поз.	Наименование	Кол.	Масса ед. кг	Масса, кг
КР69	1	Ф6АIII l=6460	2	1,43	3,57
	2	Ф4ВрI l=180	43	0,02	
КР72	1	Ф5ВрпI l=6510	2	0,94	2,79
	2	Ф4ВрI l=230	44	0,02	

Арматура: класса А-III по ГОСТ 5781-82, класса Вр-I по ГОСТ 6727-80, класса Врп-I по ТУ 14-4-1322-85

Царбак			1.030.1-1/88.2-7-59
Аксёнова			
Цибаров			Каркас плоский КР69, КР72
Бродский			
Аксенова			
Лапожнюк			
Ременко			

Стадия	Лист	Листов
Р		1

ГОССТРОЙ СССР
ЛЕНИНГРАДСКИЙ
ПРОМСТРОЙПРОЕКТ

Копировал Формат

https://zavodjbi.com/

https://zavodjbi.com/

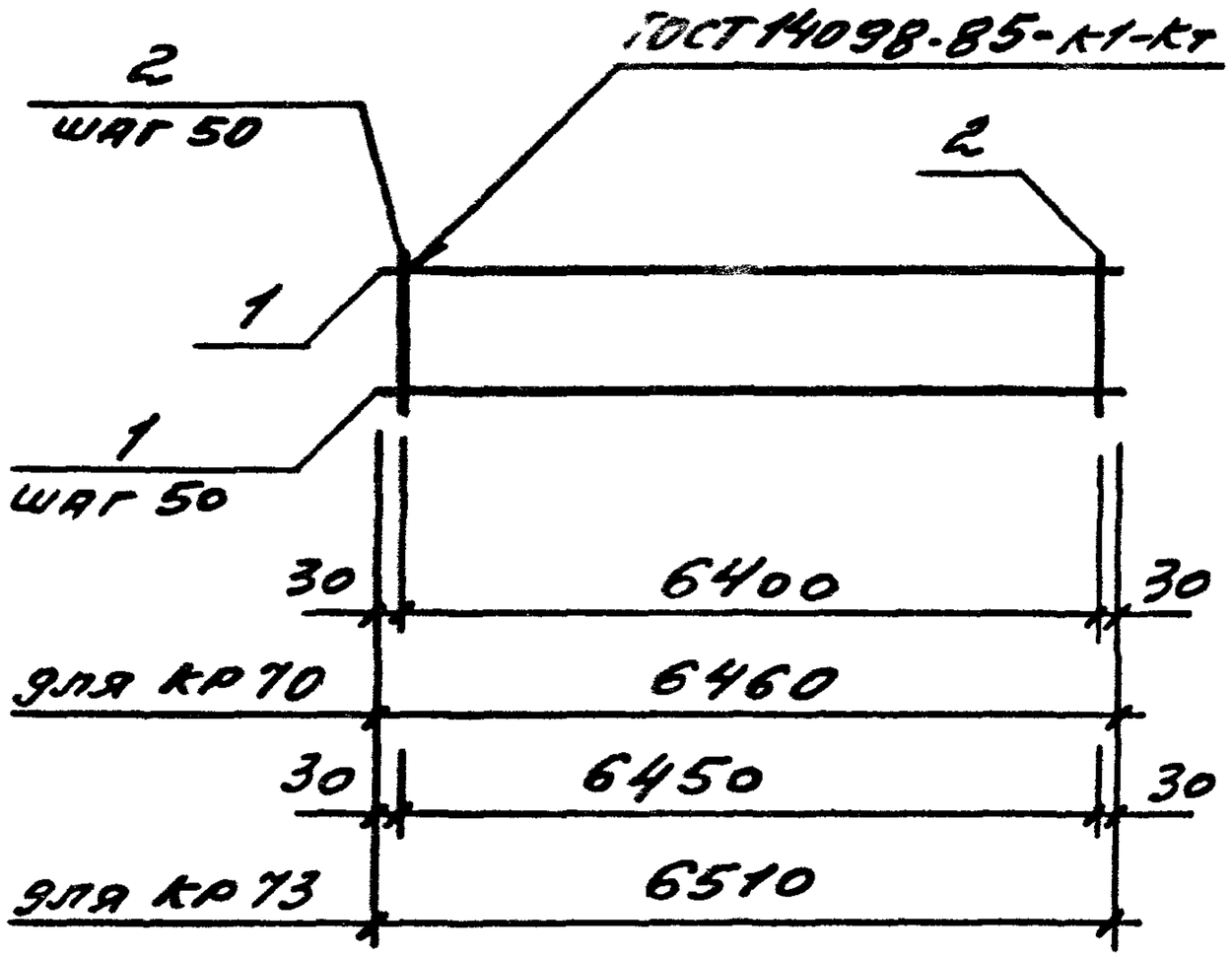

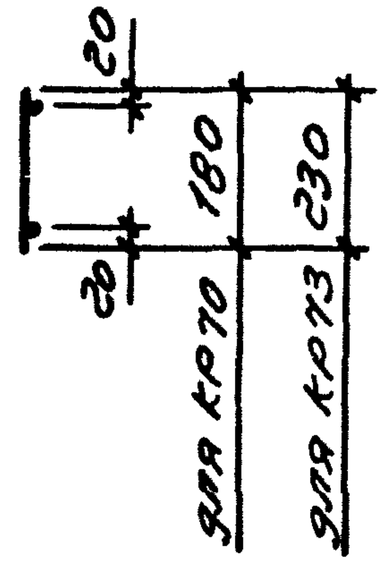

Марка	Поз.	Наименование	Кол.	Масса ед. кг	Масса, кг
КР 70	1	Ф3 Вр I ℓ=6460	4	0,33	2,61
	2	Ф3 Вр I ℓ=180	129	0,01	
КР 73	1	Ф3 Вр I ℓ=6510	5	0,33	3,25
	2	Ф3 Вр I ℓ=230	130	0,01	

Арматура класса Вр-I по ГОСТ 6727-80*

Нач.отд.	Царбак		1.030.1-1/88.2-7-60
Н.контр.	Аксёнова		
Гл.констр.	Цибарев		
Зав.груп.	Бродский		Каркас плоский КР 70, КР 73
Проверил	Аксёнова		Стадия: Р; Лист: ; Листов: 1
Рассчитал	Калюжнюк		ГОССТРОЙ СС ЛЕНИНГРАДС ПРОМСТРОЙ
Разработал	Фоменко		

Инв. № подл. | Подпись и дата | Взам. инв. №

Копировал 24759-02 54

https://zavodjbi.com/

https://zavodjbi.com/

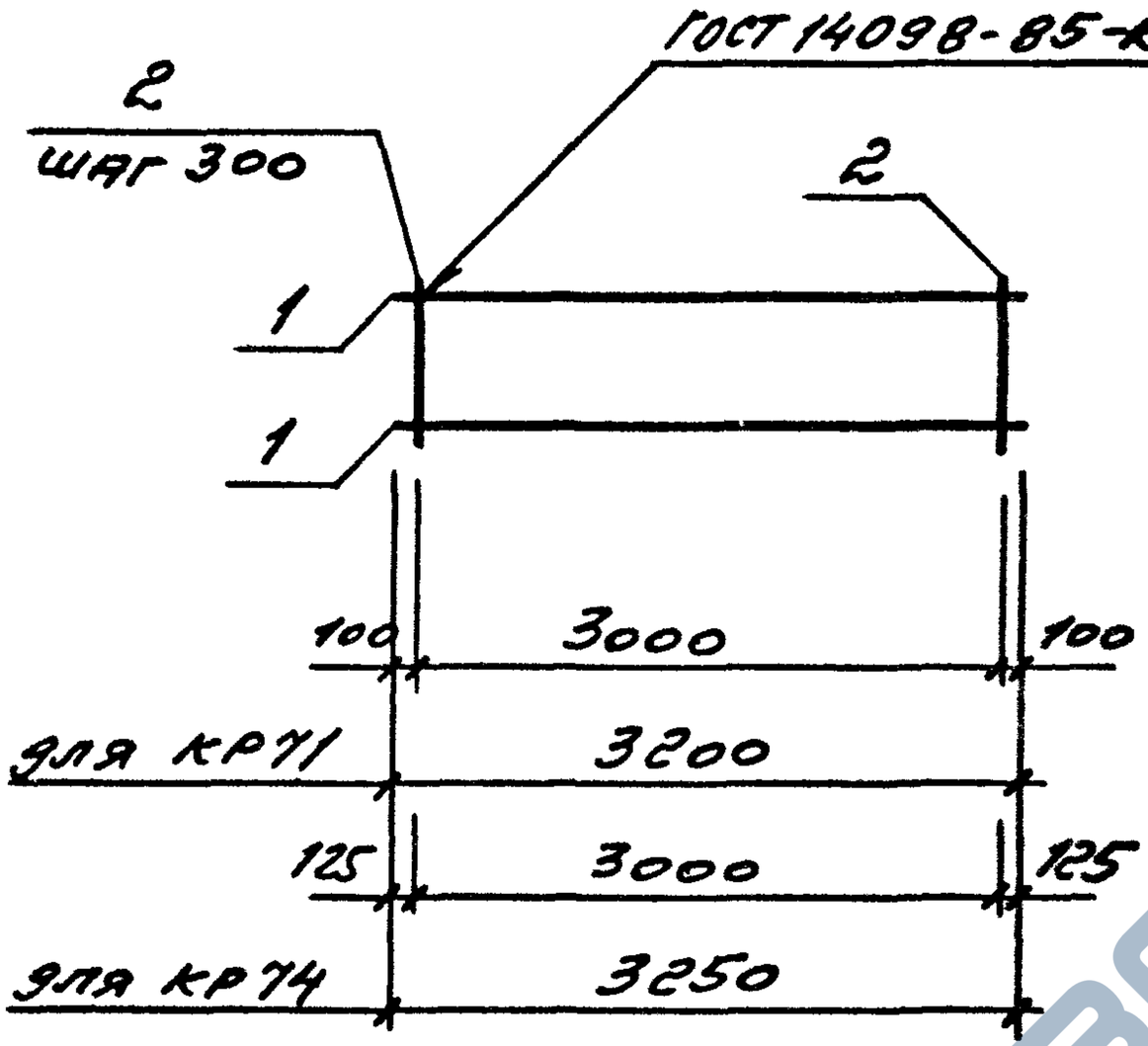

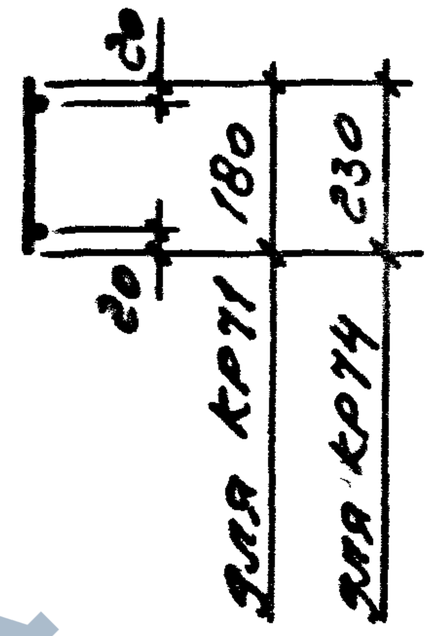

Марка	Поз.	Наименование	Кол.	Масса ед. кг	Масса, кг
КР11	1	ф12 А-III ℓ=3200	2	2,84	5,86
	2	ф4 Вр-I ℓ=180	11	0,01	
КР14	1	ф12 А-III ℓ=3250	2	2,89	6,00
	2	ф4 Вр-I ℓ=230	11	0,02	

Арматура: класса А-III по ГОСТ 5781-82, класса Вр-I по ГОСТ 6727-80*

Нач.отд	Царбак		
Н.контр.	Аксёнова		
Гл констр.	Цибаров		
ав.груп	Бродский		
Проверил	Аксёнова		
Рассчитал	Калюжнюк		

1.030.1-1/88.2-7-61

Каркас плоский КР11, КР14

Стадия	Лист	Листов
Р		1

ГОССТРОЙ СССР ЛЕНИНГРАДСКИЙ

https://zavodjbi.com/

https://zavodjbi.com/

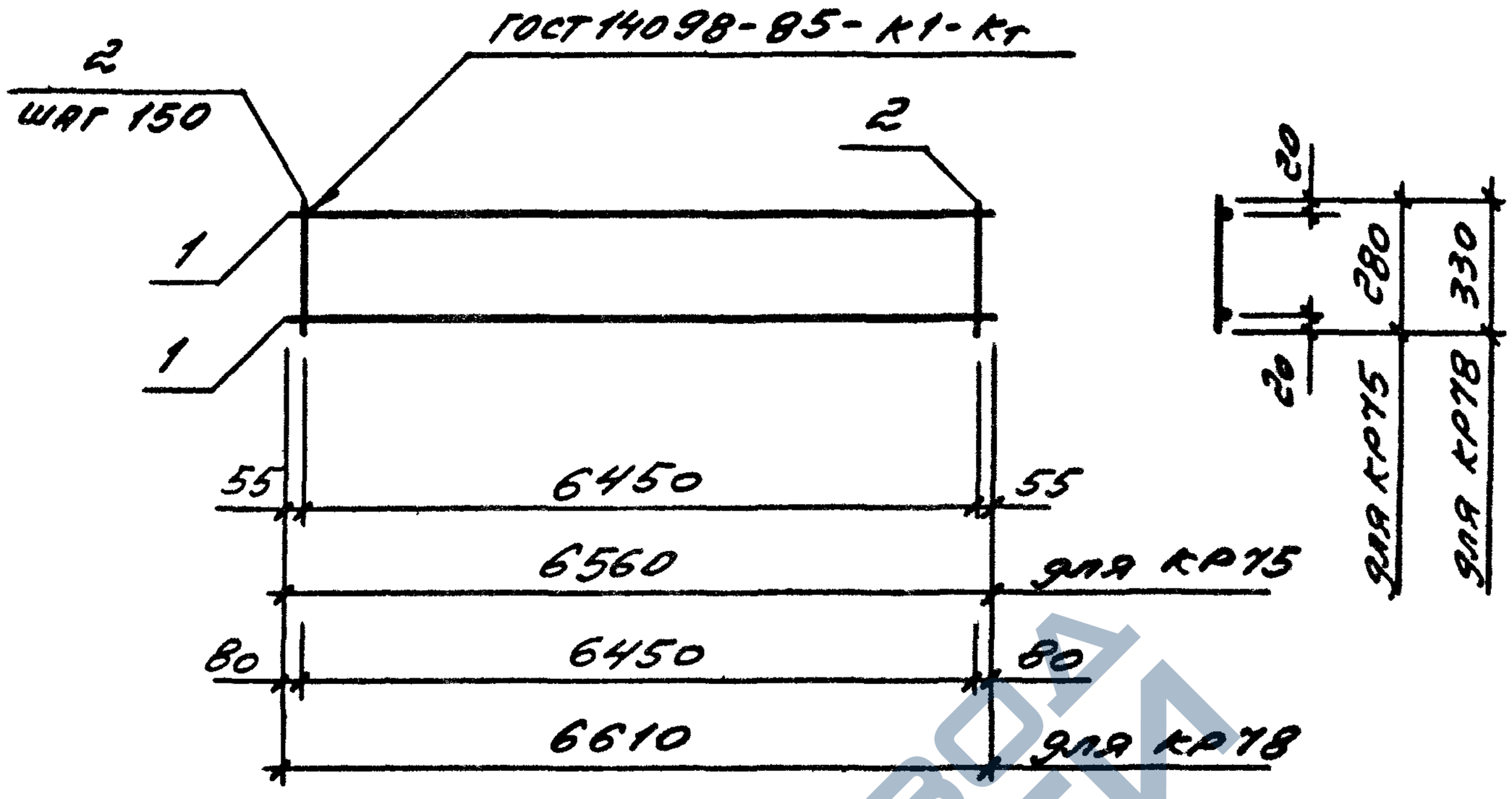

Марка	Поз.	Наименование	Кол.	Масса ед. кг.	Масса, кг
КР75	1	Ф5ВрпI l=6560	2	0,94	3,20
	2	Ф4ВрI l=280	44	0,03	
КР78	1	Ф6АIII l=6610	2	1,47	4,27
	2	Ф4ВрI l=330	44	0,03	

Арматура: класса А-III по ГОСТ 5781-82, класса Вр-I по ГОСТ 6727-80, класса Врп-I по ТУ 14-4-1322-85

Нач.отд.	Царбак	
Н.контр.	Аксёнова	
Гл.констр.	Цибаров	
Зав.груп.	Бродский	
Проверил	Аксёнова	
Рассчитал	Калюжнюк	

1.030.1-1/88.2-7-62

Каркас плоский КР75, КР78

Стадия	Лист	Листов
Р		1

ГОСТРОЙ СССР
ЛЕНИНГРАДСКИЙ
ПРОМСТРОЙПРОЕКТ

Взам. инв. №
Подпись и дата
Инв. № подл.

https://zavodjbi.com/

https://zavodjbi.com/

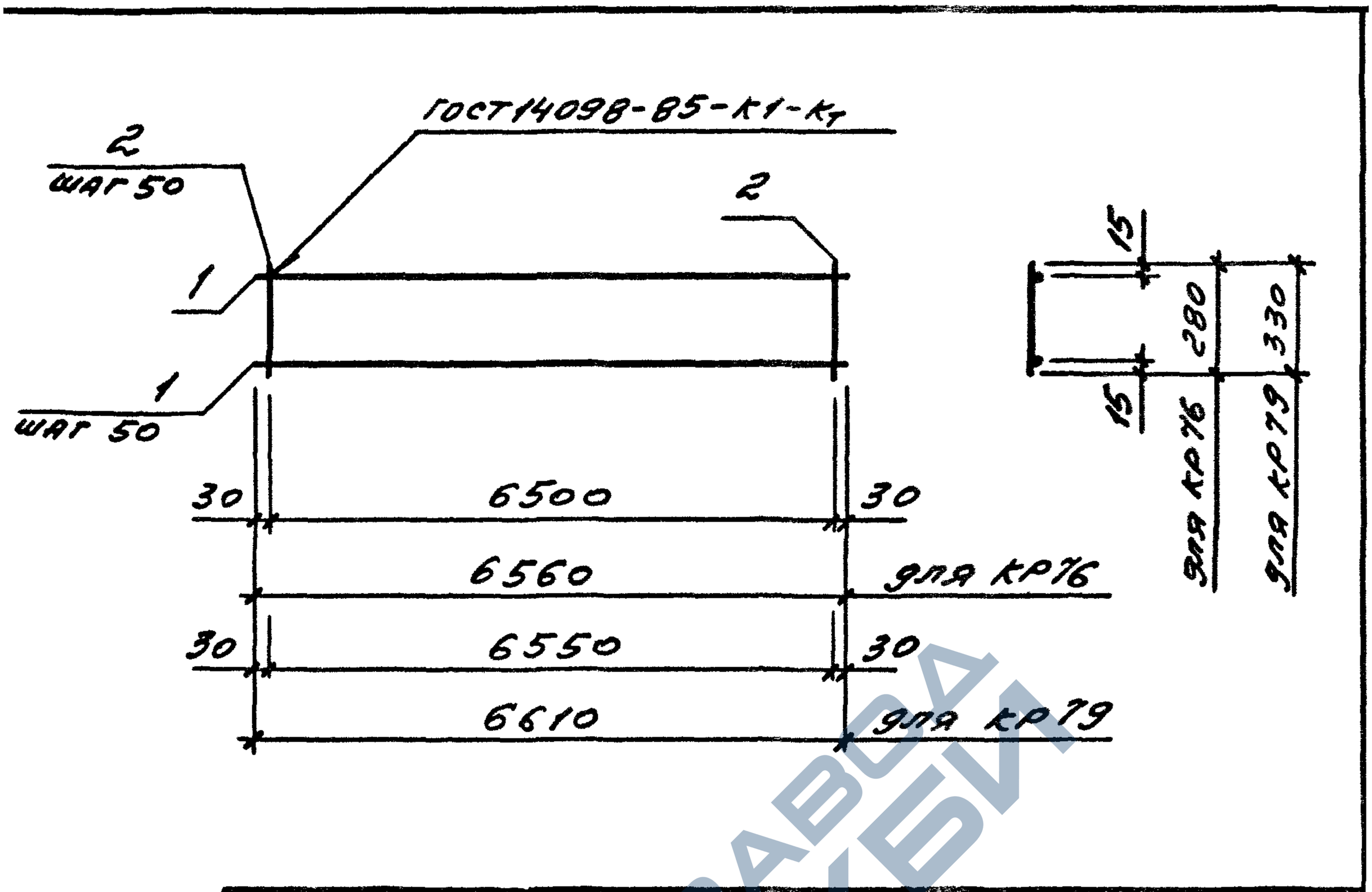

Марка	Поз.	Наименование	Кол.	Масса ед. кг	Масса, кг
КР76	1	ф3ВрI l=6560	6	0,34	3,95
	2	ф3ВрI l=280	131	0,01	
КР79	1	ф3ВрI l=6610	7	0,34	4,68
	2	ф3ВрI l=330	132	0,02	

Арматура класса Вр-I по ГОСТ6727-80*

ач стд	Царбак		
контр.	Аксенова		
л констр	Цибаров		
ав груп.	Бродский		
роверил	Аксенова		
ассчитал	Калюжнюк		

1.030.1-1/88.2-7-63

Каркас плоский КР76, КР79

Стадия	Лист	Листов
Р		1

ГОССТРОЙ СССР
ЛЕНИНГРАДСКИЙ ПРОМСТРОЙПРОЕКТ

https://zavodjbi.com/

https://zavodjbi.com/

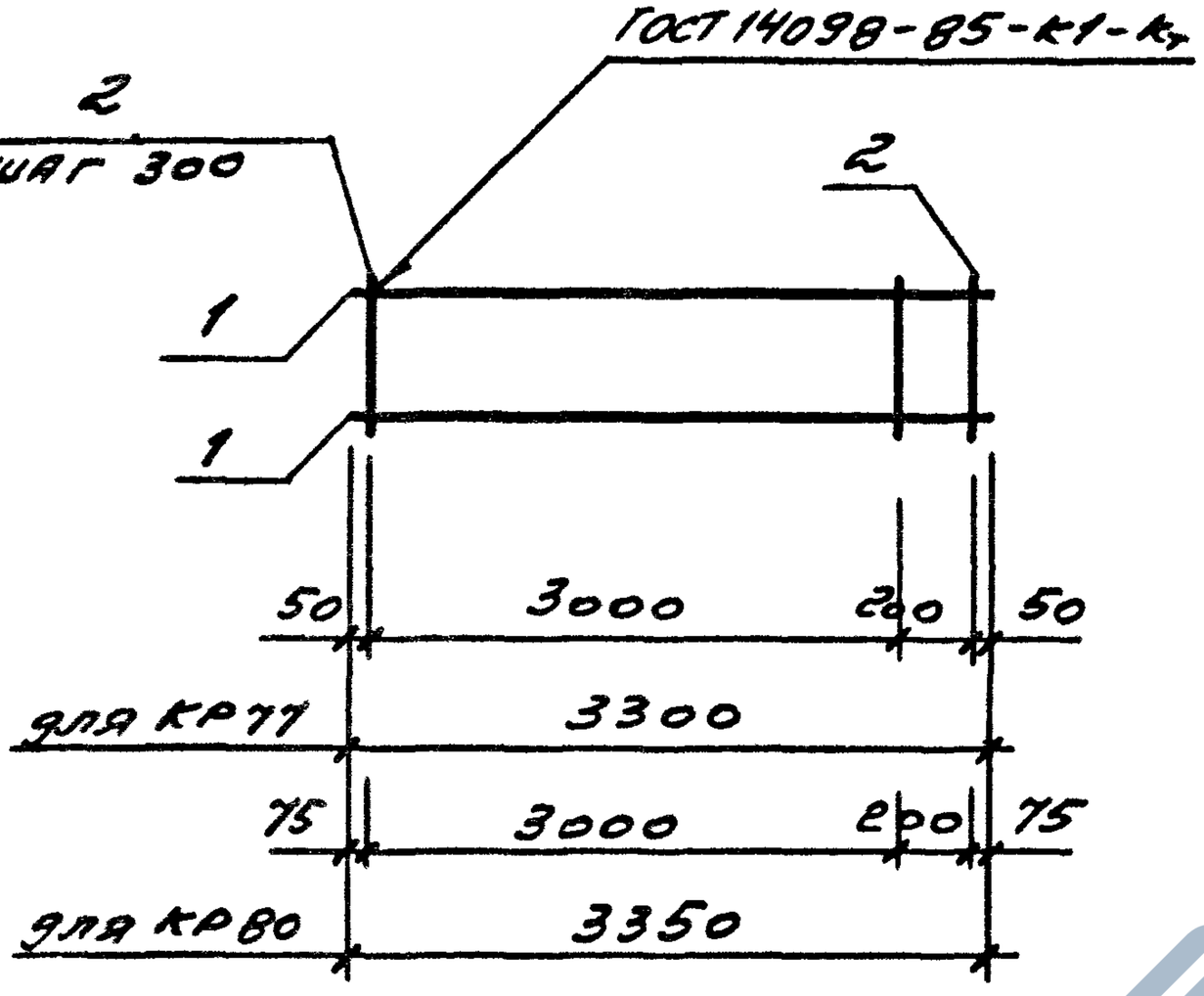

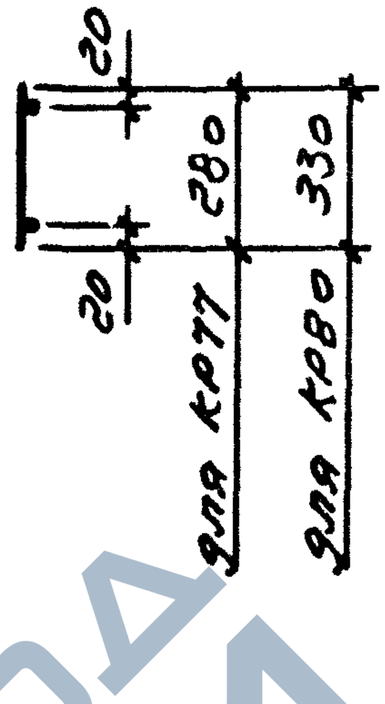

Марка	Поз.	Наименование	Кол.	Масса ед. кг	Масса, кг
КР77	1	Ф14 А III ℓ=3300	2	3,99	8,29
	2	Ф4 Вр I ℓ=280	12	0,02	
КР80	1	Ф14 А III ℓ=3350	2	4,05	8,46
	2	Ф4 Вр I ℓ=330	12	0,03	

Арматура: класса А-III по ГОСТ 5781-82, класса Вр-I по ГОСТ 6727-80*

Нач отд	Царбак		1.030.1-1/88.2-7-64
Н контр.	Аксёнова		
Гл констр	Цибаров		
Зав.груп	Бродский		КАРКАС плоский КР КР80
Проверил	Аксёнова		
Рассчитал	Калюжнюк		
Разработал	Фоменко		

Стадия	Лист	Лист
Р		1

ГОССТРОЙ СССР
ЛЕНИНГРАДСКИЙ
ПРОМСТРОЙПРОЕКТ

Взам. инв. № | Подпись и дата | Инв № подл.

https://zavodjbi.com/

https://zavodjbi.com/

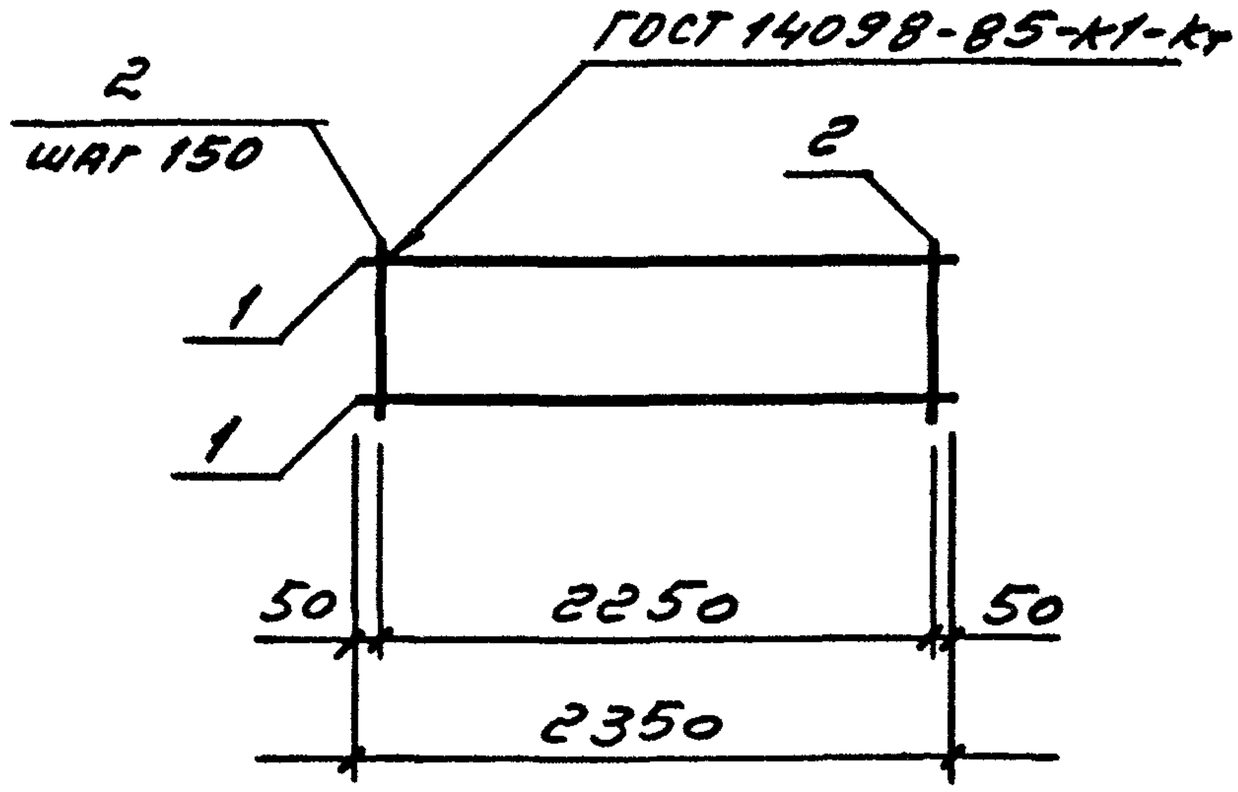

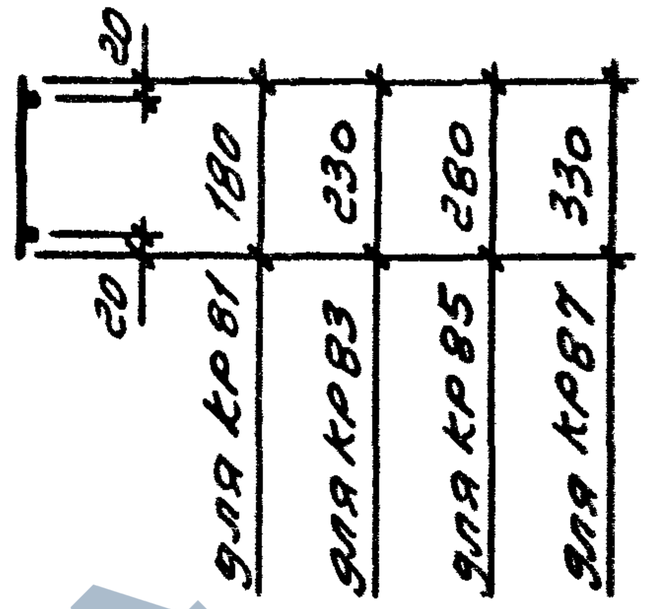

Марка	Поз.	Наименование	Кол.	Масса ед. кг	Масса, кг
КР81	1	Ф10AIII ℓ=2350	2	1,45	3,22
	2	Ф4ВрI ℓ=180	16	0,02	
КР83	1	Ф10AIII ℓ=2350	2	1,45	3,22
	2	Ф4ВрI ℓ=230	16	0,02	
КР85	1	Ф10AIII ℓ=2350	2	1,45	3,38
	2	Ф4ВрI ℓ=280	16	0,03	
КР87	1	Ф10AIII ℓ=2350	2	1,45	3,38
	2	Ф4ВрI ℓ=330	16	0,03	

Арматура: класса A-III по ГОСТ 5781-82, класса Вр-I по ГОСТ 6727-80.*

Нач.отд	Царбак	1.030.1-1/88.2-7-65	
Н.контр.	Аксёнова		
Гл.констр.	Цибаров		
Зав.груп.	Бродский	Каркас плоский КР81, КР83, КР85, КР87	Стадия: Р; Лист: ; Листов: 1
Проверил	Аксёнова		
Рассчитал	Калюжнюк		Госстрой СССР Ленинградский

https://zavodjbi.com/

https://zavodjbi.com/

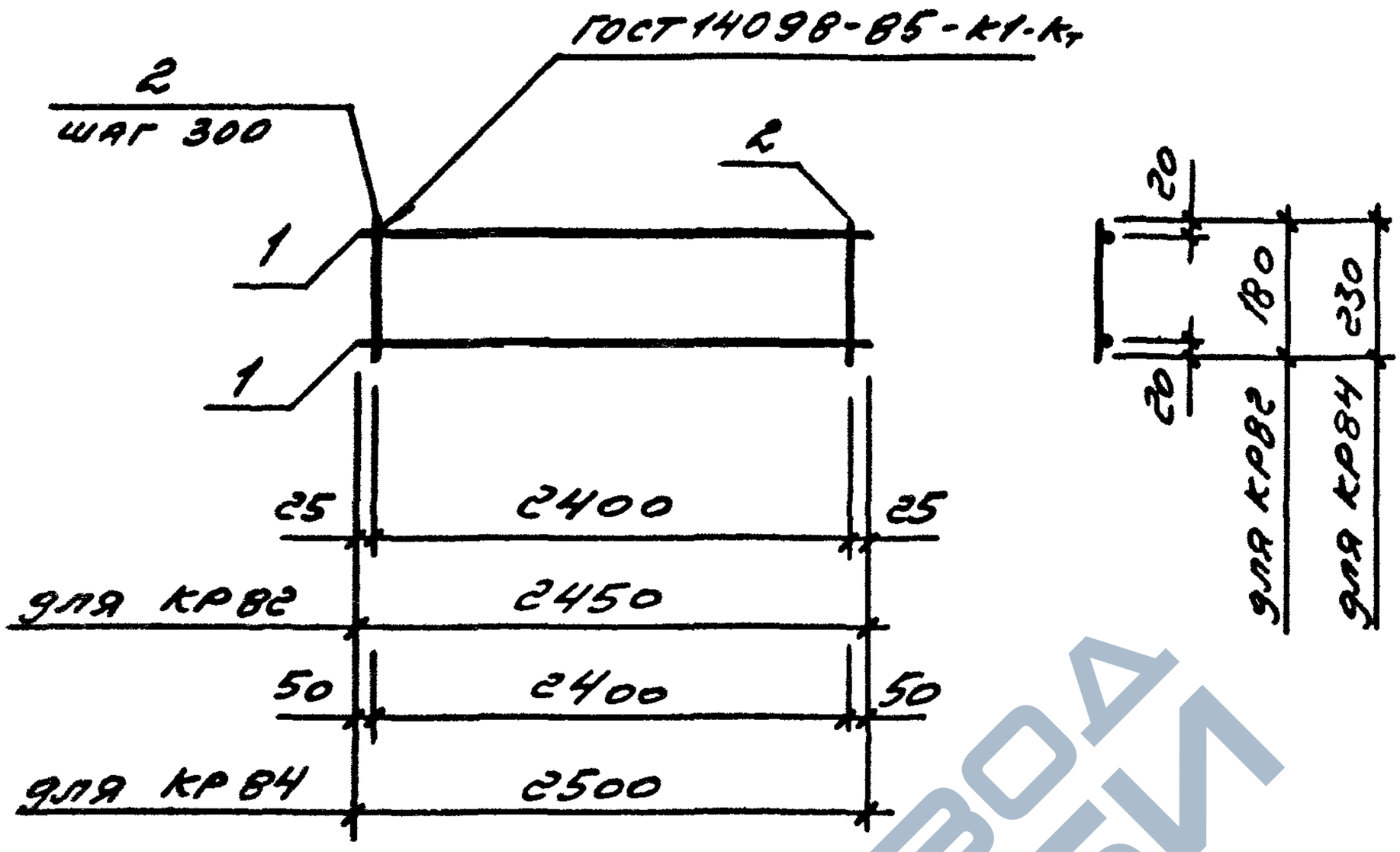

Марка	Поз.	Наименование	Кол.	Масса ед. кг	Масса, кг
КР82	1	Ф12А III $l=2450$	2	2,18	4,45
	2	Ф4Вр I $l=180$	9	0,01	
КР84	1	Ф12А III $l=2500$	2	2,24	4,66
	2	Ф4Вр I $l=230$	9	0,02	

Арматура: класса А-III по ГОСТ 5781-82, класса Вр-I по ГОСТ 6727-80*

Нач. отд.	Царбах		
Н. контр.	Аксёнова		
Гл. констр.	Цибаров		
Зав. груп.	Бродский		
Проверил	Аксёнова		
Рассчитал	Калюжнюк		

1.030.1-1/88.2-7-66

Каркас плоский КР82, КР84

Стадия	Лист	Листов
Р		1

ГОССТРОЙ СССР ЛЕНИНГРАДСКИЙ

Взам. инв. № | Подпись и дата | Инв. № подл.

https://zavodjbi.com/

https://zavodjbi.com/

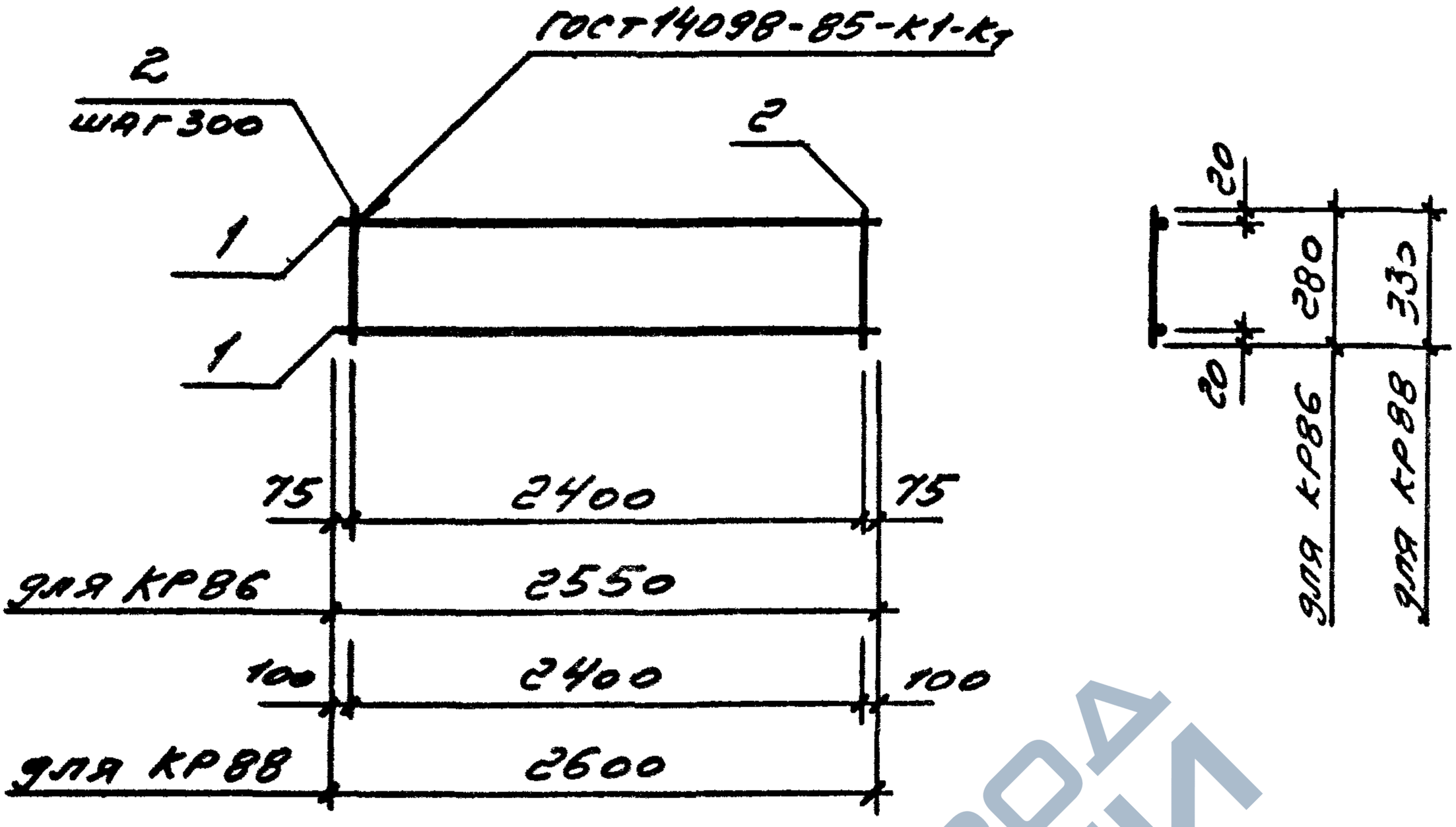

Марка	Поз.	Наименование	Кол.	Масса ед. кг	Масса, кг
КР86	1	Ф14АIII l=2550	2	3,08	6,39
	2	Ф4ВрI l=280	9	0,02	
КР88	1	Ф14АIII l=2600	2	3,14	6,55
	2	Ф4ВрI l=330	9	0,03	

Арматура: класса А-III по ГОСТ 5781-82, класса Вр-I по ГОСТ 6727-80*

ч отд	Царбак		
контр	Аксёнова		
констр.	Цибаров		
в.груп.	Бродский		
серия	Аксёнова		
стал	Карюжнюк		

1.030.1-1/88.2 1-67

Каркас плоский КР86, КР88

Стадия	Лист	Листов
Р		1

ГОССТРОЙ СССР
ЛЕНИНГРАДСКИЙ
ГОСТРОЙПРОЕКТ

https://zavodjbi.com/

https://zavodjbi.com/

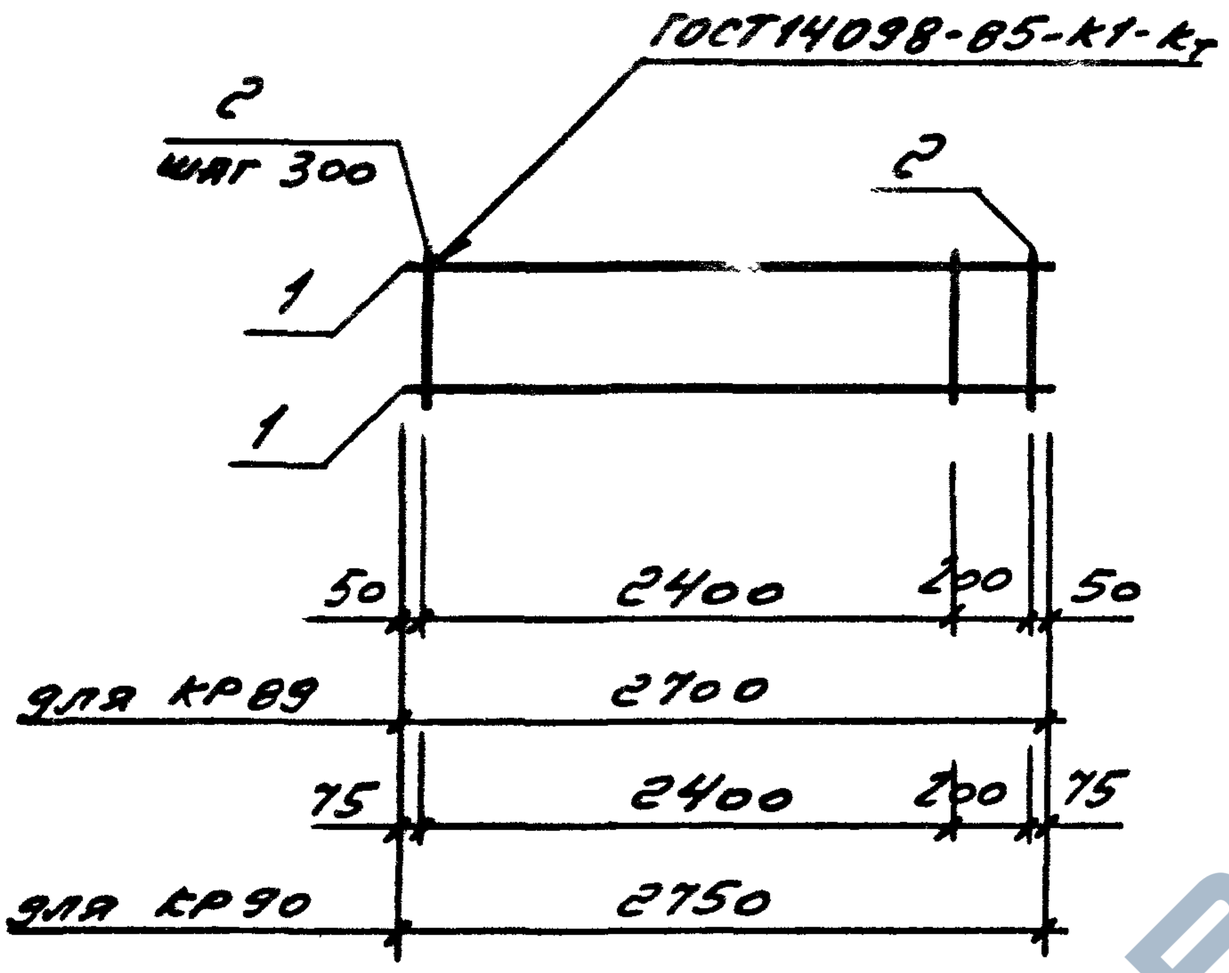

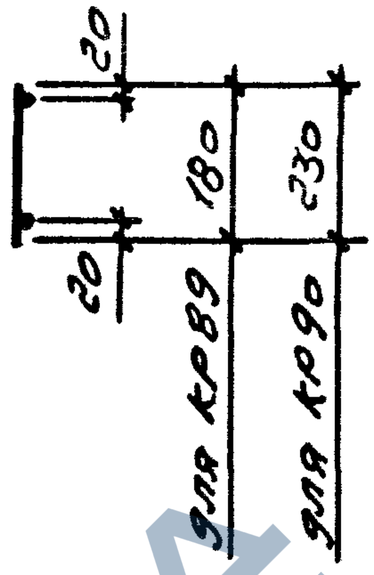

Марка	Поз.	Наименование	Кол.	Масса ед. кг	Масса, кг
КР89	1	Ф12 А III ℓ=2700	2	2,40	4,96
	2	Ф4 Вр I ℓ=180	10	0,01	
КР90	1	Ф12 А III ℓ=2750	2	2,44	5,08
	2	Ф4 Вр I ℓ=230	10	0,02	

Арматура: класса А-III по ГОСТ 5781-82, класса Вр-I по ГОСТ 6727-80*

Взам. инв. №

Подпись и дата

Инв. № подл.

Нач.отд.	Царбак		
Н.контр.	Аксёнова		
Гл.констр.	Цибаров		
Зав.груп.	Бродский		
Проверил	Аксенова		
Рассчитал	Калюжнюк		

1.030.1-1/88.2-7-68

Каркас плоский КР89, КР90

Стадия	Лист	Листов
Р		1

ГОССТРОЙ СССР
ЛЕНИНГРАДСКИЙ ПРОМСТРОЙПР

https://zavodjbi.com/

https://zavodjbi.com/

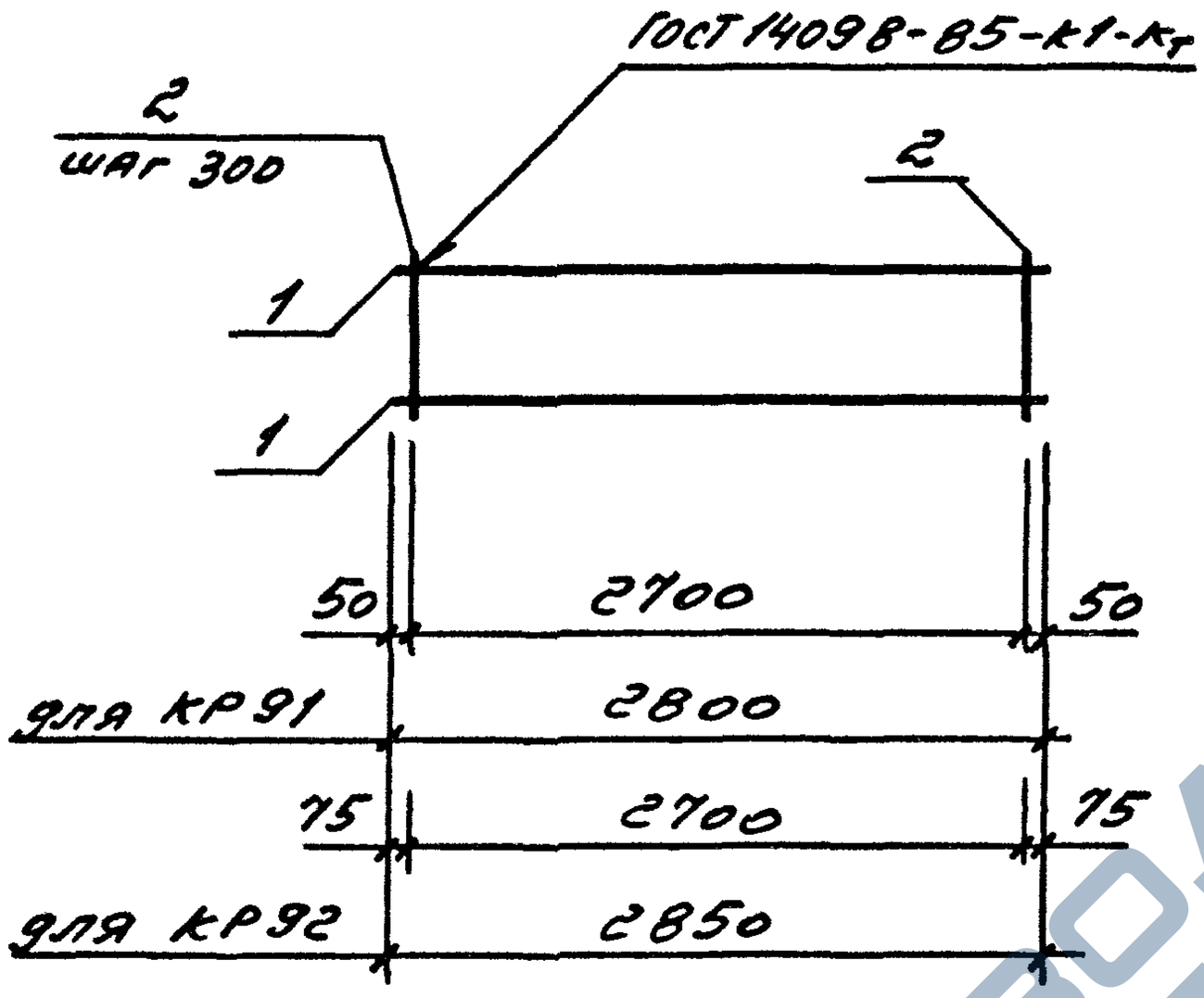

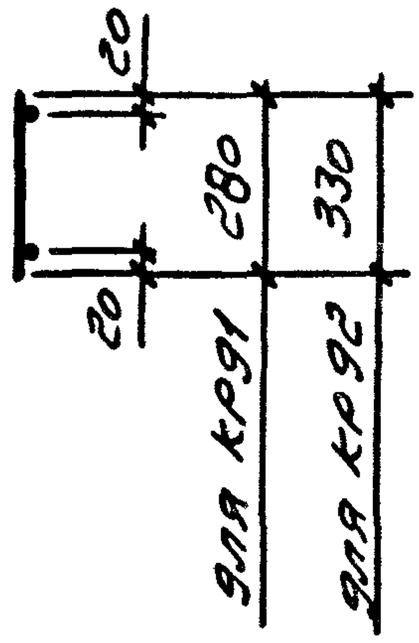

Марка	Поз.	Наименование	Кол.	Масса ед. кг	Масса, кг
КР91	1	ф14 A-III ℓ=2800	2	3,38	7,02
	2	ф4 Вр-I ℓ=280	10	0,02	
КР92	1	ф14 A-III ℓ=2850	2	3,44	7,18
	2	ф4 Вр-I ℓ=330	10	0,03	

Арматура: класса А-III по ГОСТ 5781-82, класса Вр-I по ГОСТ 6727-80*

Нач отд	Царбак	1.030.1-1/88.2-7-69	
Н контр.	Аксёнова		
Гл констр.	Цибаров	Каркас плоский КР91, КР92	Стадия: Р; Лист: ; Листов: 1
Зав.груп.	Бродский		
Проверил	Аксёнова		
Рассчитал	Калюжнюк		
Разработал	Фоменко		

ГОССТРОЙ СССР
ЛЕНИНГРАДСКИЙ ПРОМСТРОЙПРОЕКТ

https://zavodjbi.com/

https://zavodjbi.com/

ГОСТ 14098-85-К1-Кт

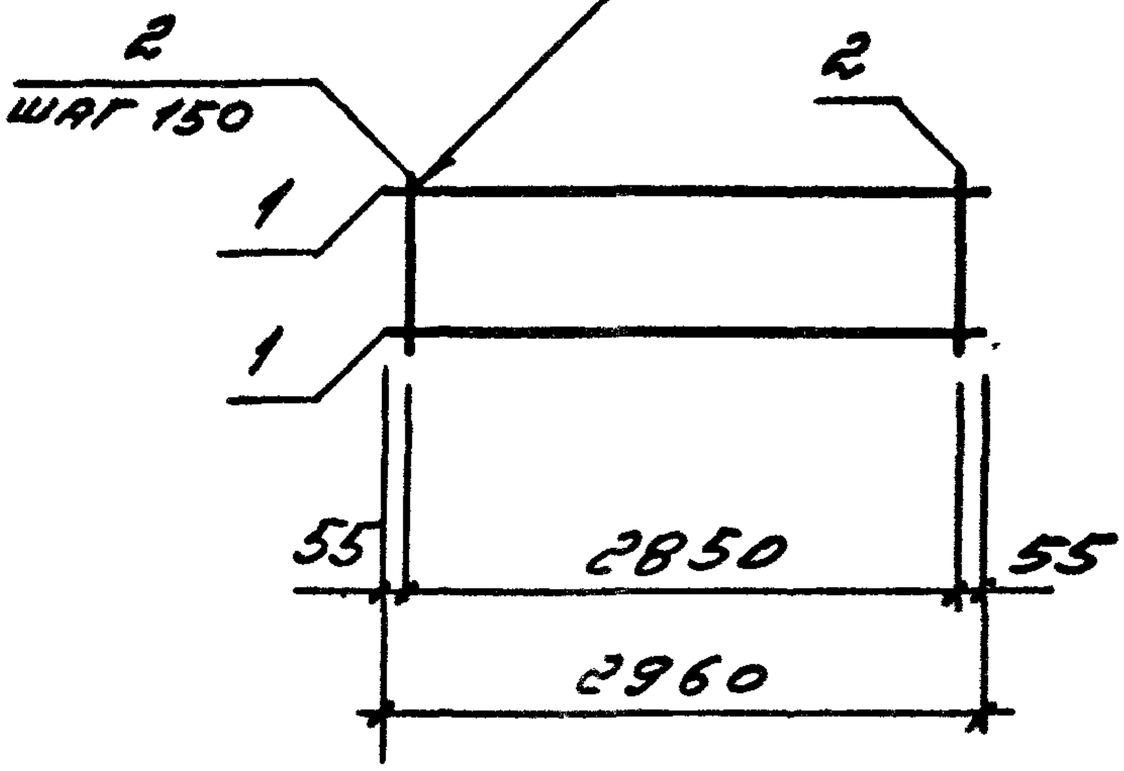

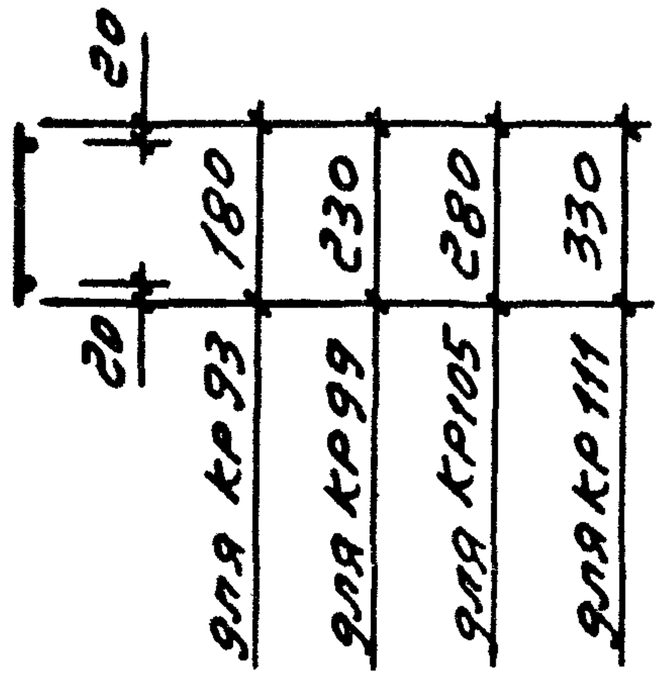

Марка	Поз.	Наименование	Кол.	Масса ед. кг	Масса, кг
КР93	1	Ф6 AIII ℓ=2960	2	0,66	1,72
	2	Ф4 Bp I ℓ=180	20	0,02	
КР99	1	Ф5 Bp II ℓ=2960	2	0,41	1,22
	2	Ф4 Bp I ℓ=230	20	0,02	
КР105	1	Ф5 Bp II ℓ=2960	2	0,41	1,42
	2	Ф4 Bp I ℓ=280	20	0,03	
КР111	1	Ф6 AIII ℓ=2960	2	0,66	1,92
	2	Ф4 Bp I ℓ=330	20	0,03	

Арматура: класса А-III по ГОСТ 5781-82, класса Вр-I по ГОСТ 6727-80*

Взам. инв. №

Подпись и дата

Инв. № подл.

Нач отд	Царбак	
Н контр.	Аксёнова	
Гл констр.	Цибаров	
Зав груп.	Бродский	
Проверил	Аксенова	
Рассчитал	Калюжнюк	
Разработал	Фоменко	

1.030.1-1/88.2-7-70

Каркас плоский КР93, КР99, КР105, КР111

Стадия	Лист	Листов
Р		1

Госстрой СССР
Ленинградский Промстройпроект

https://zavodjbi.com/

https://zavodjbi.com/

ГОСТ 14098-85-К1-К7

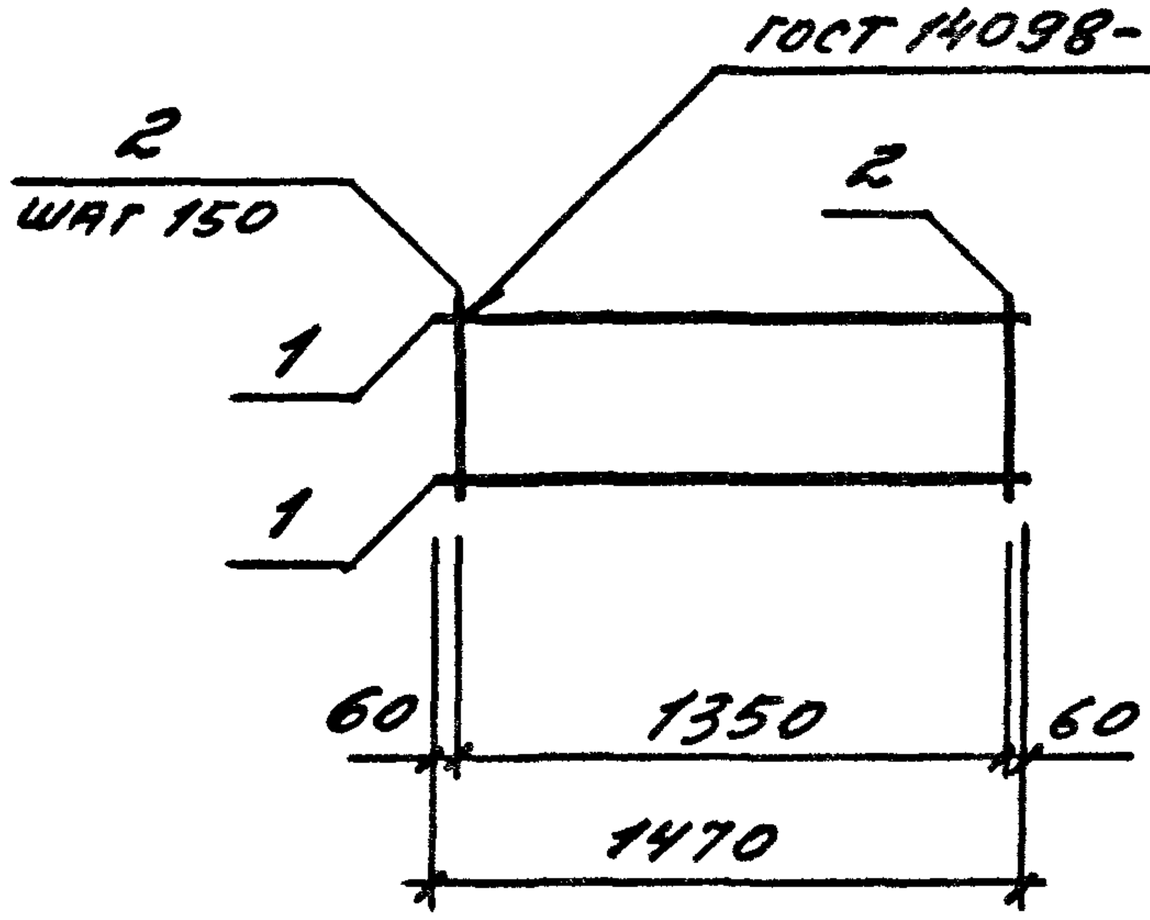

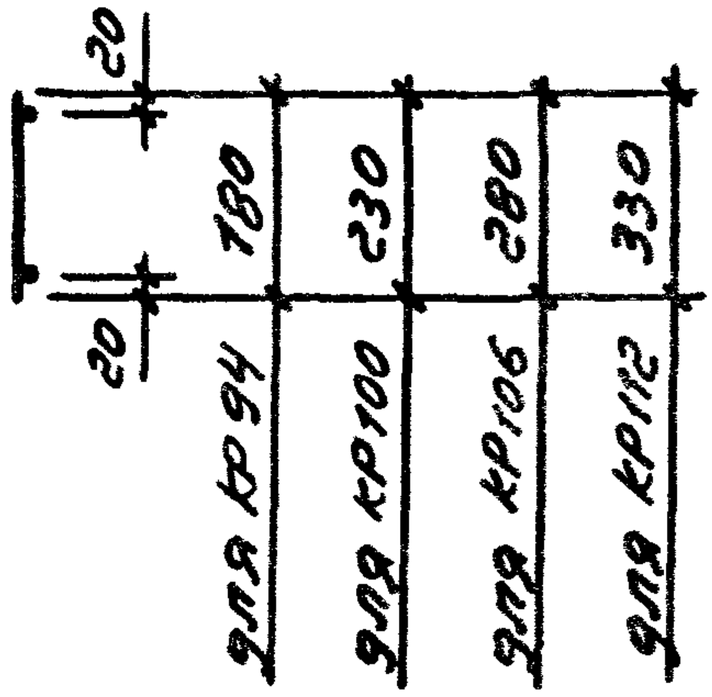

Марка	Поз.	Наименование	Кол.	Масса ед. кг	Масса, кг
КР94	1	Ф6 AIII ℓ=1470	2	0,33	0,86
	2	Ф4 Вр I ℓ=180	10	0,02	
КР100	1	Ф5 Вр пI ℓ=1470	2	0,20	0,63
	2	Ф4 Вр I ℓ=230	10	0,02	
КР106	1	Ф5 Вр пI ℓ=1470	2	0,20	0,70
	2	Ф4 Вр I ℓ=280	10	0,03	
КР112	1	Ф6 AIII ℓ=1470	2	0,33	0,96
	2	Ф4 Вр I ℓ=330	10	0,03	

Арматура: класса А-III по ГОСТ 5781-82, класса Вр-I, по ГОСТ 6727-80*

Нач.отд.	Царбак		1.030.1-1/88.2-7-71
Н.контр.	Аксёнова		
Гл.констр.	Цибаров		
Зав.груп.	Бродский		Каркас плоский КР94, КР100, КР106, КР112
Проверил	Аксёнова		Стадия: Р; Лист: ; Листов: 1
Рассчитал	Калюжнюк		ГОССТРОЙ СССР ЛЕНИНГРАДСКИЙ ПРОМСТРОЙПРОЕКТ

https://zavodjbi.com/

https://zavodjbi.com/

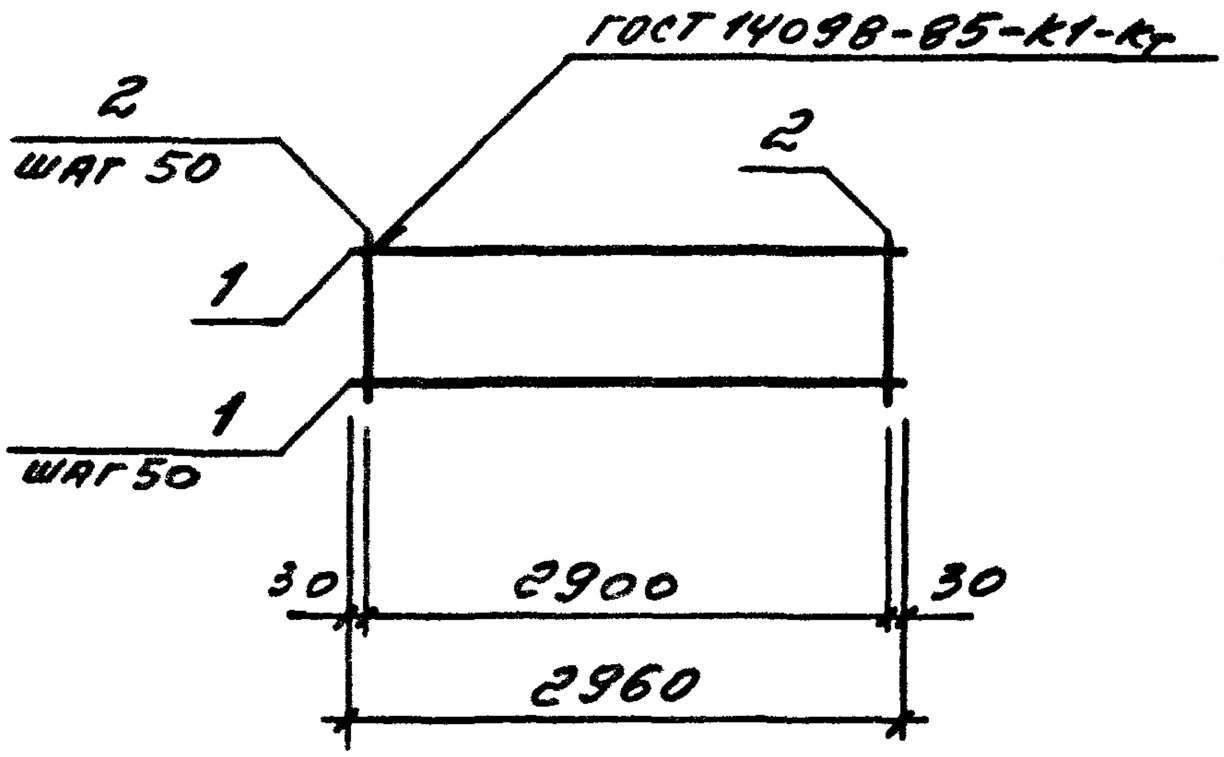

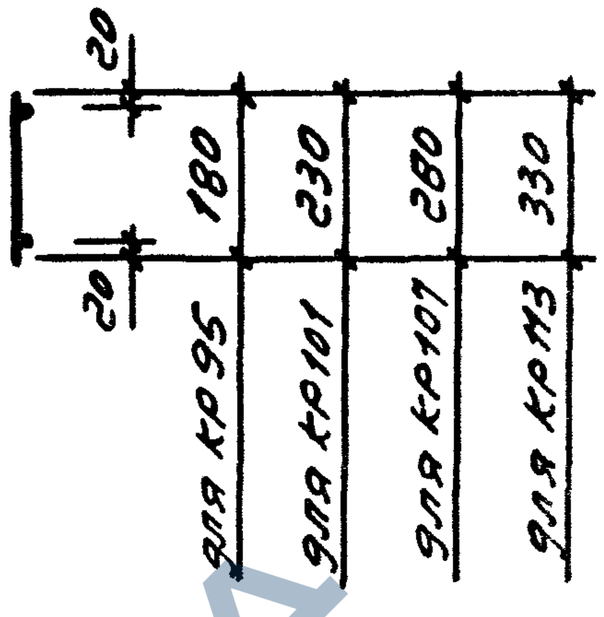

Марка	Поз.	Наименование	Кол.	Масса ед. кг	Масса, кг
КР 95	1	ф3 Вр I ℓ=2960	4	0,15	1,19
	2	ф3 Вр I ℓ=180	59	0,01	
КР 101	1	ф3 Вр I ℓ=2960	5	0,15	1,48
	2	ф3 Вр I ℓ=230	59	0,01	
КР 107	1	ф3 Вр I ℓ=2960	6	0,15	1,78
	2	ф3 Вр I ℓ=280	59	0,01	
КР 113	1	ф3 Вр I ℓ=2960	7	0,15	2,09
	2	ф3 Вр I ℓ=330	59	0,017	

Арматура: класса А-III по ГОСТ 5781-82, класса Вр-I по ГОСТ 6727-80*

Взам. инв. №

Подпись и дата

Инв. № подл.

Нач.отд.	Царбак	
Н.контр.	Аксёнова	
Гл.констр.	Цибаров	
Зав.груп.	Бродский	
Проверил	Аксёнова	
Рассчитал	Калюжнюк	
Разработал	Фоменко	

1.030.1-1/88.2-7-72

Каркас плоский

КР 95, КР 101, КР 107, КР 113

Стадия	Лист	Листов
Р		1

ГОССТРОЯ СССР
ЛЕНИНГРАДСКИЙ ПРОМСТРОЙПРОЕКТ

https://zavodjbi.com/

https://zavodjbi.com/

ГОСТ 14098-85-К1-КТ

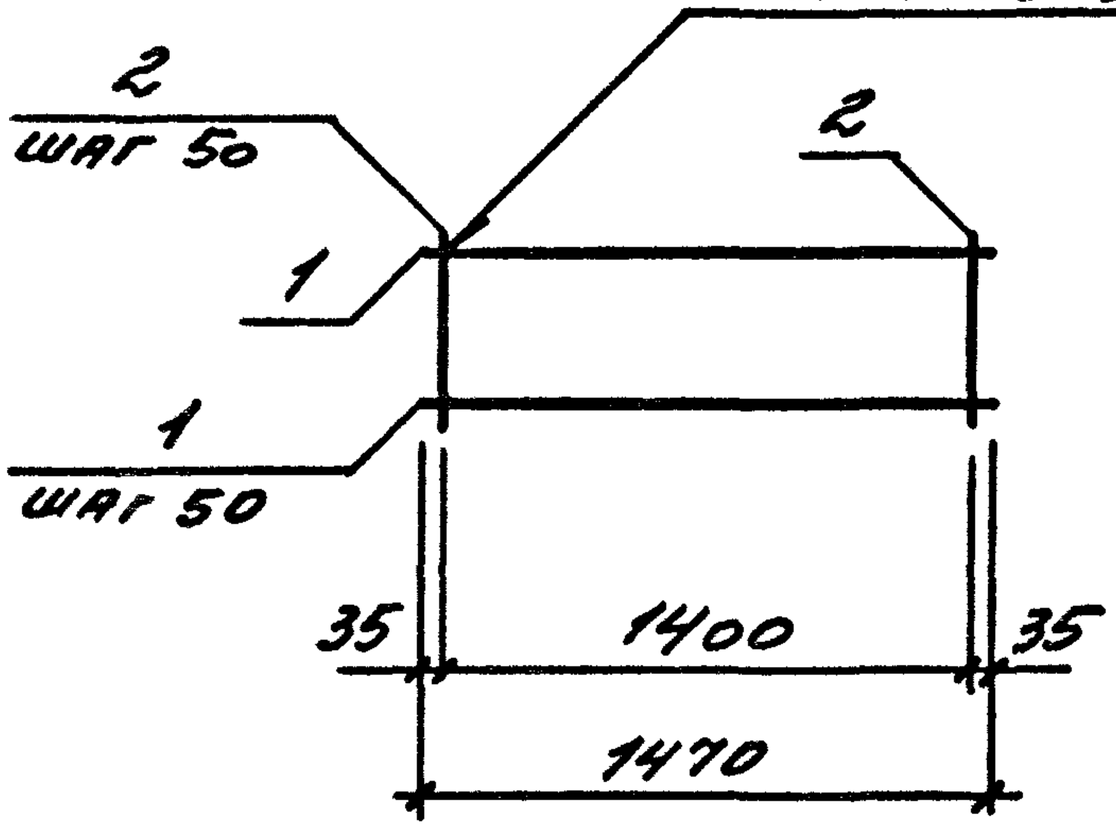

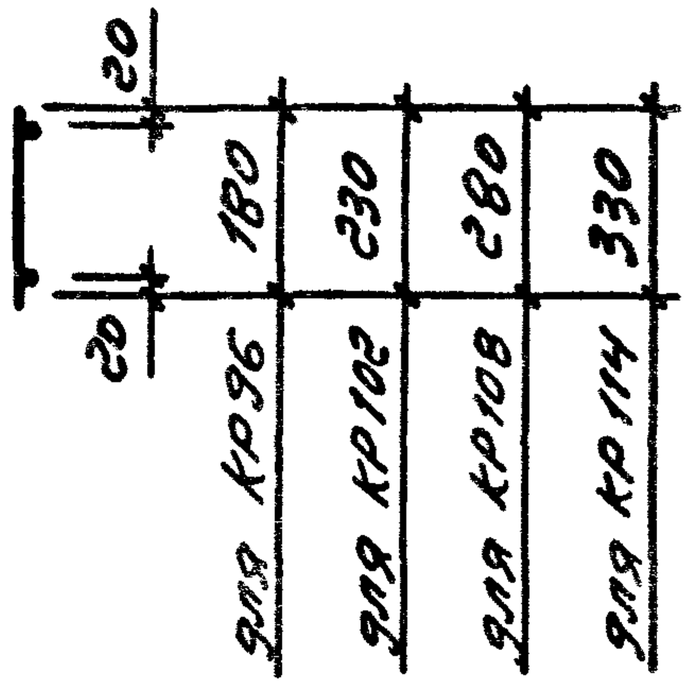

Марка	Поз.	Наименование	Кол.	Масса ед. кг	Масса, кг
КР96	1	Ф3 Вр I ℓ=1470	4	0,07	0,57
	2	Ф3 Вр I ℓ=180	29	0,01	
КР102	1	Ф3 Вр I ℓ=1470	5	0,07	0,73
	2	Ф3 Вр I ℓ=230	29	0,01	
КР108	1	Ф3 Вр I ℓ=1470	6	0,07	0,88
	2	Ф3 Вр I ℓ=280	29	0,01	
КР114	1	Ф3 Вр I ℓ=1470	7	0,07	1,07
	2	Ф3 Вр I ℓ=330	29	0,02	

Арматура: класса А-III по ГОСТ 5781-82, класса Вр-I по ГОСТ 6727-80

Нач.отд.	Царбак		1.030.1-1/88.2-7-23
Н.контр.	Аксёнова		
Гл констр.	Цибаров		Каркас плоский КР96, КР102, КР108, КР114
Зав груп.	Бродский		Стадия: Р; Лист: ; Листов: 1
Проверил	Аксёнова		Госстрой СССР Ленинградский Промстройпроект
Рассчитал	Калюжнюк		
Разработал	Фоменко		

Копировал

Формат

https://zavodjbi.com/

https://zavodjbi.com/

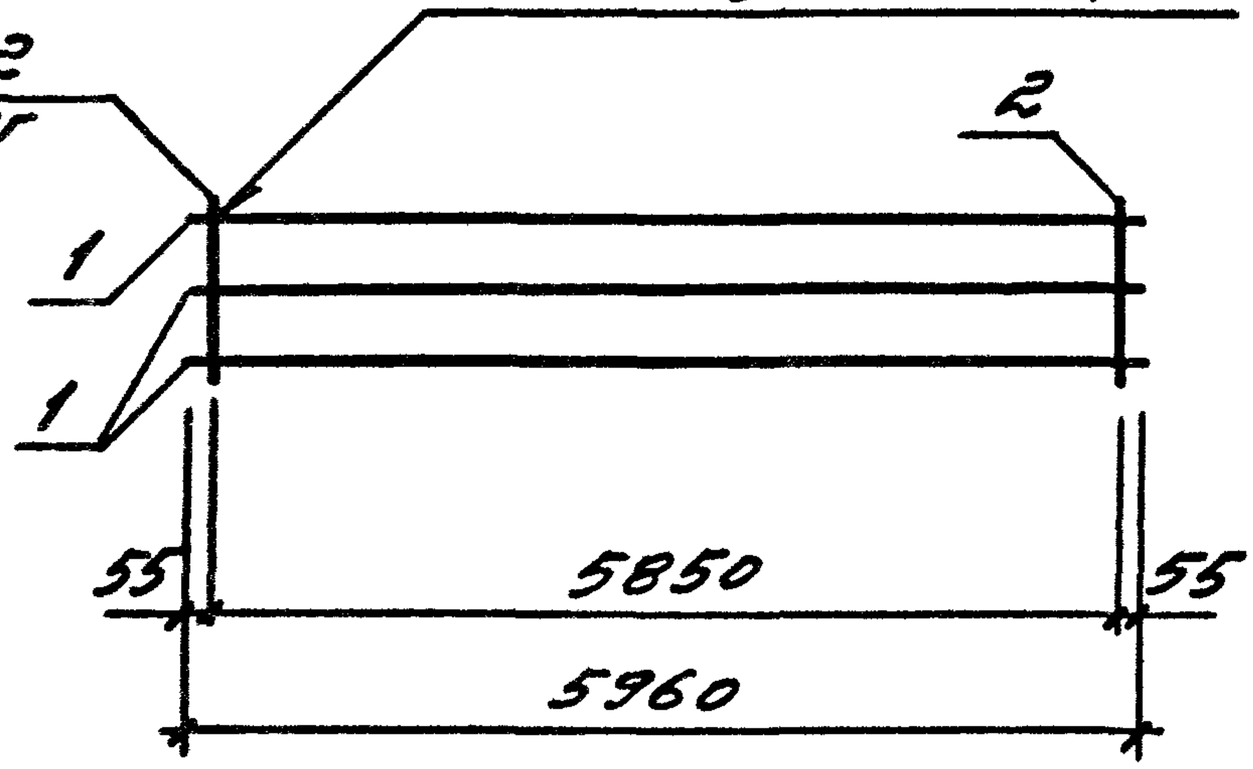

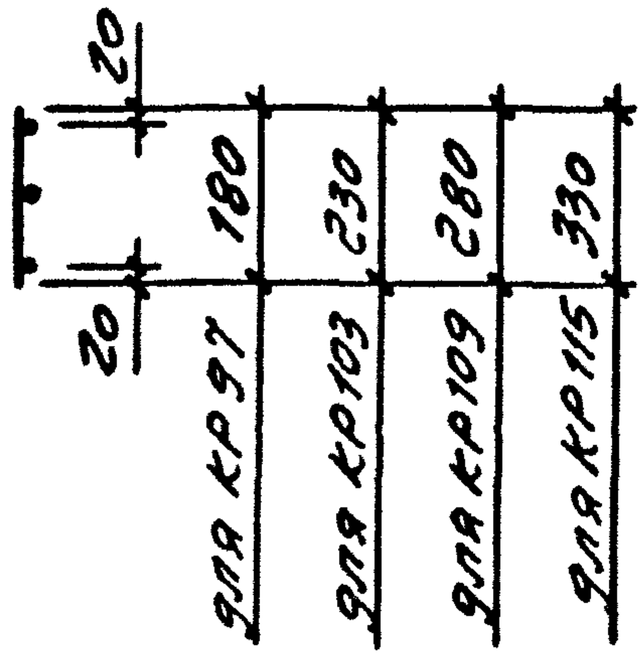

Марка	Поз.	Наименование	Кол.	Масса ед. кг	Масса, кг
КР97	1	Ф14 AIII ℓ=5960	3	7,20	22,3
	2	Ф4 BpI ℓ=180	40	0,02	
КР103	1	Ф16 AIII ℓ=5960	3	9,40	29,0
	2	Ф4 BpI ℓ=230	40	0,02	
КР109	1	Ф18 AIII ℓ=5960	3	11,91	36,9
	2	Ф4 BpI ℓ=280	40	0,03	
КР115	1	Ф18 AIII ℓ=5960	3	11,91	36,9
	2	Ф4 BpI ℓ=330	40	0,03	

Арматура: класса А-III по ГОСТ 5781-82, класса Вр-I по ГОСТ 6727-80

Взам. инв. №

Подпись и дата

Инв. № подл.

Нач. отд.	Шарова	
Н. контр.	Алексеева	
Гл. констр.	Цыбаров	
Зав. груп.	Бродский	
Проверил	Алексеева	
Рассчитал	Калюжных	
Разработал	Фоменко	

1.030.1-1/88.2-7-74

Каркас плоский КР97, КР103, КР109, КР115

Стадия	Лист	Листов
Р		1

ГОССТРОЯ СССР ЛЕНИНГРАДСКИЙ ПРОМСТРОЙПРОЕКТ

Копировал 24759-02 51 Формат

https://zavodjbi.com/

https://zavodjbi.com/

ГОСТ 14098-85-К1-КТ

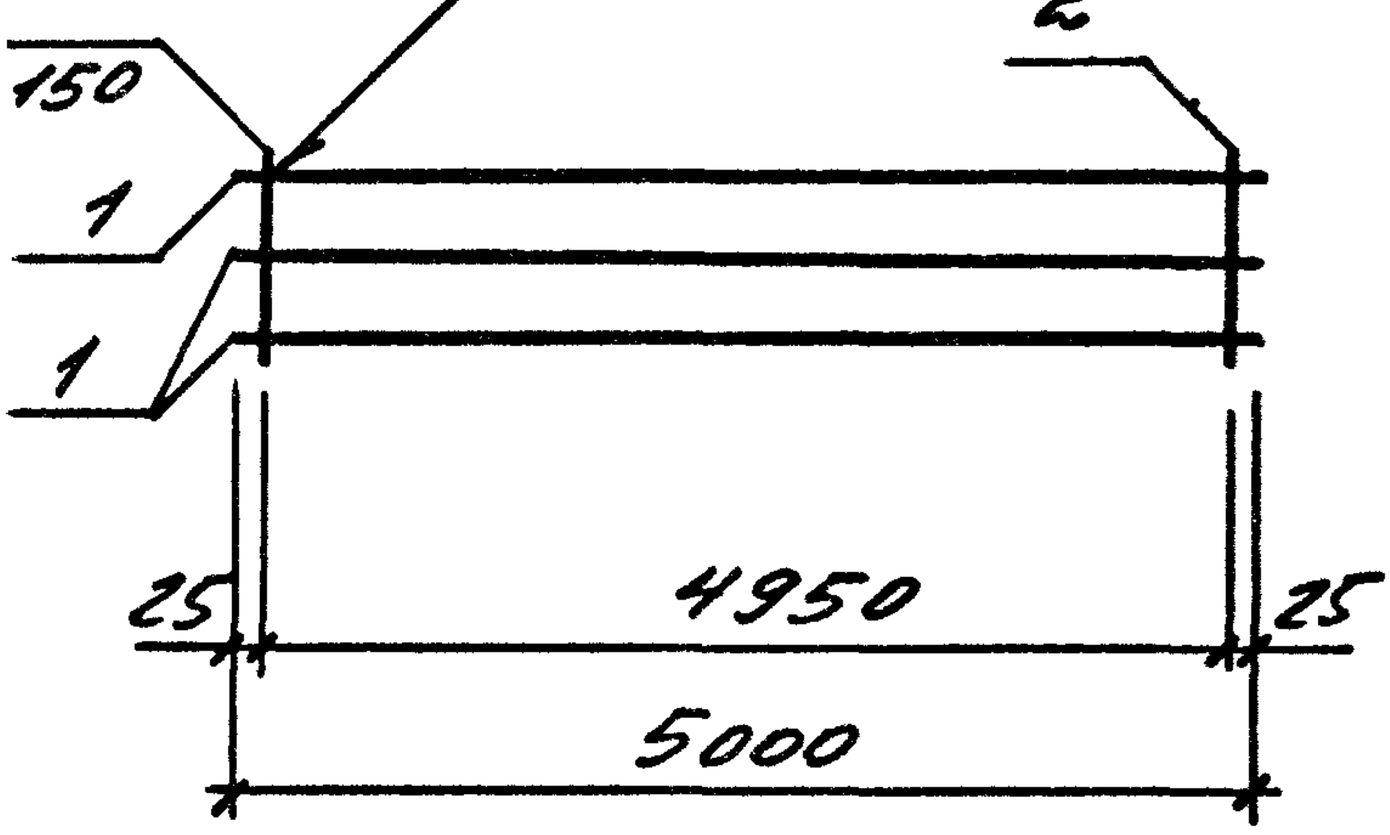

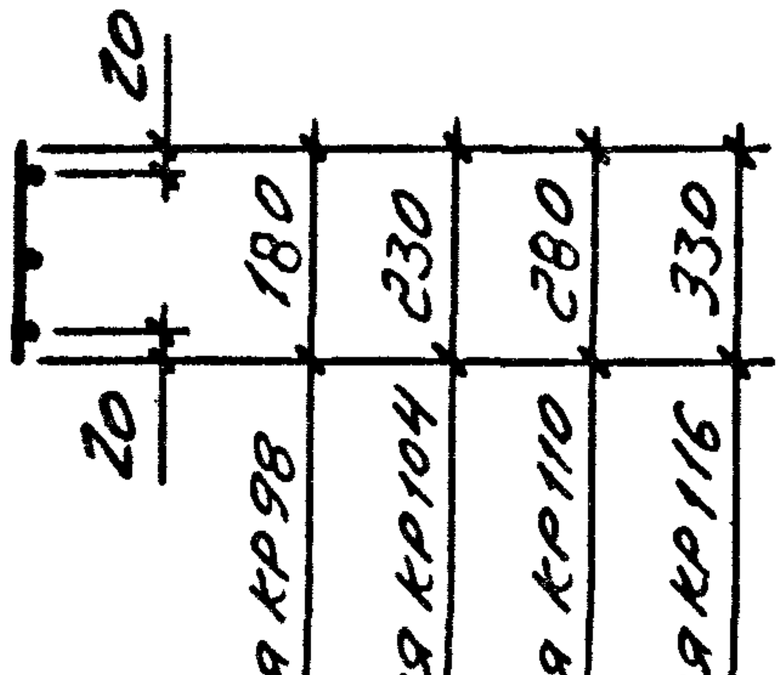

Марка	Поз.	Наименование	Кол.	Масса ед. кг	Масса, кг
КР98	1	Ф22 AIII ℓ=5000	3	14,92	46,12
	2	Ф6 AI ℓ=180	34	0,04	
КР104	1	Ф25 AIII ℓ=5000	3	19,25	60,84
	2	Ф8 AI ℓ=230	34	0,09	
КР110	1	Ф28 AIII ℓ=5000	3	24,15	76,21
	2	Ф8 AI ℓ=280	34	0,11	
КР116	1	Ф28 AIII ℓ=5000	3	24,15	76,88
	2	Ф8 AI ℓ=330	34	0,13	

Арматура класса А-I и А-III по ГОСТ 5781-82

Царбак		1.030.1-1/88.2-7-75	
Аксёнова			
Цибаров		Каркас плоский КР98, КР104, КР110, КР116	Стадия: Р; Лист; Листов: 1
Бродский			ГОССТРОЙ СССР ЛЕНИНГРАДСКИЙ ОРДЕНА ТРУДОВОГО КРАСНОГО ЗНАМЕНИ ГРАЖДАНСТРОЙПРОЕКТ
Аксенова			
Лужнюк			
Фоменко			

Копировал | Формат

https://zavodjbi.com/

https://zavodjbi.com/

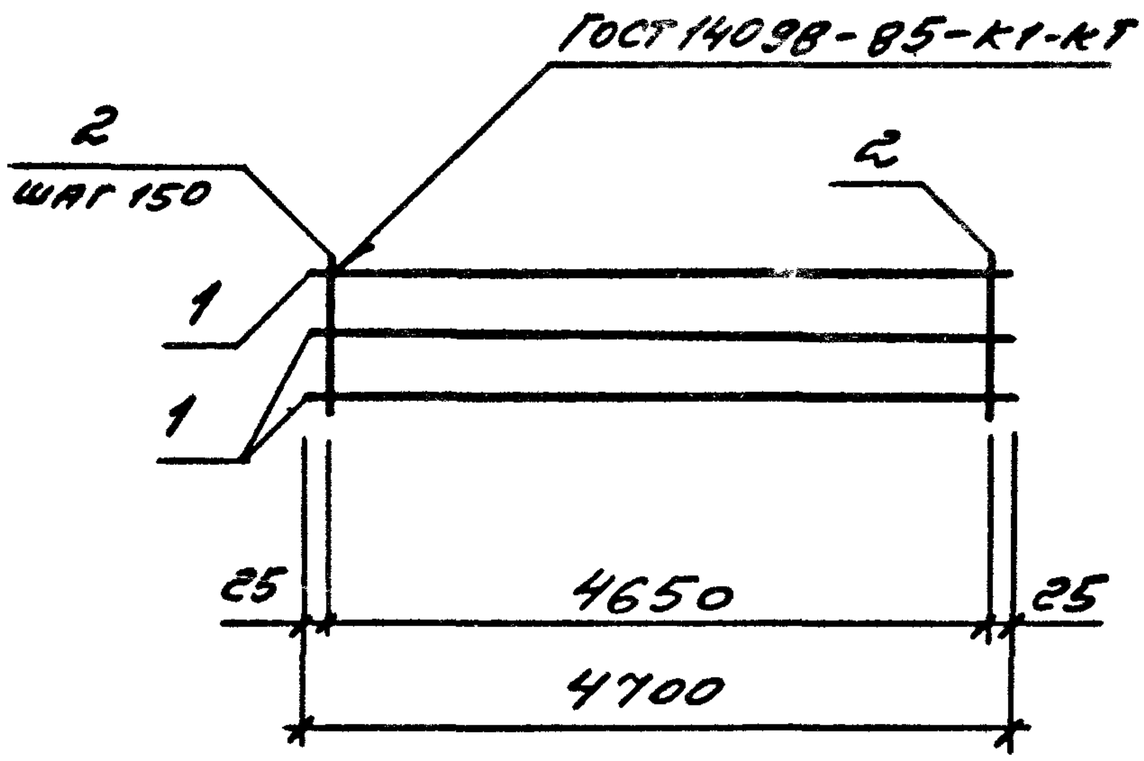

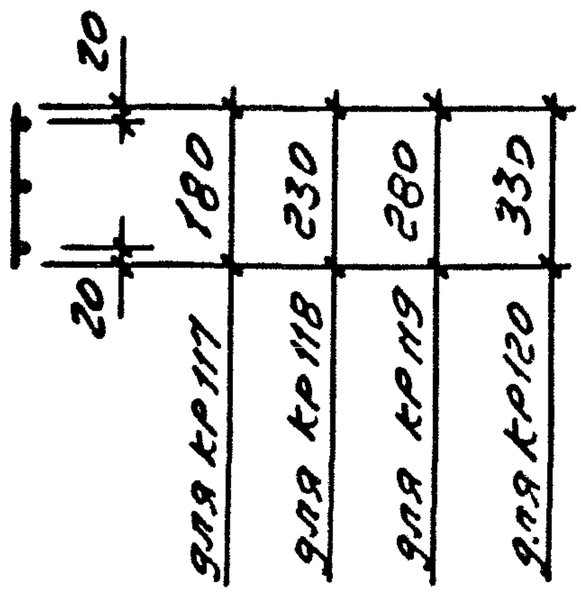

Марка	Поз.	Наименование	Кол.	Масса ед. кг	Масса, кг
КР117	1	Ø22 А-II ℓ=4700	3	14,02	43,34
	2	Ø6 А-I ℓ=180	32	0,04	
КР118	1	Ø25 А-II ℓ=4700	3	18,10	57,21
	2	Ø8 А-I ℓ=230	32	0,09	
КР119	1	Ø28 А-II ℓ=4700	3	22,70	71,69
	2	Ø8 А-I ℓ=280	32	0,11	
КР120	1	Ø28 А-II ℓ=4700	3	22,70	72,26
	2	Ø8 А-I ℓ=330	32	0,13	

Арматура класса А-I и А-III по ГОСТ 5781-82

Нач.отд.	Царбак		1.030.1-1/88.2-7-76
Н.контр.	Аксёнова		
Гл.констр.	Цибаров		
Зав.груп.	Бродский		Каркас плоский КР117 ... КР120
Проверил	Аксёнова		
Рассчитал	Калюжнюк		
Разработал	Фоменко		

Стадия	Лист	Листов
Р		

ГОССТРОЙ СС
ЛЕНИНГРАДС
ПРОМСТРОЙП

Копировал 24759-02 62

Инв. № подл. | Подпись и дата | Взам. инв. №

https://zavodjbi.com/

https://zavodjbi.com/

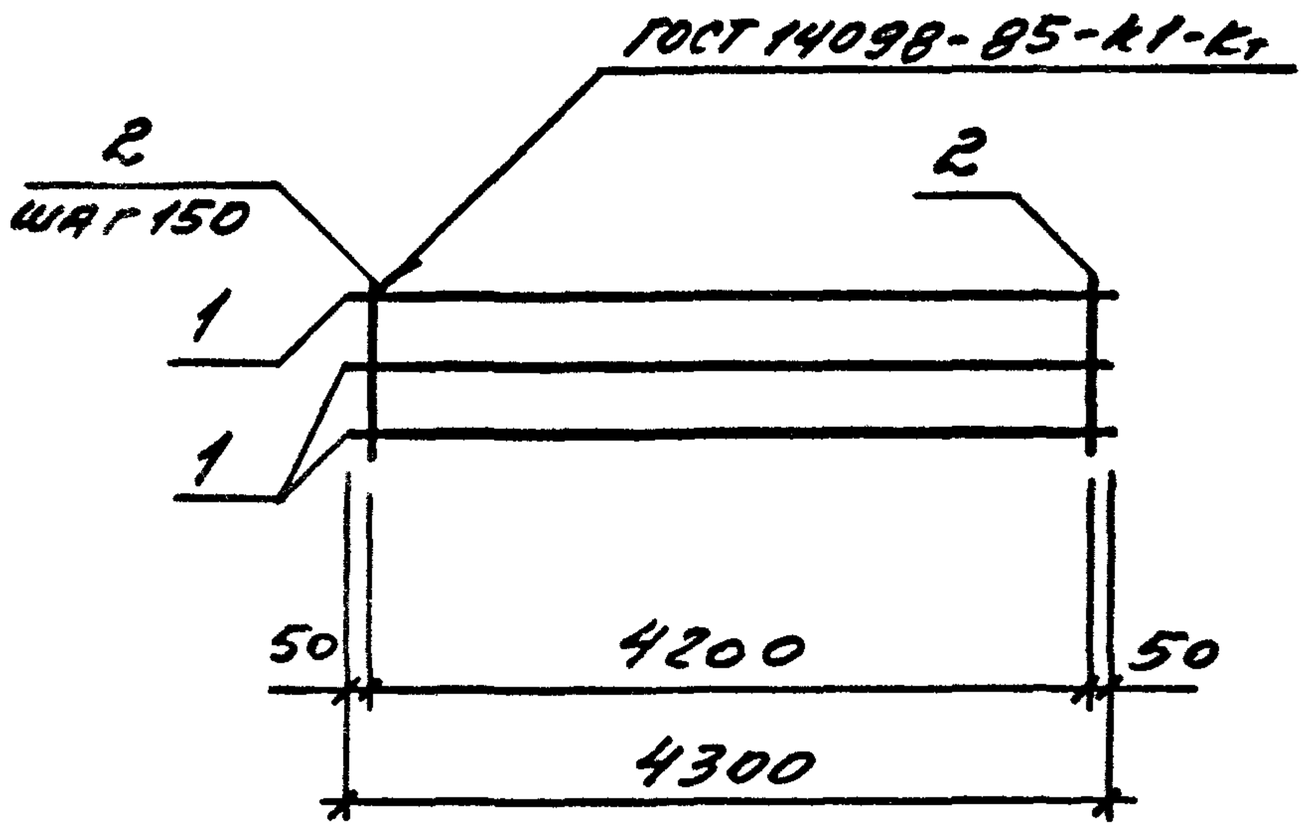

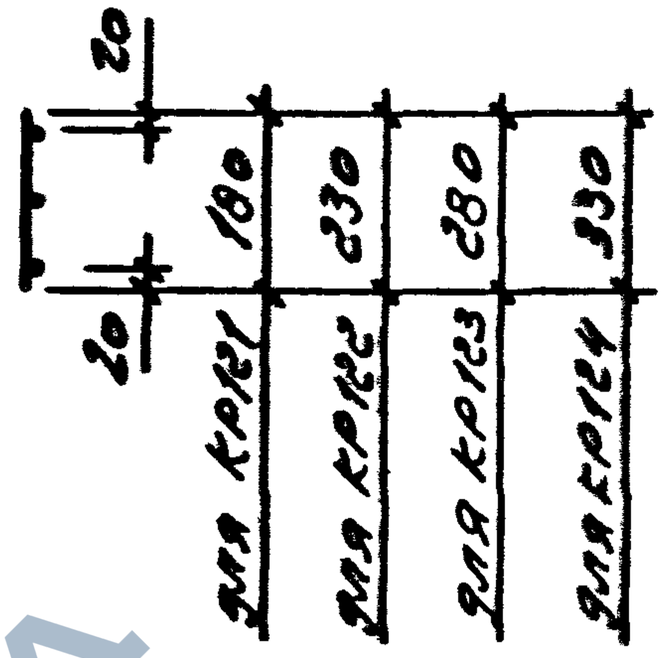

Марка	Поз.	Наименование	Кол.	Масса ед. кг	Масса, кг
КР121	1	Ф22 А-III ℓ=4300	3	12,83	39,65
	2	Ф6 А-I ℓ=180	29	0,04	
КР122	1	Ф25 А-III ℓ=4300	3	16,56	52,29
	2	Ф8 А-I ℓ=230	29	0,09	
КР123	1	Ф28 А-III ℓ=4300	3	20,77	65,50
	2	Ф8 А-I ℓ=280	29	0,11	
КР124	1	Ф28 А-III ℓ=4300	3	20,77	66,08
	2	Ф8 А-I ℓ=330	29	0,13	

Арматура класса А-I и А-III по ГОСТ 5781-82

Нач отд.	Царбак		
Н контр.	Аксёнова		
Гл констр.	Цибаров		
Зав.груп.	Бродский		
Проверил	Аксёнова		
Рассчитал	Калюжнюк		

1.030.1-1/88.2-7-77

Каркас плоский КР121 ... КР124

Стадия	Лист	Листов
Р		1

ГОССТРОЙ СССР ЛЕНИНГРАДСКИЙ

https://zavodjbi.com/

https://zavodjbi.com/

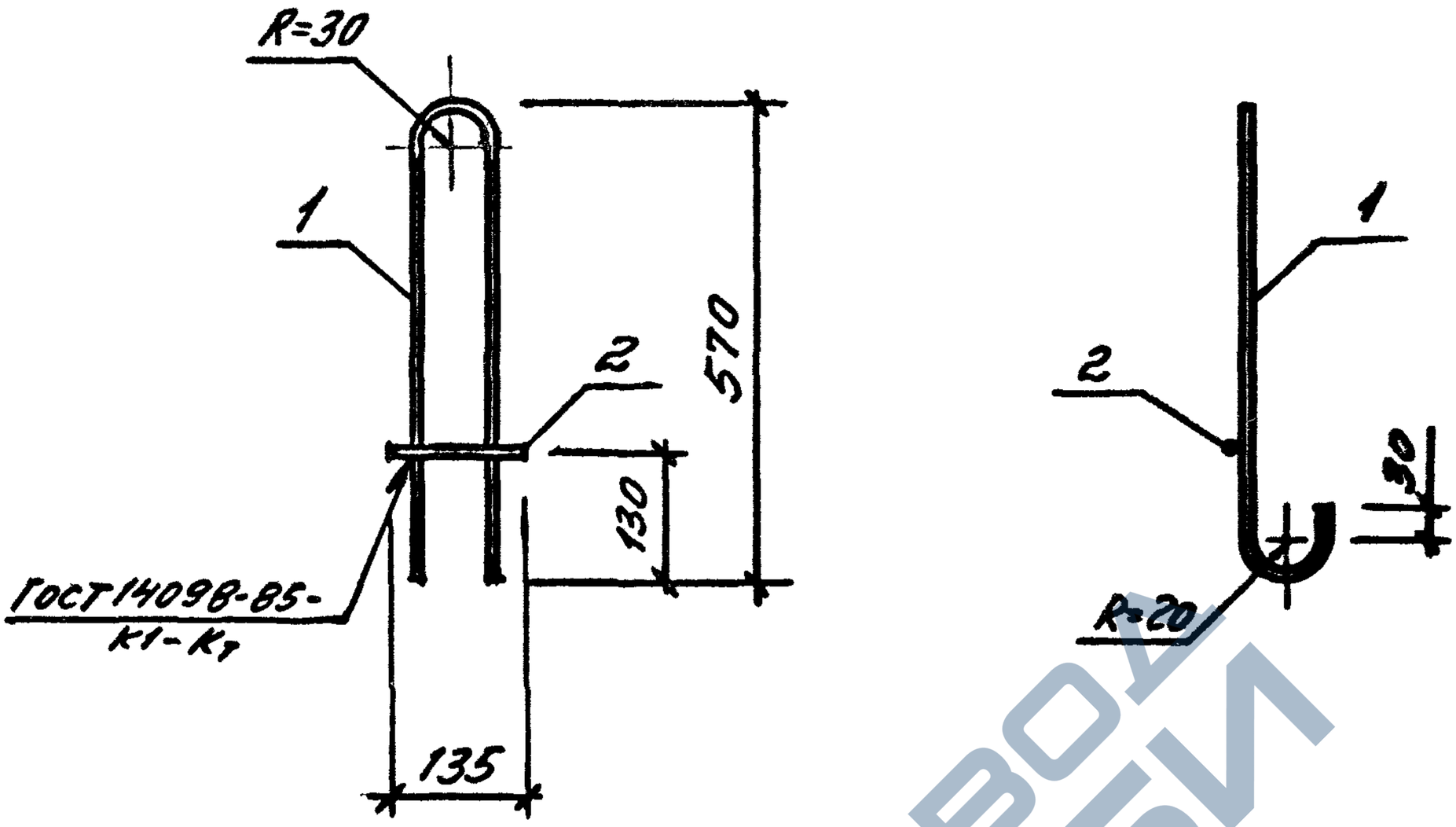

Марка	Поз.	Наименование	Кол.	Масса ед. кг	Масса, кг
П1	1	ф14 AI ℓ= 1405	1	1,70	1,87
	2	ф10 A III ℓ= 135	1	0,08	

Арматура класса А-I и А-III по ГОСТ 5781-82

Нач.отд.	Царбак		
Н.контр.	Аксёнова		
Гл.констр.	Цибгров		
Зав.груп.	Бродский		
Проверил	Аксёнова		
Рассчитал	Калюжнюк		

1.030.1-1/88.2-7-78

Петля строповочная П1

Стадия	Лист	Листов
Р		1

ГОССТРОЙ СССР ЛЕНИНГРАДСКИЙ

Взам. инв. № | Подпись и дата | Инв. № подл.

https://zavodjbi.com/

https://zavodjbi.com/

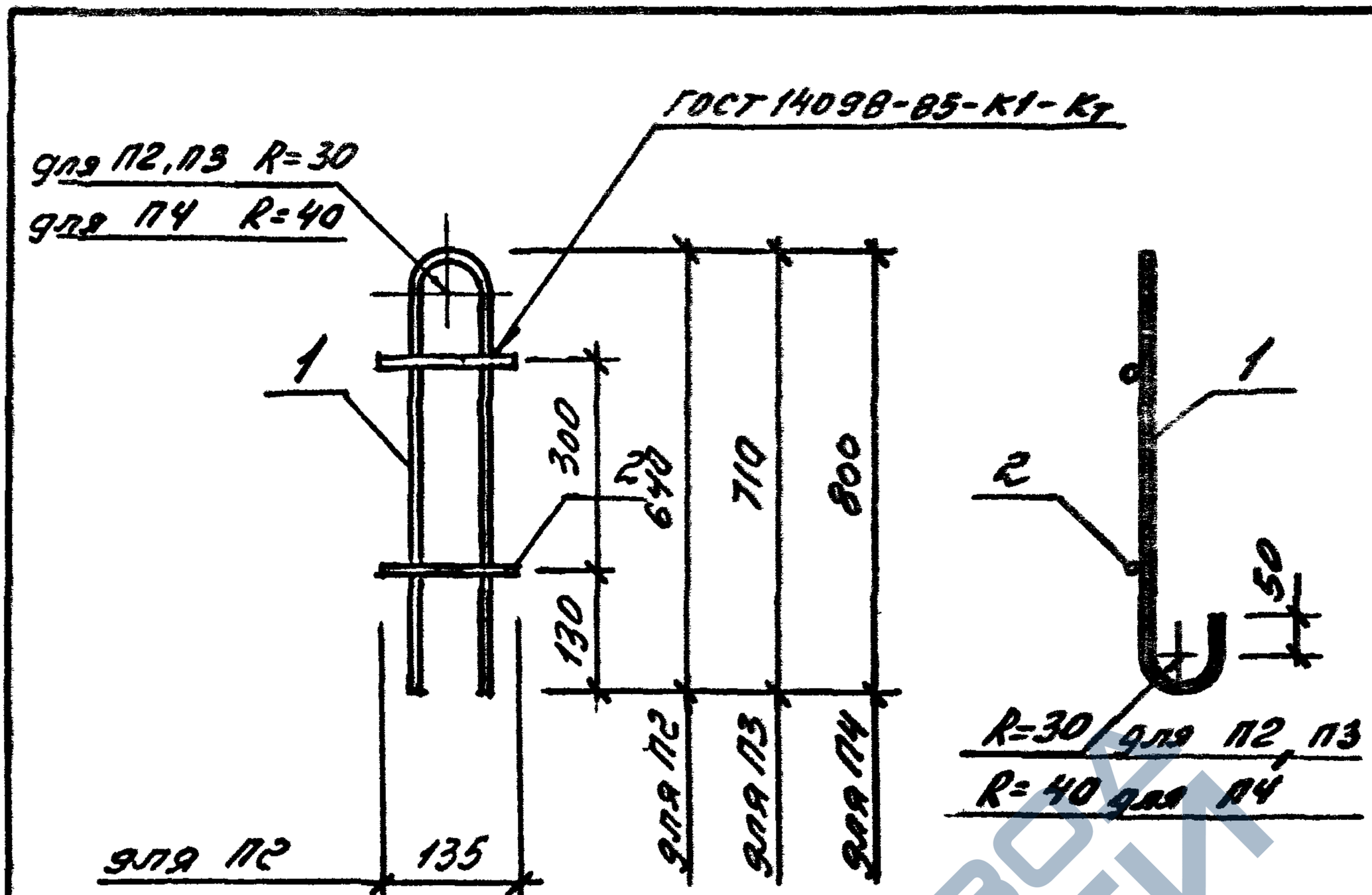

Марка	Поз.	Наименование		Кол.	Масса ед. кг	Масса, кг
П2	1	⌀16 AI	ℓ=1545	1	2,44	2,71
	2	⌀12 AIII	ℓ=150	2	0,13	
П3	1	⌀18 AI	ℓ=1685	1	3,37	3,64
	2	⌀12 AIII	ℓ=150	2	0,13	
П4	1	⌀20 Ac II	ℓ=1960	1	4,84	5,32
	2	⌀20 AIII	ℓ=200	2	0,24	

Арматура класса А-I и А III по ГОСТ 5781-82

Нач.отд.	Царбак	1.030.1-1/88.2-7-79	
Н.контр.	Аксёнова		
Гл.констр.	Цибаров	Петля строповочная по П3 П4	Стадия: Р; Лист: ; Листов: 1
Зав.груп	Бродский		
Проверил	Аксёнова		ГОССТРОЙ СССР ЛЕНИНГРАДСКИЙ
Рассчитал	Калюжнюк		

https://zavodjbi.com/

https://zavodjbi.com/

ГОСТ 14098-85-К1-КТ

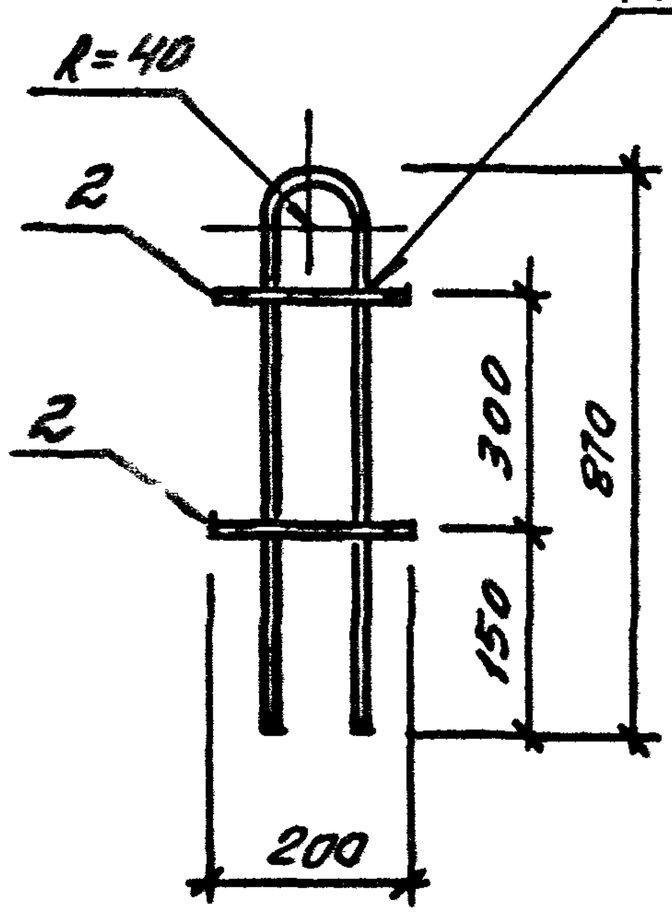

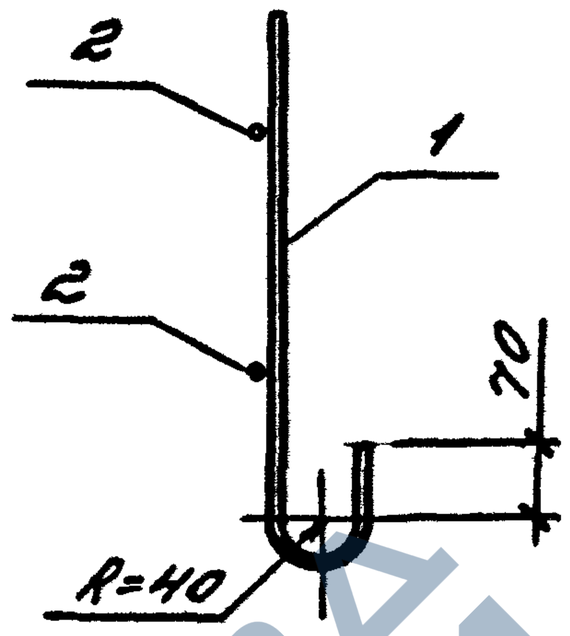

Марка	Поз.	Наименование	Коп.	Масса ед. кг	Масса, кг
П5	1	Ф22 А I ℓ=2100	1	6,26	6,74
	2	Ф14 А III ℓ=200	2	0,24	

Арматура класса А-I и А III по ГОСТ 5781-82

Нач.отд.	Царбак		
Н.контр.	Аксёнова		
Гл.констр.	Цибаров		
Зав.груп.	Бродский		
Проверил	Аксёнова		
Рассчитал	Калюжнюк		

1.030.1-1/88.2-7-80

Петля строповочная П5

Стадия	Лист	Листов
Р		1

ГОССТРОЙ СССР
ЛЕНИНГРАДСКИЙ ПРОМСТРОЙПРОЕКТ

Взам. инв. №
Подпись и дата
Инв. № подл.

https://zavodjbi.com/

https://zavodjbi.com/

ГОСТ 14098-85-Т2-1

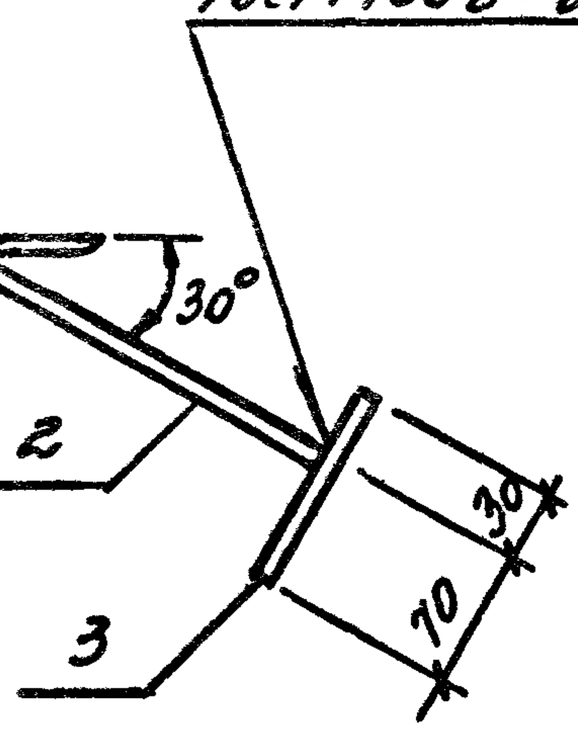

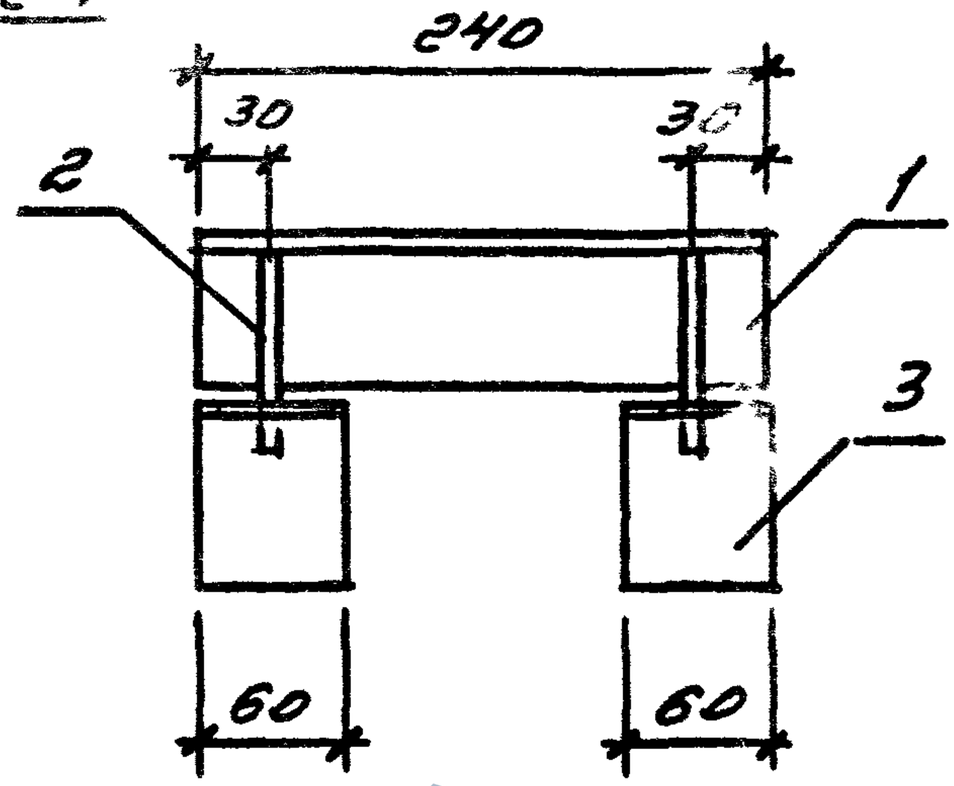

Марка	Поз.	Наименование	Кол.	Масса ед. кг	Масса, кг
М1	1	Уголок 63х63х6 ГОСТ 8509-86	1	1,37	2,14
		ВСт3кп2 ГОСТ 380-71* ℓ=240			
	2	Ф10 А III ℓ=160	2	0,10	
	3	Лист 6х60 ГОСТ 19903-74	2	0,28	
		ВСт3кп2 ГОСТ 380-71* ℓ=100			

Арматура класса А-III по ГОСТ 5781-82

Нач.отд.	Царбак		1.030.1-1/88.2-7-81
Н.контр.	Аксёнова		
Гл констр.	Цибаров		Изделие закладное М1
Зав.груп	Бродский		Стадия Р; Лист; Листов 1
Проверил	Аксёнова		ГОССТРОЙ СССР ЛЕНИНГРАДСКИЙ

№ подл. | Подпись и дата | Взам. инв. №

https://zavodjbi.com/

https://zavodjbi.com/

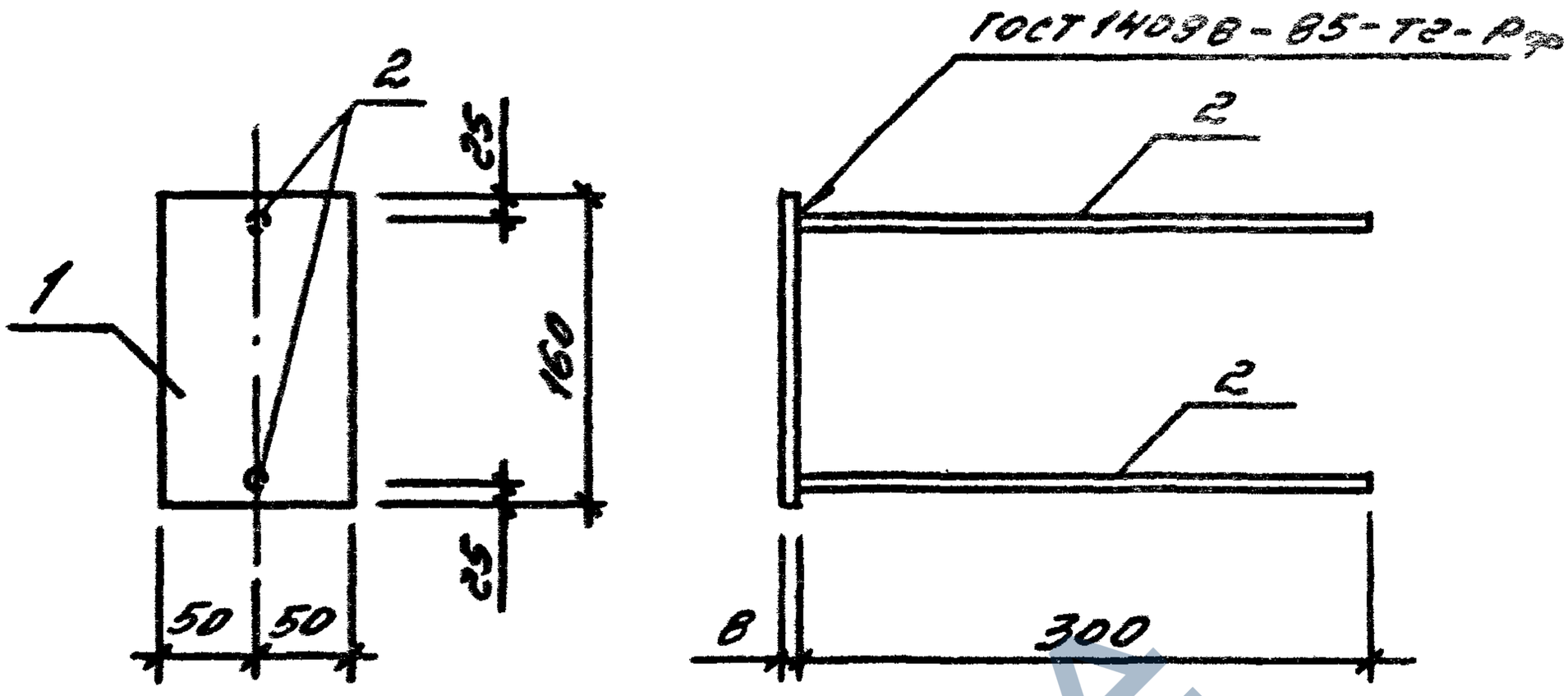

Марка	Поз.	Наименование	Кол.	Масса ед. кг	Масса, кг
М2	1	Лист 8х100 ГОСТ 19903-74	1	1,0	1,38
		ВСт3кп2 ГОСТ 380-71* ℓ=160			
	2	Ф10 АIII ℓ=300	2	0,19	

Арматура класса А-III по ГОСТ 5781-82

Нач.отд.	Царбак		1.030.1-1/88.2-7-82
Н.контр.	Аксёнова		
Гл.констр.	Цибаров		Изделие закладное М2
Зав.груп.	Бродский		
Проверил	Аксёнова		
Рассчитал	Калюжник		

Стадия	Лист	Листов
Р		1

ГОССТРОЙ СССР
ЛЕНИНГРАДСКИЙ

Взам. инв. №
Подпись и дата
№ подл.

https://zavodjbi.com/