https://zavodjbi.com/

ГОСУДАРСТВЕННЫЙ КОМИТЕТ ПО ГРАЖДАНСКОМУ СТРОИТЕЛЬСТВУ И АРХИТЕКТУРЕ
ПРИ ГОССТРОЕ СССР

ТИПОВЫЕ КОНСТРУКЦИИ И ДЕТАЛИ ЗДАНИЙ И СООРУЖЕНИЙ

СЕРИЯ 1.188-5

ЖЕЛЕЗОБЕТОННЫЕ КАБИНЫ САНИТАРНО-ТЕХНИЧЕСКИХ УЗЛОВ

ЖИЛЫХ ДОМОВ ДО 9 ЭТАЖЕЙ С ВЫСОТОЙ ЭТАЖА 2.8 МЕТРА

ВЫПУСК 5

СТРОИТЕЛЬНЫЕ ЧЕРТЕЖИ РАЗОБЩЕННЫХ И СОВМЕЩЕННЫХ КАБИН ТИПА „КОЛПАК" ИЗ ТЯЖЕЛОГО ЦЕМЕНТНОГО БЕТОНА И КЕРАМЗИТОБЕТОНА

14032-01
ЦЕНА 2-64

https://zavodjbi.com/

https://zavodjbi.com/

ЦЕНТРАЛЬНЫЙ ИНСТИТУТ ТИПОВОГО ПРОЕКТИРОВАНИЯ
ГОССТРОЯ СССР

Москва А-445, Смольная ул., 22

Сдано в печать 1976 года

Заказ № 8873 Тираж 3500 экз

https://zavodjbi.com/

ГОСУДАРСТВЕННЫЙ КОМИТЕТ ПО ГРАЖДАНСКОМУ СТРОИТЕЛЬСТВУ И АРХИТЕКТУРЕ
ПРИ ГОССТРОЕ СССР

ТИПОВЫЕ КОНСТРУКЦИИ И ДЕТАЛИ ЗДАНИЙ И СООРУЖЕНИЙ

СЕРИЯ 1.188-5

ЖЕЛЕЗОБЕТОННЫЕ КАБИНЫ САНИТАРНО-ТЕХНИЧЕСКИХ УЗЛОВ

ЖИЛЫХ ДОМОВ ДО 9 ЭТАЖЕЙ С ВЫСОТОЙ ЭТАЖА 2.8 МЕТРА

ВЫПУСК 5

СТРОИТЕЛЬНЫЕ ЧЕРТЕЖИ РАЗОБЩЕННЫХ И СОВМЕЩЕННЫХ КАБИН ТИПА „КОЛПАК" ИЗ ТЯЖЕЛОГО ЦЕМЕНТНОГО БЕТОНА И КЕРАМЗИТОБЕТОНА

РАЗРАБОТАНЫ ЦНИИЭП ЖИЛИЩА ГОСУДАРСТВЕННОГО КОМИТЕТА ПО ГРАЖДАНСКОМУ СТРОИТЕЛЬСТВУ И АРХИТЕКТУРЕ ПРИ ГОССТРОЕ СССР

УТВЕРЖДЕНЫ И ВВЕДЕНЫ В ДЕЙСТВИЕ ГОСКОМИТЕТОМ ПО ГРАЖДАНСКОМУ СТРОИТЕЛЬСТВУ И АРХИТЕКТУРЕ ПРИ ГОССТРОЕ СССР с 30 сентября 1976 г ПРИКАЗ №209 от 22 сентября 1976 г

ЗАВОД ЖБИ
https://zavodjbi.com/

	Марка по сортаменту	Марка сокращ	Лист	Стр
Содержание			С1, С2	2,3
Пояснительная записка			П1-П3	4-6
Номенклатура			1, 2	7,8
Санитарно-техническая кабина	СК1-27 16 24-12	СК12	3	9
Объемный блок	——— " ———	"	4-6	10-12
Объемный блок Армирование	——— " ———	"	7,8	13, 14
Санитарно-техническая кабина	СК1-27 16.24-14	СК14	9	15
Объемный блок	——— " ———	"	10-12	16-18
Объемный блок Армирование	——— " ———	"	13, 14	19,20
Санитарно-техническая кабина	СК2-21 18 24-16	СК16	15	21
Объемный блок	——— " ———	"	16-18	22-24
Объемный блок Армирование	——— " ———	"	19, 20	25,26
Санитарно-техническая кабина	СК2-21 18 24-18	СК18	21	27
Объемный блок	——— " ———	"	22-24	28-30
Объемный блок Армирование	——— " ———	"	25,26	31, 32
Объемный блок Детали установки арматурных элементов	СК1-27 16 24-12	СК12	27	33
——— " ———	СК1-27 16 24-14	СК14	28	34
——— " ———	СК2-21 18 24-16	СК16	29	35
——— " ———	СК2-21 18 24-18	СК18	30	36
Объемные блоки Детали установки закладных элементов	СК1-27 16 24-12	СК12		
	СК1-27 16 24-14	СК14		
	СК2-21 18 24-16	СК16	31-33	37-39
Объемные блоки Детали установки закладных элементов	СК2-21 18 24-18	СК18	31-33	37-39
Установка дверей	СК1-27 16.24-12	СК12		
	СК1-27 16 24-14	СК14	34	40
Установка дверей	СК2-21 18 24-16	СК16		
	СК2-21 18 24-18	СК18	35	41
Расположение пробок для крепления туалетной гарнитуры и внутреннего оборудования	СК1-27 16 24-12	СК12		
	СК1-27 16 24-14	СК14	36	42
——— " ———	СК2-21 18 24-16	СК16		
	СК2-21 18 24-18	СК18	37	43
Днище	СК1-27 16 24 12	СК12	38	44
Днище Армирование	——— " ———	"	39	45
Днище	СК1-27 16 14-14	СК14	40	46
Днище Армирование	——— " ———	"	41	47
Днище	СК2-21 18 24-16	СК16	42	48
Днище Армирование	——— " ———	"	43	49
Днище	СК2-21 18 24-18	СК18	44	50
Днище Армирование	——— " ———	"	45	51
Крепление стояков	СК1-27 16 14-12	СК12		
	СК1-27 16 14-14	СК14	46	52
Крепление стояков	СК2-21 18 24-16	СК16		
	СК2-21 18 24-18	СК18	47	53

https://zavodjbi.com/

	Марка по сортаменту	Марка сокращ	Лист	Стр
Монтажные узлы	СК1-24 16.14-12	СК12		
	СК1-24 16.14-14	СК14		
	СК2-21 18 24-16	СК16		
	СК2-21 18 24-18	СК18	48	54
Арматурные элементы				
Сетки С1, С9, С11			49	55
Сетки С2, С3, С4			50	56
Сетки С5, С6, С7			51	57
Сетки С10, С12, С13			52	58
Сетки С14, С15, С17			53	59
Сетки С8, С16, С18			54	60
Сетки С19, С20, С21			55	61
Каркасы К1, К2, К3			56	62
Каркасы К4 ÷ К7			57	63
Закладные детали М1, М3 и металлический элемент М2 для закладных деталей ЗД1÷ЗД4, ЗД1-1			58	64
Закладные детали М4, М5, М6			59	65
——"—— ——"—— ЗД1, ЗД1-1, ЗД3			60	66
——"—— ——"—— ЗД2, ЗД4			61	67
Петли П1, П2. Отдельные стержни 01 ÷ 04			62	68
Металлические элементы М7, М13			63	69
——"—— ——"—— М8 ÷ М12			64	70
Спецификация металлических изделий			65	71
Выборка стали			66-68	72-74

	Марка по сортаменту	Марка сокращ	Лист	Стр.
Столярные изделия				
Общие виды хозяйственных шкафов и ограждении канализационных стояков	СК1-27 16.24-12	СК12		
	СК1-27 16 24-14	СК14		
	СК2-21 18 24-16	СК16		
	СК2-21.18 24-18	СК18	69	75
Хозяйственный шкаф Ш1	СК1-27 16 24-12	СК12		
	СК1-27 16.24-14	СК14	70	76
——"—— ——"—— Ш2	СК2-21 18 24-16	СК16		
	СК2-21 18 24-18	СК18	71	77
Хозяйственные шкафы Ш1, Ш2 Узлы и стенка боковая			72	78
Хозяйственные шкафы Ш1, Ш2 Дверки и полки			73	79
Ограждение канализационного стояка ОС1			74	80
Рама для ограждения канализационного стояка ОС1				
Брусок Б31 Спецификация приборов на одну дверь			75	81
Спецификация столярных изделий			76	82
Оборудование				
Расположение оборудования санитарно-технической кабины	СК1-27 16 24-12	СК12	77	83
——"—— ——"——	СК1-27 16 24-14	СК14	78	84
——"—— ——"——	СК2-21 18 24-16	СК16	79	85
Устройство экрана ванны			80	86

ЦНИИЛ ЖИЛИЩА

Гл инж пр		Глукин
Инженер		Дкревденко

ТК 1975

Содержание

Серия 1 188-5	
Выпуск 5	Лист С2

ЗАВОД ЖБИ

Рабочие чертежи унифицированных железобетонных санитарно-технических кабин типа "Колпак", предназначенных для 5-9 этажных жилых домов, разработаны в соответствии с заданием Госкомитета по гражданскому строительству и архитектуре при Госстрое СССР от 15 ноября 1974 г

Чертежи разработаны в составе одного выпуска, включающего строительную часть Санитарно-технические сборочные чертежи и санитарно-технические деталировочные чертежи даны соответственно в выпусках 6 и 7 серии 1 188-5

В альбом включены четыре типа санитарно-технических кабин:

1 Разобщенная прямоугольного очертания;

2 Разобщенная с вырезом в пределах уборной для размещения приставного вентиляционного блока;

3 Совмещенная с входом в передней стенке;

4 Совмещенная с входом в боковой стенке

В настоящем выпуске разработаны рабочие чертежи санитарно-технических кабин левого исполнения (марки СК12, СК14, СК16 и СК 18) Указанные чертежи могут быть использованы в зеркальном изображении для изготовления кабин правого исполнения – (соответственно марки СК 11, СК13, СК 15 и СК 17)

Кабины состоят из объемных блоков и днищ, собираемых на заводе сваркой закладных деталей, предусмотренных в этих элементах

Ниши, после сварки закладных деталей, должны быть заделаны цементным раствором марки 100 (см лист 48).

В крышках кабин даны вентиляционные отверстия Присоединение кабин к вентиляционным блокам предусматривается через короб, примыкающий к поворотному патрубку, что позволяет применять различную ориентацию сантехкабин по отношению к вентиляционным блокам

При соединении воздуховода к вентблоку на потолок необходимо укладывать инвентарный деревянный щит, предохраняющий потолок от повреждения

Ограждения канализационных стояков и хозяйственные шкафы см листы 69, 77, 78 и 79

Указания по изготовлению

При изготовлении санитарно-технических кабин должны соблюдаться требования указанные в СНиП 1-В 51-62, 1-В 5-62, ГОСТ 18048-72, ГОСТ 13015-67, а также в технических условиях для этих изделий, утвержденных в установленном порядке

Технология изготовления сантехкабин основана на применении малоподвижных бетонных смесей при предельной крупности заполнителя 10 мм, формуемых в установках с неподвижными сердечниками. Изготовление днища осуществляется в горизонтальных формах с ребрами обращенными вниз, укладка керамической плитки на поддон выполняется до формования днища При этом в ванных комнатах под ванной должен быть предусмотрен уклон пола в 1% к центру этих помещений.

Формовочное оборудование и технология изготовления санитарно-технических кабин должны обеспечить проектное положение закладных деталей и пробок, предусмотренных проектом

Объемные блоки должны изготовляться из тяжелого цементного бетона или керамзитобетона плотной структуры на пористых заполнителях Марка бетона по прочности на сжатие-150 кг/см^2 Днища кабин должны изготовляться из тяжелого цементного бетона с прочностью на сжатие 200 кг/см^2

Материалы, применяемые для приготовления бетона кабин, должны обеспечивать получение бетона заданных свойств и удовлетворять требованиям действующих стандартов на эти материалы

Сборку объемных арматурных блоков выполнять с применением специальных кондукторов

При сборке арматурных элементов объемной части кабины к арматурным сеткам должны закрепляться монтажные петли, закладные детали М4, М6 и пробки для туалетной гарнитуры и встроенного оборудования

Взамен
Гл инж проекта
Гл инж пр
П Лукин
Жилища

Арматурный блок для днища состоит из сеток, каркасов и прикрепленных к ним закладных деталей

Соединение сеток и каркасов выполнять контактной точечной сваркой в тех случаях когда невозможно осуществить контактную точечную сварку допускается привязка

Сварная арматура и стальные закладные детали должны удовлетворять требованиям ГОСТ 10922-64 и ГОСТ 14098-68

Изготовление сеток и каркасов должно производиться контактной точечной сваркой в соответствии с требованиями СН 393-69

Закладные детали изготавливаются в соответствии с СН 313-65 издания 1968 г. Закладные детали должны быть изготовлены из уголков и полосовой стали, отвечающие условиям свариваемости марок ВМСт 3сп, ВМСт 3пс, ВМСт 3кп, ВКСт 3сп, ВКСт 3пс, ВКСт 3кп

Монтажные петли - из круглой арматурной стали класса А-I марок ВСт 3сп 2, ВСт 3пс 2; при температуре ниже -40° сталь марки ВСт 3пс 2 не применять

Выступающие металлические части должны быть окрашены масляной краской

При установке ванн для предохранения от затекания воды должна быть обеспечена герметичность примыкания бортов ванн к стенам путем применения поливинилхлоридных прокладок или других мероприятий.

Наружные поверхности стен должны быть гладкими и подготовленными под клеевую окраску или оклейку обоями Столярные изделия окрашиваются масляной краской.

Кабины должны поставляться с установленным в них оборудованием

Маркировка

Маркировка санитарно-технических кабин принята по буквенно-цифровой системе Первая цифра за буквенным индексом „СК" обозначает группу (группа „1" присвоена разобщенным кабинам, группа „2" -совмещенным); следующие три числа характеризуют габариты кабины с округлением до дециметра (длина-ширина-высота); последнее число обозначает конкретную марку кабины

„Правые" кабины (в которых ванны расположены справа от канализационного стояка) обозначены нечетными номерами

„Левые" кабины (где ванны расположены слева от канализационного стояка) обозначены четными номерами

В санитарно-технических чертежах марки кабин даются с дополнительным индексом, в зависимости от этажности здания, вида оборудования, способа подачи горячей воды и места примыкания кухонной мойки

Сечения дверных коробок приняты 45×50 мм в соответствии с постановлением Госстроя СССР № 104 от 11 августа 1970 г.

Внутренние поверхности кабин должны быть гладкими, подготовленными для отделки путем покраски масляной краской или облицовки Характер отделки указывается в заказе заводу-изготовителю

Высота панелей в ванных комнатах не должна быть менее 1,6 м в уборных разобщенных кабин допускается высота панели 1,2 м

Участки стен выше панели и потолок отделываются клеевыми, известковыми или другими красками

Постановка кабин потребителю производится по достижении бетоном отпускной прочности

Величина отпускной прочности бетона устанавливается по согласованию между предприятием изготовителем, потребителем и проектной организацией в зависимости от условий транспортирования и монтажа кабин

Взамен

Гл инж пр Шлукин

ЦНИИЛЖИЛИЩА

ТК 1975

Пояснительная записка.

Серия 1.188-51 Выпуск 5 Лист Л2

14032-01 6

При этом отпускная прочность бетона в кабинах из тяжелого бетона должна быть не менее 70% от проектной марки по прочности на сжатие и не ниже 80% - в кабинах из керамзитобетона.

Отклонение от проектной толщины защитного слоя бетона до арматуры не должно превышать 3 мм

Приемка кабин и паспортизация должны выполняться в соответствии с ГОСТ 18048-72 „Кабины санитарно-технические железобетонные Технические требования."

Хранение и транспортирование

1. Кабины должны храниться и транспортироваться в рабочем положении, установленными на деревянные бруски, уложенные на плотное, тщательно выравненное основание

Бруски укладываются на расстоянии 30 см от края

2 Выступающие вниз детали канализационных труб должны находиться на расстоянии не менее 2 см от поверхности основания, на котором установлены кабины

3 Для защиты от атмосферных осадков кабины должны быть покрыты рубероидом, пергамином или другими гидроизоляционными материалами, прикрепленными или приклеенными к верхней поверхности кабин

4 Погрузочно-разгрузочные работы, складирование и транспортирование кабин должны производиться с соблюдением мер, исключающих возможность их повреждения

5 Перевозку кабин следует производить на специально-оборудованных транспортных средствах

6 Подъем, погрузка, разгрузка и монтаж кабин производятся с использованием специальной траверсы, гарантирующей одновременный подъем за четыре петли

В случае применения технологии изготовления, отличающейся от принятой, в строительные чертежи должны быть внесены необходимые коррективы

При отсутствии сеток из проволоки ф3В 1 допускается замена на сетки из проволоки ф4В 1 с шагом не более 300х300 мм

До серийного выпуска санитарно-технических кабин должна быть изготовлена опытная партия, подлежащая проверке на технологичность изготовления, извлечение из формы, транспортирование и монтаже

Завод должен изготовить кабины-эталоны по одному экземпляру каждой марки

Взамен
Гл инж пр
Плукин
Жилища
https://zavodjbi.com/

СК1-27 16 24-12 СК12	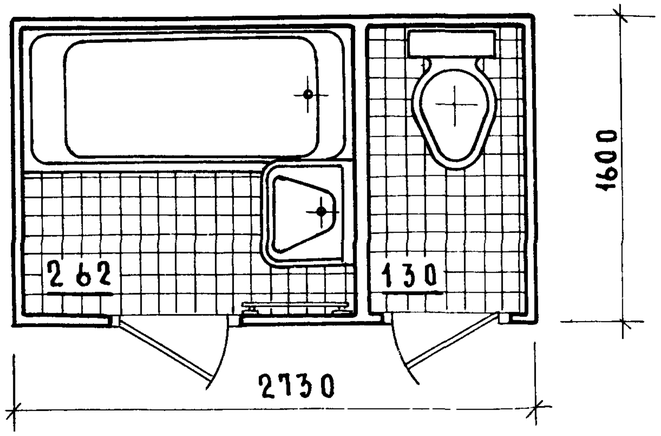
СК1-27 16 24-14 СК14	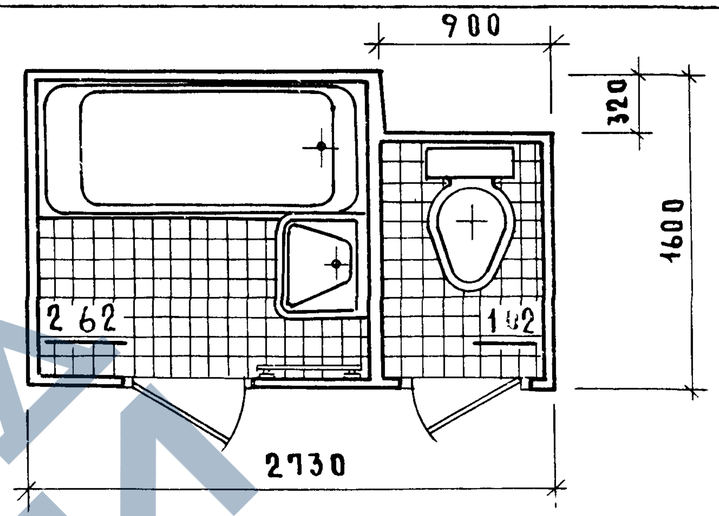
СК1-27.16.24-11 СК11	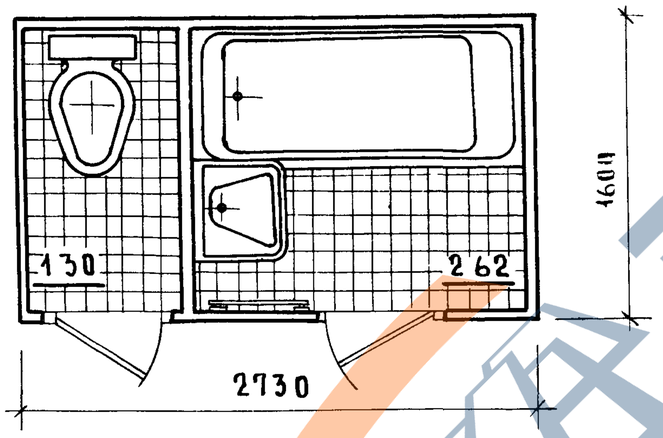
СК1-27 16.24-13 СК13	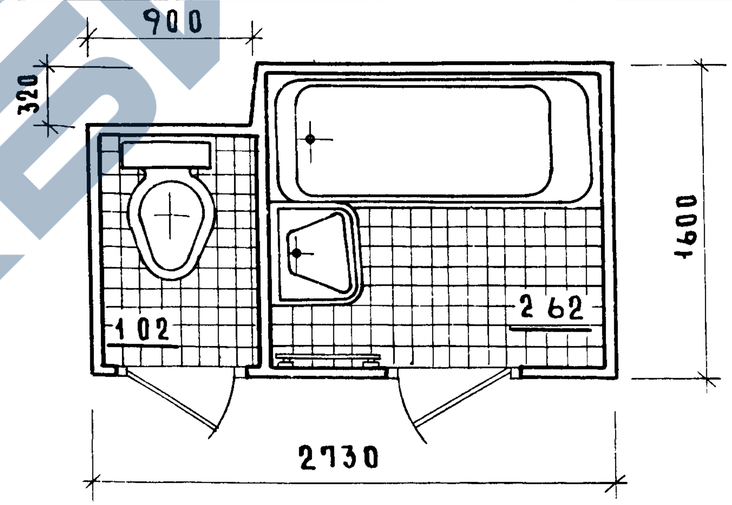

Характеристика кабины		Кабины СК11, СК12 из тяжелого бетона	Кабины СК11, СК12 из керамзитобетона
Масса кабины, кг		3460	2420
Объем, м³	тяжелого бетона	1363	0202
	керамзитобетона		1161
Расход стали, кг		61.26	
Расход керамической плитки, м²		40	
Расход древесины, м³		0.2	

Характеристика кабины		Кабины СК13, СК14 из тяжелого бетона	Кабины СК13, СК14 из керамзитобетона
Масса кабины, кг		3320	2330
Объем, м³	тяжелого бетона	1307	0198
	керамзитобетона		1109
Расход стали, кг		61.50	
Расход керамической плитки, м²		37	
Расход древесины, м³		02	

Объемные блоки кабин изготавливаются 2х вариантов а) из тяжелого бетона марки 150 с объемной массой $\gamma = 2500$ кг/м³,
б) из керамзитобетона марки 150 с объемной массой $\gamma = 1600$ кг/м

Днища в обоих вариантах изготавливаются из тяжелого бетона марки 200 с объемной массой $\gamma = 2500$ кг/м³

Масса кабины указана без учета массы сантехоборудования

ЦНИИЭП жилища

Гл. арх. проекта Д. Лукин
Гл. инж. пр. Д. Крейденко
Инженер

ТК 1975

Номенклатура

Серия 1.188-5
Выпуск 5
Лист 1

ЗАВОД ЖБИ

СК2-21.18.24-16
СК-16

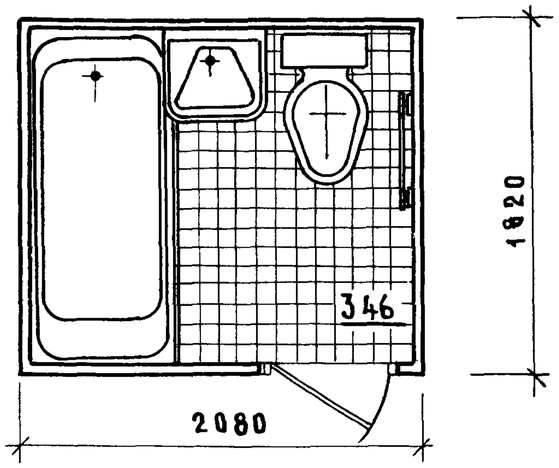

СК2-21.18 24-18
СК-18

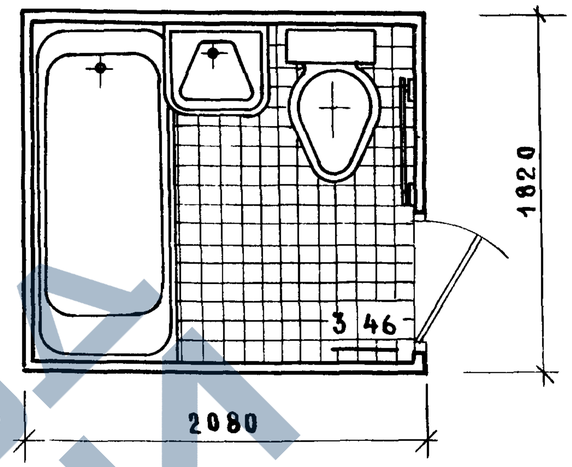

СК2-21 18 24-15
СК-15

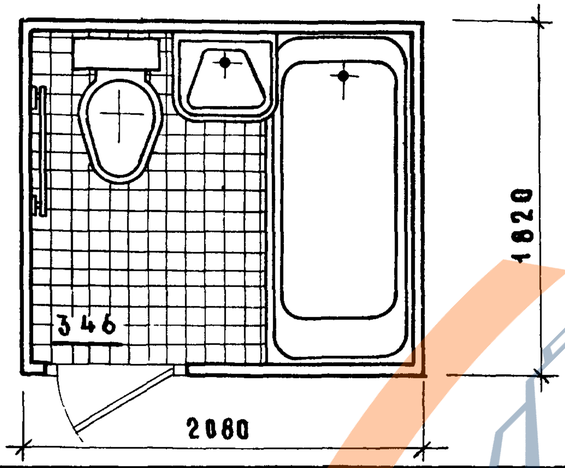

СК2-21.18 24-17
СК-17

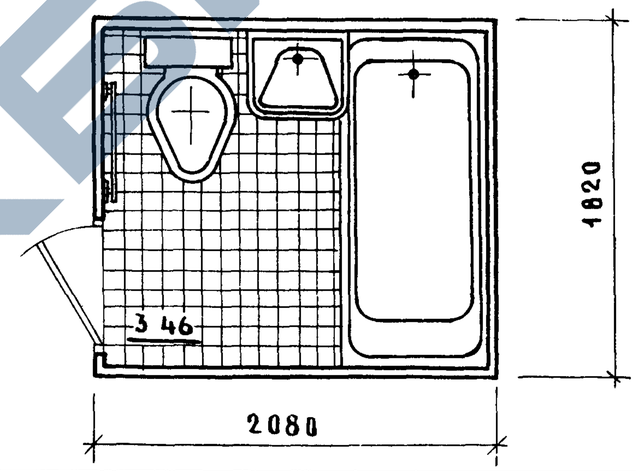

Характеристика кабины		Кабины СК 15 СК16 из тяжелого бетона	Кабины СК 15 СК16 керамзитобетона
Масса кабины, кг		2650	1870
Объем, $м^3$	тяжелого бетона	1041	0169
	керамзитобетона		0872
Расход стали, кг		52.58	
Расход керамической плитки, $м^2$		3 4	
Расход древесины, $м^3$		0.114	

Характеристика кабины		Кабины СК 17, СК 18 из тяжелого бетона	Кабины СК 17, СК 18 керамзитобетона
Масса кабины, кг		2640	1860
Объем, $м^3$	тяжелого бетона	1.039	0169
	керамзитобетона		0.870
Расход стали, кг		52.73	
Расход керамической плитки, $м^2$		3 4	
Расход древесины, $м^3$		0.114	

Объемные блоки кабин изготавливаются 2х вариантов. а) из тяжелого бетона марки 150 с объемной массой $\gamma = 2500$ кг/$м^3$
б) из керамзитобетона марки 150 с объемной массой $\gamma = 1600$ кг/$м^3$

Днища в обоих вариантах изготавливаются из тяжелого бетона марки 200 с объемной массой $\gamma = 2500$ кг/$м^3$.

Масса кабины указана без учета массы сантехоборудования

Гражданпроект
Инженер Д. Крейденко

ТК 1975

Номенклатура

Серия 1.188-5
Выпуск 5
Лист 2

ЗАВОД ЖКБИ

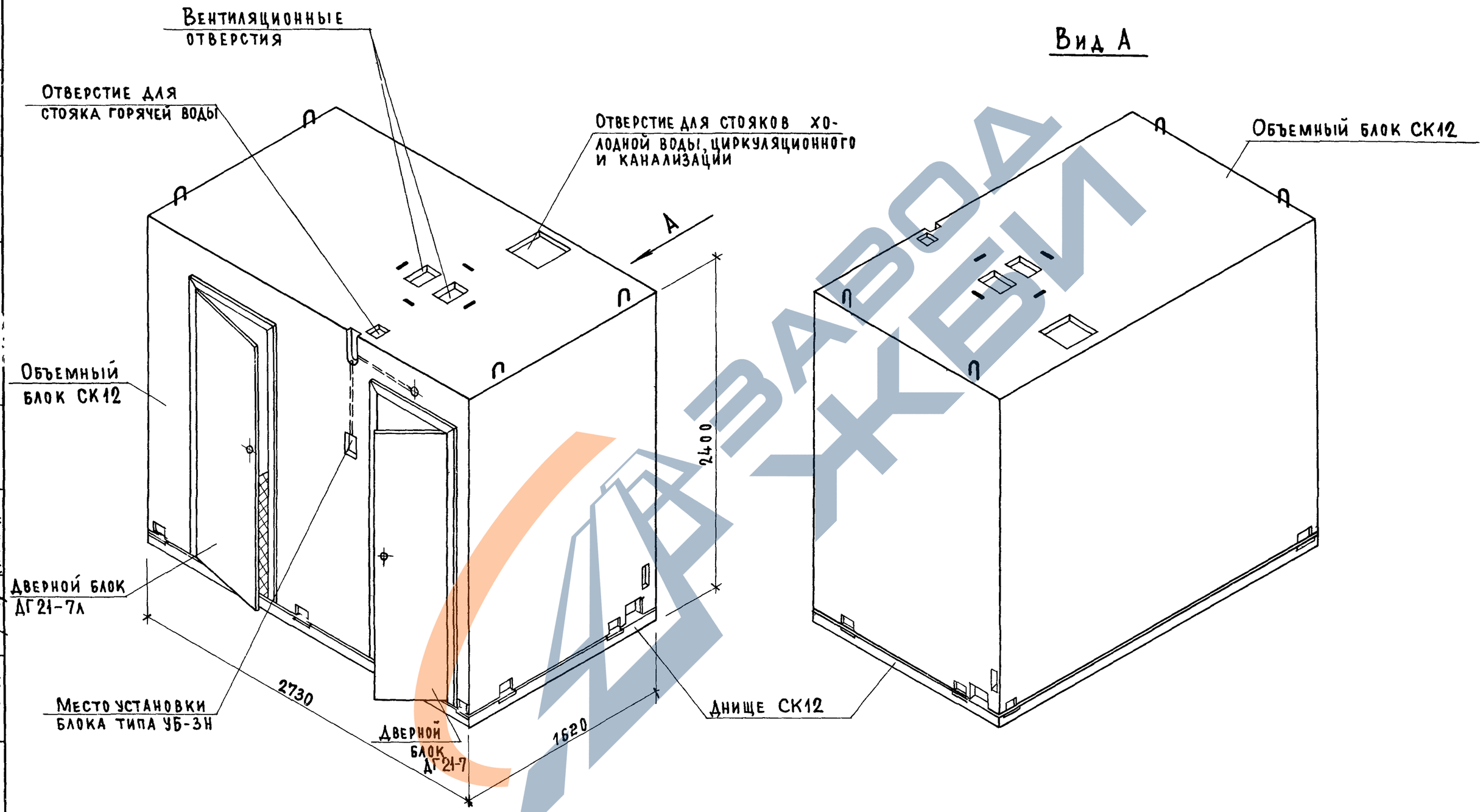

ЗАВОД ЖЕЛЕЗОБЕТОННЫХ ИЗДЕЛИЙ

Взамен

Гл. инж. пр. П. Лукин

Инженер Д. Крейденко

ЦНИИЛИ жилища

ТК 1975

САНИТАРНО-ТЕХНИЧЕСКАЯ КАБИНА СК12

Серия 1.188-5

Выпуск 5

Лист 3

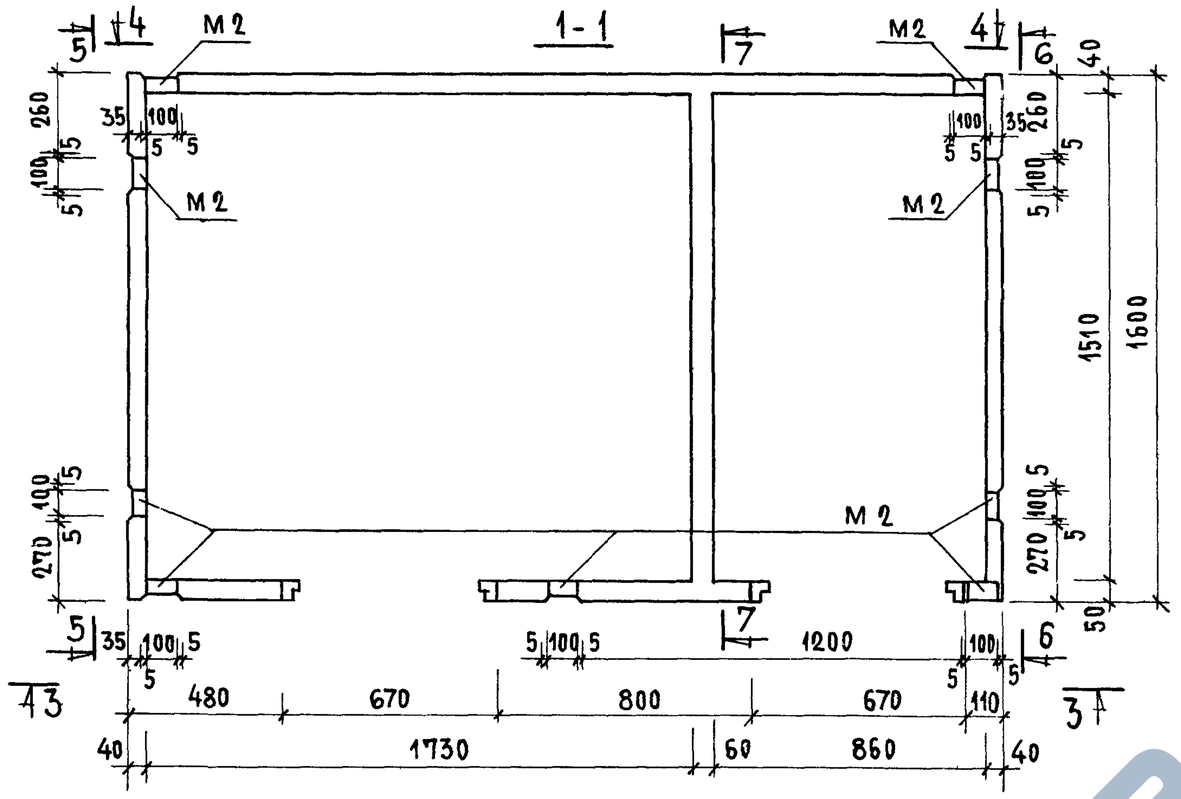

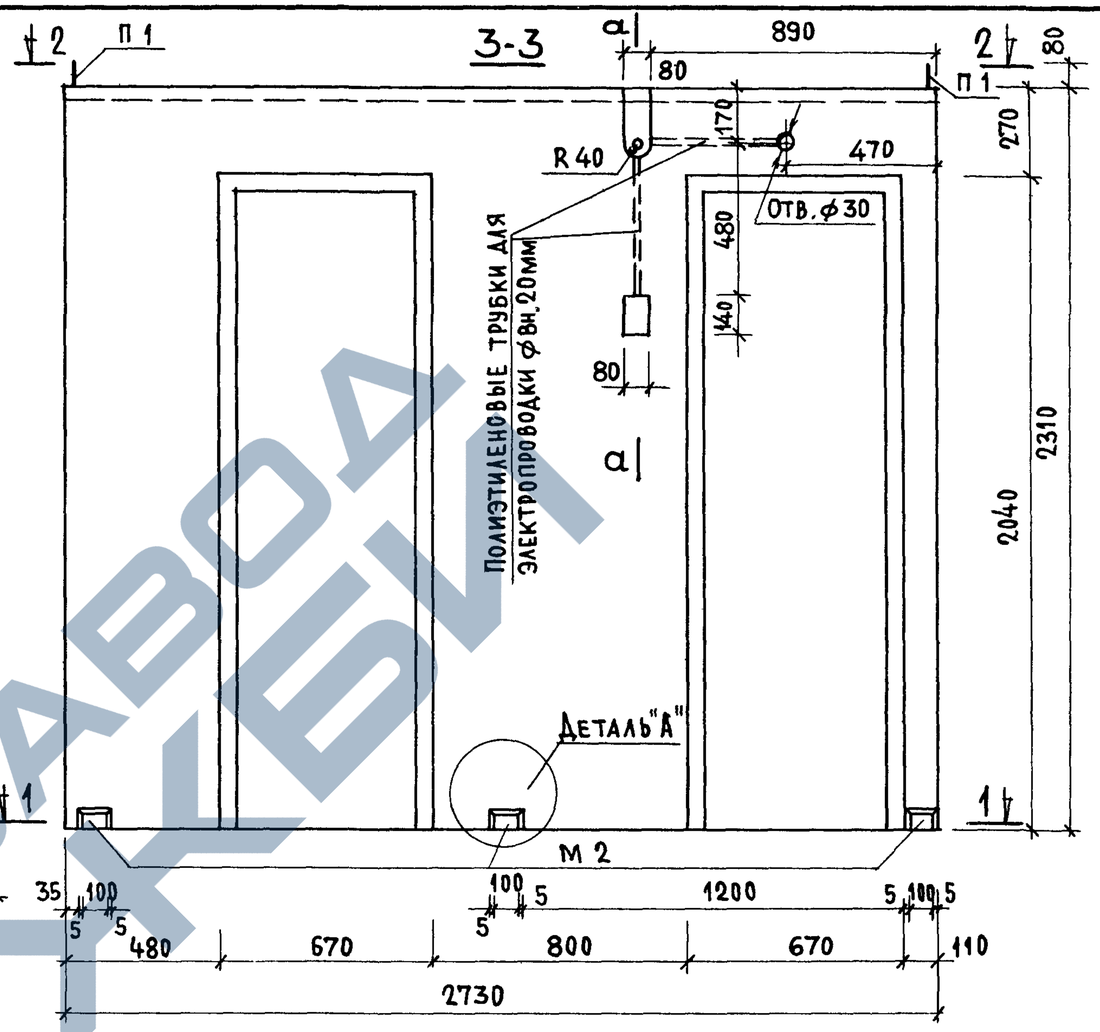

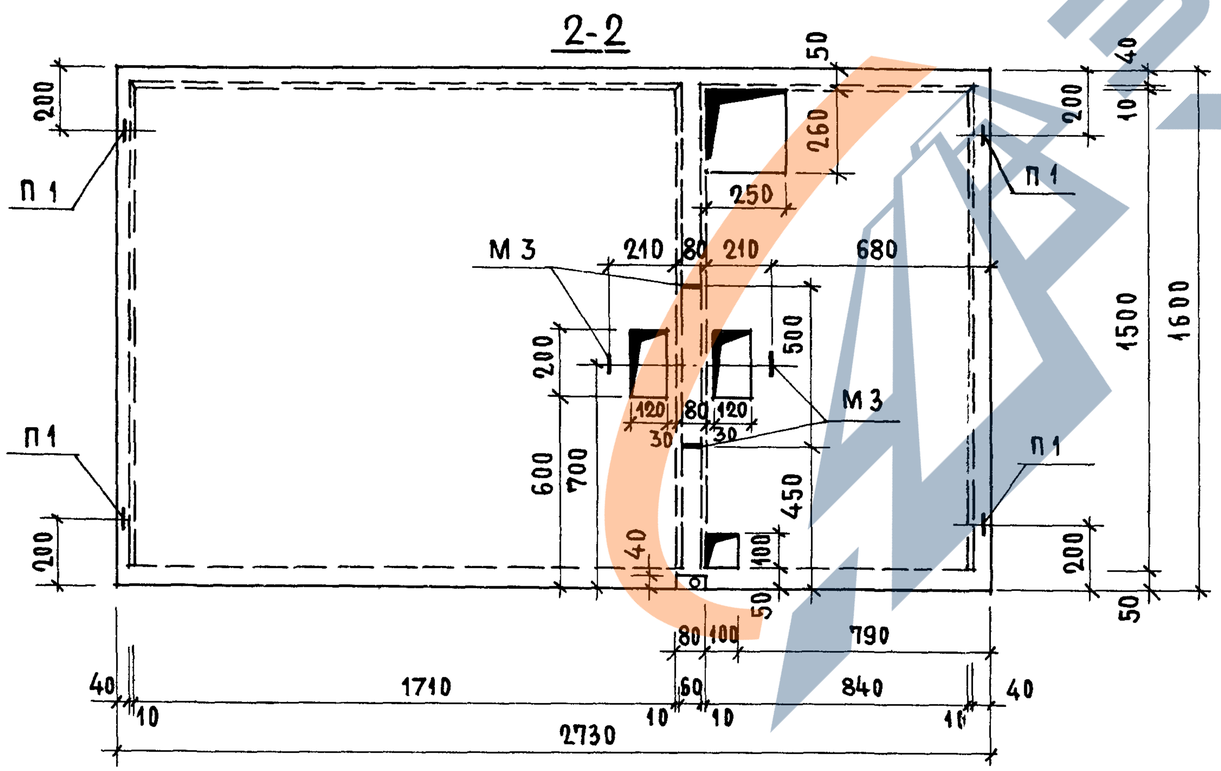

Характеристика изделия		Железобетон γ = 2500 кг/м³	Керамзитобетон γ = 1600 кг/м³
Масса, кг		2900	1860
Объем бетона, м³		1.161	
Расход стали, кг	Арматурные элементы	30.03	
	Закладные детали	7.90	
Расход стали на 1м³ бетона, кг	Без закладных деталей	25.80	
	С закладными деталями	32.60	
Проектная марка бетона по прочности на сжатие		150	

Сечение а-а и деталь „А" см. лист 5

Объемный блок СК12

ТК 1975

Серия 1.188-5 | Выпуск 5 | Лист 4

Цниилж жилища

Гл инж пр П. Лукин

Инженер А. Креиденко

Взамен

https://zavodjbi.com/

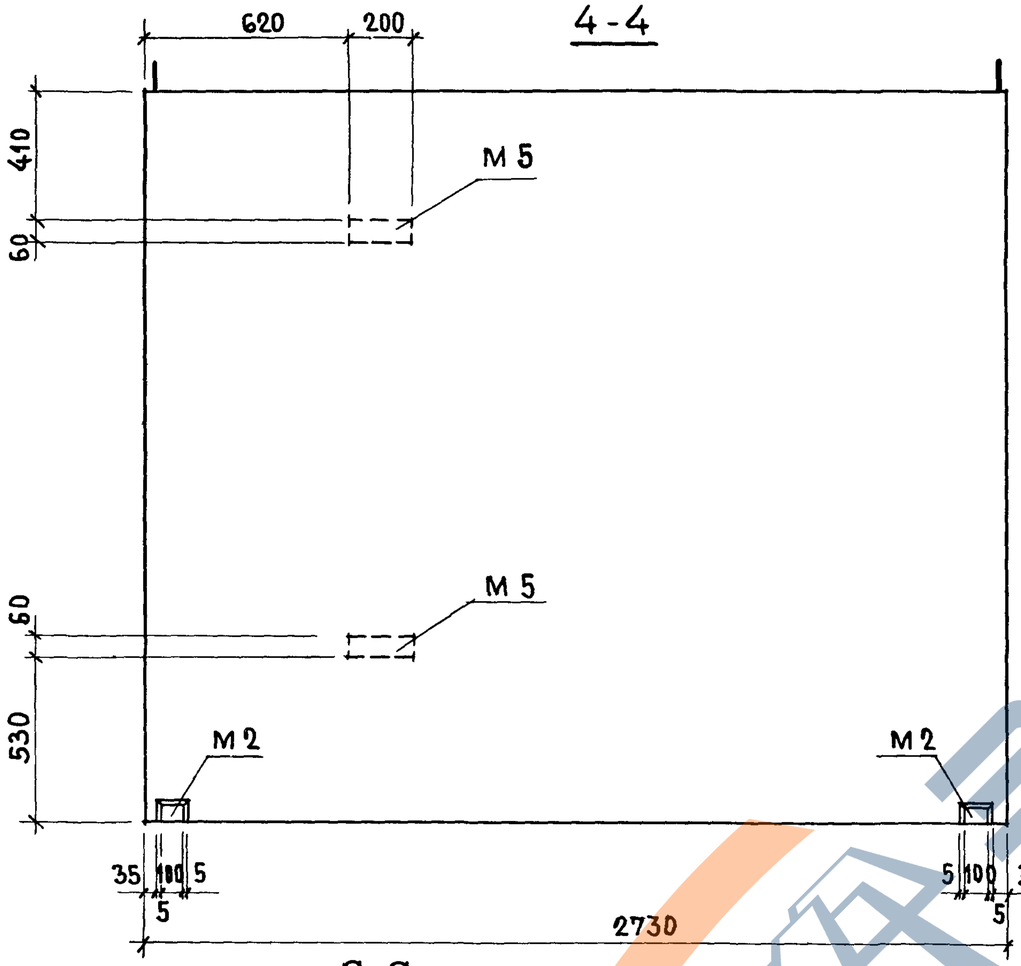

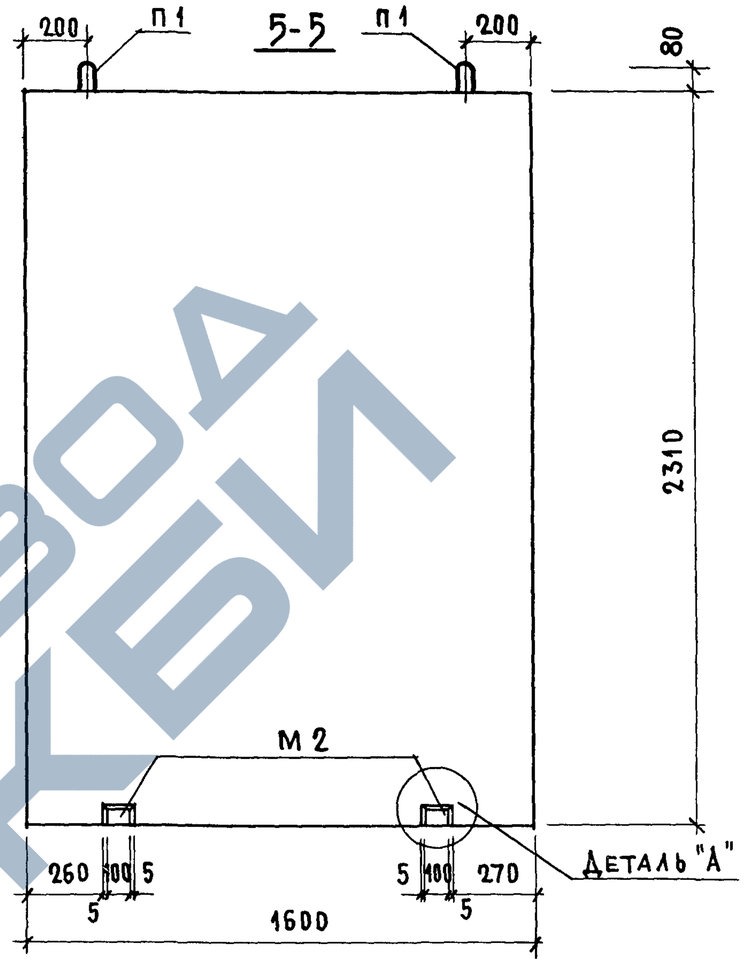

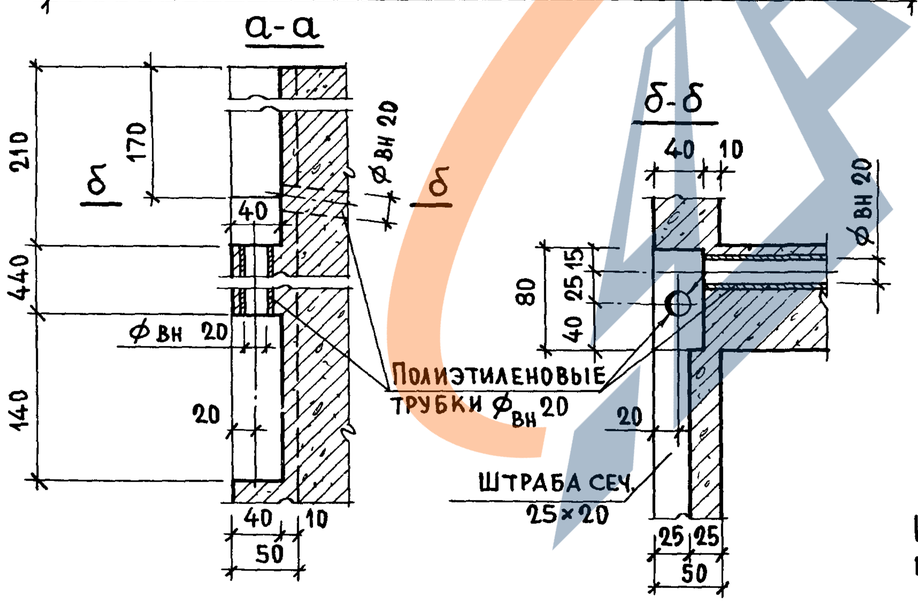

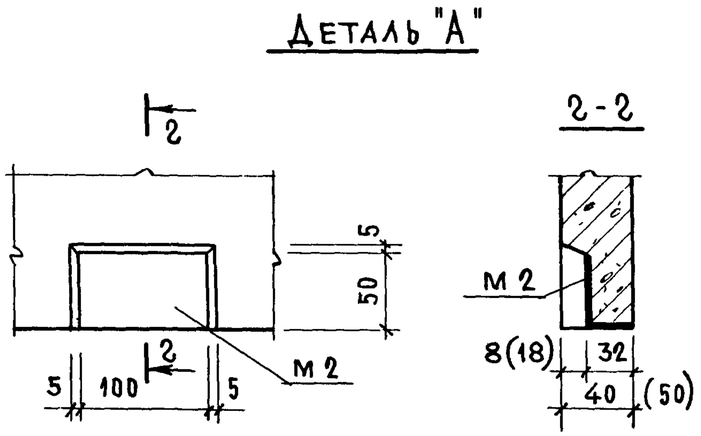

На детали "А" цифры в скобках относится к стене толщиной 50 мм

Гл. инж пр		А Локшин	
Гл инж пр		П Лукин	
Инженер		Д. Крейденко	
Нач отд сан тех оборуд		Л Раковщик	
		Взамен №	

ЦПИИЭП жилища

ТК 1975	Объемный блок СК12	Серия 1.188-5	
		Выпуск 5	Лист 5

https://zavodjbi.com/

ВЗАМЕН

6-6

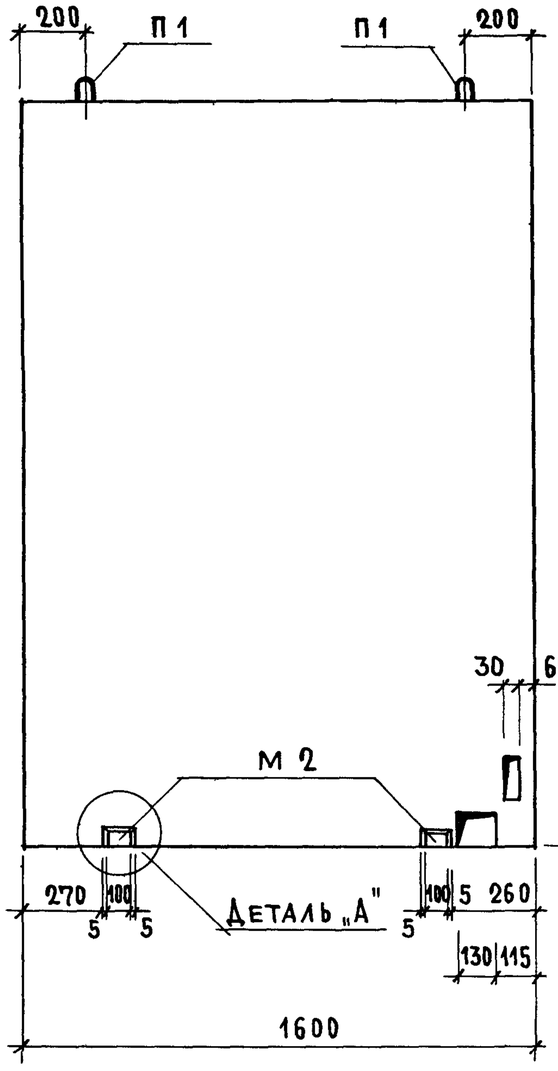

7-7

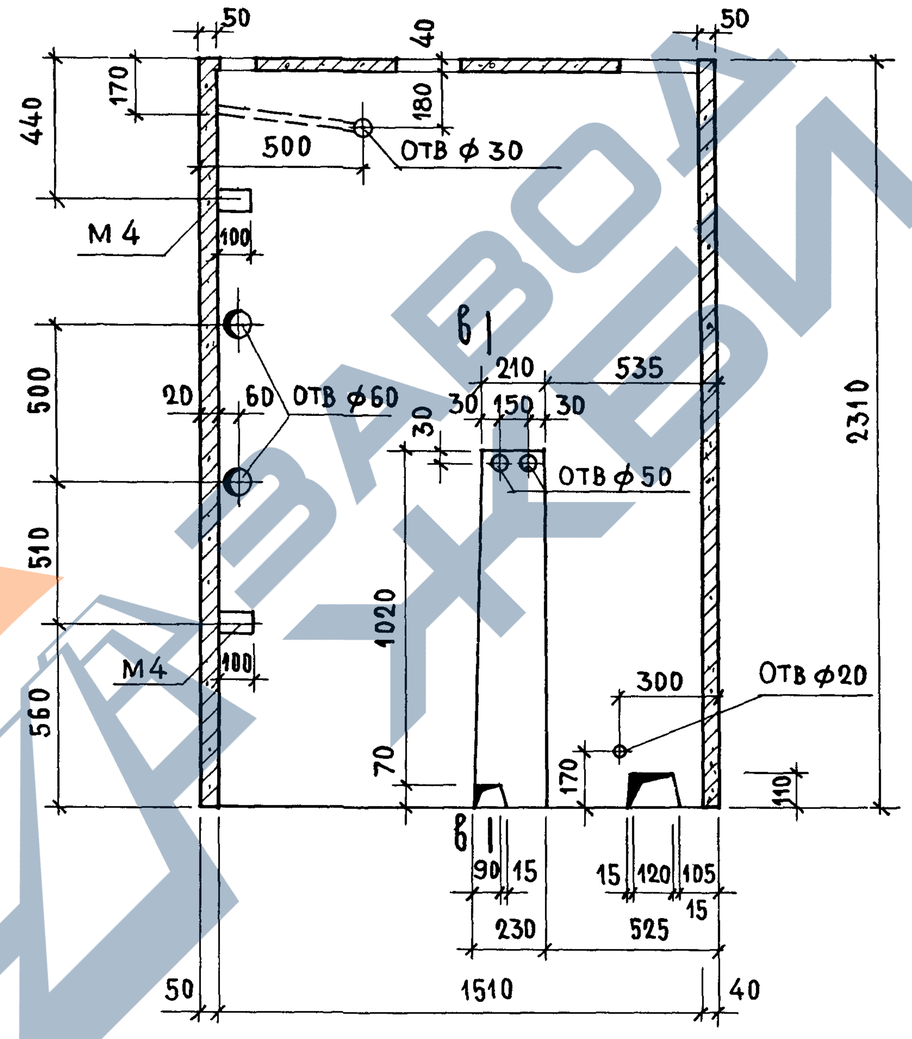

8-8

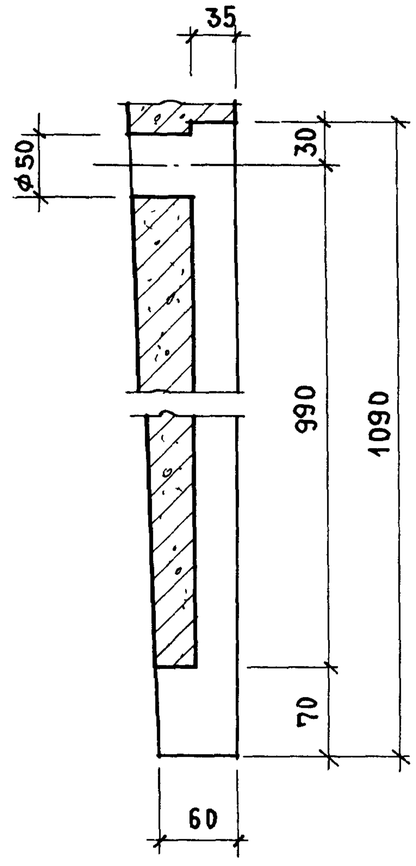

Деталь "А" см. лист 5

Гл инж пр	П Лукин	
Инженер	Д. Крейденко	

ЦНИИЭП жилища

ТК 1975	Объемный блок СК12	Серия 1.188-5	
		Выпуск 5	Лист 6

14032-01 13

https://zavodjbi.com/

План размещения арматурных элементов

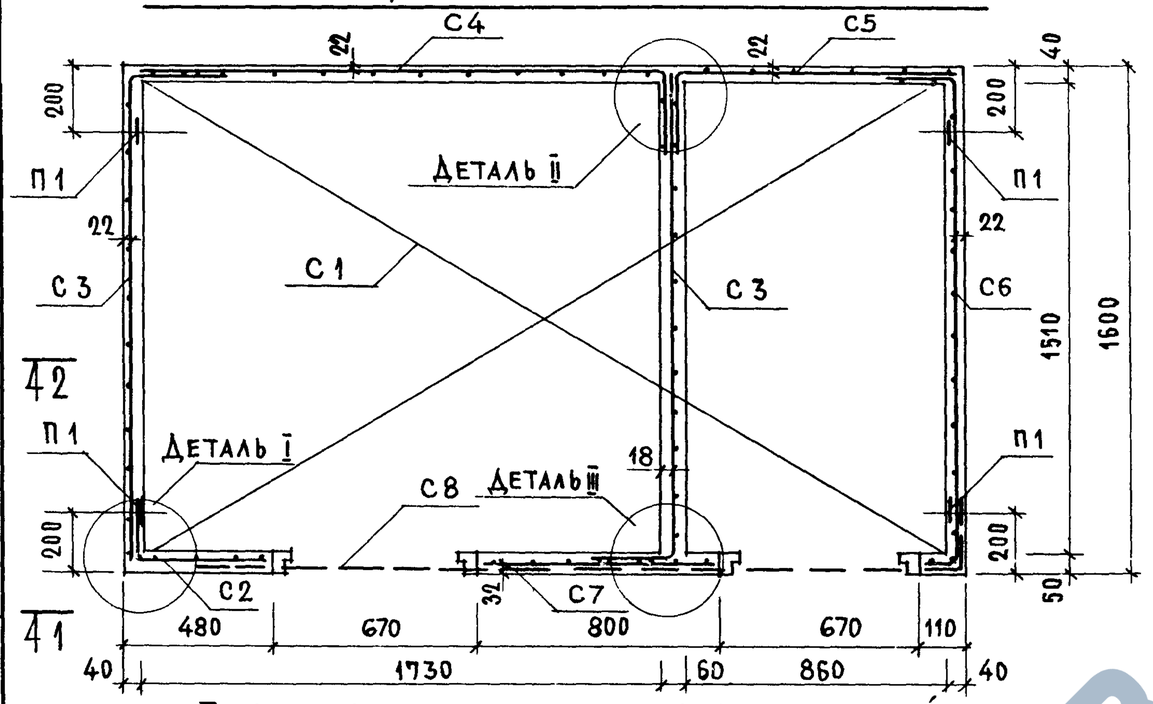

План размещения закладных деталей

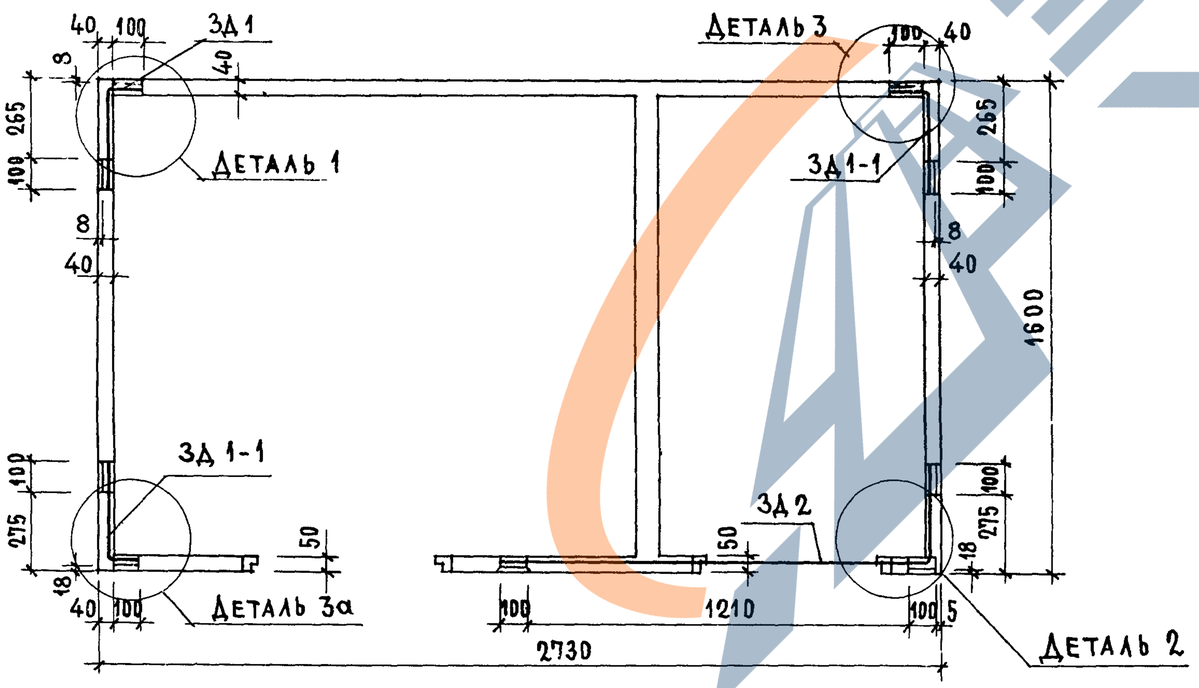

Спецификация арматурных элементов				
Марка	Кол шт	Расход стали, кг 1 шт.	Расход стали, кг Общий	N листа
С 1	1	4.17	4 17	49
С 2	1	0 99	0 99	50
С 3	2	2.15	4 30	"
С 4	1	2 38	2 38	"
С 5	1	1.48	1.48	51
С 6	1	2 33	2 33	"
С 7	1	1 02	1 02	"
С 8	1	2 40	2 40	54
П 1	4	2.74	10 96	62
Итого			30.03	

Спецификация закладных деталей				
Марка	Кол шт	Расход стали, кг 1 шт	Расход стали, кг Общий	N листа
М 3	4	0 07	0.28	58
М 4	2	0 38	0 76	59
М 5	2	0 75	1.50	"
ЗД 1	1	1.14	1 14	60
ЗД 1-1	2	1.14	2 28	"
ЗД 2	1	1 94	1.94	61
Итого			7.90	

Толщина стен на планах условно показана на уровне ребер железобетонного днища

Привязка арматурных сеток к стенам и потолку кабины дана по осям стержней

Детали установки арматурных элементов см. лист 27.

Детали установки закладных элементов см. листы 31-33

Армирование по 1-1, 2-2 см лист 8

Сетки соединять между собой в пространственный каркас

Гл инж отд	Н Гусинский	
Гл инж пр	А Локшин	
Гл инж пр	П Лукин	
Инженер	Д Крейденко	

ЦНИИЭП жилища

Инвент N° | Взамен

ТК 1975

Объемный блок СК12. Армирование

Серия 1. 188-5 | Выпуск 5 | Лист 7

ЗАВОД ЖЕЛЕЗА

1-1

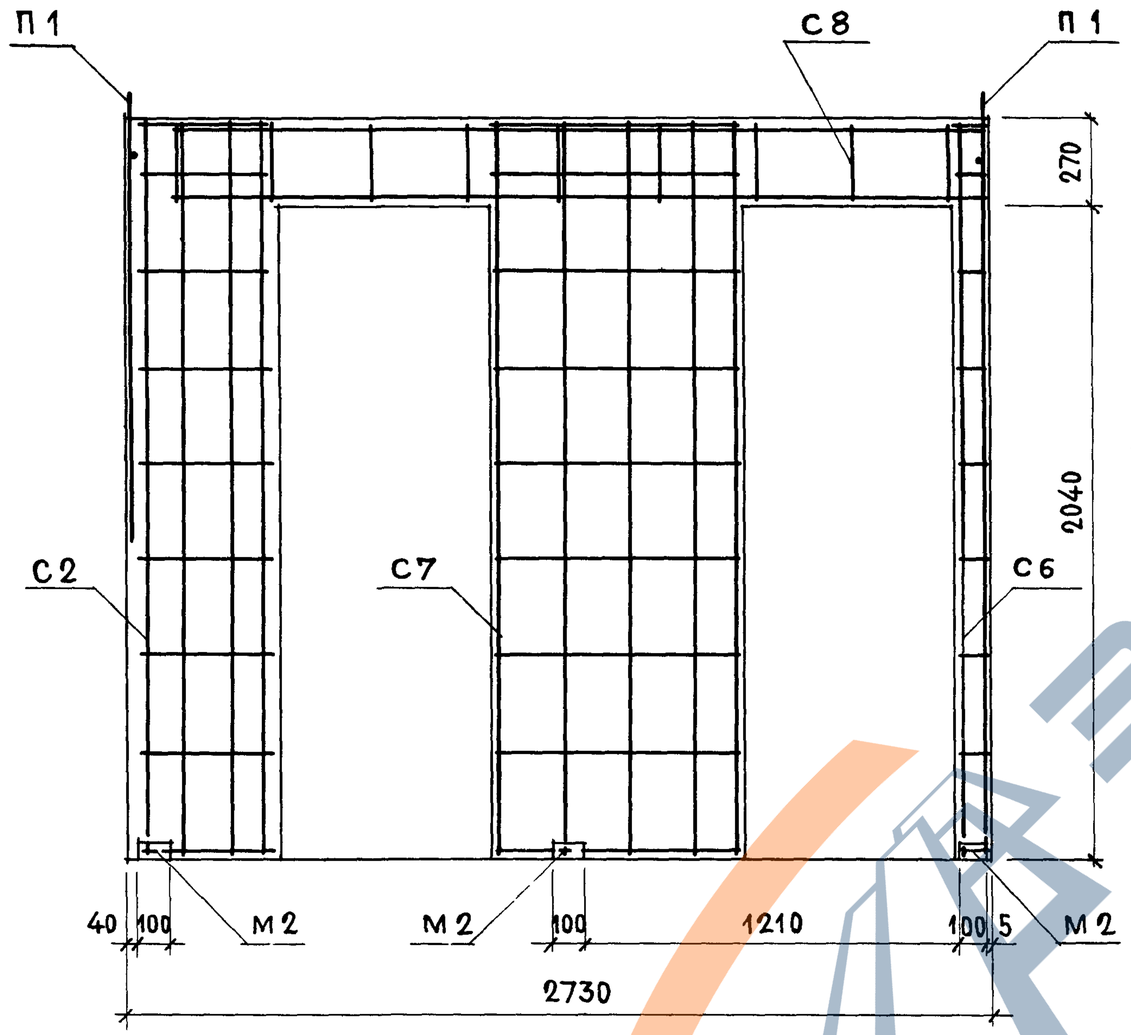

2-2

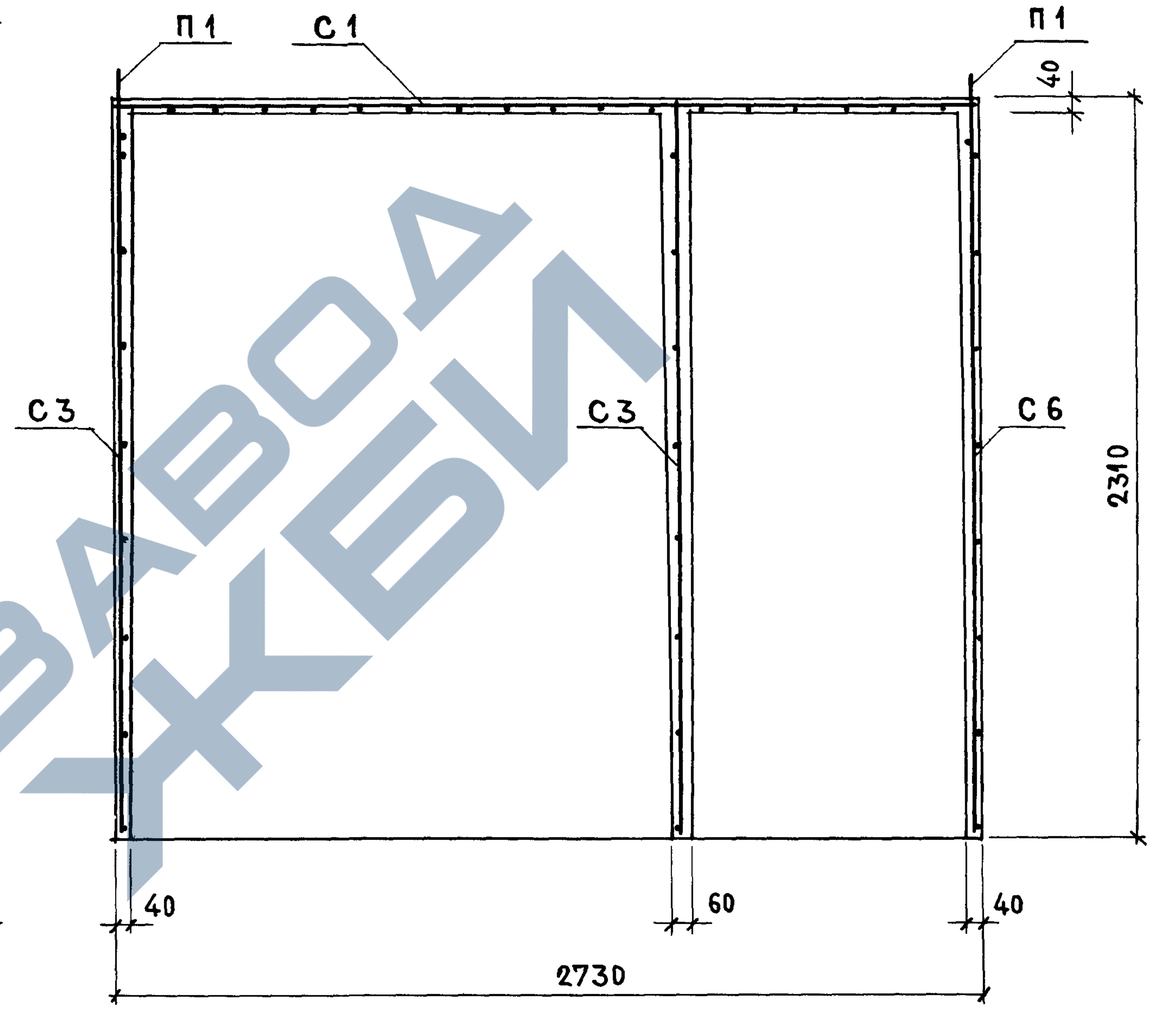

Планы размещения арматурных элементов и закладных деталей см. лист 7

Детали установки арматурных элементов см. лист 27

Детали установки закладных элементов см. лист 31-33.

Сетки соединить между собой в пространственный каркас.

Монтажные петли приварить или привязать к сеткам.

Гл инж пр		Н Лукин	
Инженер		Д Крейденко	

ЖИЛИЩА

ТК 1975	Объемный блок СК12. Армирование.	Серия 1.188-5	
		Выпуск 5	Лист 8

https://zavodjbi.com/

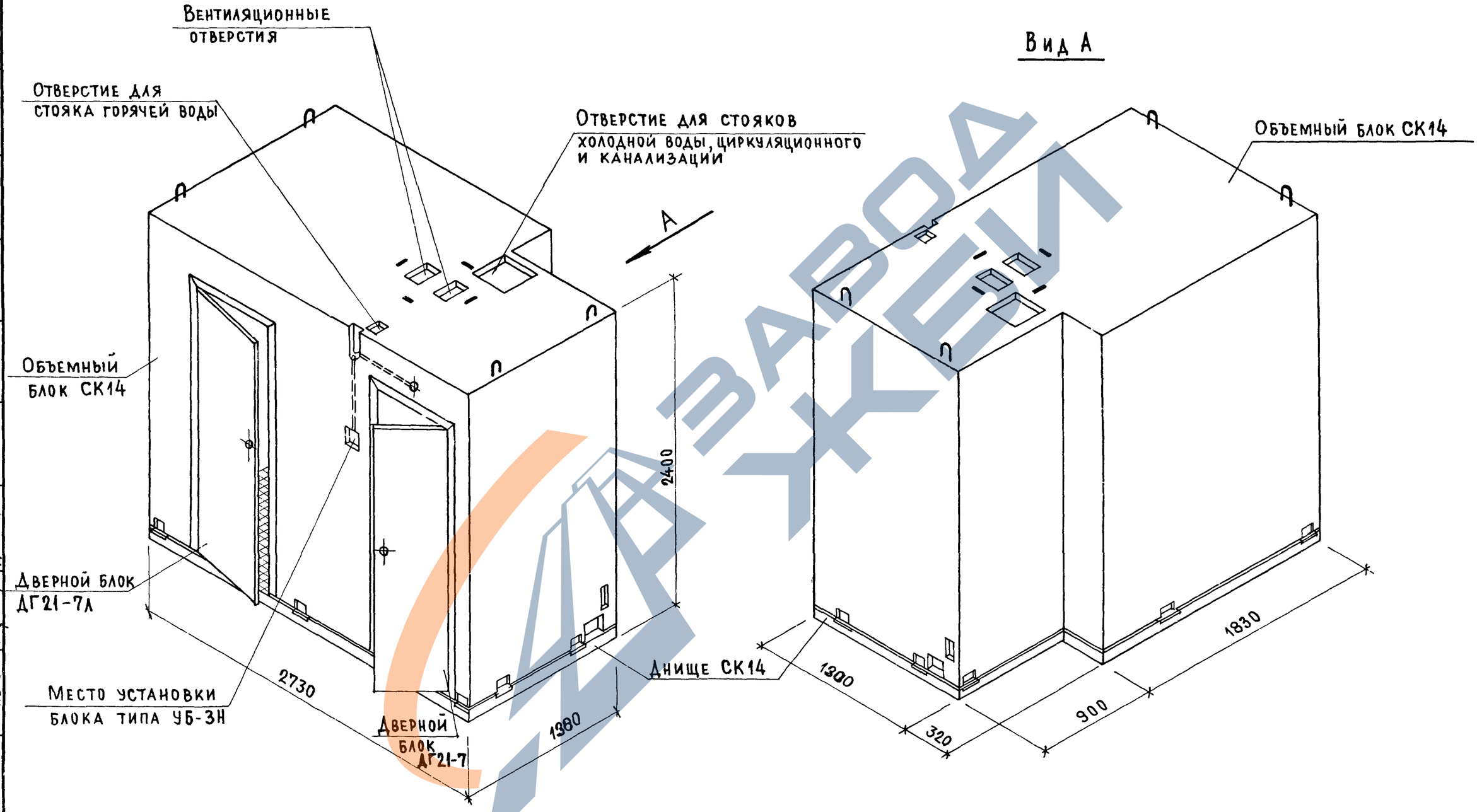

Н Брускин	Л Раковщик	Инвент № взамен
Нач отд элек оборуд		
Нач отд сан тех оборуд		
Гл инж пр		
Гл инж пр		
Инженер		
Инж	Шин	
	П Лукин	
	Д Крейденко	

ЦНИИЭП жилища

ТК 1975

Санитарно-техническая кабина СК14

Серия 1.188-5

Выпуск 5 | Лист 9

https://zavodjbi.com/

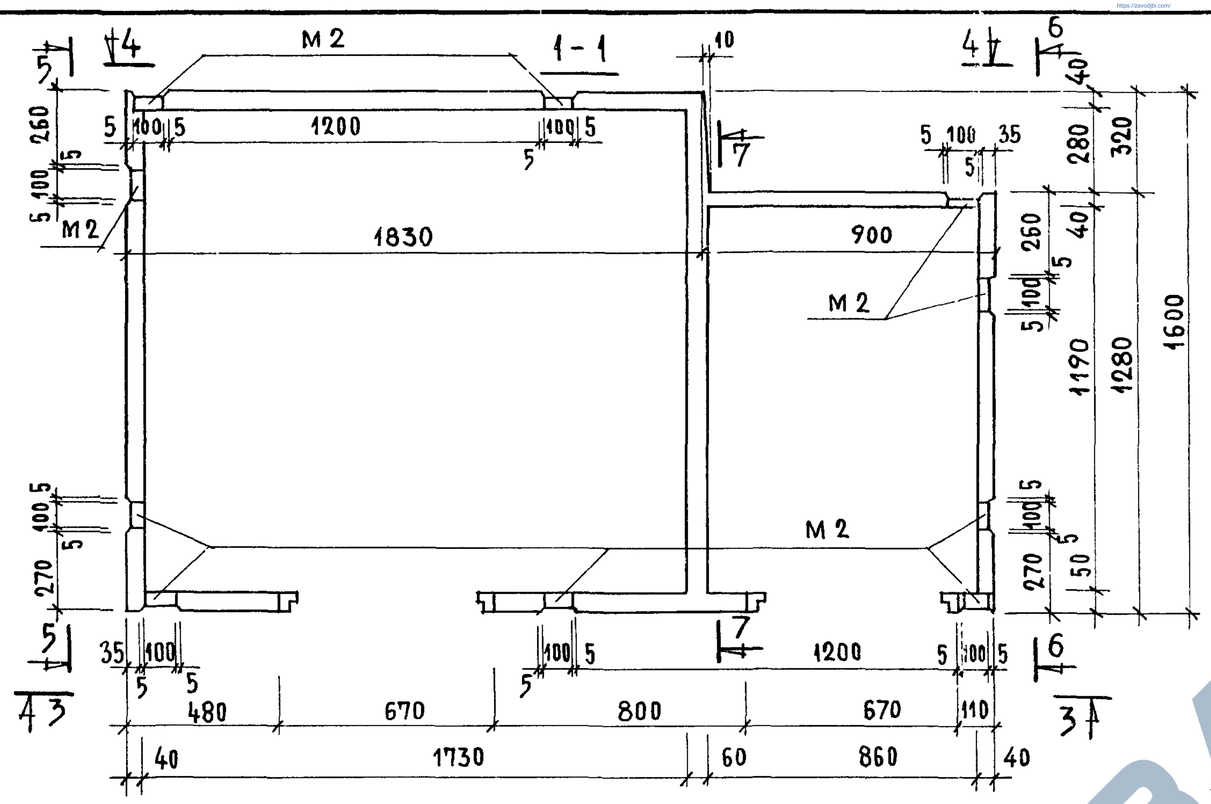

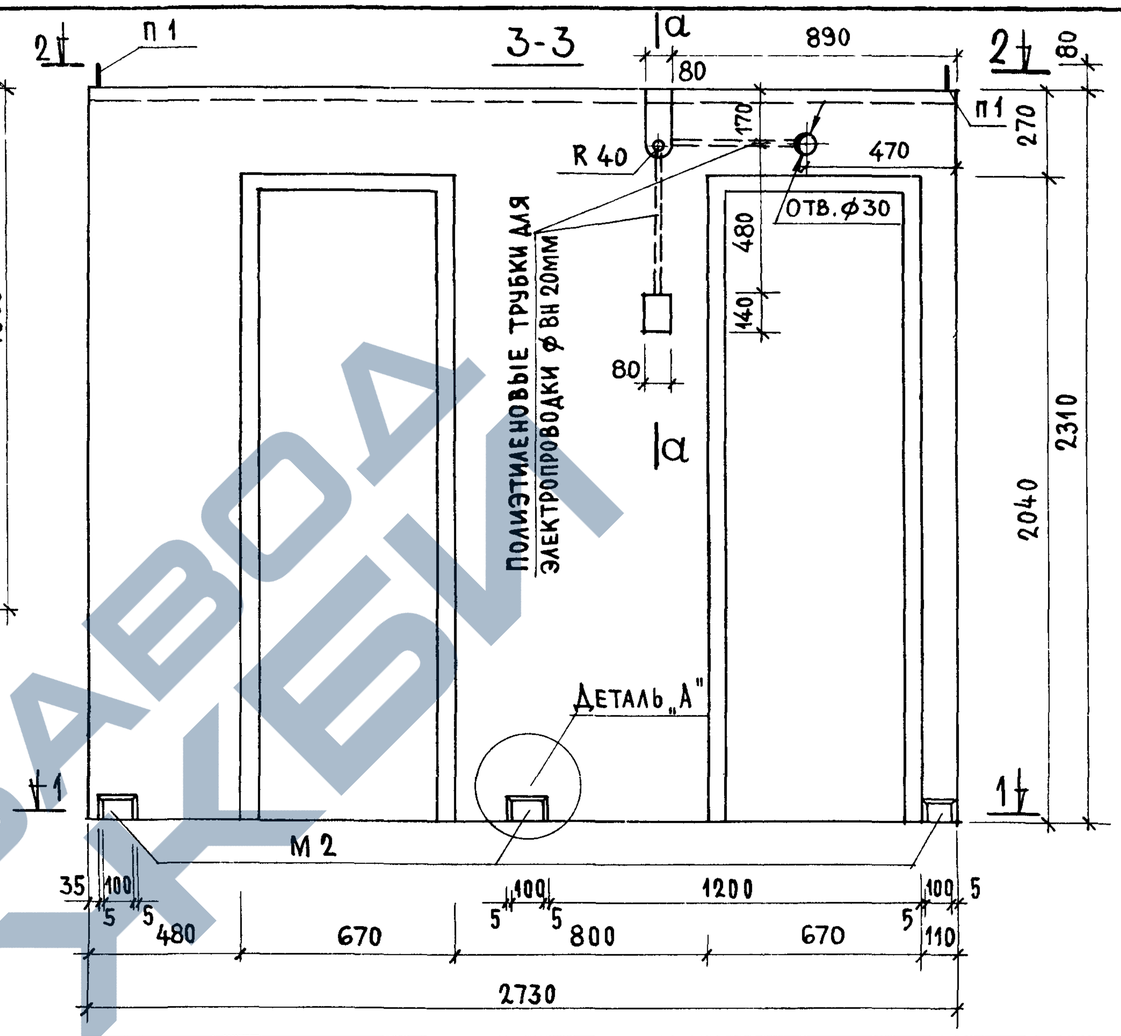

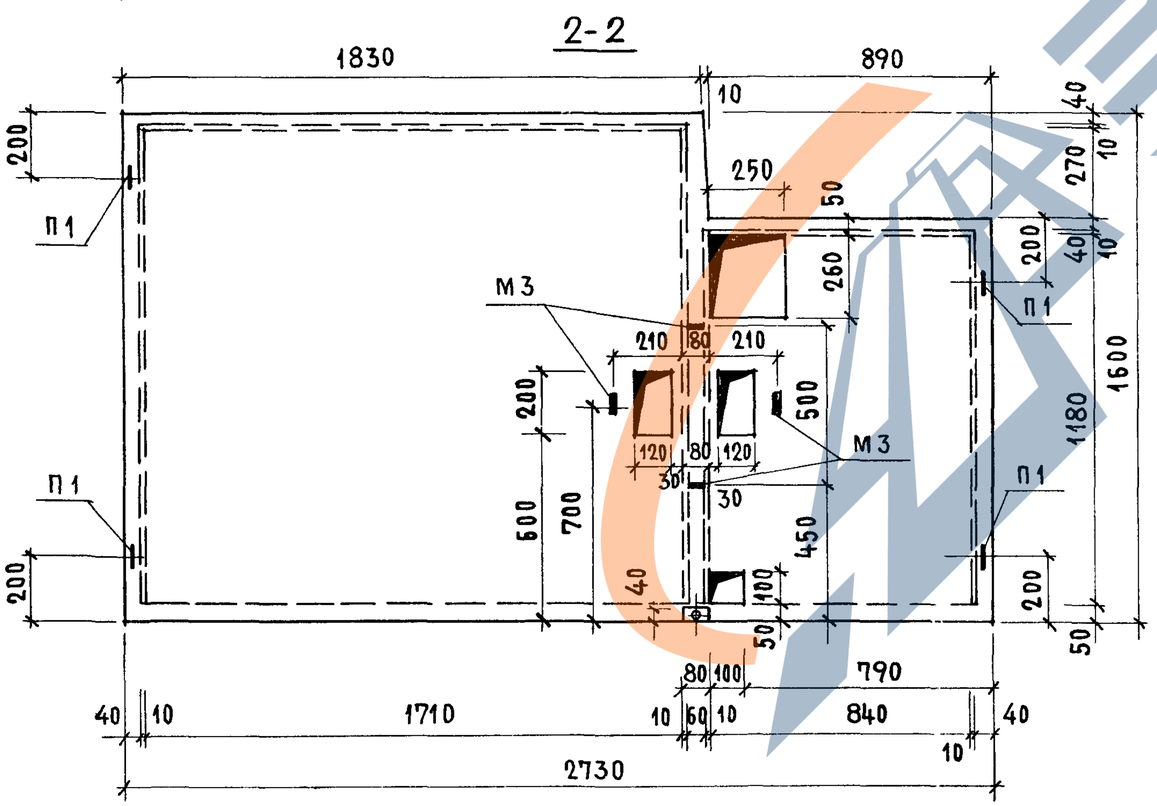

Характеристика изделия		Железобетон $\gamma = 2500$ кг/м³	Керамзитобетон $\gamma = 1600$ кг/м³
Масса, кг		2770	1780
Объем бетона, м³		1.109	
Расход стали, кг	Арматурные элементы	29.37	
	Закладные детали	8.70	
Расход стали на 1 м³ бетона, кг	Без закладных деталей	26.40	
	С закладными деталями	34.10	
Проектная марка бетона по прочности на сжатие		150	

Сечение а-а и деталь „А" см. лист 11

Гл. инж пр	П Лукин	
Инженер	Д Крейденко	

ЦПИИЛ жилища

ТК 1975

Объемный блок СК14

Серия 1.188-5

Выпуск 5 | Лист 10

1470-32-01

ЗАВОД ЖБИ
https://zavodjbi.com/

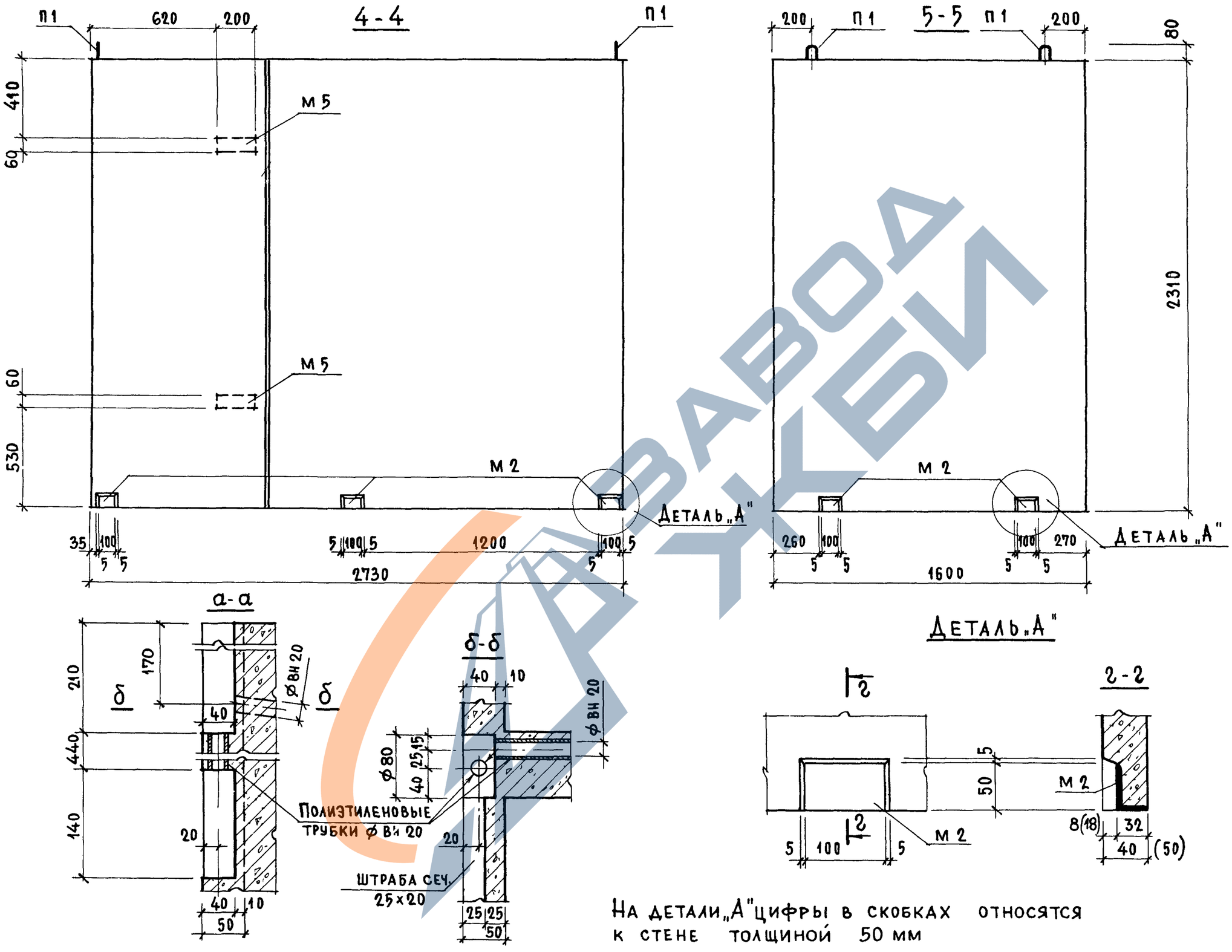

На детали „А" цифры в скобках относятся к стене толщиной 50 мм

ТК 1975	Объемный блок СК 14	Серия 1.188-5	Выпуск 5 / Лист 11

ЦНИИЭП жилища

Гл инж пр П. Лукин
Инженер Д. Крейденко

Взамен

https://zavodjbi.com/

6-6

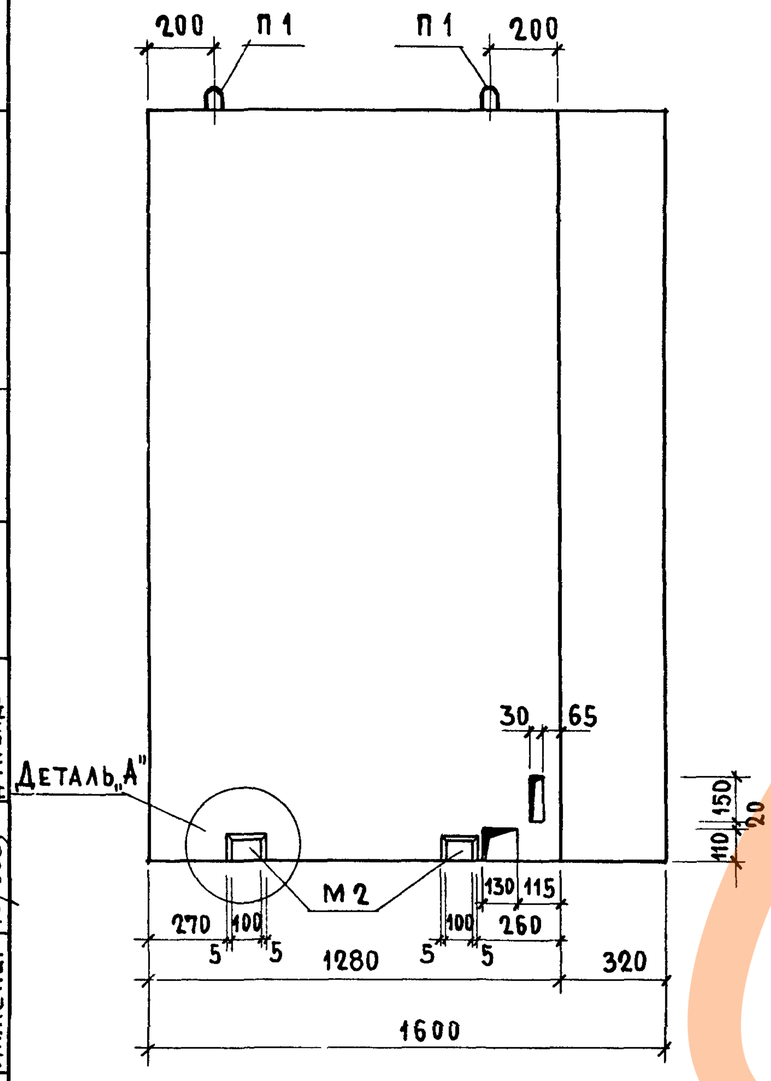

7-7

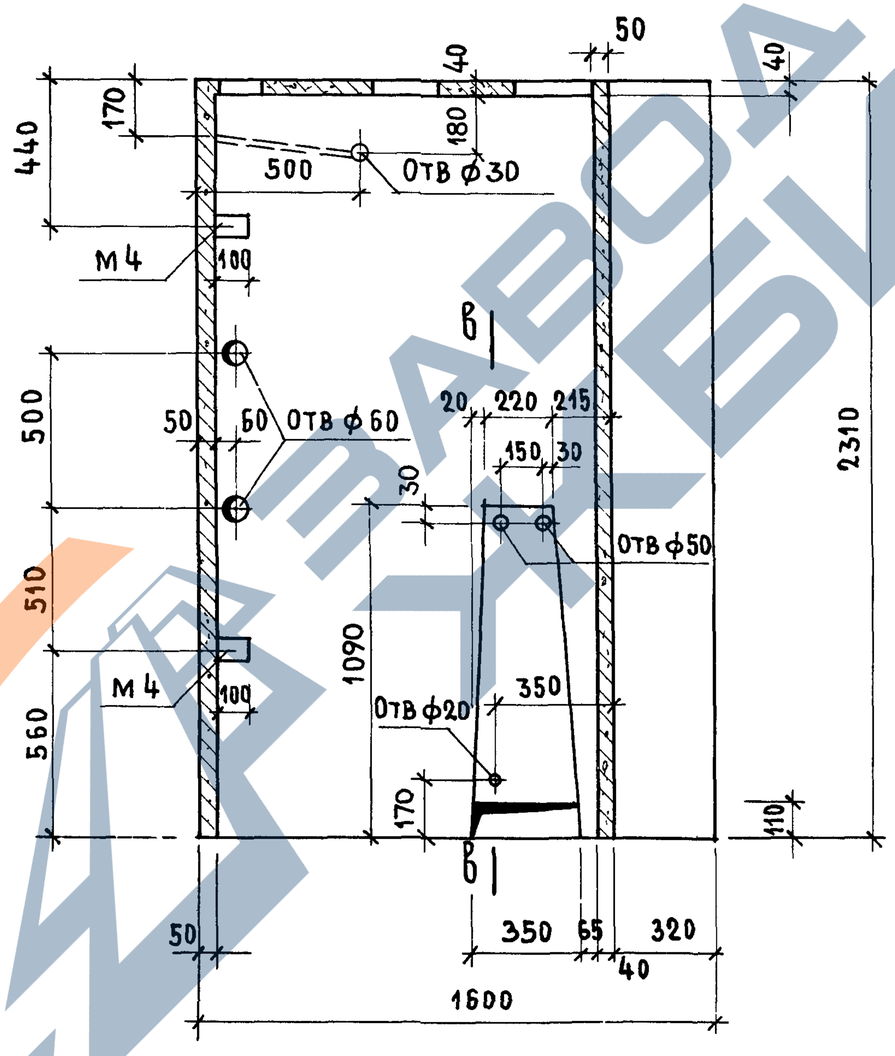

В-В

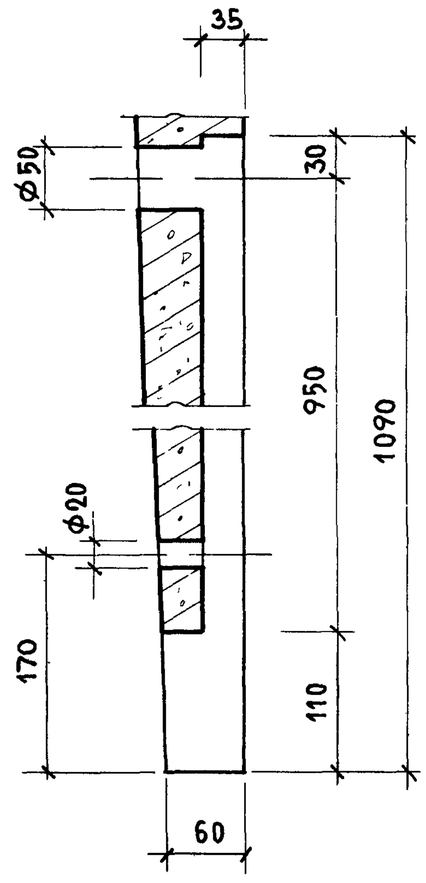

Деталь „А" см. лист 11

Гл. инж. пр.	Ш. Лукин
Инженер	А. Креиденко

ТК 1975

Объемный блок СК14

Серия 1.188-5

Выпуск	Лист
5	12

https://zavodjbi.com/

План размещения арматурных элементов

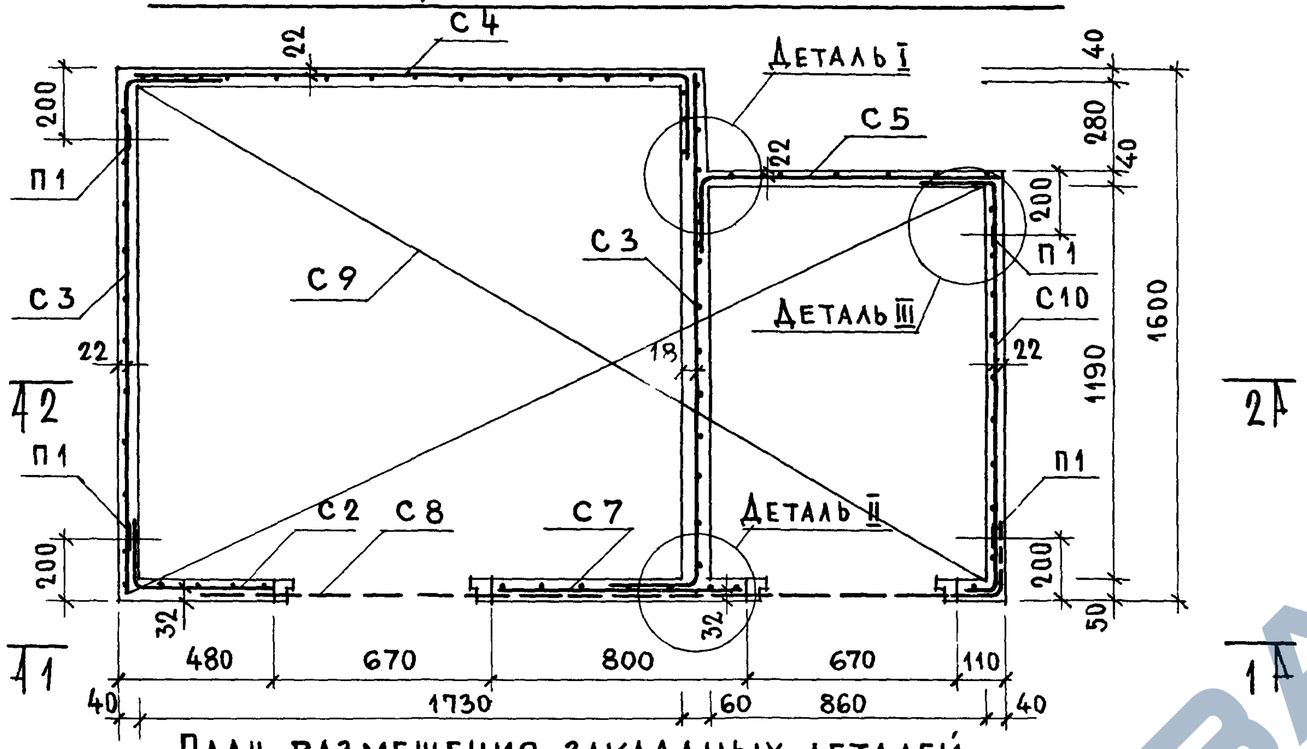

План размещения закладных деталей

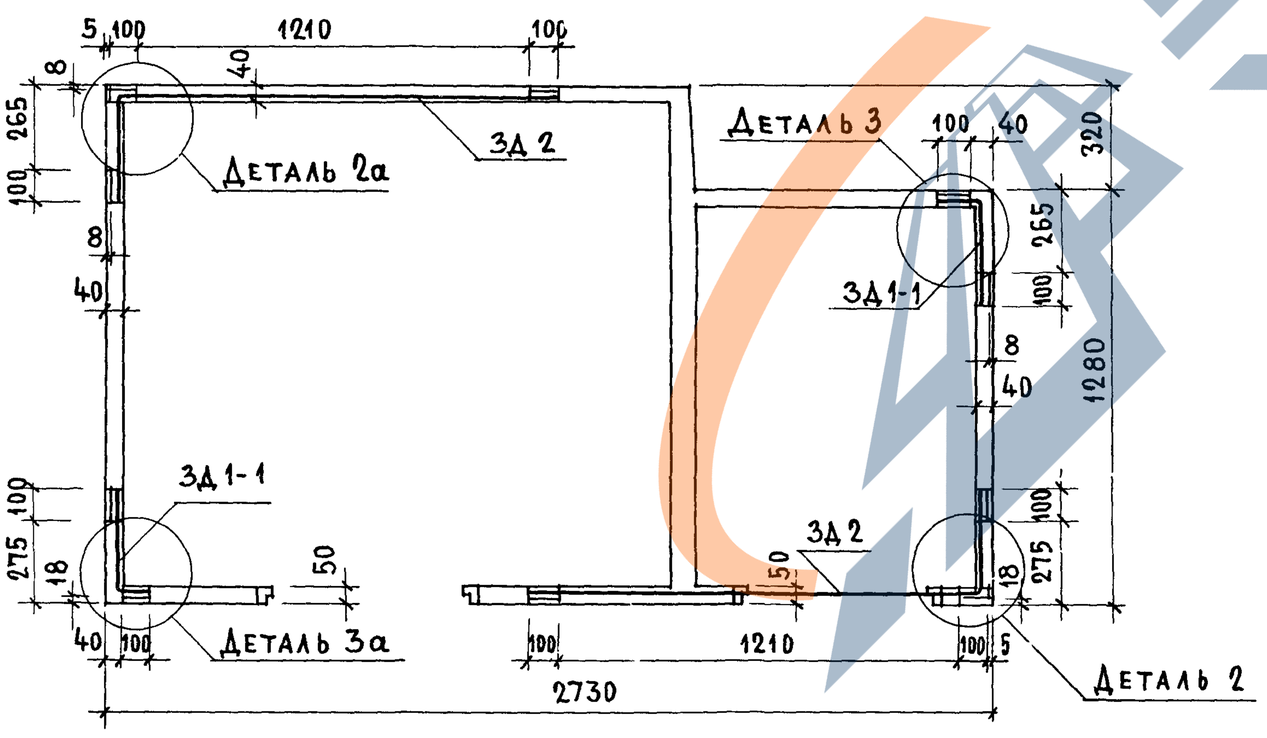

Спецификация арматурных элементов				
Марка	Кол. шт	Расход стали, кг		NN листа
		1 шт	Общий	
С 2	1	0.99	0.99	50
С 3	2	2.15	4.30	"
С 4	1	2.38	2.38	"
С 5	1	1.48	1.48	51
С 7	1	1.02	1.02	"
С 8	1	2.40	2.40	54
С 9	1	3.91	3.91	49
С 10	1	1.93	1.93	52
П 1	4	2.74	10.96	62
Итого			29.37	

Спецификация закладных деталей				
Марка	Кол шт	Расход стали, кг		NN листа
		1 шт	Общий	
М 3	4	0.07	0.28	58
М 4	2	0.38	0.76	59
М 5	2	0.75	1.50	"
ЗД1-1	2	1.14	2.28	60
ЗД 2	2	1.94	3.88	61
Итого			8.70	

Толщина стен на планах условно показана на уровне ребер железобетонного днища

Привязка арматурных сеток к стенам и потолку кабины дана по осям стержней

Детали установки арматурных элементов см. лист 28

Детали установки закладных элементов см. листы 31-33.

Армирование по 1-1 ; 2-2 см. лист 14

Сетки соединять между собой в пространственный каркас.

Взамен

Инженер | Инж. III | Инж. II | Лукин | Крейденко

ЦНИИЭП жилища

ТК 1975

Объемный блок СК14. Армирование.

Серия 1.188-5 | Выпуск 5 | Лист 13

ЗАВОД ЖЕЛЕЗА

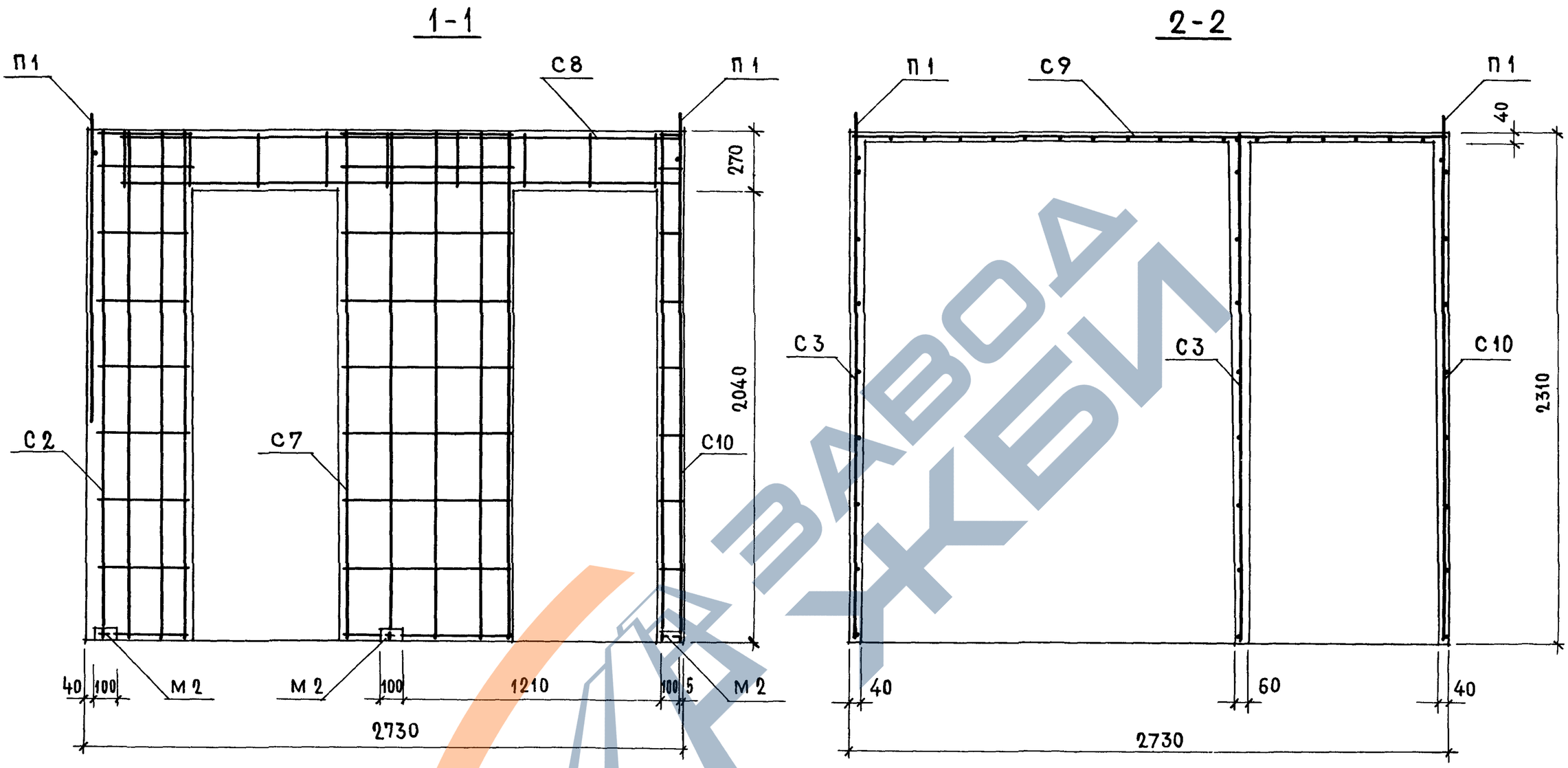

Планы размещения арматурных элементов и закладных деталей см. лист 13

Детали установки арматурных элементов см. лист 28

Детали установки закладных элементов см. лист 31-33

Сетки соединить между собой в пространственный каркас.

Монтажные петли приварить или привязать к сеткам

ТК 1975	Объемный блок СК14. Армирование.	Серия 1.188-5	
		Выпуск 5	Лист 14

Взамен

Гл инж пр П Лукин

Инженер А Крейденко

ЦНИИЭП жилища

14032-01 21

https://zavodjbi.com/

Взамен

Вид А

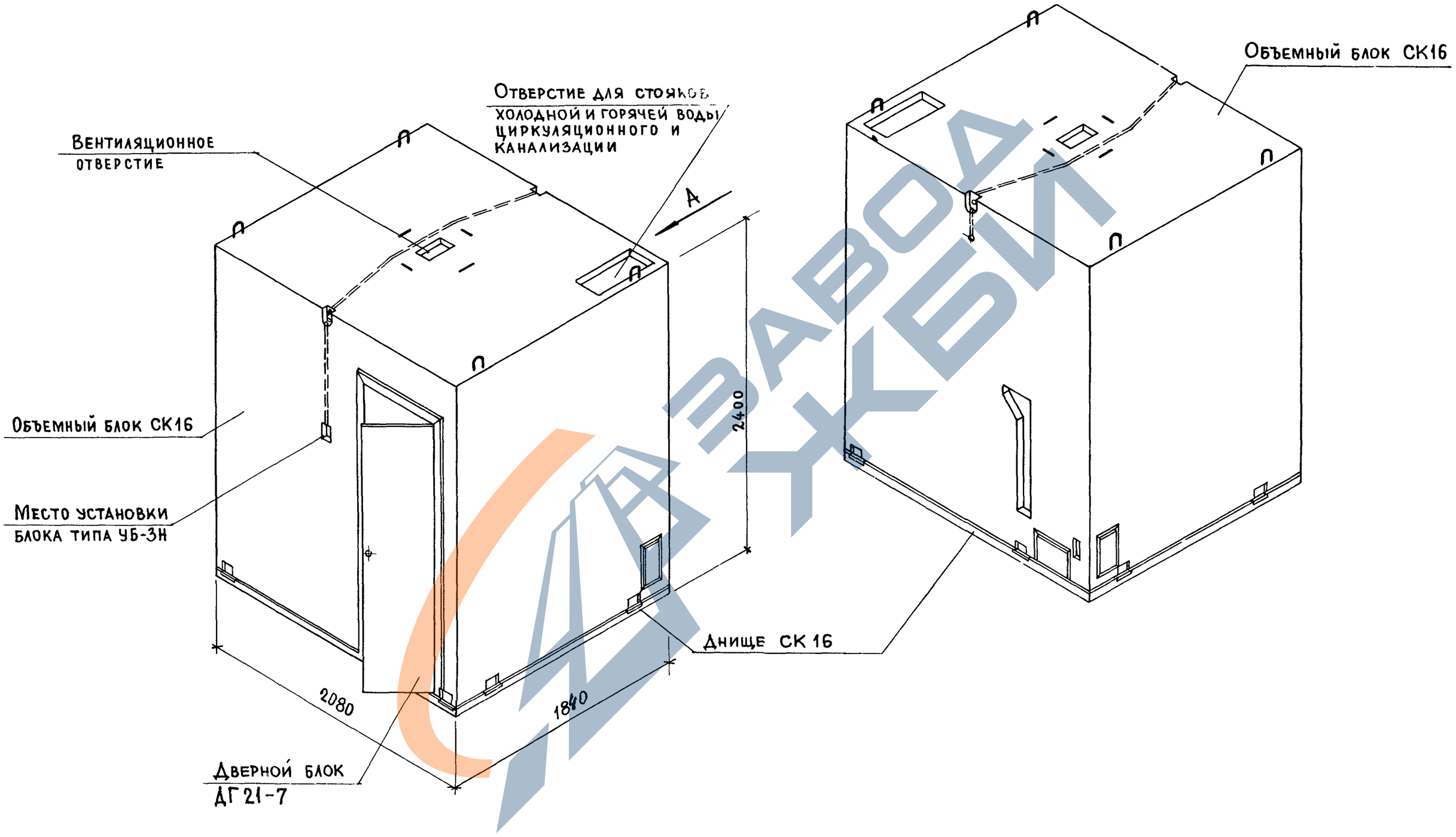

Гл инж пр	П Лукин	
Инженер	Д Крейденко	

Гражданпроект

ТК 1975	Санитарно - техническая кабина СК16	Серия 1.188-5	Выпуск 5	Лист 15

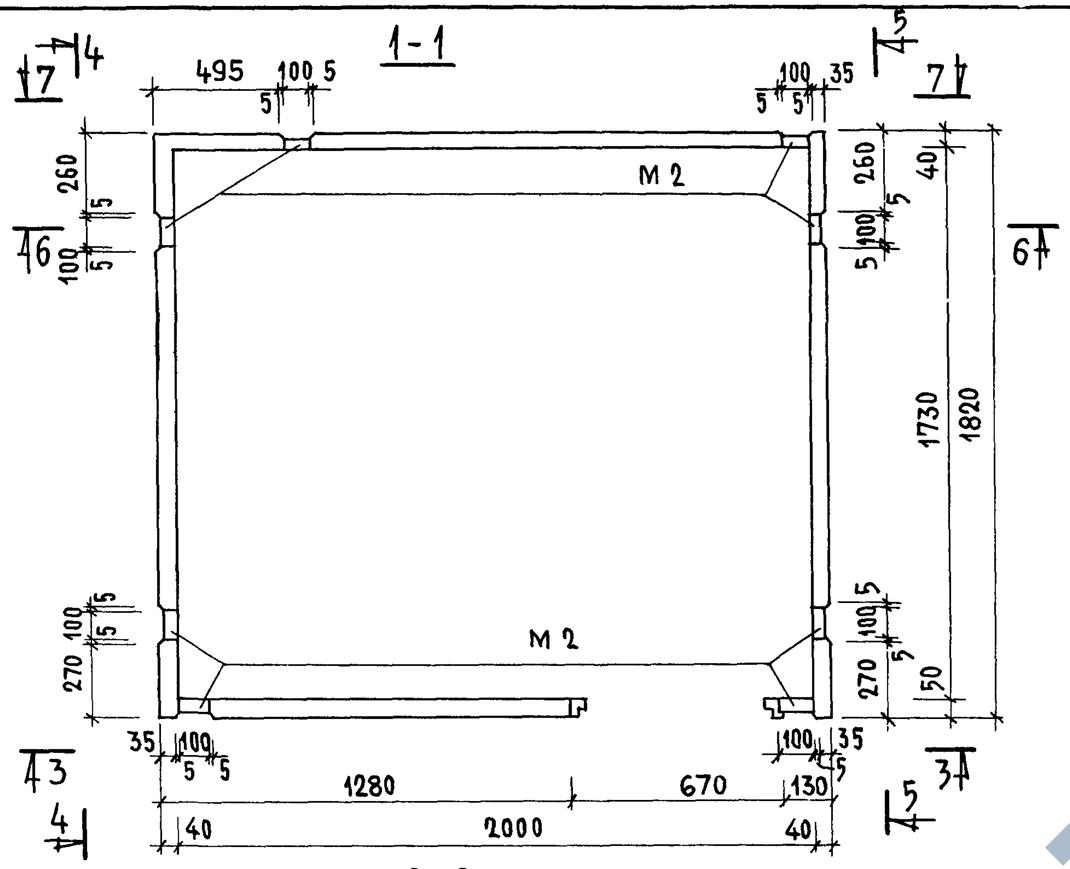

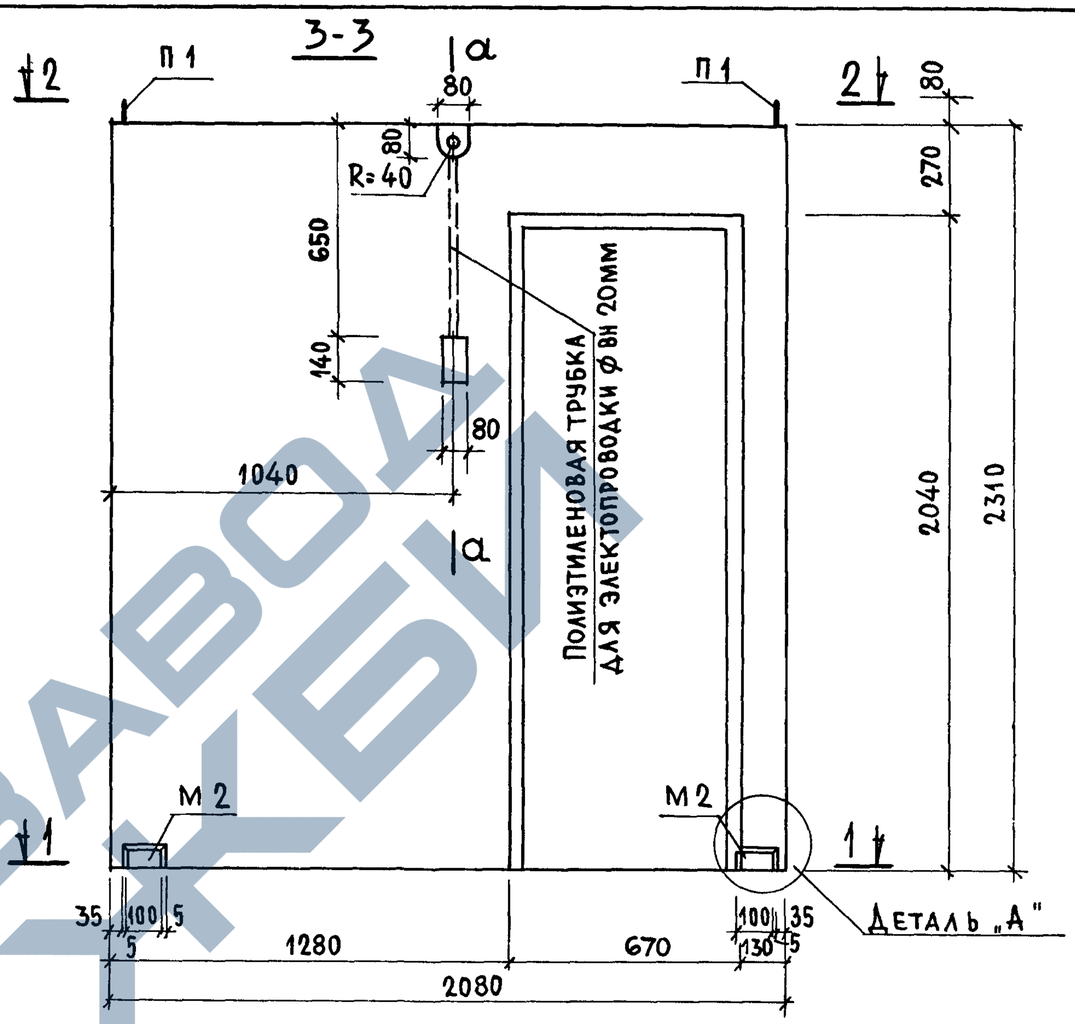

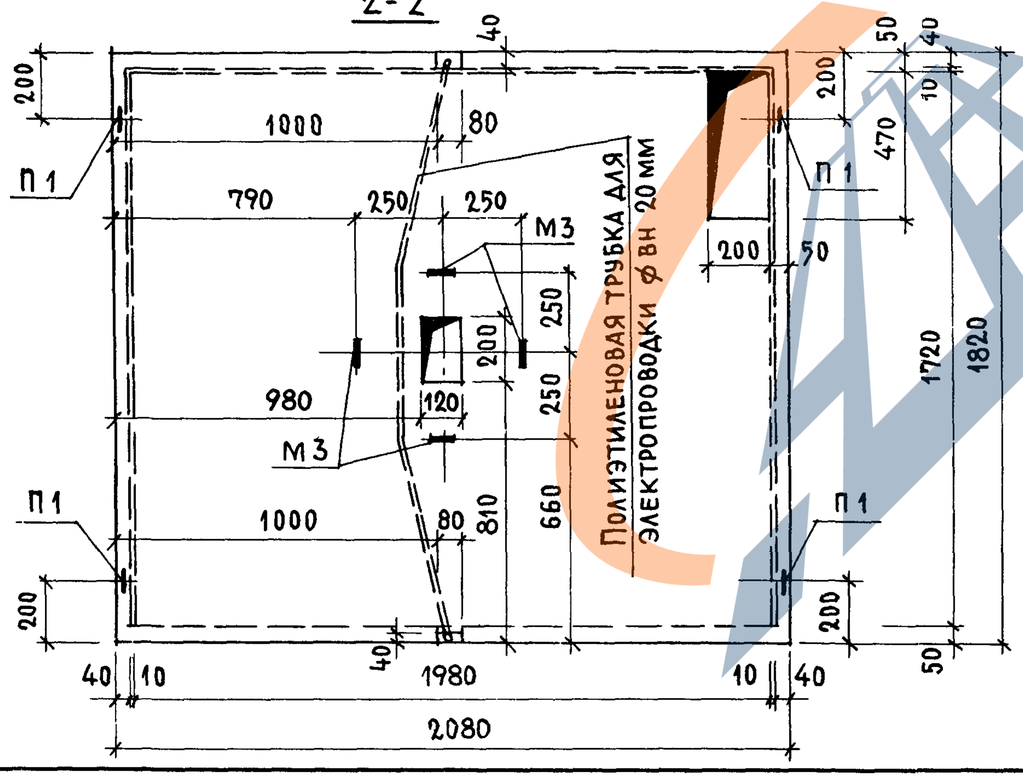

Характеристика изделия		Железобетон $\gamma = 2500$ кг/м³	Керамзитобетон $\gamma = 1600$ кг/м³
Масса, кг		2180	1400
Объем бетона, м³		0 872	
Расход стали, кг	Арматурные элементы	24.72	
	Закладные детали	8.08	
Расход стали на 1м³ бетона, кг	без закладных деталей	28.30	
	с закладными деталями	37 60	
Проектная марка бетона по прочности на сжатие		150	

Сечение а-а и деталь „А" см. лист 17.

Инженер Д Крейденко

ТК 1975

Объемный блок СК 16

Серия 1.188-5

Выпуск 5 | Лист 16

https://zavodjbi.com/

4-4

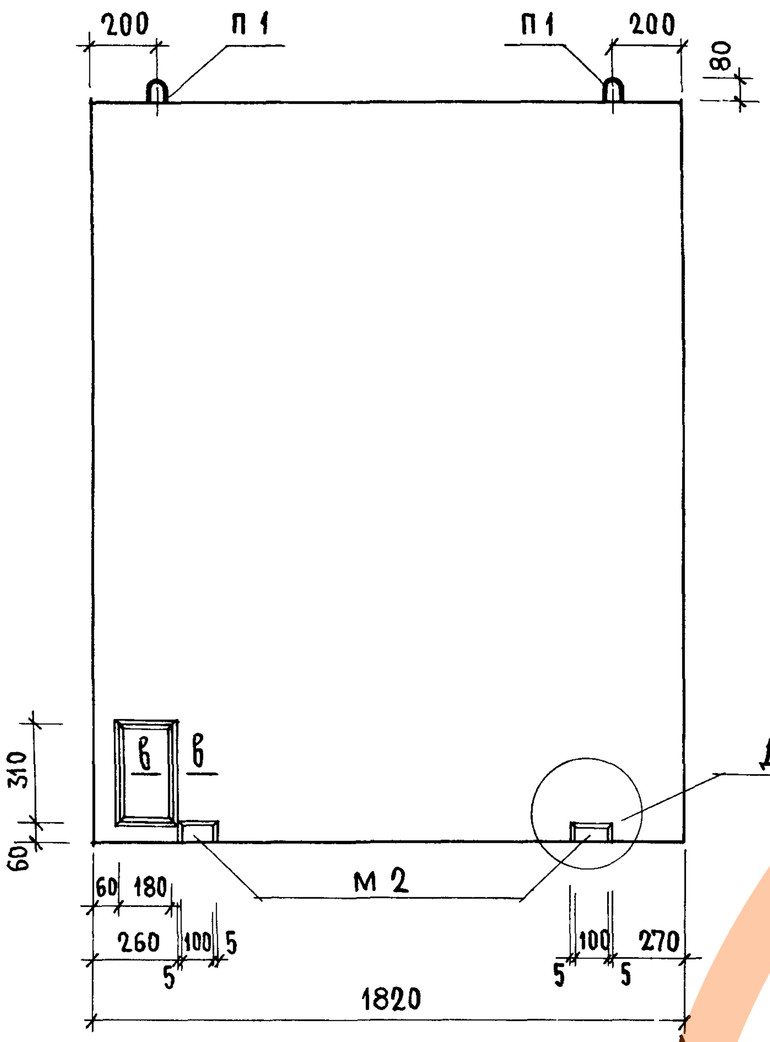

5-5

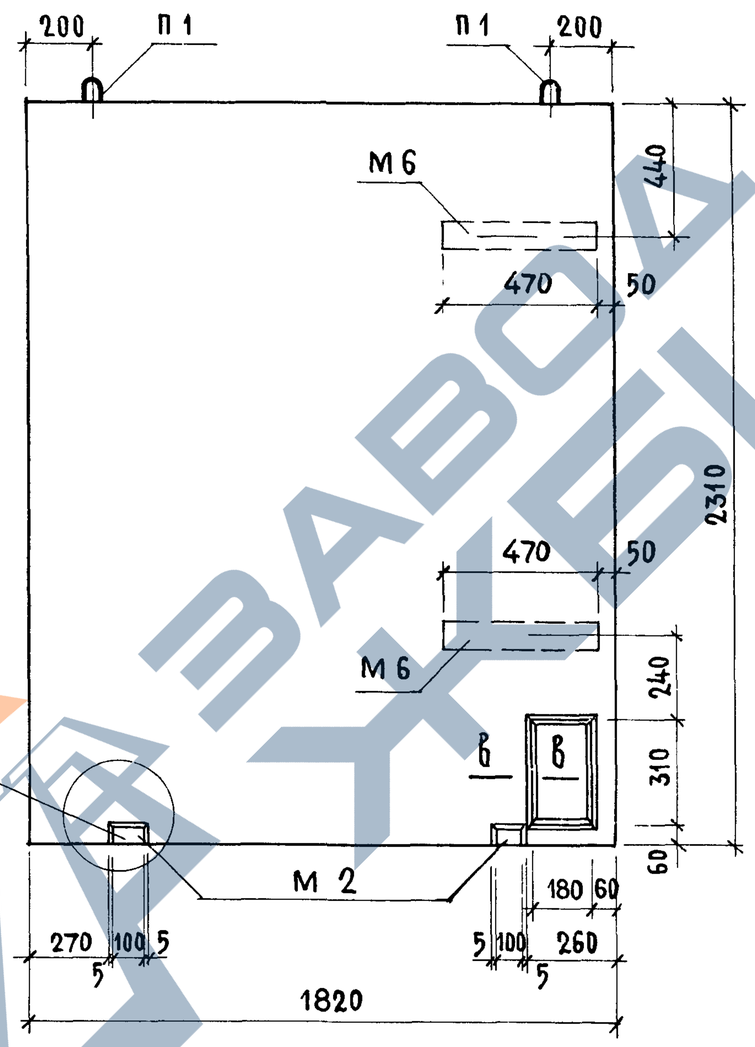

а-а

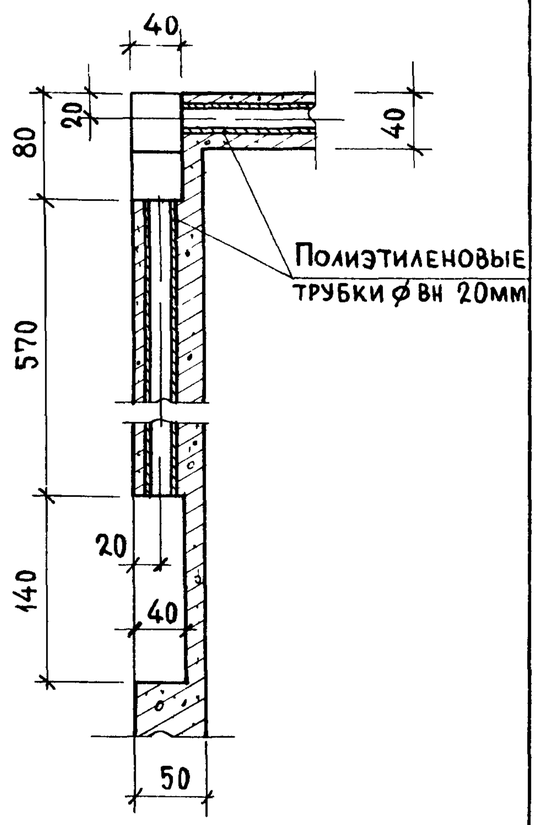

Деталь „А"

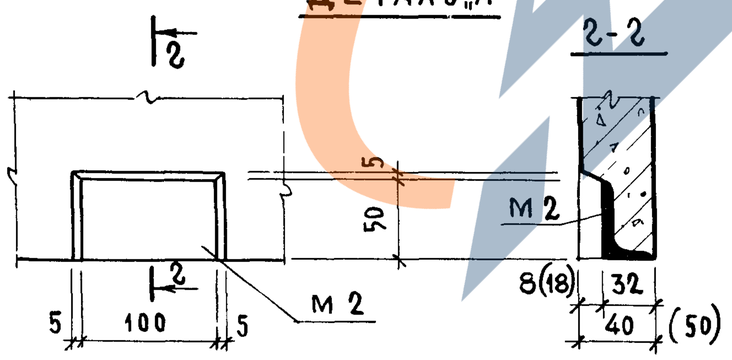

На детали „А" цифры в скобках относятся к стене толщиной 50мм.

Сечение по в-в см. лист 18

ТК 1975	Объемный блок СК16	Серия 1.188-5	
		Выпуск 5	Лист 17

Инженер | Д. Крейденко

14032-01 24

https://zavodjbi.com/

6-6

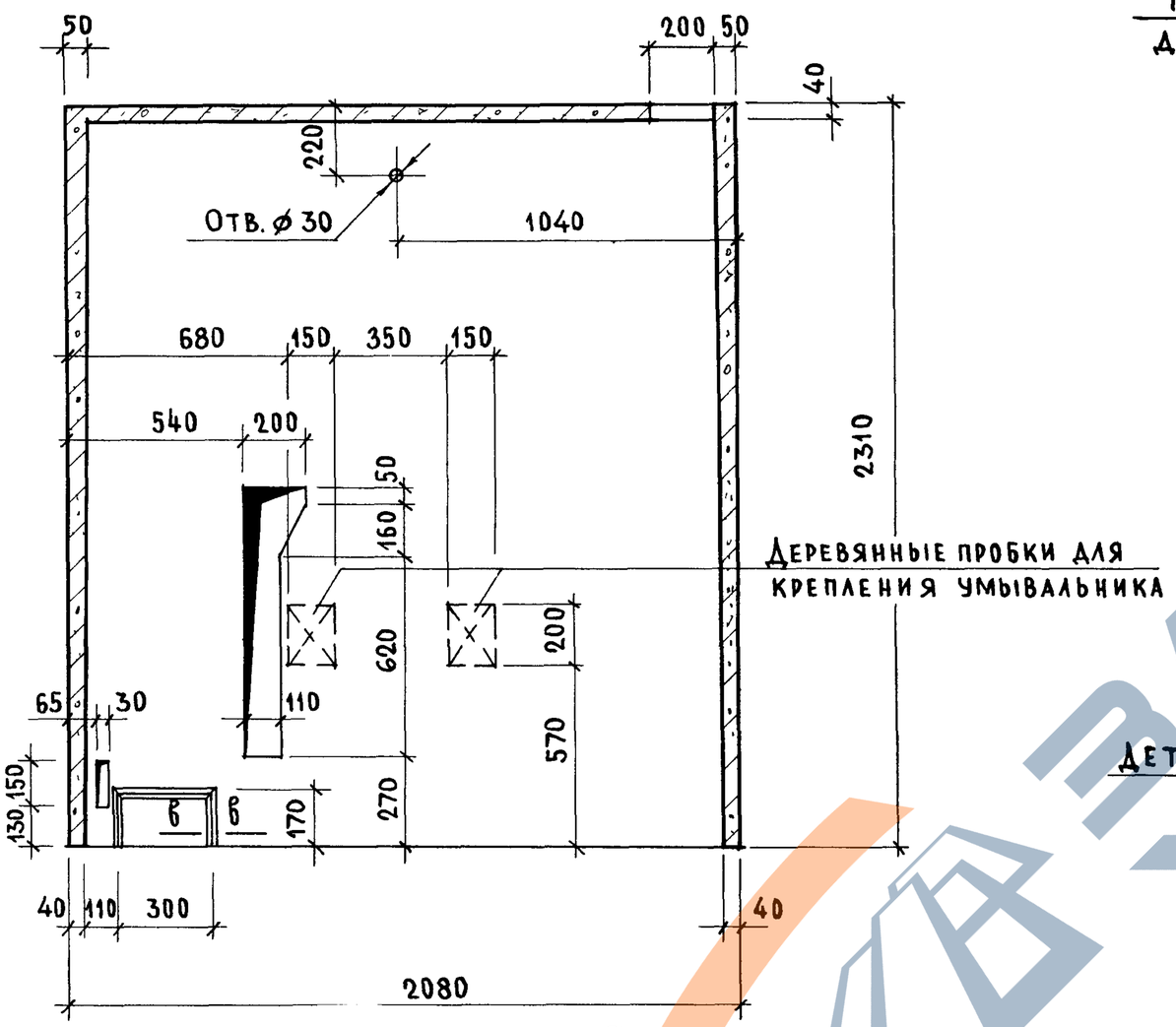

7-7

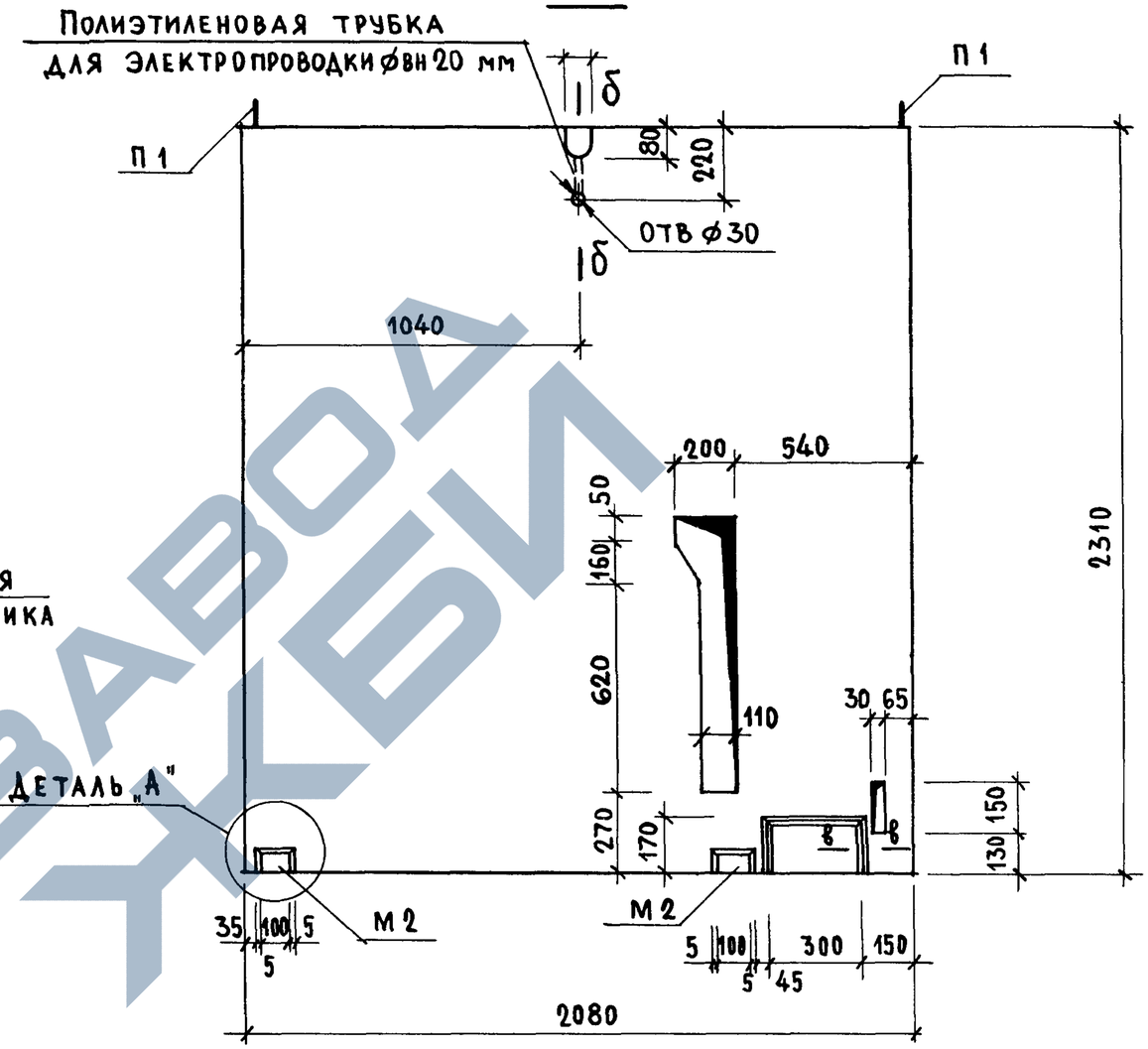

б-б

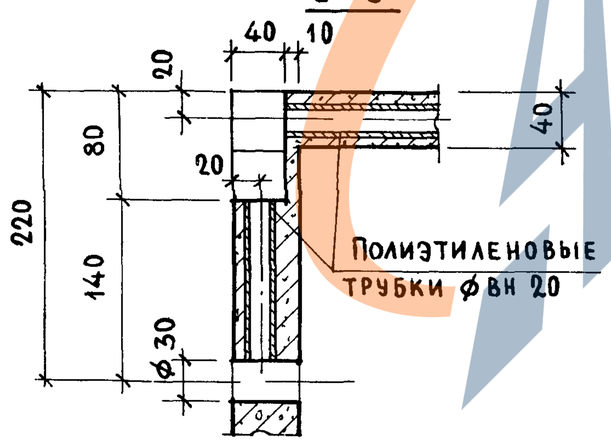

в-в

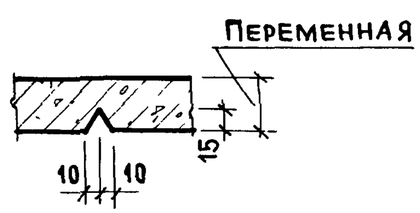

Деталь „А" см. лист 17

Инженер	А Крейденко		

ТК 1975	Объемный блок СК16	Серия 1.188-5	
		Выпуск 5	Лист 18

План размещения арматурных элементов

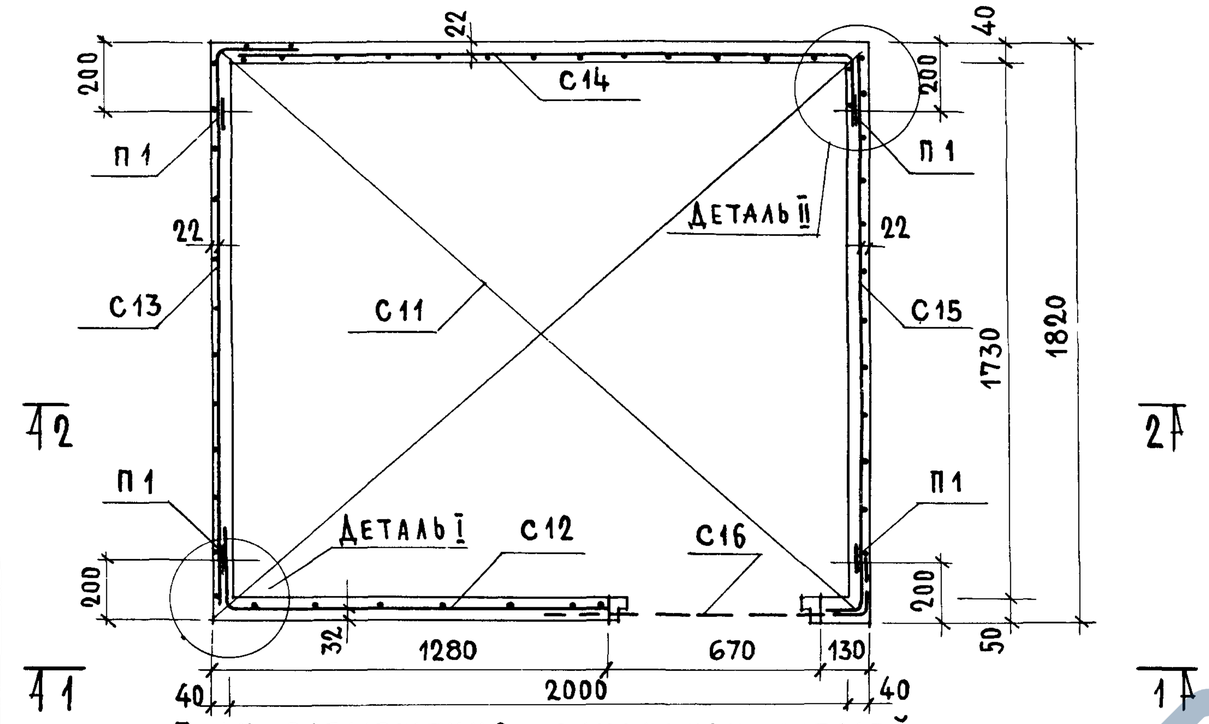

План размещения закладных деталей

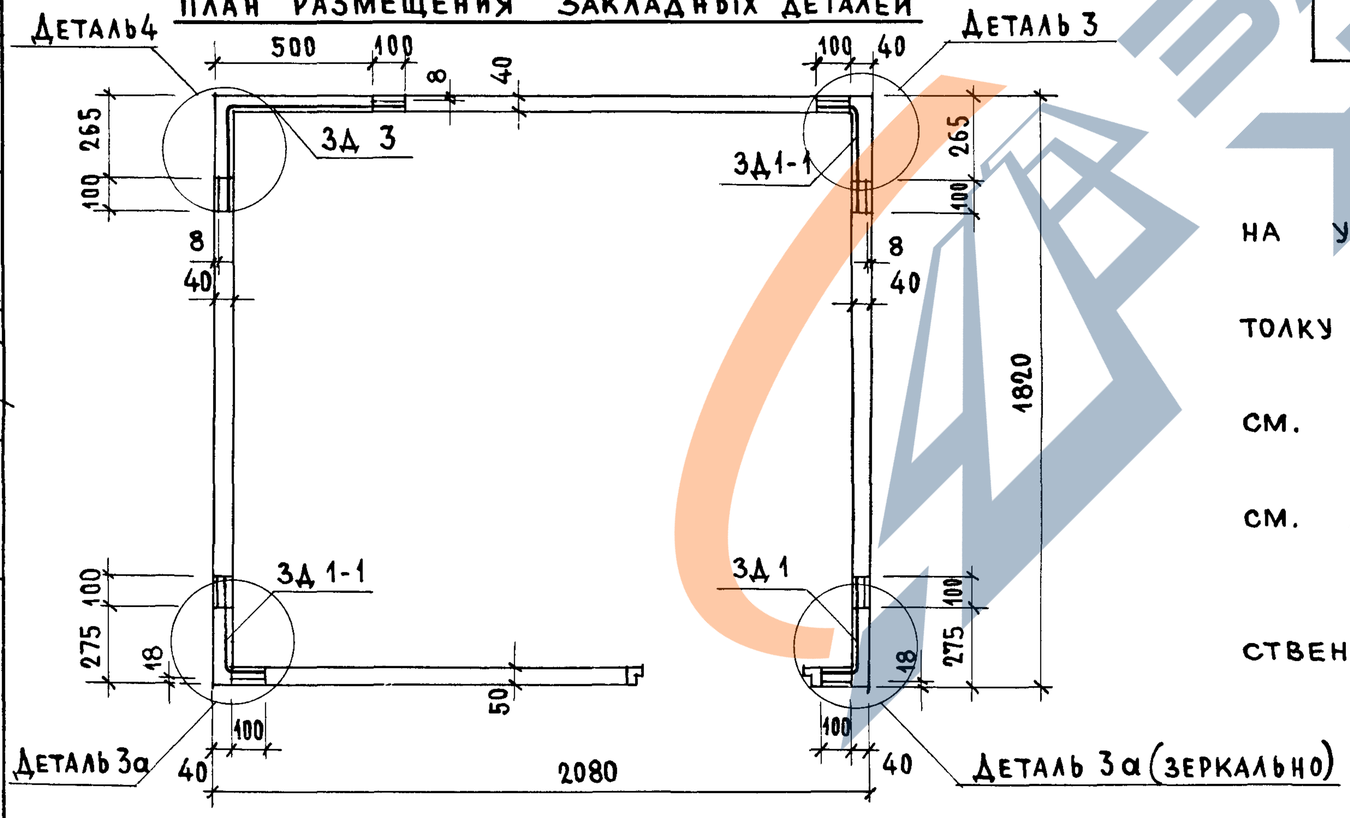

Спецификация арматурных элементов				
Марка	Кол шт	Расход стали, кг		NN листа
		1 шт	Общий	
С 11	1	3 55	3 55	49
С 12	1	1.88	1 88	52
С 13	1	2 38	2 38	"
С 14	1	2 78	2 78	53
С 15	1	2 17	2 17	"
С 16	1	1 00	1.00	54
П 1	4	2 74	10 96	62
Итого			24.72	

Спецификация закладных деталей				
Марка	Кол шт	Расход стали, кг		NN листа
		1 шт	Общий	
М 3	4	0 07	0 28	58
М 6	2	1.57	3 14	59
ЗД 1	1	1.14	1 14	60
ЗД 1-1	2	1.14	2 28	"
ЗД 3	1	1.24	1 24	"
Итого			8 08	

Толщина стен на планах условно показана на уровне ребер железобетонного днища

Привязка арматурных сеток к стенам и потолку кабины дана по осям стержней.

Детали установки арматурных элементов см. лист 29

Детали установки закладных элементов см. листы 31-33

Армирование по 1-1 ; 2-2 см лист 20

Сетки соединять между собой в пространственный каркас.

Взамен

Гл инж пр — Инженер — Д. Крейденко

ТК 1975

Объемный блок СК16. Армирование.

Серия 1.188-5 | Выпуск 5 | Лист 19

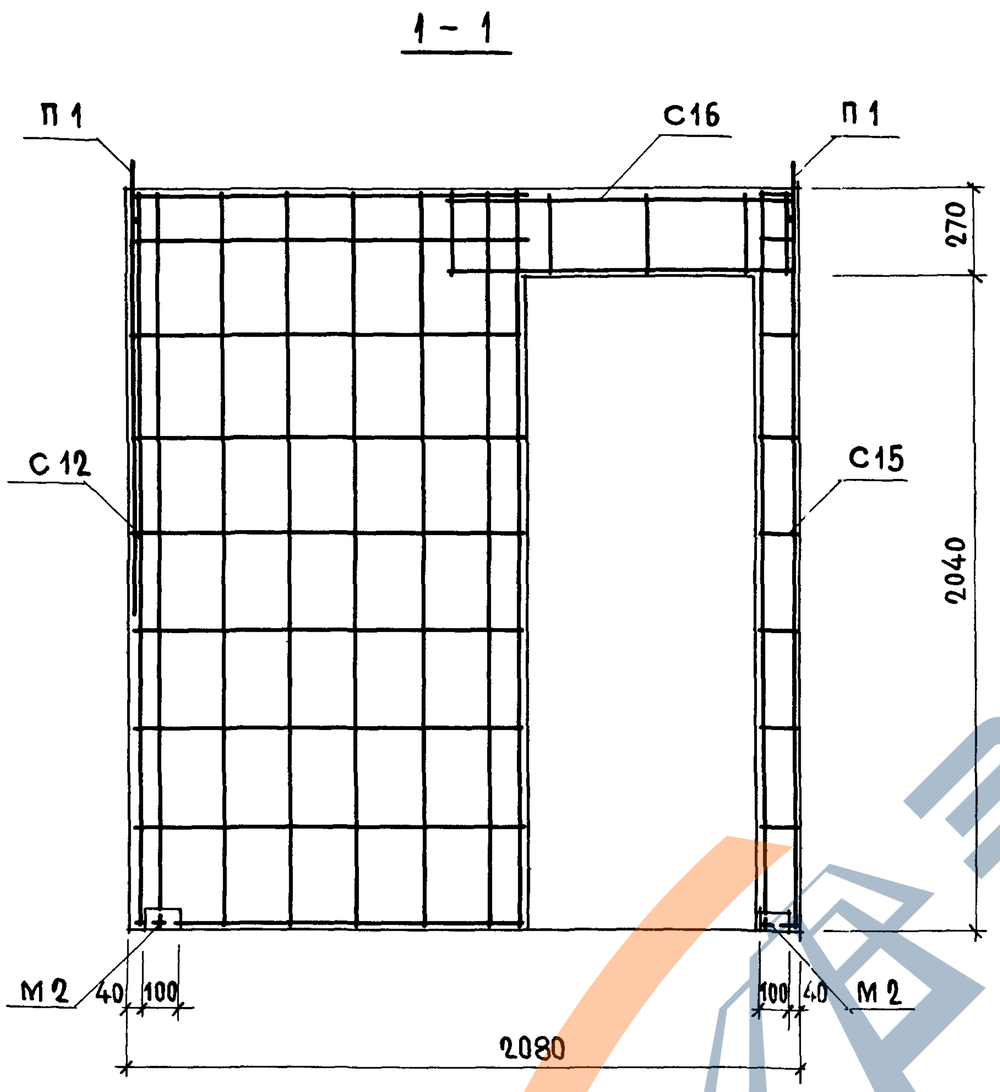

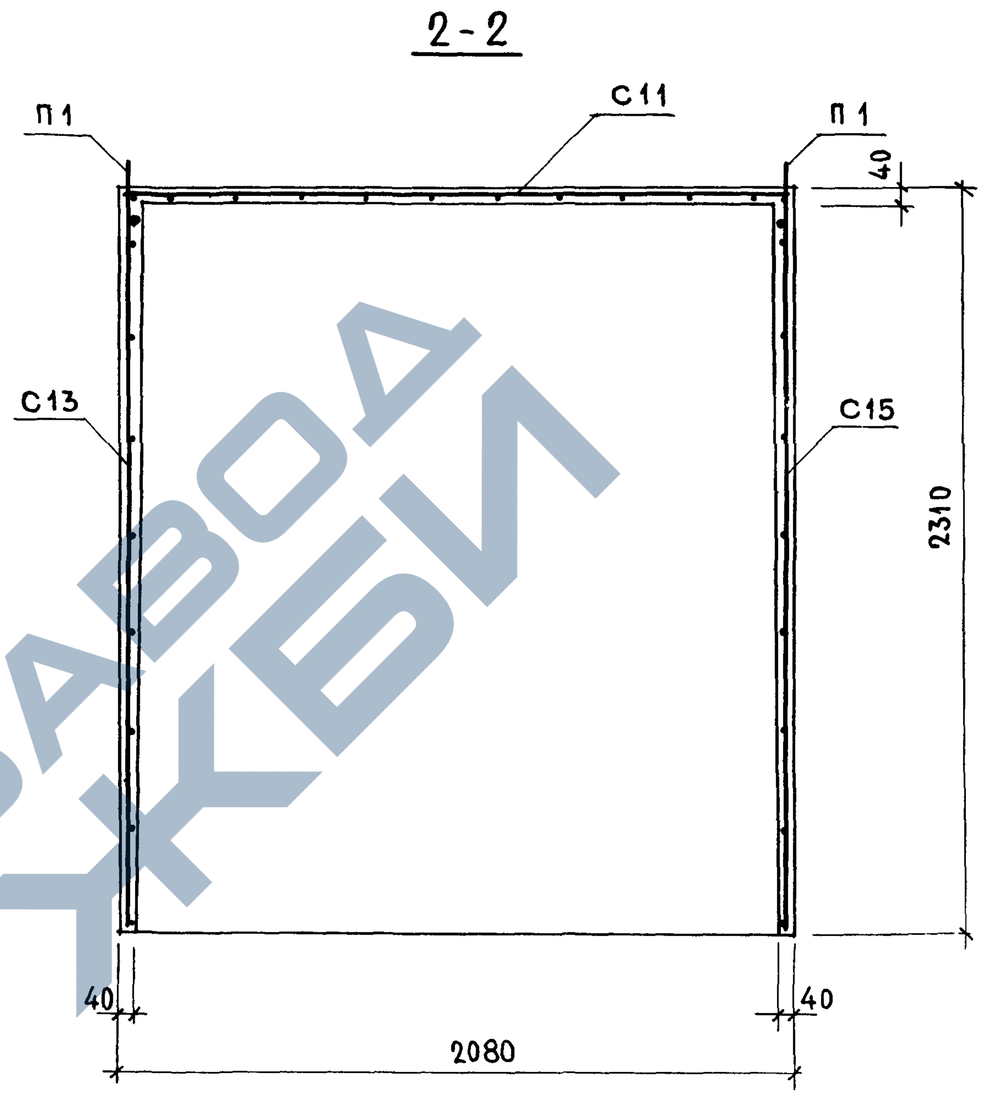

Планы размещения арматурных элементов и закладных деталей см. лист 19.

Детали установки арматурных элементов см. лист 29.

Детали установки закладных элементов см. лист 31-33

Сетки соединить между собой в пространственный каркас.

Монтажные петли приварить или привязать к сеткам.

Инженер Крейденко

ТК 1975	Объемный блок СК 16. Армирование.	Серия 1.088-5	
		Выпуск 5	Лист 20

https://zavodjbi.com/

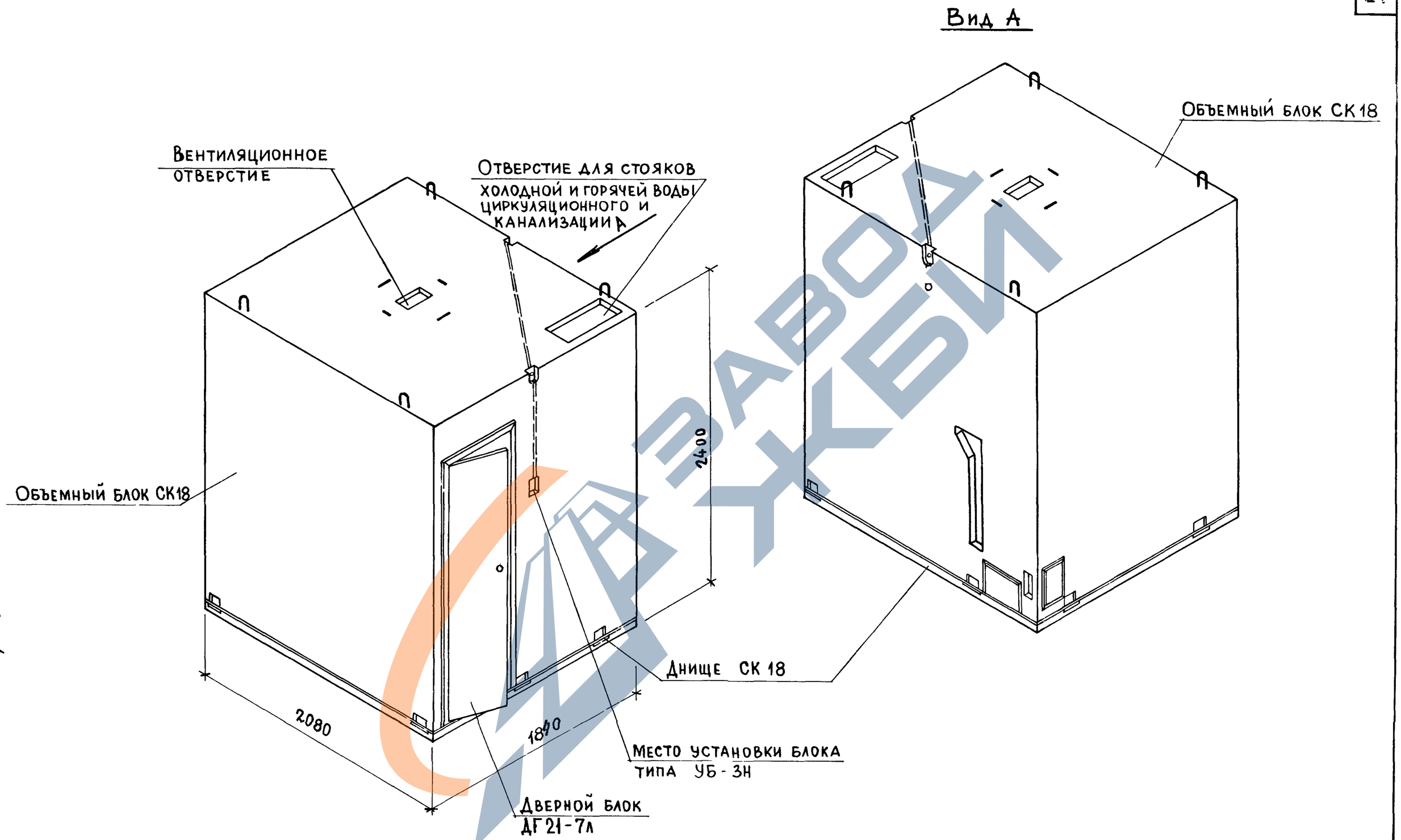

ЗАВОД ЖБИ

Инженер А Крейденко

ТК 1975	Санитарно-техническая кабина СК18	Серия 1.188-5	
		Выпуск 5	Лист 21

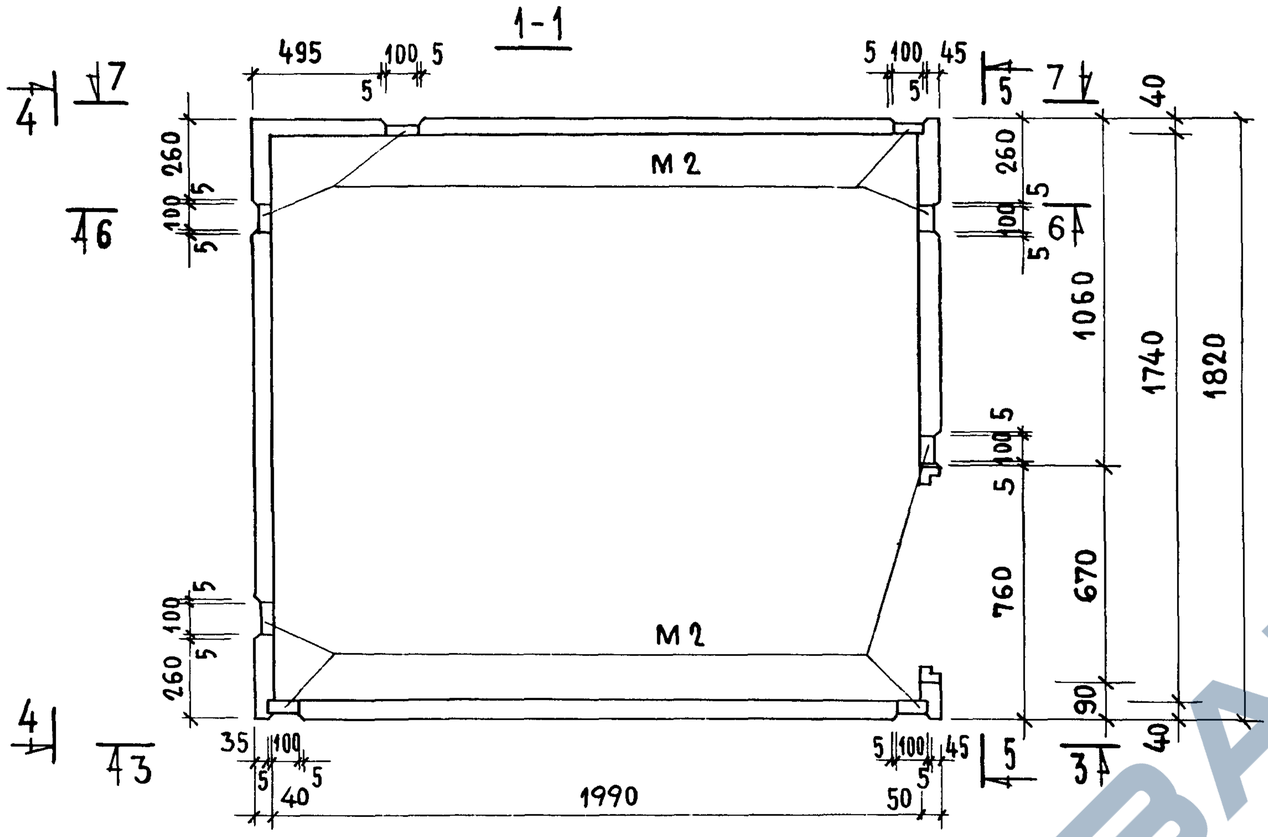

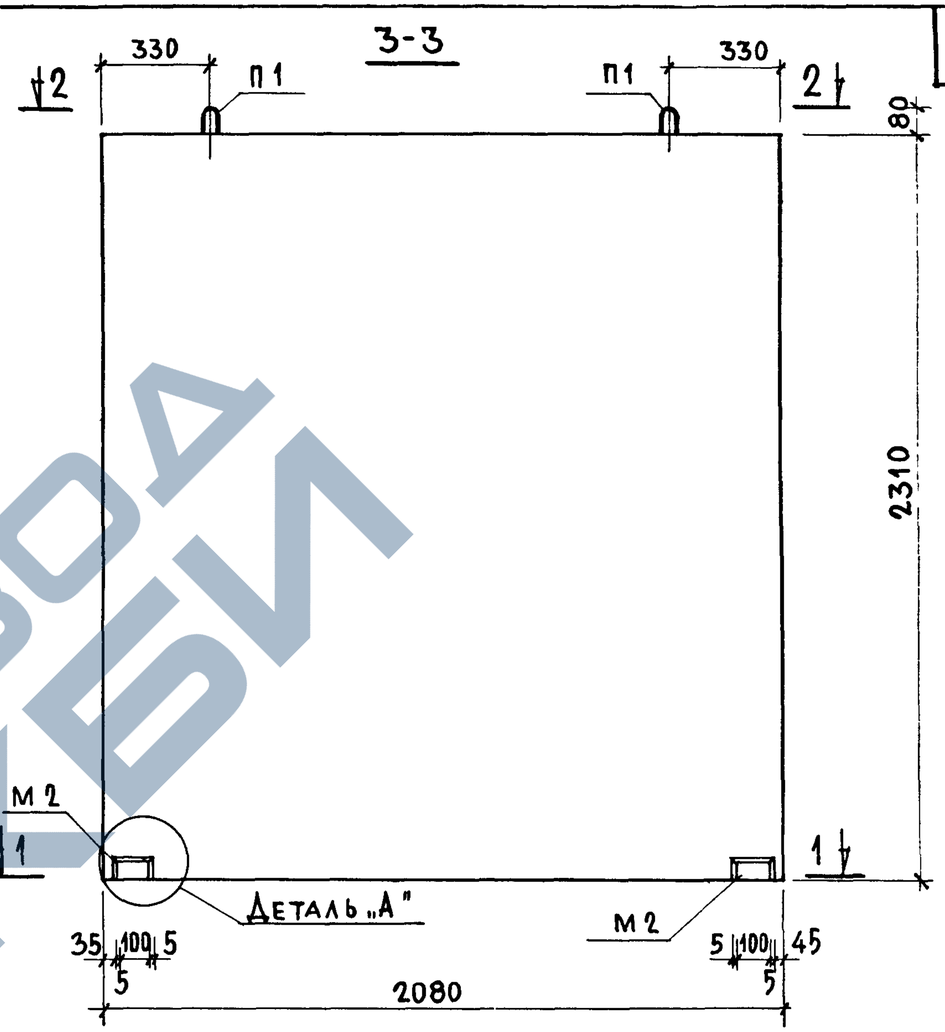

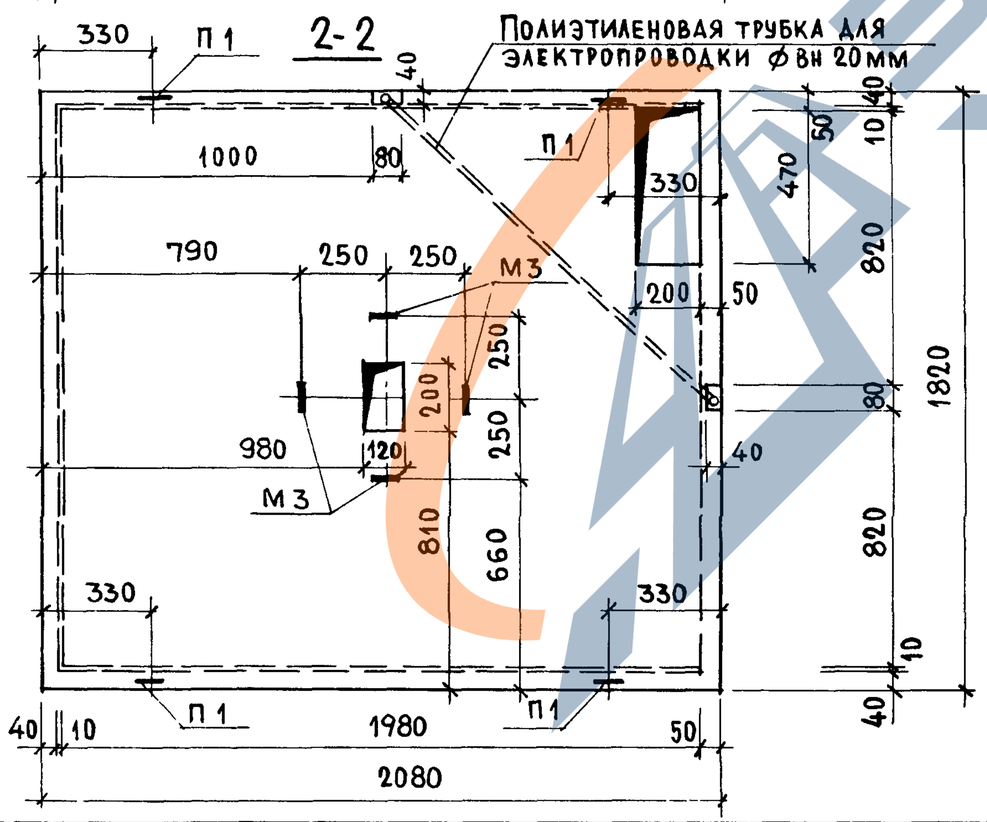

Характеристика изделия		Железобетон $\gamma = 2500$ кг/м³	Керамзитобетон $\gamma = 1600$ кг/м³
Масса, кг		2170	1390
Объем бетона, м³		0.870	
Расход стали, кг	Арматурные элементы	24.76	
	Закладные детали	8.19	
Расход стали на 1 м³ бетона, кг	Без закладных деталей	28.50	
	С закладными деталями	38 00	
Проектная марка бетона по прочности на сжатие		150	

Деталь „А" см. лист 23.

ТК 1975

Объемный блок СК 18

Серия 1.188-5
Выпуск 5
Лист 22

Инженер Д Крейденко

14032-01 29

https://zavodjbi.com/

4-4

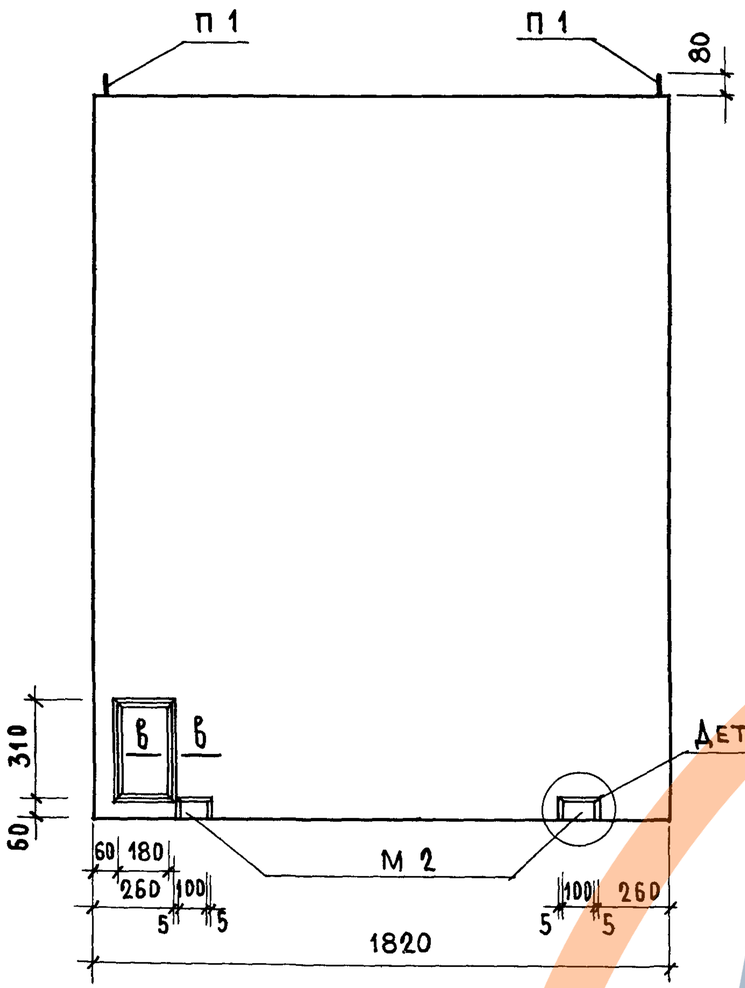

5-5

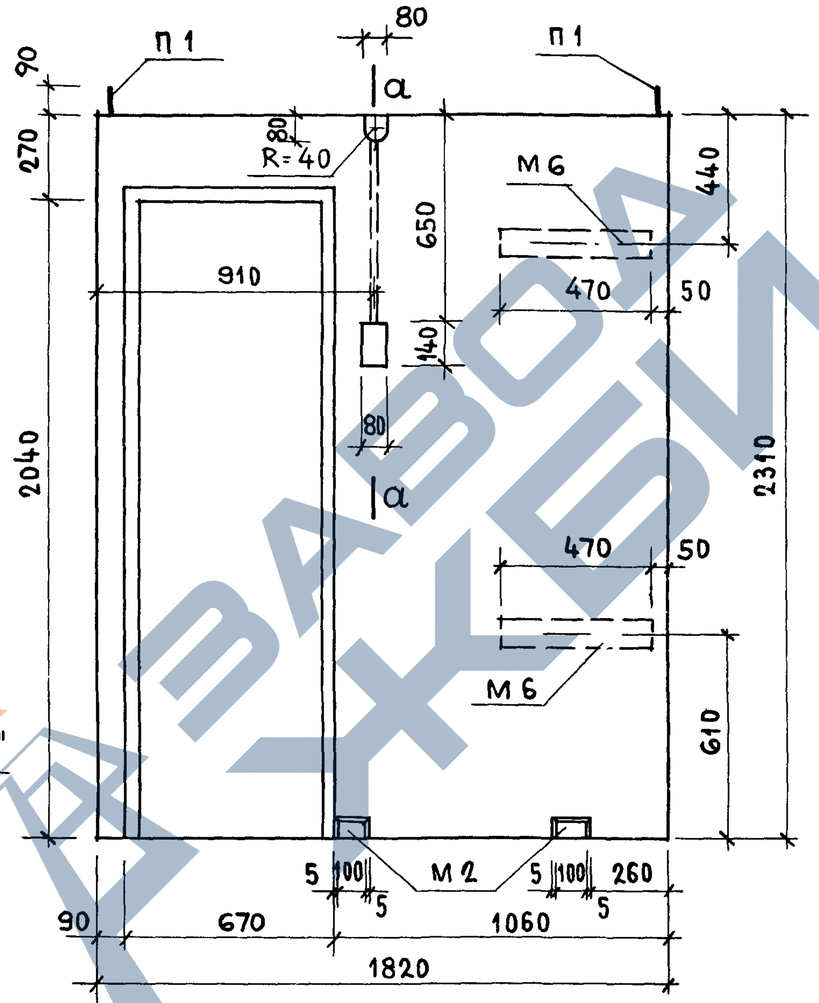

а-а

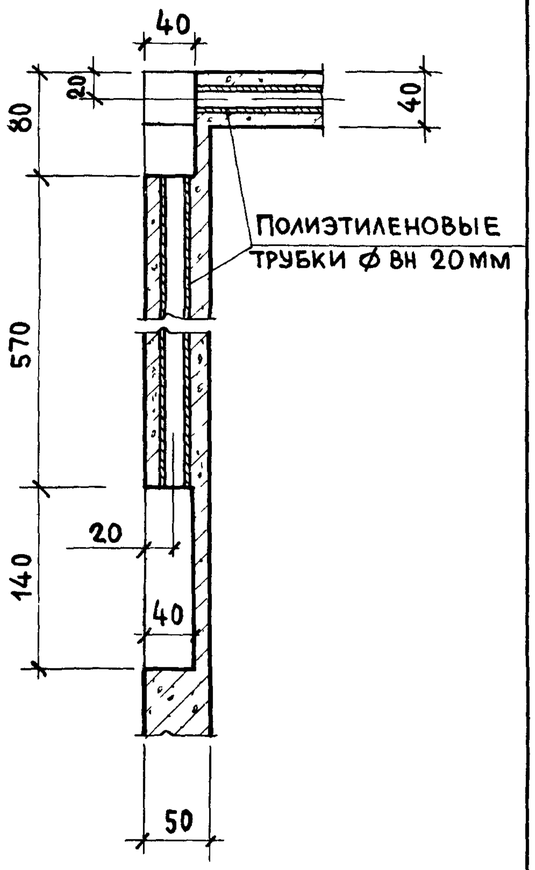

Деталь „А"

2-2

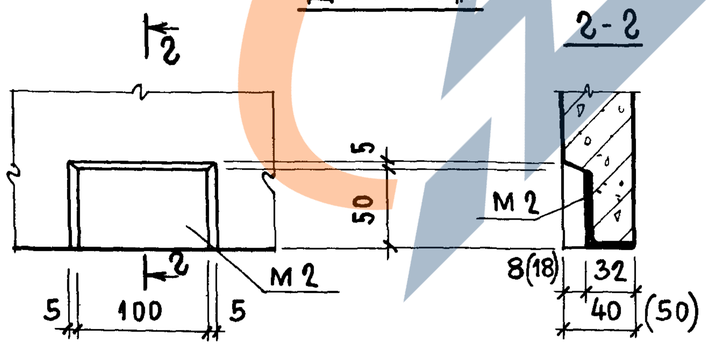

На детали „А" цифры в скобках относятся к стене толщиной 50 мм.
Сечение по в-в см. лист 24

ТК 1975	Объемный блок СК18	Серия 1.188-5	
		Выпуск 5	Лист 23

ЦНИИЭП жилища

Гл инж пр		
Гл инж пр		
Инженер		
	А. Локшин	
	П. Лукин	
	А. Крейденко	

Ал. Раковщикин

Взамен

Ау отд сан-тех оборуд

https://zavodjbi.com/

6-6

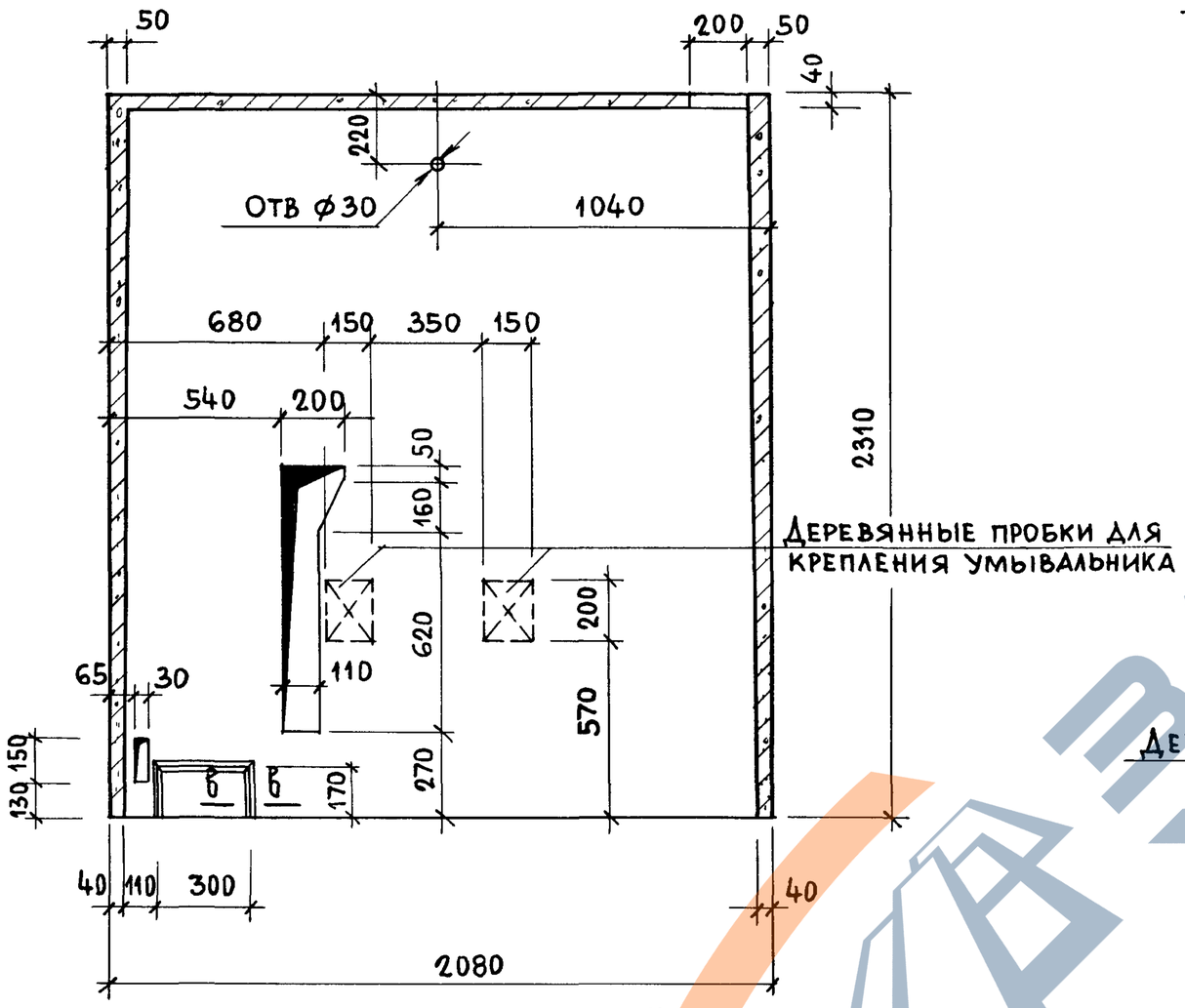

7-7

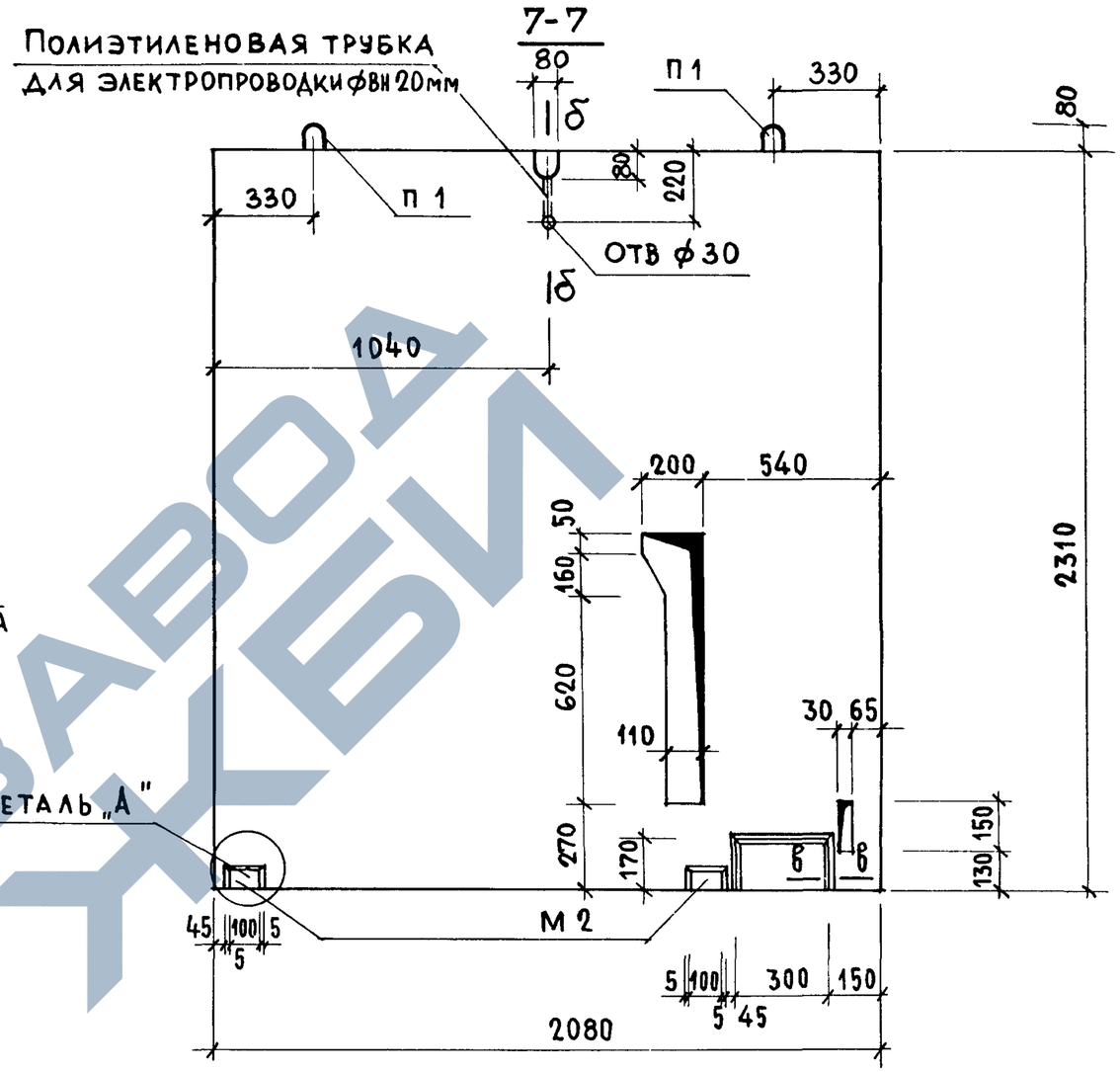

б-б

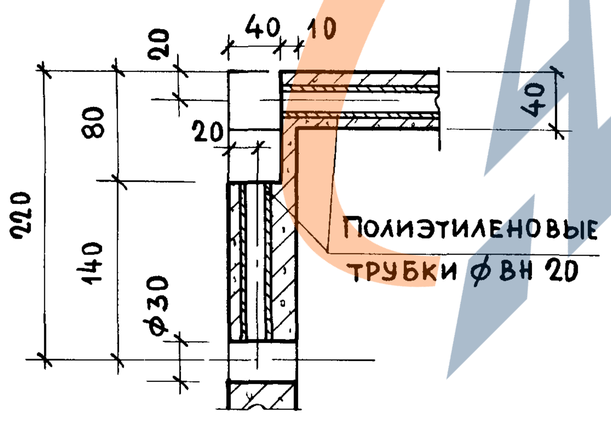

в-в

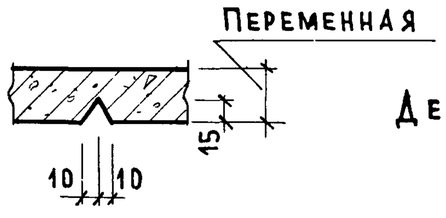

Деталь „А" см. лист 23

ТК 1975	Объемный блок СК18	Серия 1.188-5	
		Выпуск 5	Лист 24

Взамен

Гл инж пр П Лукин

Инженер А Крейденко

ЦНИИЭП жилища

https://zavodjbi.com/
ЗАВОД ЖБИ

План размещения арматурных элементов

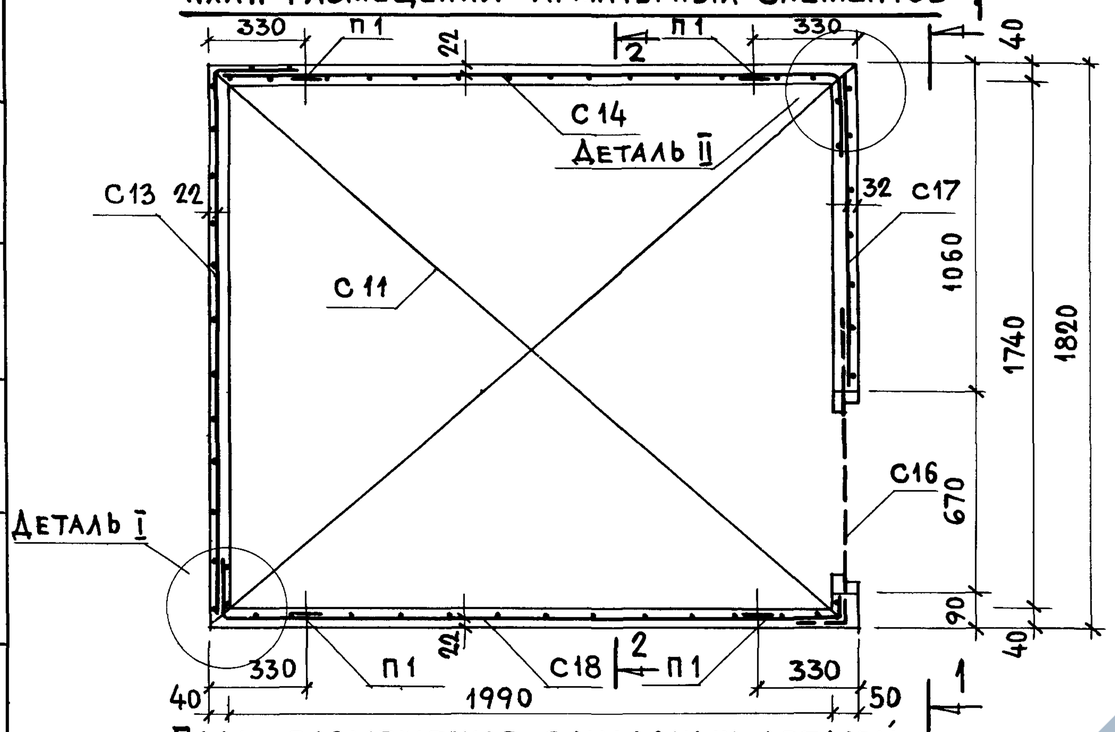

План размещения закладных деталей

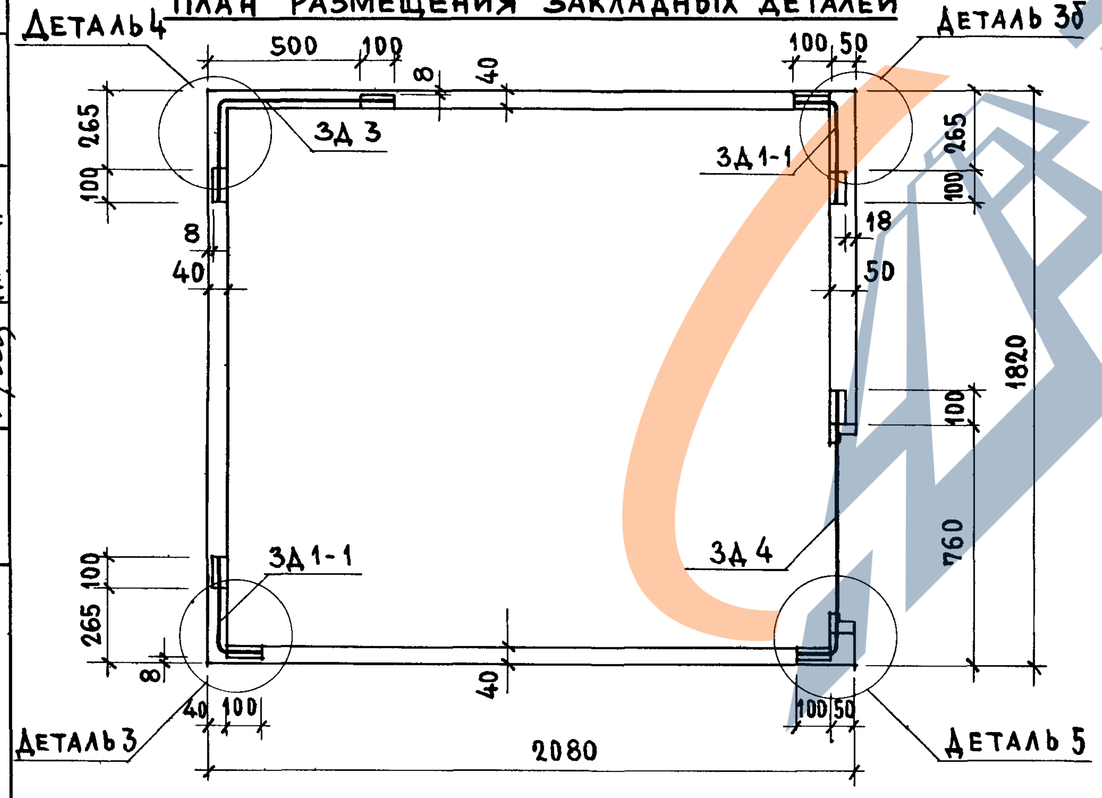

Спецификация арматурных элементов

Марка	Кол шт	Расход стали, кг 1 шт	Расход стали, кг Общий	№№ листа
С 11	1	3.55	3.55	49
С 13	1	2.38	2.38	52
С 14	1	2.78	2.78	53
С 16	1	1.00	1.00	54
С 17	1	1.26	1.26	53
С 18	1	2.83	2.83	54
П 1	4	2.74	10.96	62
Итого:			24.76	

Спецификация закладных деталей

Марка	Кол шт	Расход стали, кг 1 шт	Расход стали, кг Общий	№№ листа
М 3	4	0.07	0.28	58
М 6	2	1.57	3.14	59
ЗД 1-1	2	1.14	2.28	60
ЗД 3	1	1.24	1.24	"
ЗД 4	1	1.25	1.25	61
Итого:			8.19	

Толщина стен на планах условно показана на уровне ребер железобетонного днища

Привязка арматурных сеток к стенам и потолку кабины дана по осям стержней

Детали установки арматурных элементов см. лист 30.

Детали установки закладных элементов см. листы 31-33.

Армирование по 1-1 ; 2-2 см. лист 26

Сетки соединять между собой в пространственный каркас

Инвент №	Взамен

Гл инж отд		
Гл инж пр		
Гл инж пр	П. Лукин	
Инженер	Д. Крейденко	

ЦНИИЭП жилища

ТК 1975

Объемный блок СК18. Армирование.

Серия 1.188-5 | Выпуск 5 | Лист 25

https://zavodjbi.com/

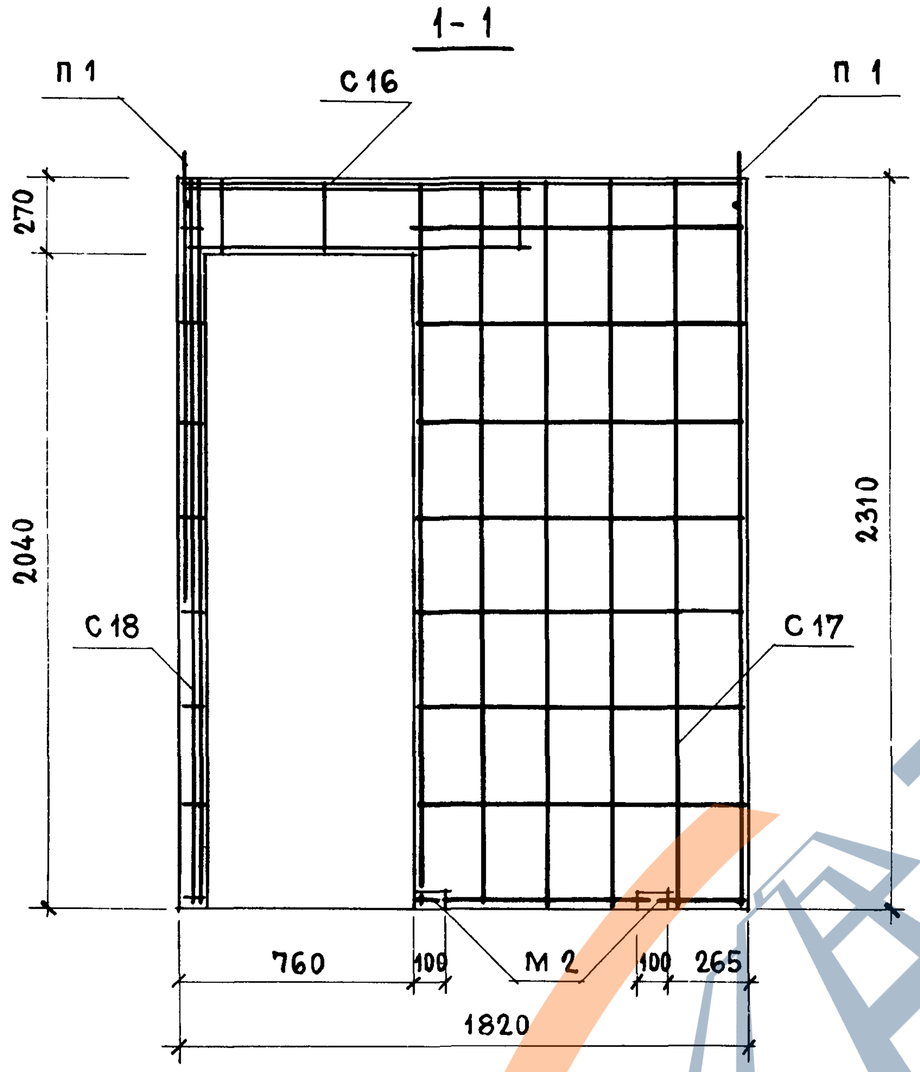

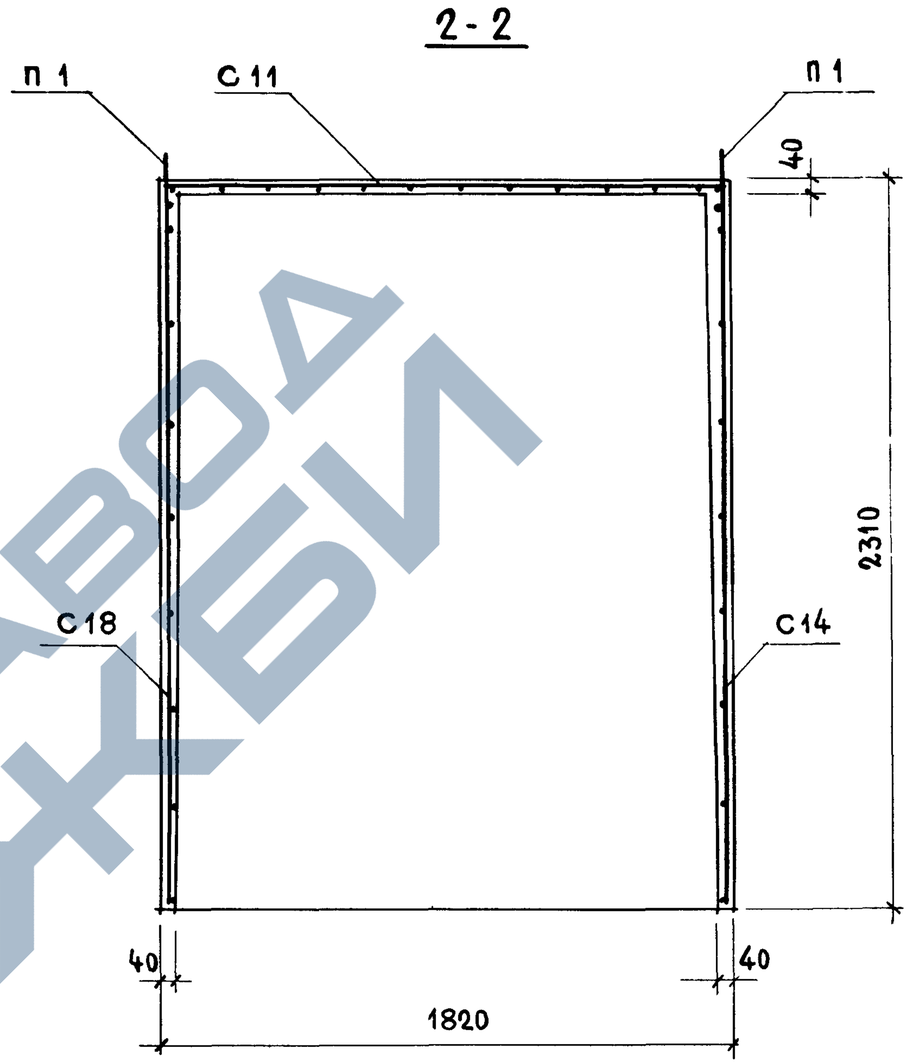

Планы размещения арматурных элементов и закладных деталей см лист 25

Детали установки арматурных элементов см. лист 30

Детали установки закладных элементов см. листы 31-33

Сетки соединять между собой в пространственный каркас

Монтажные петли приварить или привязать к сеткам.

ЦНИИЭП жилища		
ГИ инж пр	П Лукин	
Инженер	Д Крейденко	
ТК 1975	Объемный блок СК 18. Армирование.	Серия 1.188-5 Выпуск 5 Лист 26

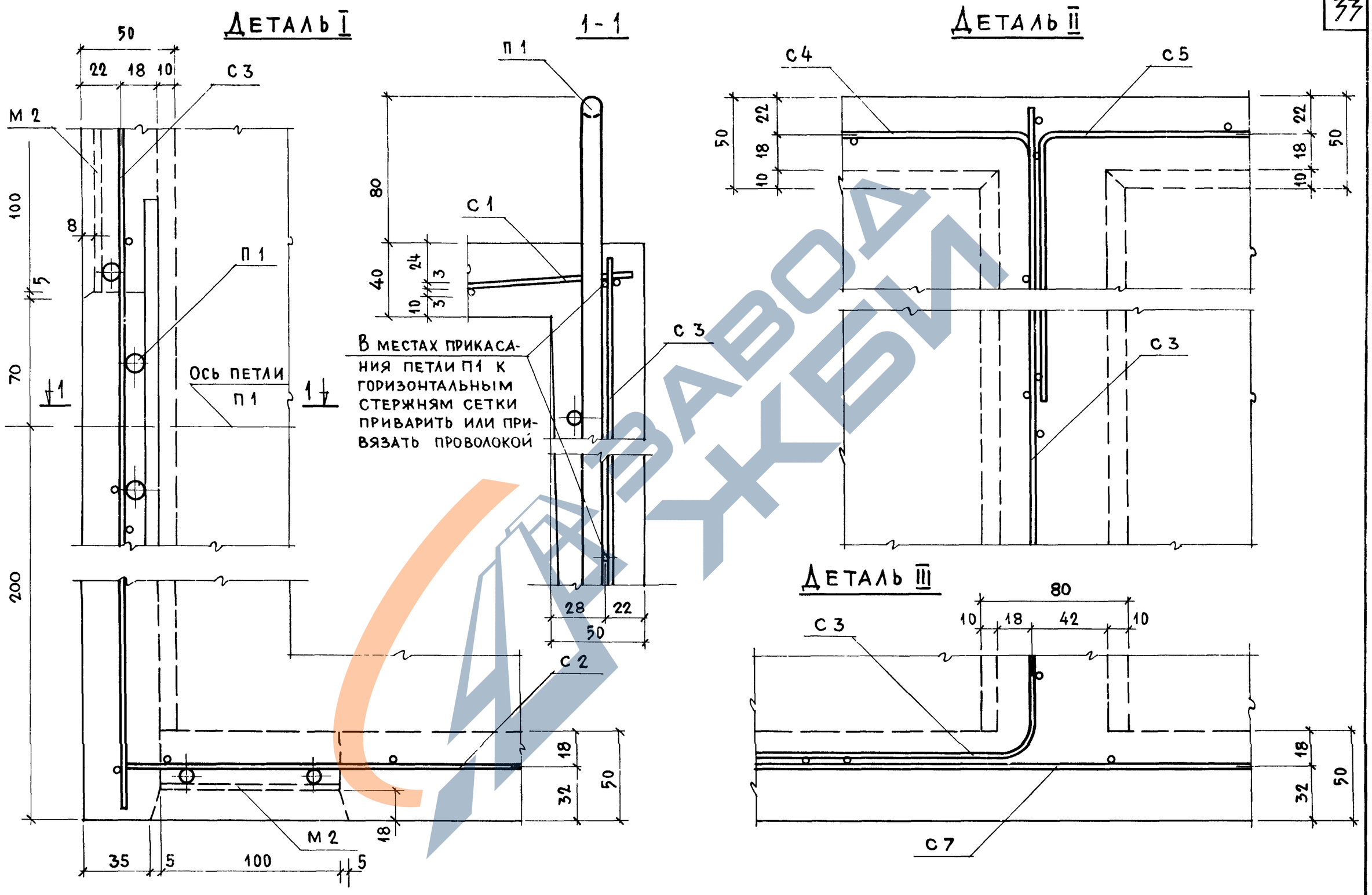

Инвент №		Взамен	
Гл инж отд	Н Росинский		
Гл инж пр	А Локшин		
Гл инж пр	П Лукин		
Инженер	Д Креиденко		

ЦНИИЭП жилища

ТК 1975

Объемный блок СК12. Детали установки арматурных элементов

Серия 1.188-5

Выпуск 5

Лист 27

ЗАВОД ЖБИ

Деталь I

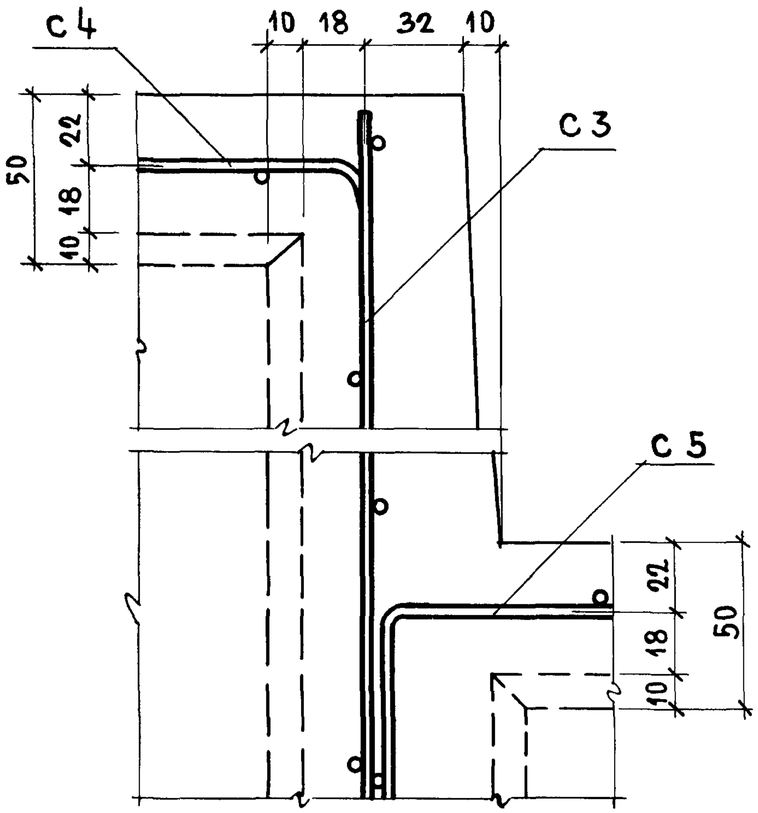

Деталь II

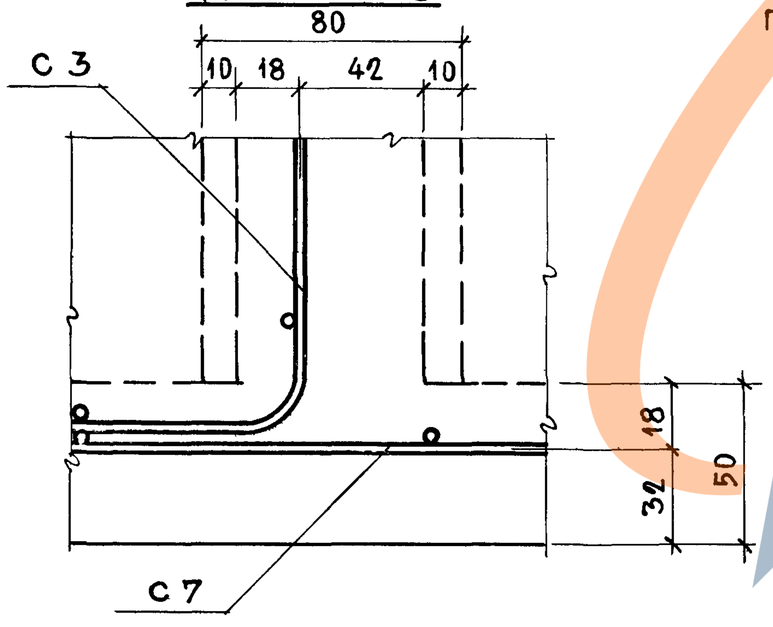

1-1

В местах прикасания петли П1 к горизонтальным стержням сетки приварить или привязать проволокой

Деталь III

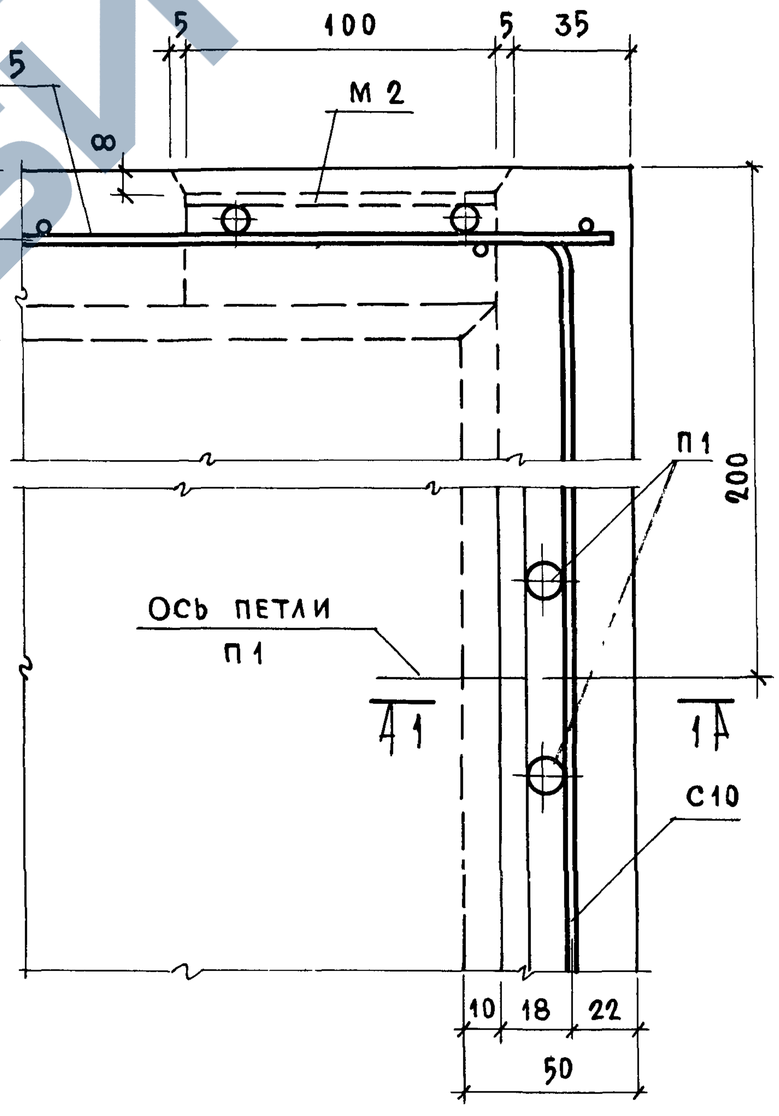

Гл инж пр		П. Лукин	
Инженер		Д. Крейденко	

Цивильгражданпроект

ТК 1975

Объемный блок СК14. Детали установки арматурных элементов.

Серия 1.188-5

Выпуск 5 | Лист 28

https://zavodjbi.com/

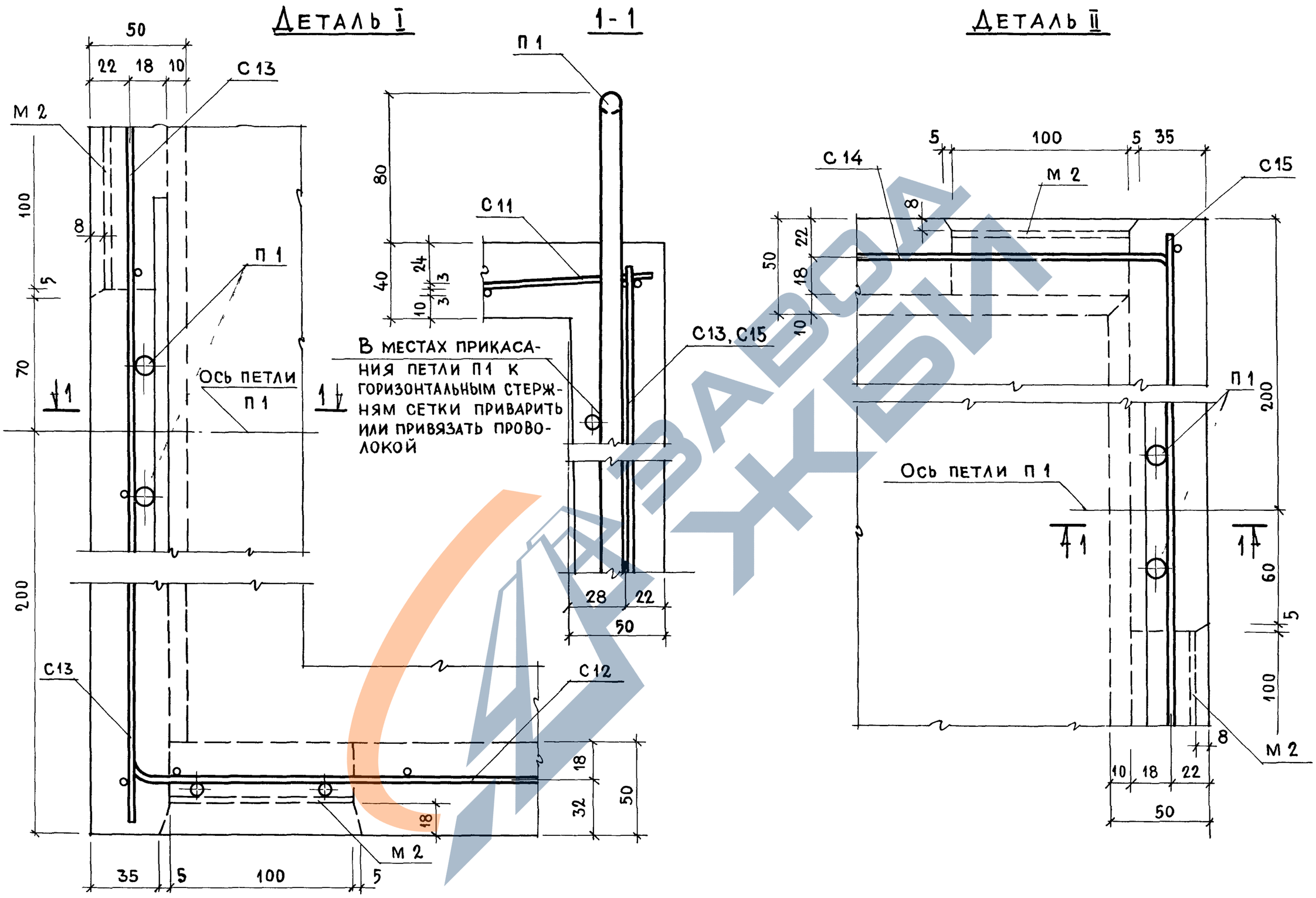

Гл. инж. отд.		Гл. инж. пр.	Гл. инж. пр.	Инженер
Росличкий	Локшин	Лукин	Крейденко

ЦНИИЭП жилища

ТК 1975

Объемный блок СК16. Детали установки арматурных элементов.

Серия 1.188-5

Выпуск 5 | Лист 29

14032-01 36

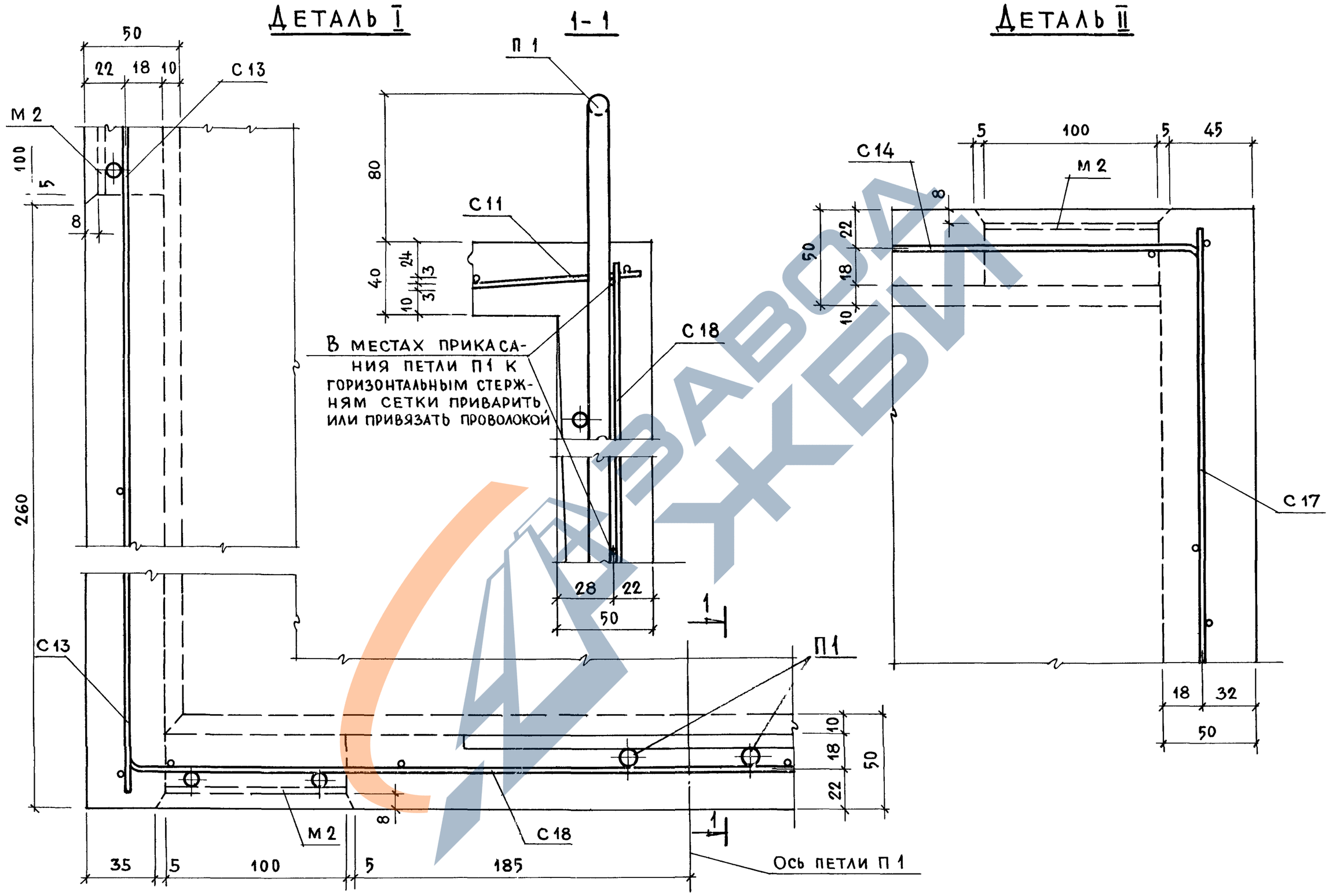

ГЛ ИНЖ ОТД		Н РОСИНСКИЙ	
ГЛ ИНЖ ПР		А ЛОКШИН	
ГЛ ИНЖ ПР		П ЛУКИН	
ИНЖЕНЕР		Д КРЕЙДЕНКО	

№ ВЗАМЕН

ЦНИИЭП жилища

ТК 1975

Объемный блок СК-18. Детали установки арматурных элементов.

Серия 1.188-5

Выпуск 5

Лист 30

https://zavodjbi.com/

Деталь 1

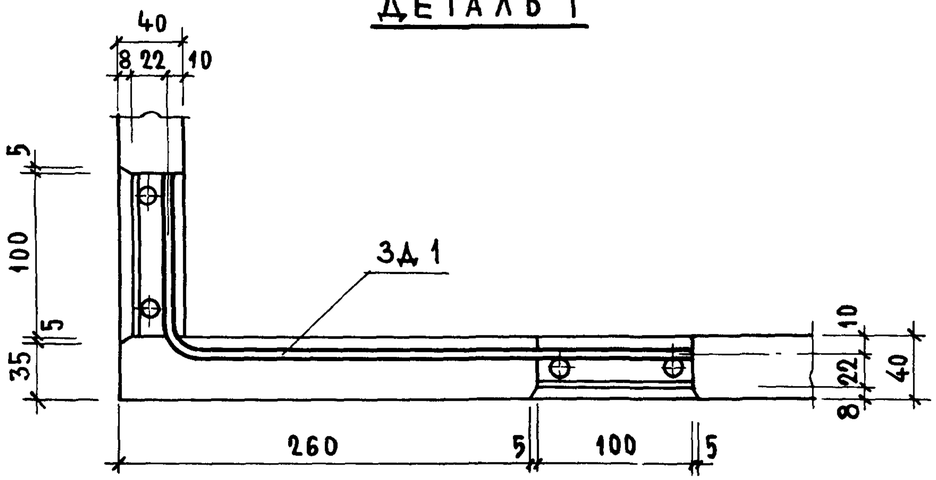

Деталь 3б

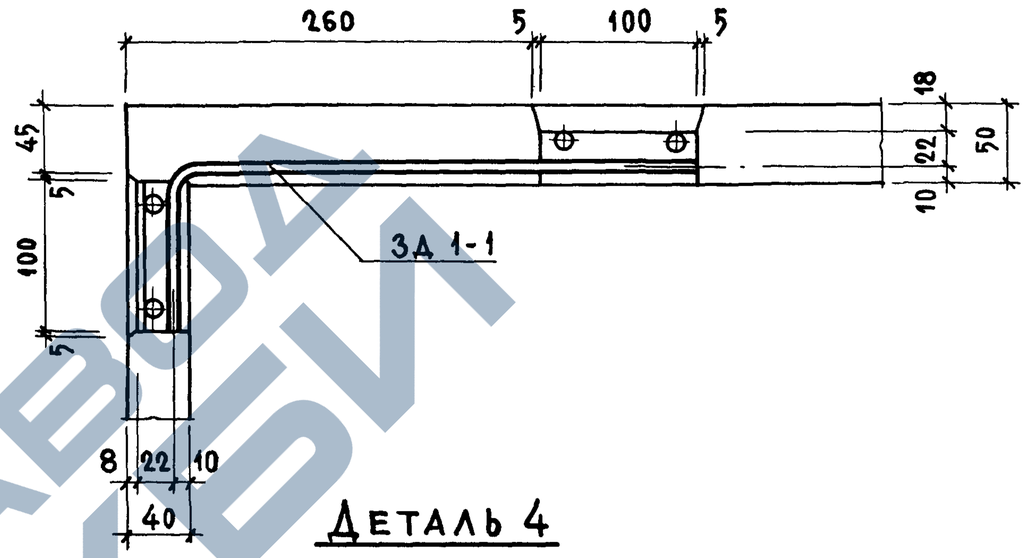

Деталь 3

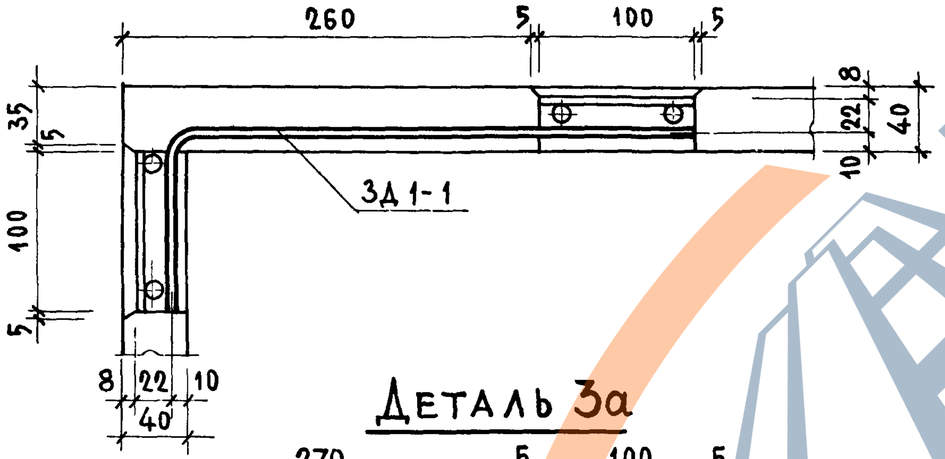

Деталь 4

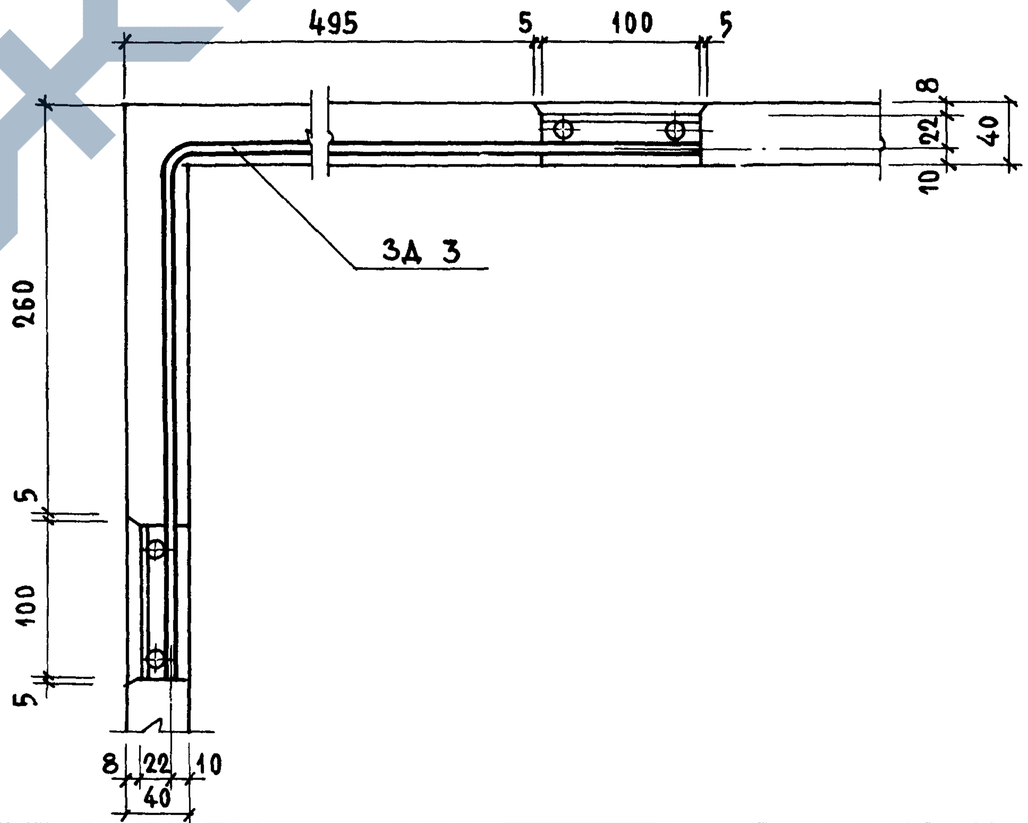

Деталь 3а

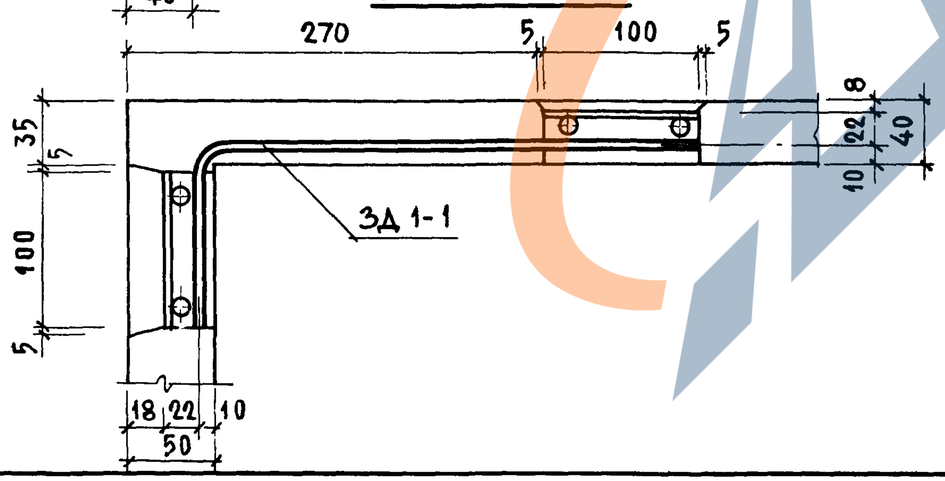

ГИП	Н. Розинский	
ГИП	А. Локшин	
ГИП	П. Лукин	
Инженер	А. Крейденко	

ЦНИИЭП жилища

Взамен	
Инвентарь №	

ТК 1975

Объемные блоки. Детали установки закладных элементов для СК12, СК14, СК16, СК18

Серия 1.188-5

Выпуск 5

Лист 31

https://zavodjbi.com/

ВЗАМЕН

Деталь 2

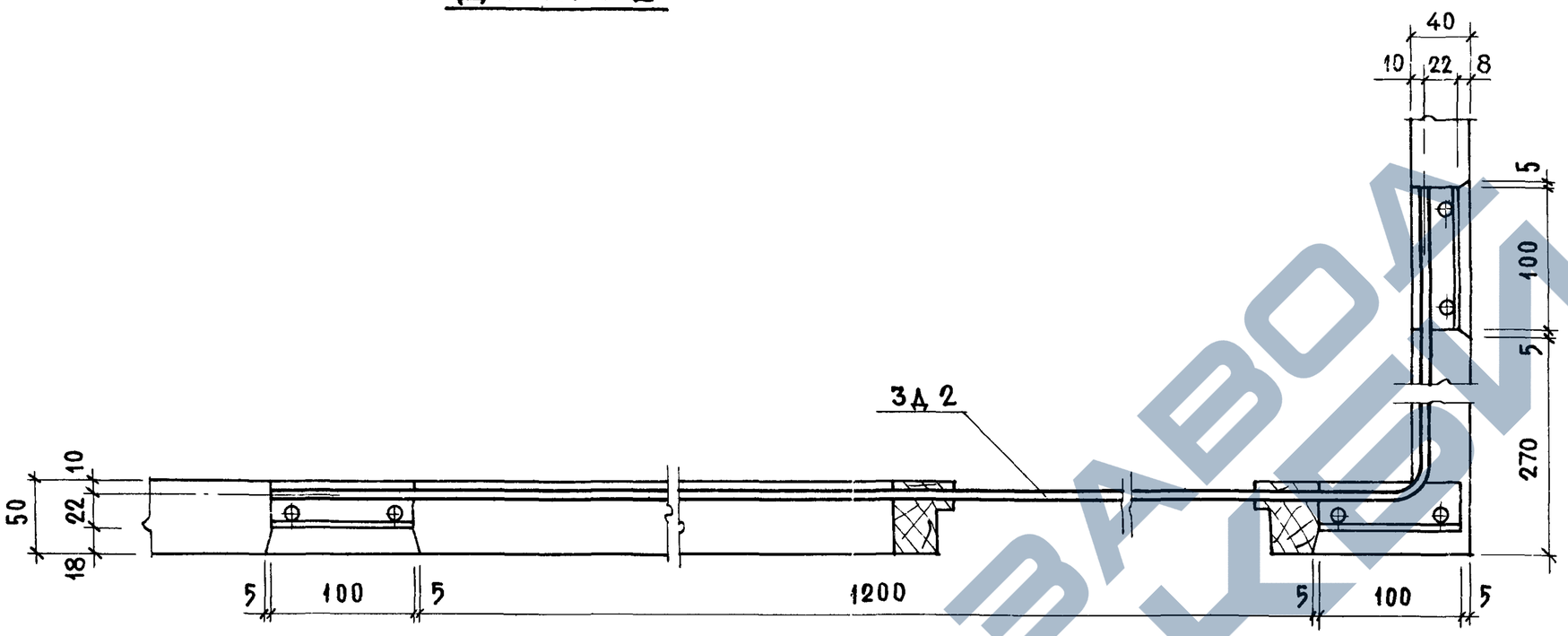

Деталь 5

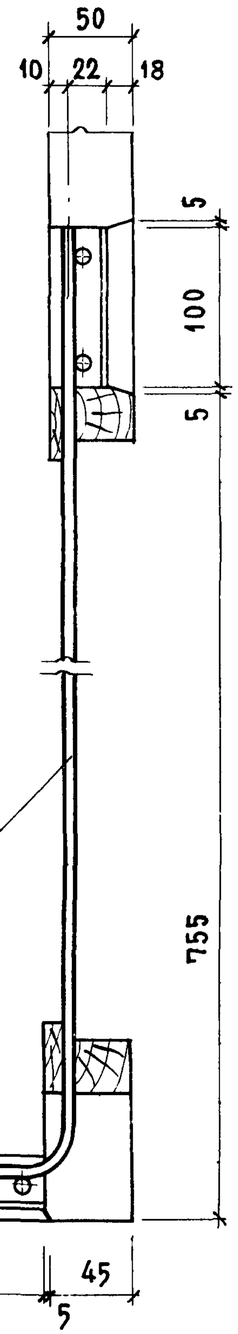

Деталь 2а

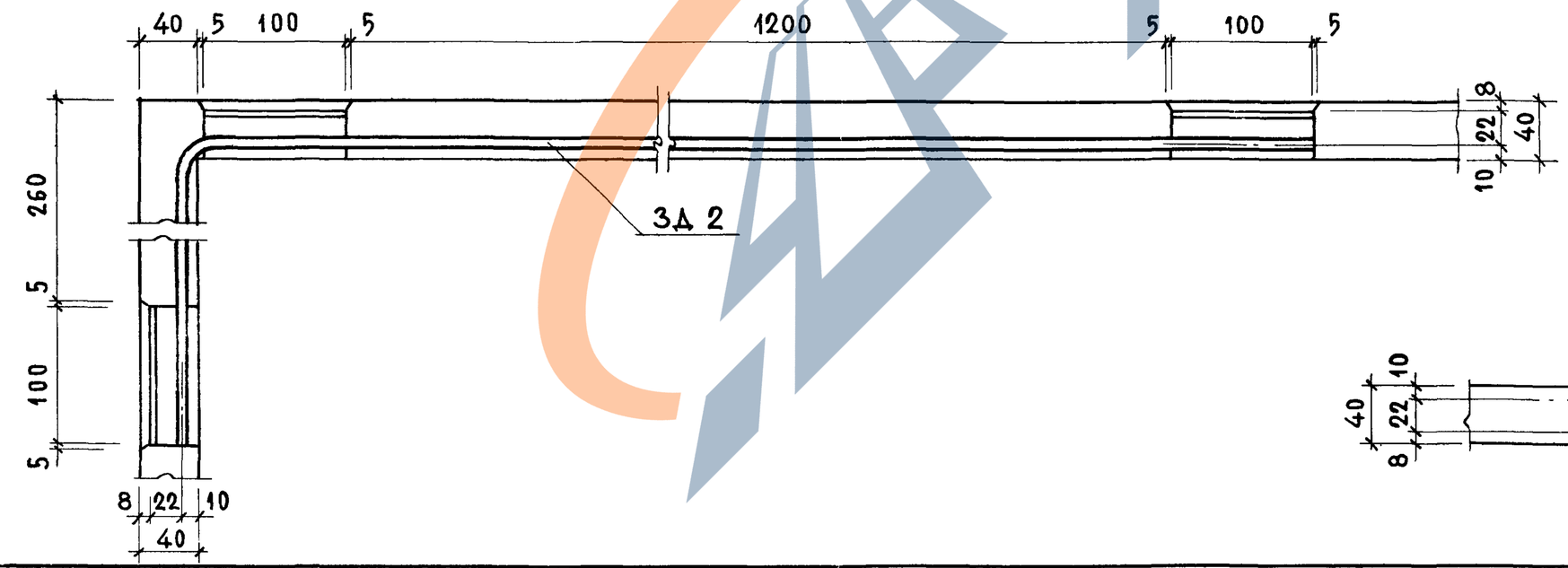

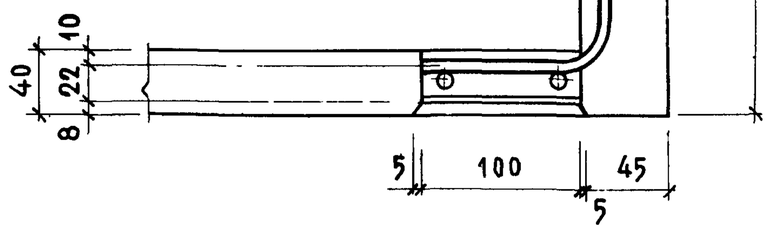

Гл. инж. пр.		П. Лукин
Гл. инж. пр.		
Инженер		А. Крейденко

ЦНИИЭП жилища

ТК 1975

Объемные блоки. Детали установки закладных элементов для СК12, СК14, СК16, СК18

Серия 1.188-5

Выпуск 5

Лист 32

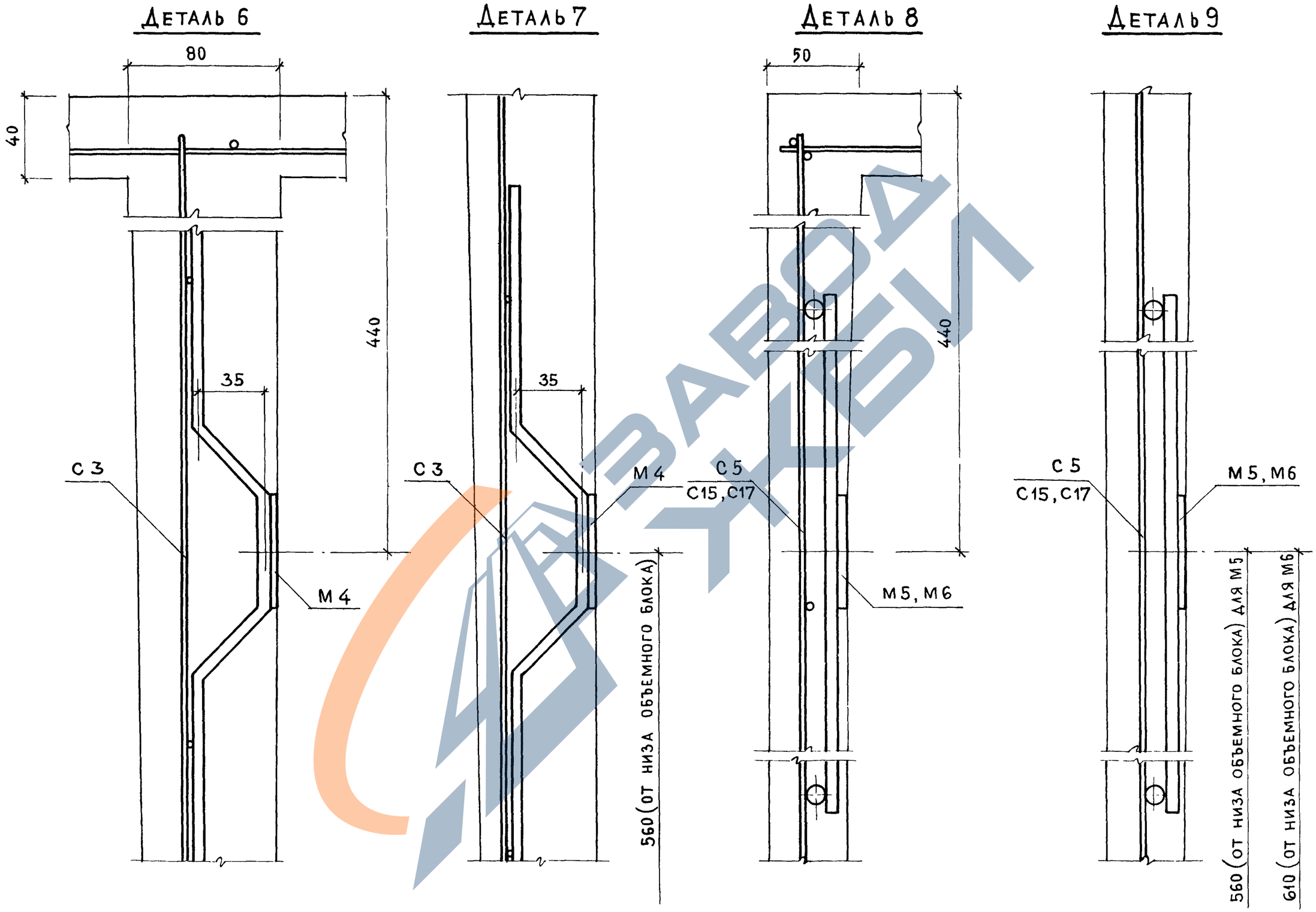

Инвент №	Взамен

Гл инж отд		Н Росинский
Гл инж пр		А. Локшин
Гл инж пр		П Лукин
Инженер		А Крейденко

ЦНИИЭП жилища

ТК 1975	Объемные блоки. Детали установки закладных элементов для СК12, СК14, СК16, СК18	Серия 1.188-5	
		Выпуск 5	Лист 33

14032-01 40

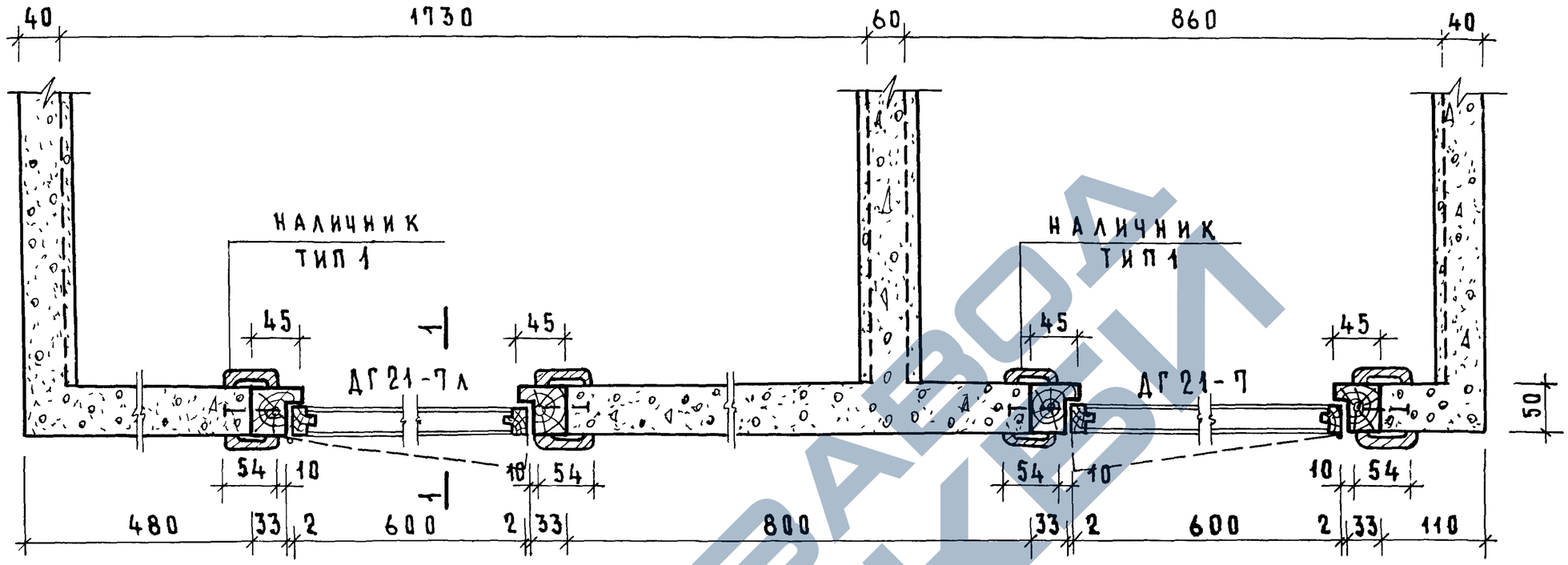

1–1

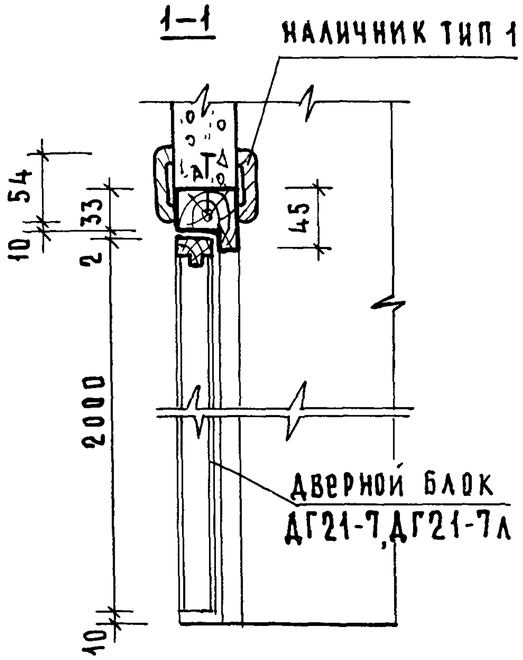

Спецификация столярных изделий				
Марка изделия	Наименование изделия	Кол шт	Расход древесины м³	Расход плит древесно-волокнистых твердых м²
ДГ21-7 (ГОСТ 6629-74)	Дверной блок левый	1	0,0472	248
ДГ21-7л (ГОСТ 6629-74)	Дверной блок правый	1	0,0472	248
Наличник тип 1 (ГОСТ 8242-75)	Наличник	19,6 пм	0,0196	—
	Итого		0,114	496

Установка дверей показана для кабин СК12, СК14; для СК11, СК13 – зеркально

Дверные коробки устанавливаются в форму до бетонирования по всему периметру коробки через 250–300 мм забить гвозди.

ГИП ОТД		Н.Росинский
ГИП ПР		А.Локшин
ГИП.ПР		П.Лукин
Инженер		Д.Крейденко

ЦНИИЭП жилища

ТК 1975

Установка дверей СК12, СК14

Серия 1188-5 | Выпуск 5 | Лист 34

ЗАВОД ЖБИ

СК16

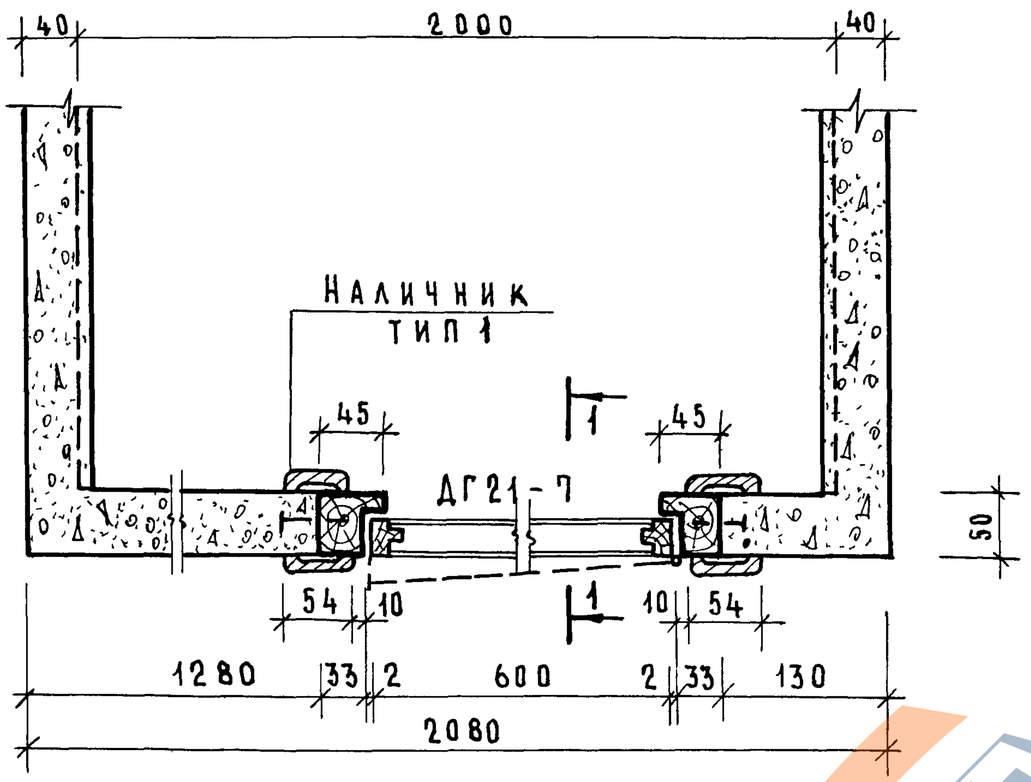

СК18

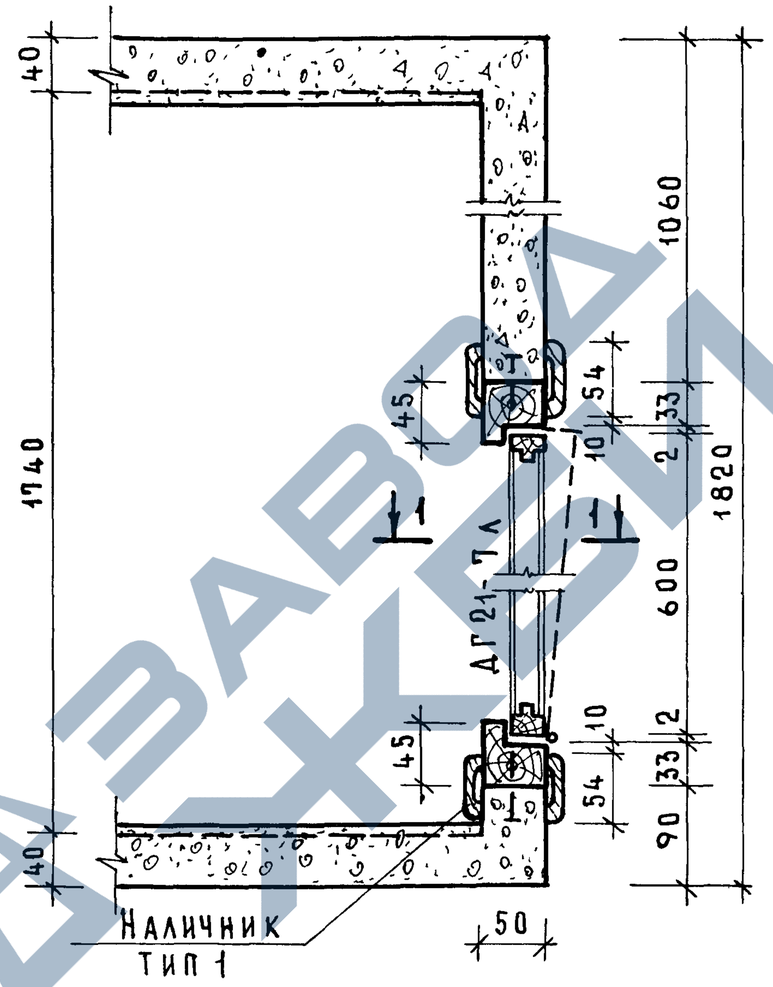

1–1

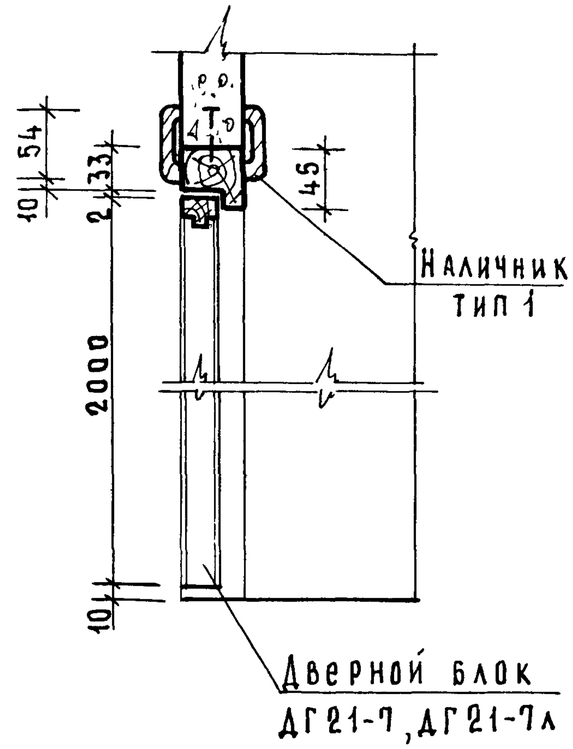

Спецификация столярных изделий				
Марка изделия	Наименование изделия	Кол шт	Расход древесины $м^3$	Расход плит древесно-волокн твердых, $м^2$
ДГ21-7, ДГ21-7л (ГОСТ 6629-74)	Дверной блок	1	0.0472	248
Наличник тип 1 (ГОСТ 8242-75)	Наличник	9.8 пм	0.0098	—
Итого			0.057	248

Установка дверей показана для кабин СК16, СК18, для кабин СК15, СК17 – зеркально. Дверные коробки устанавливаются в форму до бетонирования. По всему периметру коробки через 250–350 мм забить гвозди.

ЦНИИЛИЩА

Гл инж пр. Шлукин
Инженер Дкрейденко

ТК 1975

Установка дверей СК16; СК18

Серия 1.188-5
Выпуск 5
Лист 35

ЗАВОД ЖБИ

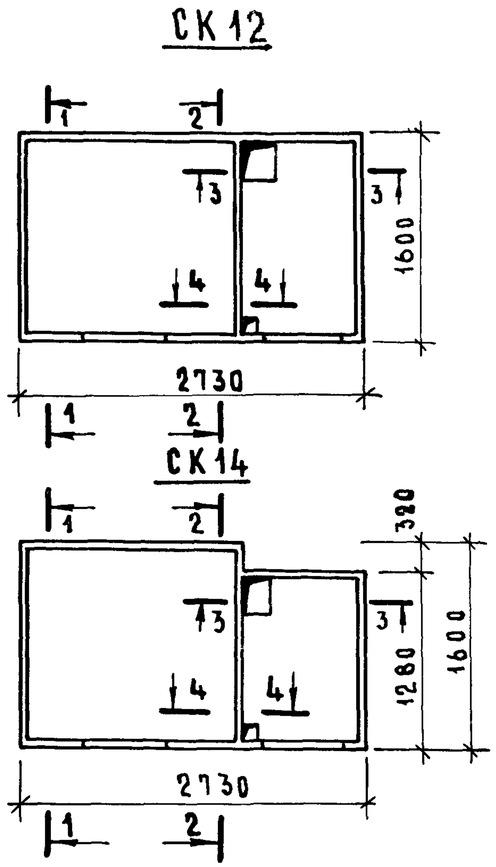

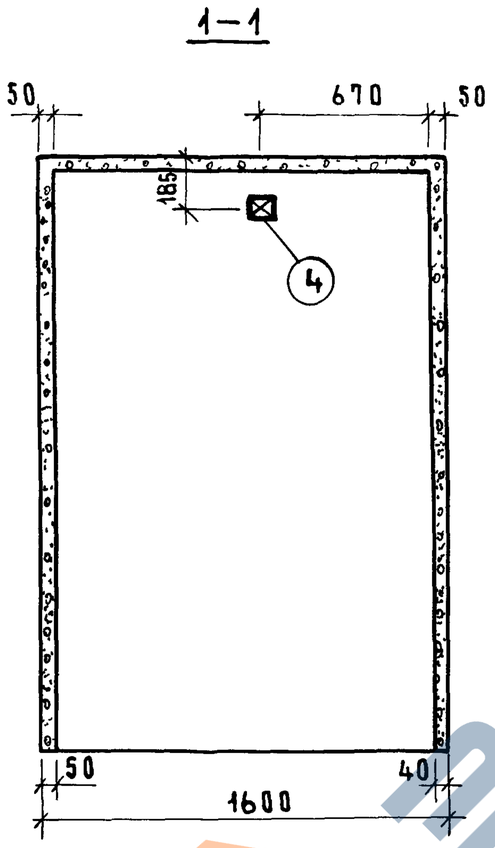

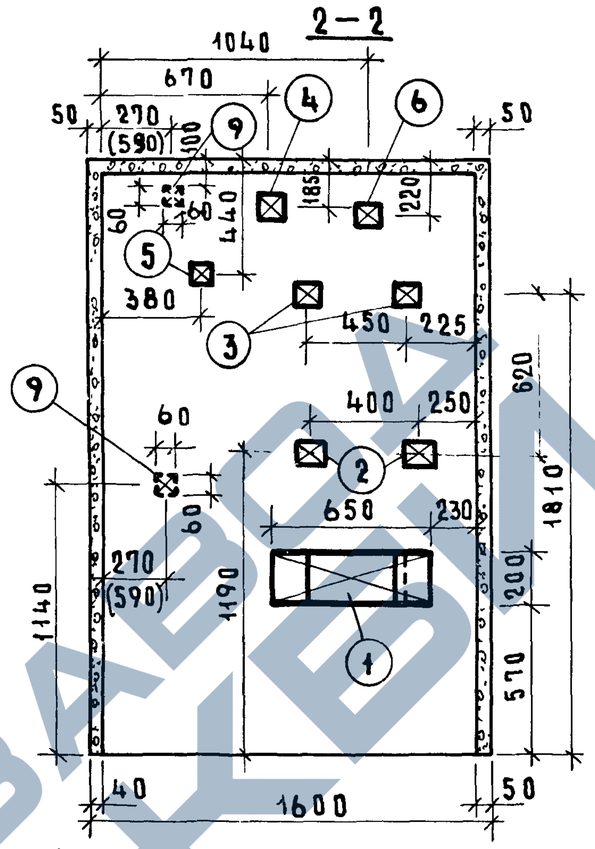

Деталь установки пробок
поз 2 ÷ 9

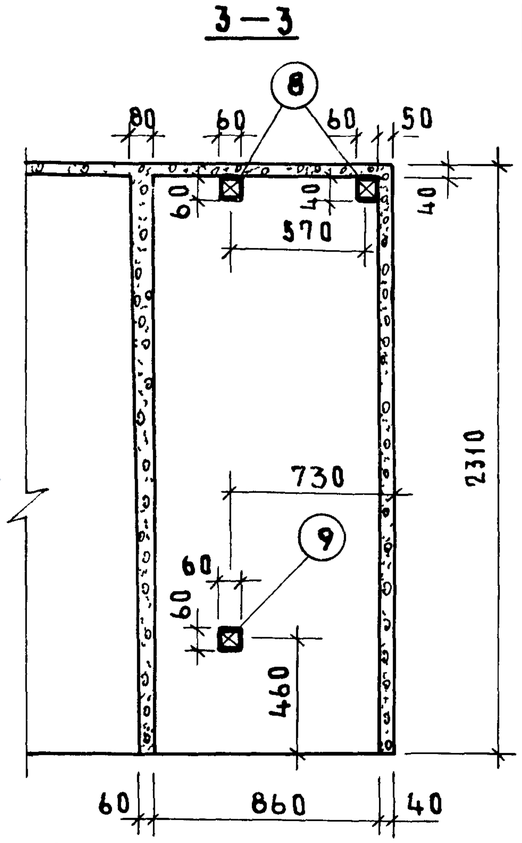

Деталь установки пробки поз 1
(для умывальника)

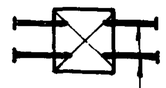

Гвозди ф3, ℓ=70

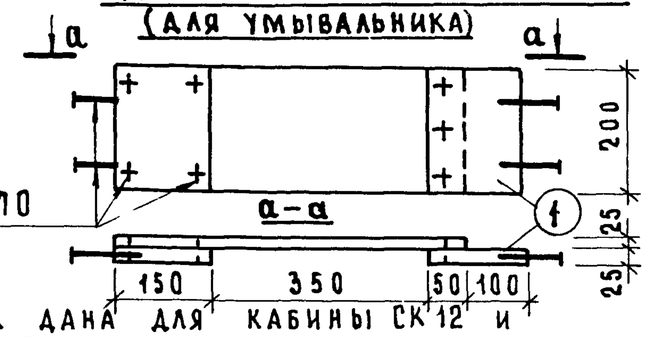

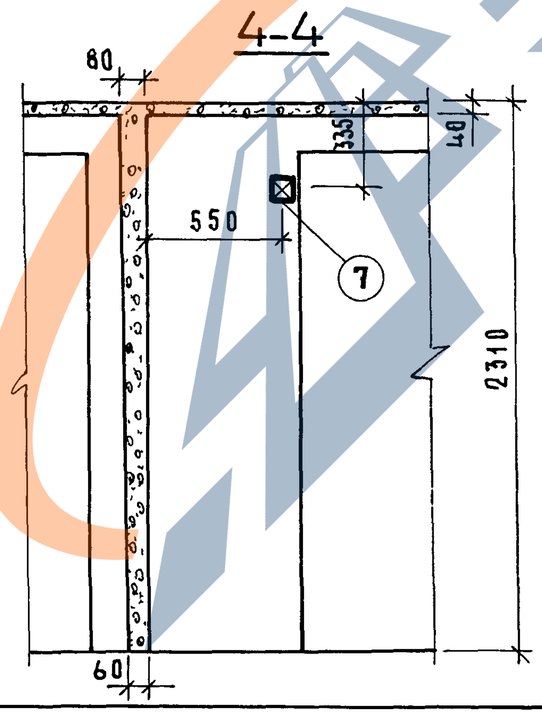

1	Умывальник
2	Полочка
3	Зеркало
4	Штангодержатель
5	Кронштейн для гибкого шланга
6	Светильник
7	Вешалка трехрожковая
8	Хозяйственный шкаф
9	Ограждение канализ стояка

Расположение пробок дана для кабины СК 12 и СК 14, для СК 11 и СК 13 – зеркально.

На разрезе 2-2 цифры в скобках относятся к кабине СК 14.

Пробки изготавливаются из древисины хвойных пород, антисептируются и устанавливаются в форму до бетонирования.

Размеры пробок принять в зависимости от гарнитуры.

Пробки имеют следующие размеры: поз 1 – 200×650×50 мм, поз. 2÷7 – 100×100×40 мм, поз 8 и 9 – 60×60×40 мм

Гл инж отд	Арсинский	
Гл инж пр	А Локшин	
Гл инж пр	Плукин	
Инженер	Креиденко	

ЦНИИЭП жилища

ТК 1975

Расположение пробок для крепления туалетной гарнитуры и встроенного оборудования СК 12, СК 14

Серия	
1188-5	
Выпуск	Лист
5	36

14032-01 43

ЗАВОД ЖБИ

СК16, СК18

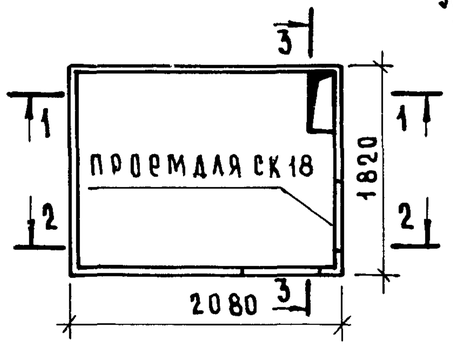

Деталь установки пробок

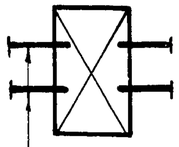

ГВОЗДИ ф3, ℓ=70

1–1

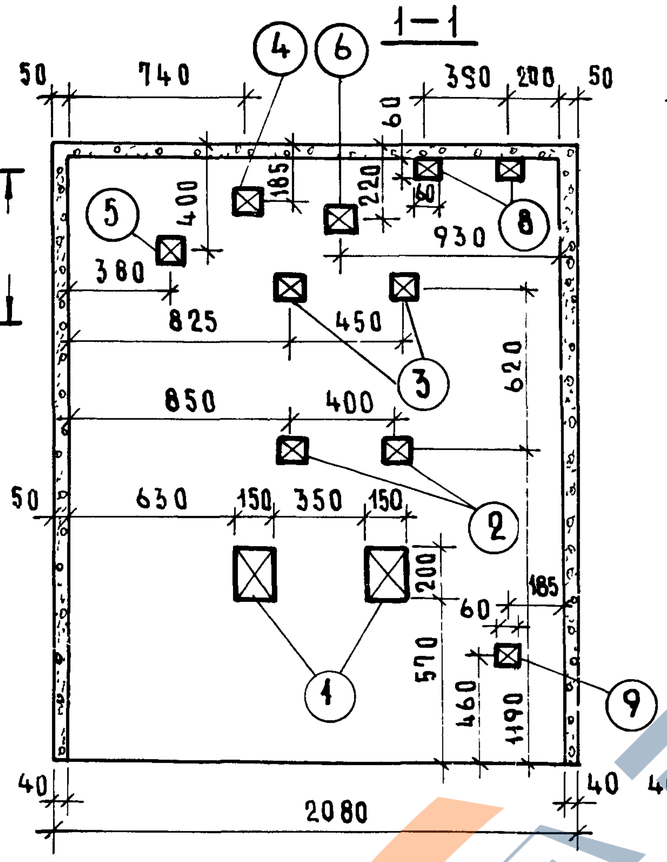

2–2

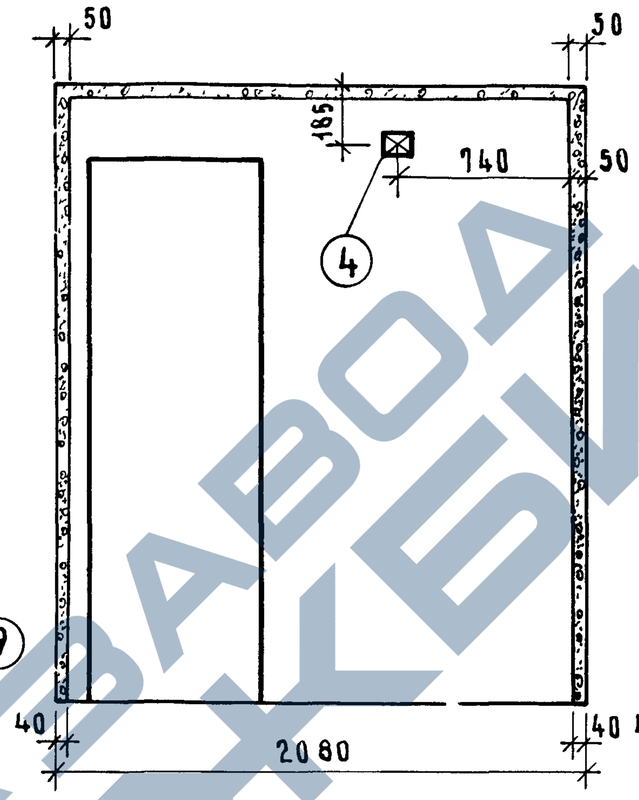

3–3

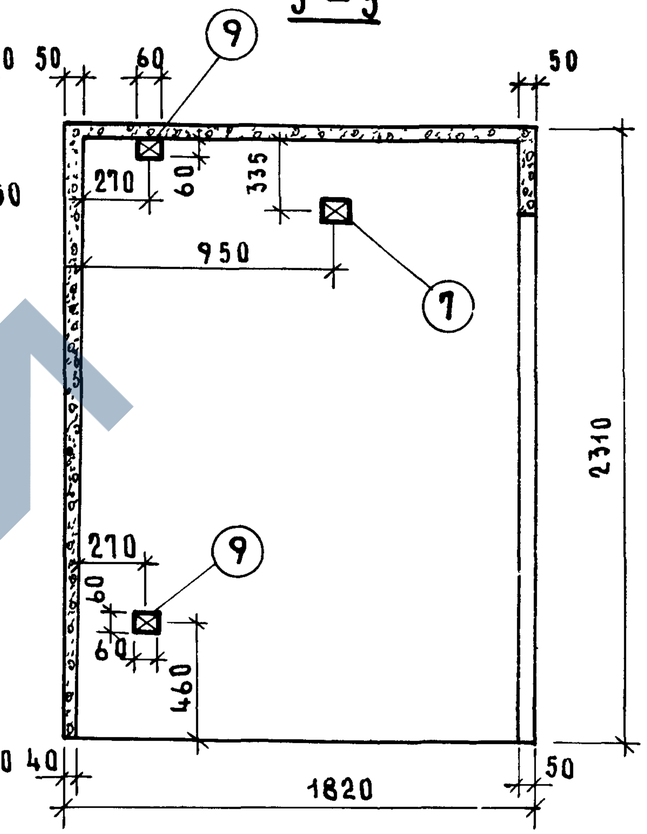

1	Умывальник
2	Полочка
3	Зеркало
4	Штангодержатель
5	Кронштейн для гибкого шланга
6	Светильник
7	Вешалка трехрожковая
8	Хозяйственный шкаф
9	Ограждение

Расположение пробок дано для кабин СК16 и СК18, для СК15 и СК17 – зеркально.

Пробки изготавливаются из древесины хвойных пород, антисептируются и устанавливаются в форму до бетонирования.

Размеры пробок принять в зависимости от гарнитуры

Пробки имеют следующие размеры:

поз 1 – 150×200×40 мм, поз 2÷7 – 100×100×40 мм, поз 8 и 9 – 60×60×40 мм

ВЗАМЕН			
ГЛ. ИНЖ. ПР.	ПЛУКИН		
ИНЖЕНЕР	ДКРЕЙДЕНКО		
ЦНИИЛ I ЖИЛИЩА	ТК 1975	Расположение пробок для крепления туалетной гарнитуры и встроенного оборудования СК16, СК18	Серия 1.188-5 Выпуск 5 Лист 37

14032-07

https://zavodjbi.com/
ЗАВОД ЖБИ

План

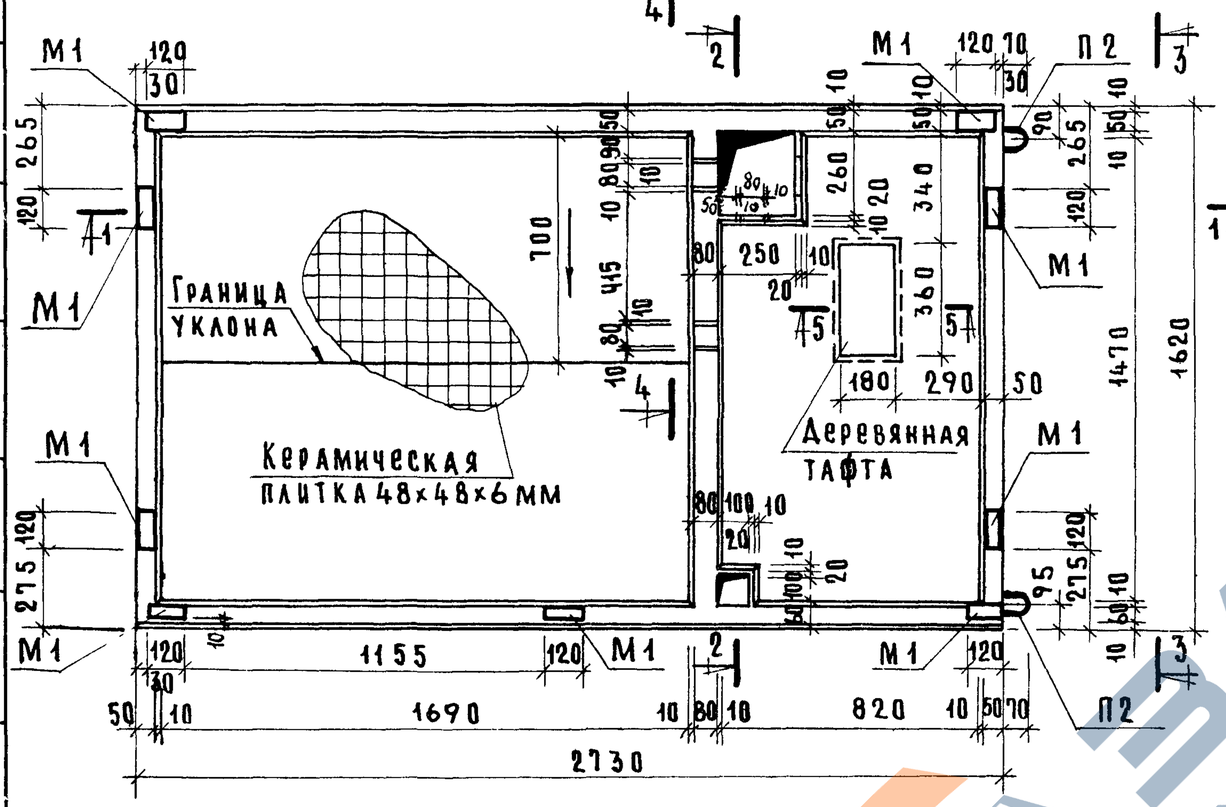

3-3

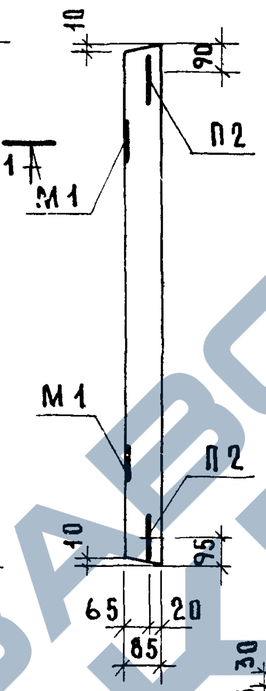

Характеристика изделия		
Масса, кг		560
Объем бетона, м³		0202
Расход стали, кг	Арматурные элементы	13.62
	Закладные детали	4.86
Расход стали на 1 м³ бетона, кг	без закладных деталей	67.5
	с закладными деталями	91.8
Расход керамической плитки 48×48×6, м²		40
Проектная марка бетона по прочности на сжатие		200

4-4

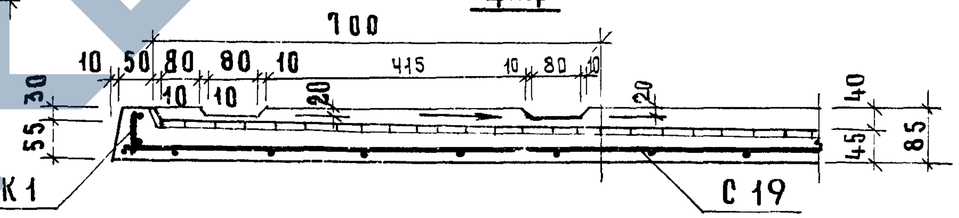

1-1

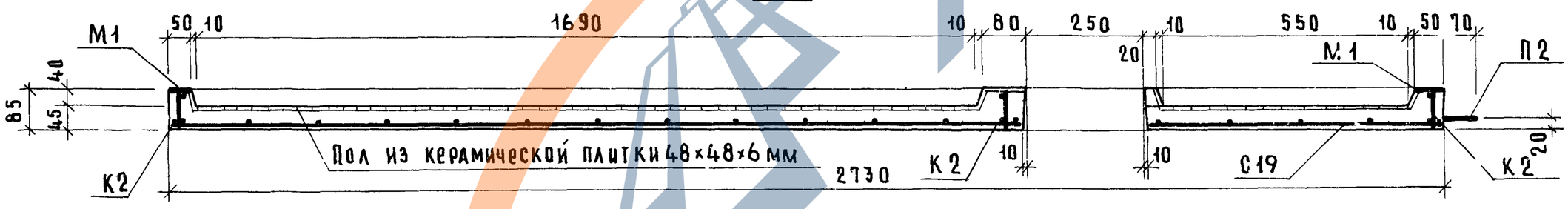

2-2

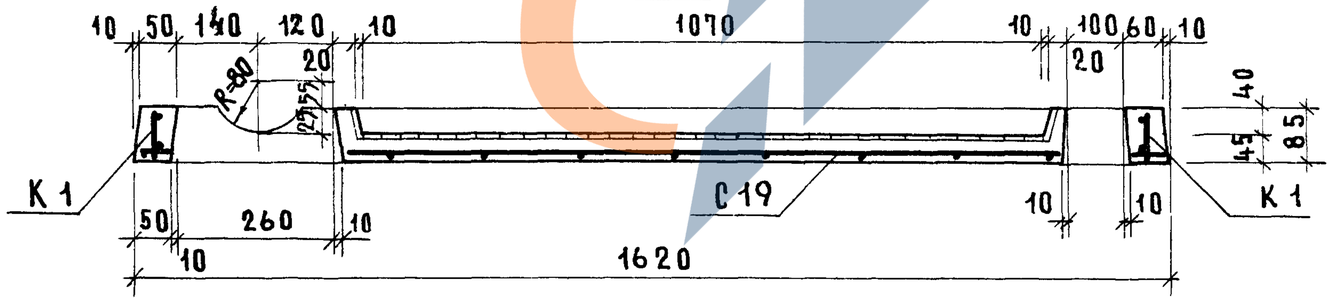

5-5

Гл инж пр	Алокшин		
Гл инж пр	Плукин		
Инженер	Д. Крейденко		

Тех оборта Ю. Гаич Раковщих № взамен

ІЖИЛИЩА

ТК 1975

Днище СК12

Серия 1188-5 | Выпуск 5 | Лист 38

https://zavodjbi.com/

План размещения стальных элементов

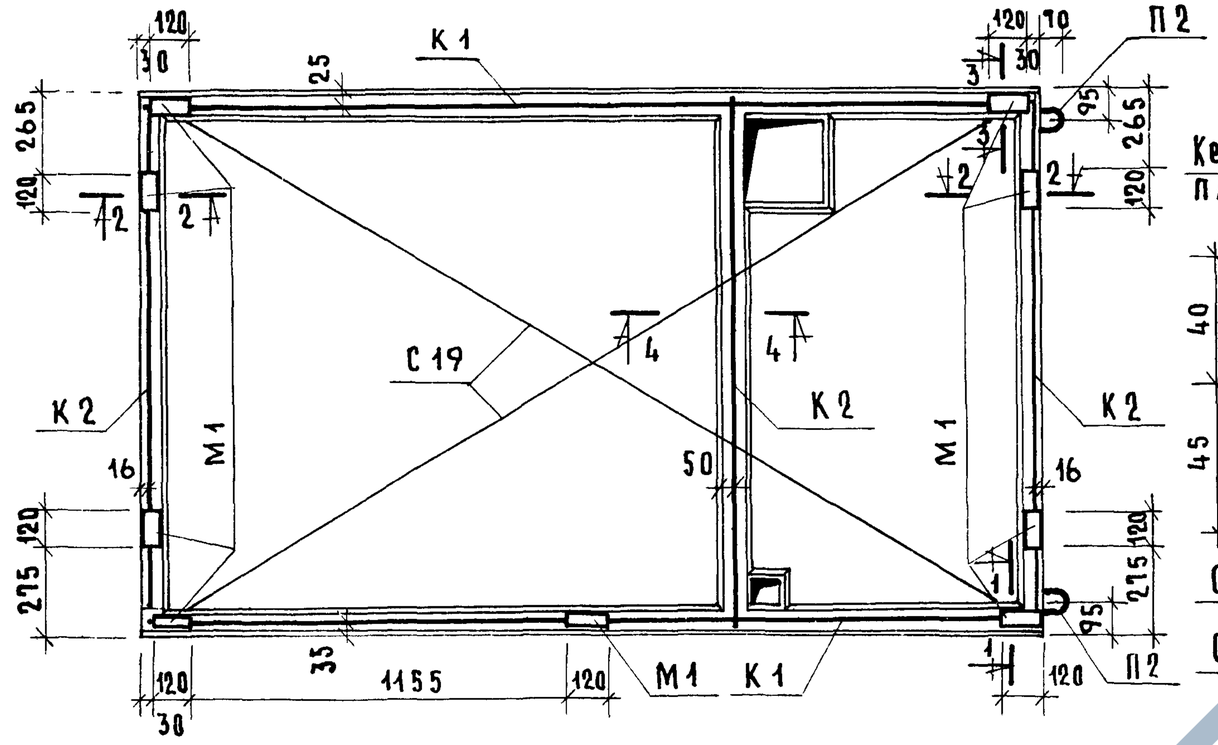

1—1

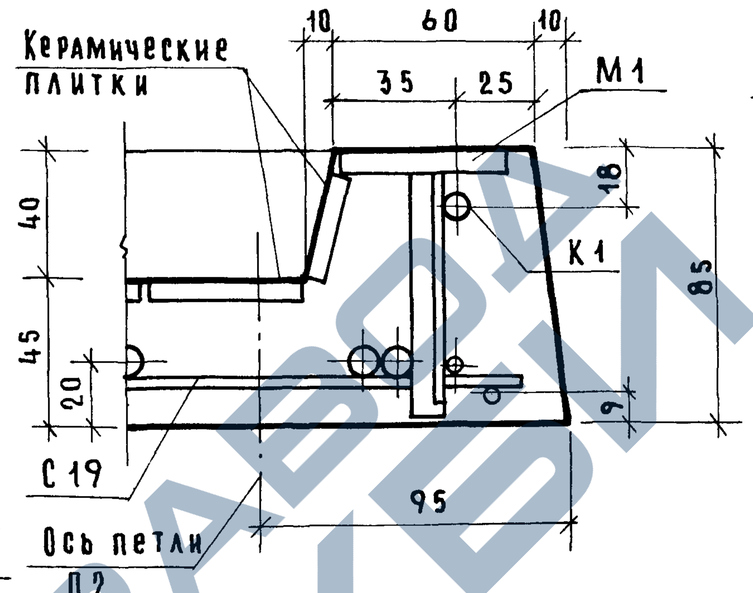

2—2

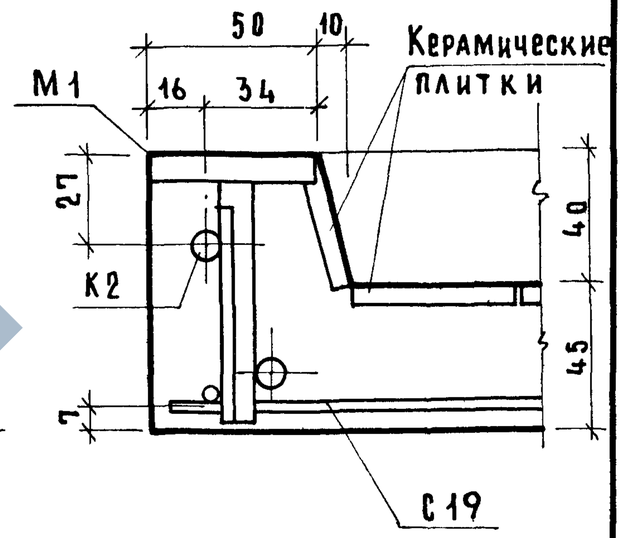

3—3

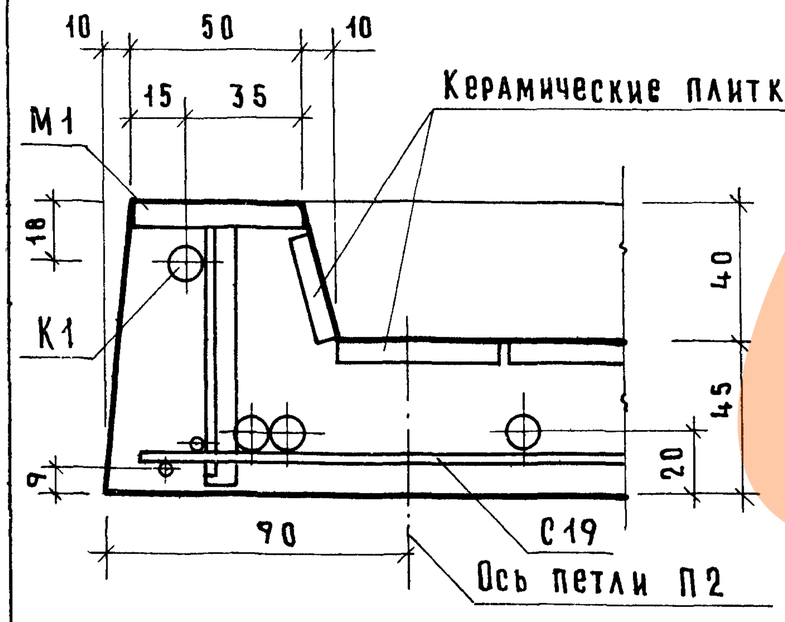

4-4

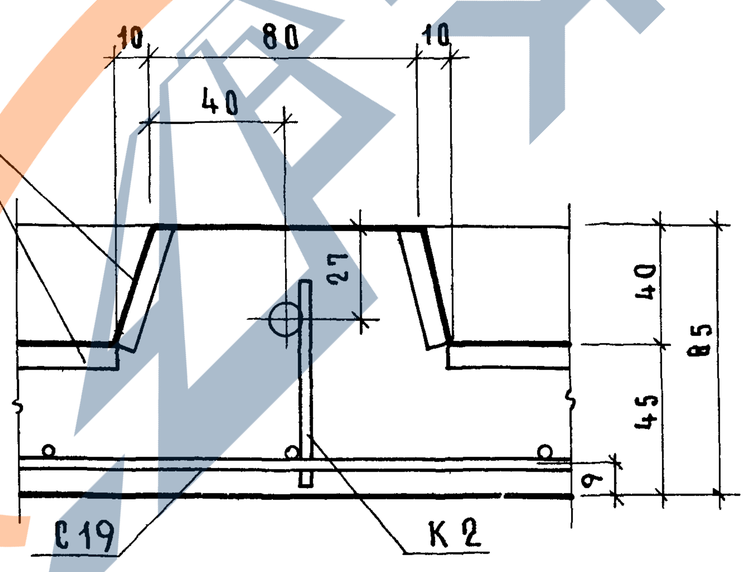

Спецификация стальных элементов

Марка	Кол шт	Расход стали, кг		NN листов
		1 элемента	общий	
С19	1	570	570	55
К1	2	208	416	56
К2	3	086	258	"
М1	9	054	486	58
П2	2	059	118	62
		Итого	1848	

В местах расположения монтажных петель П2 каркасы и сетку сварить между собой

Монтажные петли П2 приварить к сетке

https://zavodjbi.com/

План

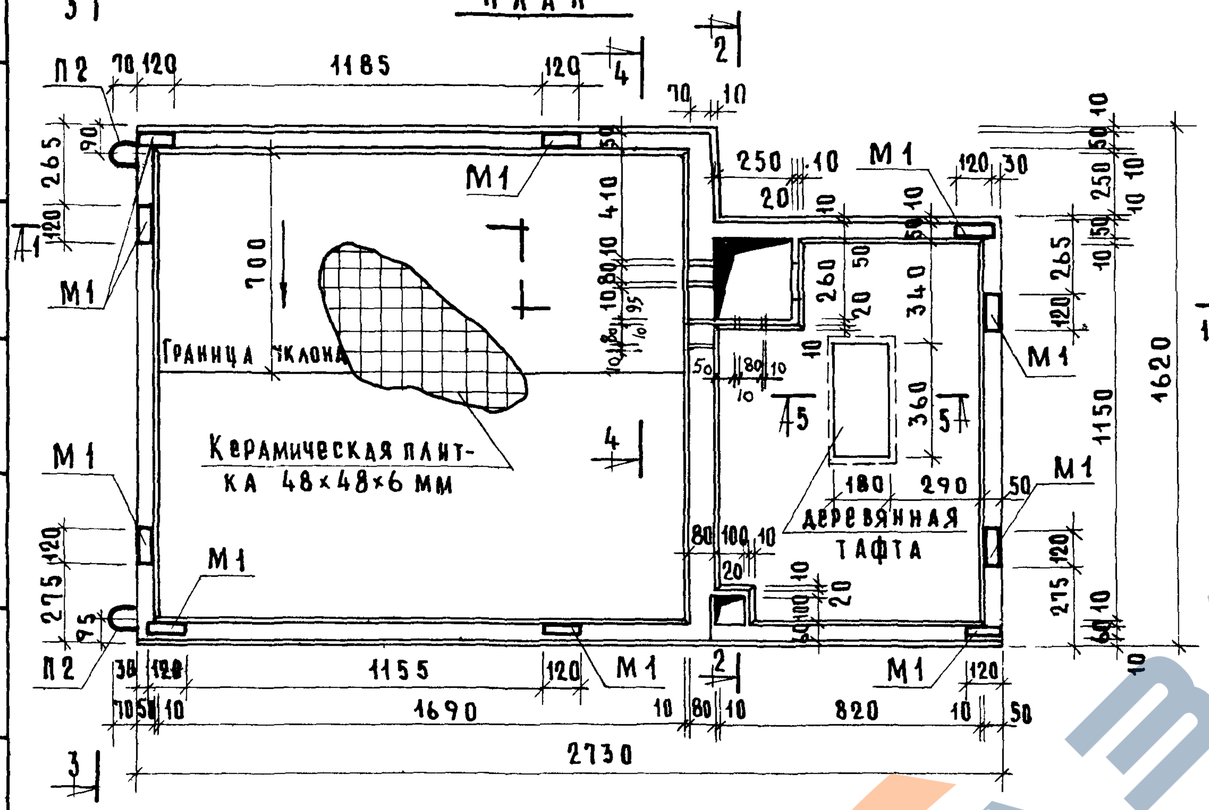

3–3

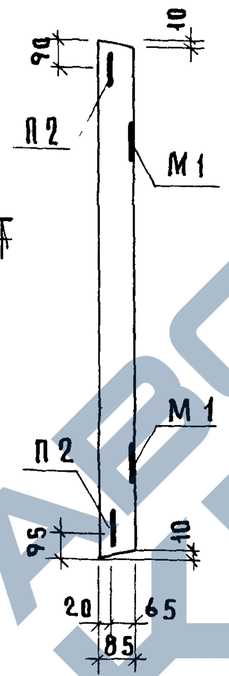

Характеристика изделия		
Масса, кг		546
Объем бетона, м³		0198
Расход стали, кг	Арматурные элементы	1318
	Закладные детали	540
Расход стали на 1 м³ бетона, кг	без закладных деталей	665
	с закладными деталями	940
Расход керамической плитки 48×48×6, м²		370
Проектная марка бетона по прочности на сжатие		200

4–4

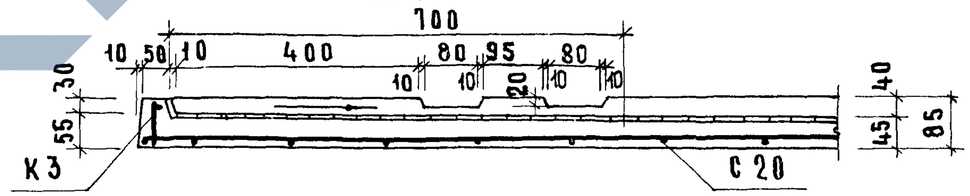

1–1

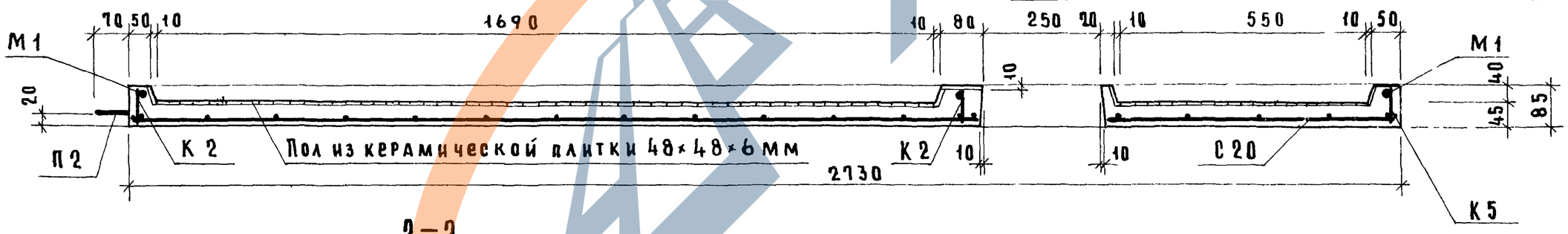

2–2

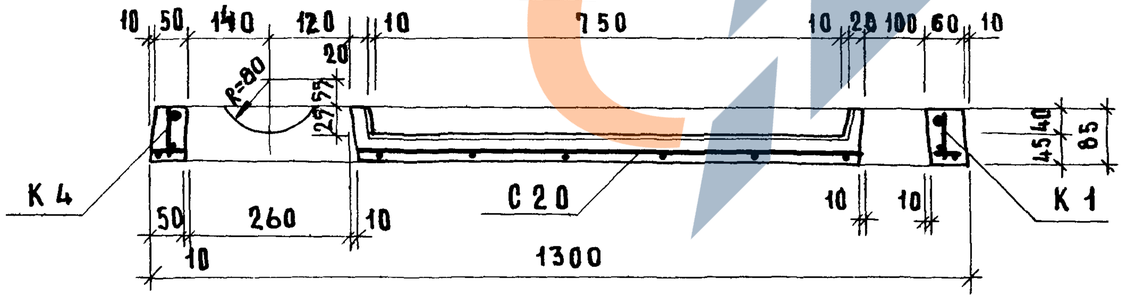

5–5

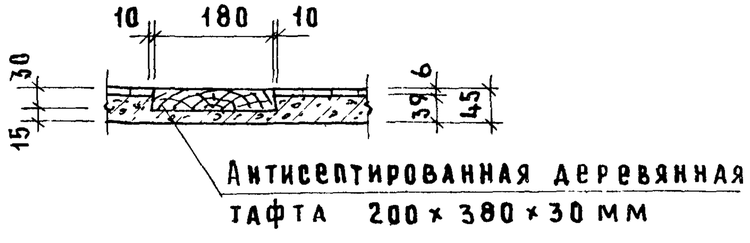

Инвент №	Взамен	
Гл. инж. отд.	Н. Росинский	
Гл. инж. пр.	А. Локшин	
Гл. инж. пр.	П. Лучкин	
Инженер	А. Крейденко	
Нач. отд. сан. тех. оборуд.		

ЦНИИЭП жилища

ТК 1975

Днище СК 14

Серия 1.188-5

Выпуск 5 | Лист 40

https://zavodjbi.com/

План размещения стальных элементов

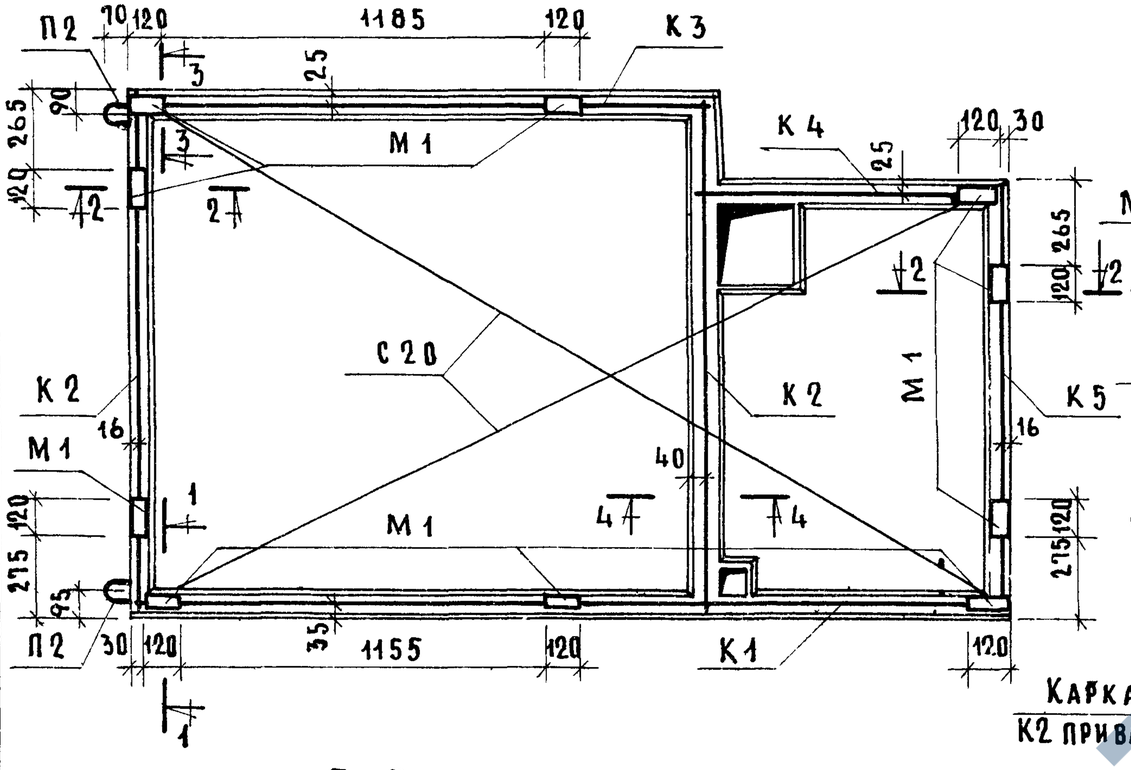

1—1

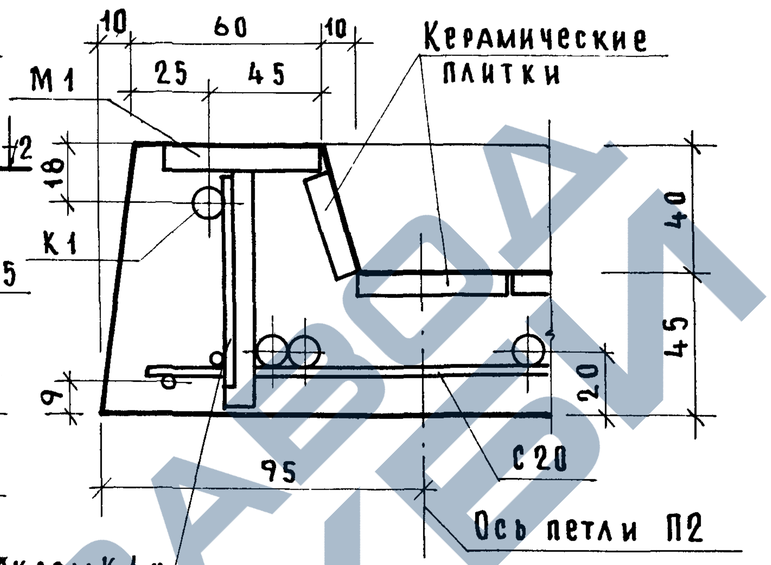

2 - 2

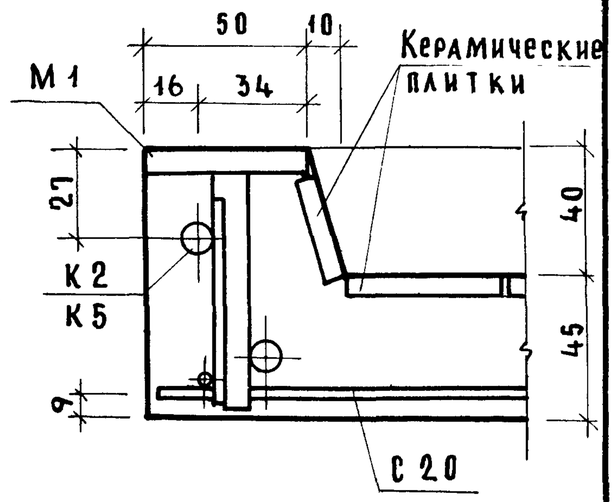

Каркасы К1 и К2 приварить к сетке

3-3

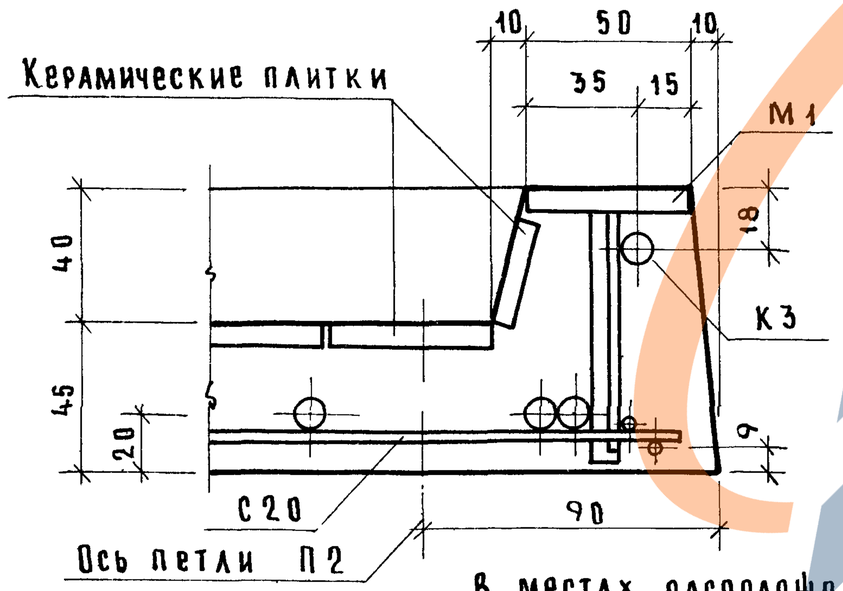

4-4

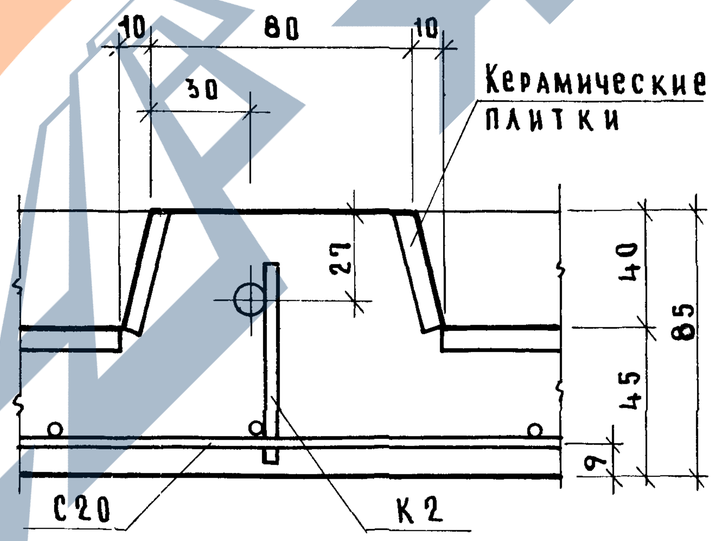

В местах расположения монтажных петель П2 каркасы и сетку сварить между собой
Монтажные петли П2 приварить к сетке

Спецификация стальных элементов

Марка	Кол шт	Расход стали, кг		NN листов
		1 элемента	Общий	
С20	1	5.40	540	55
К1	1	208	2.08	56
К2	2	086	172	"
К3	1	139	1.39	"
К4	1	073	073	57
К5	1	068	068	"
М1	10	054	540	58
П2	2	059	118	62
Итого:			1858	

взамен

ЦНИИ�II жилища

Гл. инж. пр.		П Лукин
Инженер		А Крейденко

ТК 1975

Днище СК 14. Армирование.

Серия 1.188-5 | Выпуск 5 | Лист 41

https://zavodjbi.com/

План

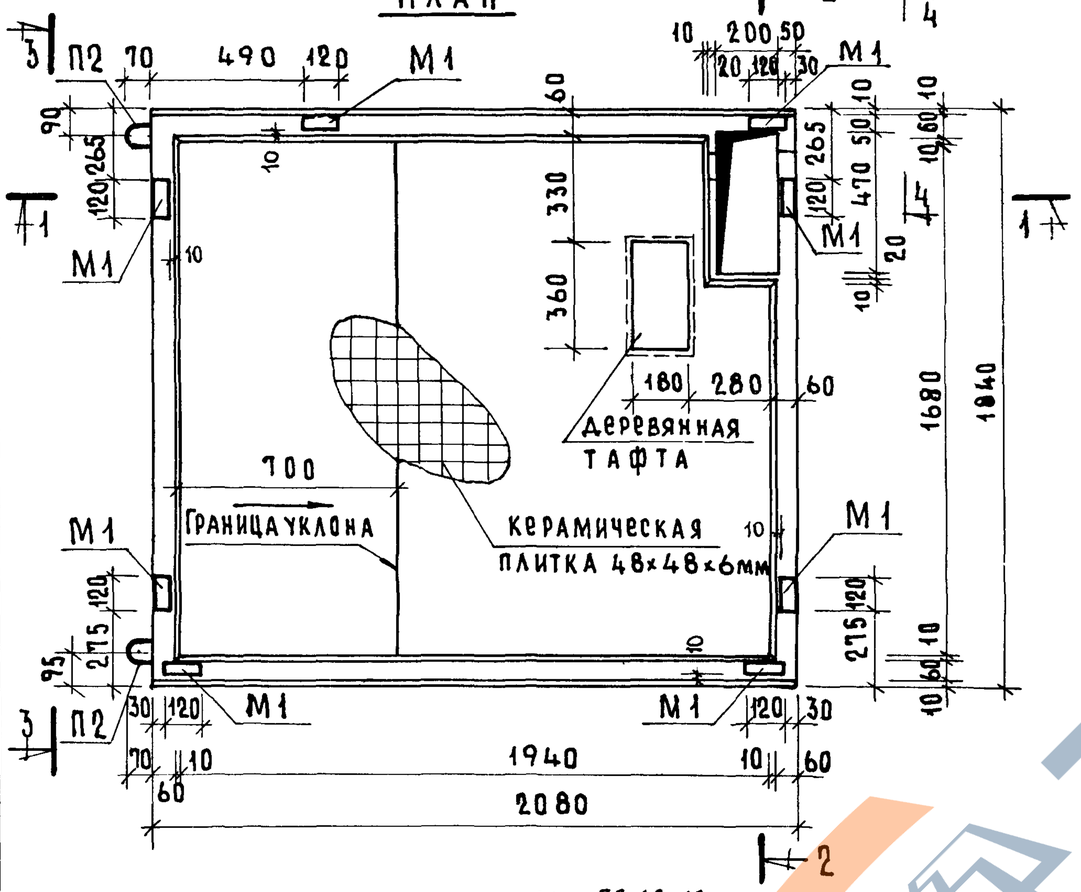

3-3

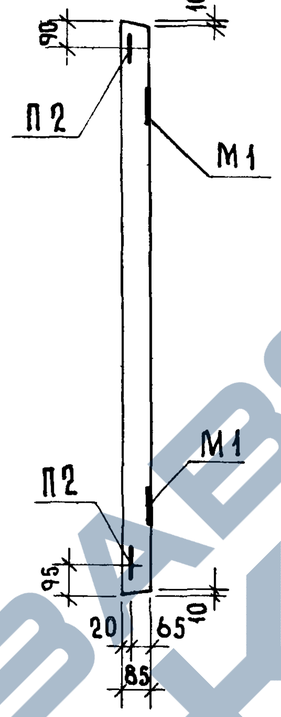

Характеристика изделия		
Масса, кг		470
Объем бетона, $м^3$		0169
Расход стали, кг	арматурные элементы	10 63
	закладные детали	432
Расход стали на 1$м^3$ бетона, кг	без закладных деталей	6300
	с закладными деталями	685
Расход керамической плитки 48×48×6, $м^2$		34
Проектная марка бетона по прочности на сжатие		200

1-1

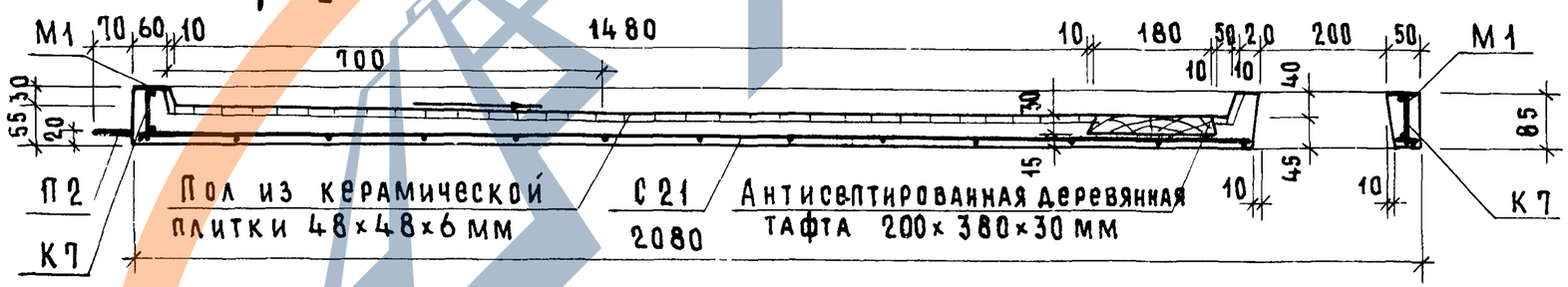

2-2

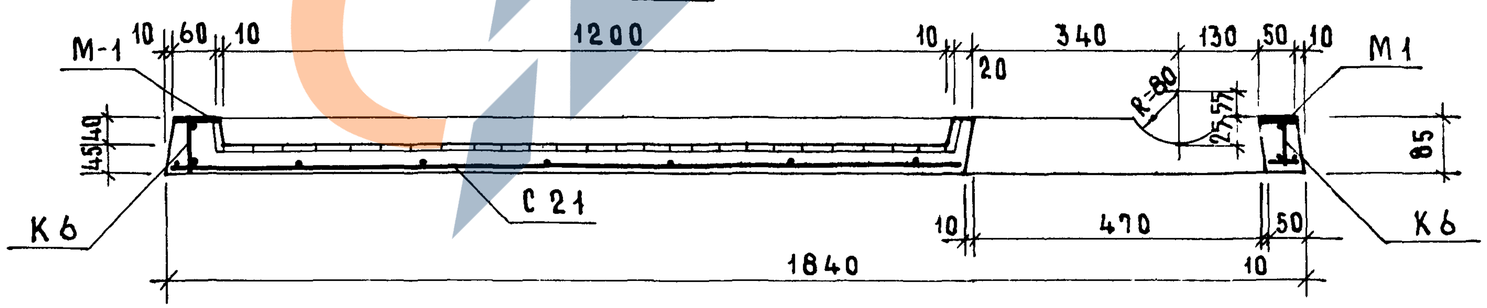

4-4

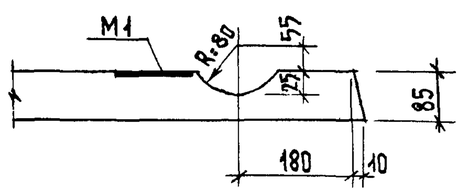

Гл инж отд	Н Росинский		
Гл инж пр	А Локшин		
Гл инж пр	П Лукин		
Инженер	А Кременко		

Инвент № | Взамен | Нач отд сан тех оборуд | Раковщик

ЦНИИЭП жилища

ТК 1975

Днище СК16

Серия 1.188-5 | Выпуск 5 | Лист 42

https://zavodjbi.com/

План размещения стальных элементов

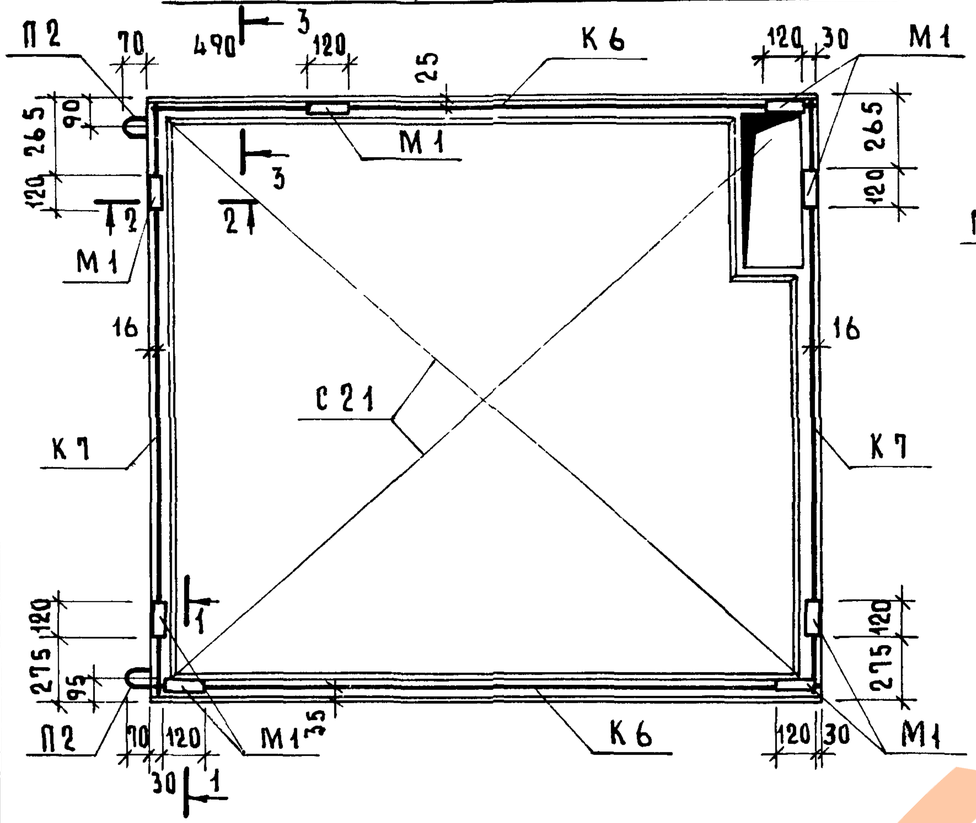

1–1

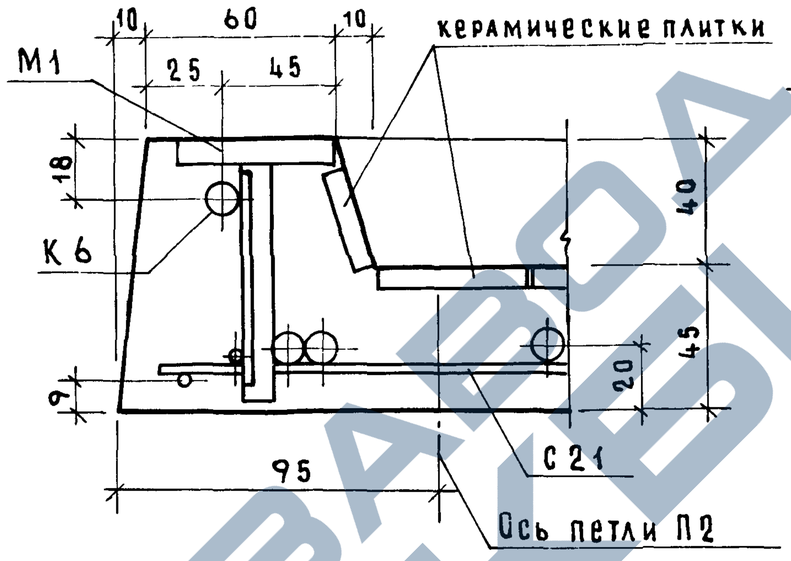

2–2

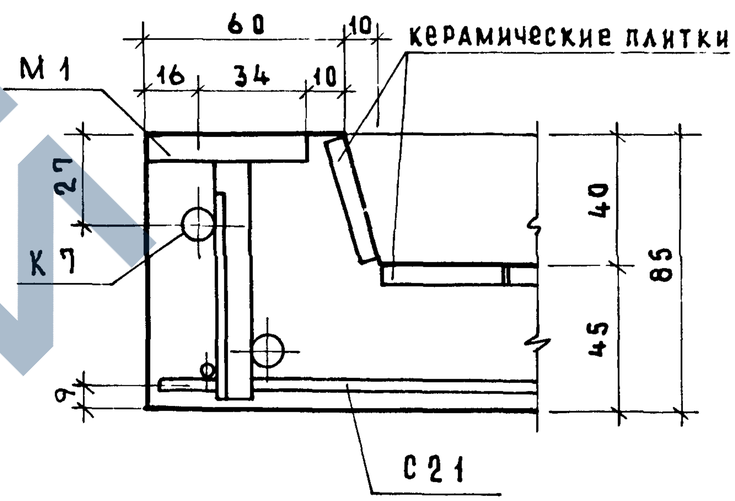

3–3

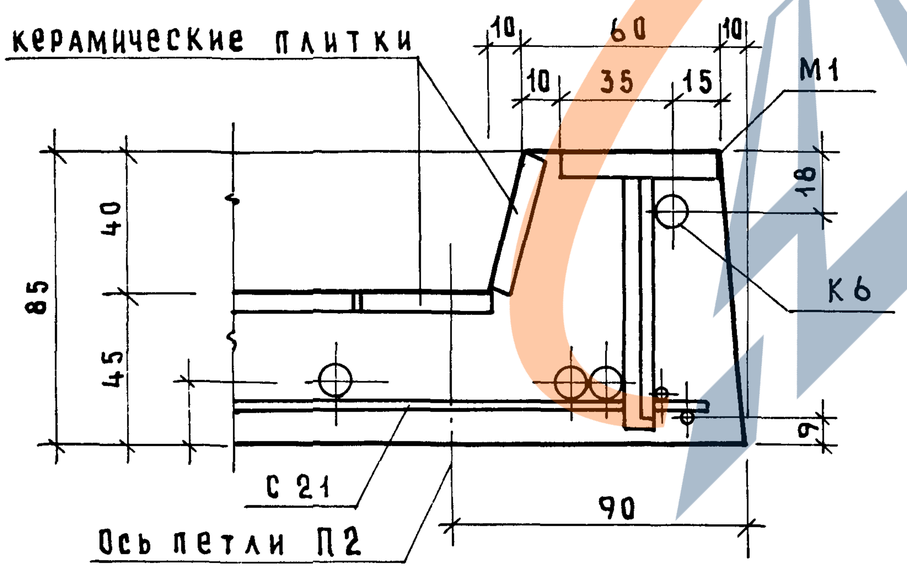

Спецификация стальных элементов				
Марка	Кол шт	Расход стали, кг		N N листов
		1 элемента	Общий	
С21	1	473	473	55
К6	2	138	276	57
К7	2	098	196	"
М1	8	054	432	58
П2	2	059	118	62
		Итого	1495	

В местах расположения монтажных петель П2 каркасы и сетку сварить между собой

Монтажные петли П2 приварить к сетке

Завод ЖБИ

Гипрогражданинжинжинер А. Крейденко

План

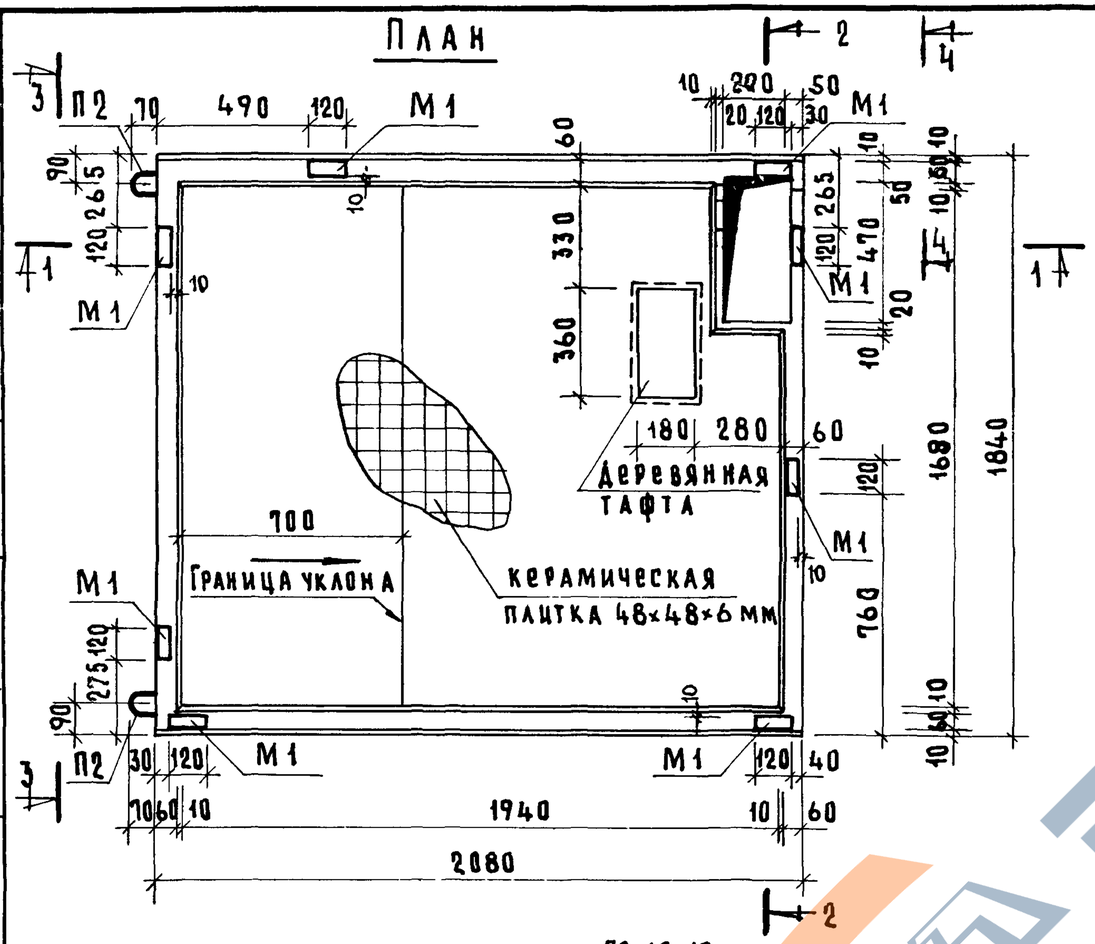

3—3

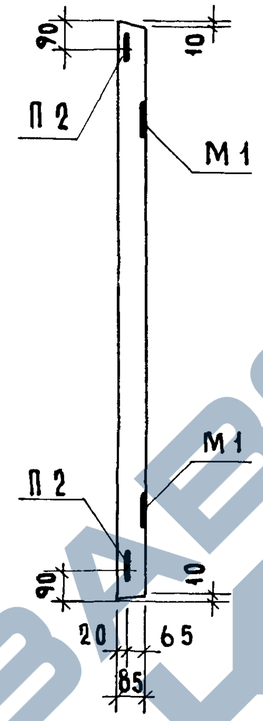

Характеристика изделия		
Масса, кг		470
Объем бетона, $м^3$		0169
Расход стали, кг	арматурные элементы	1063
	закладные детали	432
Расход стали на 1 $м^3$ бетона, кг	без закладных деталей	63.00
	с закладными деталями	88.5
Расход керамической плитки 48×48×6, $м^2$		34
Проектная марка бетона по прочности на сжатие		200

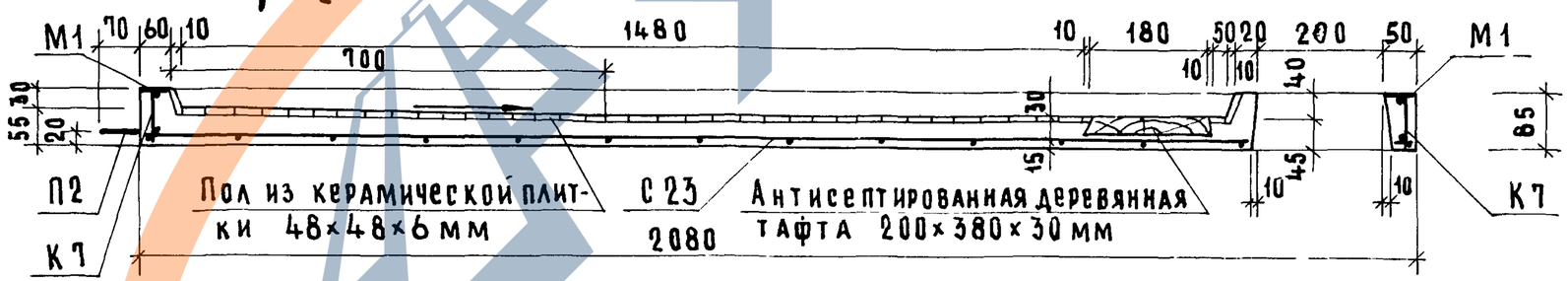

2—2

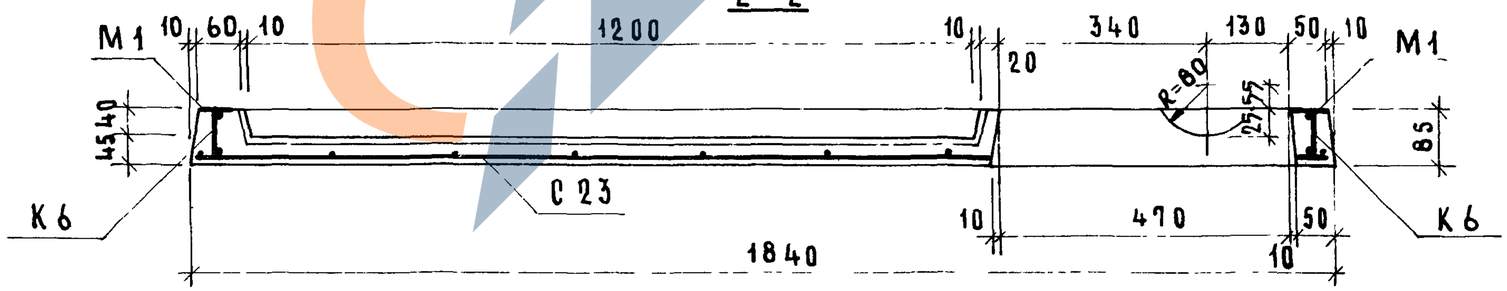

4-4

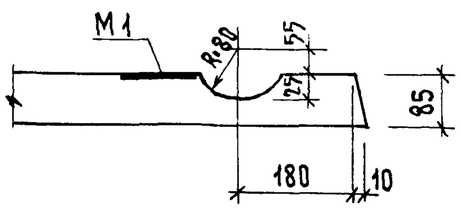

ГИП	Н Росинский	
ГИП ОТД	А Лохшин	
ГИП ПР	П Лукин	
Инженер	Д Крейденко	

Начальник сан-тех оборуд. А Раковщик

Инв. № взамен

ЦНИИЭП жилища

ТК 1975

Днище СК 18

Серия 1188-5

Выпуск 5 | Лист 44

https://zavodjbi.com/

План размещения стальных элементов

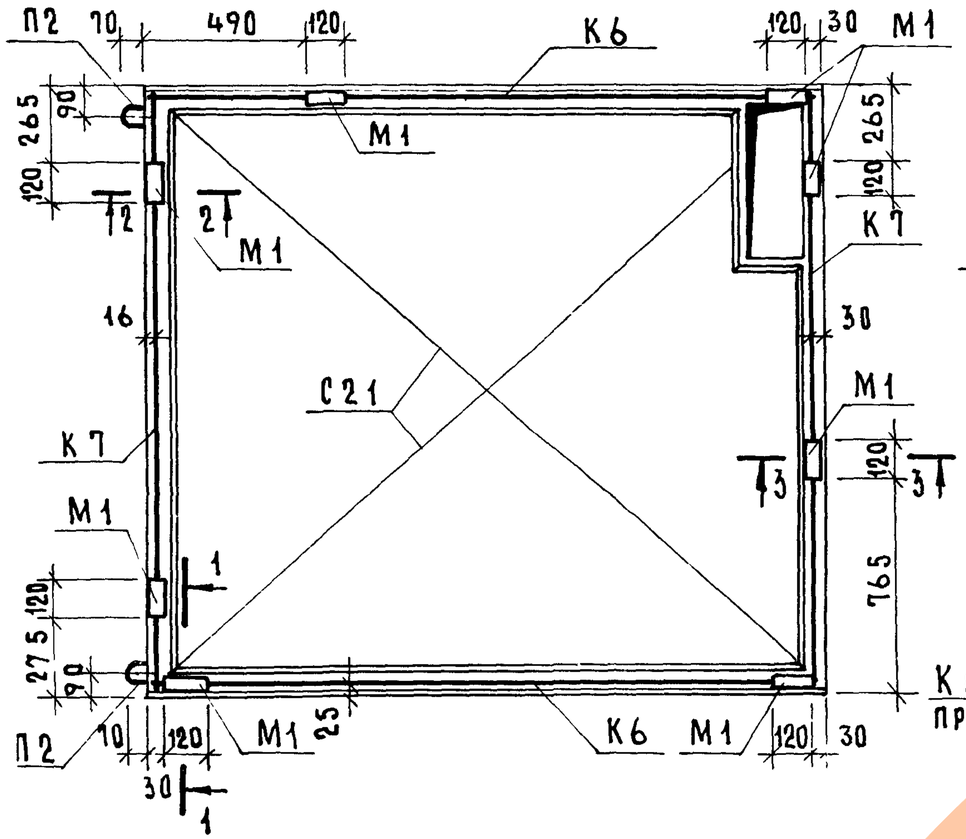

1–1

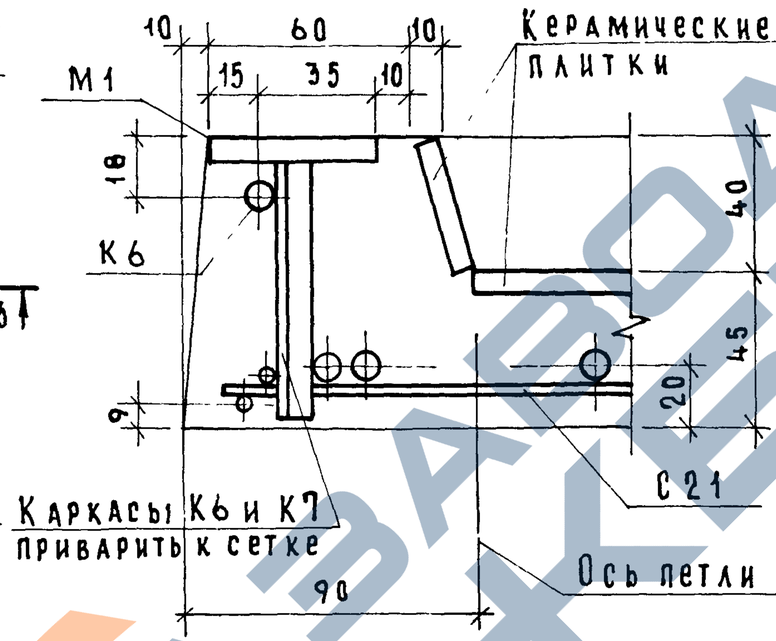

2–2

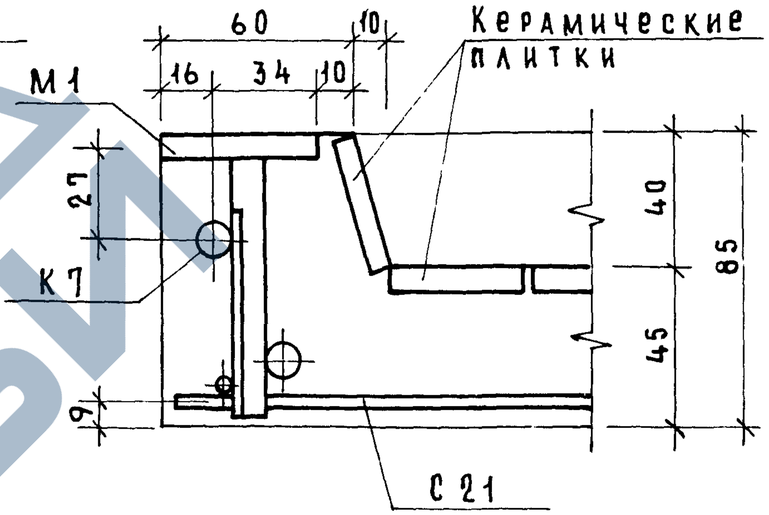

3–3

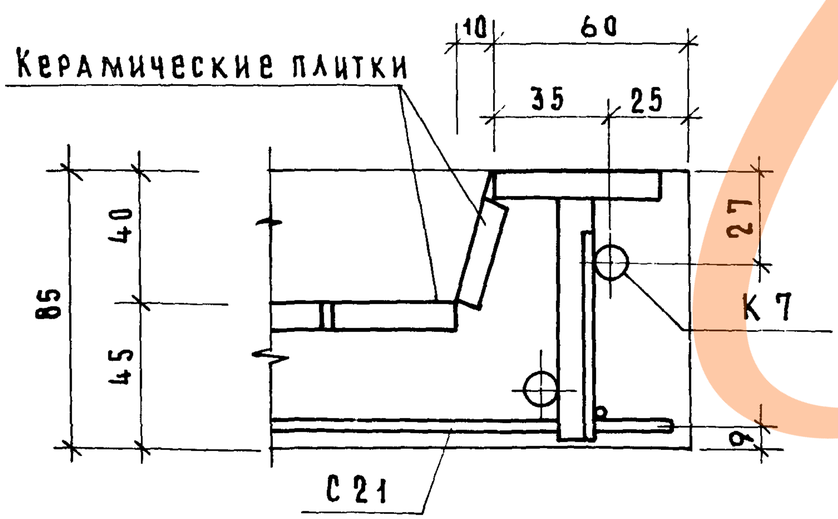

Спецификация стальных элементов

Марка	Кол шт	Расход стали, кг		NN листов
		1 элемента	Общий	
С21	1	473	473	55
К6	2	138	276	57
К7	2	098	196	"
М1	8	054	432	58
П2	2	059	118	62
		Итого	1495	

В местах расположения монтажных петель П2 каркасы и сетку сварить между собой

Монтажные петли П2 приварить к сетке.

ЗАВОД ЖБИ

Днище СК18. Армирование.

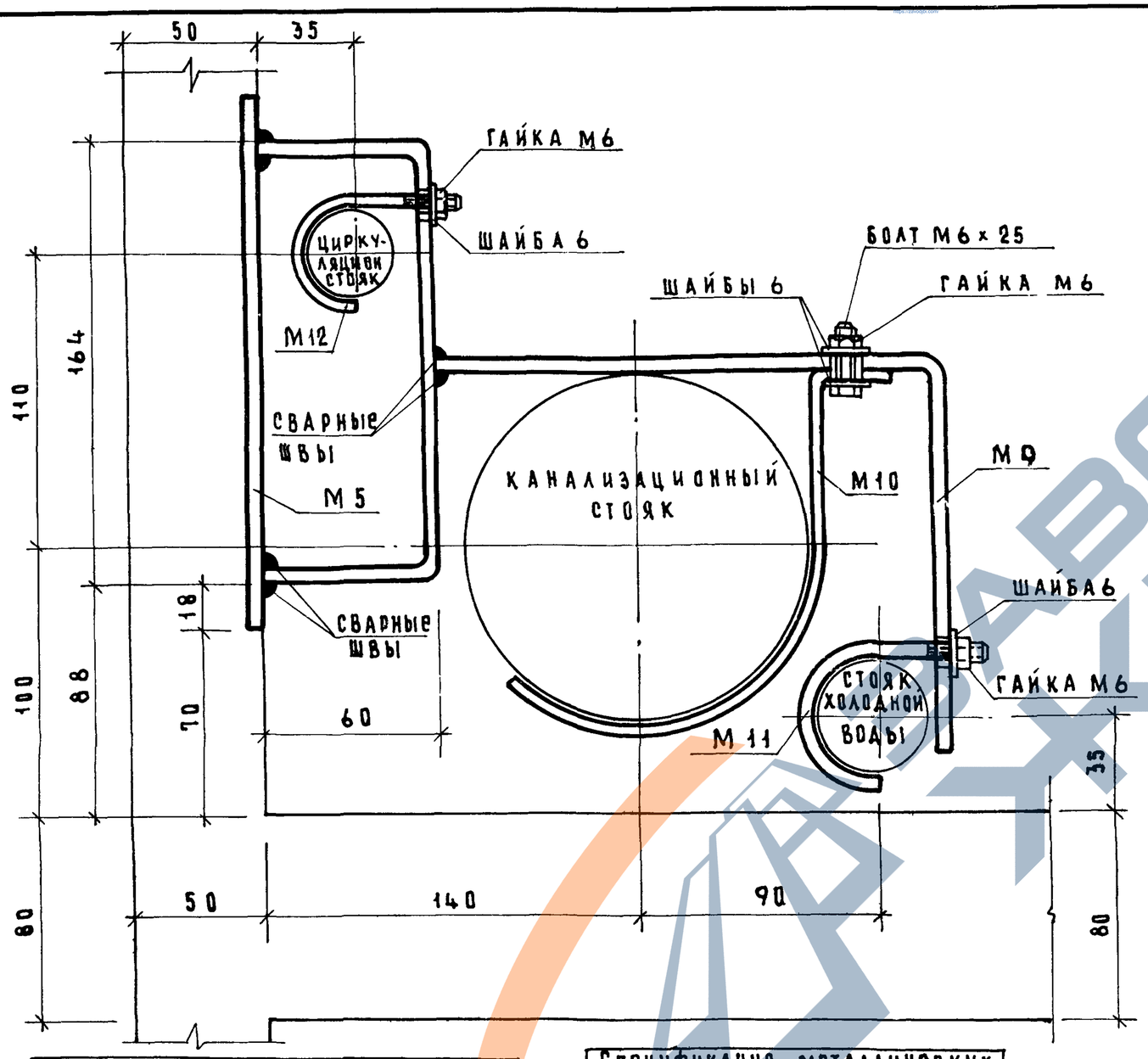

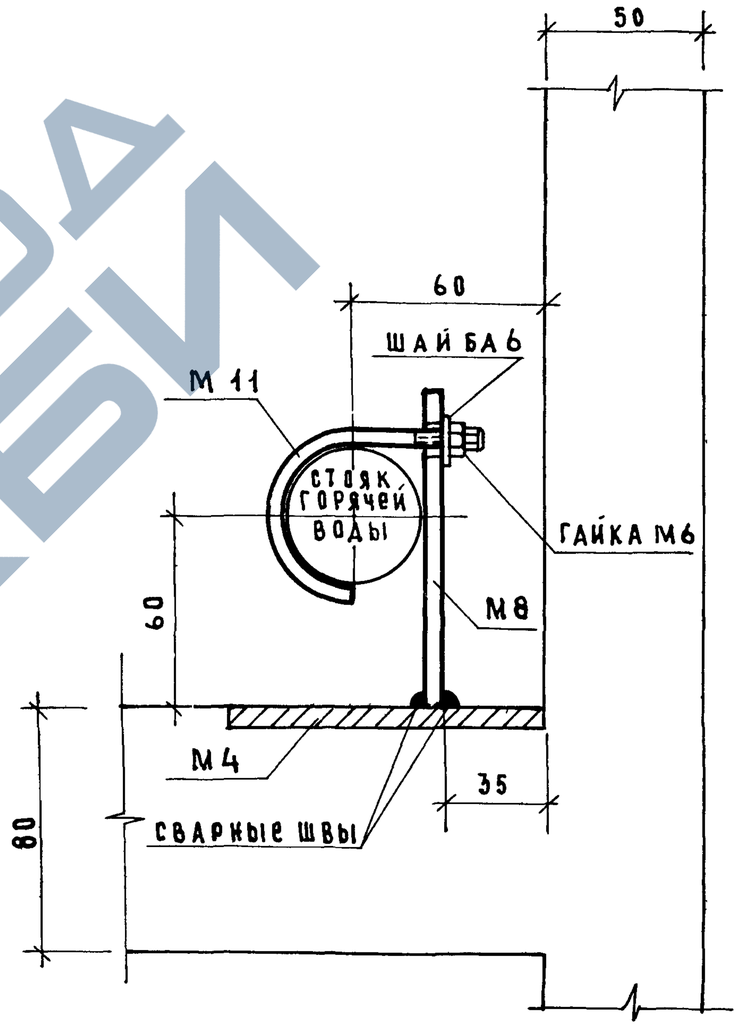

Спецификация металлических изделий				
Марка изделий	Кол шт	Расход стали, кг 1 шт	Расход стали, кг общий	ГОСТ
Болт М6×25	2	0007	0014	7798-70
Гайка М6	8	0003	0024	5915-70
Шайба 6	10	0003	0030	6958-68
Итого			0068	

Спецификация металлических изделий на кабину				
Марка элемента	Кол. шт	Расход стали, кг 1 шт	Расход стали, кг общий	№ листа
М8	2	014	028	64
М9	2	095	190	
М10	2	039	078	
М11	4	003	012	
М12	2	002	004	
Итого			314	

Примечание

Ограждение стояков дано для кабин СК12 и СК14, для кабин СК11 и СК13 - зеркально.

ГИП	Н Росинский	
ГИ ИНЖ ОТД	А Локшин	
ГИ ИНЖ ПР	П Лукин	
ГИ ИНЖ ПР	Д Хрейденко	
ИНЖЕНЕР		

ЦНИИЭП жилища

ТК 1975

Крепление стояков СК12, СК14

Серия	
1.188-5	
Выпуск	Лист
5	46

ЗАВОД ЖБИ

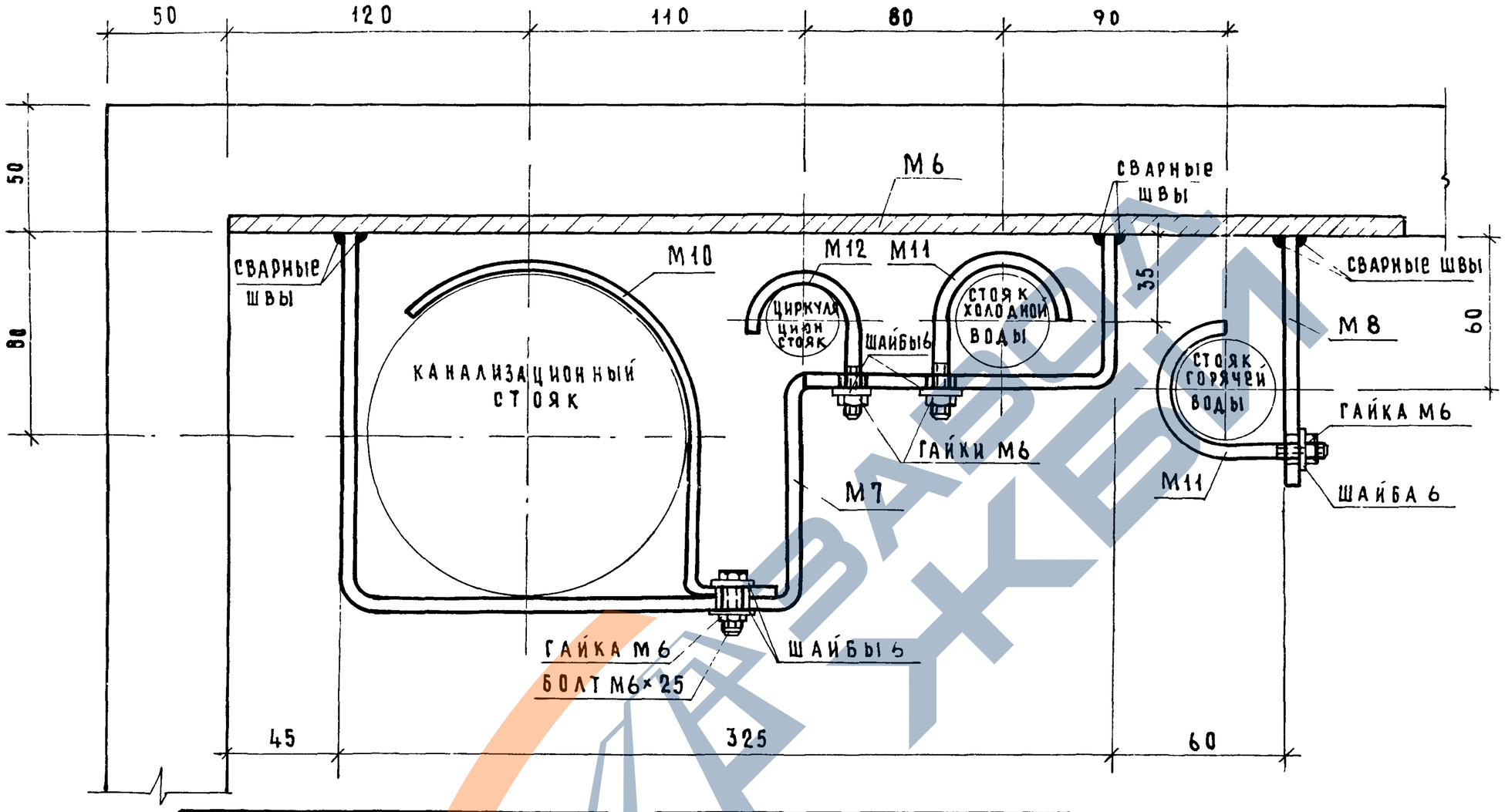

Спецификация металлических изделий				
Марка изделия	Кол шт	Расход стали, кг		ГОСТ
		1 шт	Общий	
Болт M6×25	2	0007	0014	7798-70
Гайка M6	8	0003	0024	5915-70
Шайба 6	10	0003	003	6958-65
Итого			0068	

Спецификация металлических изделий на кабину				
Марка элемента	Кол шт	Расход стали, кг		№№ листа
		1 шт	Общий	
M7	2	084	168	63
M8	2	014	028	64
M10	2	039	078	
M11	4	003	012	
M12	2	002	004	
Итого			290	

Примечание

Ограждение стояков дано для кабин СК16 и СК18, для кабин СК15 и СК17 – зеркально

Главный инженер проекта Лукин

Гл. инж. пр. А. Креиденко

ТК 1975

Крепление стояков СК16, СК18

Серия 1.188-5

Выпуск 5 | Лист 47

Крепление объемного блока кабины к днищу

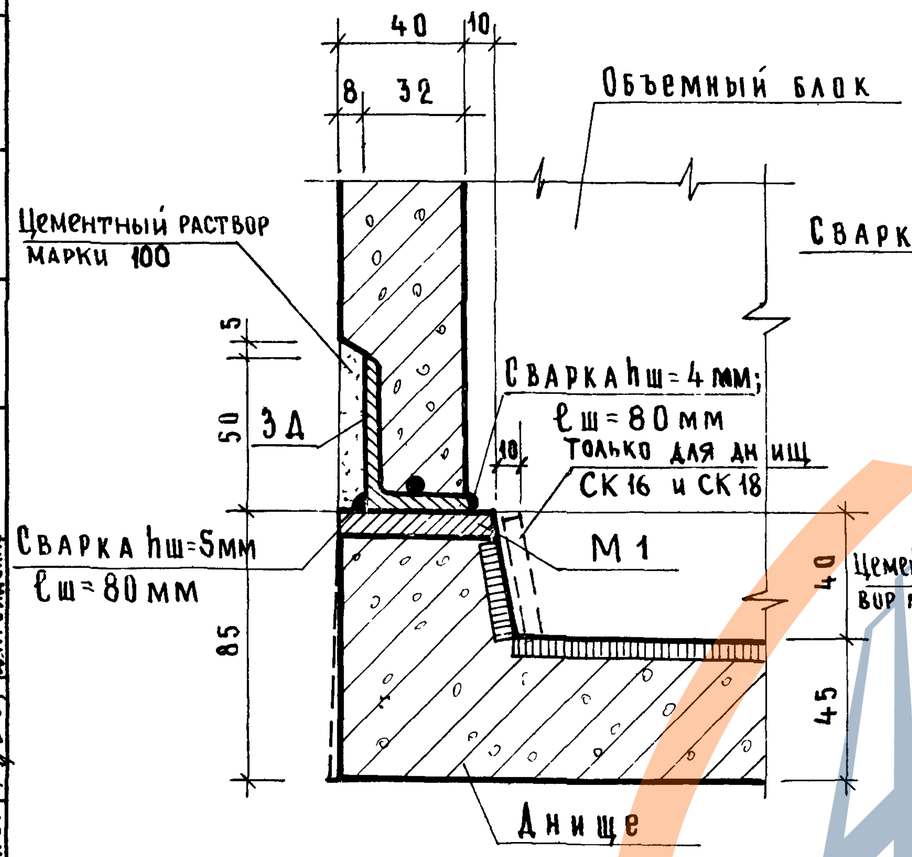

Установка вентиляционного патрубка

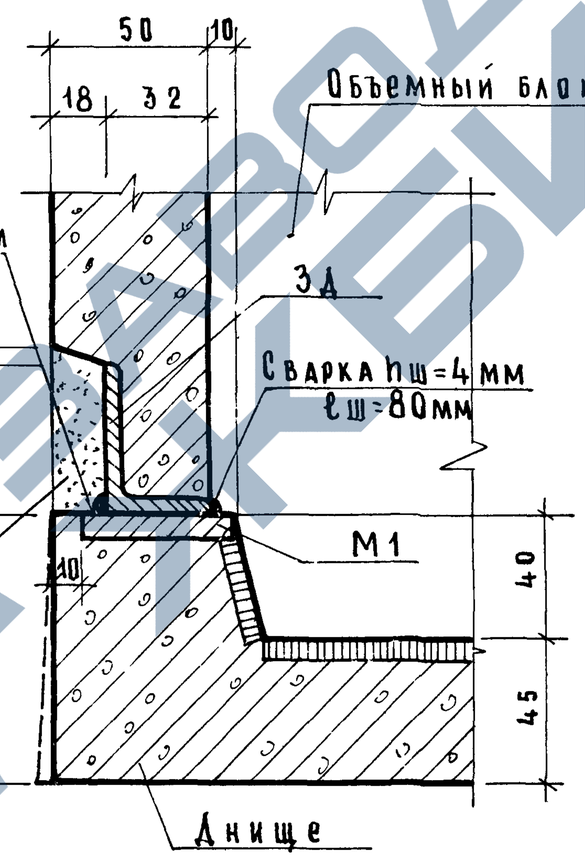

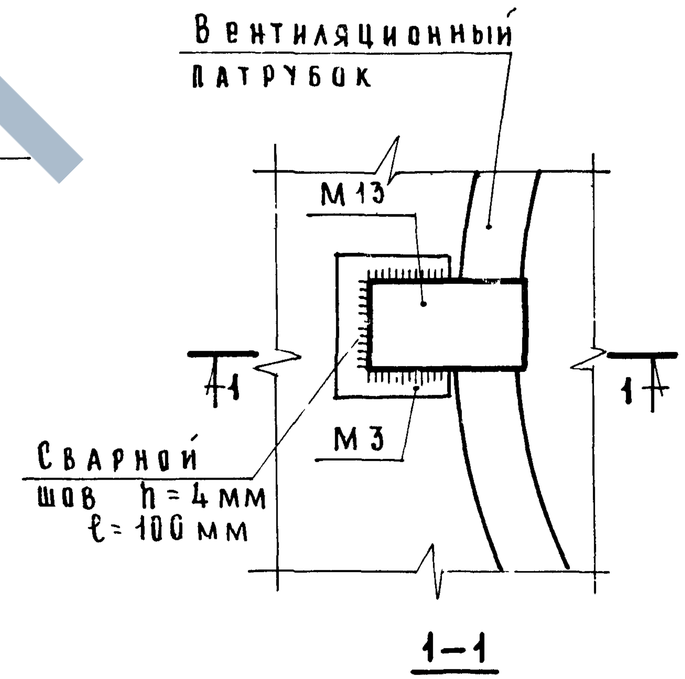

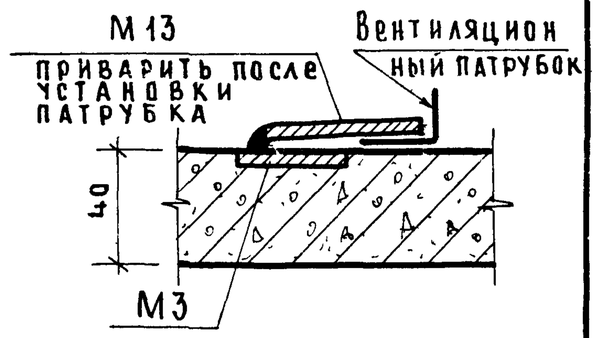

Сварку закладных деталей между собой осуществлять электродами Э42

Разработ.	Ершляпин	
Гл. инж. отд.	Ниробинский	
Гл. инж. пр.	Алокшин	
Гл. инж. пр.	Плукин	
Инженер	Крейденко	

ЦНИИЭП жилища

ТК 1975

Монтажные узлы СК12, СК14, СК16, СК18

Серия 1.188-5	
Выпуск 5	Лист 48

https://zavodjbi.com/

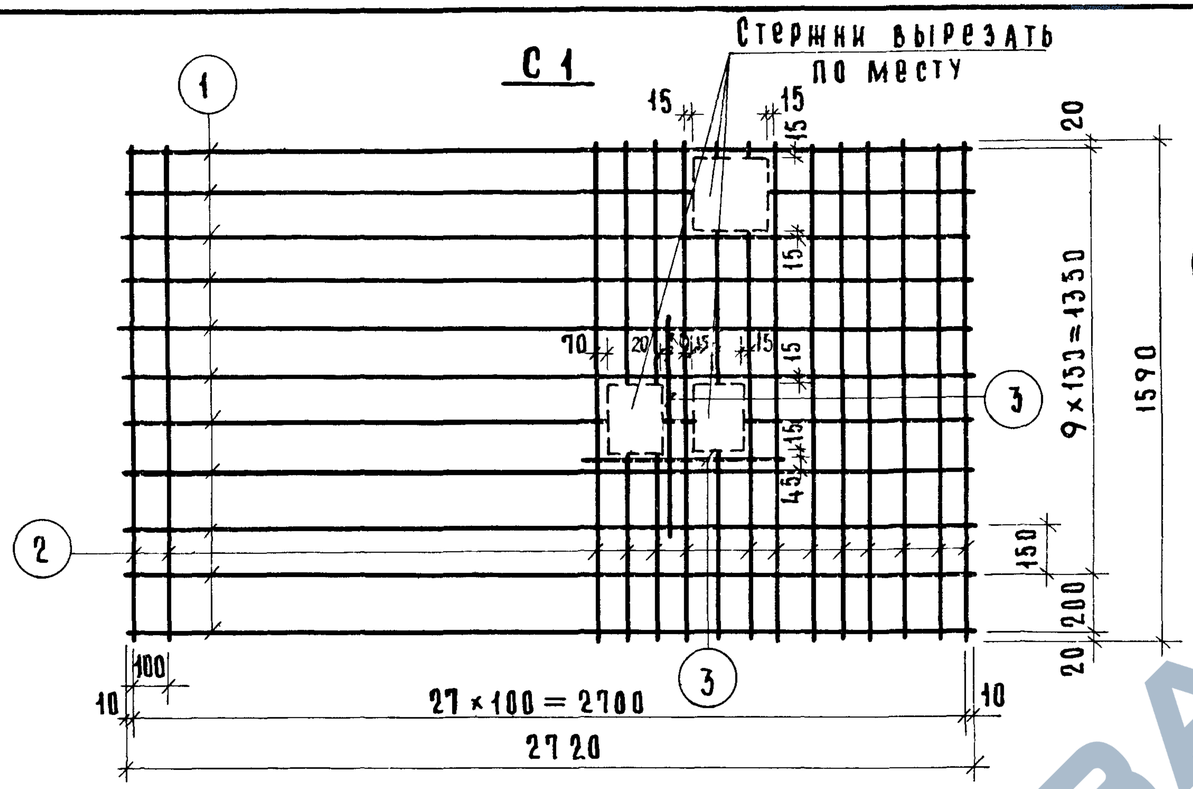

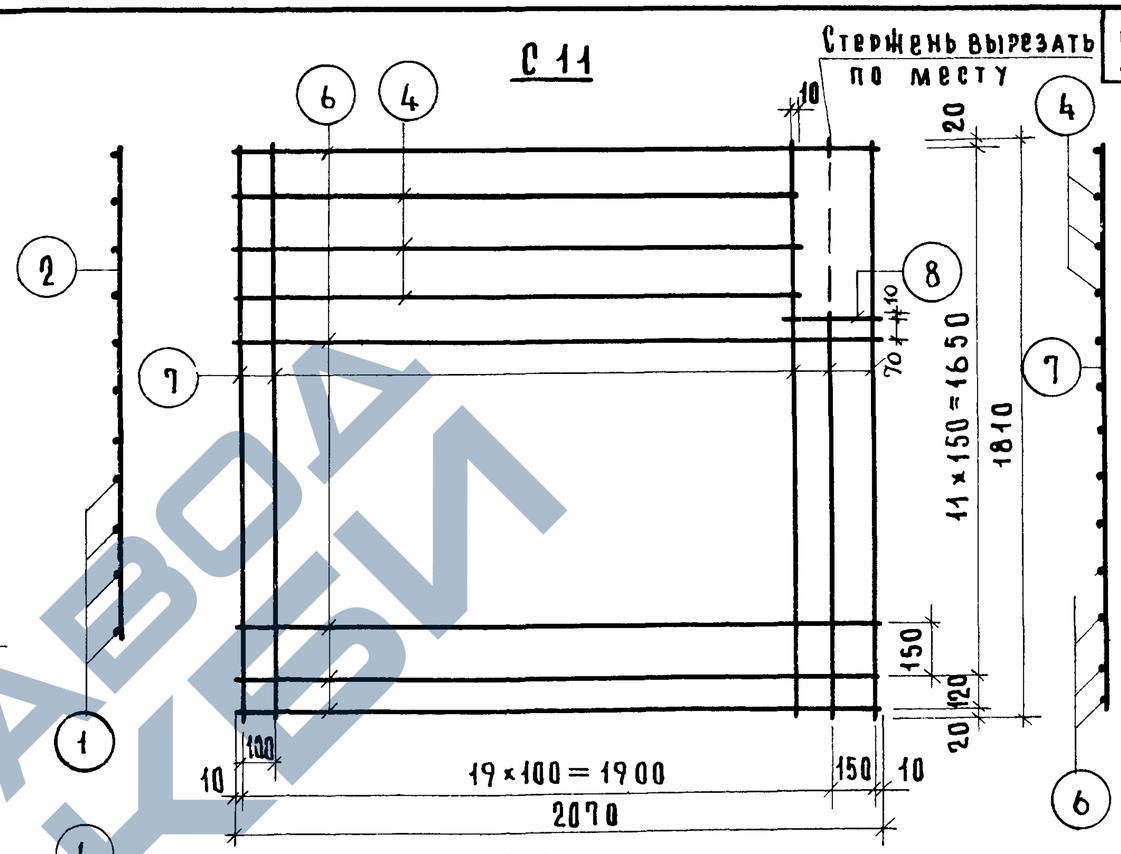

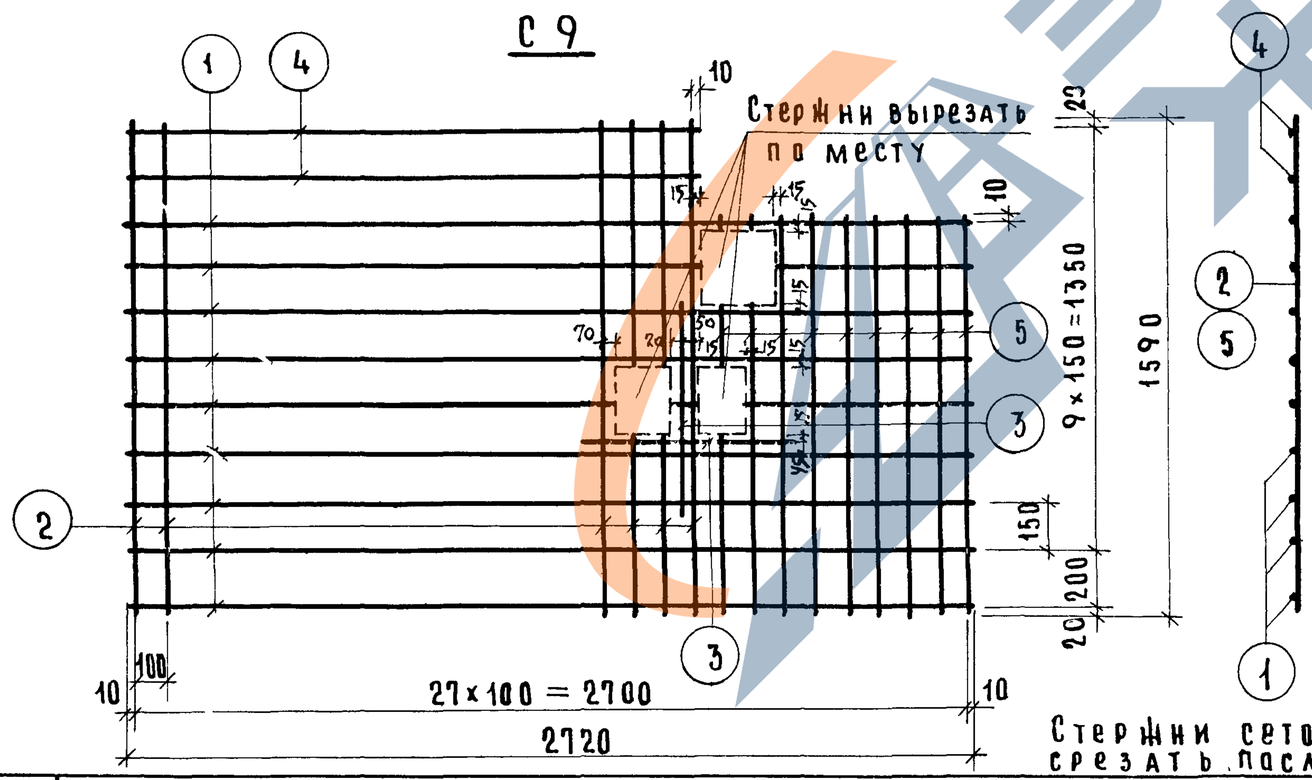
С 9
Стержни вырезать по месту
10
15
15
15
15
15
15
15
15
70
20
20
15
15
15
15
15
15
15
15

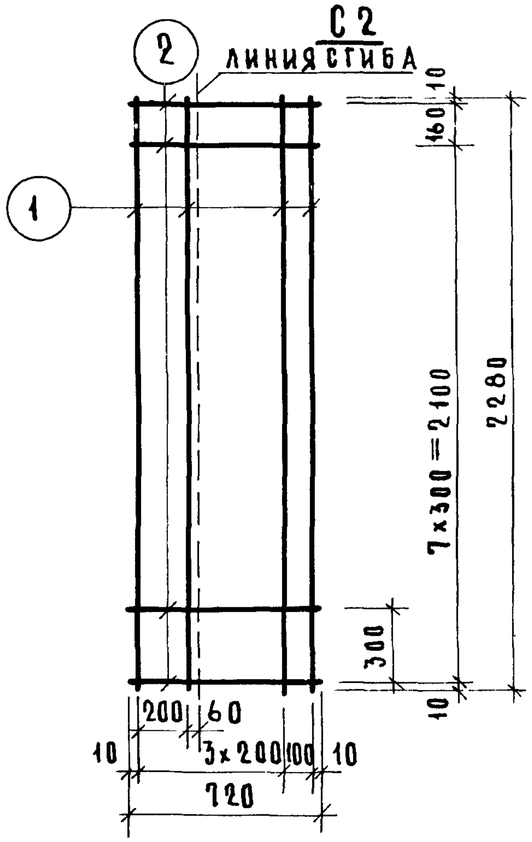

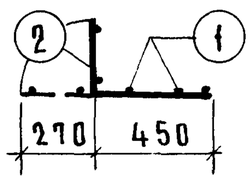

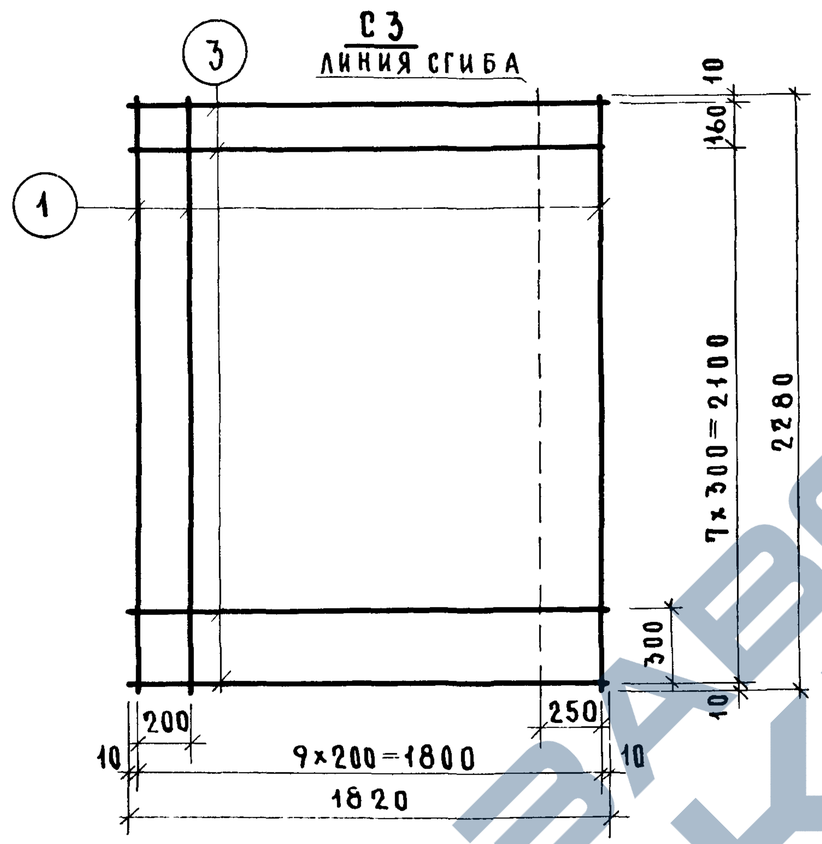

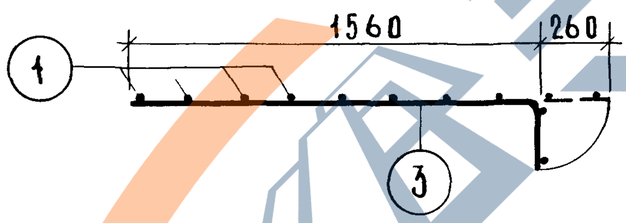

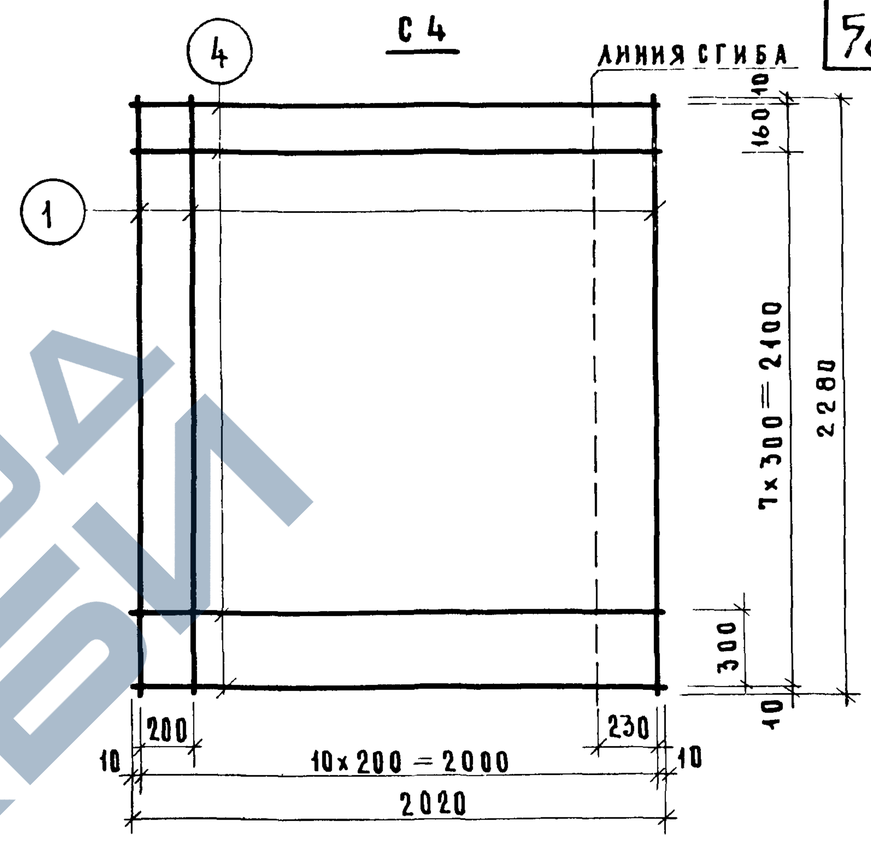

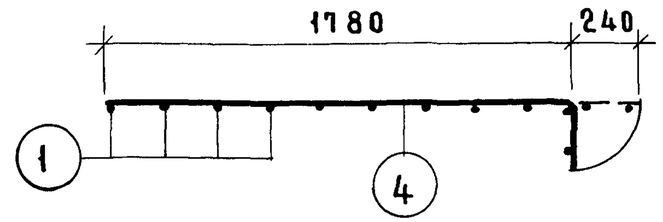

Спецификация стали на 1 элемент							
Марка	NN поз	Сталь ф мм	Длина, мм	Кол шт	Общая длина, м	Расход стали, кг позиции	Расход стали, кг общий
С2	1	ф3ВI	2280	5	1140	063	099
	2	ф3ВI	720	9	648	036	
С3	1	ф3ВI	2280	10	2280	125	215
	3	ф3ВI	1820	9	1638	090	
С4	1	ф3ВI	2280	11	2508	138	238
	4	ф3ВI	2020	9	1818	100	

Изготовление сеток производить контактной точечной электросваркой

инженер Д. Крейденко

ТК 1975

Сетки С2, С3, С4

серия 1 188-5
выпуск 5 | лист 50

ЗАВОД ЖБИ
https://zavodjbi.com/

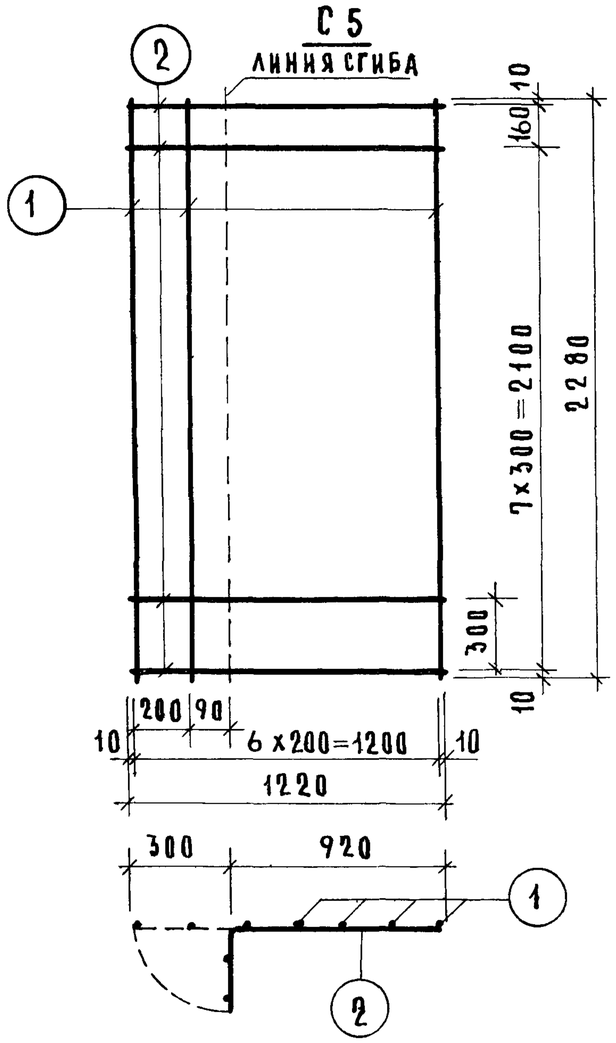

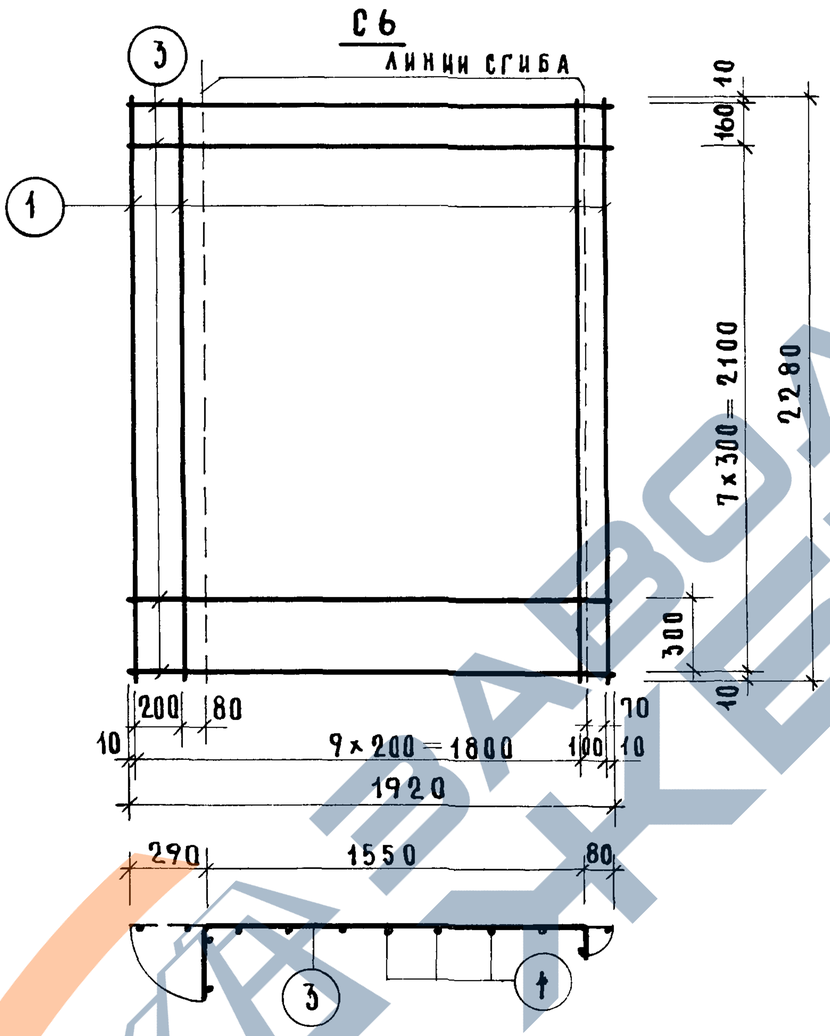

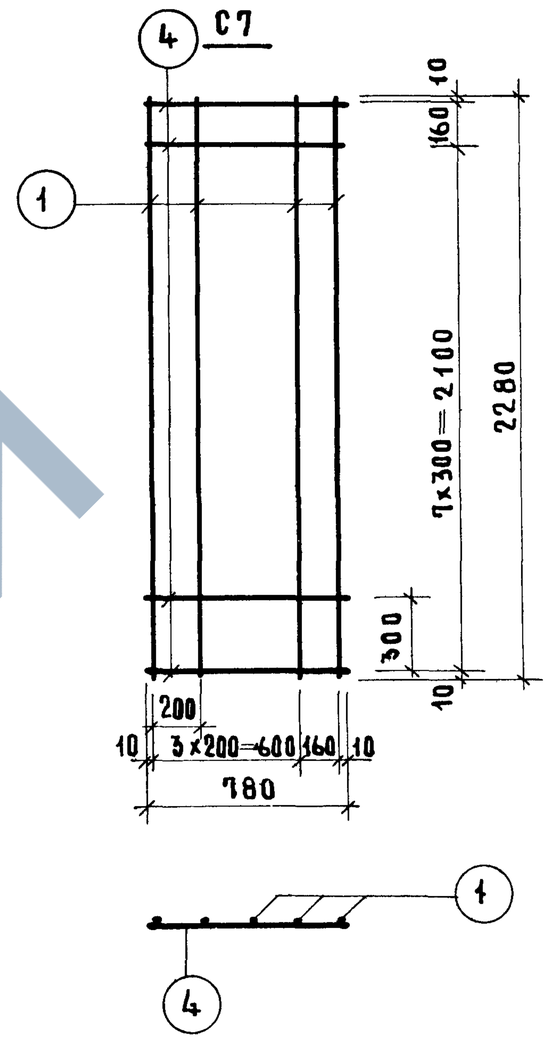

Спецификация стали на 1 элемент							
Марка	№№ поз.	Сталь ф мм	Длина мм	Кол. шт	Общая длина, м	Расход стали, кг позиции	Расход стали, кг общий
С 5	1	ф3 ВI	2280	7	15 96	088	1 48
	2	ф3 ВI	1220	9	10 98	060	
С 6	1	ф3 ВI	2280	11	25 08	138	2 33
	3	ф3 ВI	1920	9	17 28	095	
С 7	1	ф3 ВI	2280	5	11 40	063	1 02
	4	ф3 ВI	780	9	7 02	039	

Изготовление сеток производить контактной точечной электросваркой

Гл. инж. отд.	Н. Росинский	
Гл. инж. пр.	А. Лекшин	
Гл. инж. пр.	П. Лукин	
Инженер	Д. Кревденко	

ЦНИИЭП жилища

ТК 1975

Сетки С5, С6, С7

Серия 1.188-5
Выпуск 5 Лист 51

14032-01 ТР

ЗАВОД КЖБИ

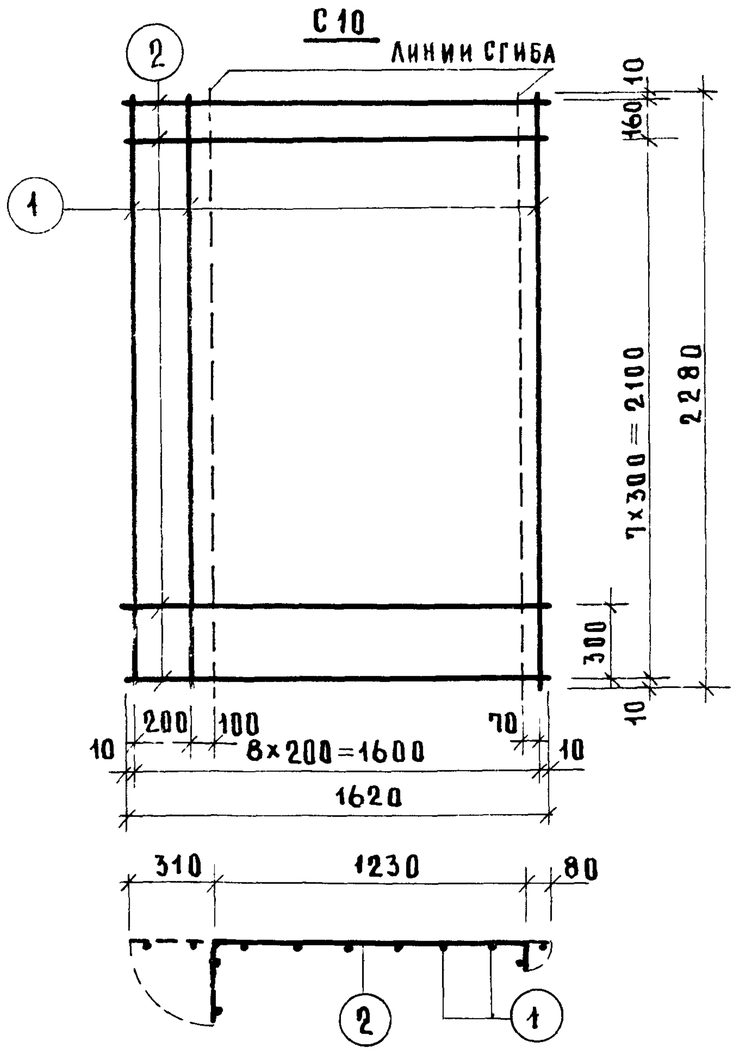

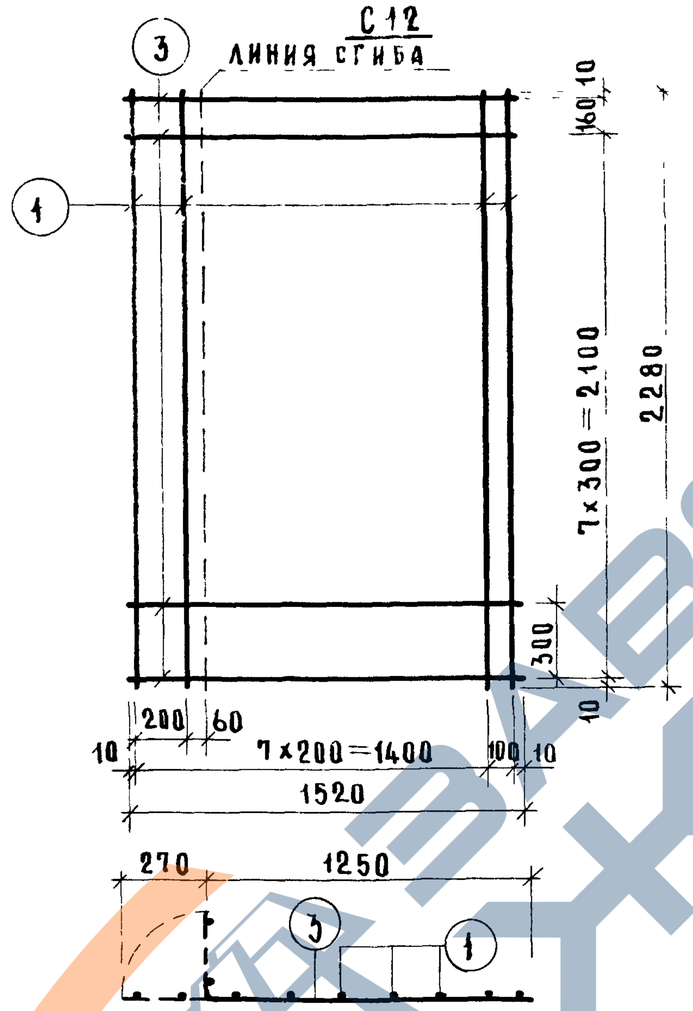

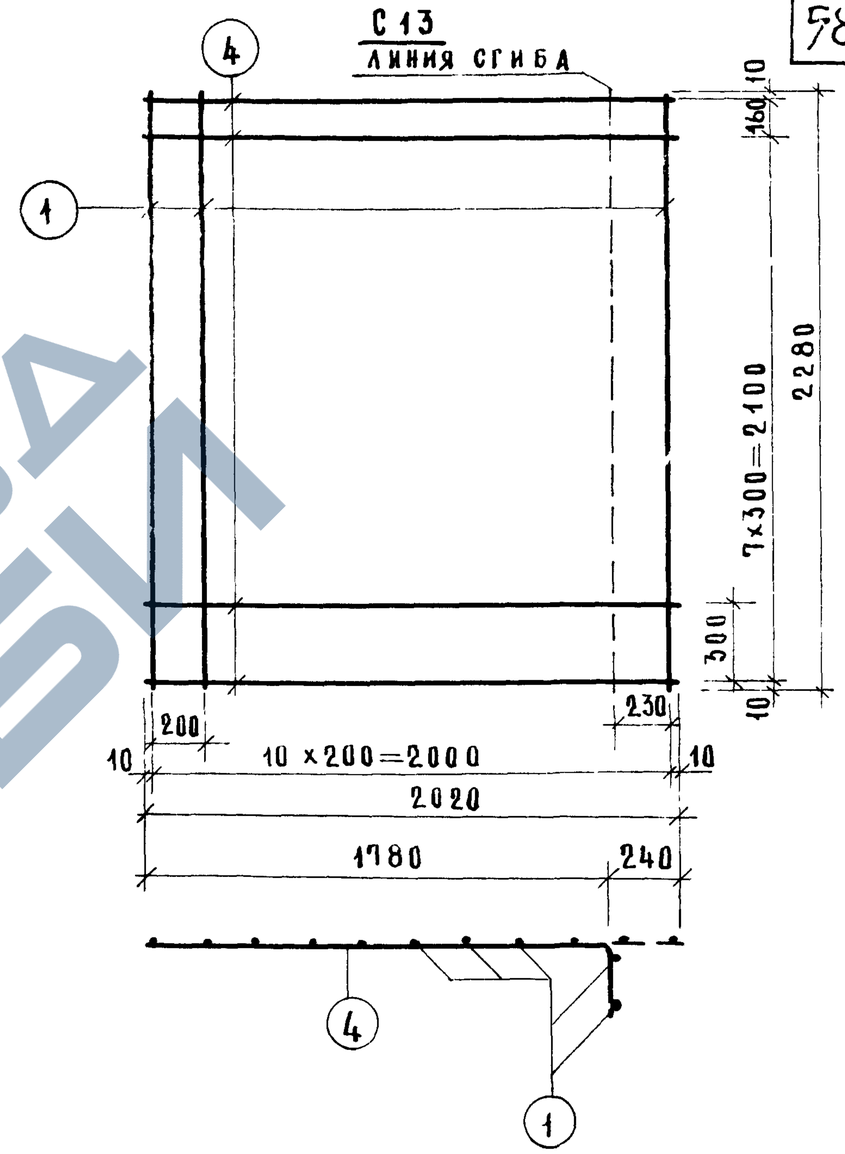

Спецификация стали на 1 элемент							
Марка	NN поз	Сталь ф мм	Длина мм	Кол. шт	Общая длина м	Расход стали, кг: позиции	Расход стали, кг: общий
С10	1	ф3ВI	2280	9	20 52	1 13	1 93
	2	ф3ВI	1620	9	14 58	0 80	
С12	1	ф3ВI	2280	9	20 52	1 13	1 88
	3	ф3ВI	1520	9	13 68	0 75	
С13	1	ф3ВI	2280	11	25 08	1 38	2 38
	4	ф3ВI	2020	9	18 18	1 00	

Изготовление сеток производить контактной точечной электросваркой

Взамен

Гл. инж. пр. П. Лукин
Инженер А. Крейденко

Цинилиж

ТК 1975

Сетки С10, С12, С13

Серия 1188-5
Выпуск 5
Лист 52

14032-01·7

ЗАВОД ЖБИ

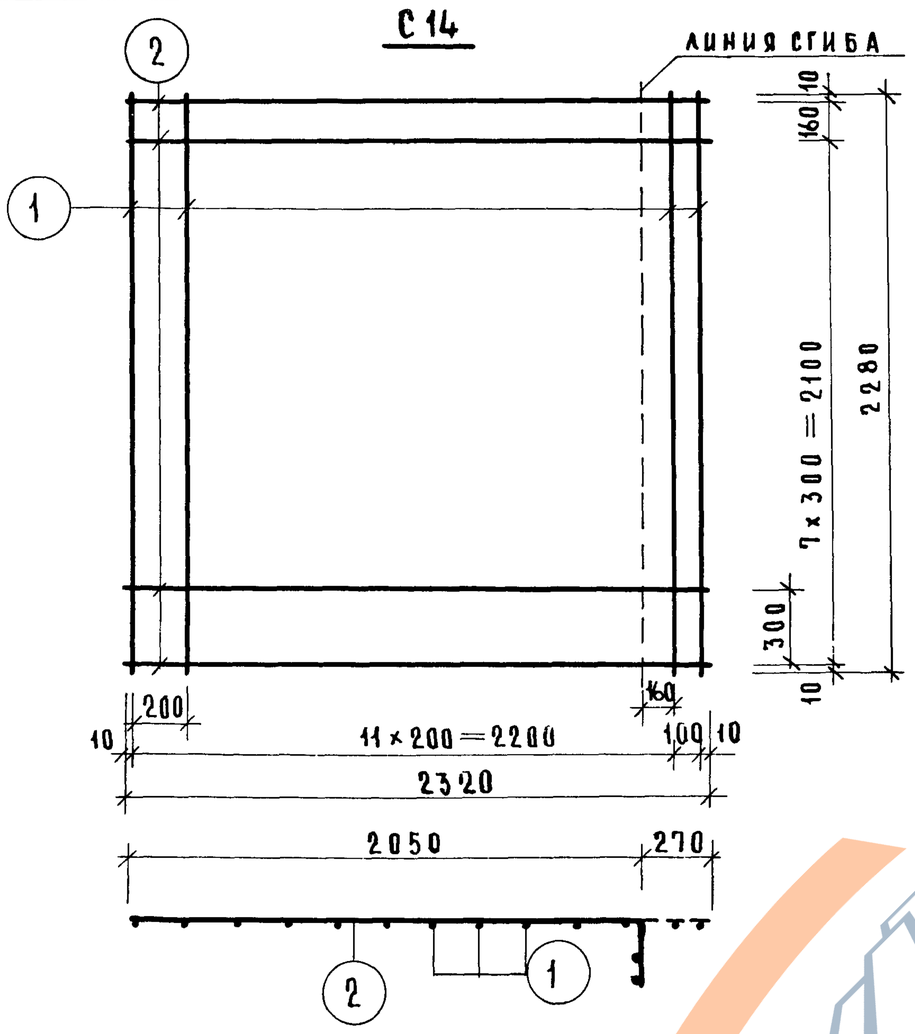

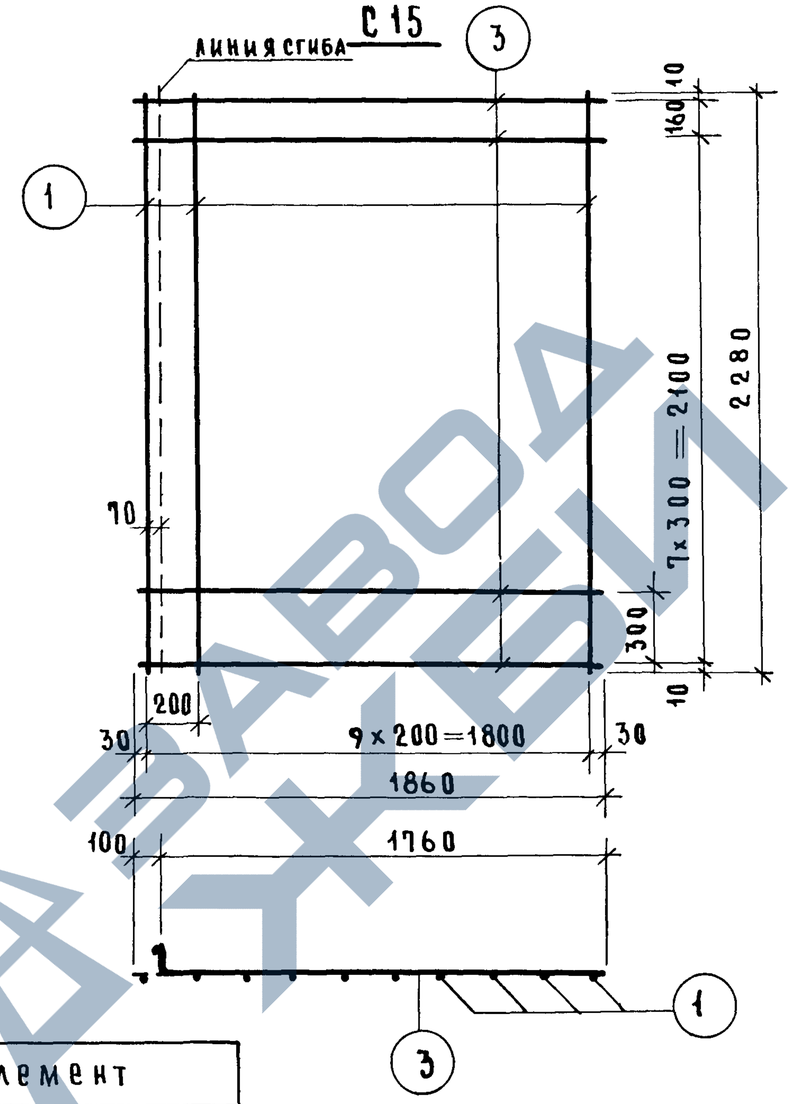

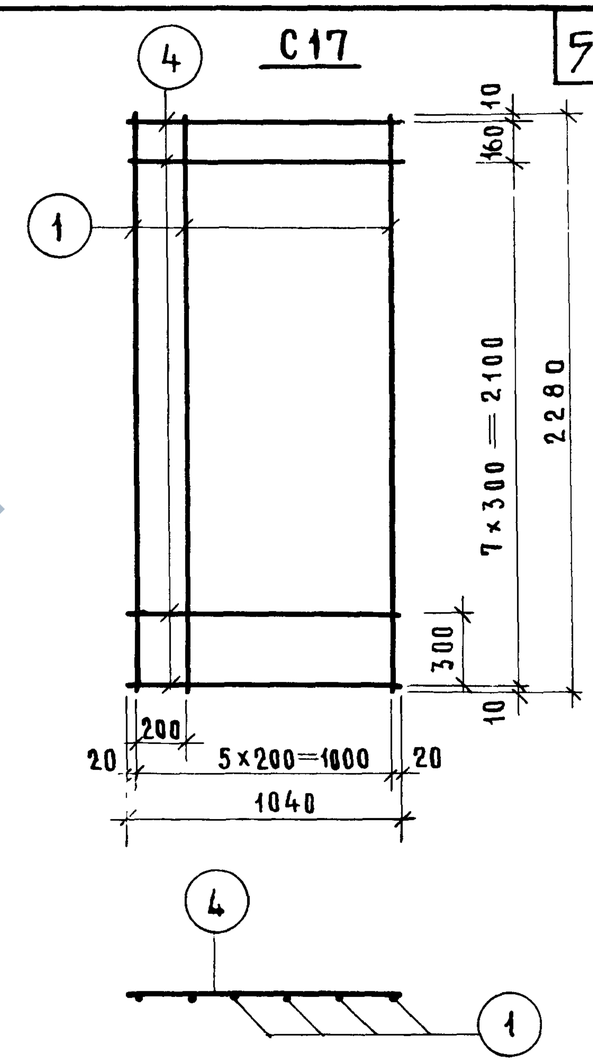

Спецификация стали на 1 элемент							
Марка	N N поз	Сталь ф мм	Длина мм	Кол шт	Общая длина мм	Расход стали, кг позиции	Расход стали, кг общий
С14	1	ф3 BI	2280	13	2964	163	278
	2	ф3 BI	2320	9	2088	115	
С15	1	ф3 BI	2280	10	2280	125	217
	3	ф3 BI	1860	9	1674	092	
С17	1	ф3 BI	2280	6	1368	075	126
	4	ф3 BI	1040	9	936	051	

Изготовление сеток производить контактной точечной электросваркой.

Согласовано		
Нач отд 171	Ь Шляпин	
Гл инж проект	Н Росинский	
Гл инж пр	А Локшин	
Гл инж пр	П Лукин	
Инженер	А Креиденко	

ЦНИИЭП жилища

ТК 1975

Сетки С14, С15, С17

Серия 1188-5	
Выпуск 5	Лист 53

https://zavodjbi.com/

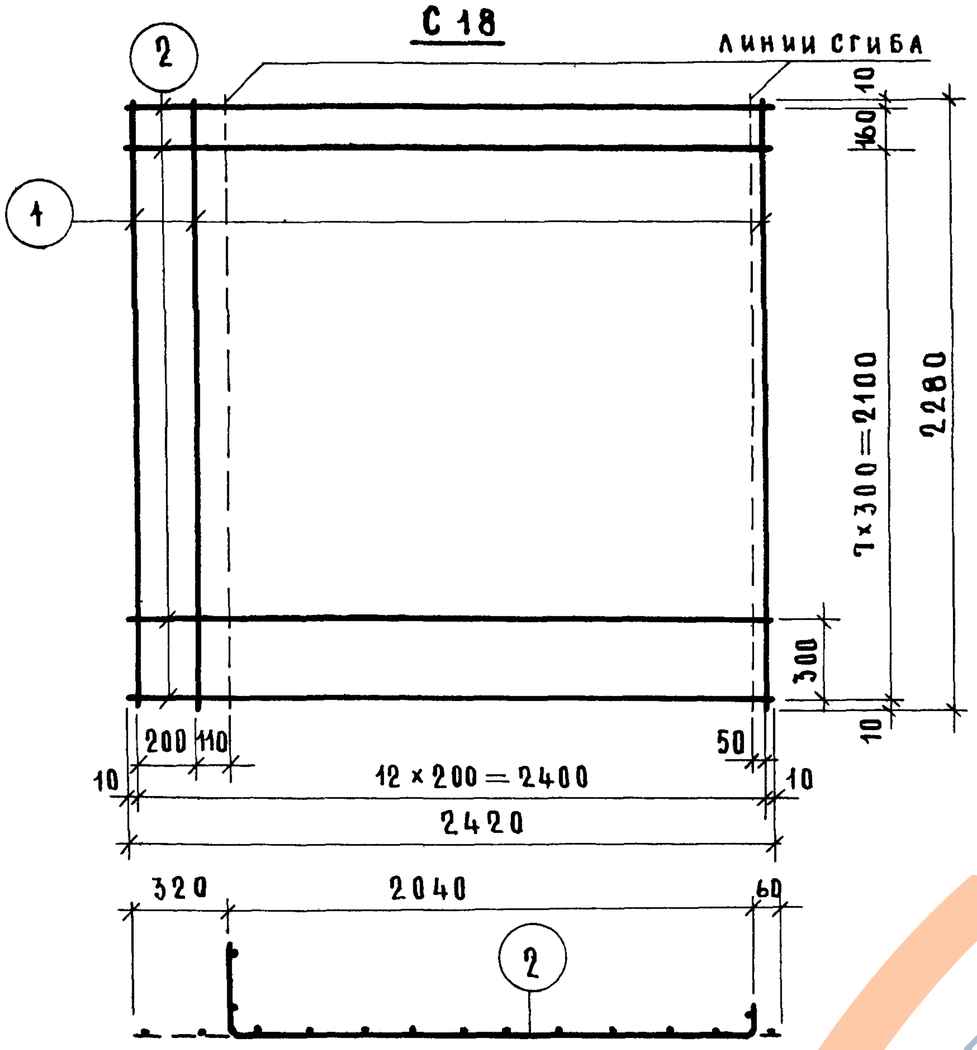

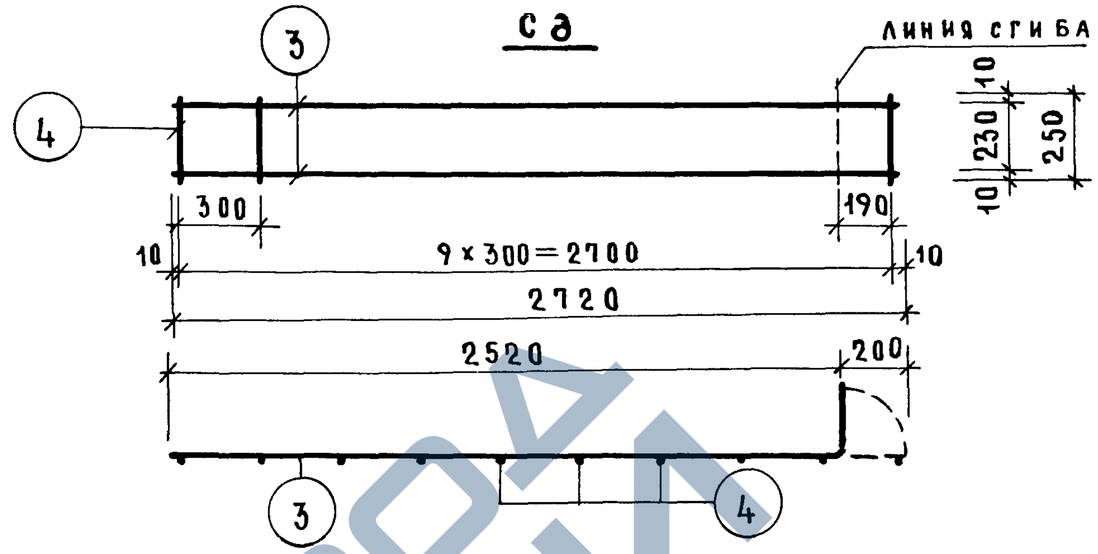

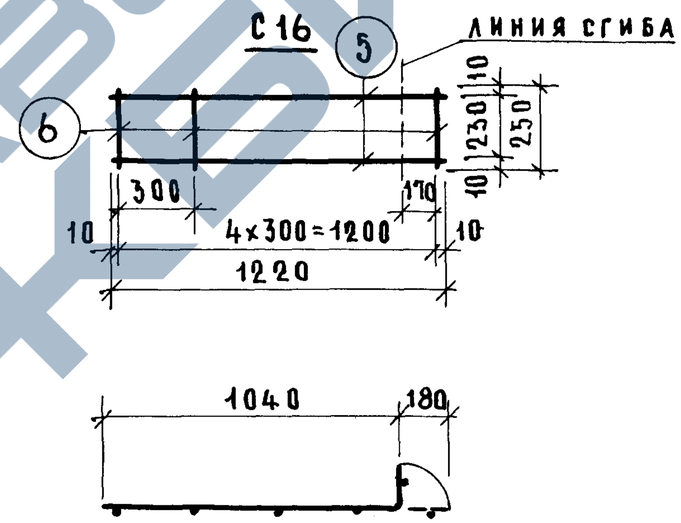

Спецификация стали на 1 элемент							
Марка	№№ поз	Сталь ф мм	Длина мм	Кол шт	Общая длина, мм	Расход стали, кг позиции	Расход стали, кг общий
С18	1	ф3ВI	2280	13	29.64	1.63	2.83
	2	ф3ВI	2420	9	21.78	1.20	
С 8	3	ф8АI	2720	2	5.44	2.15	2.40
	4	ф4ВI	250	10	2.50	0.25	
С16	5	ф8АI	1220	2	2.44	0.88	1.00
	6	ф4ВI	250	5	1.25	0.12	

Изготовление сеток производить контактной точечной электросваркой

ЗАВОД ЖБИ

С 19

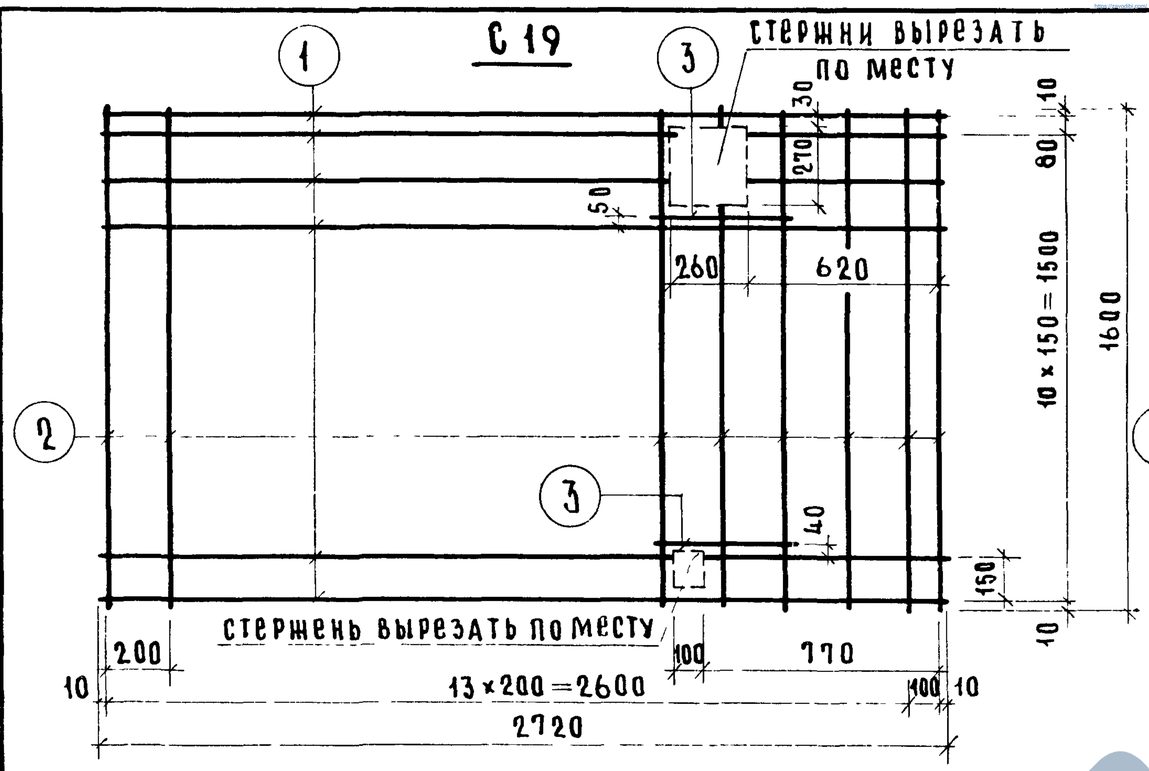

С 21

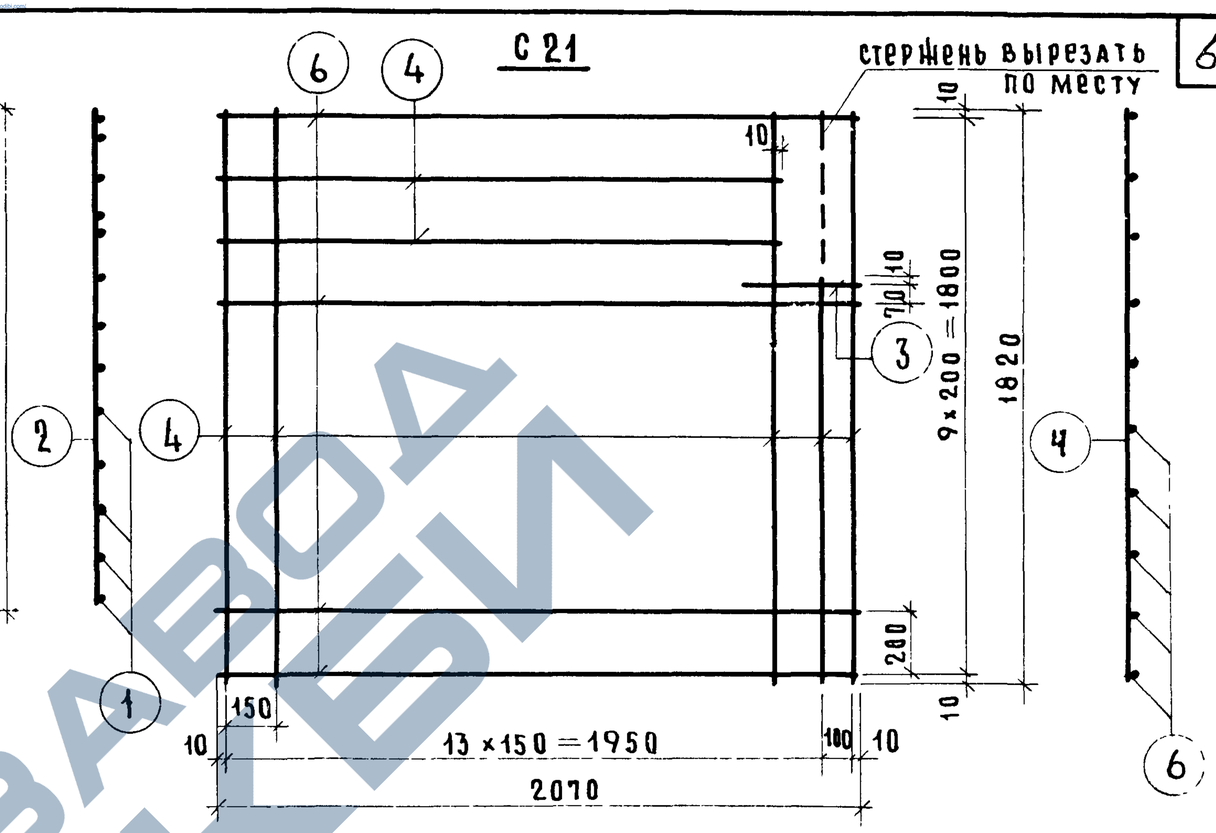

С 20

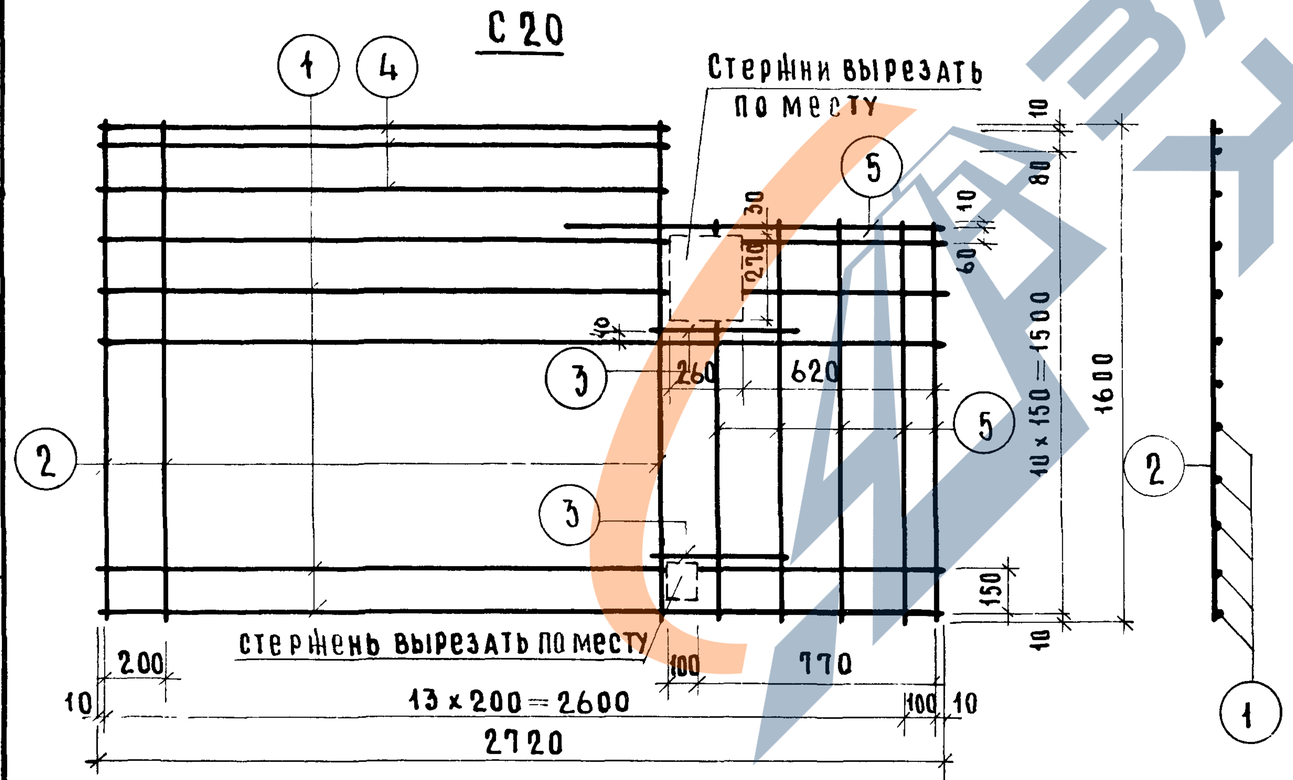

Спецификация стали на 1 элемент							
Марка	№№ поз	Сталь ф мм	Длина мм	Кол шт	Общая длина м	Расход стали, кг: позиции	Расход стали, кг: общий
С19	1	ф4 ВI	2720	12	32.60	323	570
	2	ф4 ВI	1600	15	240	238	
	3	ф4 ВI	440	2	088	009	
С20	1	ф4 ВI	2720	9	24.50	243	540
	2	ф4 ВI	1600	10	16.00	158	
	3	ф4 ВI	440	2	088	009	
	4	ф4 ВI	1820	3	546	054	
	5	ф4 ВI	1280	6	768	076	
С21	6	ф4 ВI	2070	8	16.56	164	473
	4	ф4 ВI	1820	17	30.94	306	
	3	ф4 ВI	320	1	032	003	

Стержни сеток, находящиеся в пунктирных контурах, срезать после приварки дополнительных стержней.

Инв. № | Взамен

Б. Шаяхметов
Главный специалист А. Локшин
Гл. инж. пр. П. Лукин
Инженер Д. Крейденко

ЦНИИЭП жилища

ТК 1975

Сетки С 19, С 20, С 21

Серия 1.188-5
Выпуск 5 | Лист 55

14032-01 БО

ЗАВОД ЖБИ

К1

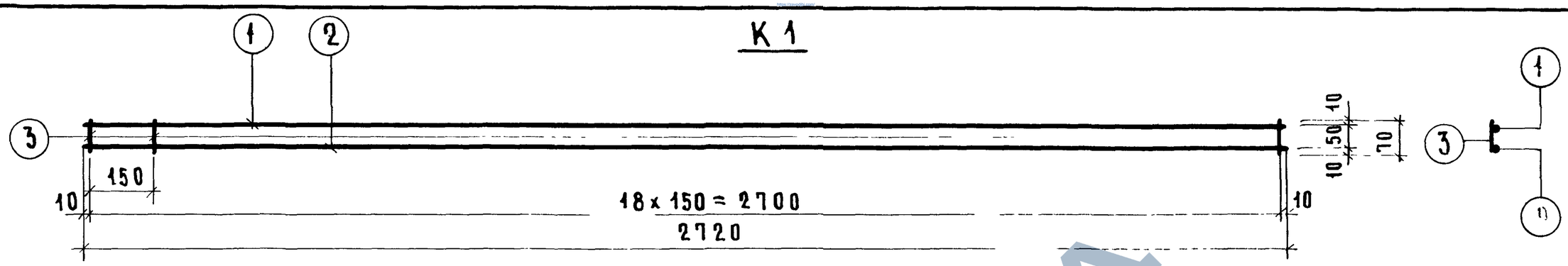

К2

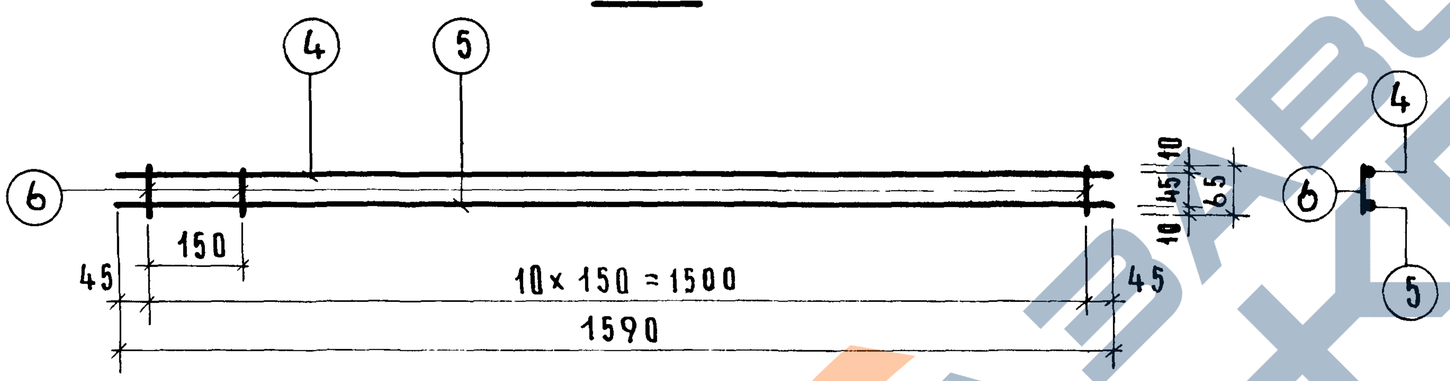

К3

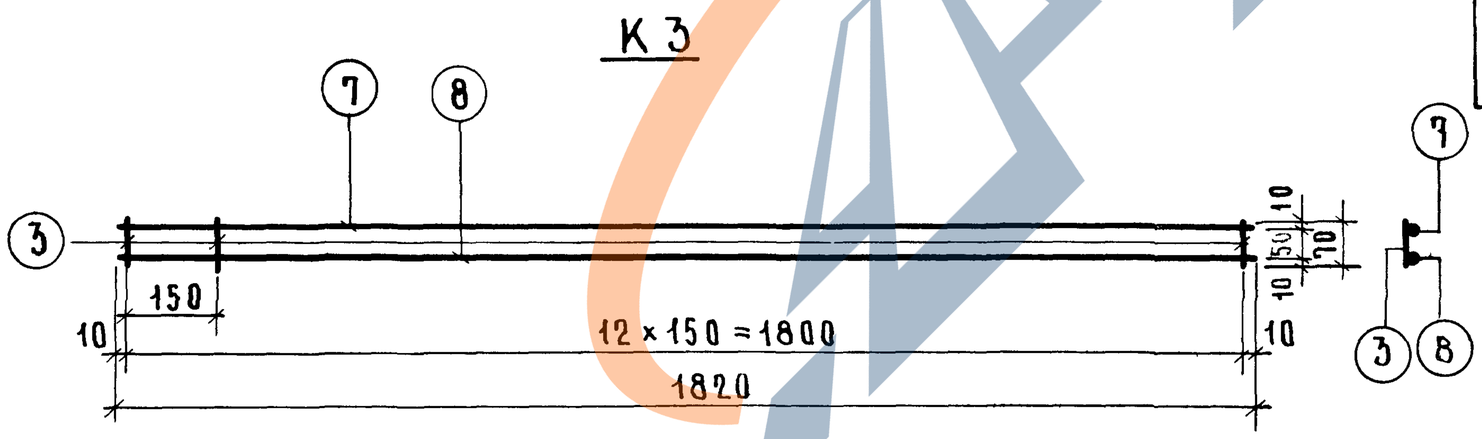

Спецификация стали на 1 элемент

Марка	NN поз	Сталь ф мм	Длина, мм	Кол шт	Общая длина, м	Расход стали, кг позиции	Расход стали, кг общий
К1	1	ф10АIII	2720	1	2.72	168	208
	2	ф4ВI	2720	1	272	027	
	3	ф4ВI	70	19	133	013	
К2	4	ф8АIII	1590	1	159	063	086
	5	ф4ВI	1590	1	159	016	
	6	ф4ВI	65	11	072	007	
К3	7	ф10АIII	1820	1	182	112	139
	8	ф4ВI	1820	1	182	018	
	3	ф4ВI	70	13	091	009	

Изготовление каркасов производить контактной точечной электросваркой

Гл инж отд		Н Росинский
Гл инж пр		А Локшин
Гл инж пр		П Лукин
Инженер		Д Креиденко

ЦНИИЭП жилища

Инвент N° | Взамен

ТК 1975

Каркасы К1, К2, К3

серия 1.188-5 | выпуск 5 | лист 56

https://zavodjbi.com/

К4

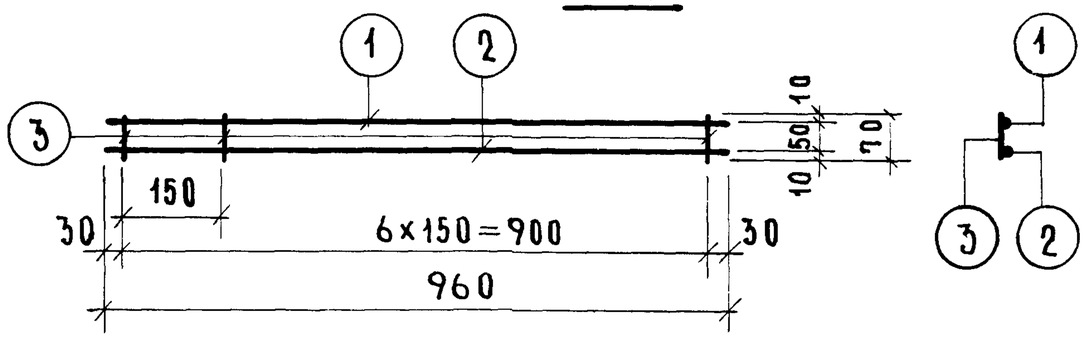

К5

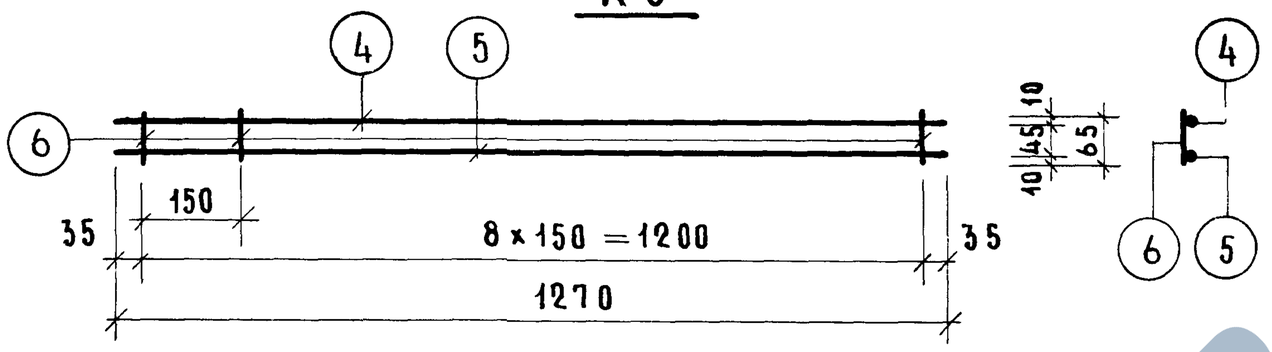

К6

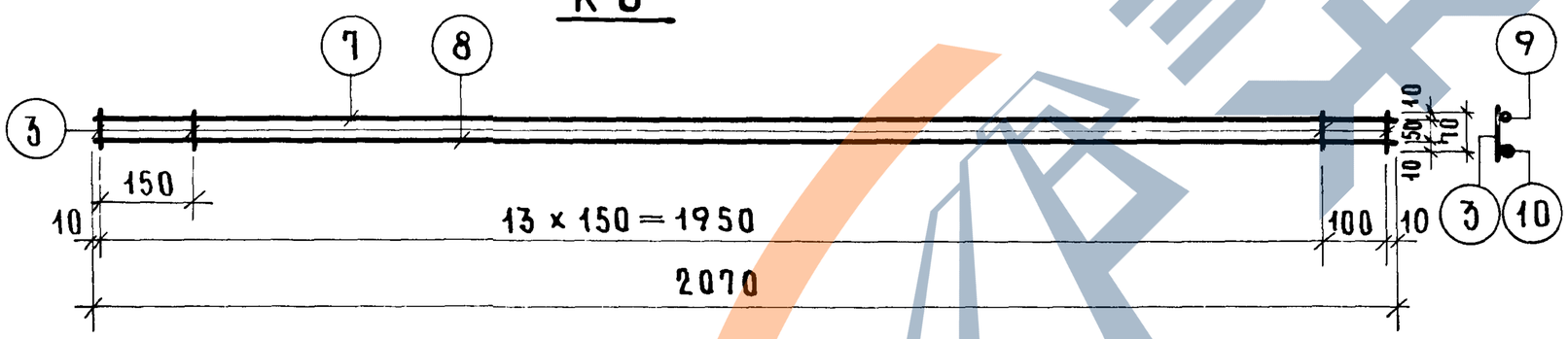

К7

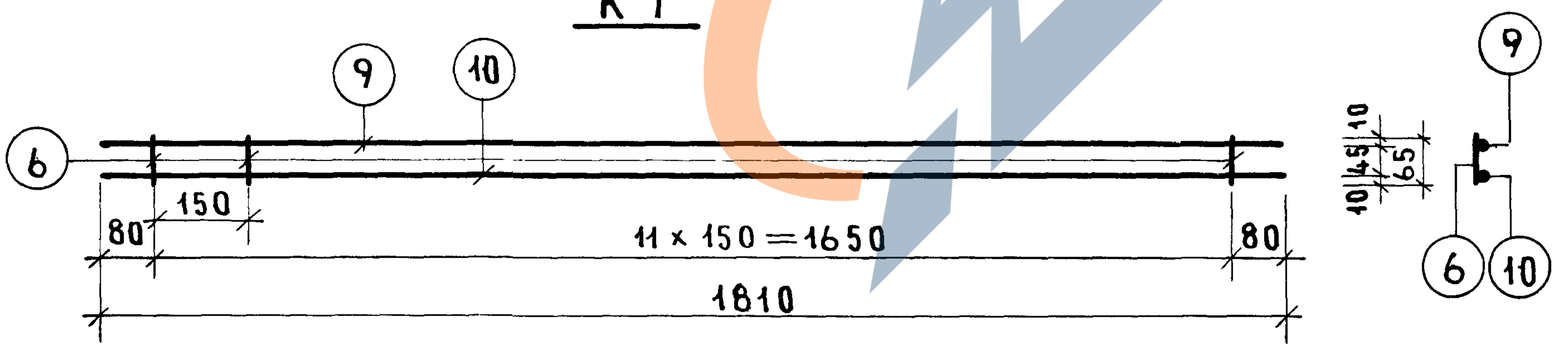

Спецификация стали на 1 элемент							
Марка	№№ поз	Сталь ф мм	Длина, мм	Кол шт	Общая длина м	Расход стали, кг позиций	Расход стали, кг общий
К4	1	ф10АIII	960	1	096	059	073
	2	ф4ВI	960	1	096	009	
	3	ф4ВI	70	7	049	005	
К5	4	ф8АIII	1270	1	127	050	068
	5	ф4ВI	1270	1	127	012	
	6	ф4ВI	65	9	059	006	
К6	7	ф8АIII	2070	1	207	082	138
	8	ф4ВI	2070	1	207	046	
	3	ф4ВI	70	15	105	010	
К7	9	ф8АIII	1810	1	181	072	098
	10	ф4ВI	1810	1	181	018	
	6	ф4ВI	65	12	078	008	

Изготовление каркасов производить контактной точечной электросваркой.

ТК 1975

Каркасы К4 ÷ К7

Серия 1188-5
Выпуск 5
Лист 57

https://zavodjbi.com/

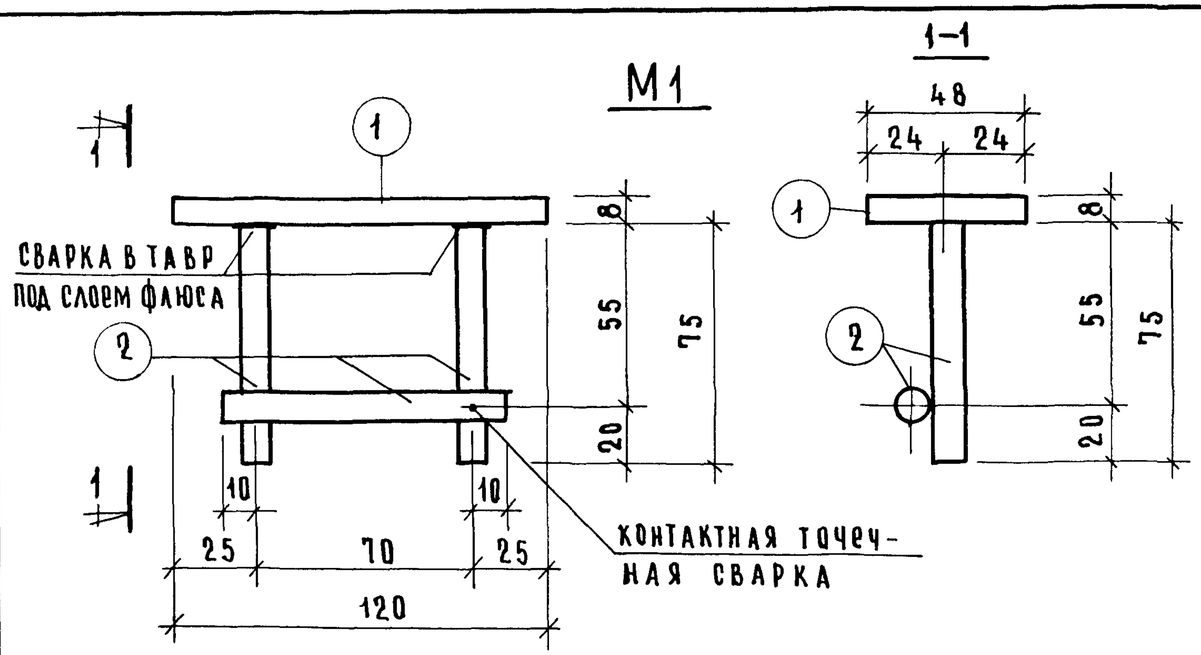

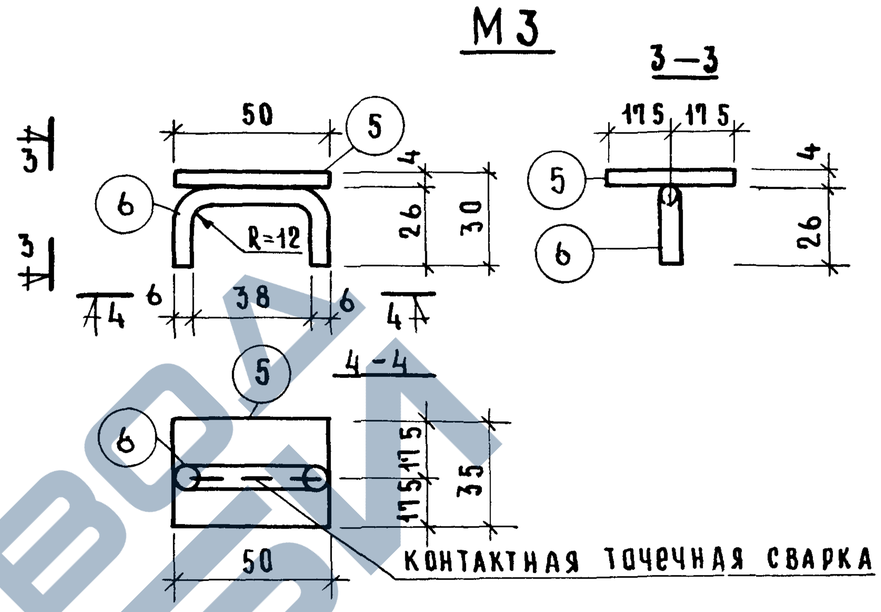

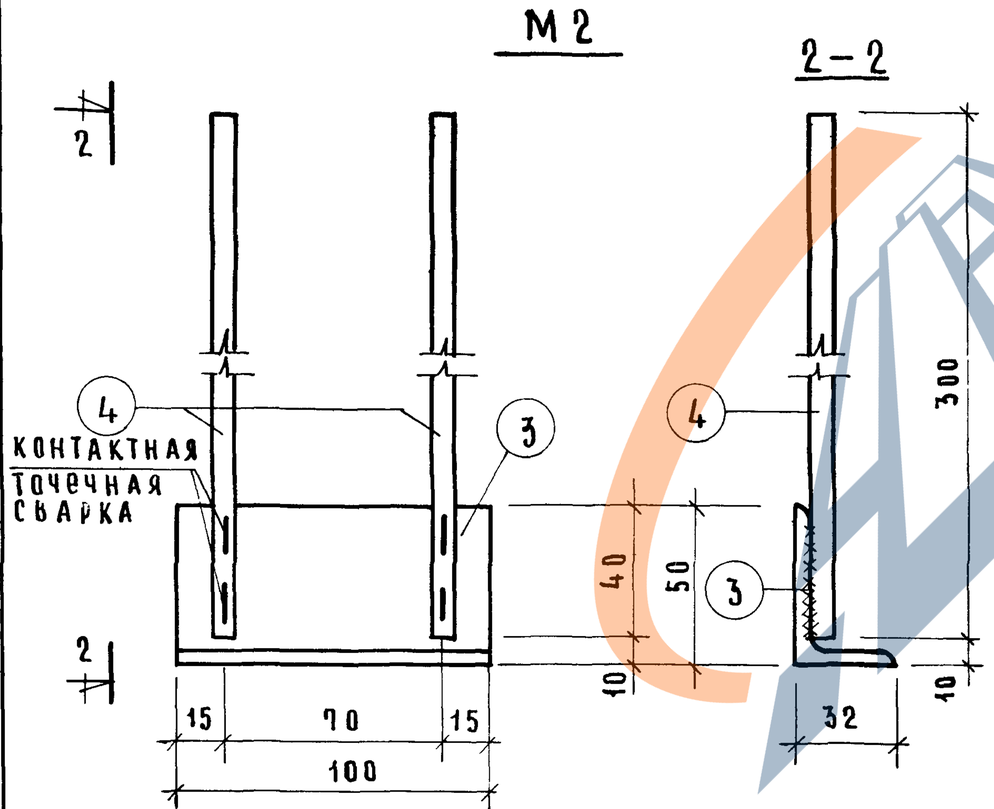

Спецификация стали на 1 элемент							
Марка	NN поз	Профиль стали	Длина мм	Кол шт.	Общая длина м	Расход стали, кг позиции	Расход стали, кг общий
М1	1	−48×8	120	1	0 12	0 37	0 54
	2	ф10АIII	90	3	0 27	0 17	
М2	3	L50×32×4	100	1	0 10	0 25	0 52
	4	ф8АIII	340	2	0 68	0 27	
М3	5	−50×4	35	1	0 035	0 05	0 07
	6	ф6АI	80	1	0 08	0 02	

Закладные детали изготавливаются в соответствии со СН 313-65 издания 1968 г

В спецификации стали длина стержней позиции 2 дана с учетом приварки их под слоем флюса

При отсутствии необходимого оборудования для контактной точечной сварки в нахлестку может быть применена дуговая сварка в этом случае стержни привариваются к полосе уголка двухсторонними фланговыми швами $h_ш = 6$ мм, $l_ш = 40$ мм электродами Э42

Испытание арматуры на растяжение обязательно

ГИП отд		Н Росинский	
ГА инж пр		А Локшин	
ГА инж пр		П Лукин	
Инженер		А Кравченко	

ЦНИИЭП жилища

ТК 1975

Закладные детали М1, М3 и металлический элемент М2 для закладных деталей 3Д1÷3Д4, 3Д1-1

Серия	Выпуск	Лист
1188-5	5	58

https://zavodjbi.com/

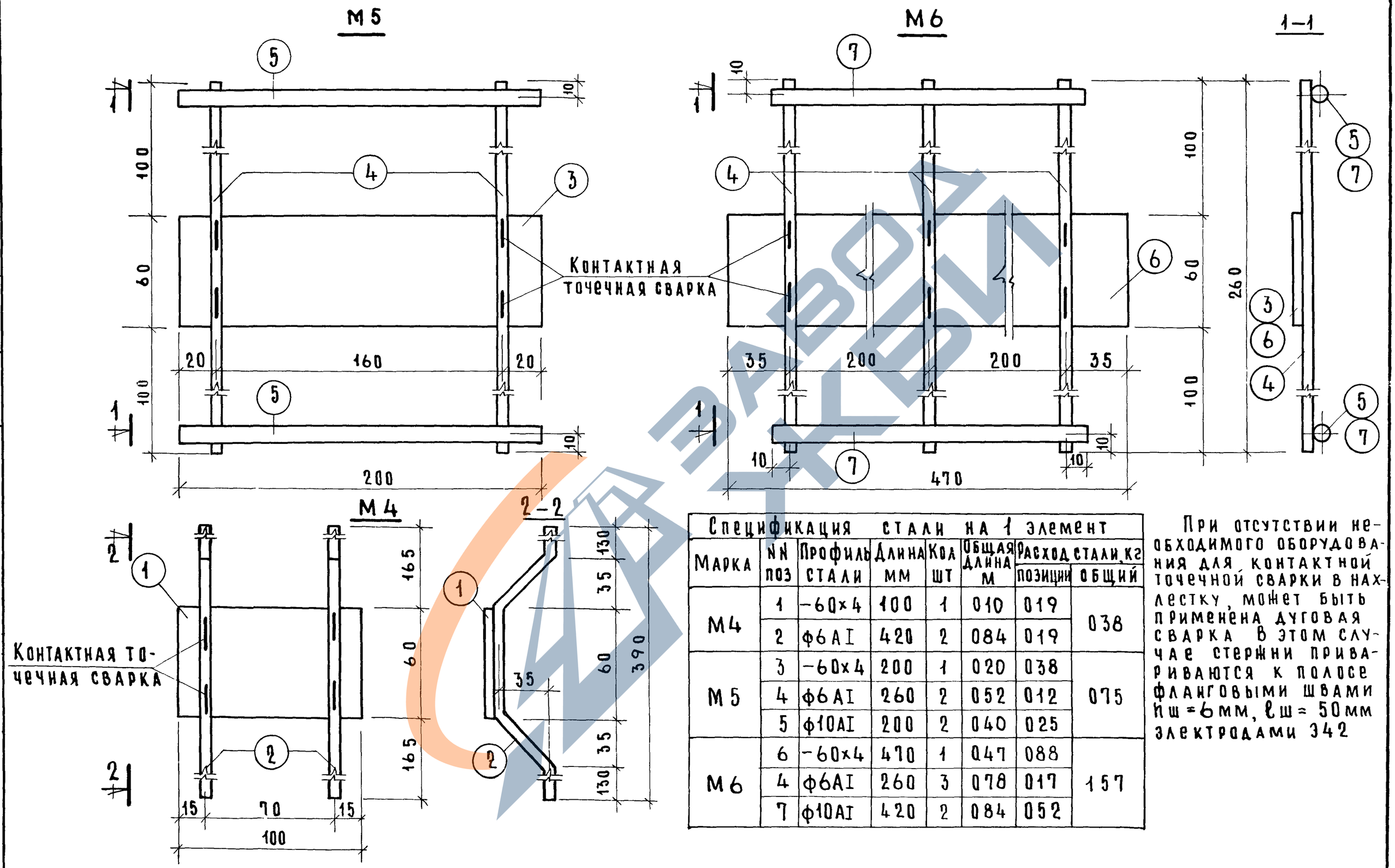

Спецификация стали на 1 элемент							
Марка	№№ поз	Профиль стали	Длина мм	Кол шт	Общая длина м	Расход стали, кг: позиции	Расход стали, кг: общий
М4	1	−60×4	100	1	010	019	038
	2	ф6АI	420	2	084	019	
М5	3	−60×4	200	1	020	038	075
	4	ф6АI	260	2	052	012	
	5	ф10АI	200	2	040	025	
М6	6	−60×4	470	1	047	088	157
	4	ф6АI	260	3	078	017	
	7	ф10АI	420	2	084	052	

При отсутствии необходимого оборудования для контактной точечной сварки в нахлестку, может быть применена дуговая сварка. В этом случае стержни привариваются к полосе фланговыми швами $h_ш = 6$ мм, $\ell_ш = 50$ мм электродами Э42

ТК 1975

Закладные детали М4, М5, М6

Серия 1.188-5
Выпуск 5
Лист 59

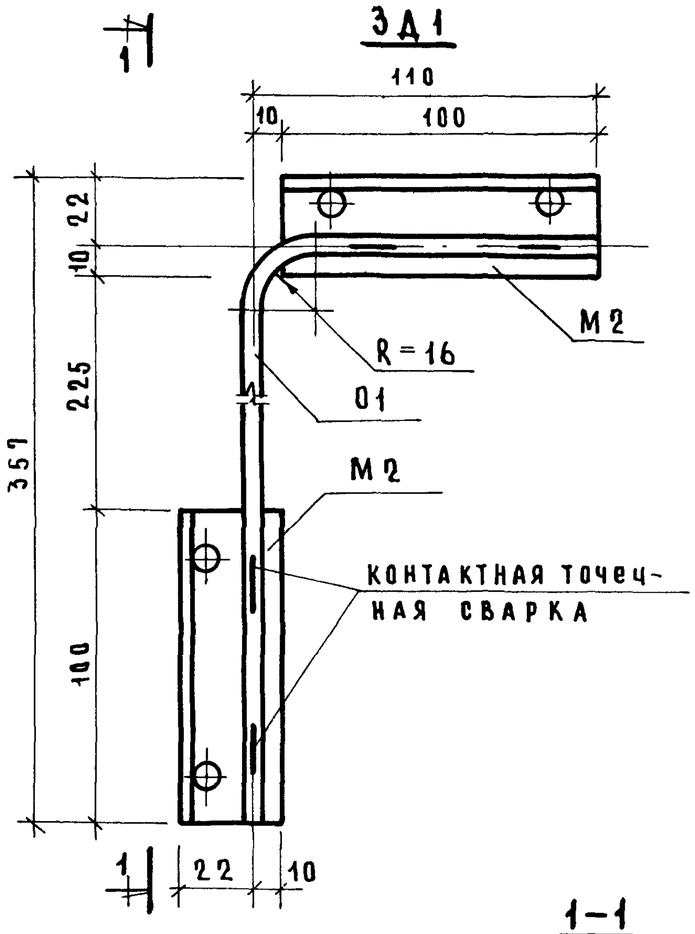

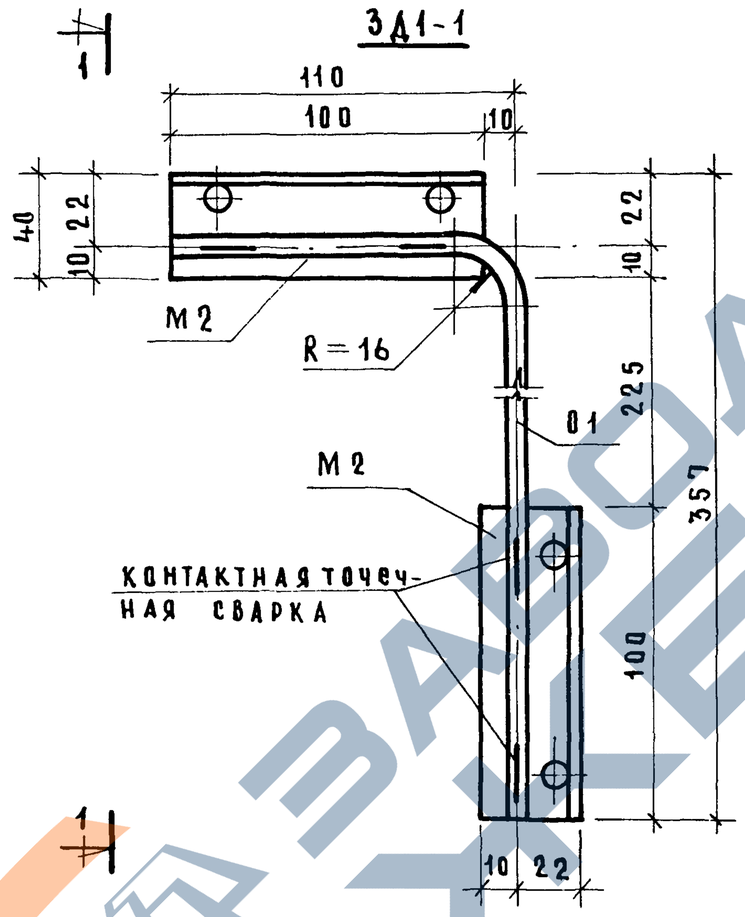

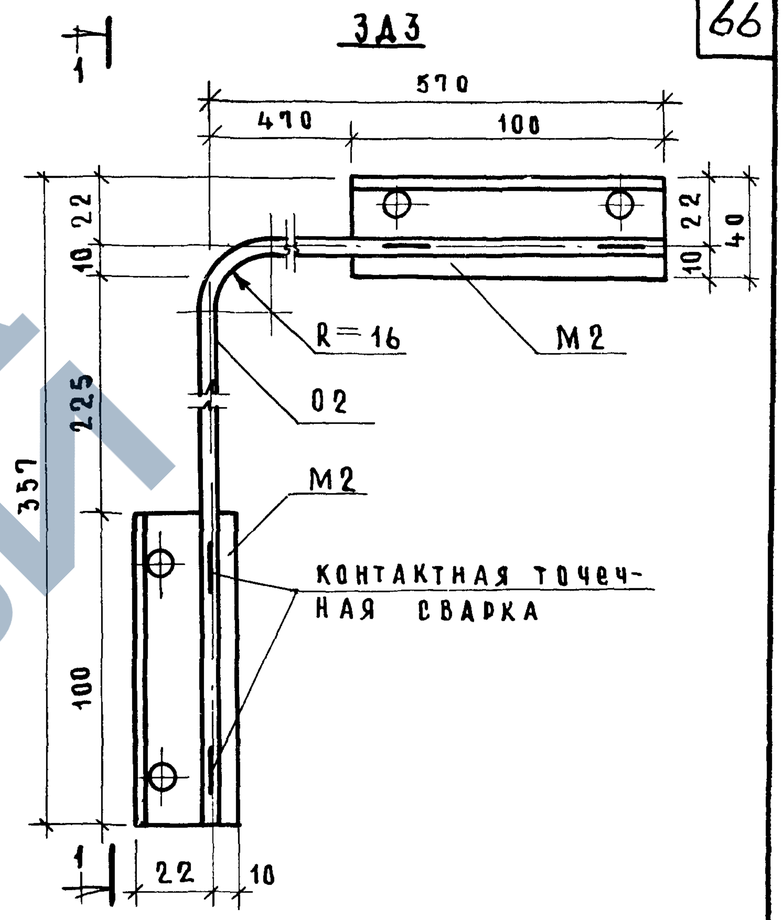

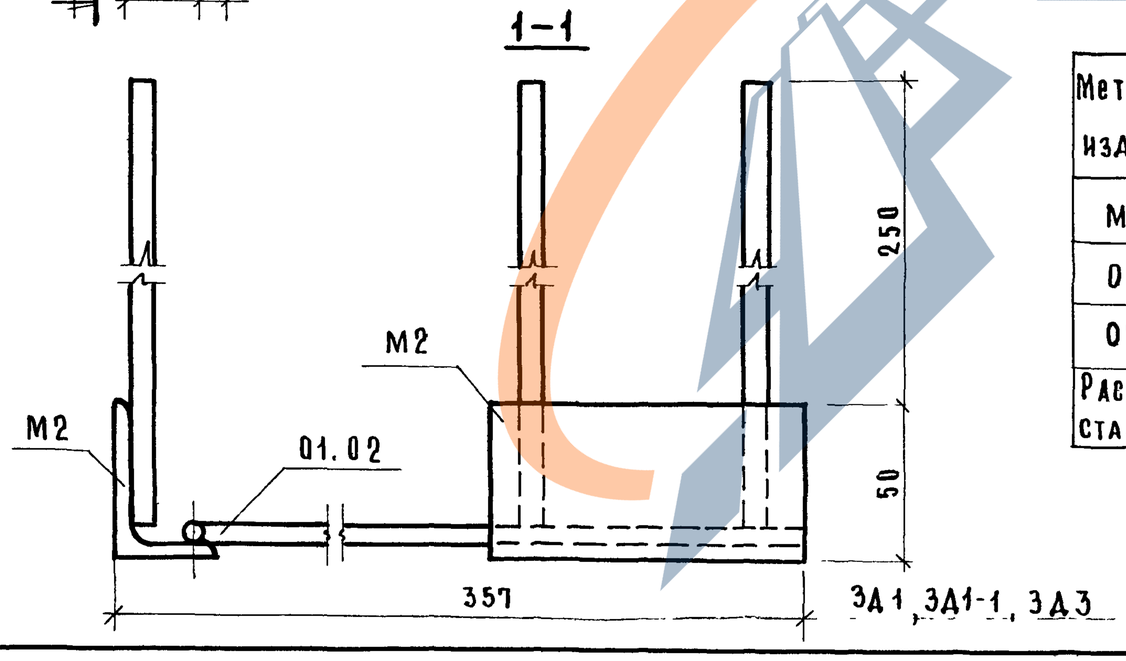

Металлич изделие	Количество на изделие			№ рабоч листа
	ЗД1	ЗД1-1	ЗД3	
М2	2	2	2	58
01	1	1		62
02			1	62
Расход стали, кг	114	114	124	

При отсутствии необходимого оборудования для контактной точечной сварки в нахлестку может быть применена дуговая сварка, в этом случае стержни привариваются к полосе уголка фланговыми швами $h_ш = 6$ мм, $\ell_ш = 60$ мм электродами Э42

ГИП ОТД		Н Росинский
ГИП ПР		А Локшин
ГИП ПР		П Лукин
Инженер		А Креидаенко

Инвент № | Взамен

ЦНИИЭП жилища

ТК 1975

Закладные детали ЗД1, ЗД1-1, ЗД3

Серия	
1.188-5	
Выпуск	Лист
5	60

https://zavodjbi.com/

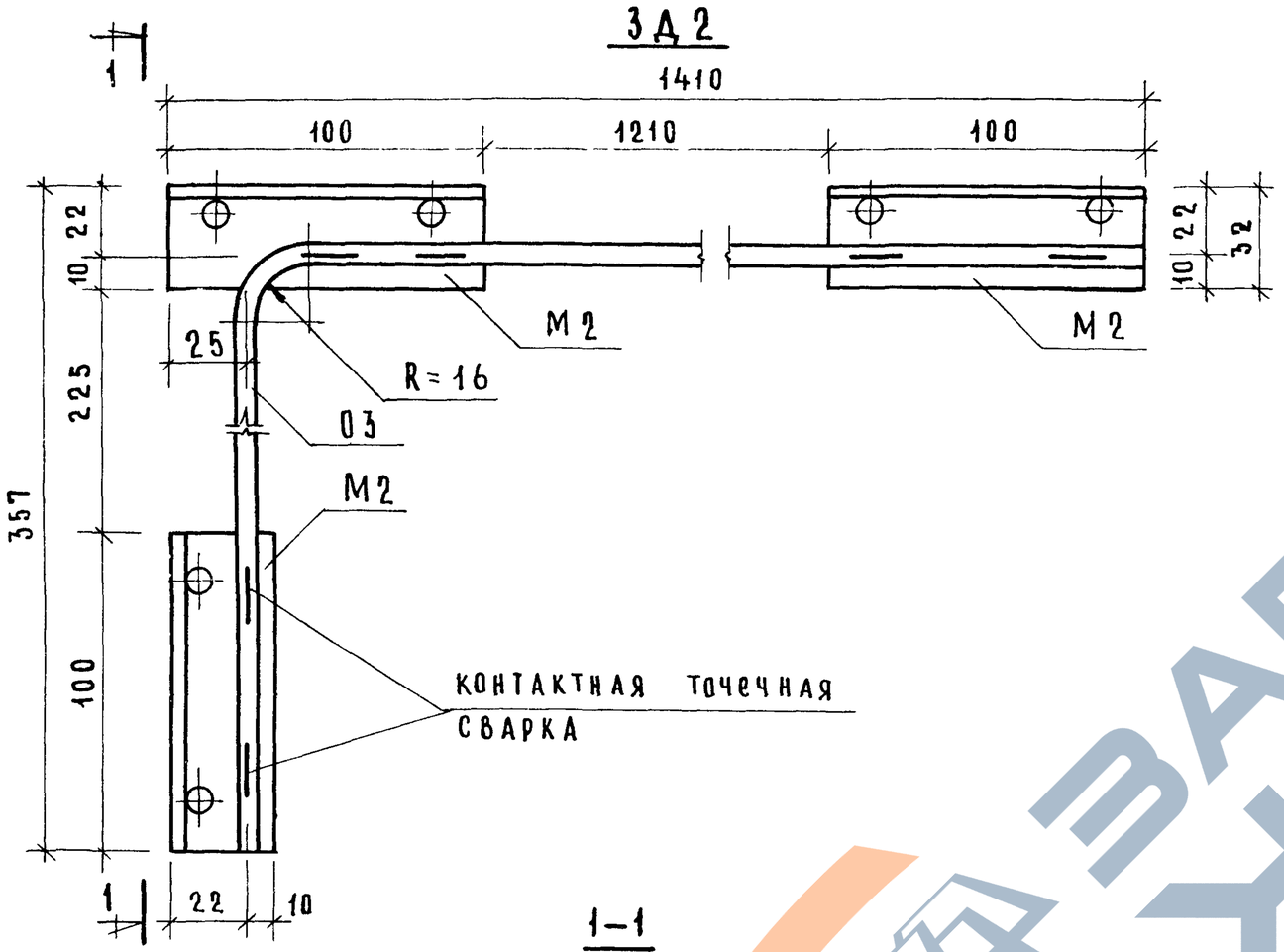

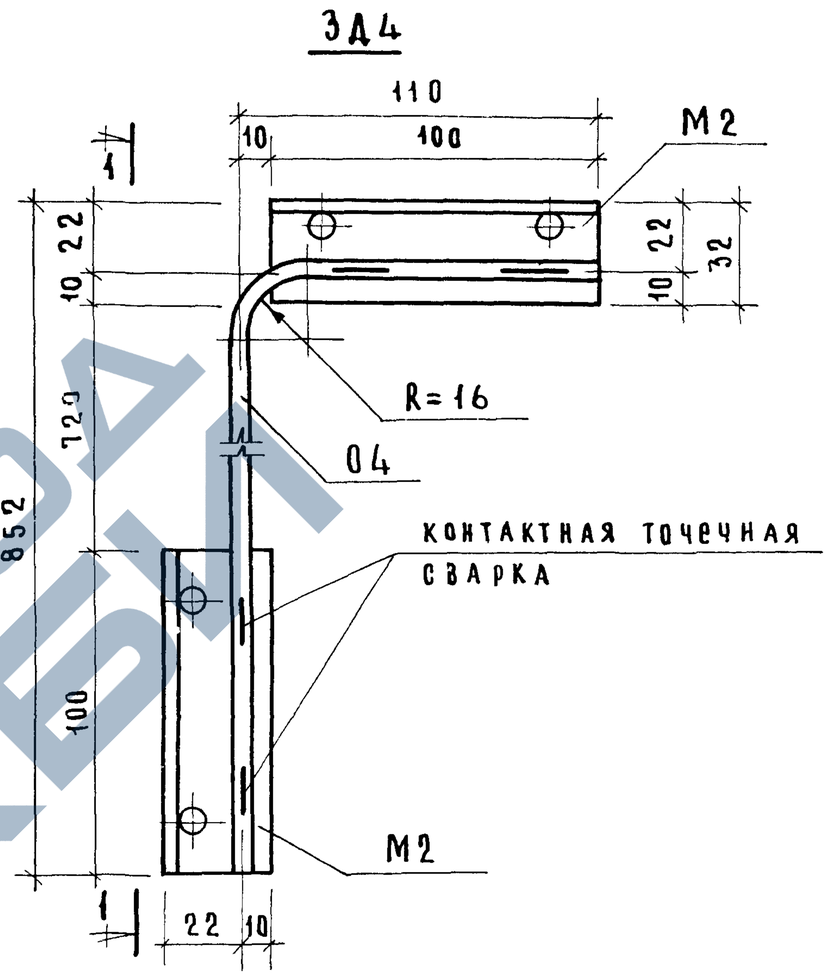

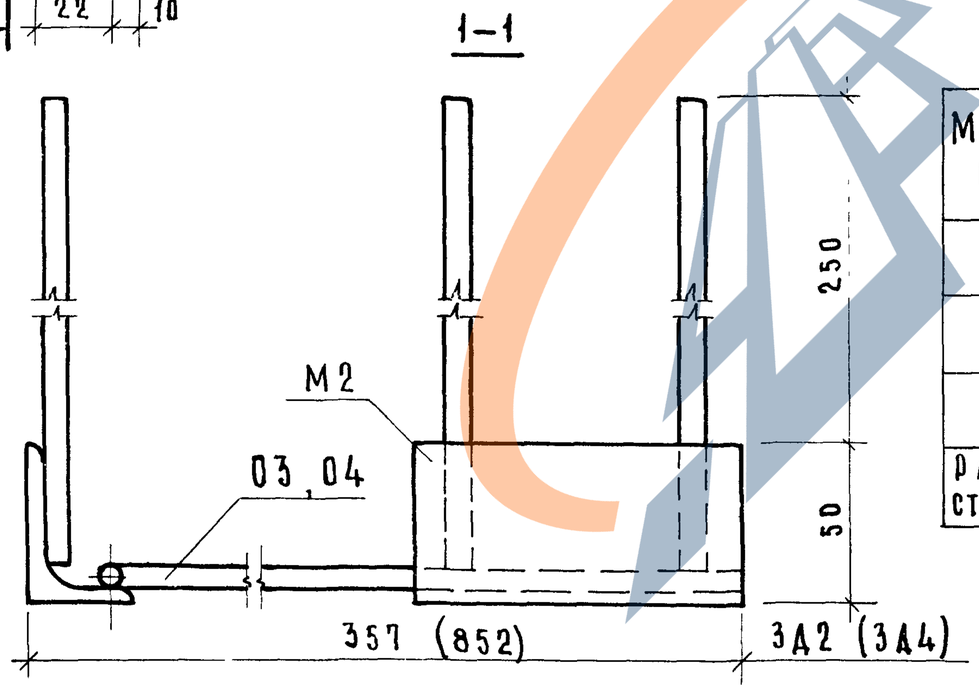

Металлич изделя	Количество на изделя		№№ рабочего листа
	3Д2	3Д4	
М2	3	2	58
03	1		62
04		1	62
Расход стали, кг	194	125	

При отсутствии необходимого оборудования для контактной точечной сварки в нахлестку может быть применена дуговая сварка, в этом случае стержни привариваются к полосе уголка фланговыми швами $h_ш = 6$ мм, $l_ш = 60$ мм электродами Э42

ВЗАМЕН

ЦНИИЭП ЖИЛИЩА

Гл инж пр		Шлукин
Инженер		Д Крендешко

ТК 1975

Закладные детали 3Д2, 3Д4

Серия	
1.188-5	
Выпуск	Лист
5	61

ЗАВОД ЖБИ
https://zavodjbi.com/

П1

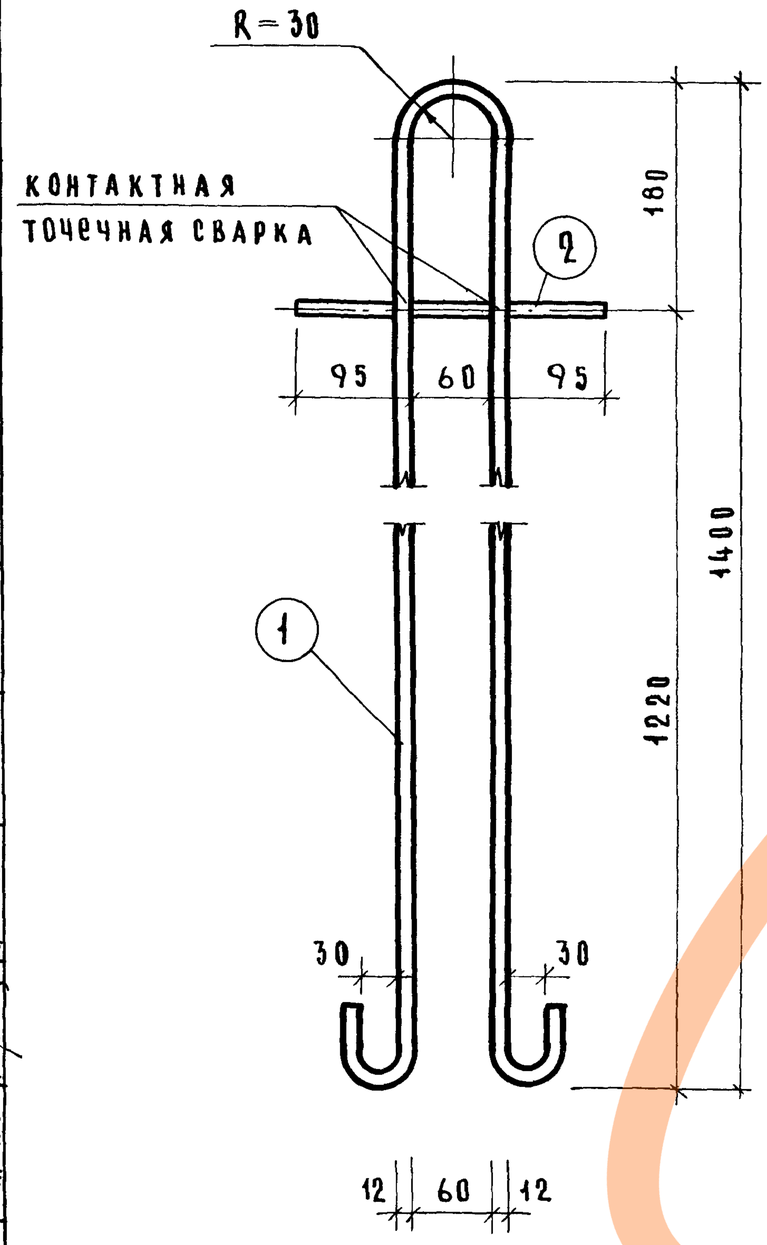

П2

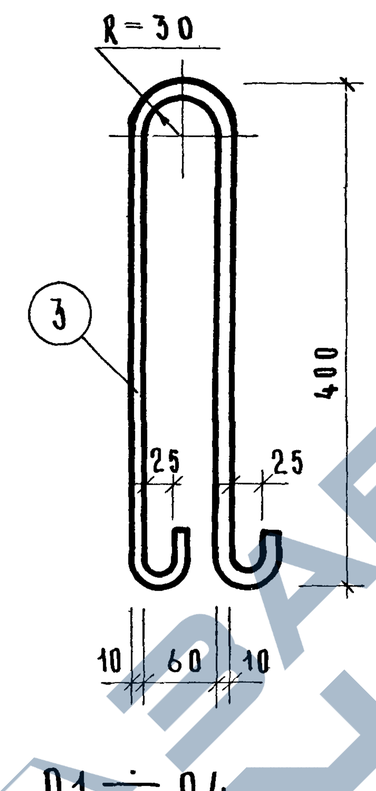

01 ÷ 04

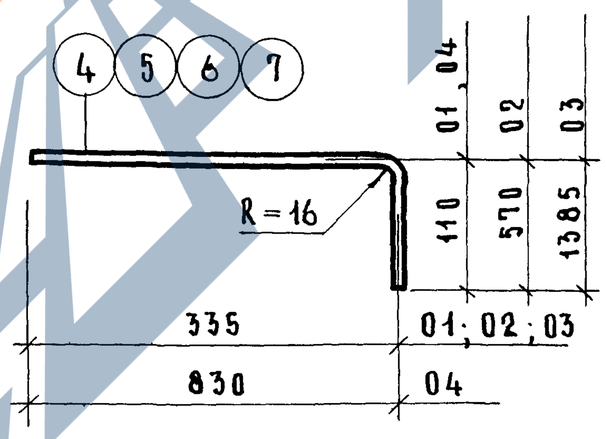

Спецификация стали на 1 элемент							
Марка	NN поз	Сталь	Длина мм	Кол. шт	Общая длина м	Расход, кг позиции	Расход, кг общий
П1	1	ф12AI	2980	1	2.98	264	2.74
	2	ф 8AI	250	1	0.25	0.10	
П2	3	ф10AI	950	1	0.95	0.59	0.59
01	4	ф 6AI	440	1	0.44	0.10	0.10
02	5	ф 6AI	900	1	0.90	0.20	0.20
03	6	ф 6AI	1710	1	1.71	0.38	0.38
04	7	ф 6AI	930	1	0.93	0.21	0.21

Инвент. № | Взамен

Гл. инж. отд. — Н. Росинский
Гл. инж. пр. — А. Локшин
Гл. инж. пр. — П. Лукин
Инженер — Д. Кренденко

ЦНИИЭП жилища

ТК 1975

Петли П1, П2. Отдельные стержни 01÷04

Серия 1.188-5
Выпуск 5 | Лист 62

14032-01 СО

https://zavodjbi.com/

М 7

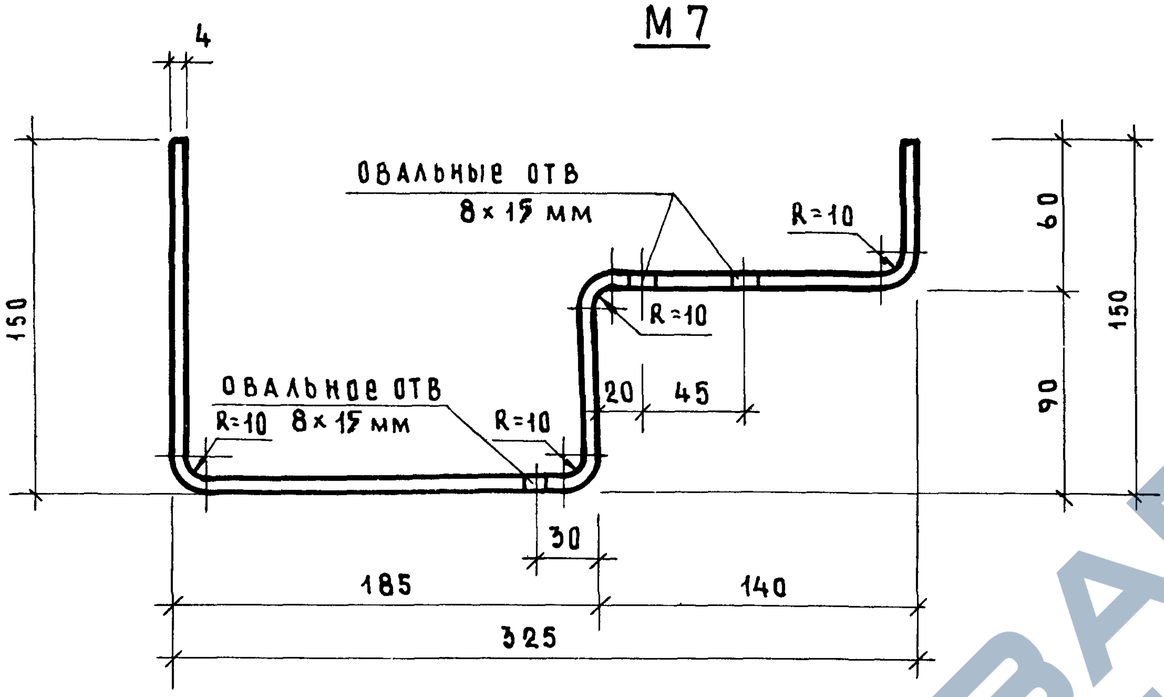

М13

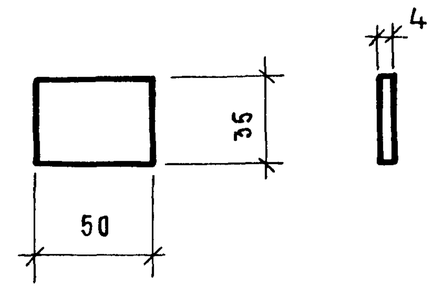

Спецификация стали на 1 элемент					
Марка	Сечение мм	Длина мм	Кол. шт	Общая длина м	Расход стали кг
М 7	-50×4	600	1	0.60	0.94
М13	-50×4	35	1	0.035	0.05

Вид М7

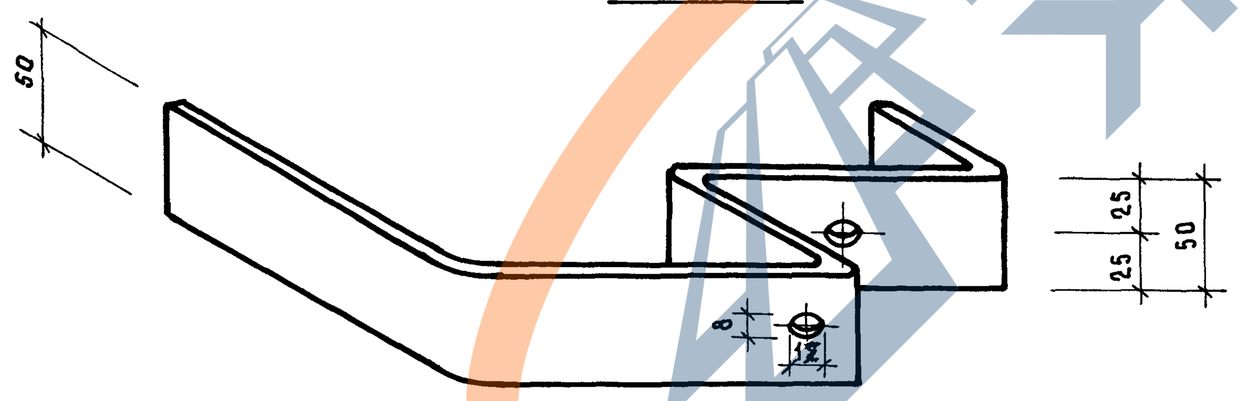

Полосовую сталь принять марки Ст 3 (ГОСТ 103-57*)

Гл инж отд		Н Росинский
Гл инж пр		А Локшин
Гл инж пр		П Лукин
Инженер		А Крейденко

ЦНИИЭП жилища

ТК 1975

Металлические элементы М7, М13

Серия 1.188-5 | Выпуск 5 | Лист 63

ЗАВОД ЖБИ
https://zavodjbi.com/

взамен

М9

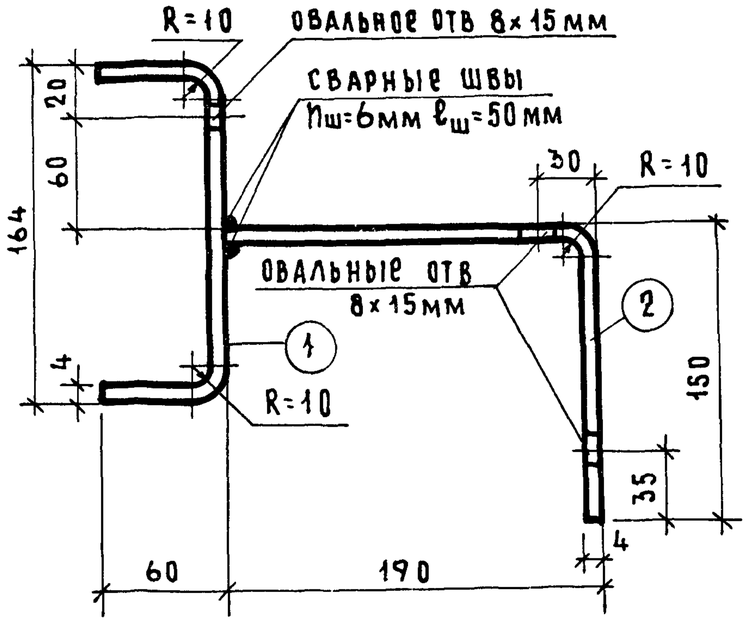

М10

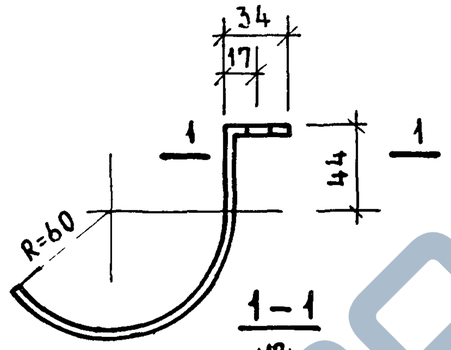

М11

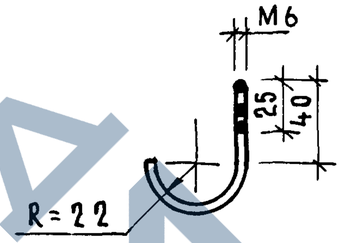

М12

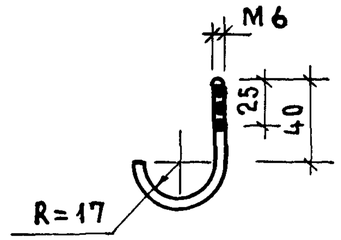

1–1

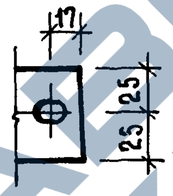

Вид М9

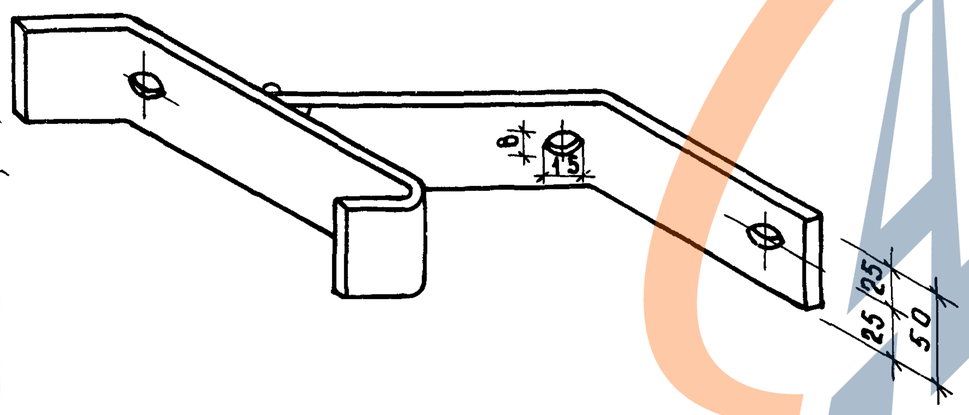

М8

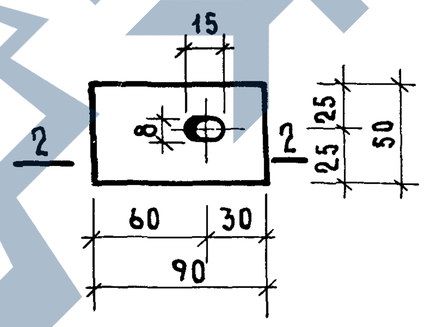

2–2

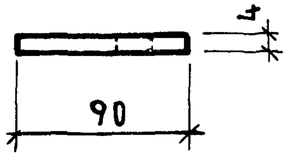

Спецификация стали на 1 элемент

Марка	NN поз	Сечение мм	Длина мм	Кол шт	Общая длина м	Масса, кг поз	Масса, кг общ
М8	—	-50×4	90	1	009	014	014
М9	1	-50×4	270	1	027	043	095
	2	-50×4	330	1	033	052	
М10	—	-50×4	250	1	025	039	039
М11	—	ф6 AI	115	1	0115	003	003
М12	—	ф6 AI	95	1	0095	002	002

Полосовую сталь принять марки Ст 3 (ГОСТ 103-57*)

ГИП	Плукин	
Гл инж пр		
Инженер	Крайдачко	

ЦНИИЭП жилища

ТК 1975

Металлические элементы М8 ÷ М12

Серия 1188-5 Выпуск 5 Лист 64

ЗАВОД ЖБИ

Марка изделия	Расход стали 1 шт., кг	СК 12 Объемн блок Кол шт	СК 12 Объемн блок Общий расход стали, кг	СК 12 Днище Кол шт	СК 12 Днище Общий расход стали, кг	СК 14 Объемн блок Кол шт	СК 14 Объемн блок Общий расход стали, кг	СК 14 Днище Кол шт	СК 14 Днище Общий расход стали, кг	СК 16 Объемн блок Кол шт	СК 16 Объемн блок Общий расход стали, кг	СК 16 Днище Кол шт	СК 16 Днище Общий расход стали, кг	СК 18 Объемн блок Кол шт	СК 18 Объемн блок Общий расход стали, кг	СК 18 Днище Кол шт	СК 18 Днище Общий расход стали, кг	№№ листа
С1	417	1	417															41
С2	099	1	099			1	099											50
С3	215	2	430			2	430											"
С4	238	1	238			1	238											"
С5	148	1	148			1	148											51
С6	233	1	233															"
С7	102	1	102			1	102											"
С8	240	1	240			1	240											54
С9	391					1	391											49
С10	193					1	193											52
С11	355									1	355			1	355			49
С12	188									1	188							52
С13	238									1	238			1	238			"
С14	278									1	278			1	278			53
С15	217									1	217							"
С16	100									1	100			1	100			54
С17	126													1	126			53
С18	283													1	283			54
С19	570			1	570													55
С20	540							1	540									"
С21	473											1	473			1	473	"
К1	208			2	416			1	208									56
К2	086			3	258			2	172									"
К3	139							1	139									"
К4	073							1	073									57
К5	068							1	068									"
К6	138											2	276			2	276	"
К7	0.98											2	196			2	196	"
П1	274	4	1096			4	1096			4	1096			4	1096			62
П2	059			2	118			2	118			2	118			2	118	"
М1	054			9	486			10	540			8	432			8	432	58
М3	007	4	028			4	028			4	028			4	028			"
М4	038	2	076			2	076											59

Марка изделия	Расход стали 1 шт., кг	СК 12 Объемн блок Кол шт	СК 12 Объемн блок Общий расход стали, кг	СК 12 Днище Кол шт	СК 12 Днище Общий расход стали, кг	СК 14 Объемн блок Кол шт	СК 14 Объемн блок Общий расход стали, кг	СК 14 Днище Кол шт	СК 14 Днище Общий расход стали, кг	СК 16 Объемн блок Кол шт	СК 16 Объемн блок Общий расход стали, кг	СК 16 Днище Кол шт	СК 16 Днище Общий расход стали, кг	СК 18 Объемн блок Кол шт	СК 18 Объемн блок Общий расход стали, кг	СК 18 Днище Кол шт	СК 18 Днище Общий расход стали, кг	№№ листа
М5	075	2	150			2	150											59
М6	157									2	3.14			2	314			"
ЗД1	114	1	114							1	114							60
ЗД1-1	114	2	228			2	228			2	228			2	228			"
ЗД2	194	1	194			2	388											61
ЗД3	124									1	1.24			1	124			60
ЗД4	125													1	125			61
Итого:		37 93		18 48		38 07		18 58		32 80		14 95		32 95		14 95		
Всего на кабину		56 41				56 65				47.75				47 90				

Марка изделия	Расход стали 1 шт., кг	СК12 Кол шт	СК12 Общий расход стали кг	СК14 Кол шт	СК14 Общий расход стали кг	СК16 Кол шт	СК16 Общий расход стали кг	СК18 Кол шт	СК18 Общий расход стали кг	№№ ГОСТ'ов
М 7	094					2	188	2	188	103-57*
М 8	014	2	028	2	0.28	2	028	2	028	"
М 9	095	2	190	2	190					"
М 10	039	2	078	2	078	2	078	2	078	"
М 11	003	4	012	4	0.12	4	012	4	012	"
М 12	002	2	004	2	004	2	004	2	004	"
М 13	005	4	020	4	020	4	020	4	020	"
Шайбы 6	0003	10	003	10	003	10	003	10	003	6958-68
Болты М6х25	0007	2	0014	2	0014	2	0014	2	0014	7798-70
Патрубок	1.46	1	146	1	146	1	1.46	1	146	выпуск 3
Гайки М6	0003	8	0.024	8	0024	8	0024	8	0024	5915-70
Итого			485		485		4.83		483	

ГА ИНЖОТА	Н. Росинский	
ГА ИНЖ ПР	А. Локшин	
ГА ИНЖ ПР	П. Лукин	
Инженер	А. Крейденко	

ЦНИИЭП жилища

ТК 1975

Спецификация металлических изделий

Серия 1188-5 | Выпуск 5 | Лист 65

Марка санитарно-технической кабины	Составные элементы кабины	Арматурные элементы													
	ГОСТ	6727—53*				5781 — 61*									
	Диаметр и класс стали	ф3ВI		ф4ВI		ф8АI		ф10АI		ф12АI		ф8АIII		ф10АIII	
		длина, м	масса, кг	длина, м	масса, кг	длина, м	масса, кг	длина, м	масса, кг	длина, м	масса, кг	длина, м	масса, кг	длина, м	масса, кг
СК12	Объемный блок СК12	303 02	16 67	2 50	025	644	255			11 92	10 56				
	Днище СК12			72 51	719			190	118			477	189	544	336
	Итого	303 02	16 67	75 01	744	644	255	190	118	11 92	10 56	477	189	544	336
СК14	Объемный блок СК14	291 06	16 0	2 50	025	644	255			11 92	10 56				
	Днище СК14			69 23	685			190	1.18			445	176	550	339
	Итого	291 06	16 0	71 73	710	644	255	190	118	11 92	10 56	445	176	550	339
СК16	Объемный блок СК16	231 96	12 76	1 25	012	324	128			11 92	10 56				
	Днище СК16			59 24	637			190	118			776	308		
	Итого	231 96	12 76	60 49	649	324	128	190	118	11 92	10 56	776	308		
СК18	Объемный блок СК18	232 68	12 80	1 25	012	324	128			11 92	10 56				
	Днище СК18			59 24	637			190	118			776	308		
	Итого	232 68	12 80	60 49	649	324	128	190	118	11 92	10 56	776	308		

Взамен

Гл. инж. пр. А. Локшин
Гл. инж. пр. П. Лукин
Инженер А. Крейденко

ЦНИИЭП жилища

ТК 1975

Выборка стали

Серия 1.188-5
Выпуск 5
Лист 66

ЗАВОД ЖЕЛЕЗОБЕТОННЫХ ИЗДЕЛИЙ

Марка санитарно-технической кабины	Составные элементы кабины	Закладные детали															
	ГОСТ	5781-61*								103-57*						8510-72	
	Профиль и класс стали	Ф6АI		10АI		8АIII		10АIII		-48×8		-50×4		-60×4		L50×32×4	
		Длина, м	Масса, кг	Длина, м	Масса, кг	Длина, м	Масса, кг	Длина, м	Масса, кг	Длина, м	Масса, кг	Длина, м	Масса, кг	Длина, м	Масса, кг	Длина, м	Масса, кг
СК12	Объемный блок СК12	607	138	080	050	612	243					014	020	060	114	090	225
	Днище СК12							243	153	108	333						
	Итого	607	138	080	050	612	243	243	153	108	333	014	020	060	114	090	225
СК14	Объемный блок СК14	734	166	080	050	680	270					014	020	060	114	100	250
	Днище СК14							270	170	120	370						
	Итого	734	166	080	050	680	270	270	170	120	370	014	020	060	114	100	250
СК16	Объемный блок СК16	410	092	168	104	544	216					014	020	094	176	080	200
	Днище СК16							216	136	096	296						
	Итого	410	092	168	104	544	216	216	136	096	296	014	020	094	176	080	200
СК18	Объемный блок СК18	459	103	168	104	544	216					014	020	094	176	080	200
	Днище СК18							216	136	096	296						
	Итого	459	103	168	104	544	216	216	136	096	296	014	020	094	176	080	200

ЗАВОД ЖБИ

Марка изделия	Металлические изделия							
	ГОСТ	5781-61*		103-57*		6958-68	7798-70	Выпуск 3	5915-70
	Профиль и класс стали	ф 6 AI		-50 x 4		Шайба 6	Болт М6 x 25	Патрубок	Гайка М6
		Длина, м	Масса, кг	Длина, м	Масса, кг	Масса, кг	Масса, кг	Масса, кг	Масса, кг
Объемный блок СК 12		065	016	202	316	003	0014	146	0024
Объемный блок СК 14		065	016	202	316	003	0014	146	0024
Объемный блок СК 16		065	016	199	314	003	0014	146	0024
Объемный блок СК 18		065	016	199	314	003	0014	146	0024

ЦНИИЭП жилища

Гл. инж. отд. Н. Ресинский
Гл. инж. пр. А. Лукшин
Гл. инж. пр. П. Лукин
Инженер Д. Крейденко

ТК 1975

Выборка стали

Серия 1.188-5
Выпуск 5
Лист 68

Хозяйственный шкаф и ограждение стояка в кабинах СК12, СК14

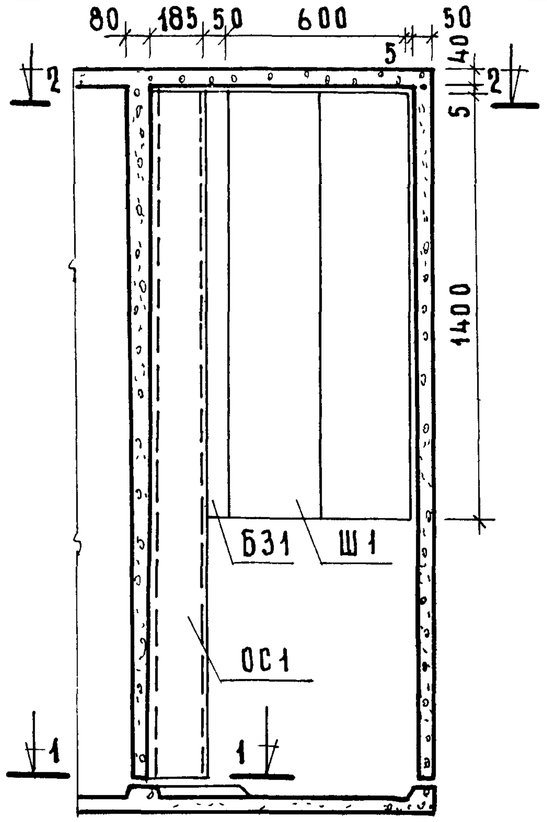

Хозяйственный шкаф и ограждение стояка в кабинах СК16, СК18

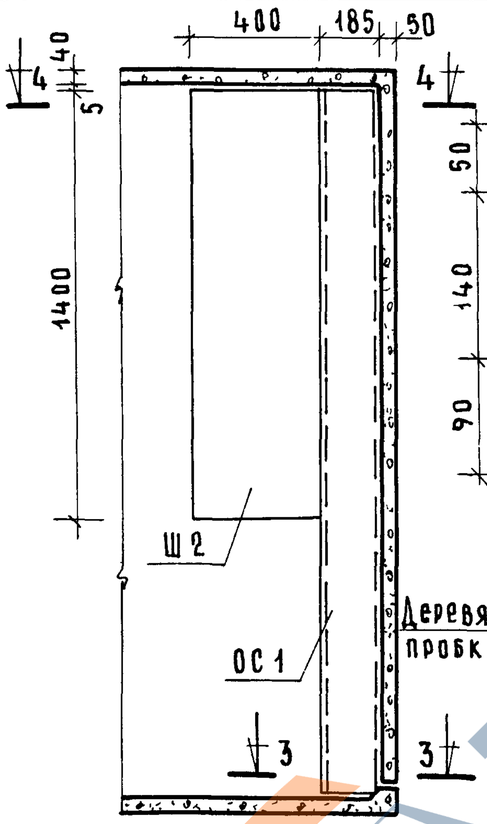

2 — 2

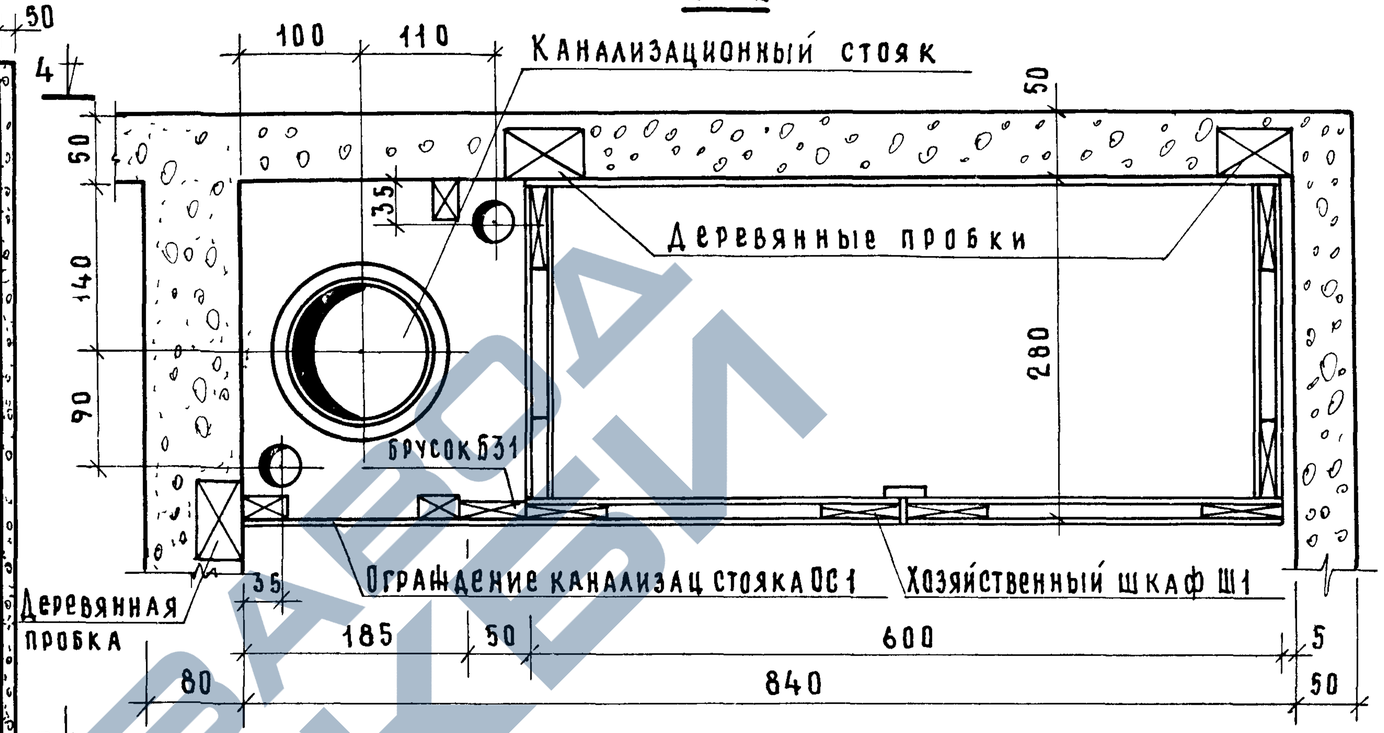

1 — 1

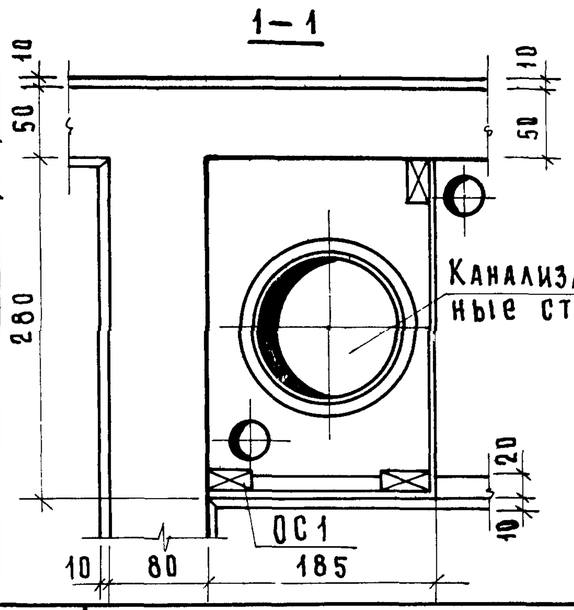

3 — 3

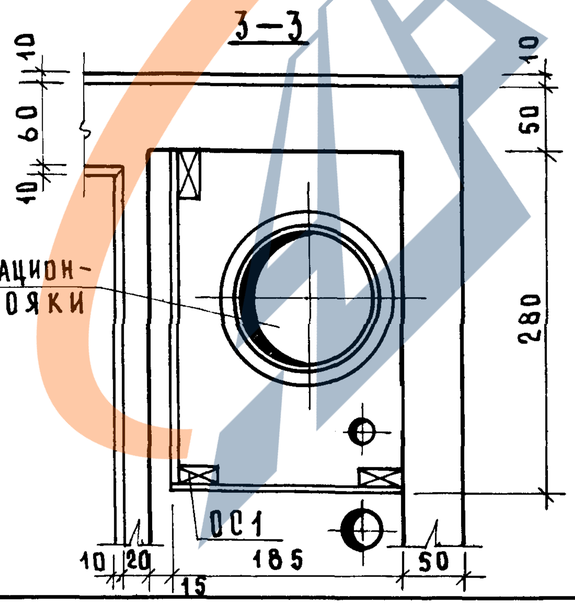

4 — 4

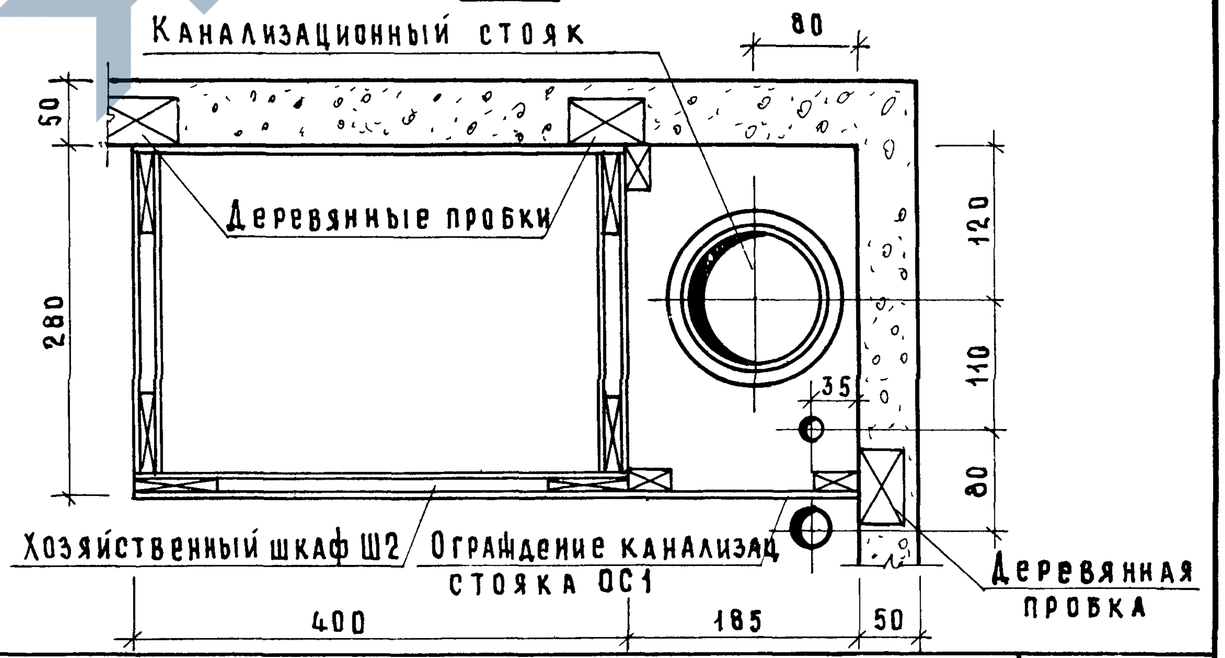

Гл инж отд.		Н Росинский	
Гл инж пр.		А Локшин	
Гл инж пр		П Лукин	
Инженер		Д Корейденко	

Инв. № подл. | Подпись и дата | Взамен инв. №

Нач отдела № 16 Драковщик

ЦНИИЭП жилища

ТК 1975

Общие виды хозяйственных шкафов и ограждений канализационных стояков СК12, СК14, СК16, СК18

Серия 1188-5 | Выпуск 5 | Лист 69

https://zavodjbi.com/

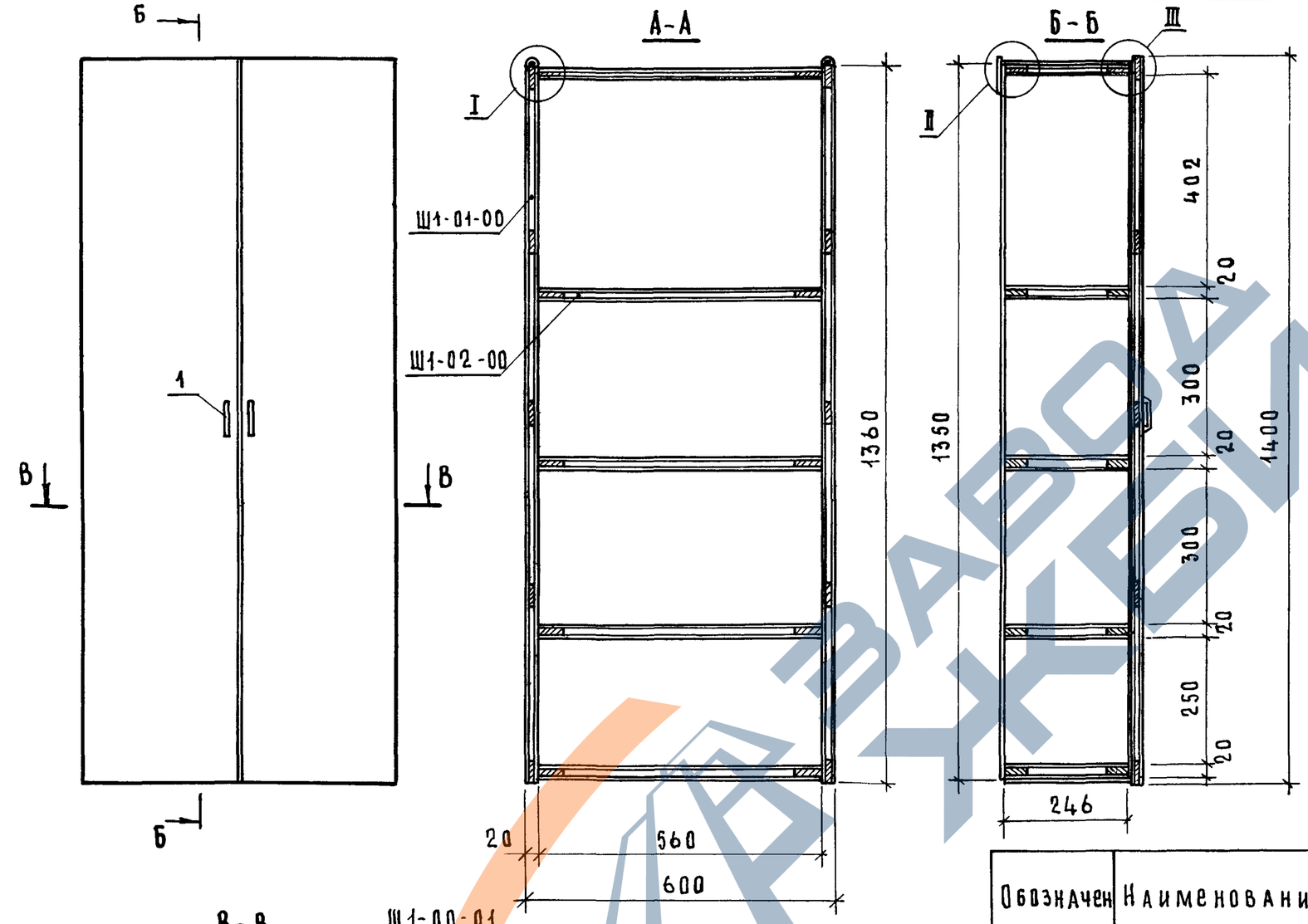

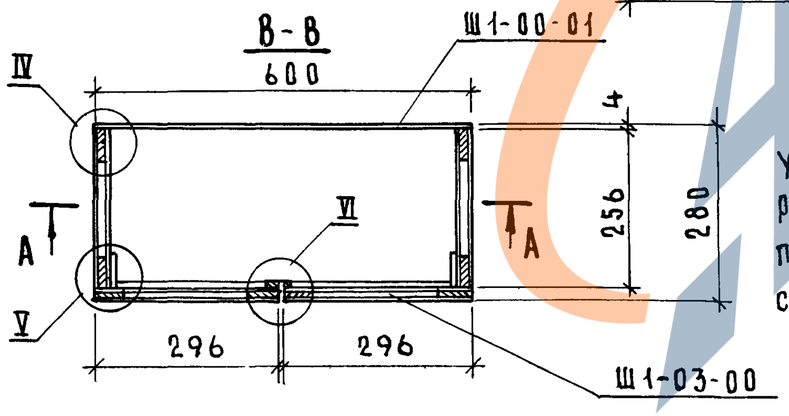

В чертежах хозяйственного шкафа показана каркасная конструкция.
Каркасная конструкция может быть заменена на щитовую с сохранением размеров
Хозяйственный шкаф собирается на шкантах с клеем.
Отделка хозяйственного шкафа должна быть масляной эмалью, масляной краской или полиэфирными эмалями
Цвет изделия должен соответствовать цвету стен узла
Петлю 312-А изготовляет Московский завод „Металлист" (132230 г Москва 2-ая Магистральная ул 8 а)
Ручку-скобку-Ульяновский машиностроительный завод (432031 г Ульяновск)

Узлы с I по VI см лист 72
Расход древесины на изделие по черновым заготовкам см лист 76.

Обозначен	Наименование	Материал ГОСТ	К-во	Размеры в мм Д	Ш	Т	Древес. в чистоте	№ листа
Ш1-01-00	Стенка боковая	сборная	2	1360	256	20		72
Ш1-02-00	Полка	сборная	5	560	246	20		73
Ш1-03-00	Дверка	сборная	2	1400	296	20		73
Ш1-00-01	Стенка задняя	ДВП	1	1350	600	4	0,810 м²	70
Ш1-00-02	Притвор	хвойн	1	1400	33	10	0,000466 м³	70
1	Ручка-скобка 11-А-01	"	2					
2	Петля 4х шарнирная 312-А	"	4					
3	Подвеска 5.1-А	каталог фурнитуры	2					
4	Шуруп А3×18	1145-70	28					

ЦНИИЭП жилища

ТК 1975

Хозяйственный шкаф Ш1 для СК 12, СК 14

серия 1.188-5
выпуск 5
лист 70

Инвент № | Замен
Нач отдела Н16 | Л Раковщик
Гл инж отд | Н Росинский
Гл инж пр | Ю Степнов
Рук. группы | В Мокроусов
Нач отд. 17 | Ю Шляпин

ЗАВОД СКБЛ

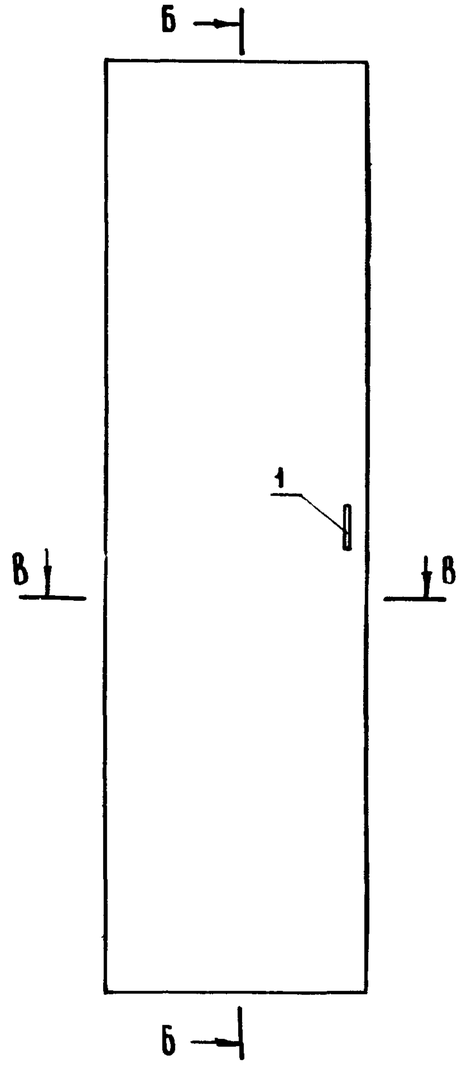

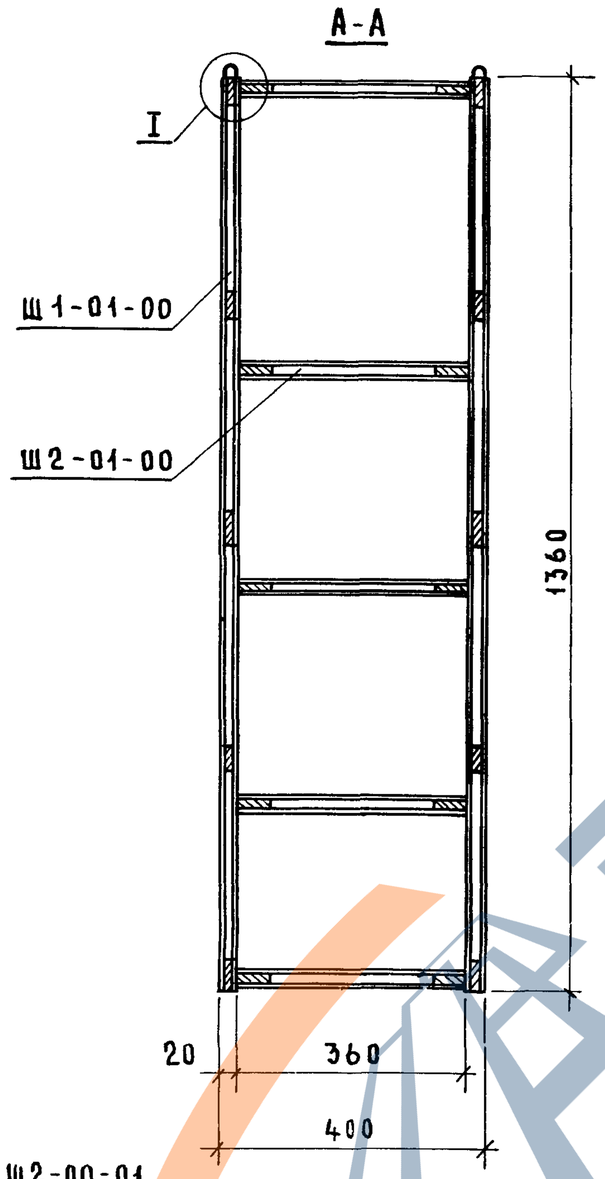

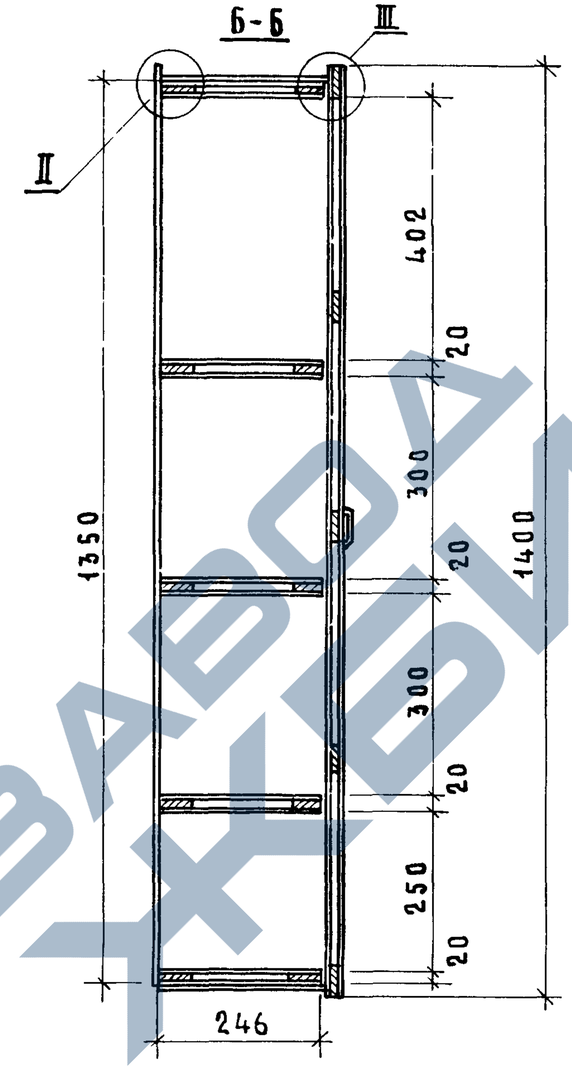

В чертежах хозяйственного шкафа показана каркасная конструкция
Каркасная конструкция может быть заменена на щитовую с сохранением размеров
Хозяйственный шкаф собирается на шкантах с клеем
Отделка хозяйственного шкафа должна быть масляной эмалью, масляной краской или полиэфирными эмалями
Цвет изделия должен соответствовать цвету стен узла

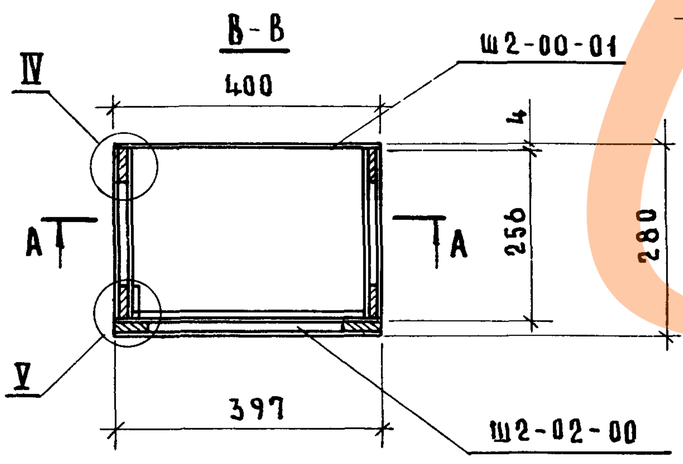

Узлы с I по V см лист 72
Расход древесины на изделие по черновым заготовкам см лист 76.

Обознач	Наименование	Материал ГОСТ	К-во	Размеры в мм			Древес в чистоте	№№ листа
				Д	Ш	Т		
Ш1-01-00	Стенка боковая	сборная	2	1360	256	20		72
Ш2-01-00	Полка	сборная	5	360	246	20		73
Ш2-02-00	Дверка	сборная	1	1400	397	20		73
Ш2-00-01	Стенка задняя	ДВП	1	1350	400	4	0 54 м²	71
1	Ручка-скоба 11-А-01	—"—	1					
2	Петля 4* шарнирная 312-А	—"—	2					
3	Подвеска 5.1-А	каталог фурнитуры	2					
4	Шуруп А3×18	1145-70	20					

ТК 1975

Хозяйственный шкаф Ш2 для СК16, СК18

серия 1188-5
выпуск 5
лист 71

https://zavodjbi.com/

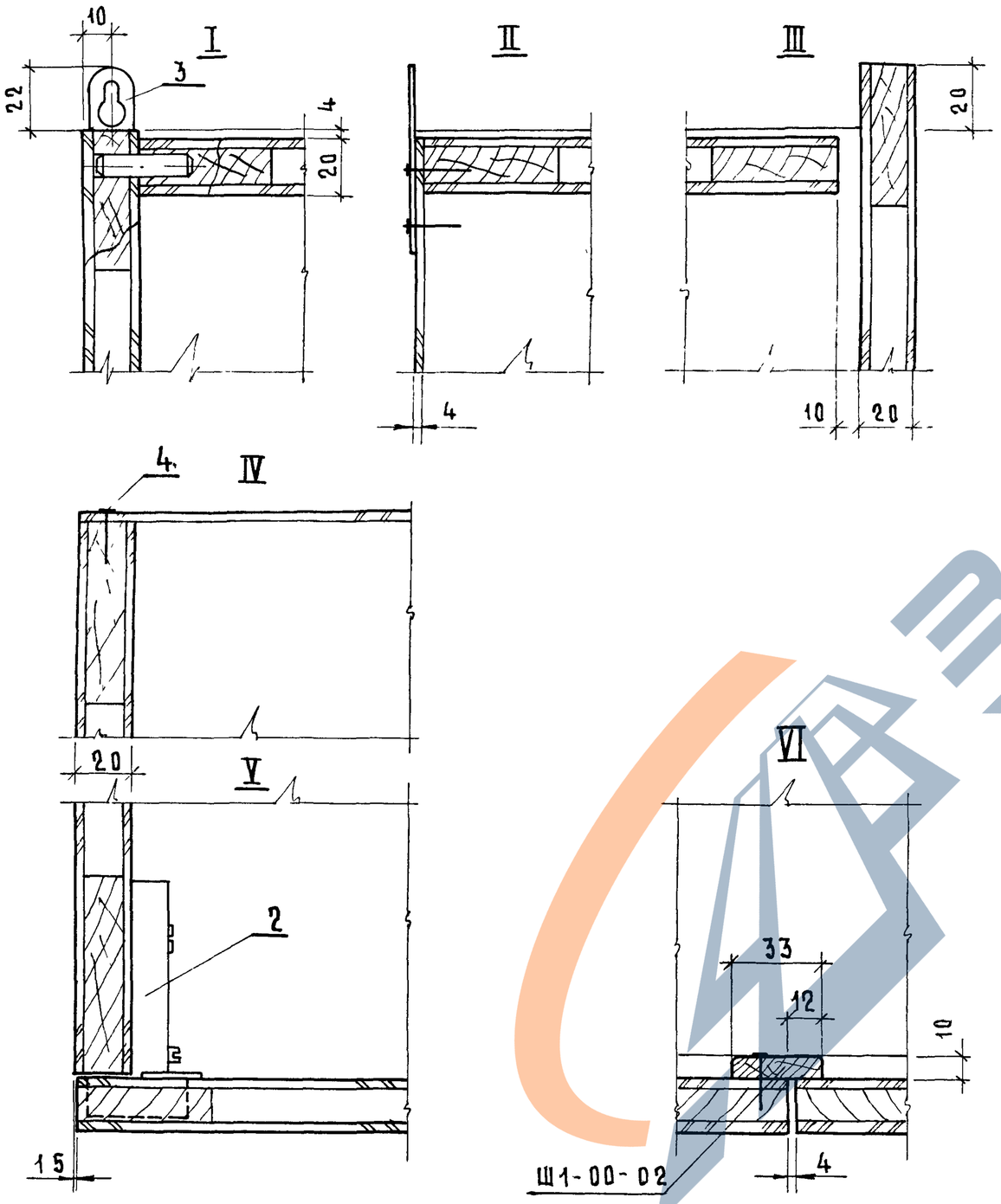

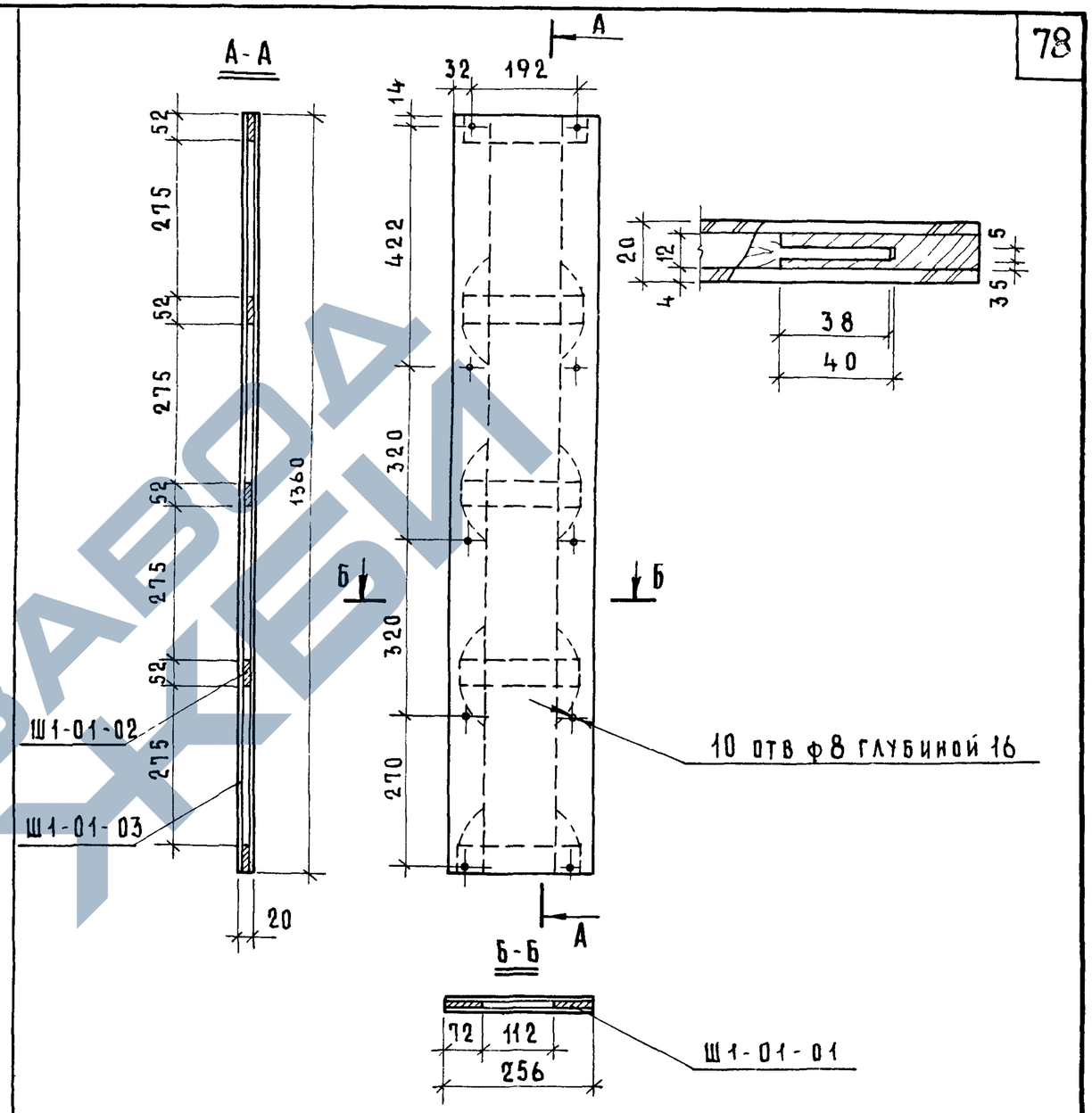

Обознач	Наименование	Материал	К-во	Размеры в мм			Древесина в чистоте
				Д	Ш	Т	
Ш1-01-00	Стенка боковая	сборная	2	1360	256	20	
Ш1-01-01	Брусок вертикальный	хвоин	4	1360	72	12	0.00470 м³
Ш1-01-02	Брусок горизонтальный	хвоин	5	188	52	12	0.00059 м³
Ш1-01-03	Рубашка пласти	ДВП	2	1360	256	4	0.693 м²

ТК 1975

Хозяйственные шкафы Ш1, Ш2. Узлы и стенка боковая.

Серия 1.188-5
Выпуск 5
Лист 72

ЦНИИЭП жилища

Нач отдела № 16 Л. Раковщик
Гл. инж. пр. Ю. Стелнов
Рук. группы В. Мокроусов
Н. контр. Н. Росинский
Инв. № взамен

ЗАВОД ЖЕЛЕЗКИ

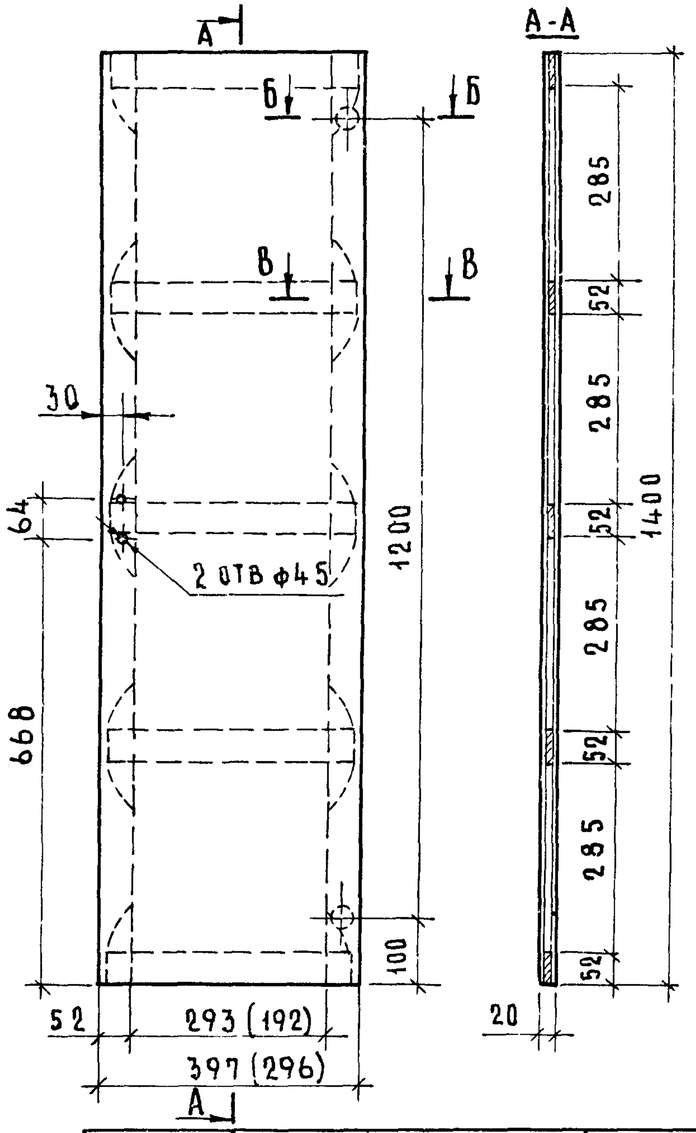

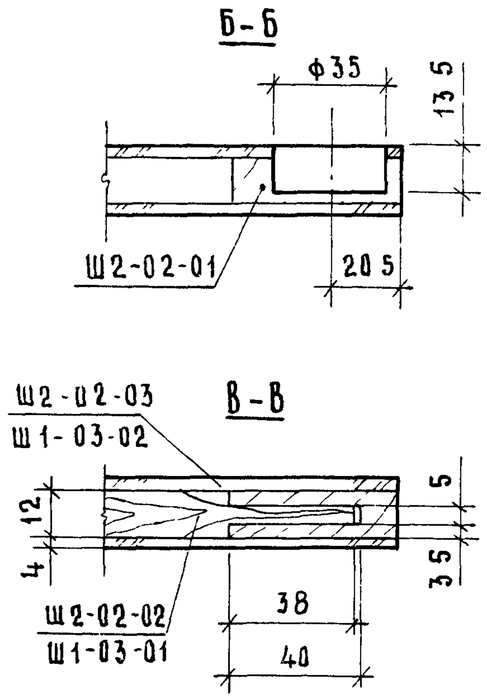

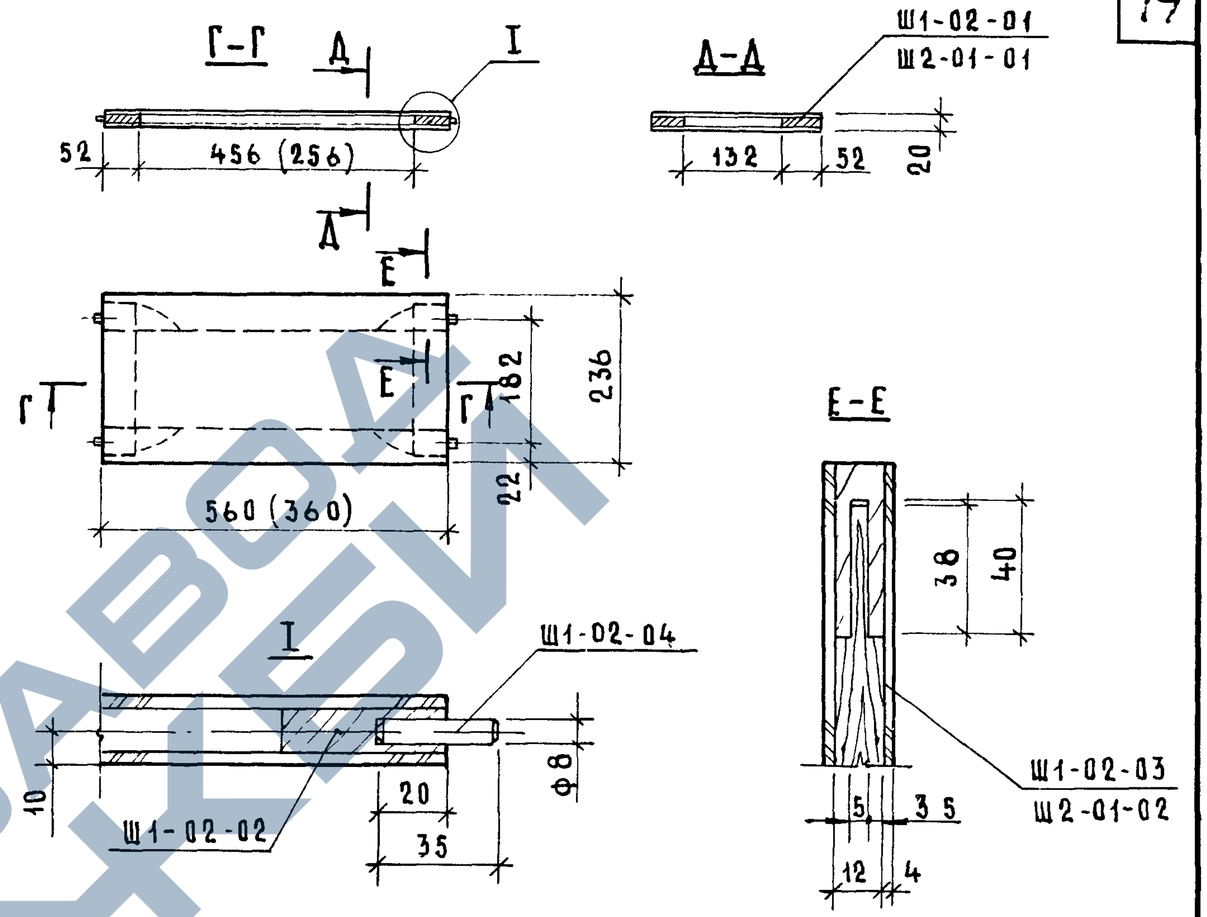

Обознач	Наименование	Материал ГОСТ	К-во	Размеры в мм Д	Ш	Т	Объем древес м³
Ш2-02-00	Дверка	сборная	1	1400	397	20	
Ш2-02-01	Брусок вертикальный	хвойн	2	1400	52	12	0 00175
Ш2-02-02	Брусок горизонтальный	хвойн	2	369	52	12	0 00115
Ш2-02-03	Рубашка пласти	ДВП	2	1400	397	4	1 119 м²
Ш1-03-00	Дверка	сборная	2	1400	296	20	
Ш2-02-01	Брусок вертикальный	хвойн	4	1400	52	12	0 00350
Ш1-03-01	Брусок горизонтальный	хвойн	10	268	52	12	0 00167
Ш1-03-02	Рубашка пласти	ДВП	4	1400	296	4	1670 м²

Обознач	Наименование	Материал ГОСТ	К-во	Размеры в мм Д	Ш	Т	Древесина в чистоте
Ш1-02-00	Полка	сборная	5	560	246	20	
Ш1-02-01	Брусок продольный	хвойн	10	560	52	12	0 00358 м³
Ш1-02-02	Брусок поперечный	хвойн	10	208	52	12	0 00140 м³
Ш1-02-03	Рубашка пласти	ДВП	10	560	246	4	1390 м²
Ш1-02-04	Шкант	ТВ листв.	20	35	–	ф8	0 00004 м³
Ш2-01-00	Полка	сборная	5	360	246	20	
Ш2-01-01	Брусок продольный	хвойн	10	360	52	12	0 00228 м³
Ш1-02-02	Брусок поперечный	хвойн	10	208	52	12	0 00140 м³
Ш2-01-02	Рубашка пласти	ДВП	10	360	246	4	0 892 м²
Ш1-02-04	Шкант	ТВ листв	20	35		ф8	0 00004 м³

ТК 1975

Хозяйственные шкафы Ш1, Ш2. Дверки и полки.

ЗАВОД ЖБИ
https://zavodjbi.com/

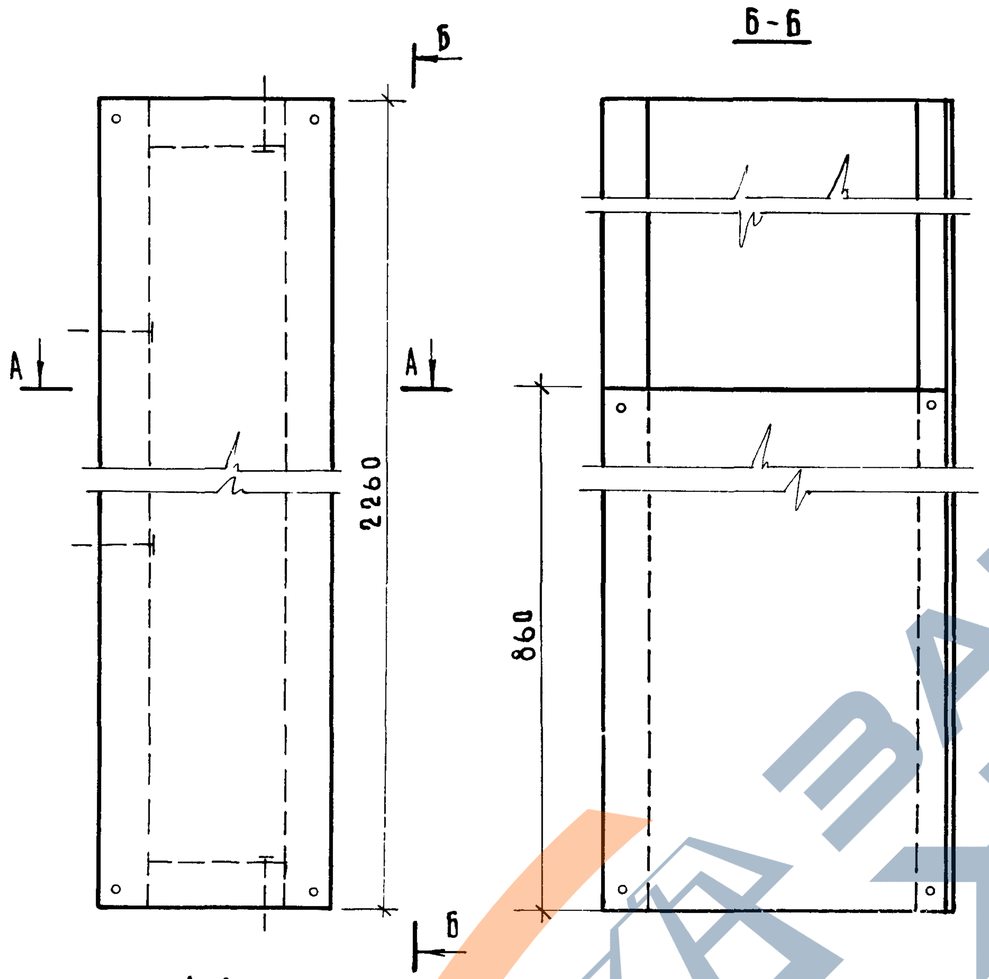

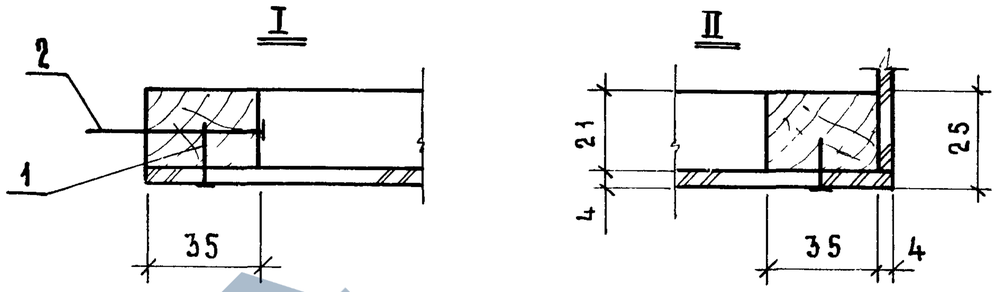

Расход древесины на изделие по черновым заготовкам см лист 76

Рама (ОС-1-10) и брусок (ОС-1-01) крепятся на шурупах к стенкам санитарно-технических кабин

Для жесткости ограждения рама дополнительно фиксируется к потолку и полу

Стенки ограждения крепятся на шурупах после установки каркаса

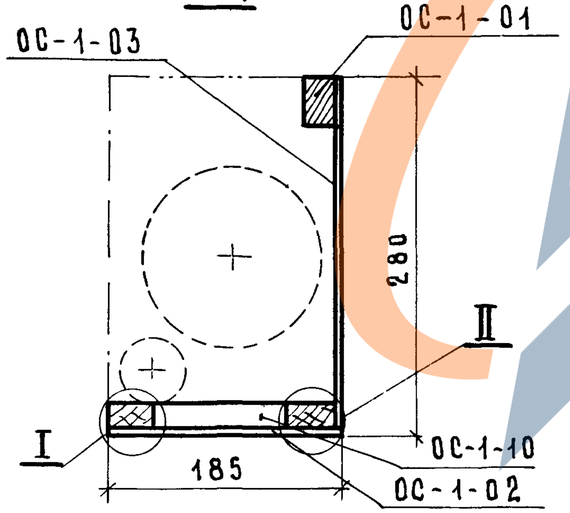

Обознач	Наименование	Материал ГОСТ	К-во	Размеры в мм Д	Ш	Т	Древесин в чистоте	№№ листов
ОС-1-10	Рама	сборная	1	2260	180	21		75
ОС-1-01	Брусок	хвойн	1	2260	35	21	0,00166 м³	74
ОС-1-02	Стенка	ДВП	1	2260	185	4	0,426 м²	74
ОС-1-03	Стенка боковая	ДВП	1	860	275	4	0,241 м²	74
1	Шуруп Б 3,5×18	1146-70	16					
2	Шуруп А 5×60	1145-70	8					

Гл инж отд Н Росинский
Гл инж пр Ю Степнов
Рук группы В Мокроусов
Нач отдела Н 16 И Раковщиков
Инвент
Взамен

ЦНИИЭП жилища

ТК 1975

Ограждение канализационного стояка ОС1

Серия 1.186-5
Выпуск 5
Лист 74

14032-01 81

https://zavodjbi.com/
ЗАВОД ЖБИ

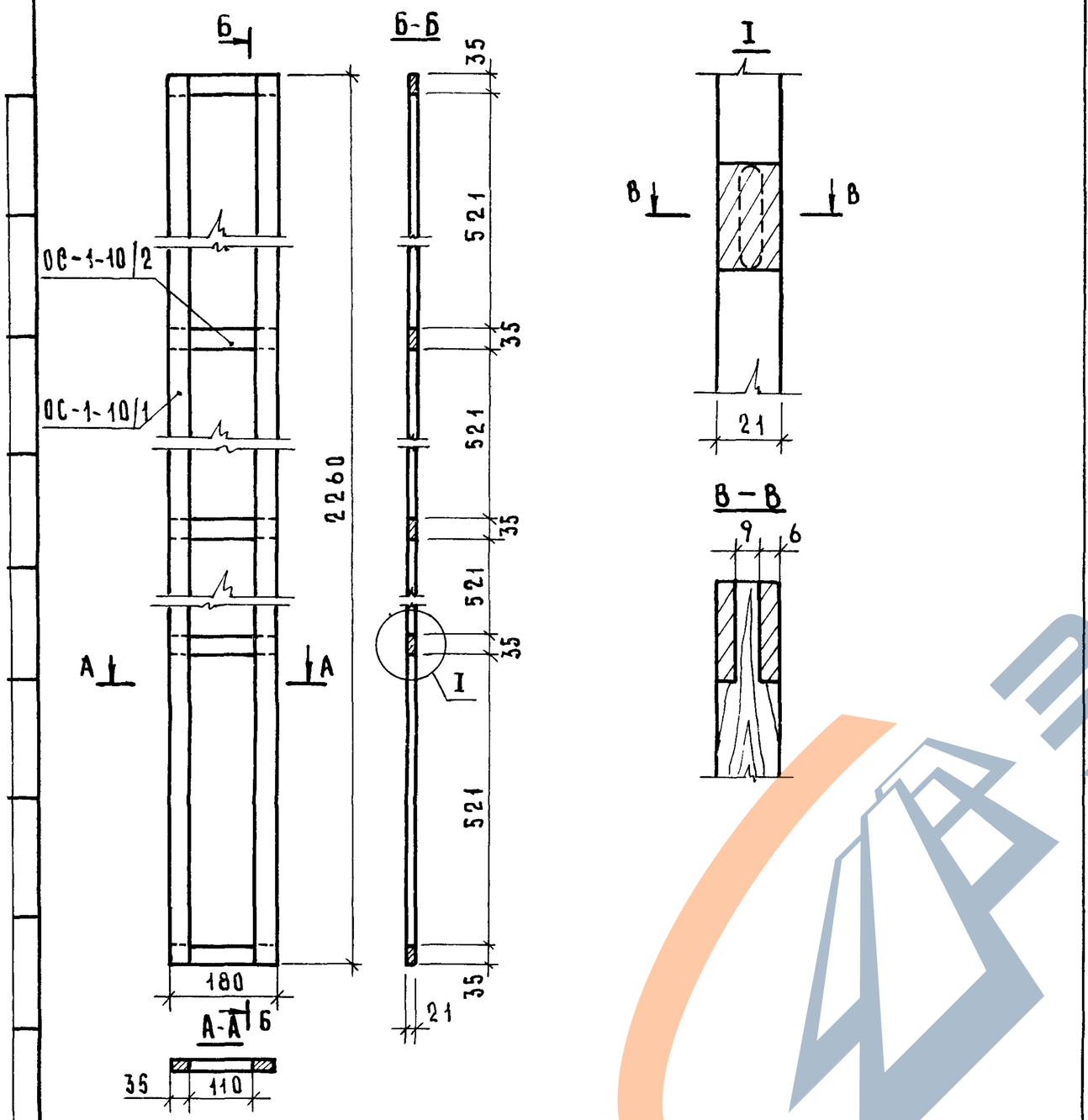

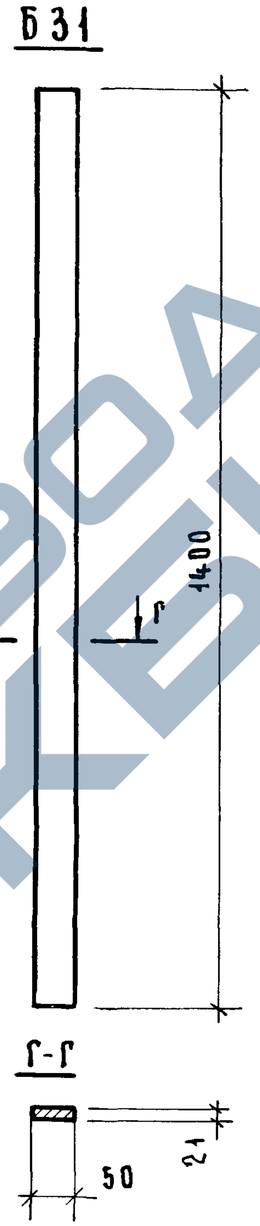

Спецификация приборов на одну дверь		
Наименование и обозначение по ГОСТу	ГОСТ	К-во
Петля ПНЦ 85	5088-72	2
Ручка РФП	5087-72	1
Защелка ЗВФДм	17585-72	1

Обознач	Наименование	Материал ГОСТ	К-во	Размеры в мм Д	Ш	Т	Древесина в чистоте
ОС-1-10	Рама	сборная	1	2260	180	21	
ОС-1-10/1	Брусок вертикальный	хвойн	2	2260	35	21	0,00664 м³
ОС-1-10/2	Брусок горизонтальный	хвойн	5	180	35	21	0,00066 м³

Материал – древесина хвойных пород

Отделка – масляная эмаль или масляная краска

Объем древесины – 0,00147 м³ в чистоте

Расход древесины на изделие Б31 по черновым заготовкам см лист 76.

ТК 1975

Рама для ограждения канализационного стояка ОС1 Брусок Б31. Спецификация приборов на одну дверь

Серия 1.188-5 | Выпуск 5 | Лист 75

Марка санитарно-технической кабины	Марка столярного изделия	Наименование столярного изделия	Количество шт	Расход древесины $м^3$	Расход плит древесно-волокн твердых (ДВП) ГОСТ 4598-74 $м^2$	Примечание
СК12	ДГ21-7л	Дверной блок левый	1	00472	248	ГОСТ 6629-74
	ДГ21-7	Дверной блок правый	1	00472	248	
	Ш1	Хозяйственный шкаф	1	00266	456	см листы 70,72,73
	ОС1	Ограждение стояка	1	00149	067	см листы 74,75
	БЗ1	Брусок закладной	1	00025		
	Наличник тип 1	Наличник	19.6 пм	00196		ГОСТ 8242-75
		Итого		01580	1019	
СК14	ДГ21-7л	Дверной блок левый	1	00472	248	ГОСТ 6629-74
	ДГ21-7	Дверной блок правый	1	00472	248	
	Ш1	Хозяйственный шкаф	1	00266	456	см. листы 70,72,73
	ОС1	Ограждение стояка	1	00149	067	см листы 74,75
	БЗ1	Брусок закладной	1	00025		
	Наличник тип1	Наличник	196 пм.	00196		ГОСТ8242-75
		Итого		01580	1019	
СК16	ДГ21-7	Дверной блок правый	1	00472	248	ГОСТ 6629-74
	Ш2	Хозяйственный шкаф	1	00197	255	см листы 71,72,73
	ОС1	Ограждение стояка	1	00149	064	см листы 74,75
	Наличник тип1	Наличник	98 пм	00098		ГОСТ 8242-75
		Итого		00916	567	
СК18	ДГ21-7л	Дверной блок левый	1	00472	248	ГОСТ6629-74
	Ш2	Хозяйственный шкаф	1	00197	255	см листы 71,72,73
	ОС1	Ограждение стояка	1	00149	064	см листы 74,75
	Наличник тип1	Наличник	98 пм	00098		ГОСТ8242-75
		Итого		00916	567	

Размещение хозяйственных шкафов и ограждений канализационных стояков см лист 69

Спецификацию трубопроводов на одну дверь см. лист 75

Расход древесины определен по черновым заготовкам

Инвент № | Взамен

Гл инж отд Р Росинский
Гл инж пр А Локшин
Инженер П Лукин
Д Крейденко

ЦНИИЭП жилища

ТК 1975

Спецификация столярных изделий

Серия 1 188-5 | Выпуск 5 | Лист 76

ЗАВОД ЖЕЛЕЗА

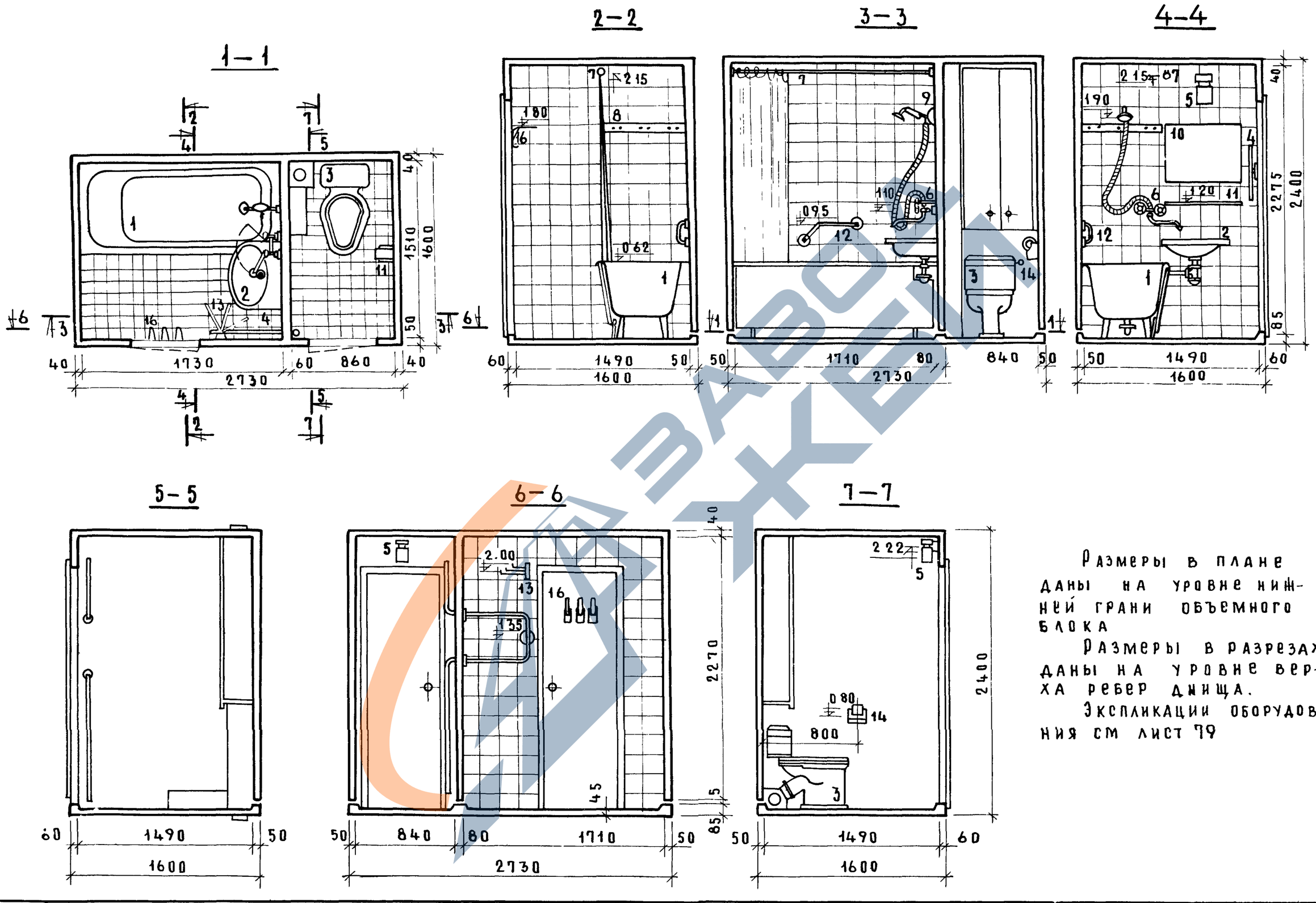

Размеры в плане даны на уровне нижней грани объемного блока

Размеры в разрезах даны на уровне верха ребер днища.

Экспликации оборудования см лист 79

ТК 1975	Расположение оборудования санитарно-технической кабины СК 12	Серия 1188-5	
		Выпуск 5	Лист 77

ЦНИИЭП жилища

Рук сектора Е Гаева

Архитектор Т Сеснева

№ взамен

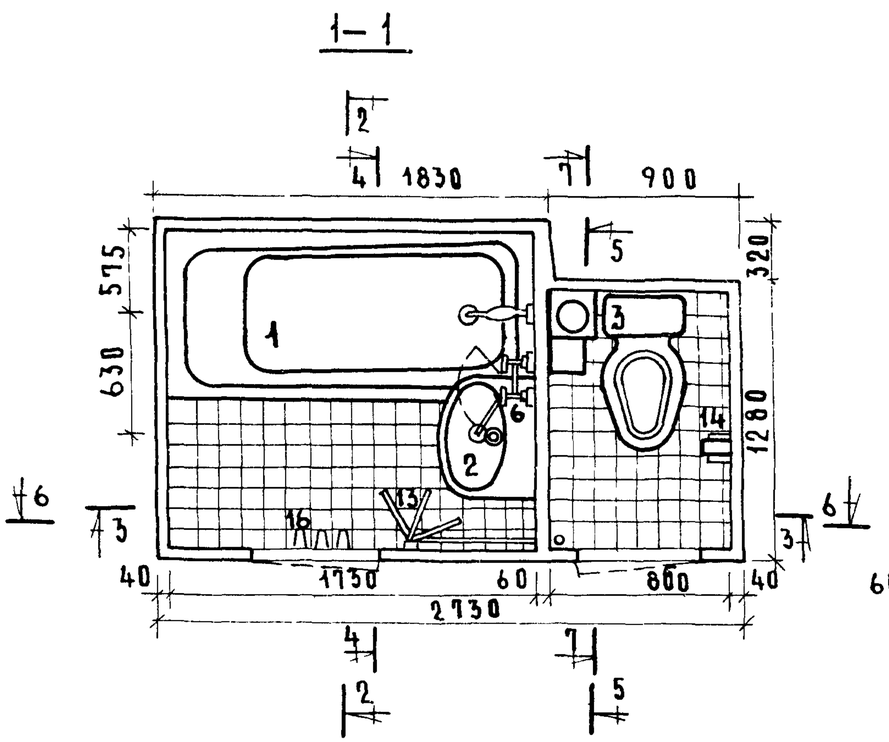

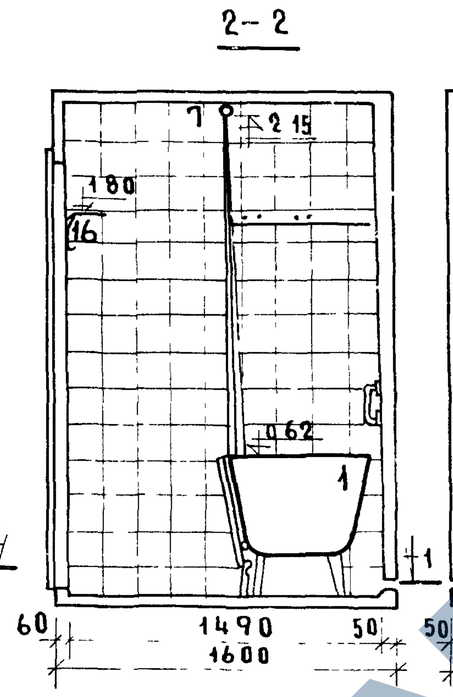

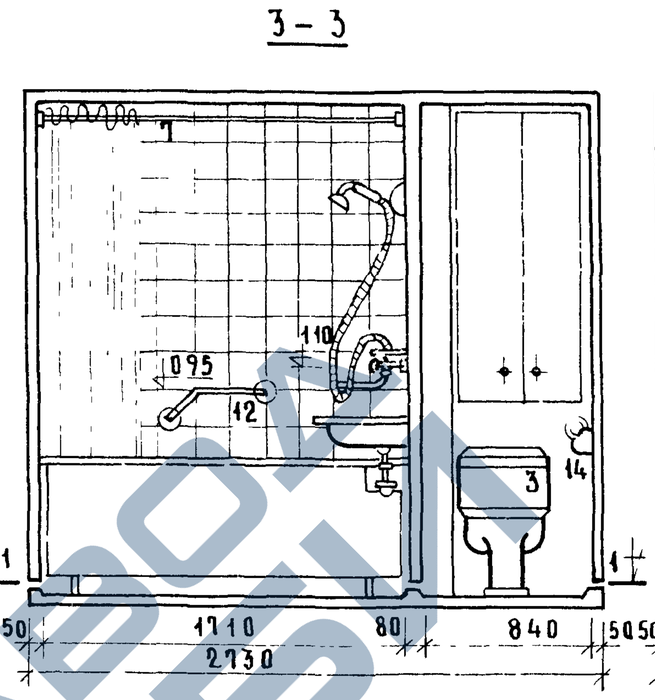

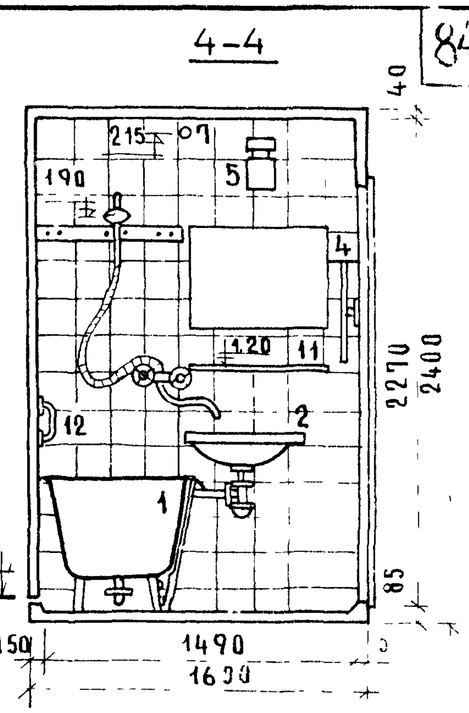

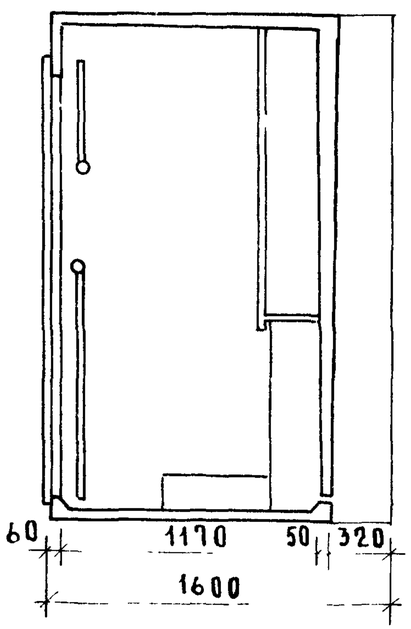

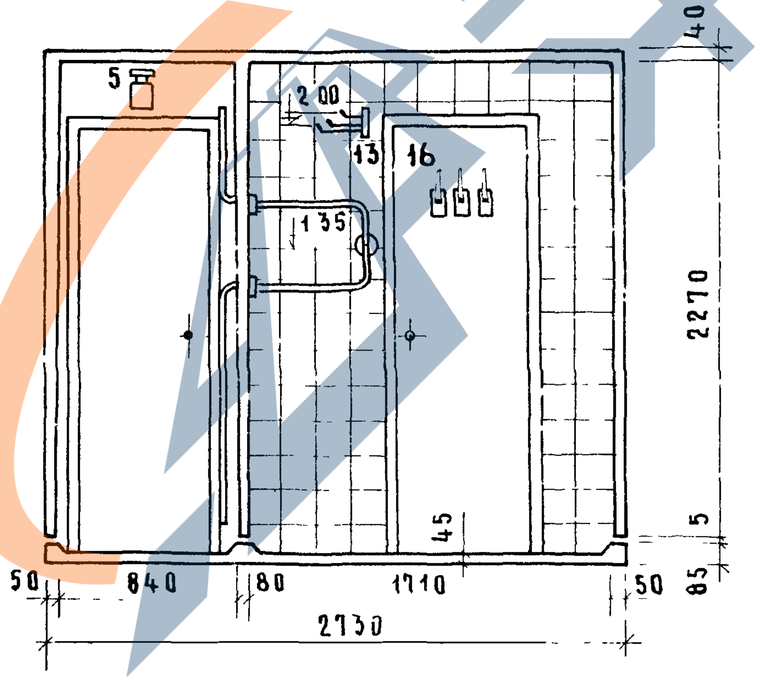

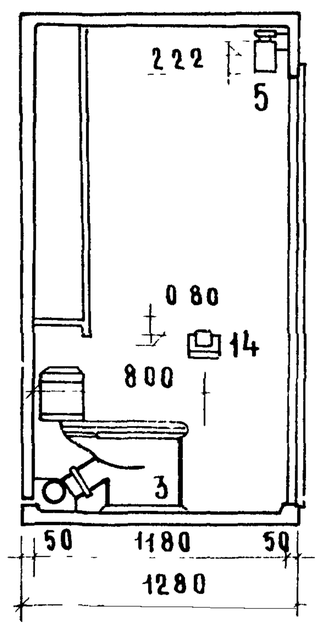

Размеры в плане даны на уровне нижней грани объемного блока

Размеры в разрезах даны на уровне верха ребер днища

Экспликации оборудования см лист 79

ЗАВОД СКБИ

ТК 1975	Расположение оборудования санитарно-технической кабины СК 14	серия 1188-5	
		выпуск 5	лист 78

14032-01

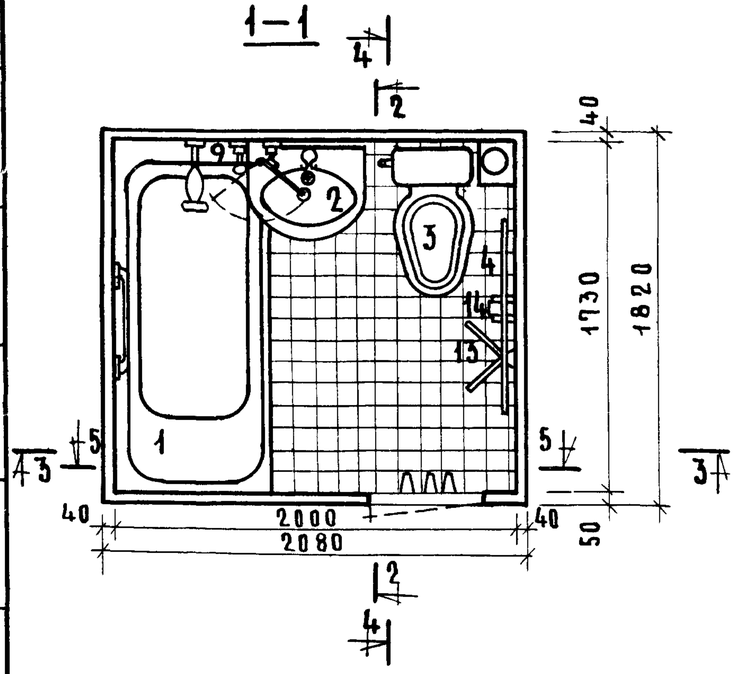

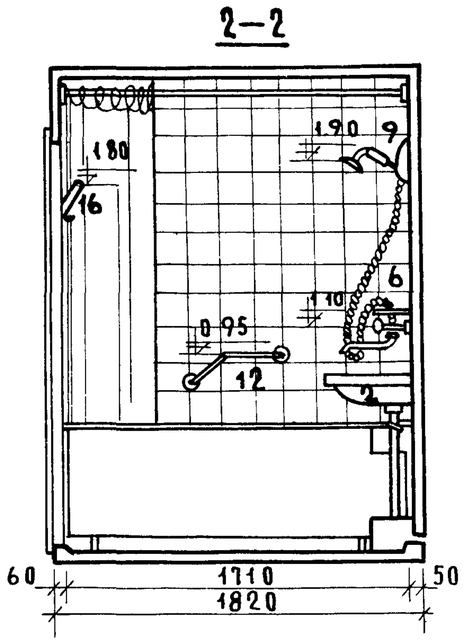

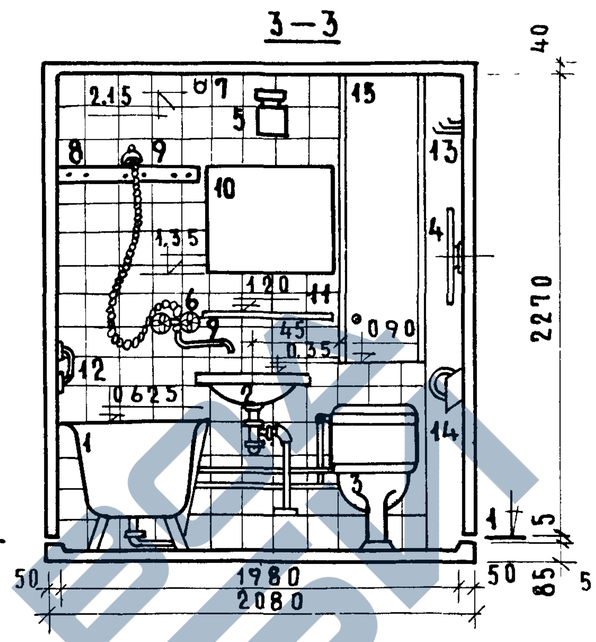

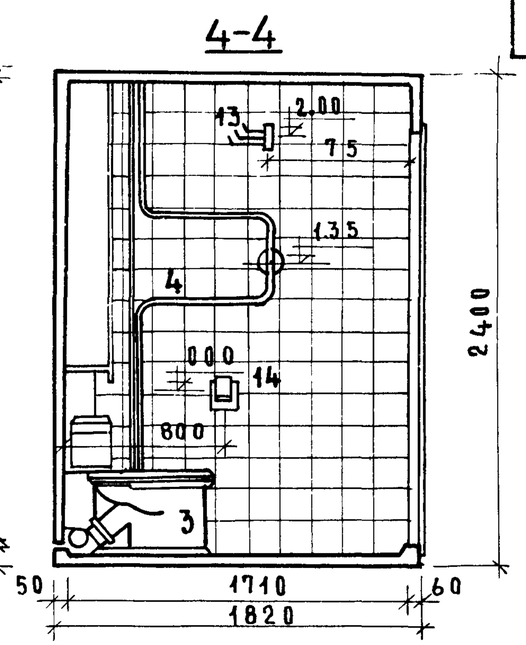

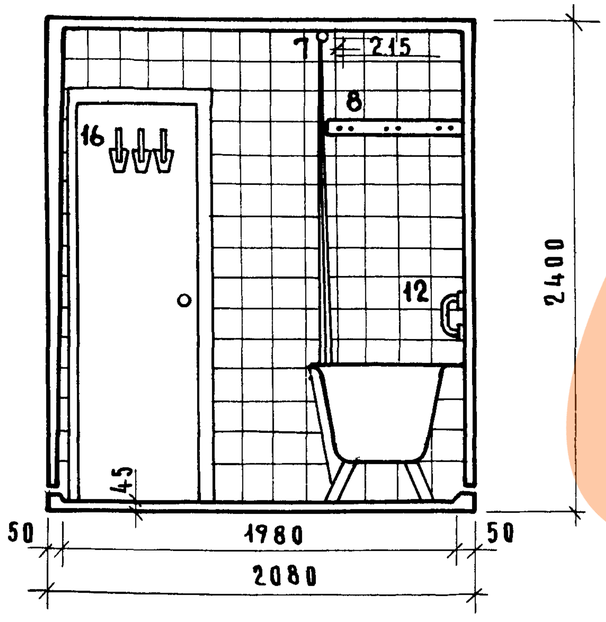

Экспликация оборудования, включаемого в смету на общестроительные работы

1 Ванна с экраном ГОСТ 1154-73
2 Умывальник ГОСТ 14360-69
3 Унитаз „Компакт" керамический ГОСТ 9156-68
4 Полотенцесушитель из газопроводных труб.
5 Светильник настенный уплотненный НСУ-1
6 Смеситель настенный, общий для ванны и умывальника с душевой сеткой на гибком шланге ГОСТ 19874-74

Экспликация оборудования, комплектуемого за счет потребителя

7 Штанга со штангодержателями для занавеса к ванне
8 Планка с леской для сушки белья
9 Кронштейн для душевой сетки
10 Зеркало 60×50 см
11 Полочка туалетная
12 Поручень для ванны
13 Вешалка трехрожковая
14 Бумагодержатель
15 Шкаф
16 Крючки-вешалки

Размеры в планах даны на уровне нижней грани объемного блока

Размеры в разрезах даны на уровне верха ребер днища

Гл. инженер	Дхазанов		
Стандартиз.			
Рук. сектора	Радева		
Архитектор	Сеснева		

ЦНИИЭП жилища

ТК 1975

Расположение оборудования санитарно-технической кабины СК16

Серия	Выпуск	Лист
1188-5	5	79

https://zavodjbi.com/

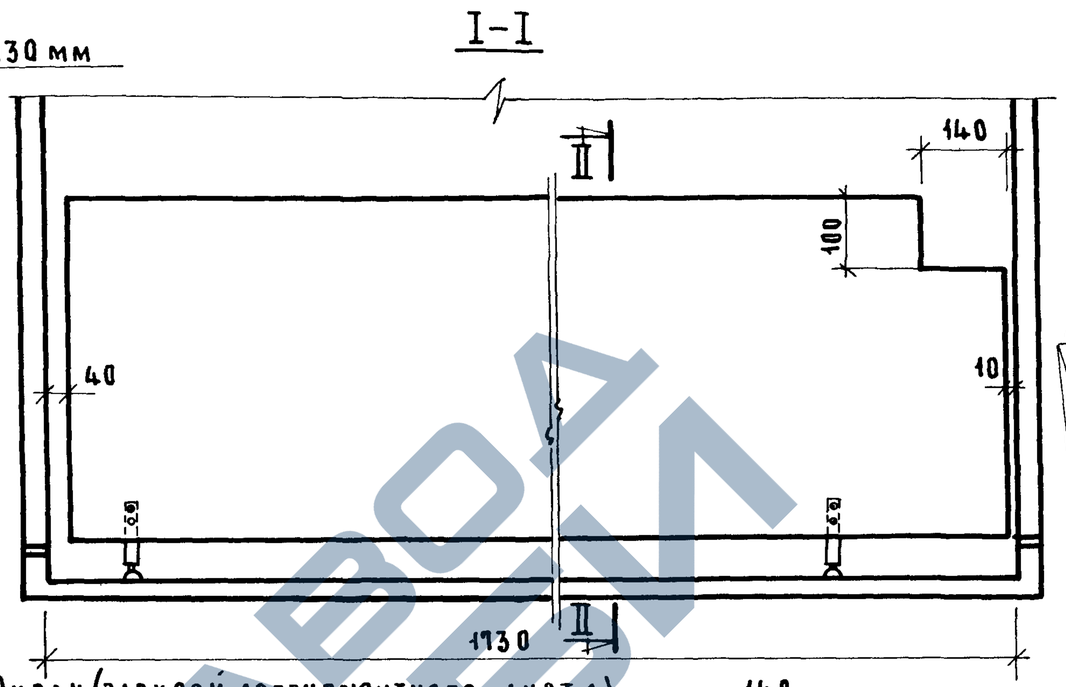

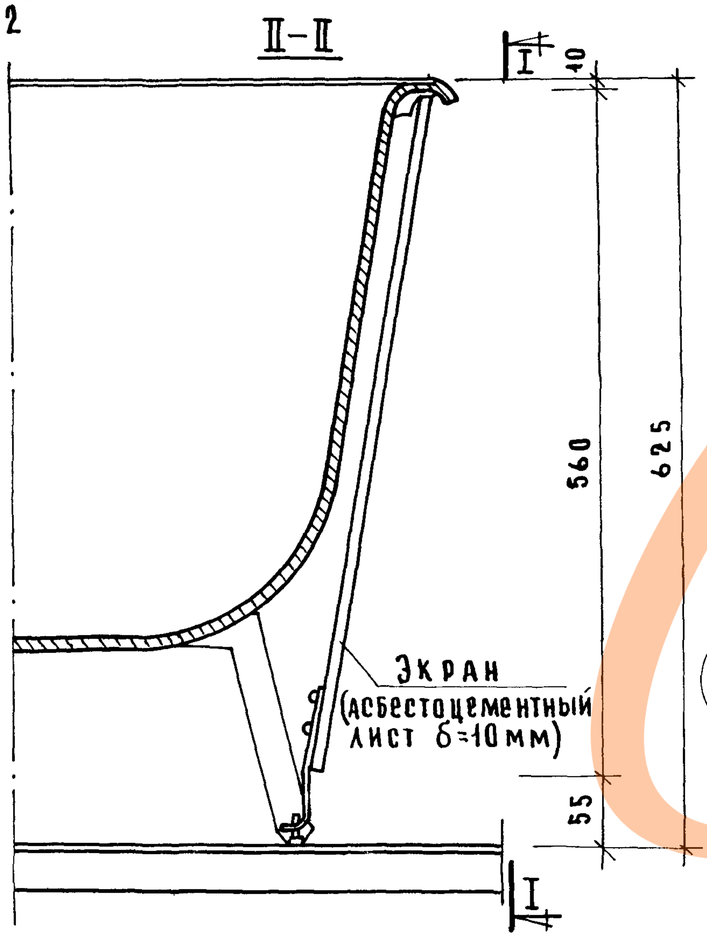

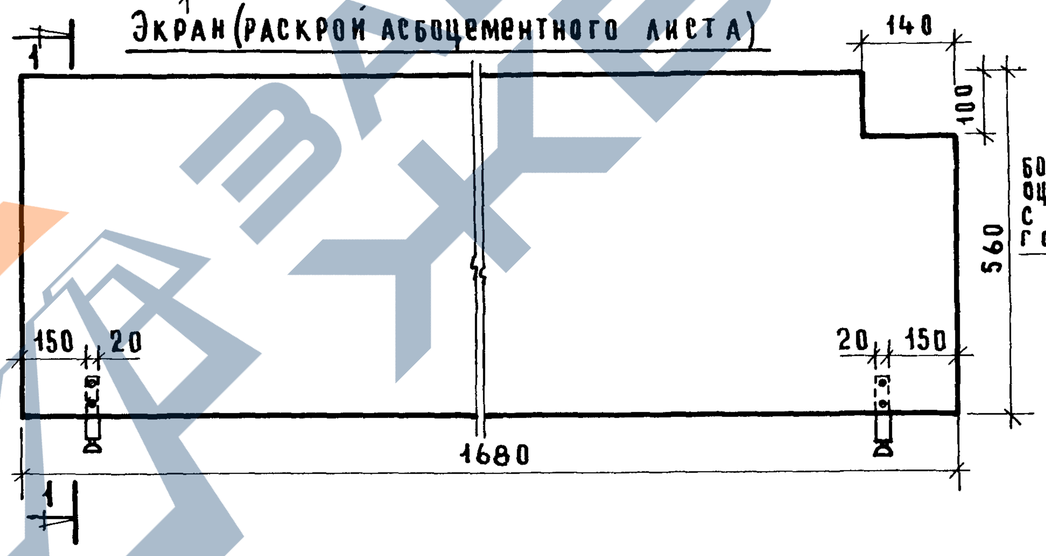

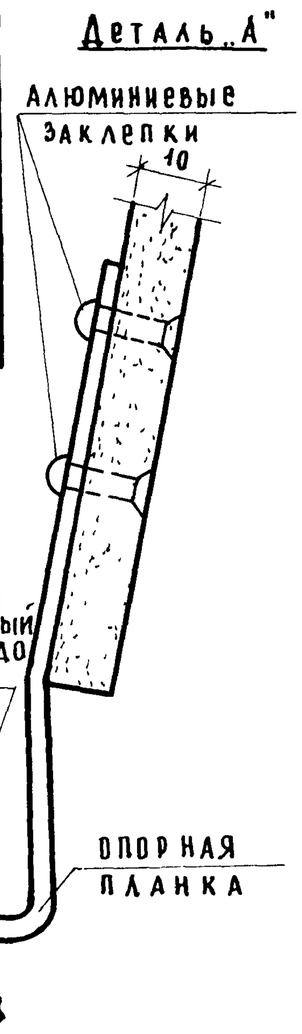

Характеристика изделия			
Наименование/марка/	ед изм	кол-во	масса кг
Асбестоцементный лист	м²	0 94	—
Опорная планка	шт	2	012
Болт М6×30 оцинкован	шт	2	0016
		итого	0136

Перед установкой лист асбестоцемента гидрофобизируется с обеих сторон ПХВ составом и с наружной стороны окрашивается ПВА краской белого цвета. Опорная планка оцинковывается

Гл инж пр		А Локшин
Гл инж пр		П Лукин
Инженер		А Крейдевко

ЦНИИЭП жилища

ТК 1975

Устройство экрана ванны

Серия 1188-5
Выпуск 5
Лист 80

14032-01 (87)