https://zavodjbi.com/

ТИПОВЫЕ СТРОИТЕЛЬНЫЕ КОНСТРУКЦИИ, ИЗДЕЛИЯ И УЗЛЫ

СЕРИЯ 3.900.1-10

КОНСТРУКЦИИ ЖЕЛЕЗОБЕТОННЫЕ ПРЯМОУГОЛЬНЫХ ЕМКОСТНЫХ СООРУЖЕНИЙ ДЛЯ ВОДОСНАБЖЕНИЯ И КАНАЛИЗАЦИИ

ВЫПУСК 2-4

ПАНЕЛИ СТЕНОВЫЕ КОНСОЛЬНЫЕ С ОПОРНОЙ ПЯТОЙ С КЛИНОВИДНЫМ СТЫКОМ. АРМАТУРНЫЕ ИЗДЕЛИЯ. РАБОЧИЕ ЧЕРТЕЖИ

Разработаны
Союзводоканалниипроект
Харьковский Водоканалпроект

Гл. инж. инст. Г.А. Бондаренко
Нач. отдела В.Е. Шейко
Гл. инж. пр-та Т.П. Мазалова

ЦНИИ промзданий

Зам. директора В.В. Гранев
Нач. отдела В.Т. Ильин
Гл. инж. пр-та А.П. Черномаз

С участием НИИЖБа

Директор инст. Р.Л. Серых
И.о. зав. лабор. Ф.А. Иссерс
Ст. науч. сотр. С.И. Докудовский

Утверждены
Главным управлением организаций проектирования Госстроя СССР
письмо от 29.03.90 № 5/5-289

Введены в действие 01.10.90.
институтом Харьковский Водоканалпроект
приказ от 22.03.90 г. № 27

© ЦИТП Госстроя СССР, 1990

https://zavodjbi.com/

https://zavodjbi.com/

Обозначение документа	Наименование	Стр.
3.900.1-10.2-4 — ПЗ	Пояснительная записка	3
— 01.00	Изделие закладное МН1...МН10, МН1^{а}... МН10^{а}	5
— 02.00	Изделие закладное МН11...МН14, МН12^{а}	10
— 03.00	Изделие закладное МН29... МН43	12
— 00.01	Каркас КР1... КР4, КР4^{а}	16
— 00.02	Каркас КР5...КР7, КР5^{а}...КР7^{а}, КР5^{б}, КР7^{б}, КР7^{в}	17
— 00.03	Каркас КР8...КР11, КР9^{а}	19
— 00.04	Каркас КР12...КР14, КР12^{а}...КР14^{а}, КР12^{б}, КР14^{б}, КР14^{в}	20
— 00.05	Сетка С1... С3	22
— 00.06	Сетка С2^{а}	23
— 00.07	Сетка С11... С18	24
— 00.08	Сетка С21...С57, С21^{а}... С57^{а}	25
— 00.09	Сетка С61, С62	33
— 00.10	Сетка С101... С108, С171... С174	34
— 00.11	Сетка С111... С117	37
— 00.12	Сетка С121... С124	38
— 00.13	Сетка С131... С146	39
— 00.14	Сетка С151... С157	42
— 00.15	Сетка С161... С169	43
— 00.16	Сетка С181, С182	45
— 00.17	Сетка С191... С193	46
— 00.18	Изделие закладное МН15... МН27	47

Раз[illegible]	[illegible]ченко		3.900.1-10.2-4
Проф[illegible]	[illegible]ыгин		
Зав.гр.	Мазалова		
Гл.[illegible]	Власенко		Содержание
Н.ко[illegible]	[illegible]окольская		
Нач.отд.	Шейко		

Стадия	Лист	Листов
Р		1

Госстрой СССР
Союзводоканалпроект
Харьковский
Водоканалпроект

https://zavodjbi.com/

https://zavodjbi.com/

1. Настоящий выпуск содержит рабочие чертежи арматурных и закладных изделий и монтажных петель стеновых панелей консольного типа, предназначенных для применения в прямоугольных емкостных сооружениях. Выпуск разработан взамен выпуска 11, части 2 серии 3.900-3.

2. Плоские сварные сетки приняты применительно к ГОСТ 23279-85 из стержневой арматуры класса А-III с поперечной арматурой класса А-I по ГОСТ 5781-82*.

3. Арматурные сетки панели приняты шириной 2650, 2750 и 2850мм

4. Изготовление сеток с рабочей арматурой диаметром до 8мм включительно предусмотрено на многоэлектродных сварочных машинах.

Изготовление сеток с рабочей арматурой диаметром 10мм и более предусмотрено на многоточечных контактно - сварочных машинах типа МТМ-32.

Инв.№подл. | Подпись и дата | Взам.инв.№

Разраб.	Остапченко		
Пров.	Лыгин		
Зав.гр	Мазалова		
Гл.спец.	Власенко		
Н.контр.	Соколовская		
Нач.отд	Шейко		

3.900.1-10.2-4 – ПЗ

Пояснительная записка

Стадия	Лист	Листов
Р	1	2

Госстрой СССР Союзводоканалниипроект Харьковский Водоканалпроект

копир Майстренко 24397-02 4 Формат А4

https://zavodjbi.com/

https://zavodjbi.com/

5. Шаг рабочих стержней 200мм, монтажных – 400 и 600мм. Добавочные рабочие стержни с привязкой, отличающейся от 200мм, и анкерующие привариваются на одноточечных машинах или сварочными клещами. Укороченные стержни могут быть введены в состав основной сетки с шагом продольных стержней 100 и 200м.

6. Арматурные сетки пяты приняты шириной 2850мм. Рабочая арматура класса А-III, распределительная – А-I по ГОСТ 5781-82*.

Шаг рабочих стержней 200 мм, распределительных 100 и 200 мм.

7. Для возможности изготовления сеток на машинах типа АТМС-14х75-7-1 допускается шаг поперечных стержней 300 мм при диаметре 4мм класса Вр-I, кроме анкерующих.

8. К сварным каркасам, изготовленным на многоточечных машинах, привариваются закладные изделия.

9. Буквенные индексы обозначают конструктивные особенности изделий.

https://zavodjbi.com/

https://zavodjbi.com/

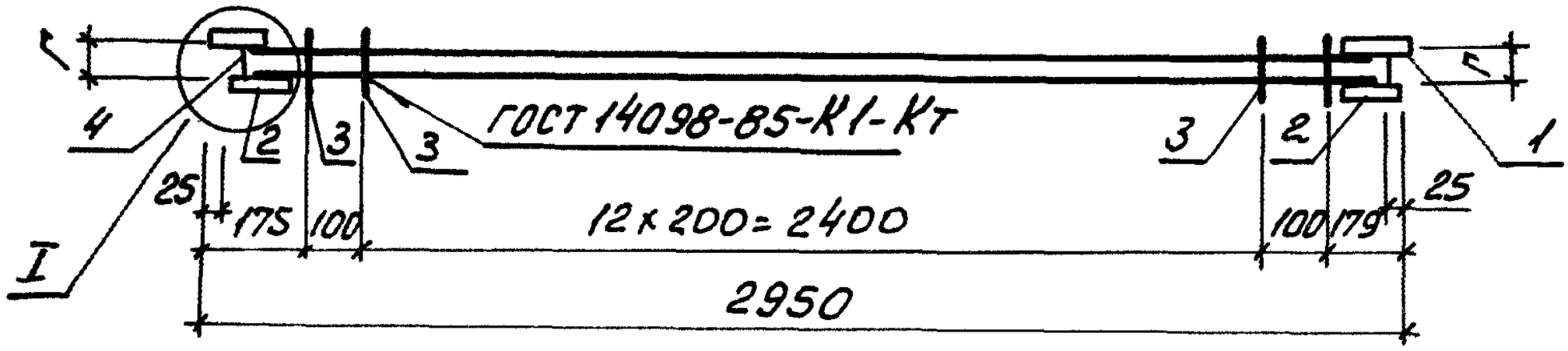

2-2

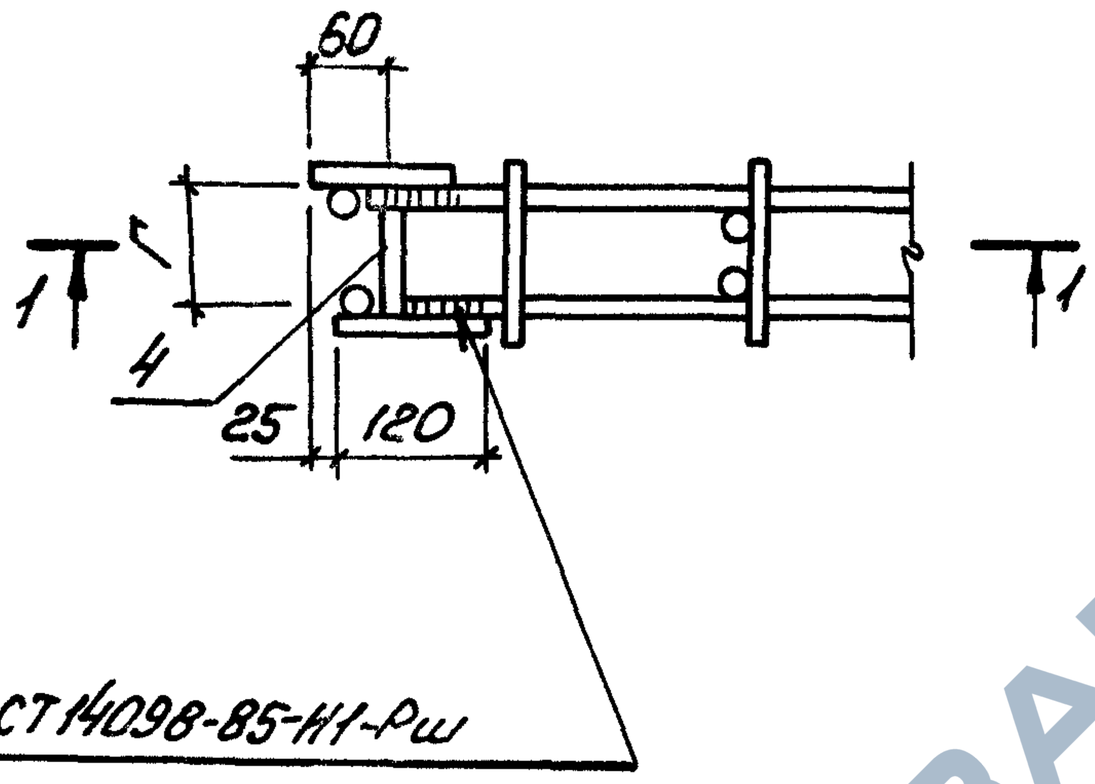

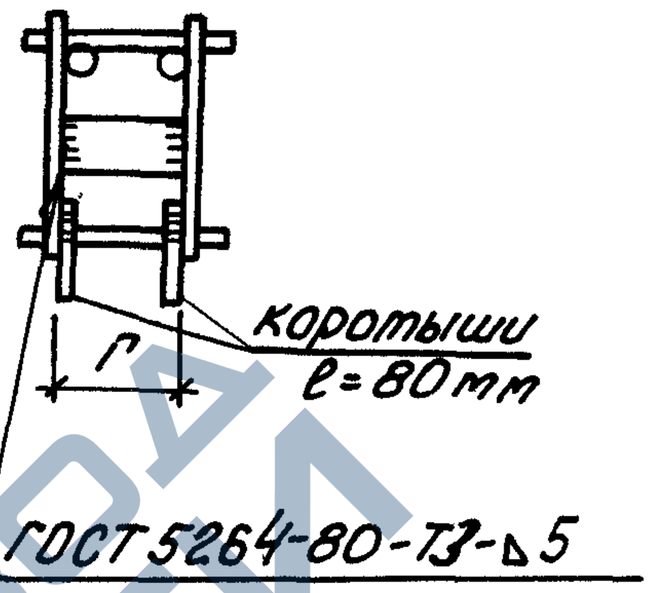

3-3

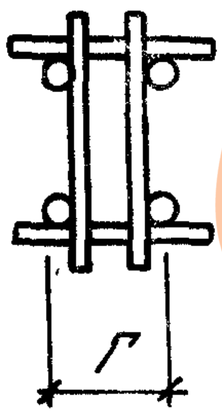

1-1

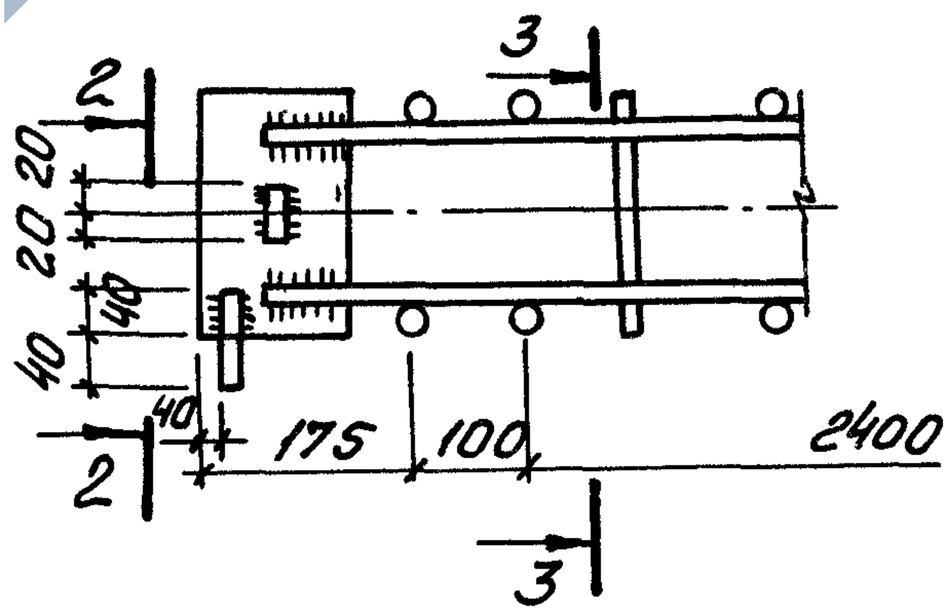

Спецификацию см. листы 2...5.

Инв. № подл.	Подпись и дата	Взам. инв. №			
1					

Разраб.	Голосов			3.900.1-10.2-4 — 01.00	
Пров.	Лыгин				
Зав. гр.	Мазалова				
Гл. спец.	Власенко			Изделие закладное МН1...МН10, МН1а...МН10а	Стадия: Р; Лист: 1; Листов: 5
Н. контр.	Сокольская				Госстрой СССР Союзводоканалниипроект Харьковский Водоканалпроект
Нач. отд.	Шейко				

Копировал

24397-02 6 Формат А4

https://zavodjbi.com/

https://zavodjbi.com/

Поз.	Наименование	Кол. на изделие закладное тн															Обозначение документа
		1	2	3	4	5	6	7	8	9	10	1а					
1	Каркас КР5	1	1									1					3.900.1-10.2-4-00.02
	КР6			1	1			1	1								
	КР7					1	1			1	1						
2	Каркас КР12	1	1									1					-00.04
	КР13			1	1			1	1								
	КР14					1	1			1	1						
3	ф5 Вр I, ℓ = 110; 0,02кг	30										30					без черт.
	ℓ = 120; 0,02кг			30													без черт.
	ℓ = 130; 0,02кг		30		30												без черт.
	ℓ = 160; 0,02кг							30									без черт.

24397-02 7

3.900.1-10.2-4 -01.00	Лист 2

https://zavodjbi.com/

https://zavodjbi.com/

Поз.	Наименование	Кол. на изделие закладное МН															Обозначение документа
		1	2	3	4	5	6	7	8	9	10	11					
3	ф5 ВрI, ℓ=170 ; 0,02кг								30								без черт.
	ф6 AI, ℓ=180 ; 0,04кг									30	30						без черт.
	ℓ=120 ; 0,03кг					30	30										без черт.
4	-6×40, ℓ=64 ; 0,12кг	2															без черт.
	ℓ=85 ; 0,17кг		2														без черт.
	ℓ=73 ; 0,14кг			2													без черт.
	ℓ=71 ; 0,13кг											2					без черт.
	ℓ=84 ; 0,17кг				2												без черт.
	ℓ=74 ; 0,14кг					2											без черт.
	ℓ=130 ; 0,24кг								2								без черт.
	ℓ=56 ; 0,11кг						2										без черт.
	ℓ=115 ; 0,21кг							2									без черт.
	ℓ=135 ; 0,25кг									2							без черт.
	ℓ=117 ; 0,22кг										2						без черт
	Размер в мм , г	64	85	73	84	74	56	115	130	135	117	71					
	Масса изделия, кг	11,7	118	15,4	15,4	19,9	19,8	15,5	15,6	20,4	20,3	11,8					

24391-02 8

3.900.1-10.2-4 -01.00

Лист 3

Формат А4

https://zavodjbi.com/

https://zavodjbi.com/

Поз.	Наименование		Кол. на МН															Обозначение документа
			2а	3а	4а	5а	6а	7а	8а	9а	10а							
1	Каркас	КР 5б	1															3.900.1-10.2-4-00.02
		КР 6а		1	1			1	1									
		КР7а								1								
		КР7б				1					1							
		КР7в					1											
2	Каркас	КР12б	1															-00.04
		КР13а		1	1			1	1									
		КР14а								1								
		КР14б				1					1							
		КР14в					1											
3	ф5 ВрI, ℓ=120; 0,02кг			30														без черт.
	ℓ=130; 0,02кг		30		30													без черт.
	ℓ=160; 0,02кг							30										без черт.
	ℓ=170; 0,02кг								30									без черт.
	ф6АI, ℓ=180; 004кг									30	30							без черт.
	ℓ=120; 0,03кг					30	30											без черт.

24397-02 9

3.900.1-10.2-4 -01.00

Лист 4

Формат А4

https://zavodjbi.com/

https://zavodjbi.com/

Инв.№подл.	Подпись и дата	Взам.инв.№

Поз.	Наименование	Кол. на МН															Обозначение документа
		2а	3а	4а	5а	6а	7а	8а	9а	10а							
4	-6х40 ℓ=117 ; 0,22кг									2							без черт.
	ℓ=85 ; 0,17кг	2															без черт.
	ℓ=73 ; 0,14кг		2														без черт.
	ℓ=84 ; 0,17кг			2													без черт.
	ℓ=74 ; 0,14к				2												без черт
	ℓ=130 ; 0,24кг							2									без черт.
	ℓ=56 ; 0,11кг					2											без черт.
	ℓ=115 ; 0,21кг						2										без черт.
	ℓ=135 ; 0,25кг								2								без черт.
	Размер В мм , Г	85	73	84	74	56	115	130	135	117							
	Масса, кг	18,2	18,6	18,6	28,3	33,4	18,7	18,8	29,1	29,0							

1. Технические условия см. 3.900.1-10.2-10.
2. Арматура: класса Вр-I по ГОСТ 6727-80*, класса А-I по ГОСТ 5781-82*;
   Полоса по ГОСТ 103-76.*

24397-02 10

3.900.1-10.2-4-01.00	Лист 5

Формат А4

https://zavodjbi.com/

https://zavodjbi.com/

МН11, 12, 12а

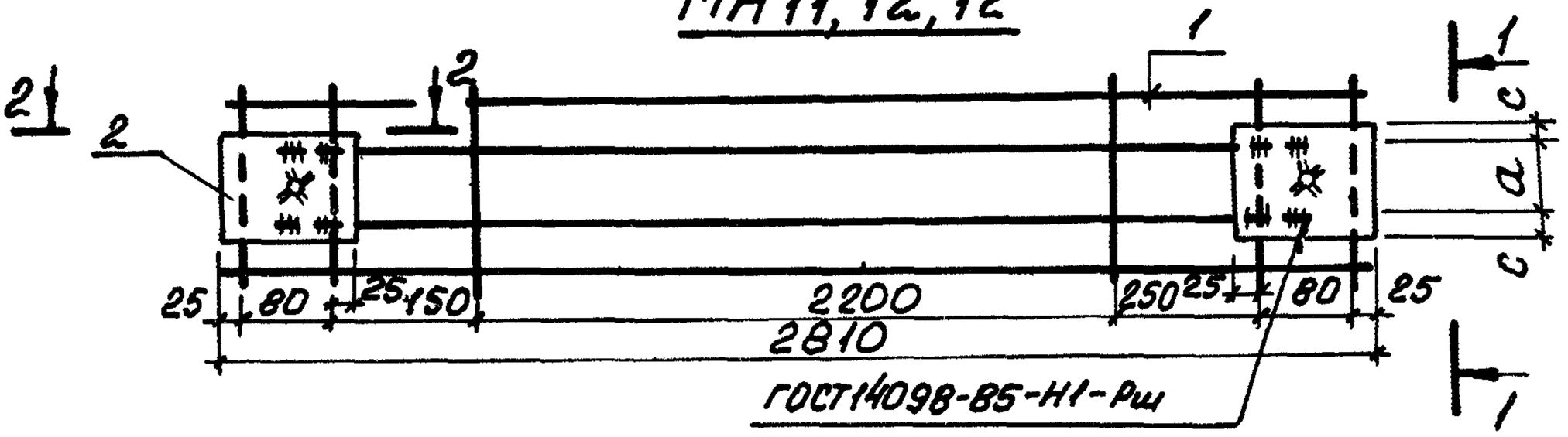

МН13, 14

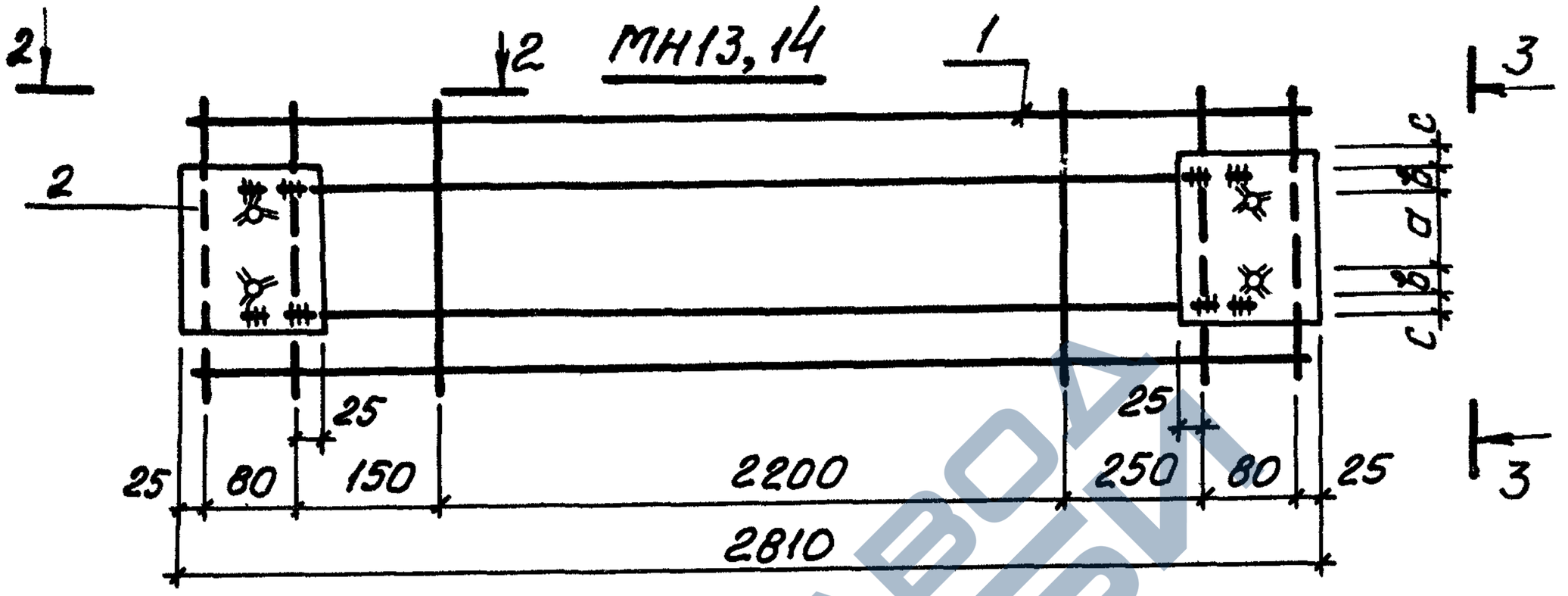

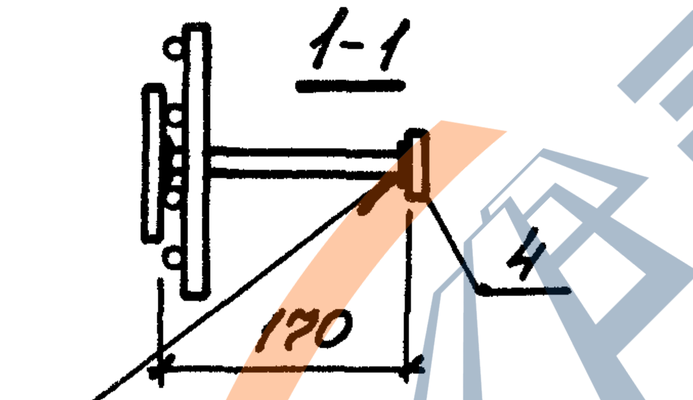

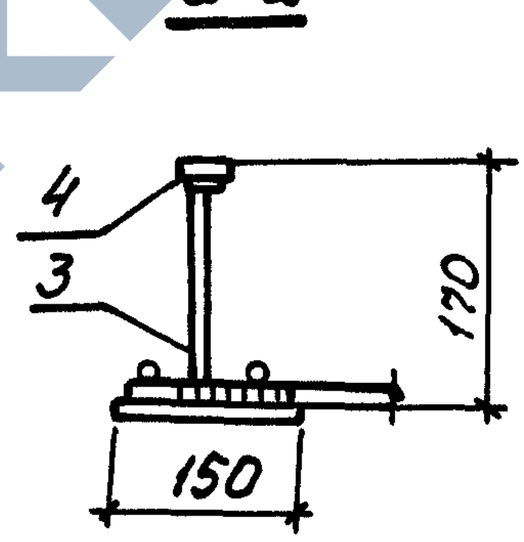

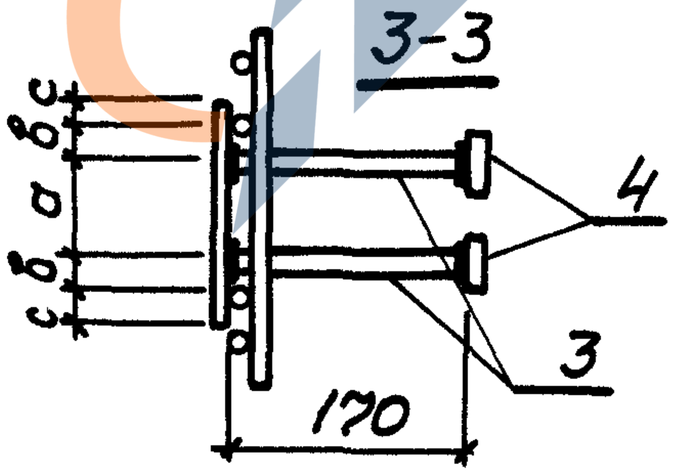

Спецификацию см. лист 2

Инв.№ подл.	Подпись и дата	Взам. инв.№				
			Разраб.	Голасов		
			Пров.	Лыгин		
			Зав. гр.	Мазалова		
			Гл. спец.	Власенко		
			Н. контр.	Сокольская		
			Нач. отд.	Шейко		

3.900.1-10.2-4 –02.00

Изделие закладное МН11... МН14, МН12а

Стадия	Лист	Листов
Р	1	2

Госстрой СССР Союзводоканалниипроект Харьковский Водоканалпроект

Копировал ЯБу- 24397-02 11 Формат А4

https://zavodjbi.com/

https://zavodjbi.com/

Поз	Наименование	Кол. на изделие МН						Обозначение документа
		11	12	13	14	12а		
1	Каркас КР8	1						3.900 1-10.2-4-00.03
	КР9		1					
	КР10			1				
	КР11				1			
	КР9а					1		
2	-6х150, ℓ=110 ; 0,78кг	2						без черт.
	ℓ=150 ; 1,06кг		2					без черт.
	ℓ=180; 1,27кг					2		без черт.
	ℓ=250; 1,77кг			2	2			без черт.
3	ф8AIII, ℓ=170 ; 007кг	2	2	4	4	2		без черт.
4	-6х40, ℓ=40 ; 0,08кг	2	2	4	4	2		без черт.
	Размеры в мм , а	80	100	100	100	120		
	в			40	40			
	с	15	25	35	35	30		
	Масса изделия, кг	6,5	9,8	12,8	12,9	8,9		

1. Технические условия см 3.900.1-10.2-10
2. Арматура: класса A-III по ГОСТ 5781-82*;
   Полоса по ГОСТ 103-76*

https://zavodjbi.com/

https://zavodjbi.com/

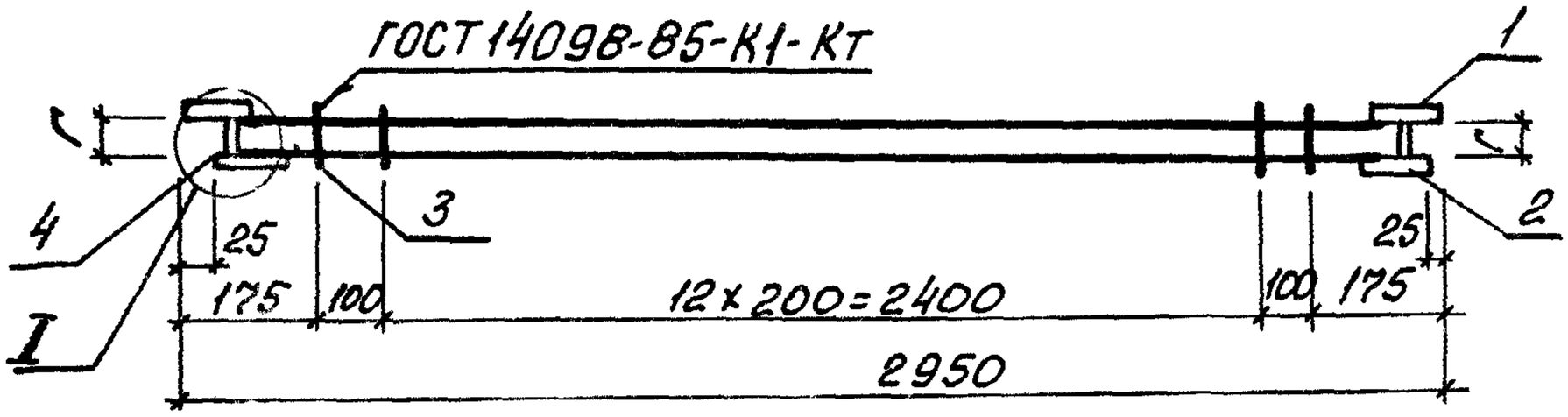

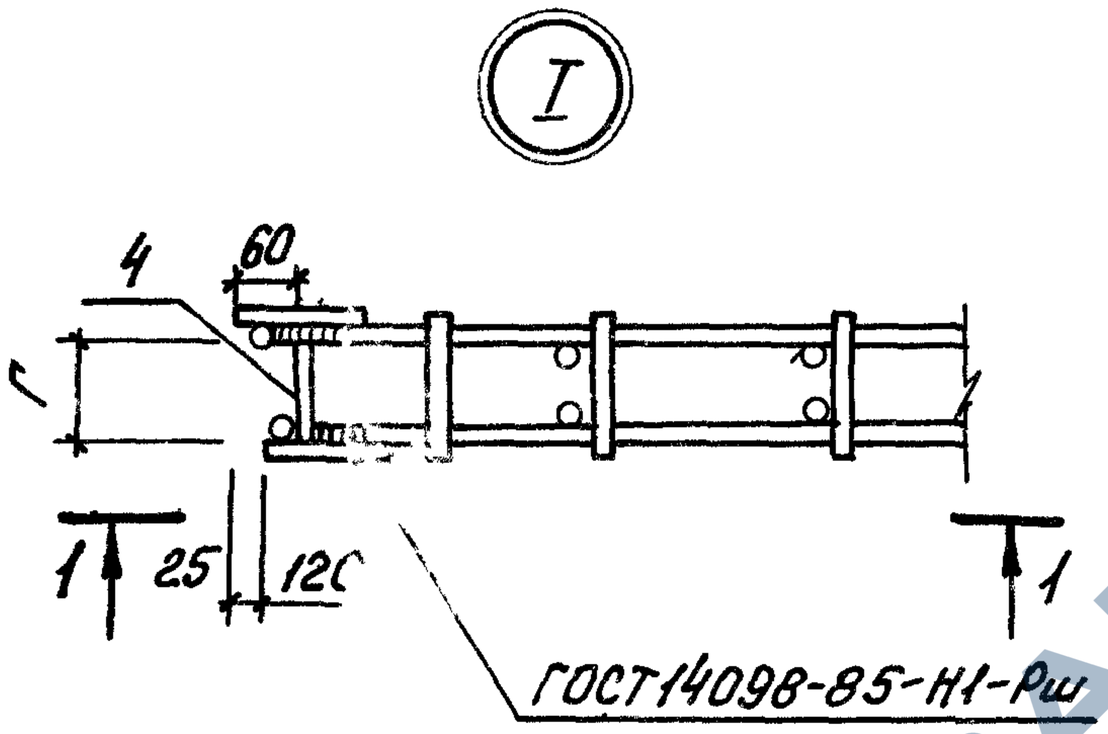

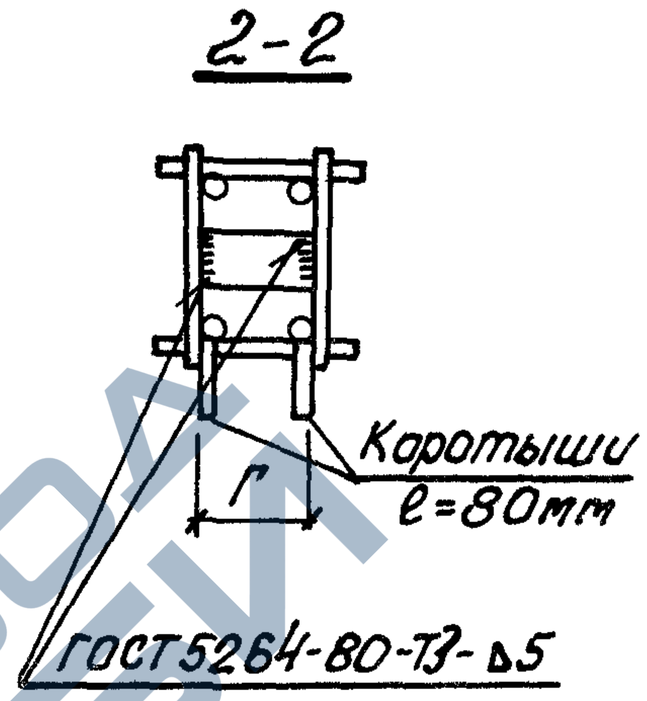

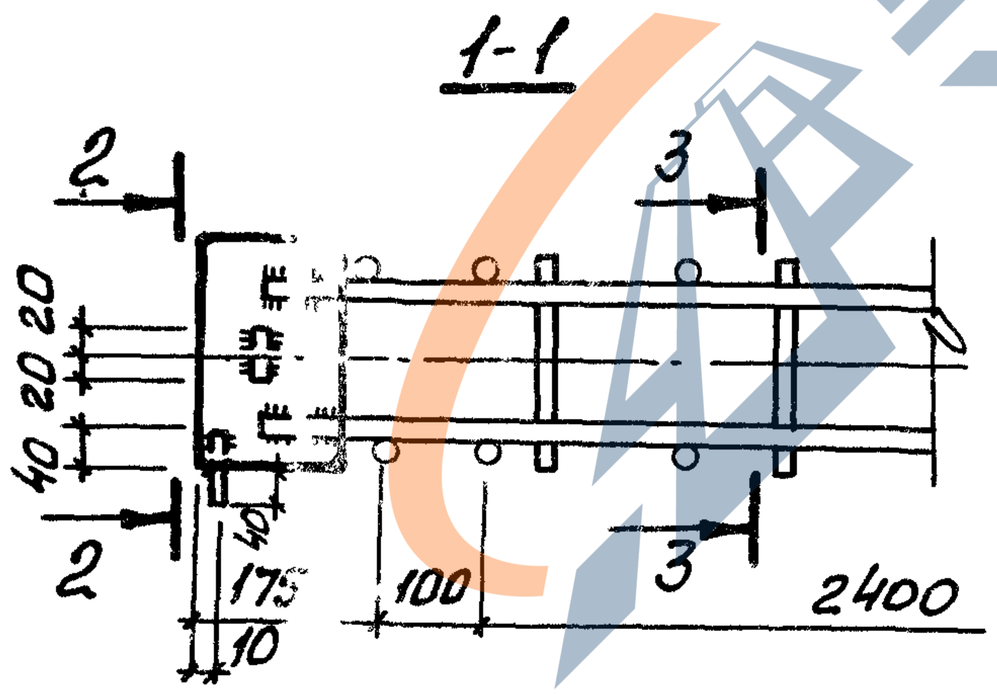

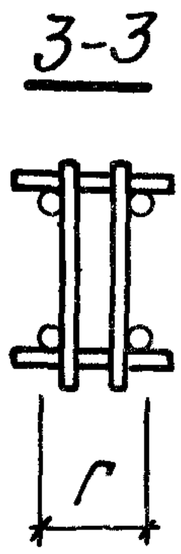

Спецификацию см. листы 2...4

Разраб.	Голосов			3.900.1-10.2-4 -03.00		
Пров.	Лыгин					
Зав. гр.	Мазалова					
Гл. спец.	Власенко			Изделие закладное МН 29... МН 43	Стадия: Р	Лист: 1	Листов: 4
Н. контр.	Сокольская				Госстрой СССР Союзводоканалниипроект Харьковский Водоканалпроект	
Нач. отд.	Шейко					

Инв. № подл. | Подпись и дата | Взам. инв. №

Копировал

24397-02 13 Формат А4

https://zavodjbi.com/

https://zavodjbi.com/

Поз.	Наименование	Кол. на изделие закладное МН															Обозначение документа
		29	30														
1	Каркас КР5	1	1														3.900.1-10.2-4-00.02
2	КР12	1	1														-00.04
3	ф5 Вр I, ℓ=130 ; 0,02кг	30	30														без черт.
4	-6х40, ℓ=82 ; 0,15кг	2															без черт.
	ℓ=93 ; 0,17кг		2														без черт.
	Размер в мм, Г	82	93														
	Масса изделия, кг	11,8	11,1														

Поз.	Наименование	Кол. на изделие закладное МН															Обозначение документа
		32а	36а	43	31	32	33	34	35	36	37	38	39	40	41	42	
1	Каркас КР5а	1				1											3.900.1-10.2-4-00.02
	КР5б				1												
	КР6а		1				1	1	1	1							
	КР7а											1	1				
	КР7б			1							1				1	1	
	КР7в													1			
2	Каркас КР12а	1				1											-00.04
	КР12б				1												

24397-02 14

3.900.1-10.2-4 -03.00

Лист 2

https://zavodjbi.com/

https://zavodjbi.com/

Инв. № подл.	Подпись и дата	Взам. инв. №

Поз.	Наименование	Кол. на изделие закладное МН															Обозначение документа
		32а	36а	43	31	32	33	34	35	36	37	38	39	40	41	42	
2	Каркас КР13а		1				1	1	1	1							3.900.1-10.2-4-00.04
	КР14а											1	1				
	КР14б			1							1				1	1	
2	Каркас КР14в													1			
3	ф5 Вр I, ℓ=130; 0,02кг						30										без черт.
	ℓ=150; 0,02кг				30				30								без черт.
	ℓ=170; 0,02кг					30		30									без черт.
	ℓ=200; 0,03кг	30								30							без черт.
	ф6 A I, ℓ=150; 0,03кг										30						без черт
	ℓ=210; 0,05кг		30									30				30	без черт.
	ℓ=240; 0,05кг			30									30				без черт
	ℓ=130; 0,03кг													30			без черт.
	ℓ=180; 0,04кг														30		без черт.
4	-6х40, ℓ=148; 0,27 кг	2															без черт.
	ℓ=176; 0,32 кг		2														без черт.
	ℓ=195; 0,37 кг			2													без черт.
	ℓ=106; 0,2 кг				2												без черт.

2437-02 15

3.900.1-10.2-4 -03.00	Лист 3

https://zavodjbi.com/

https://zavodjbi.com/

Инв. № подл.	Подпись и дата	Взам. инв. №

Поз.	Наименование	Кол. на изделие закладное МН															Обозначение документа
		32а	36а	43	31	32	33	34	35	36	37	38	39	40	41	42	
4	-6х40, ℓ=127; 0,24кг					2											без черт.
	ℓ=94; 0,18кг						2										без черт.
	ℓ=133; 0,25кг							2									без черт.
	ℓ=108; 0,20кг								2								без черт.
	ℓ=153; 0,29кг									2							без черт.
	ℓ=105; 0,20кг										2						без черт.
	ℓ=151; 0,29кг											2					без черт.
	ℓ=182; 0,35кг												2				без черт.
	ℓ=86; 0,16кг													2			без черт.
	ℓ=139; 0,26 кг														2		без черт.
	ℓ=164; 0,32кг															2	без черт.
	Размер в мм; Г	148	176	201	106	127	94	133	108	153	105	165	196	86	139	170	
	Масса изделия, кг	15,0	19,8	29,6	18,3	14,7	18,7	18,8	18,7	19,2	28,7	24,7	24,8	33,8	29,1	29,5	

1. Технические условия см. 3.900.1-10. 2-10.
2. Арматура: класса Вр-I по ГОСТ 6727-80*, класса А-I по ГОСТ 5781-82*;
полоса по ГОСТ 103-76*

24397-02 16

3.900.1-10.2-4 –03.00	Лист 4

https://zavodjbi.com/

https://zavodjbi.com/

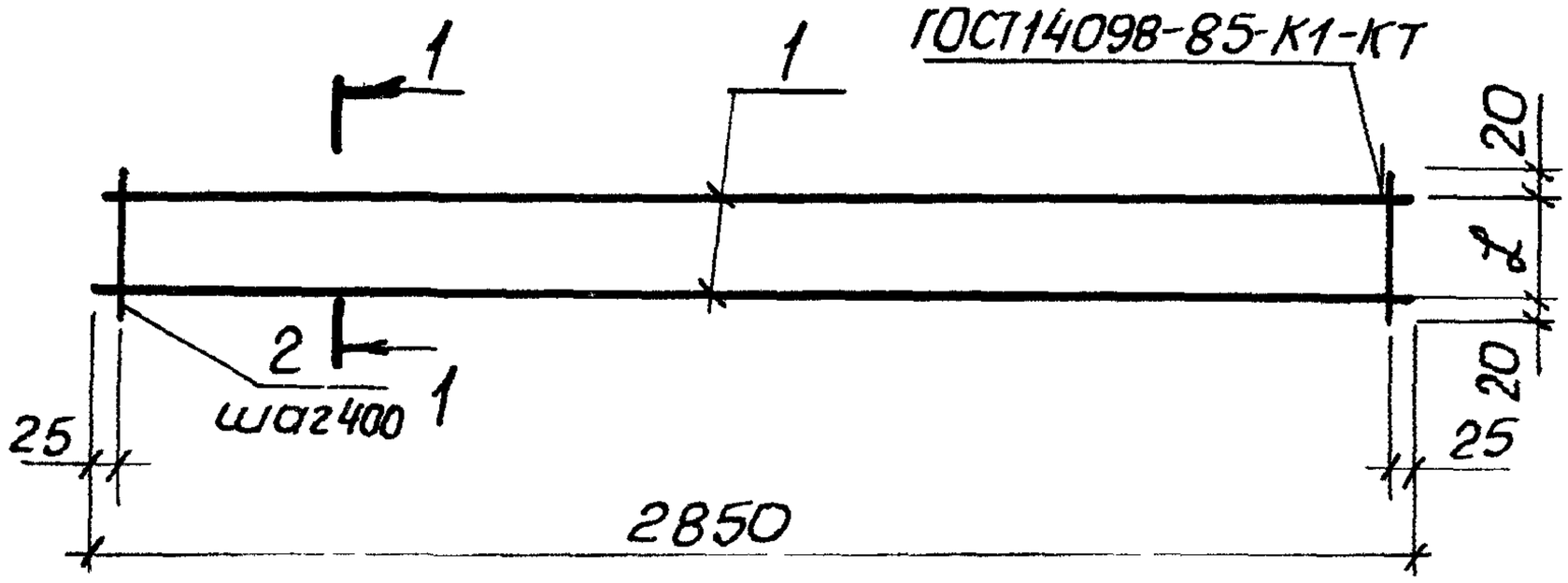

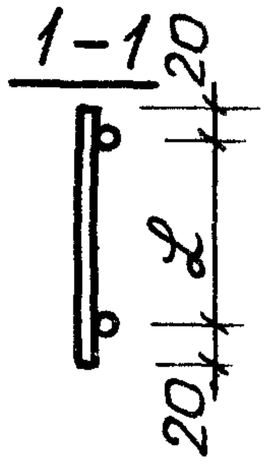

Поз.	Наименование	Кол. на каркас КР					Примечание
		1	2	3	4	4а	
1	ф5Вр I, ℓ=2850 ; 0,41кг	2	2	2	2	2	
2	ℓ=115 ; 0,02кг	8					
	ℓ=150 ; 0,02кг		8				
	ℓ=205 ; 0,03кг			8			
	ℓ=270 ; 004кг				8		
	ℓ=310 ; 0,05кг					8	
	Размеры 6мм, L	75	110	165	230	270	
	Масса каркаса, кг	1,0	1,0	1,1	1,1	1,2	

1. Технические условия см 3,900.1-10.2-10
2. Арматура: класса Вр-I по ГОСТ 6727-80*

Взам инв.№

Подпись и дата

Инв.№подл.

Разраб.	Голосов		
Пров.	Лагин		
Зав. гр.	Мазалова		
Гл. спец.	Власенко		
Н. контр.	Сокольская		
Нач. отд.	Шейко		

3.900.1-10.2-4—00.01

Каркас КР1...КР4, КР4а

Стадия	Лист	Листов
Р		1

Госстрой СССР
Союзводоканалниипроект
Харьковский
Водоканалпроект

Копир. Майстренко 24397-02 17 Формат А4

https://zavodjbi.com/

https://zavodjbi.com/

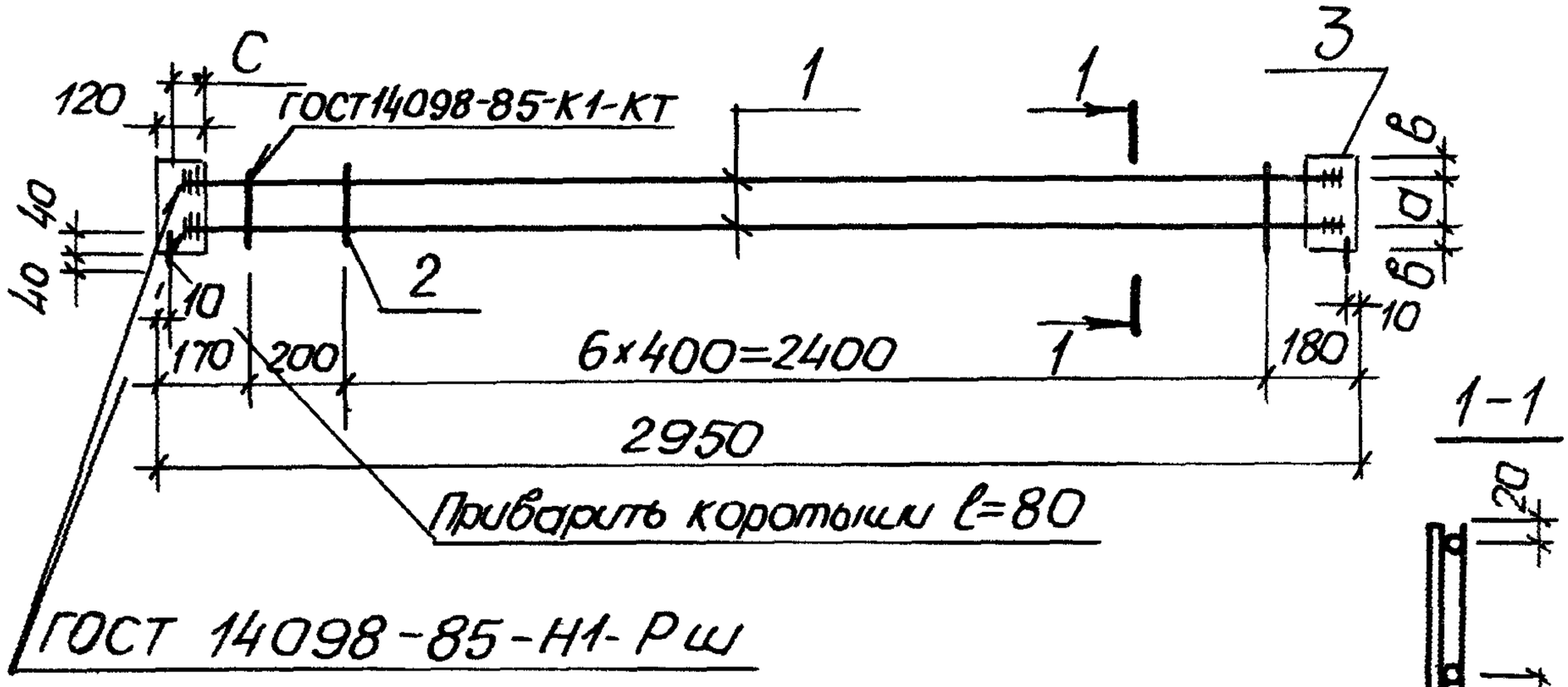

Поз.	Наименование	Кол. на КР			Примечание
		5	6	7	
1	ф10 AIII, ℓ=2820 ; 1,74кг	2			
	ф12 AIII, ℓ=2850 ; 2.54кг		2		
	ф14 AIII, ℓ=2850 ; 3,45кг			2	
2	ф5Вр I, ℓ=140 ; 0,02кг	8	8		
	ф6 AI , ℓ=140 ; 0,03кг			8	
3	-6х120, ℓ=160 ; 0,90кг	2	2		
	ℓ=180 ; 1,01кг			2	
	Размеры в мм, а	100	100	100	
	в	30	30	40	
	с	55	70	70	
	Масса, в кг.	5,5	7,3	9,4	

Разраб	Голосов		
Пров.	Лыгин		
Зав. гр.	Мазалова		
Гл. спец.	Власенко		
Н. контр.	Сокольская		
Нач. отд.	Шейко		

3.900.1-10.2-4 – 00.02

Каркас КР5... КР7, КР5а... КР7а, КР5б, КР7б, КР7в

Стадия	Лист	Листов
Р	1	2

ГОССТРОЙ СССР СОЮЗВОДОКАНАЛНИИПРОЕКТ ХАРЬКОВСКИЙ ВОДОКАНАЛПРОЕКТ

Копир. Майстренко 24397-02 18 Формат А4

https://zavodjbi.com/

https://zavodjbi.com/

Поз.	Наименование	Кол. на кр						Примечание
		5а	5б	6а	7а	7б	7в	
1	ф12 AIII, ℓ=2850 ; 2,54кг	2						
	ф14 AIII, ℓ=2850; 3,45кг		2	2				
	ф16 AIII, ℓ=2870 ; 4,54кг				2			
	ф18 AIII, ℓ=2870 ; 5,74кг					2		
	ф20 AIII, ℓ=2890 ; 7,14кг						2	
2	ф5 BpI ,ℓ=140 ; 0,02кг	8						
	ф6 AI , ℓ=140 ; 0,03кг		8	8	8	8	8	
3	-6×120 , ℓ=160 ; 0,90к	2						
	ℓ=180 ; 1,01кг		2	2	2			
	ℓ=200 ; 1,12кг					2	2	
	Размеры в мм, а	100	100	100	100	100	100	
	в	30	40	40	40	50	50	
	с	70	70	70	80	80	90	
	Масса, в кг	6,9	8,8	9,0	11,3	13,7	16,3	

1. Технические условия см. 3,900.1-10.2-10
2. Арматура : класса Bp-I по ГОСТ 6727-80*;
   класса A-I и A-III по ГОСТ 5781-82*;
   полоса по ГОСТ 103-76*

Инв. № подл. | Подпись и дата | Взам. инв. №

https://zavodjbi.com/

https://zavodjbi.com/

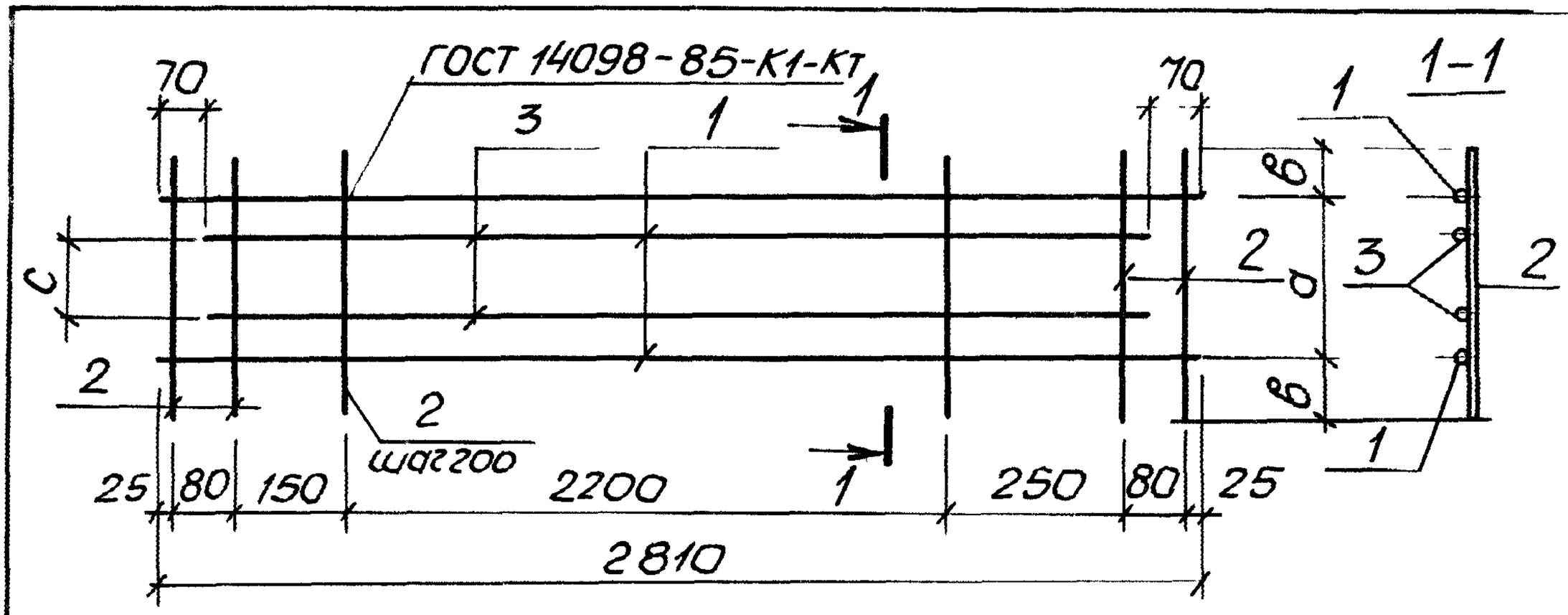

Поз.	Наименование	Кол. на каркас КР						Примечание
		8	9	10	11	9а		
1	ф6АI, ℓ=2810; 0,62кг			2	2			
	ф5ВрI, ℓ=2810; 0,40кг	2	2			2		
2	ℓ=180; 0,03кг	16						
	ℓ=240; 0,03кг		16					
	ℓ=440; 0,06кг			16				
	ℓ=480; 0,07кг				16			
	ℓ=300; 0,04кг					16		
3	ф10АIII, ℓ=2670; 1,65кг	2						
	ф12АIII, ℓ=2670, 2,37кг		2			2		
	ф14АIII, ℓ=2670, 3,23кг			2	2			
	Размеры в мм. а	120	170	360	400	230		
	в	30	35	40	40	35		
	с	80	100	180	180	120		
	Масса каркаса, кг	4,6	6,0	8,7	8,8	6,1		

Технические условия см. 3.900.1-10.2-10
Арматура: классов А-I и А-III по ГОСТ 5781-82*, класса Вр-I по ГОСТ 6727-80*
Полоса по ГОСТ 103-76*

Разраб.	Подзолков		
Пров.	Лыгин		
Зав. гр.	Мазалова		
Гл. спец.	Власенко		
Н. контр.	Сокольская		
Нач. отд.	Шейко		

3.900.1-10.2-4 -00.03

Каркас КР8... КР11, КР9а

Стадия	Лист	Листов
Р		1

Госстрой СССР
Союзводоканалниипроект
Харьковский
Водоканалпроект

Копир. Майстренко 24397-02 20 Формат А4

https://zavodjbi.com/

https://zavodjbi.com/

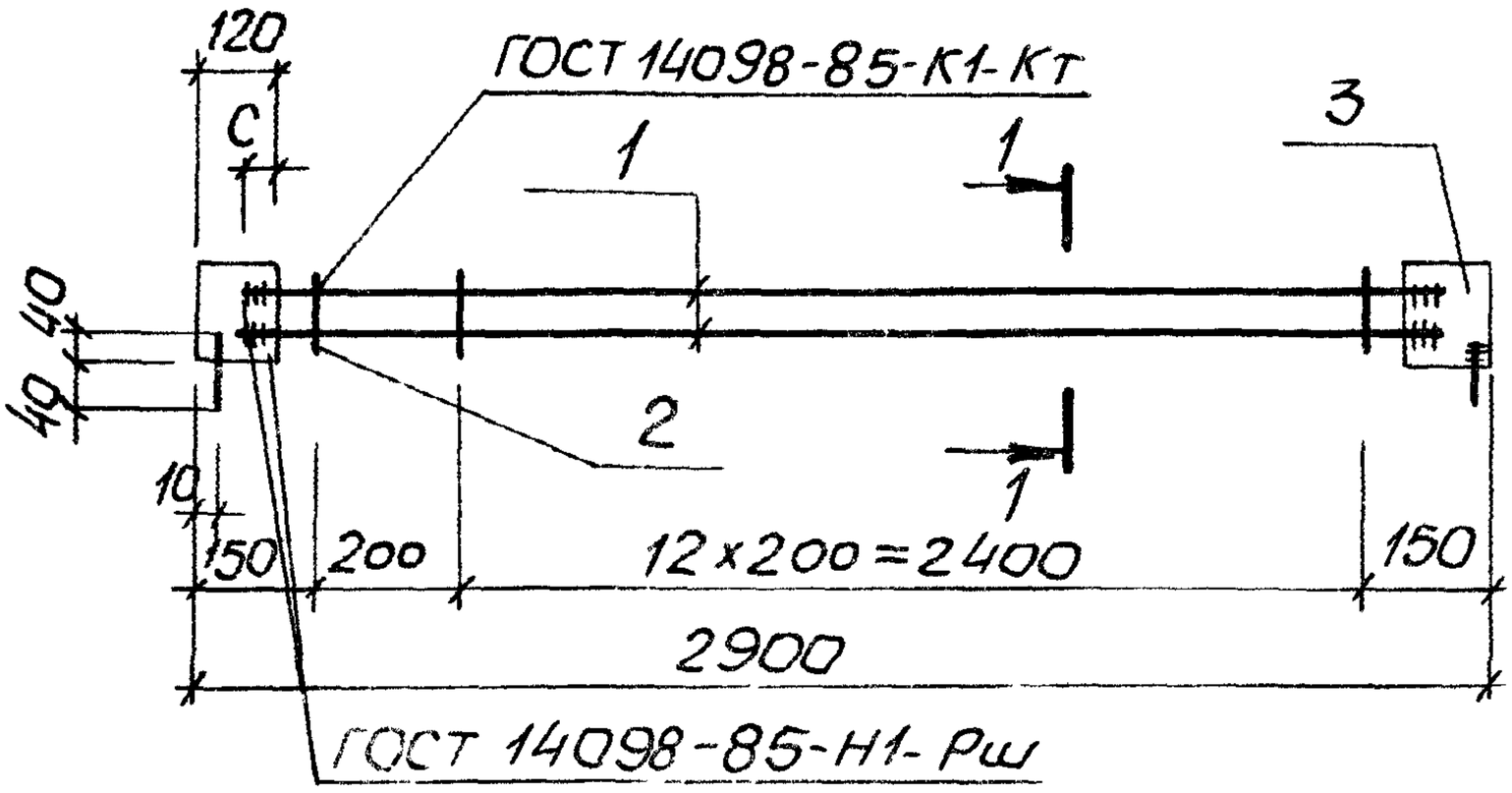

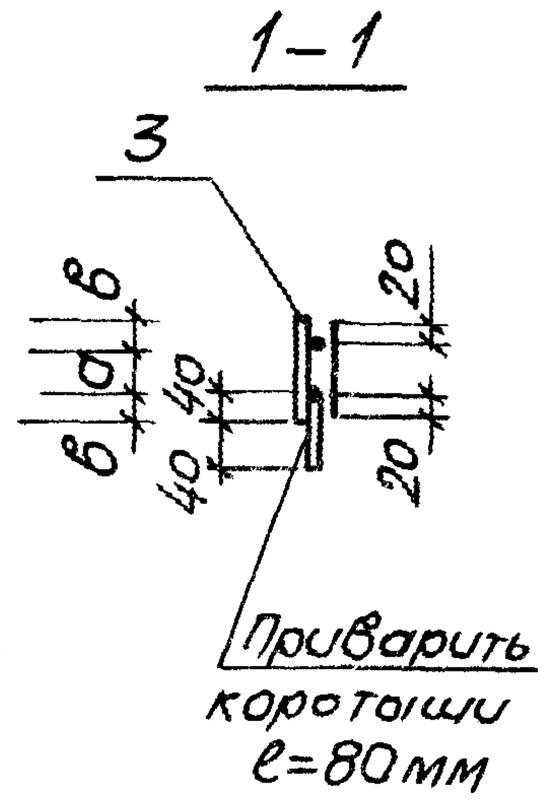

Поз.	Наименование	Кол. на каркас КР						Примечание
		12	13	14				
1	Ф10А-III, ℓ=2770; 1,71кг	2						
	Ф12А-III, ℓ-2800; 2,49кг		2					
	Ф14А-III, ℓ 2800; 3,40кг			2				
2	Ф5Вр-I; ℓ-140; 0,02кг	8	8					
	Ф6А-I, ℓ-140; 0,03кг			8				
3	-6×12,0, ℓ=160; 0,90кг	2	2					
	ℓ-180; 1,01кг			2				
	Размеры в мм, а	100	100	100				
	в	30	30	40				
	С	55	70	70				
	Масса каркаса, кг	5,4	7,2	9,3				

Инв.№подл. | Подпись и дата | Взам.инв.№

Разраб.	Подзолков		
Пров.	Лыгин		
Зав.гр.	Мазалова		
Гл.спец.	Власенко		
Н.контр.	Сокольская		
Нач.отд.	Шейко		

3.900.1-10.2-4 – 00.04

Каркас КР12...КР14, КР12а...КР14а, КР12б, КР14б, КР14в

Стадия	Лист	Листов
Р	1	2

Госстрой СССР Союзводоканалниипроект Харьковский Водоканалпроект

Копир. Майстренко 24397-02 21 формат А4

https://zavodjbi.com/

https://zavodjbi.com/

Поз.	Наименование	Кол. на каркас КР						Примечание
		12а	12б	13а	14а	14б	14в	
1	Ф12 AIII, ℓ=2800; 2.49кг	2						
	Ф14 AIII, ℓ=2800; 3,39кг		2	2				
	Ф16 AIII, ℓ=2820; 4,46кг				2			
	Ф18 AIII, ℓ=2820; 5,64кг					2		
	Ф20 AIII, ℓ=2840; 7,02кг						2	
2	Ф5 BpI, ℓ=140; 0,02кг	8						
	Ф6 AI, ℓ=140; 0,03кг		8	8	8	8	8	
3	-6х120, ℓ=160; 0,9кг	2						
	ℓ=180; 1,01кг		2	2	2			
	ℓ=200; 1.12кг					2	2	
	Размеры в мм, а	100	100	100	100	100	100	
	в	30	40	40	40	50	50	
	с	70	70	70	80	80	90	
	Масса каркаса, кг	6,7	8,5	8,7	11,3	13,7	16,3	

1. Технические условия см 3.900.1-10.2-10.
2. Арматура: классов A-I и A-III по ГОСТ 5781-82*;
   класса Bp-I по ГОСТ 6727-80*;
   полоса по ГОСТ 103-76*

https://zavodjbi.com/

https://zavodjbi.com/

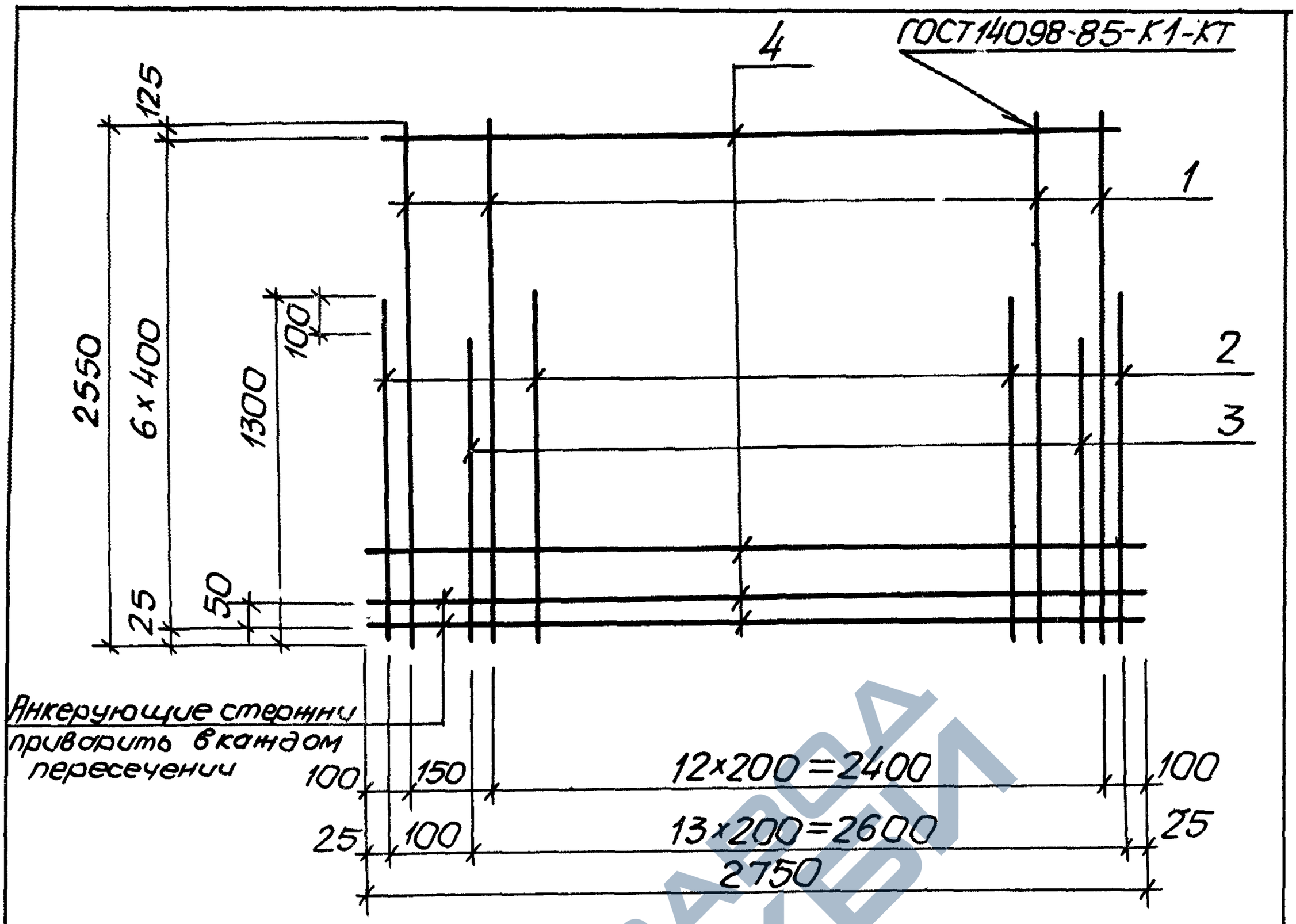

Поз	Наименование	кол. на сетку			Примечание
		1	2	3	
1	Ф8 AIII, ℓ=2550; 1,01кг	14	14		
	Ф10 AIII, ℓ=2550; 1,57кг			14	
2	Ф8 AIII, ℓ=1300; 0,51кг	8			
	Ф10 AIII, ℓ=1300; 0,80кг		8	8	
3	Ф10 AIII, ℓ=1200; 0,74кг	7			
	Ф12 AIII, ℓ=1200; 1,07кг		7	7	
4	Ф6 AI, ℓ=2750; 0,61кг	8	8	8	
	Масса сетки, кг	28,3	32,9	40,8	

1. Технические условия см. 3.900.1-10.2-10.
2. Арматура: классов A-I и A-III по ГОСТ 5781-82*.

Разраб	Голосов		
Пров.	Лыгин		
Зав. гр.	Мазалова		
Гл. спец.	Власенко		
Н. контр.	Сокольская		
Нач. отд.	Шейко		

3.900.1-10.2-4 – 00.05

Сетка С1...С3

Стадия	Лист	Листов
Р		1

Госстрой СССР
Союзводоканалниипроект
Харьковский
ВОДОКАНАЛПРОЕКТ

Инв. № подл. | Подпись и дата | Взам. инв. №

Копир. Майстренко 24397-02 23 Формат А4

https://zavodjbi.com/

https://zavodjbi.com/

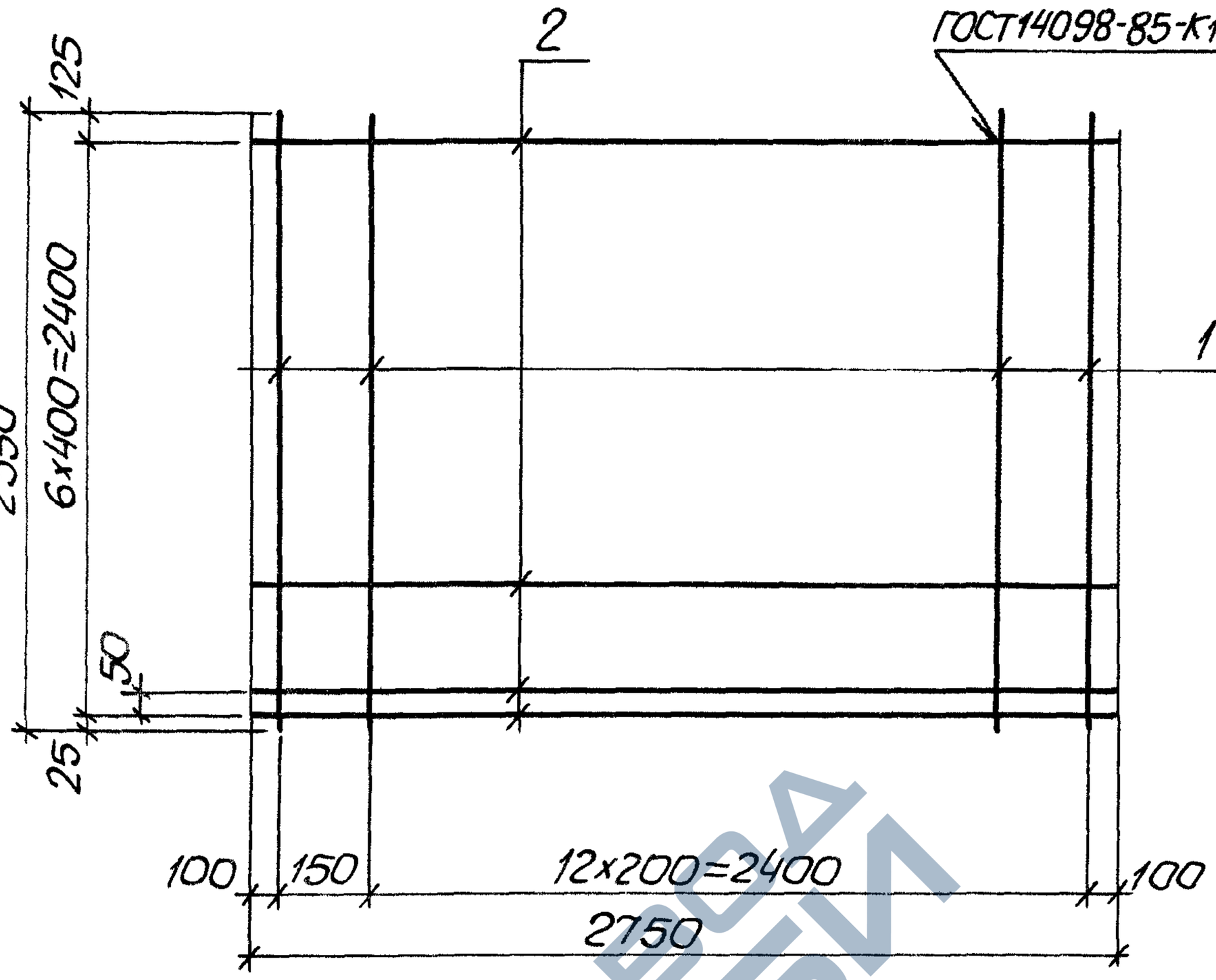

Марка сетки	Поз.	Наименование	Кол.	Масса ед., кг	Масса, кг
С2а	1	ф8AIII, ℓ=2550	14	1,01	19,0
	2	ф6AI, ℓ=2750	8	0,61	

1. Технические условия см. 3.900.1-10.2-10.
2. Арматура: классов А-I и А-III по ГОСТ 5781-82*

Инв.№ подл. | Подпись и дата | Взам.инв.№

Разраб.	Остапченко		
Пров.	Лыгин		
Зав.гр.	Мазалова		
Гл.спец.	Власенко		
Н.контр.	Сокольская		
Начотд	Шейко		

3.900.1-10.2-4 – 00.06

Сетка С2а

Стадия	Лист	Листов
Р		1

Госстрой СССР Союзводоканалниипроект Харьковский Водоканалпроект

Копир. Майстренко 24397-02 24 Формат А4

https://zavodjbi.com/

https://zavodjbi.com/

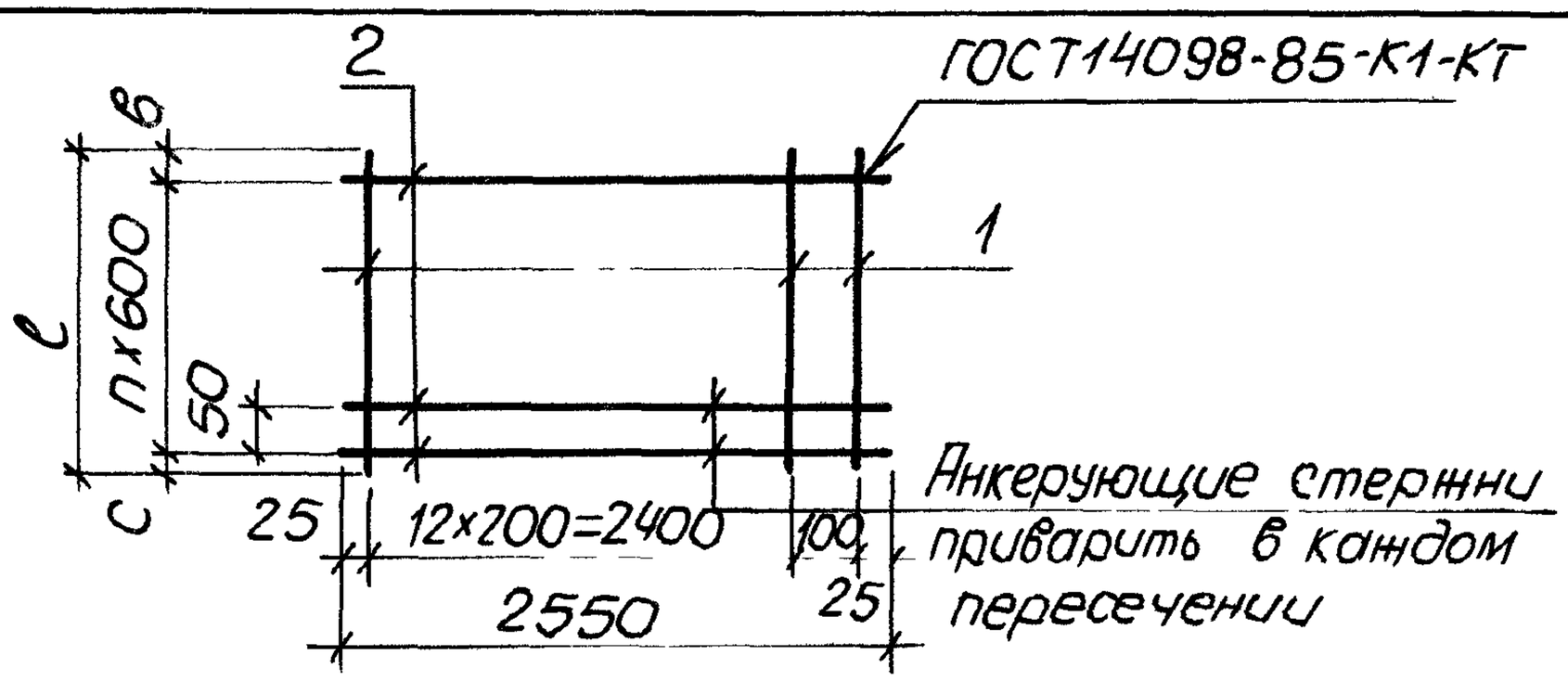

Поз.	Наименование	Кол. на сетку С								Примечание
		11	12	13	14	15	16	17	18	
1	ф8 AIII, l=3150; 1,24кг	14								
	ф10 AIII, l=3150; 1,94кг		14							
	l=3800; 2,34кг			14						
	l=4400; 2,72кг				14					
	ф12 AIII, l=4400; 3.91кг					14				
	ф10 AIII, l=5100; 3,15кг						14			
	ф12 AIII, l=5750; 5,14кг							14		
	l=6350; 5,64кг								14	
2	ф6 AI, l=2550; 0,60кг	7	7	8	9	9	10	11	12	
	Размеры в мм, l	3150	3150	3800	4400	4400	5100	5750	6350	
	c	25	25	25	25	25	50	25	25	
	n	5	5	6	7	7	8	9	10	
	в	125	125	175	175	175	250	325	325	
	Масса сетки, кг	21,6	31,4	37,6	43,5	60,1	50,1	78,6	86,2	

1. Технические условия см. 3.900.1-10.2-10
2. Арматура: классов А-I и А-III по ГОСТ 5781-82*

Разраб.	Остапченко	
Пров.	Лыгин	
Зав.гр.	Мазалова	
Гл.спец.	Власенко	
Н.контр.	Сокольская	
Нач.отд.	Шейко	

3.900.1-10.2-4 — 00.07

Сетка С11... С18

Стадия	Лист	Листов
Р		1

Госстрой СССР Союзводоканалниипроект Харьковский Водоканалпроект

Копир. Майстренко 24397-02 25 формат А4

https://zavodjbi.com/

https://zavodjbi.com/

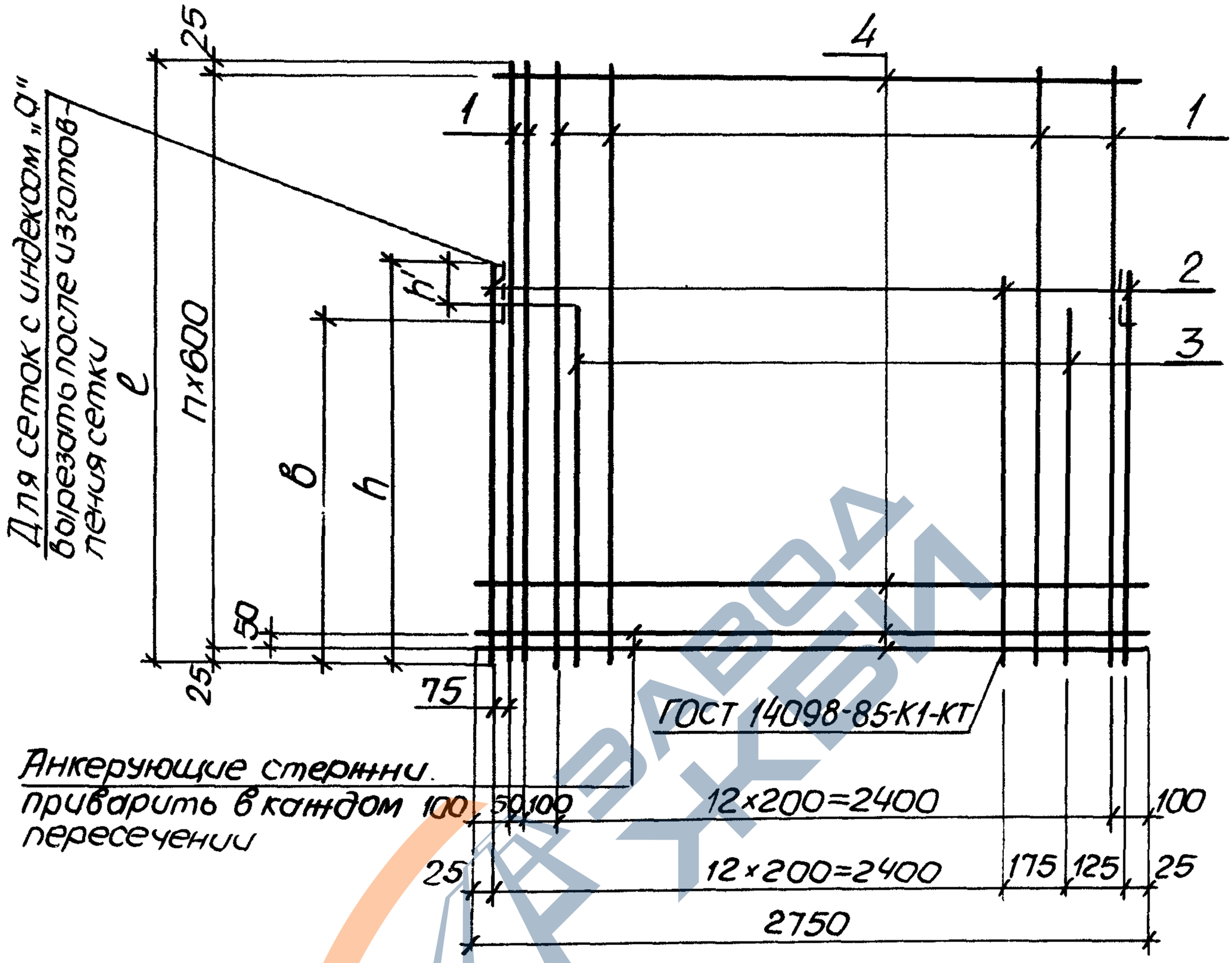

Спецификацию см. листы 2...8.

Разраб.	Голосов			3.900.1-10.2-4-00.08		
Пров.	Лыгин					
Зав. гр.	Мазалова			Сетка С21...С57, С21а...С57а	Стадия	Лист	Листов
Гл. спец.	Власенко				Р	1	8
Н. контр.	Сокольская				Госстрой СССР Союзводоканалниипроект Харьковский Водоканалпроект		
Нач. отд.	Шейко						

Инв. № подл. | Подпись и дата | Взам. инв. №

Копир. Майстренко 24397-02 26 формат А4

https://zavodjbi.com/

https://zavodjbi.com/

Поз.	Наименование	Кол. на сетку С															Примечание
		21 21а	22 22а	23 23а	24 24а	25 25а	26 26а	27 27а	28 28а	29 29а	30 30а	31 31а	32 32а	33 33а	34 34а		
1	ф8АIII, ℓ=1750; 0,69кг	15															
	ф10АIII, ℓ=1750; 1,1кг		15	15													
	ℓ=1900; 1,17кг				15												
	ℓ=2050; 1,26кг					15	15	15			15						
	ℓ=2150; 1,33кг								15	15		15					
	ф12АIII, ℓ=2350; 2,09кг												15				
	ℓ=2450; 2,18кг													15			
	ℓ=2650; 2,35кг														15		
2	ф6АIII, ℓ=1350; 0,29кг						7										
	ф8АIII, ℓ=1150; 0,45кг	7	7														
	ℓ=1200; 0,47кг			7													
	ℓ=1300; 0,51кг				7												
	ℓ=1350; 0,53кг							7									
	ℓ=1450; 0,57кг								7								
	ℓ=1500; 0,59кг									7							
	ф10АIII, ℓ=1350; 0,83кг										7						
	ℓ=1550; 0,96кг												7				
	ф12АIII, ℓ=1350; 1,2кг					7											

3.900.1-10.2-4-00.08

Лист 2

https://zavodjbi.com/

https://zavodjbi.com/

Инв. № подл.	Подпись и дата	Взам. инв. №

Поз.	Наименование	кол. на сетку С														Примечание
		21 21а	22 22а	23 23а	24 24а	25 25а	26 26а	27 27а	28 28а	29 29а	30 30а	31 31а	32 32а	33 33а	34 34а	
2	Ф12АIII, ℓ=1450; 1,29кг											7				
	ℓ=1600; 1,42кг													7		
	ℓ=1750; 1,55кг														7	
3	Ф6АIII, ℓ=1350; 0,29кг						8									
	Ф8АIII, ℓ=1150; 0,45кг		8													
	ℓ=1350; 0,53кг							8								
	ℓ=1450; 0,57кг								8							
	Ф10АIII, ℓ=1050; 0,65кг	8														
	ℓ=1100; 0,68кг			8												
	ℓ=1200; 0,74кг				8											
	ℓ=1400; 0,86кг									8						
	ℓ=1350; 0,83кг										8					
	ℓ=1550; 0,96кг												8			
	Ф12АIII, ℓ=1450; 1,29кг											8				
	ℓ=1600; 1,42кг													8		
	ℓ=1750; 1,55кг														8	
	ℓ=1350; 1,20кг					8										
4	Ф6АI, ℓ=2750; 0,61кг	4	4	4	5	5	5	5	5	5	5	5	5	6	6	

24397-02 28

3.900.1-10.2-4 -00.08

Лист 3

https://zavodjbi.com/

https://zavodjbi.com/

Поз.	Наименование	Кол. на сетку С														Примечание
		21 21а	22 22а	23 23а	24 24а	25 25а	26 26а	27 27а	28 28а	29 29а	30 30а	31 31а	32 32а	33 33а	34 34а	
	Размеры в мм, ℓ	1750	1750	1750	1900	2050	2050	2050	2150	2150	2050	2150	2350	2450	2650	
	h	1150	1150	1200	1300	1350	1350	1350	1450	1500	1350	1450	1550	1600	1750	
	h'	100	100	100	100		100	100	100	100						
	a	525	525	525	75	225	225	225	325	325	225	325	525	25	225	
	в	1050	1050	1050	1050	1050	700	700	700	700	700	700	700	700	1300	
	h	2	2	2	3	3	3	3	3	3	3	3	3	4	4	
	Масса сетки, кг	21,1	25,6	27,6	30,0	40,0	26,4	30,0	31,7	34,0	34,5	42,5	48,9	57,7	62,2	

Поз.	Наименование	Кол. на сетку С														Примечание
		35 35а	36 36а	37 37а	38 38а	39 39а	40 40а	41 41а	42 42а	43 43а	44 44а	45 45а	46 46а	47 47а	48 48а	
1	ф12А III, ℓ=2850; 2,54кг								15							
	ℓ=2950; 2,62кг									15						
	ℓ=2750; 2,44кг	15	15													
	ф14А III, ℓ=2750; 3,33кг			15												
	ℓ=2850; 3,45кг				15	15										
	ф16А III, ℓ=2650; 4,19кг						15									
	ℓ=3250; 5,14кг							15								
	ℓ=3450; 5,45кг										15				15	

24397-02 29

3.900.1-10.24-00.08

Лист 4

https://zavodjbi.com/

https://zavodjbi.com/

Инв. № подл.	Подпись и дата	Взам. инв. №

Поз.	Наименование	Кол. на изделие закладное МН															Примечание
		35 35а	36 36а	37 37а	38 38а	39 39а	40 40а	41 41а	42 42а	43 43а	44 44а	45 45а	46 46а	47 47а	48 48а		
	ℓ=3550; 5,61кг											15	15				
	ℓ=3650; 5,77кг													15			
2	ф12А III, ℓ=1850; 1,64кг	7															
	ф14А III, ℓ=1800 ; 2,18кг		7	7			7										
	ℓ=1900; 2,30кг				7												
	ℓ=1950 ; 2,36кг					7											
	ℓ=2200; 2,66кг							7									
	ℓ=2300; 2,78кг										7						
	ℓ=2350; 2,84кг											7					
	ℓ=2400; 2,90кг												7				
	ℓ=2450; 2,96кг													7			
	ф12А III, ℓ=1900 ; 1,69кг								7								
	ф12А III, ℓ=2000 ; 1,78кг									7							
	ф16 III, ℓ=2300 ; 3,63кг														7		
3	ф12А III, ℓ=1900; 1,69кг								8								
	ф14А III, ℓ=1750; 2,16кг	8															
	ℓ=1900; 2,30кг				8					8							
	ℓ=1800; 2,18кг		8	8													

24397-02 30

3.900.1-10.2-4 - 00.08

Лист 5

Формат А4

https://zavodjbi.com/

https://zavodjbi.com/

Инв. № подл.	Подпись и дата	Взам. инв. №

Поз.	Наименование	Кол. на изделие закладное МН															Примечание
		35 35а	36 36а	37 37а	38 38а	39 39а	40 40а	41 41а	42 42а	43 43а	44 44а	45 45а	46 46а	47 47а	48 48а		
3	ф14 AIII, ℓ=2300; 2,78кг										8						
	ℓ=2350; 2,84кг											8					
	ф16 AIII, ℓ=1700; 2,69кг						8										
	ℓ=1850; 2,93кг					8											
	ф16 AIII, ℓ=2100; 3,32кг							8									
	ℓ=2300; 3,63кг												8		8		
	ℓ=2350; 3,71кг													8			
4	ф6 AI, ℓ=2750; 0,61кг								6								
	ф8 AI, ℓ=2750; 1,09кг	6	6	6	6	6	6	7		6	7	7	7	8	7		
	Размеры в мм, ℓ	2750	2750	2750	2850	2850	2650	3250	2850	2950	3450	3550	3550	3650	3450		
	h	1850	1800	1800	1900	1950	1800	2200	1900	2000	2300	2350	2400	2450	2300		
	h'	100				100	100	100		100			100	100			
	в	1300	1300	1300	1300	1300	1300	1300	1000	1000	1000	1000	1000	1000	1000		
	n	4	4	4	4	4	4	5	4	4	5	5	5	6	5		
	a	325	325	325	425	425	225	225	425	325	425	525	525	25	425		
	Масса сетки, кг	71,6	75,8	89,2	93,2	98,2	106,2	129,9	67,0	76,7	131,1	134,4	141,1	145,6	143,8		

24397-02 31

ЗАВОД ЖБИ

3.900.1-10.2-4 -00.08

Лист 6

https://zavodjbi.com/

https://zavodjbi.com/

поз.	Наименование	Кол. на сетку С														Примечание
		49 49а	50 51а	51 51а	52 52а	53 53а	54 54а	55 55а	56 56а	57 57а						
1	ф12АIII, ℓ=2850 ; 2,53кг		15													
	ф14АIII, ℓ=3450 ; 4,17кг						15									
	ф16АIII, ℓ=3550 ; 5,61кг	15		15		15										
	ℓ=3750 ; 5,93кг				15											
	ф18АIII, ℓ=4250 ; 8,9кг							15								
	ℓ=4450 ; 9,3кг								15							
	ф20АIII, ℓ=4250 ; 10,49кг									15						
2	ф16АIII, ℓ=2400 ; 3,79кг	7														
	ℓ=2350 ; 3,71кг			7			7									
	ℓ=2500 ; 3,95кг				7											
	ф18АIII, ℓ=2400 ; 5,02кг					7										
	ф20АIII, ℓ=2850 ; 7,04кг							7		7						
	ℓ=2950 ; 7,29кг								7							
	ф12АIII, ℓ=2000 ; 1,78кг		7													
3	ф16АIII, ℓ=2350 ; 3,71кг			8												
	ℓ=2500 ; 3,95кг				8											
	ф18АIII, ℓ=2250 ; 4,50кг						8									
	ℓ=2300 ; 4,60кг	8														
	ф20АIII, ℓ=2300 ; 5,68кг					8										

24397-02 32

3.900.1-10.2-4 – 00.08

Лист 7

Формат А4

https://zavodjbi.com/

https://zavodjbi.com/

Поз.	Наименование	Кол. на сетку С														Примечание
		49 49а	50 50а	51 51а	52 52а	53 53а	54 54а	55 55а	56 56а	57 57а						
3	ф14АIII, ℓ=1900; 2,30кг		8													
	ф20АIII, ℓ=2850; 7,04кг							8		8						
	ℓ=2950; 7,29кг								8							
4	ф8АI, ℓ=2750; 1,09кг		6	7	8											
	ф10АI, ℓ=2750; 1,69кг	7				7	7	9	9	9						
	Размеры в мм, e	3550	2850	3550	3750	3550	3450	4250	4450	4250						
	h	2400	200	2350	2500	2400	2350	2850	2950	2850						
	h'	100	100			100	100									
	в	1000	1650	1650	1650	1650	1200	1200	1200	1200						
	n	5	4	5	6	5	5	7	7	7						
	a	525	425	525	125	525	425	25	225	25						
	Масса сетки, кг	161,0	75,3	147,4	156,9	176,6	138,0	254,0	264,0	278,2						

Технические условия см. 3.900.1-10.2-10

Арматура: класса в А-I и А-III по ГОСТ 5781-82.

24397-02 33

3.900.1.10.2-4 -00.08

Лист 8

https://zavodjbi.com/

https://zavodjbi.com/

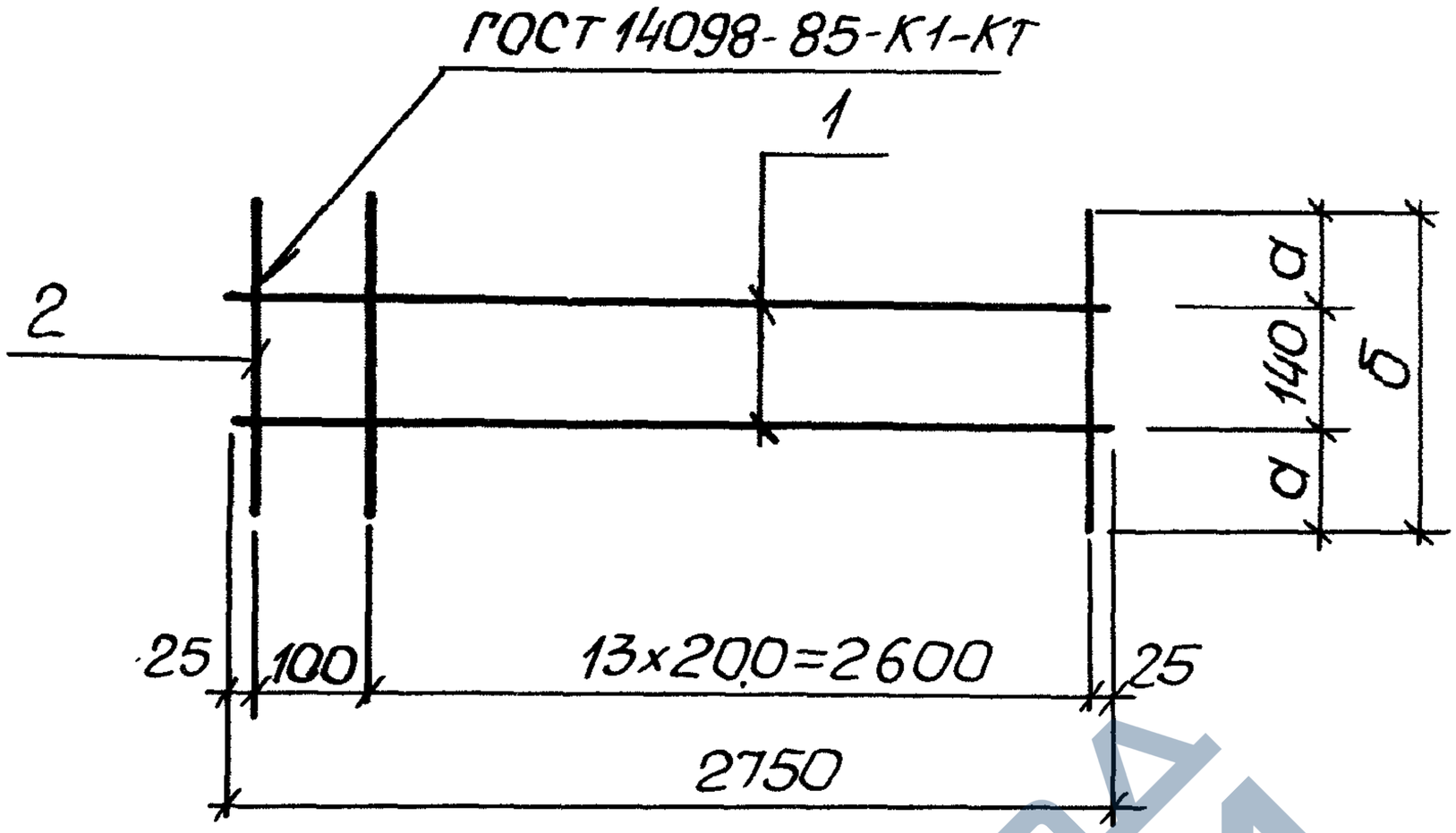

Поз.	Наименование	Кол. на сетку С61	Кол. на сетку С62	Примечание
1	ф5Вр I, ℓ=2750; 0,42кг	2	2	
2	ф6А I, ℓ=600; 0,14кг	15		
	ф6А I, ℓ=460; 0,1кг		15	
	Размеры в мм, а	230	160	
	б	600	460	
	Масса сетки, кг	2,9	2,3	

1. Технические условия см 3.900.1-10.2-10
2. Арматура: класса Вр-I по ГОСТ 6727-80*,
   класса А-I по ГОСТ 5781-82*.

Инв.№подл. | Подпись и дата | Взам.инв.№

Разраб.	Голосов		
Пров.	Лыгин		
Зав.гр.	Мазалова		
Гл.спец.	Власенко		
Н.контр.	Сокольская		
Нач.отд.	Шейко		

3.900.1-10.2-4-00.09

Сетка С61; С62

Стадия	Лист	Листов
Р		1

Госстрой СССР
Союзводоканалниипроект
Харьковский
Водоканалпроект

Колир. Майстренко 24397-02 34 Формат А4

https://zavodjbi.com/

https://zavodjbi.com/

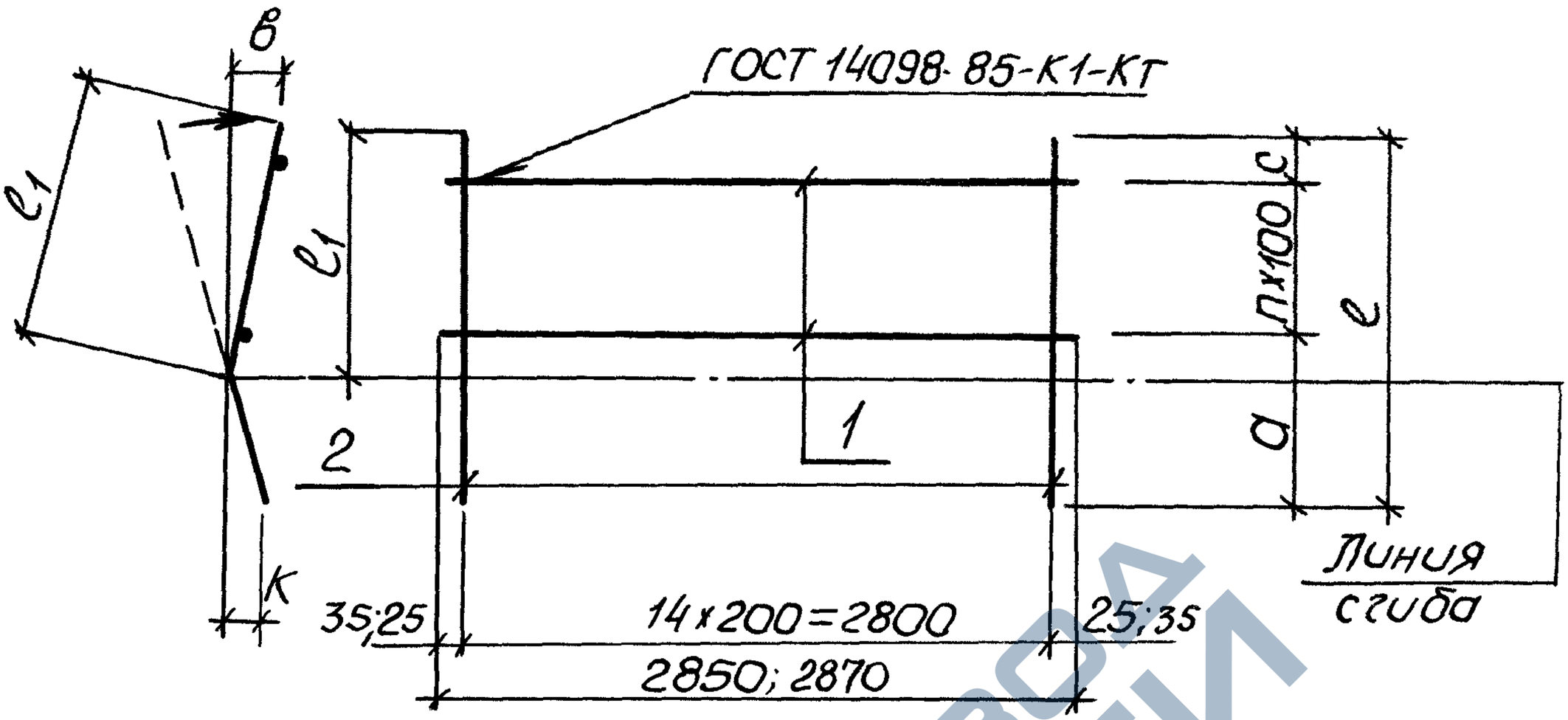

Спецификацию см. лист 2,3

Разраб.	Голосов			3.900.1-10.2-4 – 00.10
Пров.	Лыгин			
Зав. гр.	Мозалова			Сетка С101... С108; С171... С174
Гл. спец.	Власенко			Стадия: Р; Лист: 1; Листов: 3
Н. контр.	Сокольская			Госстрой СССР Союзводоканалниипроект Харьковский Водоканалпроект
Рук. отд.	Шейко			

Копир Майстренко 24397-02 35 Формат А4

https://zavodjbi.com/

https://zavodjbi.com/

Поз.	Наименование	Кол. на сетку С								Примечание
		101	102	103	104	105	106	107	108	
1	Ф8 AI, ℓ=2850; 1,13кг	2	3	4						
	Ф12 AI, ℓ=2850; 2.53кг				4	4	4			
	Ф14 AI, ℓ=2850; 3,44кг							4	4	
2	Ф12 AIII, ℓ=660; 0,59кг	15								
	Ф16 AIII, ℓ=880; 1,39кг		15							
	ℓ=1140; 1,80кг			15						
	Ф22 AIII, ℓ=1520; 4,53кг				15					
	Ф25 AIII, ℓ=1320; 5,08кг					15				
	ℓ=1520; 5,85кг						15			
	Ф28 AIII, ℓ=1320; 6,38кг							15		
	ℓ=1520; 7,35кг								15	
	Размеры в мм, a	360	430	590	1020	720	1020	720	1020	
	c	200	250	250	200	300	200	300	200	
	n	1	2	3	3	3	3	3	3	
	ℓ	660	880	1140	1520	1320	1520	1320	1520	
	ℓ_1	400	530	660	690	730	690	730	690	
	в	100	100	105	85	125	85	125	85	
	K	60	65	80	110	100	110	100	110	
	Масса сетки, кг	11,1	24,3	31,5	78,1	86,3	97,7	109,5	123,9	

1. Технические условия см. 3.900.1-10.2-10
2. Арматура классов A-I и A-III по ГОСТ 5781-82*

Инв. № подл. | Подпись и дата | Взам. инв. №

https://zavodjbi.com/

https://zavodjbi.com/

Поз.	Наименование		Кол. на сетку						Примечание
			171	172	173	174			
1	Ф8АI, ℓ=2850; 1,13кг		2						
	Ф10АI, ℓ=2850; 1,76кг			3	4				
	Ф14АI, ℓ=2870; 3,45кг					4			
2	Ф14АIII, ℓ=680; 0,82кг		15						
	Ф18АIII, ℓ=900; 1,79кг			15					
	Ф20АIII, ℓ=1100; 2,71кг				15				
	Ф36АIII, ℓ=1520; 12,14кг					15			
	Размер в мм	а	380	450	550	1020			
		с	200	250	250	200			
		n	1	2	3	3			
		ℓ	680	900	1100	1520			
		ℓ_1	420	550	620	690			
		в	100	100	105	85			
		к	60	65	80	110			
	Масса сетки, кг		14,5	32,1	47,6	195,9			

Технические условия см. 3.900.1-10, 2-10

Арматура: классов А-I и А-III по ГОСТ 5781-82*.

https://zavodjbi.com/

https://zavodjbi.com/

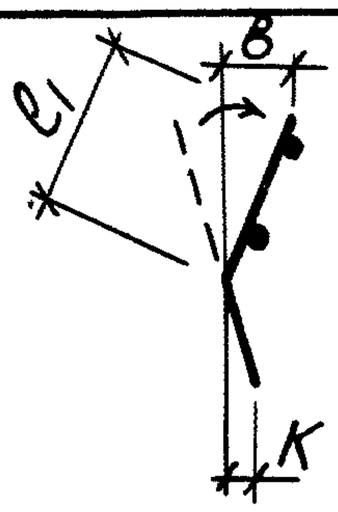

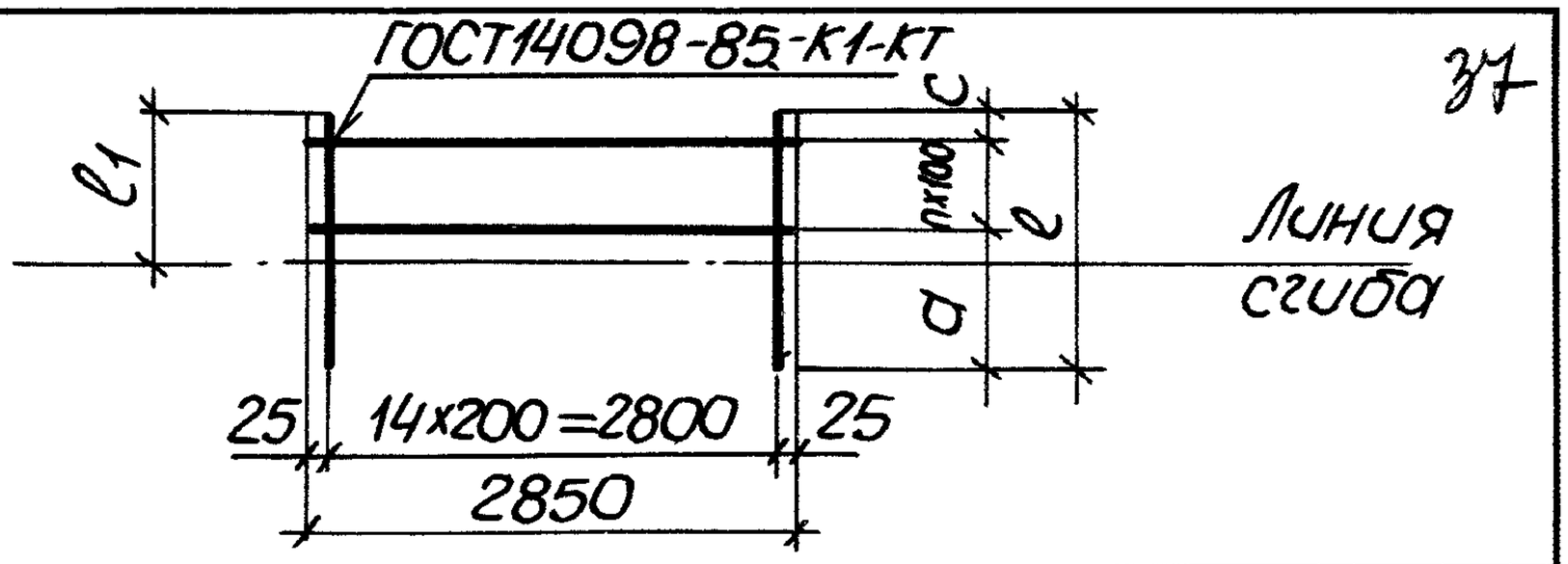

Поз.	Наименование	Кол. на сетку С							Примечание
		111	112	113	114	115	116	117	
1	ф 6 AI, ℓ=2850; 0,65кг	2							
	ф8 AI, ℓ=2850; 1,13кг		3	4					
	ф10 AI, ℓ= 2850; 1,76кг				4	4	4		
	ф12 AI, ℓ=2850; 2.54кг							4	
2	ф10 AIII, ℓ=800; 0,50кг	15							
	ф14 AIII, ℓ=1020; 1,24кг		15						
	ф16 AIII, ℓ=1320; 2,10кг			15					
	ф20 AIII, ℓ=1240; 3,06кг				15				
	ℓ=1460; 3,60кг					15			
	ф22 AIII, ℓ=1660; 4,90кг						15		
	ф25 AIII, ℓ=1660; 6,40кг							15	
	Размеры в мм, а	500	620	770	740	860	1160	1160	
	с	200	200	250	200	300	200	200	
	n	1	2	3	3	3	3	3	
	ℓ	800	1020	1320	1240	1460	1660	1660	
	ℓ1	400	510	680	620	730	690	690	
	в	100	95	105	100	125	85	85	
	к	100	95	105	100	125	125	125	
	Масса сетки, кг	8,8	22,0	36,0	52.7	60,8	80.3	106.2	

1. Технические условия см. 3.900.1-10.2-10
2. Арматура: классов А-I и А-III по ГОСТ 5781-82*

Взам. инв. №

Подпись и дата

Инв. № подл.

Разраб.	Остапченко	
Пров.	Лыгин	
Зав. гр.	Мазалова	
Гл. спец.	Власенко	
Н. контр.	Сокольская	
Нач. ОПО.	Шейко	

3.900.1-10.2-4 – 00.11

Сетка С 111... С 117

Стадия	Лист	Листов
Р		1

Госстрой СССР Союзводоканалниипроект Харьковский Водоканалпроект

Копир. Майстренко 24397-02 38 формат А4

https://zavodjbi.com/

https://zavodjbi.com/

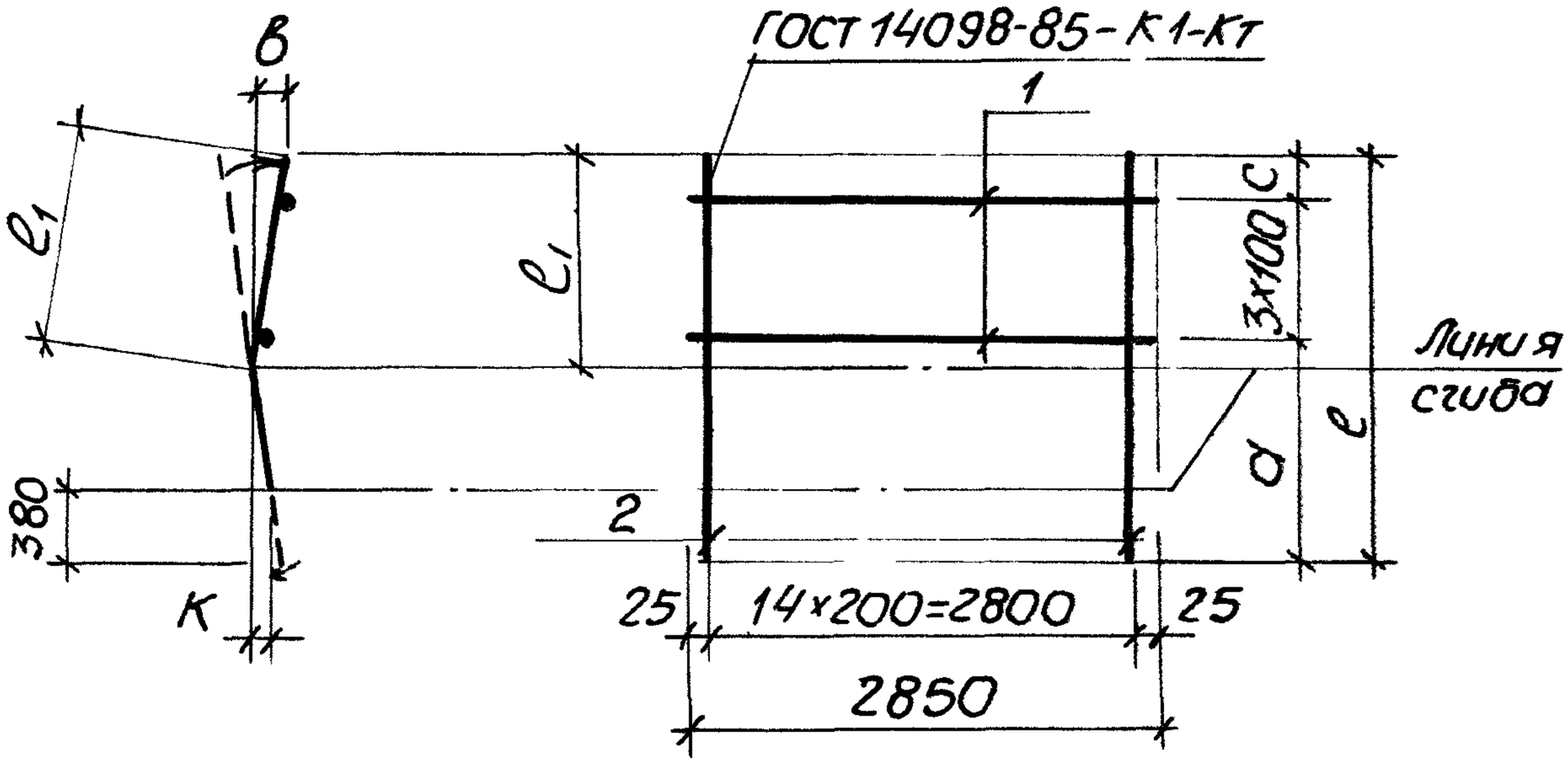

Поз	Наименование	Кол. на сетку С						Примечание
		121	122	123	124			
1	Ф8АI, l=2850; 1,13кг	4						
	Ф10АI, l=2850; 1,76кг		4	4				
	Ф12АI, l=2850; 2,53кг				4			
2	Ф14А III, l=1520; 1,84кг	15						
	Ф18А III, l=1560; 3,30кг		15					
	Ф20А III; l=1720; 4,24кг			15				
	Ф25А III, l=1500; 5,76кг				15			
	Размеры в мм а	1000	1000	1120	1000			
	с	220	260	300	200			
	l	1520	1560	1720	1500			
	l_1	640	680	730	620			
	в	100	100	125	100			
	к	80	80	100	80			
	Масса сетки, кг	32,1	56,5	70,6	91,0			

1. Технические условия см. 3.900.1-10.2-10
2. Арматура: классов А-I и А-III по ГОСТ 5781-82*

Разраб.	Остапченко		
Пров.	Лыгин		
Зав.гр.	Мазалова		
Гл.спец.	Власенко		
Н.контр	Соколовская		
Нач.отд.	Шейко		

3.900.1-10.2-4-00.12

Сетка С 121... С 124

Стадия	Лист	Листов
Р		1

Госстрой СССР Союзводоканалниипроект Харьковский Водоканалпроект

Инв.№подл. | Подпись и дата | Взам.инв.№

копир. Майстренко 24397-02 39 формат А4

https://zavodjbi.com/

https://zavodjbi.com/

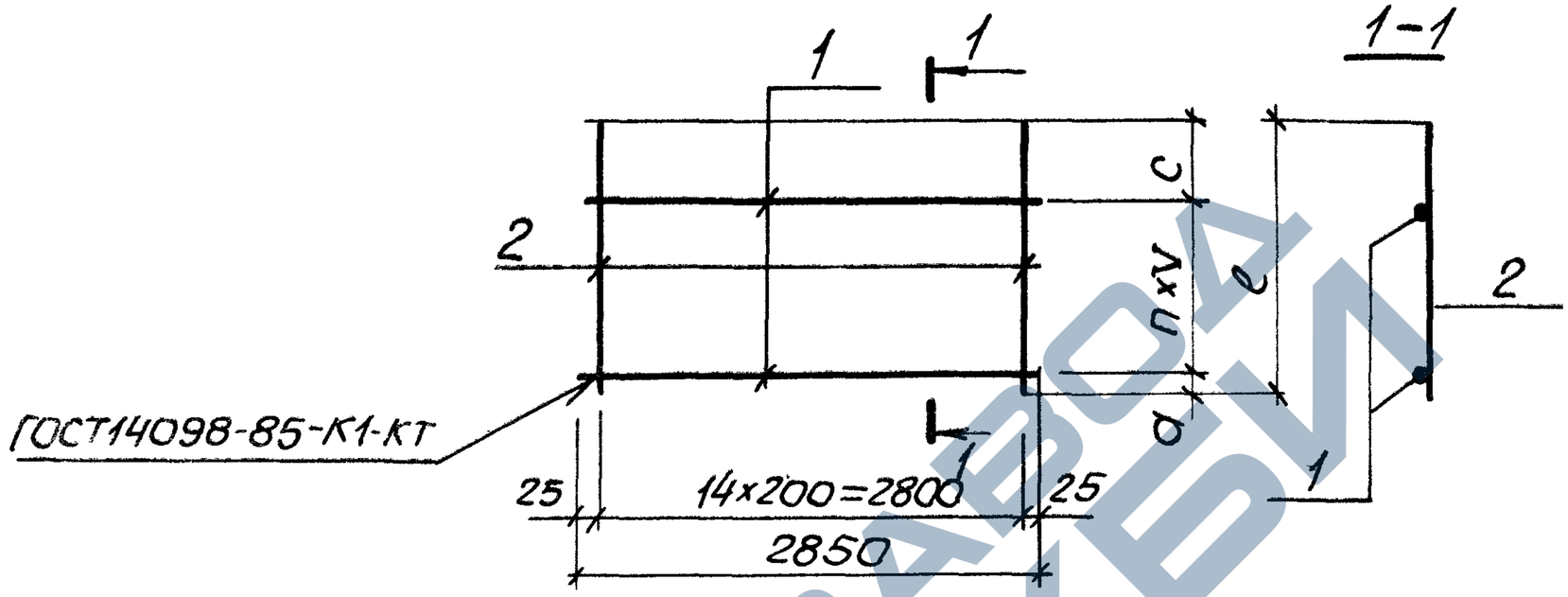

Поз.	Наименование	Кол. на сетку С															Примечание
		131	132	133	134	135	136	137	138	139	140	141	142				
1	ф6АI, ℓ=2850; 0,65кг	5	5	5	5												
	ф8АI, ℓ=2850; 1,13кг					5	5	5	6	5	5						
	ф10АI, ℓ=2850; 1,76кг											6					
	ф12АI, ℓ=2850; 2.53кг												6				

Продолжение спецификации см. лист 2,3.

Разраб.	Подзолков		
Пров.	Лыгин		
Зав. гр.	Мазалова		
Гл. спец.	Власенко		
Н. контр.	Соколосая		
Нач. отд	Шейко		

3.900.1-10.2-4 -00.13

Сетка
С 131... С 146

Стадия	Лист	Листов
Р	1	3

Госстрой СССР
Союзводоканалниипроект
Харьковский
Водоканалпроект

24397-02 40

Копир. Майстренко

Формат А4

https://zavodjbi.com/

https://zavodjbi.com/

Поз.	Наименование	кол. на сетку С															Примечание
		131	132	133	134	135	136	137	138	139	140	141	142				
2	ф10AIII, ℓ=640; 0,40кг	15															
	ф12AIII, ℓ=860; 0,75кг		15														
	ℓ=1120; 0,99кг			15													
	ℓ=1300; 1,15кг				15												
	ф14AIII, ℓ=860; 1,04кг					15											
	ℓ=1120; 1,40кг						15										
	ℓ=1320; 1,60кг							15									
	ℓ=1520; 1,84кг								15								
	ф16AIII, ℓ=860; 1,36кг									15							
	ℓ=1340; 2,12кг										15						
	ф18AIII, ℓ=1560; 3,26кг											15					
	ф22AIII, ℓ=1500; 4,48кг												15				
	Размеры в мм, а	50	150	50	200	150	50	200	200	150	200	200	200				
	п	4	4	4	4	4	4	4	5	4	4	5	5				
	V	100	100	200	200	100	200	200	200	100	200	200	200				
	С	190	310	270	300	310	270	320	320	310	340	360	300				
	ℓ	640	860	1120	1300	860	1120	1320	1520	860	1340	1560	1500				
	Масса сетки, кг	9,3	14,7	18,2	21,2	21,3	26,7	29,7	34,4	27,2	37,5	59,5	78,8				

24397-02 41

3.900.1-10.2-4 –00.13

Лист 2

https://zavodjbi.com/

https://zavodjbi.com/

Поз.	Наименование		Кол на сетку С						Примечание
			143	144	145	146			
1	Ф6АI, ℓ=2850; 0,65кг		3	3	5	6			
2	Ф8А-III, ℓ=660; 0,25кг		15						
	ℓ=860; 0,34кг			15					
	Ф10А III, ℓ=1080 ; 0,71кг				15				
	Ф12А III, ℓ=1500; 1,30кг					15			
	Размеры 6 мм	a	50	150	200	200			
		n	2	2	5	6			
		V	200	200	200	200			
		c	210	310	320	360			
		ℓ	660	860	1520	1500			
	Масса сетки,	кг	5,3	7,05	13,9	23,4			

1. Технические условия см. 3.900.1-10.2-10
2. Арматура: классов А-I и А-III по ГОСТ 5781-82*

3.900.1-10.2-4 – 00.13

Лист 3

24397-02 42 формат А3

https://zavodjbi.com/

https://zavodjbi.com/

ГОСТ14098-85-К1-КТ

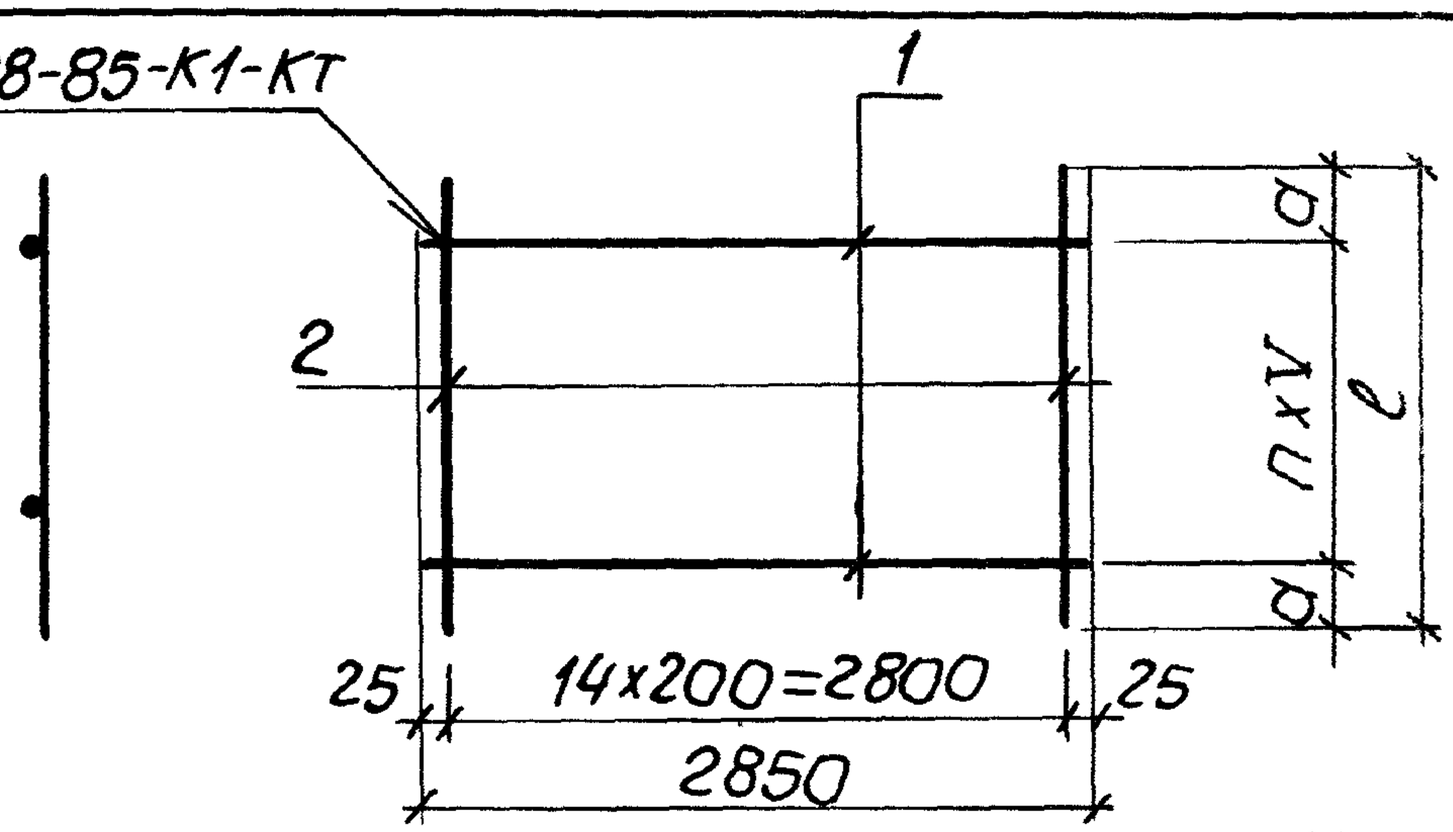

Поз.	Наименование	Кол. на сетку С							Примечание
		151	152	153	154	155	156	157	
1	ф6АI, ℓ=2850; 0,65кг	5	4						
	ф8АI, ℓ=2850; 1,13кг			5					
	ф10АI, ℓ=2850; 1,76кг				5	5	6		
	ф12АI, ℓ=2850; 2,53кг							6	
2	ф10АIII, ℓ=780; 0,50кг	15							
	ф14АIII, ℓ=1000; 1,21кг		15						
2	ф16АIII, ℓ=1300; 2,05к			15					
	ф20АIII, ℓ=1220; 3,01кг				15				
	ф22АIII, ℓ=1440; 4,32кг					15			
	ℓ=1640; 4,92кг						15		
	ф25АIII, ℓ=1640; 6,30кг							15	
	Размеры в мм, a	210	200	250	210	320	320	320	
	n	4	3	4	4	4	5	5	
	V	100	200	200	200	200	200	200	
	ℓ	820	1000	1300	1220	1440	1640	1640	
	Масса сетки, кг	10,8	20,8	36,4	54,0	73,6	84,4	109,7	

1. Технические условия см. 3.900.1-10.2-10
2. Арматура: классов А-I и А-III по ГОСТ 5781-82*

Разраб.	Остапченко		
Пров.	Лыгин		
Зав. гр.	Мазалова		
Гл. спец.	Власенко		
Н. контр.	Сокольская		
Нач. отд.	Шейко		

3.900.1-10.2-4 -00.14

Сетка С151...С157

Стадия	Лист	Листов
Р		1

Госстрой СССР Союзводоканалниипроект Харьковский Водоканалпроект

Копир. Майстренко 24397-02 43 формат А4

https://zavodjbi.com/

https://zavodjbi.com/

Инв. № подл.	Подпись и дата	Взам. инв. №

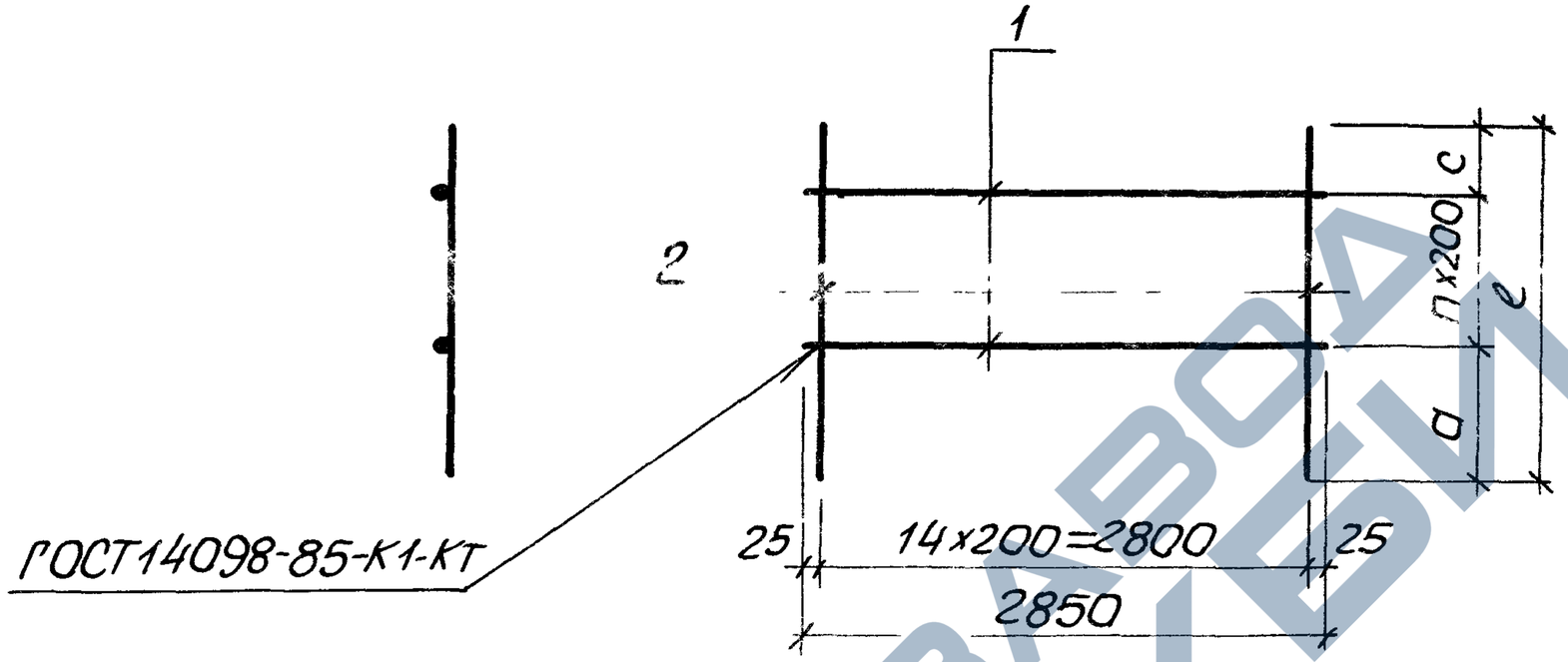

Поз.	Наименование	Кол. на сетку С									Примечание
		161	162	163	164	165	166	167	168	169	
1	Ф8АI, ℓ=2850; 1,13кг	5	5	5	5			7			
	Ф10АI, ℓ=2850; 1,76кг					5	5		7	7	
2	Ф10АIII, ℓ=1480; 0,9кг						15				
	Ф12АIII, ℓ=1900; 1,7кг									15	

Продолжение спецификации см. лист 2

Разраб.	Остапченко	
Пров.	Лыгин	
Зав. гр.	Мазалова	
Гл. спец.	Власенко	
Н. контр.	Сокольская	
Нач. отд.	Шейко	

3.900.1-10.2-4 – 00.15

Сетка С161... С169

Стадия	Лист	Листов
Р	1	2

Госстрой СССР Союзводоканалниипроект Харьковский Водоканалпроект

24397-02 44

ЗАВОД ЖБИ

https://zavodjbi.com/

https://zavodjbi.com/

Инв.№подл.	Подпись и дата	Взам.инв.№

Поз.	Наименование	Кол на сетку С															Примечание
		161	162	163	164	165	166	167	168	169							
2	ф14АIII, ℓ=1500; 1,82кг	15															
	ℓ=1540; 1,86кг		15														
	ℓ=1920; 2,32кг							15									
	ф16АIII, ℓ=1520; 2,4кг			15													
	ℓ=1740; 2,75кг				15												
	ф18АIII, ℓ=1540; 3,22кг					15											
	ℓ=1960; 3,9кг								15								
	Размеры в мм, а	450	490	470	590	490	460	470	510	440							
	п	4	4	4	4	4	4	6	6	6							
	с	250	250	250	350	250	200	250	250	250							
	ℓ	1500	1540	1520	1740	1540	1480	1920	1960	1900							
	Масса сетки, кг	33,0	33,6	41,7	47,0	57,1	22,3	42,7	70,8	37,8							

Арматура: классов А-I и А-III по ГОСТ 5781-82*

Технические условия см 3.900.1-10.2-10

24397-02 45

3.900.1-10.2-4 –00.15	Лист 2

https://zavodjbi.com/

https://zavodjbi.com/

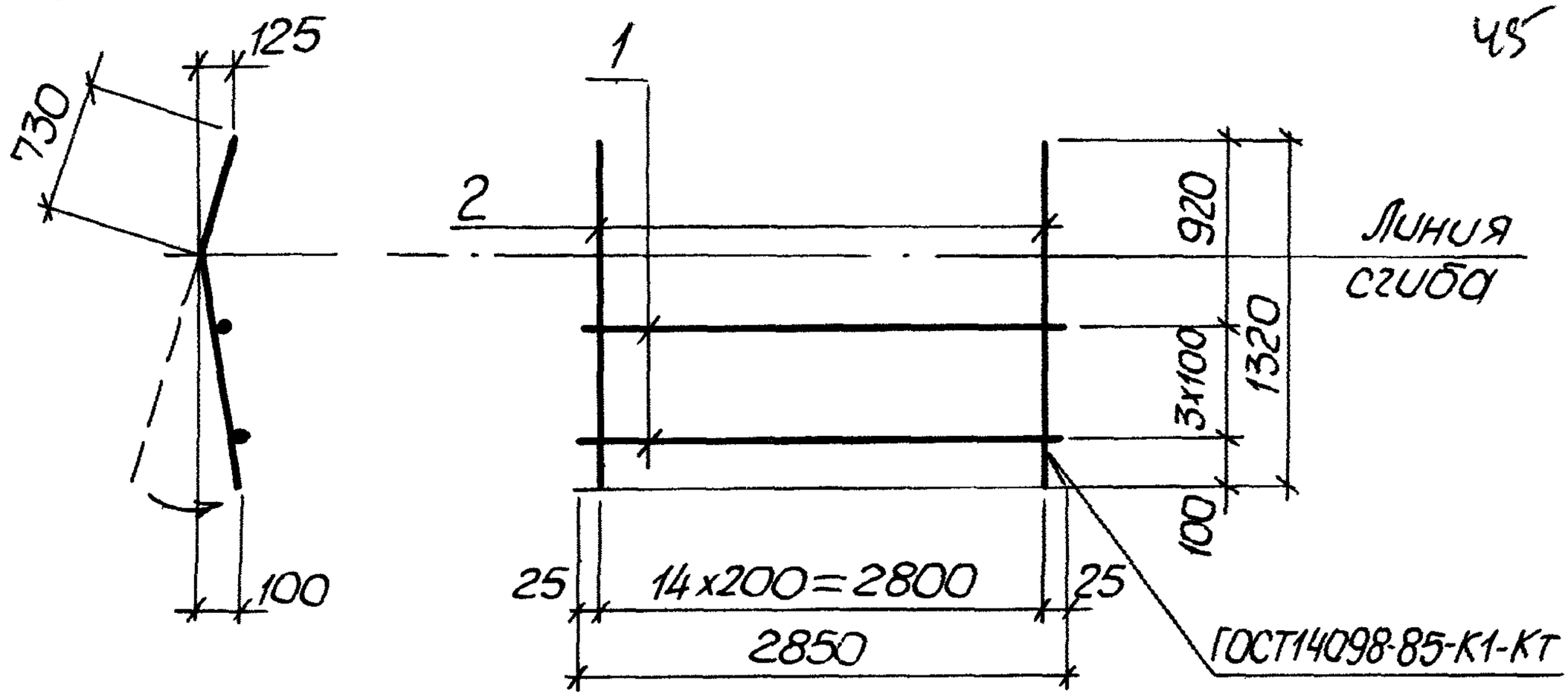

Поз.	Наименование	Кол. на сетку С						Примечание
		181	182					
1	Ф12АI, ℓ=2850; 2.53кг	4						
	Ф14АI, ℓ=2850; 3,44кг		4					
2	Ф25АIII, ℓ=1320; 5.08кг	15						
	Ф28АIII, ℓ=1520; 7,34кг		15					
	Масса сетки, кг	86,3	123,9					

1. Технические условия см. 3.900.1-10.2-10
2. Арматура: классов АI и АIII по ГОСТ 5781-82*

Инв.№подл. | Подпись и дата | Взам.инв.№

Разраб.	Остапченко		
Пров.	Лыгин		
Зав.гр.	Мазалова		
Гл.спец.	Власенко		
Н.контр.	Сокольская		
Начота	Шейко		

3.900.1-10.2-4 – 00.16

Сетка С181, С182

Стадия	Лист	Листов
Р		1

Госстрой СССР Союзводоканалниипроект Харьковский Водоканалпроект

Копир. Майстренко 24397-02 46 Формат А4

https://zavodjbi.com/

https://zavodjbi.com/

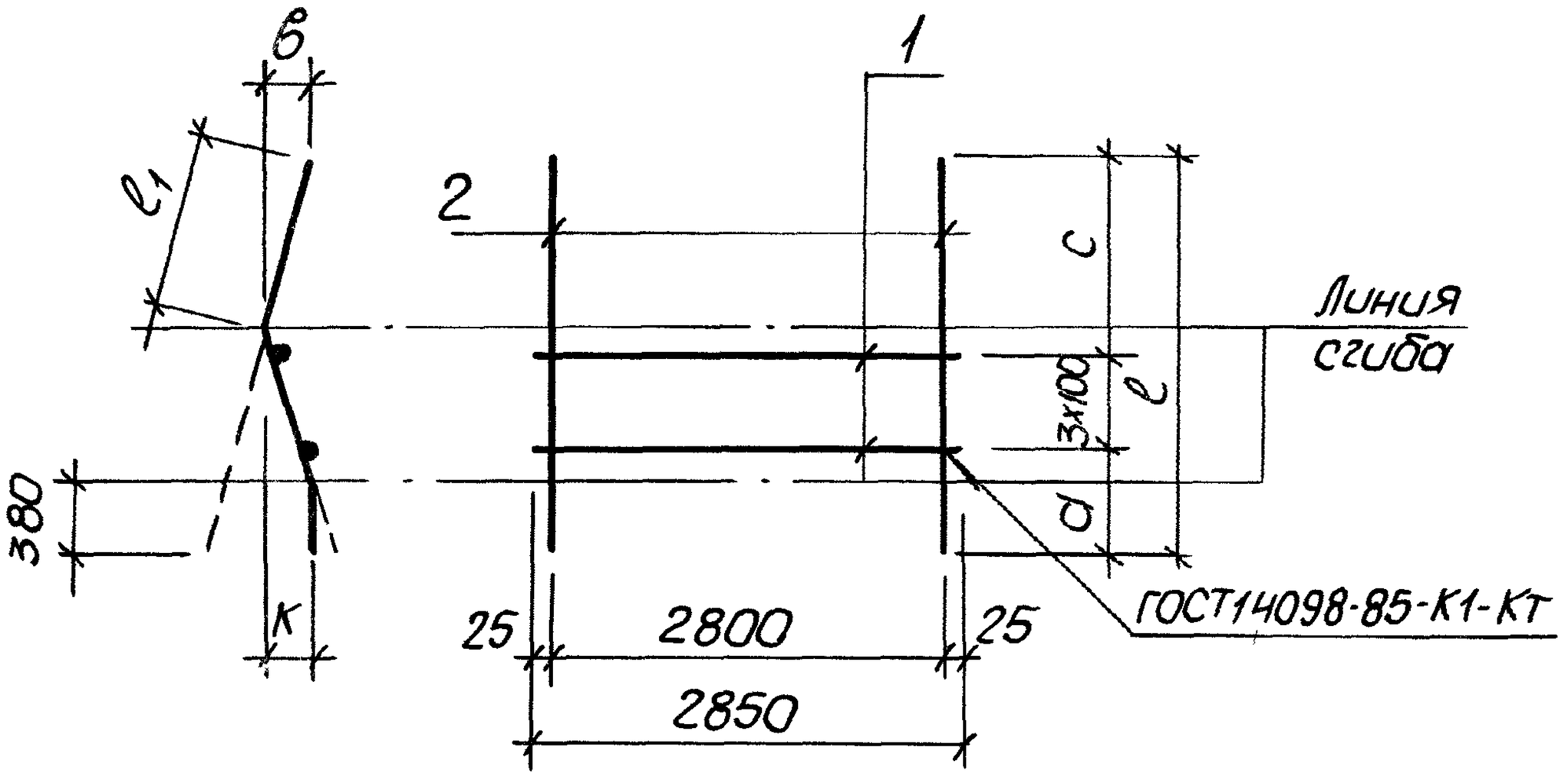

Поз.	Наименование	Кол. на сетку С						Примечание
		191	192	193				
1	ф8 AI, ℓ=2850; 1,13кг	4						
	ф12 AI, ℓ=2850; 2.53кг		4					
	ф14 AI, ℓ=2850; 3.44к			4				
2.	ф20 AIII, ℓ=1720; 4,24кг	15						
	ф22 AIII, ℓ=1920: 5,66кг		15					
	ф28 AIII, ℓ=1920; 9.21кг			15				
	Размеры в мм, a	500	480	480				
	c	920	1120	1120				
	ℓ	1720	1920	1920				
	ℓ_1	730	970	970				
	в	125	130	130				
	K	100	70	70				
	Масса сетки, кг	70,6	95,0	151,9				

1. Технические условия см. 3.900.1-10.2-10
2. Арматура: классов A-I и A-III по ГОСТ 5781-82*

Разраб.	Остапченко		
Пров.	Логин		
Зав.гр	Мазалова		
Гл.спец.	Власенко		
Н.контр	Сокольская		
Начота	Шейко		

3.900.1-10.2-4-00.17

Сетка С191... С193

Стадия	Лист	Листов
Р		1

Госстрой СССР Союзводоканаинипроект Харьковский Водоканалпроект

Инв.№подл. | Подпись и дата | Взам.инв.№

Копир. Майстренко 24397-02 47 Формат А4

https://zavodjbi.com/

https://zavodjbi.com/

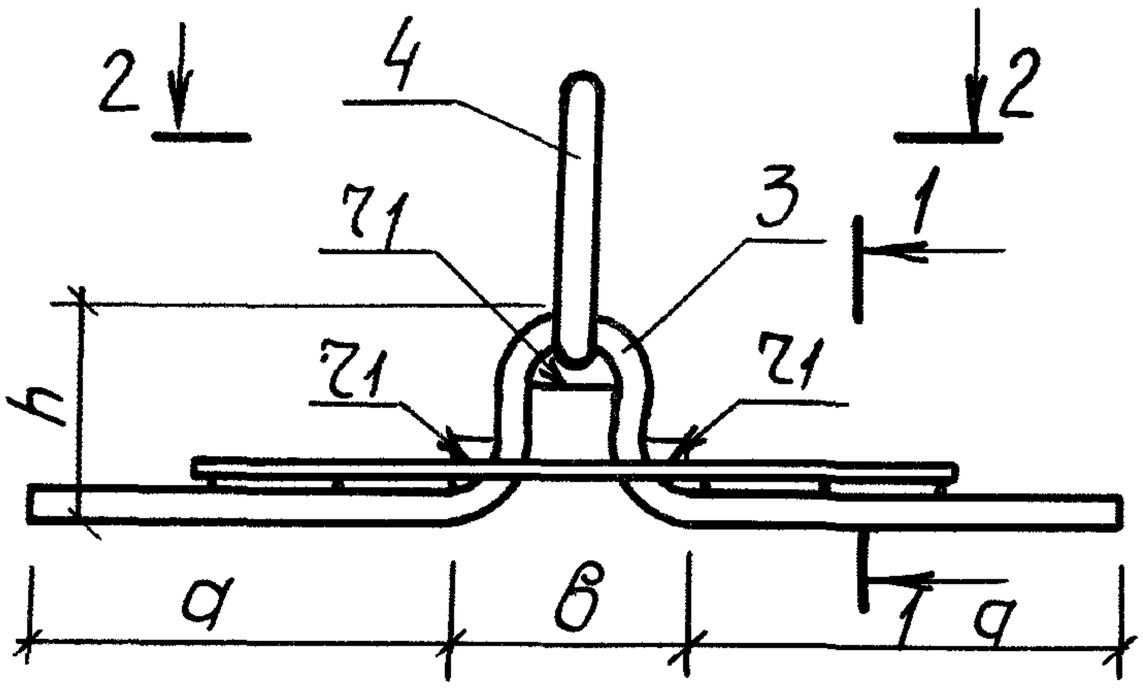

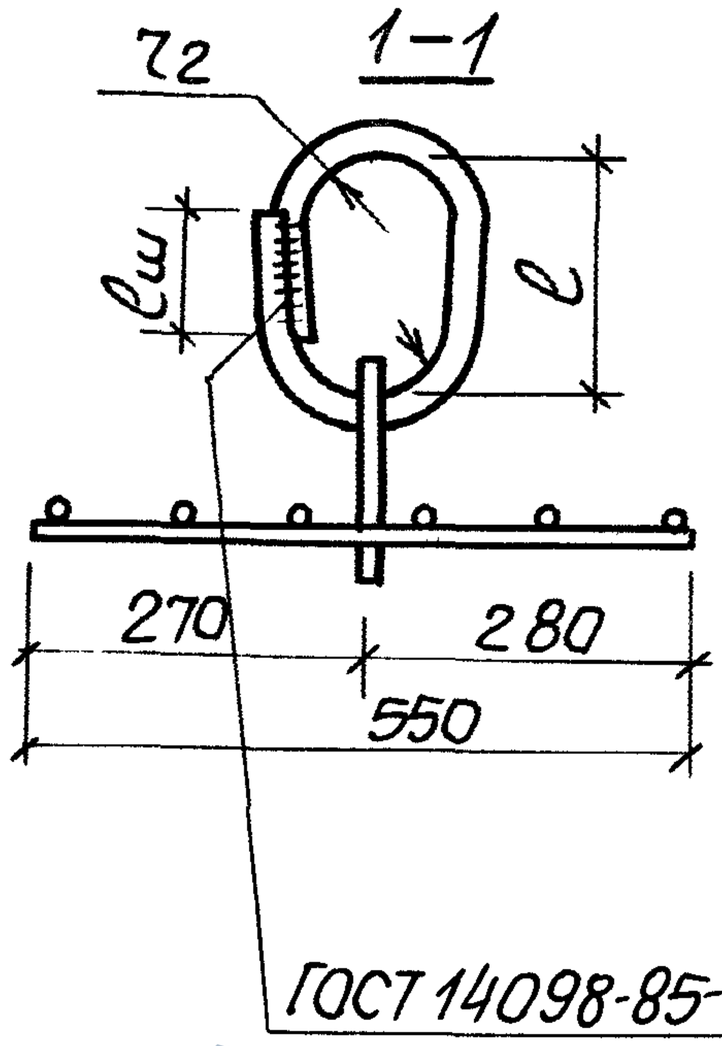

ГОСТ 14098-85-С23-Рэ

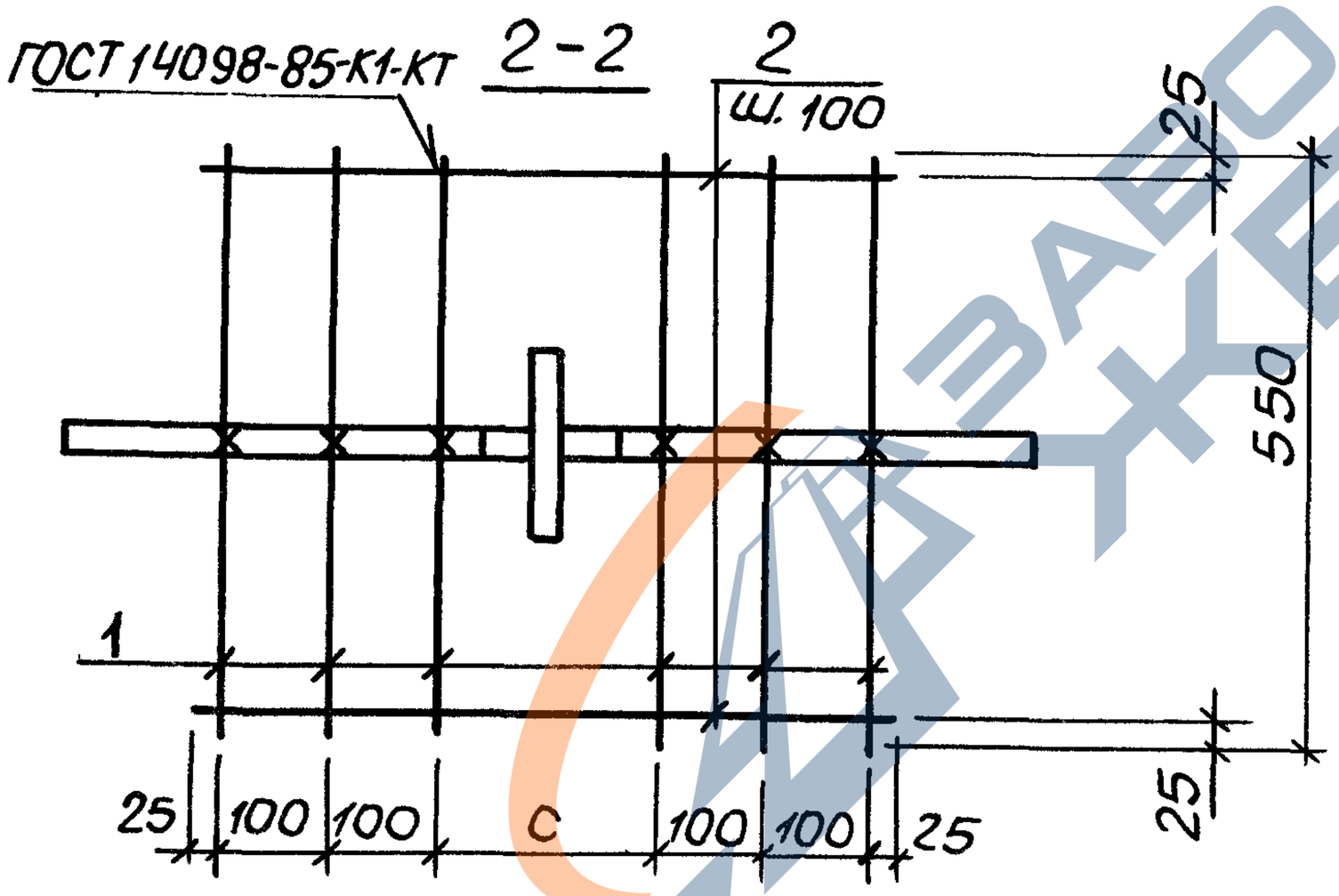

Спецификацию см. листы 2, 3

Разраб.	Голосов		
Пров.	Логин		
Зав. гр.	Мазалова		
Гл. спец.	Власенко		
Н. контр.	Сокальская		
Нач. отд.	Шейко		

3.900.1-10.2-4-00.18

Изделие закладное
МН15...МН27

Стадия	Лист	Листов
Р	1	3

Госстрой СССР
Союзводоканалниипроект
Харьковский
Водоканалпроект

Инв. № подл. | Подпись и дата | Взам. инв. №

копир. Майстренко 24397-02 48 формат А4

https://zavodjbi.com/

https://zavodjbi.com/

Инв. № подл.	Подпись и дата	Взам. инв. №

Поз.	Наименование	Кол. на изделие закладное МН															Примечание
		15	16	17	18	19	20	21	22	23	24	25	26	27			
1	Ф10АI, ℓ=550; 0,34к	6	6	6	6	6	6	6	6	6	6	6	6	6			
2	ℓ=600; 0,37кг	6	6	6	6				6	6							
	ℓ=650; 0,40кг					6	6				6	6					
	ℓ=750; 0,46кг							6					6	6			
3	Ф12АсII, ℓ=780; 0.69кг	1															
	Ф14АсII, ℓ=910; 1,10кг		1						1								
	Ф16АсII, ℓ=1040; 1,64кг			1						1							
	Ф18АсII, ℓ=1170; 2.45кг				1												
	Ф20АсII, ℓ=1300; 3,21кг					1					1						
	Ф22АсII, ℓ=1430; 4,26кг						1					1					
	Ф25АсII, ℓ=1620; 6,24кг							1					1				
	Ф28АсII, ℓ=1820; 8,79кг													1			

24397-02 49

3.900.1-10.2-4-00.18	Лист 2

Формат А4

https://zavodjbi.com/

https://zavodjbi.com/

Поз.	Наименование	Кол. на изделие закладное МН														Примечание
		15	16	17	18	19	20	21	22	23	24	25	26	27		
4	ф14 АсII, ℓ=450; 0,55кг	1														
	ф16 АсII, ℓ=480; 076кг		1						1							
	ф18 АсII, ℓ=520; 1,04кг			1						1						
	ф20 АсII, ℓ=620; 1,53кг				1											
	ф22 АсII, ℓ=650; 1,94кг					1					1					
	ф25 АсII, ℓ=820; 3,16кг						1					1				
	ф28 АсII, ℓ=890; 4,30кг							1					1			
	ф32 АсII, ℓ=960; 6,06кг													1		
	Размеры в мм, в	120	148	152	156	200	204	290	148	152	200	204	290	296		
	с	150	150	150	150	200	200	300	150	150	200	200	300	300		
	ℓ	130	140	150	180	190	240	260	140	150	190	240	260	280		
	ℓш	70	80	90	100	110	120	140	80	90	110	120	140	160		
	г1	30	30	30	30	40	40	60	30	30	40	40	60	60		
	г2	30	30	30	40	40	60	60	30	30	40	60	60	60		
	а	245	295	330	390	420	485	570	305	330	390	450	480	545		
	h	110	120	145	150	170	170	155	110	145	205	205	245	280		
	Масса изделия, кг	5,5	6,1	6,9	8,2	9,6	11,9	15,3	6,1	6,9	9,6	11,9	15,3	19,7		

1. Технические условия см. 3.900.1-10.2-10
2. Арматура: класса А-I и Ас-II по ГОСТ 5781-82*

24397-02

50

3.900.1-10.2-4 – 00.18

Лист 3

https://zavodjbi.com/