https://stroydiz.com/

ГОСУДАРСТВЕННЫЙ КОМИТЕТ СОВЕТА МИНИСТРОВ СССР ПО ДЕЛАМ СТРОИТЕЛЬСТВА
(ГОССТРОЙ СССР)

ТИПОВЫЕ КОНСТРУКЦИИ И ДЕТАЛИ ЗДАНИЙ И СООРУЖЕНИЙ

СЕРИЯ КЭ-01-52

СБОРНЫЕ ЖЕЛЕЗОБЕТОННЫЕ ДВУХВЕТВЕВЫЕ КОЛОННЫ ОДНОЭТАЖНЫХ ПРОИЗВОДСТВЕННЫХ ЗДАНИЙ

Выпуск XII

Указания по применению колонн в зданиях с расстояниями между поперечными температурными швами 156м и рабочие чертежи дополнительных марок колонн

10592
цена 1 р. 50 к.

ЦЕНТРАЛЬНЫЙ ИНСТИТУТ ТИПОВЫХ ПРОЕКТОВ
МОСКВА

https://stroydiz.com/

https://zavodjbi.com/

ЦЕНТРАЛЬНЫЙ ИНСТИТУТ ТИПОВОГО ПРОЕКТИРОВАНИЯ
ГОССТРОЯ СССР

Москва. А-445, Смольная ул. 22
Сдано в печать 25/IV 1975 г.
Заказ № 2646 Тираж 200 экз.

https://zavodjbi.com/

ГОСУДАРСТВЕННЫЙ КОМИТЕТ СОВЕТА МИНИСТРОВ СССР ПО ДЕЛАМ СТРОИТЕЛЬСТВА
(ГОССТРОЙ СССР)

ТИПОВЫЕ КОНСТРУКЦИИ И ДЕТАЛИ ЗДАНИЙ И СООРУЖЕНИЙ

СЕРИЯ КЭ-01-52

СБОРНЫЕ ЖЕЛЕЗОБЕТОННЫЕ ДВУХВЕТВЕВЫЕ КОЛОННЫ ОДНОЭТАЖНЫХ ПРОИЗВОДСТВЕННЫХ ЗДАНИЙ

Выпуск XII

Указания по применению колонн в зданиях с расстояниями между поперечными температурными швами 156 м и рабочие чертежи дополнительных марок колонн

РАЗРАБОТАНЫ
проектным институтом № 1 и ЦНИИПРОМЗДАНИЙ
при участии НИИЖБ

Одобрены Госстроем СССР
30 июля 1970 г.
Протокол от 16 июля 1970 г.

ЦЕНТРАЛЬНЫЙ ИНСТИТУТ ТИПОВЫХ ПРОЕКТОВ

МОСКВА

Согласовано:						
НИИЖБ						
Зам. директ.						
Рук. лаборат.						
Гл. научн. сотр.						
ЦНИИпромзданий						
Гл. инж. инст.		Сергеев				
Гл. инж. пр.		Василиев				
Нач. отдела		Петров				
Гл. инж. пр.		Розенблюм				
Гл. инж. инст.		Лобанов				
Гл. инж. пр.		Зиновьев				
Нач. отдела		Рэшо				
Гл. констр. пр.		Цибаров				

Содержание альбома

Наименование листа		NN листов	NN страниц
Содержание альбома			2, 3
Пояснительная записка			4,5,6
Нагрузки на фундаменты колонн в продольном направлении Усилия в продольном направлении на крепления к колоннам подкрановых балок и стропильных конструкций		1	7
Ключи для подбора колонн с шагом по крайним рядам 6 м, по средним – 12 м, при железобетонных и стальных разрезных подкрановых балках	Расчетный перепад температур 25°С Ветровая нагрузка для I географического района	2	8
	Расчетный перепад температур 25°С Ветровая нагрузка для II географического района	3	9
	Расчетный перепад температур 25°С Ветровая нагрузка для III географического района	4	10
	Расчетный перепад температур 25°С Ветровая нагрузка для I, II и III географических районов	5	11
	Расчетный перепад температур 40°С Ветровая нагрузка для I географического района	6	12
	Расчетный перепад температур 40°С Ветровая нагрузка для II географического района	7	13
	Расчетный перепад температур 40°С Ветровая нагрузка для III географического района	8	14
	Расчетный перепад температур 40°С Ветровая нагрузка для I, II и III географических районов	9	15
Ключи для подбора колонн с шагом по крайним рядам 6 м, по средним – 12 м при неразрезных стальных подкрановых балках	Расчетный перепад температур 25°С Ветровая нагрузка для I географического района	10	16
	Расчетный перепад температур 25°С Ветровая нагрузка для II географического района	11	17
	Расчетный перепад температур 25°С Ветровая нагрузка для III географического района	12	18
	Расчетный перепад температур 25°С Ветровая нагрузка для I, II и III географических районов	13	19
	Расчетный перепад температур 40°С Ветровая нагрузка для I географического района	14	20
	Расчетный перепад температур 40°С Ветровая нагрузка для II географического района	15	21
	Расчетный перепад температур 40°С Ветровая нагрузка для III географического района	16	22
	Расчетный перепад температур 40°С Ветровая нагрузка для I, II и III географических районов	17	23
Ключи для подбора колонн с шагом по крайним и средним рядам 12м при железобетонных и стальных разрезных подкрановых балках	Расчетный перепад температур 25°С Ветровая нагрузка для I географического района	18	24
	Расчетный перепад температур 25°С Ветровая нагрузка для II географического района	19	25
	Расчетный перепад температур 25°С Ветровая нагрузка для III географического района	20	26
	Расчетный перепад температур 25°С Ветровая нагрузка для I, II и III географических районов	21	27
	Расчетный перепад температур 40°С Ветровая нагрузка для I географического района	22	28
	Расчетный перепад температур 40°С Ветровая нагрузка для II географического района	23	29
	Расчетный перепад температур 40°С Ветровая нагрузка для III географического района	24	30
	Расчетный перепад температур 40°С Ветровая нагрузка для I, II и III географических районов	25	31
Ключи для подбора колонн с шагом по крайним и средним рядам 12м при неразрезных стальных подкрановых балках	Расчетный перепад температур 25°С Ветровая нагрузка для I географического района	26	32
	Расчетный перепад температур 25°С Ветровая нагрузка для II географического района	27	33
	Расчетный перепад температур 25°С Ветровая нагрузка для III географического района	28	34
	Расчетный перепад температур 25°С Ветровая нагрузка для I, II и III географических районов	29	35
	Расчетный перепад температур 40°С Ветровая нагрузка для I географического района	30	36
	Расчетный перепад температур 40°С Ветровая нагрузка для II географического района	31	37
	Расчетный перепад температур 40°С Ветровая нагрузка для III географического района	32	38
	Расчетный перепад температур 40°С Ветровая нагрузка для I, II и III географических районов	33	39
Примерные схематические планы цеха с размещением вертикальных связей.		34	40

Шифр НИТР-866/3			
Нач.отдела		Райа	Исполнитель
Гл.констр.пр.		Цибаров	
Рук.группы		Лой	
Ст.инженер		Финкельштейн	Проверил

Госстрой СССР Проектный институт №1 г. Ленинград

ТК 1970	Сборные железобетонные двухветвевые колонны. Содержание альбома	КЭ-01-52 выпуск XII

Содержание альбома (продолжение)

Наименование листа	NN листов	NN страниц
Опалубка колонн КД XII-1, КД XII к-1, КД XII-2, КД XII к-2 КД XII-3, КД XII к-3,	35	41
Опалубка колонн КД XII-4, КД XII к-4, КД XII-5, КД XII к-5 КД XII-6, КД XII к-6, КД XII-7, КД XII к-7	36	42
Опалубка колонн КД XII-8, КД XII к-8, КД XII-9, КД XII к-9 КД XII-10, КД XII к-10, КД XII-11, КД XII к-11	37	43
Узлы крепления стальных неразрезных подкрановых балок к колоннам	38	44
Колонна КД XII-1	39	45
Колонна КД XII-2	40	46
Колонна КД XII-3	41	47
Колонна КД XII-4	42	48
Колонна КД XII-5	43	49
Колонна КД XII-6	44	50
Колонна КД XII-7	45	51
Колонна КД XII-8	46	52
Колонна КД XII-9	47	53
Колонна КД XII-10	48	54
Колонна КД XII-11	49	55
Колонна КД XII к-1	50	56
Колонна КД XII к-2	51	57
Колонна КД XII к-3	52	58
Колонна КД XII к-4	53	59
Колонна КД XII к-5	54	60
Колонна КД XII к-6	55	61
Колонна КД XII к-7	56	62
Колонна КД XII к-8	57	63
Колонна КД XII к-9	58	64
Колонна КД XII к-10	59	65
Колонна КД XII к-11	60	66
Детали армирования. Узлы 1÷6	61	67
Детали армирования. Узлы 7÷9	62	68
Детали армирования. Узел 10. Деталь „Б"	63	69
Плоские каркасы КР1 ÷ КР7	64	70
Плоские каркасы КР8 ÷ КР14	65	71
Плоские каркасы КР15 ÷ КР21	66	72
Плоские каркасы КР22 ÷ КР27	67	73
Пространственные каркасы КП1 ÷ КП3	68	74
Пространственные каркасы КП4 ÷ КП11	69	75
Пространственные каркасы КП12 ÷ КП17	70	76
Спецификация арматурных марок Сш-1 ÷ Сш-8 Сетки С1 ÷ С7	71	77
Спецификация отдельных стержней	72	78
Измененные опорные закладные детали железобетонных подкрановых балок	73	79
Измененные опорные закладные детали железобетонных подстропильных конструкций	74	80

ТК 1970	Сборные железобетонные двухветвевые колонны. Содержание альбома (продолжение)	КЭ-01-52 Выпуск XII

Госстрой СССР
Проектный институт № 1
г. Ленинград

Нач. отдела Рашид
Гл. констр. пр. Цибаров
Рук. группы Лой
Ст. инжен. Ванненштейн

Исполнитель Перова
Нач. отд. Жилко
Проверил Кателина

Пояснительная записка

I. Общая часть

1. Настоящий выпуск XII содержит указания по применению двухветвевых колонн, разработанных в выпусках I, III, V, VIII и X серии КЭ-01-52 в зданиях с длиной температурного блока в продольном направлении до 156 м, а также рабочие чертежи дополнительных марок колонн.

Указания распространяются на проектирование каркасов отапливаемых производственных зданий с неагрессивными, слабо- и среднеагрессивными средами, расчетным перепадом температур 40°С и 25°С, расположенных в I÷III географических районах ветровой нагрузки по СНиП II-А, II-62.

2. Указания разработаны из условия применения в каркасе зданий основных конструктивных элементов и узлов сопряжений по перечню, приведенному в таблице I.

3. Армирование колонн, разработанных в данном выпуске, принято в двух вариантах: вязаными и сварными каркасами.

4. Маркировка колонн принята следующая: буквенный индекс "КД" означает - колонна двухветвевая, римская цифра XII указывает на номер выпуска серии; арабская цифра - на номер колонны. Индекс "К", стоящий после римской цифры XII указывают на то, что колонна заармирована сварными каркасами. Например, колонны КДХП-3 и КДХПк-3 одинаковы по несущей способности и отличаются только тем, что колонна КДХП-3 заармирована вязаными каркасами, а КДХПк-3 - сварными каркасами.

5. Основные положения по расчету колонн, расчетные схемы зданий, величины нагрузок от покрытия, веса стеновых панелей и кранов приведены в выпусках I, IV, VI, VIII и X. Ветровая нагрузка принята для I, II и III районов ветровой нагрузки по СНиП II-А, II-62.

Расчетные нагрузки на фундаменты колонны в поперечном направлении (в плоскости стропильных ферм) приведены в выпусках IV, VI, и VIII. Расчетные нагрузки на фундаменты в продольном направлении от усилий в вертикальных связях приведены в выпуске VI, а от температурных воздействий и от удлинения подстропильных ферм на листе I настоящего выпуска.

6. Усилия от температурных деформаций в продольном направлении от удлинений нижних поясов подстропильных ферм определены с учетом деформативности подкрановых балок, элементов покрытия и податливости узлов сопряжений. Податливость узлов сопряжений учитывалась путем умножения усилий на понижающий коэффициент К=0,8.

Усилия от температурных воздействий определены при перепаде температур + 40°С и + 25°С без учета поворота фундамента. Жесткость колонн при расчете на температурные деформации и удлинения подстропильных ферм от вертикальной нагрузки принималась равной 0,5 EJб, температурные воздействия отнесены к кратковременным.

Величина расчетного перепада температур при определении температурных деформаций подкрановых балок и конструкций покрытия принималась одинаковой.

7. Подбор колонн для конкретного здания производится, для средней зоны "А" (на расстоянии от оси температурного блока до 36 м), по ключам выпусков I, IV, VI и VIII, данной серии, для крайней зоны "В" (на расстоянии от оси температурного блока более 36 м) по ключам данного выпуска.

8. Подбор колонн, армированных сварными каркасами, производится в соответствии с указаниями п.7. с использованием таблицы замены марок колонн, армированных вязаной арматурой, на колонны, армированные сварными каркасами, приведенной в выпусках.

9. Указания и детали установки закладных элементов приведены в выпуске V. серии КЭ-01-52.

10. Ключ для подбора вертикальных связей приведен в выпуске VI.

11. В рабочих чертежах колонн, разработанных в данном выпуске (марки колонн имеют индекс XII) не приведен расход стали на закладные элементы.

В конкретном проекте следует указать марки закладных элементов, их количество, местоположение и дать на них расход стали. При этом маркам колонн должны быть присвоены буквенные индексы, например КДХП-3а, КДХП-3б, и т.д. Схемы установки закладных элементов приведены в выпуске X настоящей серии.

12. При применении колонн в зданиях со слабо- и среднеагрессивными средами, должны быть выполнены требования, предъявляемые к бетону, а также необходимые мероприятия по защите колонн в соответствии с "Указаниями по проектированию антикоррозийной защиты строительных конструкций" (СН262-67).

13. При изготовлении, транспортировке и монтаже колонн следует руководствоваться "Основными положениями по изготовлению и монтажу колонн", приведенными в выпуске I серии КЭ-01-52, пояснительными записками к альбомам I и 2 выпуска X серии КЭ-01-52, а также следующими материалами: ГОСТ 13015-67 и "Указаниями по сварке соединений арматуры и закладных деталей железобетонных конструкций" (СН393-69).

14. Обозначение сварных каркасов принято следующее:
плоские каркасы имеют индекс "КР",
пространственные каркасы - "КП".

II. Указания по проектированию каркасов зданий

1. Проектирование каркасов зданий с увеличенными до 156 м расстояниями между поперечными температурными швами следует производить с учетом настоящих указаний. Перечисленные ниже в п.п 3÷5 изменения конструктивных элементов и узлов сопряжений должны быть приведены в проекте здания.

2. Крепление стальных неразрезных подкрановых балок к колонне производить согласно деталям на листе 53, разрезных подкрановых балок - по сериям КЭ-01-50 и КЭ-01-57.

3. При применении типовых железобетонных подстропильных конструкций и железобетонных подкрановых балок опорные закладные элементы этих конструкций должны быть изменены в соответствии с листами 73, 74. При этом в подкрановых балках длиной 6 м для возможности установки измененного закладного элемента, горизонтальный участок крайнего поперечного стержня каркаса К-I должен быть загнут кверху или обрезан.

4. При длине температурного блока здания свыше 84 м и при применении стальных подстропильных ферм поперечный температурный шов решается на парных колоннах со вставкой 450 мм между разбивочными осями (см. стр. 6).

В остальных случаях - без вставки, но с устройством зазора 50 мм между плитами покрытий, и элементами их крепления обеспечиваемого за счет сдвижки плит, примыкающих к температурному шву.

Температурный шов в крановых рельсах при стальных подкрановых балках выполняется по серии КЭ-01-57, выпуск VIII.

Температурный шов в крановых рельсах при железобетонных подкрановых балках решается путем постановки у шва обрезков рельса длиной 1,0÷1,5 м. с зазорами до 8 мм. с таким расчетом, чтобы суммарная величина зазора была не менее 30 мм (см. стр. 6)

5. Температурные швы в продольных навесных панельных стенах должны устраиваться не реже чем через 60 м.

ТК	Сборные железобетонные двухветвевые колонны	КЭ-01-52
1970	Пояснительная записка	Выпуск XII

Прод.

реже чем через 60 м. При этом промежуточные температурные швы в стенах, не совпадающие с температурными швами каркаса, устраиваются на одной колонне (см. стр. 6).
Промежуточные температурные швы допускается не устраивать при расположении низа стеновых панелей-перемычек, опирающихся на стальные опорные консоли колонн, не ниже верха подкрановой консоли.

При устройстве температурного шва на одной колонне стеновые панели-перемычки, опирающиеся в месте шва на стальные опорные консоли колонн, должны иметь возможность свободных перемещений в плоскости стены, независимых от колонн. Это достигается посредством опирания стеновых панелей-перемычек на прокладки из шлифованной стали и фторопласта-4. Допускается вместо пленок из фторопласта-4 покрывать верхнюю поверхность горизонтального листа опорной консоли графитовой смазкой. Верхние панели-перемычки в месте температурного шва на одной колонне должны крепиться к колонне в четырех углах.
Температурные швы в продольных самонесущих стенах следует предусматривать согласно указаниям СНиП II-В.2-62. При этом крепление стен к каркасу должно обеспечивать независимость взаимных смещений в плоскости продольной рамы.

6. При подборе марок подстропильных ферм следует учитывать дополнительные растягивающие усилия в нижнем поясе, вызванные принудительными деформациями колонн (см. лист I, таблицу 2), т.е. температурными деформациями горизонтальных элементов продольных рам каркасов и удлинениями нижних поясов подстропильных ферм от вертикальной нагрузки.
При определении, суммарных усилий в нижнем поясе подстропильной фермы усилия от кратковременной (снеговой) нагрузки учитываются с понижающим коэффициентом сочетания K=0.9.

№№ п.п.	Наименование конструктивного элемента и узла сопряжения.	№ серии
1	Железобетонные ребристые плиты покрытий	ПК-01-94/62, ПК-01-106, ПК-01-111, ПК-01-118 1.465-1, 1.465-3, 1.465-4, 958-66, 955-66/69 223-67, 528-68.
2	Железобетонные стропильные и подстропильные фермы	ПК-01-129/68, ПК-01-140, ПК-01-110/68, ПП-01-02/68, ПП-01-04/68, ПП-01-06, I.463-1, 1.463-2, 1.463-3.
3	Железобетонные стропильные и подстропильные балки.	ПК-01-06 (вып. 8 и 9) ПП-01-01/64 ПП-01-01/68, ПП-01-03/64, ПП-01-03/68, 1.462-1, 1.462-4.
4	Связи по железобетонным конструкциям покрытий зданий с плоской кровлей	ПП-01-05
5	Стальные конструкции покрытий	ПК-01-125, ПК-01-133
6	Железобетонные подкрановые балки	КЭ-01-50
7	Стальные подкрановые балки	КЭ-01-57
8	Стеновые панели	СТ-02-31, 1.432-3
9	Типовые монтажные детали.	ТДН-1964-68 гг.

ТК	Сборные железобетонные двухветвевые колонны.	КЭ-01-52 Выпуск XII
1970	Пояснительная записка.	

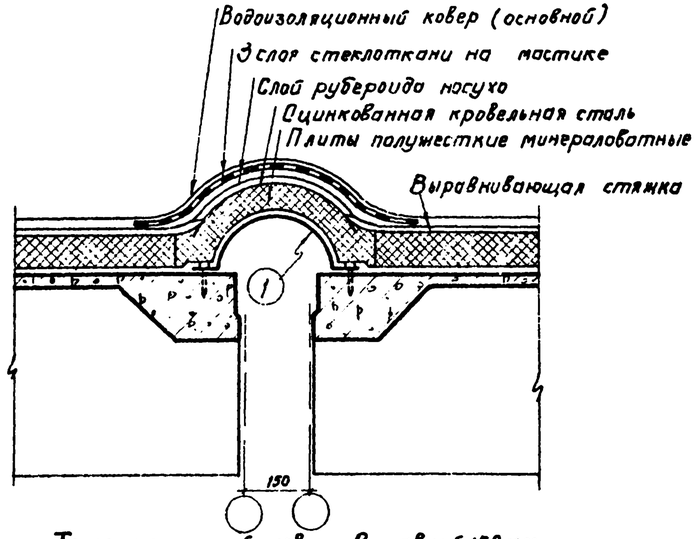

Температурный шов со вставкой 150 мм в покрытии

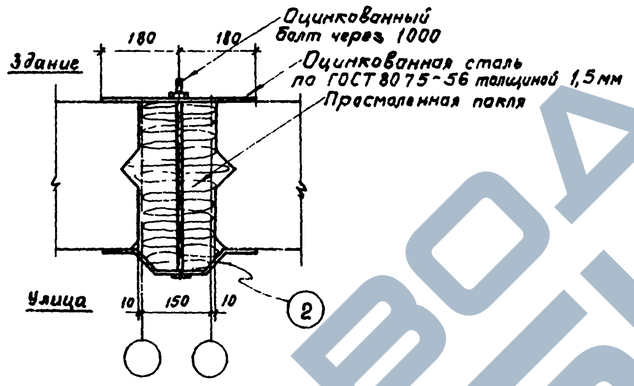

Температурный шов со вставкой 150 мм в продольных навесных панельных стенах

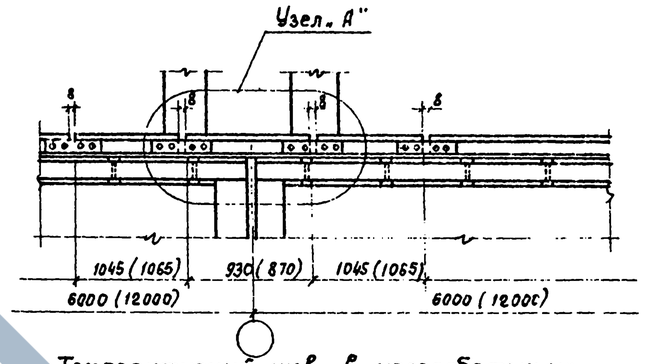

Температурный шов в железобетонных подкрановых балках

(в скобках приведены размеры при подкрановых балках длиной 12 м)

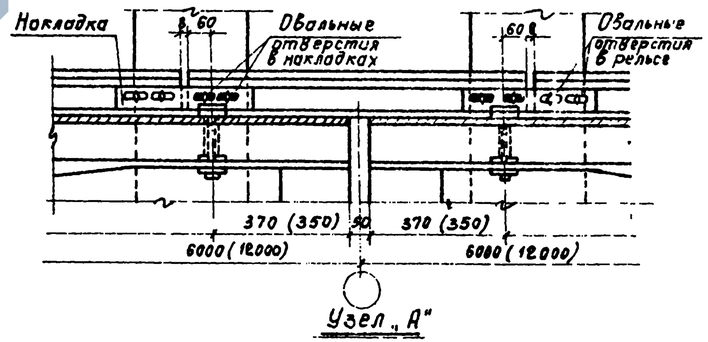

Узел „А"

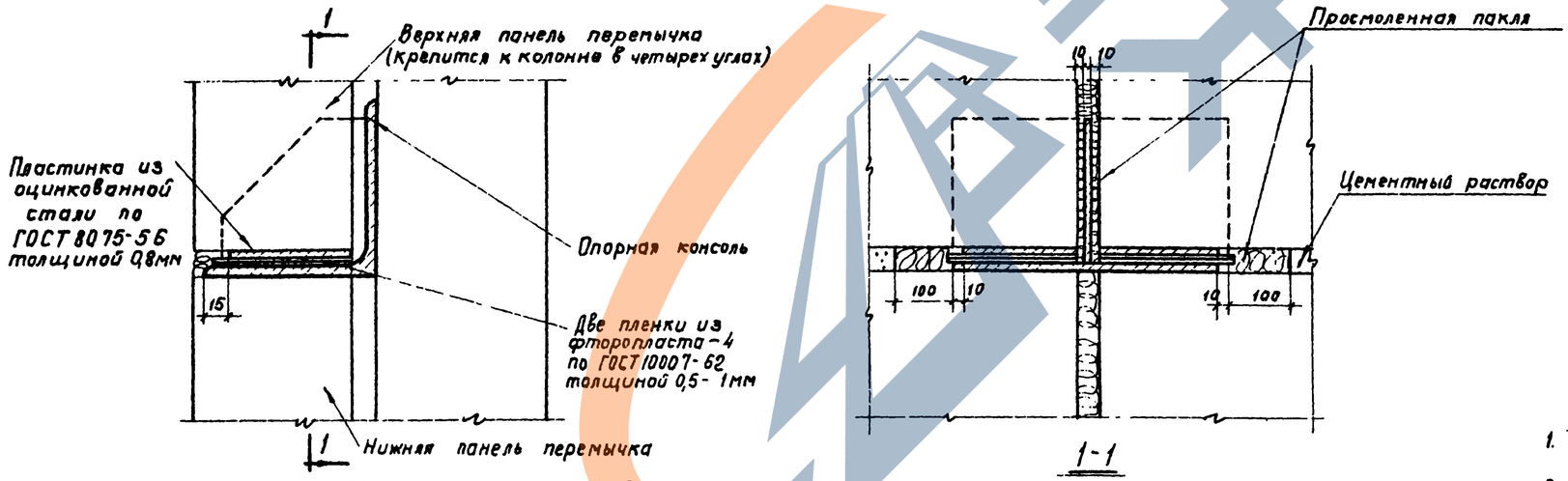

Температурный шов в продольных навесных панельных стенах на одной колонне

(крепление панелей к колоннам условно не показано)

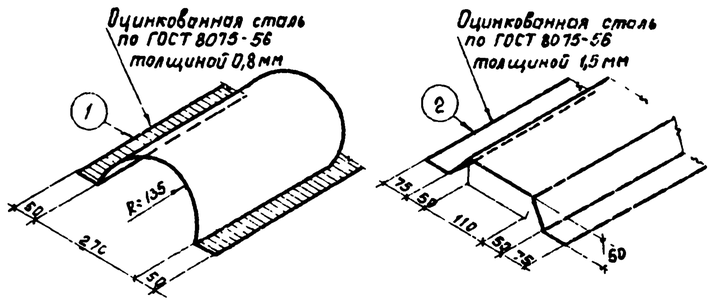

Примечания:

1. Пленка из фторопласта-4 может изготавливаться по ВТУ 35 XII N 574-63.
2. При устройстве температурного шва на одной колонне допускается вместо пленок из фторопласта-4 покрывать верхнюю поверхность горизонтального листа опорной консоли графитовой смазкой по ГОСТ 3333-55.
3. При устройстве температурного шва в железобетонных подкрановых балках суммарная величина зазоров в подкрановом рельсе (в зоне шва) должна быть не менее 30 мм.

ТК	Сборные железобетонные двухветвевые колонны	КЭ-01-62 выпуск XII
1970	Пояснительная записка	

Госстрой СССР ЦНИИПРОМЗДАНИЙ Москва

Шифр | Марка-лист | Инв №

Нач. ОТК Петров | Техник Розенблюм | Гл. инж. пр. | Проверил | Гл. арх. проекта Барко | Рук. группы Шелатутина | Конструктор Шелатутина

10592 7

Расчетные нагрузки на фундаменты колонн.

Таблица №1

Тип колонн	Отметка низа стропильных конструкций	Для колонн, отстоящих от оси температурного блока на 78м. От температурных воздействий при расчетном перепаде. 40°С. Шаг стропильных конструкц 6м. M (тм)	H (т)	12м. M (тм)	H (т)	25°С. Шаг стропильных конструкц 6м. M (тм)	H (т)	12м. M (тм)	H (т)	От удлинений подстропильных ферм. Шаг стропильных конструкц 6м. M (тм)	H (т)	Для колонн, отстоящих от оси температурного блока на расстоянии 78 − a *). От температурных воздействий при расчетном перепаде. 40°С. Шаг стропильных конструкц 6м. M (тм)	H (т)	12м. M (тм)	H (т)	25°С. Шаг стропильных констр. 6м. M (тм)	H (т)	12м. M (тм)	H (т)	От удлинений под стропильных ферм. Шаг стропильн. конструкций 6м. M (тм)	H (т)
Колонны по крайним рядам	10,8	7,4	1,44	21,1	4,48	4,6	0,9	13,2	2,8	—	—	6,5	1,26	17,0	3,61	4,1	0,8	10,6	2,3	—	—
	12,6	9,7	1,50	15,6	2,74	6,1	0,9	9,8	1,7	—	—	8,4	1,30	12,7	2,23	5,3	0,8	8,0	1,4	—	—
	14,4	7,2	0,94	12,8	1,85	4,5	0,6	8,0	1,2	—	—	6,3	0,83	10,4	1,51	4,0	0,5	6,5	0,9	—	—
	16,2	7,4	0,90	17,7	2,32	4,6	0,6	11,1	1,5	—	—	6,5	0,79	14,3	1,87	4,1	0,5	9,0	1,2	—	—
	18,0	5,8	0,63	13,7	1,58	3,6	0,4	8,6	1,0	—	—	5,1	0,55	11,1	1,28	3,2	0,3	7,0	0,8	—	—
Колонны по средним рядам	10,8	28,5	6,42	25,5	5,12	17,8	4,0	16,0	3,2	−10,0	−4,92	23,5	5,30	20,2	4,05	14,7	3,3	12,6	2,5	−7,6	−3,76
	12,6	21,3	3,86	18,2	3,19	13,3	2,4	11,4	2,0	−9,7	−3,70	17,7	3,21	14,6	2,56	11,1	2,0	9,1	1,6	−7,6	−2,91
	14,4	22,7	3,47	21,1	2,90	14,2	2,2	13,2	1,8	−12,5	−3,96	19,3	2,96	16,7	2,30	12,1	1,9	10,5	1,4	−9,5	−3,01
	16,2	21,7	3,09	20,0	2,54	13,6	1,9	12,5	1,6	−12,3	−3,50	18,1	2,57	16,0	2,03	11,3	1,6	10,0	1,3	−9,6	−2,73
	18,0	16,8	2,05	15,6	1,74	10,5	1,3	9,8	1,1	−11,9	−2,86	14,1	1,72	12,5	1,40	8,8	1,1	7,8	0,9	−9,3	−2,24

*) $a = \begin{cases} 6 - \text{при шаге колонн } 6\text{м} \\ 12 - \text{при шаге колонн } 12\text{м} \end{cases}$

Усилия в нижних поясах железобетонных подстропильных ферм от принудительных деформаций колонн.

Таблица №2

Отметка низа стропильных конструкций м	Перепад температур 40°С	25°С
10,8	15,2	9,5
12,6	11,2	7,0
14,4	12,0	7,5
16,2	10,5	6,6
18,0	8,5	5,3

Схема приложения нагрузок на фундамент

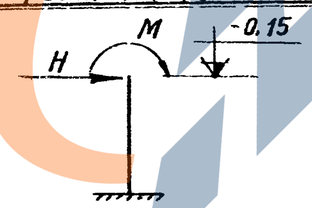

Примечания

1. Нагрузки и усилия даны в случае применения колонн из бетона марки 400, при бетоне марки 300 их следует умножить на К=0,9
2. В таблице 2 приведены растягивающие усилия в нижних поясах подстропильных ферм от принудительных деформаций колонн, вызванных совместным действием температурных деформаций горизонтальных элементов продольных рам каркасов и удлинениями нижних поясов, подстропильных ферм от вертикальной нагрузки.

ТК	Сборные железобетонные двухветвевые колонны	КЭ-01-52 выпуск XII
1970	Расчетные нагрузки и усилия в продольном направлении	лист 1

Госстрой СССР, Проектный институт №1, г. Ленинград. Нач. отд. Гл. конструктор проекта Ст. инженер Инженер Гинзбург Котелина Гаврилов Проверил Ломакина Согласов. Ленгипроводхоз Утв. Ленгипроводхоз 1971

105 92

Ключ для подбора колонн с шагом по крайним рядам 6м, по средним – 12м при разрезных ж.б и стальных подкрановых балках Расчетный перепад температур 25°С Ветровая нагрузка для I географического района.

Тип здания	Отметка низа стропильных конструкций М	Отметка головки кранового рельса М	Грузоподъемность крана Т	Пролёт здания М / К-во пролетов / Тип колонн	18								24						30				
					1	2	3	4	5	6	7	8	1	2	3	4	5	6	1	2	3	4	5
Здания с фонарями	10,80	8,15	10	крайние		КДIII-1	КДIII-1	КДIII-1	КДIII-1	КДIII-1	КДIII-1	КДIII-1		КДIII-1	КДIII-1	КДIII-1	КДIII-1	КДIII-1					
				средние		КДIII-3	КДIII-3	КДIII-3	КДIII-3	КДIII-5	КДIII-5	КДIII-3		КДIII-3	КДIII-3	КДIII-3	КДIII-3	КДIII-3					
			20/5	крайние		КДIII-1	КДIII-1	КДIII-1	КДIII-1	КДIII-1	КДIII-1	КДIII-1		КДIII-1	КДIII-1	КДIII-1	КДIII-1	КДIII-1					
				средние		КДIII-3	КДIII-3	КДIII-3	КДIII-3	КДIII-3	КДIII-3	КДIII-3		КДIII-5	КДIII-5	КДIII-5	КДIII-3	КДIII-3					
	12,60	9,65	10	крайние		КДIII-6	КДIII-6	КДIII-6	КДIII-7	КДIII-7	КДIII-7	КДIII-7		КДIII-6	КДIII-6	КДIII-7	КДIII-7	КДIII-7		КДIII-6	КДIII-6	КДIII-6	КДIII-6
				средние		КДII-12	КДII-12	КДII-12	КДII-12	КДIII-10	КДIII-10	КДIII-10		КДIII-10	КДIII-10	КДIII-10	КДIII-11	КДIII-11		КДII-13	КДII-13	КДII-13	КДIII-11
			20/5	крайние		КДIII-6	КДIII-6	КДIII-6	КДIII-7	КДIII-7	КДIII-7	КДIII-7		КДIII-6	КДIII-6	КДIII-7	КДIII-7	КДIII-7		КДIII-6	КДIII-6	КДIII-6	КДIII-6
				средние		КДIII-10	КДIII-10	КДIII-10	КДIII-10	КДII-14	КДII-14	КДII-14		КДIII-11	КДIII-11	КДIII-11	КДIII-11	КДII-14		КДII-14	КДII-14	КДII-14	КДIII-13
			30/5	крайние		КДIII-6	КДIII-6	КДIII-7	КДIII-7	КДIII-7	КДIII 7	КДIII-7		КДIII-7	КДIII-7	КДIII-7	КДIII-7	КДIII-7		КДIII-6	КДIII-7	КДIII-7	КДIII-7
				средние		КДII-14	КДII-14	КДII-14	КДII-14	КДIII-13	КДIII-13	КДIII-13		КДII-14	КДII-14	КДII-14	КДIII-14	КДIII-14		КДIII-14	КДIII-14	КДII-14	КДIII-14
	14,40	11,45	10	крайние		КДII-16	КДII-16	КДII-16	КДII-16	КДII-16	КДIII-15	КДIII-15		КДII-16	КДII-16	КДIII-15	КДIII-15	КДIII-15					
				средние		КДII-21	КДII-21	КДII-21	КДII-21	КДII-21	КДII-21	КДII-21		КДII-21	КДII-21	КДII-21	КДII-21	КДII-21					
			20/5	крайние		КДII-16	КДII-16	КДII-16	КДII-16	КДII-16	КДIII-15	КДIII-15		КДII-16	КДII-16	КДIII-15	КДIII-15	КДIII-15		КДII-16	КДIII-15	КДIII-15	КДIII 15
				средние		КДII-21	КДII-21	КДII-21	КДII-21	КДII-21	КДII-21	КДIII-18		КДII-22	КДII-22	КДII-22	КДII-22	КДII-22		КДII-22	КДII-22	КДII-22	КДII-22
			30/5	крайние		КДII-16	КДII-16	КДII-16	КДII 16	КДII-16	КДIII-15	КДIII-15		КДII-16	КДII-16	КДIII-15	КДIII-15	КДIII-15		КДII-16	КДIII-15	КДIII-15	КДIII-15
				средние		КДIII-20	КДII-21	КДII-21	КДII 21	КДIII-20	КДIII-20	КДIII-20		КДII-22	КДII-22	КДII-22	КДIII-21	КДIII-21		КДII-22	КДII-22	КДII-22	КДIII-21
Здания без фонарей	10,80	8,15	10	крайние	КДII-1	КДIII-1	КДIII-1	КДIII-1	КДII-1	КДII-1	КДII-1	КДII-1	КДII-1	КДIII-1	КДIII-1	КДII-1	КДII-1	КДII-1					
				средние		КДIII-3	КДIII-3	КДIII-3	КДIII-3	КДIII-5	КДIII-5	КДIII-5		КДIII-3	КДIII-3	КДIII-3	КДIII-5	КДII-3					
			20/5	крайние	КДII-1	КДIII-1	КДIII-1	КДIII-1	КДII-1	КДII-1	КДII-1	КДII-1	КДII-1	КДIII-1	КДIII-1	КДII-1	КДII-1	КДII-1					
				средние		КДIII-3	КДIII-3	КДIII-3	КДIII-3	КДIII-5	КДIII-5	КДII-3		КДIII-5	КДIII-5	КДIII-5	КДIII 5	КДII-3					
	12,60	9,65	10	крайние	КДIII-6	КДIII-6	КДIII-6	КДIII-6	КДIII-6	КДIII-6	КДIII-7	КДIII-7	КДIII-6	КДIII-6	КДIII-6	КДIII-6	КДIII-7	КДIII-7	КДIII-6	КДIII-6	КДIII-6	КДIII-6	КДIII-6
				средние		КДII 12	КДII-12	КДII-12	КДII-12	КДIII-10	КДIII-10	КДIII-10		КДIII-10	КДIII-10	КДIII-10	КДIII-10	КДIII-11		КДII-13	КДII-13	КДII-13	КДIII-11
			20/5	крайние	КДIII-6	КДIII-6	КДIII-6	КДIII-6	КДIII-6	КДIII-6	КДIII-7	КДIII-7	КДIII-6	КДIII-6	КДIII-6	КДIII-6	КДIII-7	КДIII-7	КДIII-6	КДIII-6	КДIII-6	КДIII-6	КДIII-6
				средние		КДIII-10	КДII-12	КДII-12	КДII-12	КДIII-10	КДIII-10	КДII-14		КДIII-11	КДIII-11	КДIII-11	КДIII-11	КДIII-11		КДII-14	КДII-14	КДII-14	КДII-14
			30/5	крайние	КДIII-6	КДIII-6	КДIII-6	КДIII-6	КДIII-6	КДIII-6	КДIII-7	КДIII-7	КДIII-6	КДIII-6	КДIII-6	КДIII-6	КДIII-7	КДIII-7	КДIII-6	КДIII-6	КДIII-6	КДIII-6	КДIII-6
				средние		КДII-14	КДII-14	КДII-14	КДII-14	КДIII-13	КДII 13	КДIII-13		КДII-14	КДII-14	КДII-14	КДII-14	КДIII-14		КДIII-14	КДII-14	КДII-14	КДIII-14
	14,40	11,45	10	крайние	КДII-16	КДII-16	КДII-17	КДII-17	КДII 17	КДII-17	КДII-17	КДII-17	КДII-16	КДII-16	КДII-17	КДII-17	КДII-17	КДIII-15					
				средние		КДII-21	КДII-21	КДII-19	КДII-19	КДII-21	КДII-21	КДII-21		КДII-21	КДII-21	КДII-21	КДII-21	КДII-21					
			20/5	крайние	КДII-16	КДII-16	КДII-17	КДII-17	КДII-17	КДII-17	КДII-17	КДII-17	КДII-16	КДII-16	КДII-17	КДII-17	КДII-17	КДIII-15	КДII-16	КДII-16	КДII-16	КДII-16	КДIII-15
				средние		КДII-21	КДII-21	КДII-21	КДII-21	КДII-21	КДII-21	КДII-21		КДII-22	КДII-21	КДII-21	КДII 22	КДII-22		КДII-22	КДII-22	КДII-22	КДII-22
			30/5	крайние	КДII-16	КДII 16	КДII-17	КДII-17	КДII-17	КДII-17	КДII-17	КДII-17	КДII-16	КДII-16	КДII-16	КДII-16	КДII-16	КДIII-15	КДII-16	КДII 16	КДII 16	КДII-16	КДIII-15
				средние		КДIII-20	КДII-21	КДII-21	КДII-21	КДIII-20	КДIII-20	КДIII-20		КДII-22	КДII-22	КДII-22	КДII-22	КДIII-7		КДII-22	КДII-22	КДII-22	КДIII-7

Примечания

1. Рабочие чертежи колонн с индексами II; III; VI; VIII; XII разработаны соответственно в выпусках II; III; VI; VIII и X данной серии.
2. Ключ для подбора вертикальных связей по колоннам помещён на листе 13 выпуска VI
3. В таблице указана условная отметка головки кранового рельса, соответствующая унифицированным габаритным схемам.

ТК	Сборные железобетонные двухветвевые колонны	КЭ-01-52 Выпуск XII
1970	Ключ для подбора колонн с шагом по крайним рядам 6м по средним 12м. при разрезных подкрановых балках Расчетный перепад температур 25°С Ветровая нагрузка для I географического района.	Лист 2

Госстрой СССР Проектный институт №1 г. Ленинград

Нач. отдела Рашо; Гл. кон. пр. Цыдаев; Рук. группы Лой; Ст. инжен. Финельштейн; Инженер Лой; Проверил Финельштейн

10592 4

Ключ для подбора колонн с шагом по крайним рядам 6м, по средним - 12 м при разрезных стальных и ж.-б. подкрановых балках. Расчетный перепад температур 25°с. Ветровая нагрузка для II географического района.

Тип здания	Отметка надстропильных конструкций м	Отметка головки кранового рельса м	Грузоподъемность кранов т	Пролет здания м / К-во пролетов / Тип колонн	18								24						30				
					1	2	3	4	5	6	7	8	1	2	3	4	5	6	1	2	3	4	5
Здания с фонарями	10.80	8.15	10	крайние		КДVI-1	КДVI-1	КДVI-1	КДVI-1	КДVI-1	КДVI-1	КДVI-1		КДVI-1	КДVI-1	КДVI-1	КДVI-1	КДVI-1					
				средние		КДIII-3	КДIII-3	КДIII-3	КДIII-3	КДIII-5	КДVI-3	КДVI-3		КДIII-5	КДIII-5	КДIII-5	КДVI-3	КДVI-3					
			20/5	крайние		КДVI-1	КДVI-1	КДVI-1	КДVI-1	КДVI-1	КДVI-1	КДVI-1		КДVI-1	КДVI-1	КДVI-1	КДVI-1	КДVI-1					
				средние		КДIII-4	КДIII-4	КДIII-3	КДIII-3	КДVI-3	КДVI-3	КДVIII-2		КДIII-5	КДIII-5	КДIII-5	КДVI-3	КДVIII-2					
	12.60	9.65	10	крайние		КДIII-6	КДIII-6	КДIII-6	КДIII-7	КДIII-7	КДIII-7	КДIII-7		КДIII-6	КДIII-6	КДIII-7	КДIII-7	КДIII-7		КДIII-6	КДIII-7	КДIII-7	КДIII-7
				средние		КДIII-10	КДIII-10	КДIII-10	КДIII-10	КДIII-11	КДIII-11	КДII-14		КДIII-11	КДII-13	КДII-13	КДIII-11	КДIII-11		КДIII-11	КДII-11	КДIII-11	КДII-14
			20/5	крайние		КДIII-6	КДIII-6	КДIII-6	КДIII-7	КДIII-7	КДIII-7	КДIII-7		КДIII-7	КДIII-7	КДIII-7	КДIII-7	КДIII-7		КДIII-7	КДIII-7	КДIII-7	КДIII-7
				средние		КДIII-10	КДIII-10	КДIII-10	КДIII-10	КДIII-12	КДIII-12	КДIII-12		КДIII-11	КДIII-11	КДIII-11	КДIII-13	КДIII-13		КДII-14	КДII-14	КДII-14	КДIII-14
			30/5	крайние		КДIII-6	КДIII-6	КДIII-7	КДIII-7	КДIII-7	КДIII-7	КДIII-7		КДIII-7	КДIII-7	КДIII-7	КДIII-7	КДIII-7		КДIII-7	КДIII-7	КДIII-7	КДIII-7
				средние		КДIII-13	КДIII-13	КДIII-13	КДIII-13	КДIII-13	КДIII-13	КДIII-14		КДIII-14	КДIII-14	КДIII-14	КДIII-14	КДIII-14		КДIII-14	КДIII-14	КДIII-14	КДIII-14
	14.40	11.45	10	крайние		КДII-16	КДII-16	КДII 16	КДII-16	КДIII-15	КДIII-15	КДIII-15		КДII-16	КДIII-15	КДIII-15	КДIII-15	КДIII-15					
				средние		КДII-21	КДII-21	КДII-21	КДII-21	КДII-21	КДII-21	КДIII-18		КДII-22	КДII-22	КДII-22	КДII-22	КДIII-18					
			20/5	крайние		КДII-16	КДII-16	КДII-16	КДII-16	КДIII-15	КДIII-15	КДIII-15		КДII-16	КДIII-15	КДIII-15	КДIII-15	КДIII-15		КДII-16	КДIII-15	КДIII-15	КДIII-15
				средние		КДII-21	КДII-21	КДII-21	КДII-21	КДIII-18	КДIII-18	КДIII-18		КДII-22	КДII-22	КДII-22	КДVI-7	КДVI-7		КДII-22	КДII-22	КДII-22	КДVI-7
			30/5	крайние		КДII-16	КДII-16	КДII-16	КДII-16	КДIII-15	КДIII-16	КДIII-16		КДII-16	КДIII-15	КДIII-15	КДIII-15	КДIII-15		КДII-16	КДIII-15	КДIII-15	КДIII-15
				средние		КДIII-20	КДIII-20	КДIII-20	КДIII-20	КДIII-20	КДIII-20	КДIII-20		КДIII-21	КДIII-21	КДIII-21	КДIII-21	КДIII-21		КДIII-21	КДVI-7	КДVI-7	КДIII-21
Здания без фонарей	10.80	8.15	10	крайние	КДVI-1	КДVI-1	КДIII-1	КДIII-1	КДVI-1	КДVI-1	КДVI-1	КДVI-1	КДVI-1	КДVI-1	КДVI-1	КДVI-1	КДVI-1	КДVI 1					
				средние		КДIII-3	КДIII-3	КДIII-3	КДIII-3	КДIII-5	КДIII-5	КДVI-3		КДIII-5	КДIII-5	КДIII-5	КДVI-3	КДVI-3					
			20/5	крайние	КДVI-1	КДVI-1	КДVI-1	КДVI-1	КДVI-1	КДVI-1	КДVI-1	КДVI-1	КДVI-1	КДVI-1	КДVI-1	КДVI-1	КДVI-1	КДVI-1					
				средние		КДIII-4	КДIII-3	КДIII-3	КДIII-3	КДVI-2	КДVI-3	КДVI-3		КДIII-5	КДIII-5	КДIII-5	КДVI-3	КДVI-3					
	12.60	9.65	10	крайние	КДIII-7	КДIII-6	КДIII-6	КДIII-6	КДIII-6	КДIII-7	КДIII-7	КДIII-7	КДIII-7	КДIII-6	КДIII-6	КДIII-7	КДIII-7	КДIII-7	КДIII-6	КДIII-6	КДIII-7	КДIII-7	КДIII-7
				средние		КДIII-10	КДII-12	КДII-12	КДIII-12	КДIII-10	КДIII-10	КДIII-10		КДIII-11	КДIII-10	КДIII-10	КДIII-10	КДIII 11		КДIII-11	КДII-13	КДII-13	КДIII 11
			20/5	крайние	КДIII-7	КДIII-6	КДIII-6	КДIII-6	КДIII-6	КДIII-7	КДIII-7	КДIII-7	КДIII-7	КДIII-6	КДIII-6	КДIII-7	КДIII-7	КДIII-7	КДIII-6	КДIII-6	КДIII-7	КДIII-7	КДIII-7
				средние		КДIII-10	КДIII-10	КДIII-10	КДIII-10	КДII-14	КДII-14	КДII-14		КДIII-11	КДIII-11	КДIII-11	КДIII-11	КДIII-11		КДII-14	КДII-14	КДII-14	КДIII 13
			30/5	крайние	КДIII-7	КДIII-6	КДIII-6	КДIII-6	КДIII-6	КДIII-7	КДIII-7	КДIII-7	КДIII-7	КДIII-7	КДIII-7	КДIII-7	КДIII-7	КДIII-7	КДIII-7	КДIII-7	КДIII-7	КДIII-7	КДIII-7
				средние		КДIII-13	КДII-14	КДII-14	КДII-14	КДIII-13	КДIII-13	КДIII-13		КДIII-14	КДII-14	КДII-14	КДIII-14	КДIII-14		КДIII-14	КДIII-14	КДIII-14	КДIII-14
	14.40	11.45	10	крайние	КДIII-15	КДII-16	КДII-17	КДII-17	КДII-17	КДII-17	КДII-17	КДIII-15	КДIII-15	КДII-16	КДII-16	КДII-16	КДIII-15	КДIII-15					
				средние		КДII-21	КДII-21	КДII-21	КДII-21	КДII-21	КДII-21	КДII-21		КДII-22	КДII-21	КДII-21	КДII-21	КДII-21					
			20/5	крайние	КДIII 15	КДII-16	КДII-17	КДII-17	КДII-17	КДII-17	КДII-17	КДIII-15	КДIII-15	КДII-16	КДII-16	КДII-16	КДIII-15	КДIII-15	КДIII-15	КДII-16	КДIII-15	КДIII-15	КДIII-15
				средние		КДII-21	КДII-21	КДII-21	КДII-21	КДII-21	КДII-21	КДII-21		КДII-22	КДII-22	КДII-22	КДII-22	КДII-22		КДII-22	КДII-22	КДII-22	КДII-22
			30/5	крайние	КДIII-16	КДII-16	КДII-16	КДII-16	КДII-16	КДII-16	КДII-16	КДIII-15	КДIII-15	КДII-16	КДII-16	КДII-16	КДIII-15	КДIII-15	КДIII-15	КДII-16	КДIII-15	КДIII-15	КДIII-15
				средние		КДIII-20	КДII-21	КДII-21	КДII-21	КДIII-20	КДIII-20	КДIII-20		КДIII-21	КДVI-7	КДVI-7	КДVI-7	КДIII-21		КДIII-21	КДII-22	КДII-22	КДIII-21

Примечания см. на листе 2

ТК	Сборные железобетонные двухветвевые колонны	КЭ-01-52 Выпуск XII	
1970	Ключ для подбора колонн с шагом по крайним рядам 6м, по средним - 12м при разрезных стальных и ж.б. балках. Расчетный перепад температур 25°с. Ветровая нагрузка для II географического района.	Лист	3

Госстрой СССР
Проектный институт №1
г. Ленинград

Нач. отд.	Перова	
Гл. кон. пр.	Раша	Исполнит.
Рук. группы	Цибаров	
Ст. инж.	Лой	
Инженер	Финкельштейн	Проверил

10592 10

Ключ для подбора колонн с шагом по крайним рядам 6м, по средним – 12м при разрезных стальных и ж.-б. подкрановых балках Расчетный перепад температур 25°с Ветровая нагрузка для III географического района

Тип здания	Отметка низа стропильных конструкций м	Отметка головки кранового рельса м	Грузоподъемность кранов т	Пролет здания м / К-во пролетов / Тип колонн	18								24						30				
					1	2	3	4	5	6	7	8	1	2	3	4	5	6	1	2	3	4	5
Здания с фонарями	10.80	8.15	10	крайние		КДXII-1	КДXII-1	КДXII-1	КДXII-1	КДXII-1	КДXII-1	КДVII-1		КДXII-1	КДXII-1	КДXII-1	КДXII-1	КДXII-1					
				средние		КДIII-4	КДIII-4	КДIII-3	КДIII-3	КДVI-2	КДVI-2	КДVI-3		КДVI-3	КДVI-3	КДIII-5	КДVIII-2	КДVIII-2					
			20/5	крайние		КДXII-1	КДXII-1	КДXII-1	КДXII-1	КДXII-1	КДXII-1	КДXII-1		КДXII-1	КДXII-1	КДXII-1	КДXII-1	КДXII-1					
				средние		КДVI-3	КДVI-3	КДIII-5	КДIII-5	КДVIII-1	КДVIII-2	КДVIII-2		КДVI-3	КДVI-3	КДIII-5	КДVIII-2	КДVIII-2					
	12.60	9.65	10	крайние		КДIII-7	КДIII-7	КДIII-7	КДIII-7	КДIII-7	КДIII-7	КДVI-4		КДIII-7	КДIII-7	КДIII-7	КДIII-7	КДVI-4		КДIII 7	КДIII-7	КДVI-4	КДVI-4
				средние		КДIII-10	КДIII-10	КДIII-10	КДIII-10	КДIII-12	КДIII-12	КДIII-12		КДIII-11	КДIII-11	КДIII-11	КДIII-11	КДIII-13		КДIII-13	КДIII-11	КДIII-11	КДIII-13
			20/5	крайние		КДIII-7	КДIII-7	КДIII-7	КДIII-7	КДIII-7	КДIII-7	КДVI-4		КДIII-7	КДIII-7	КДIII-7	КДIII-7	КДVI-4		КДIII-7	КДIII 7	КДVI-4	КДVI-4
				средние		КДIII-12	КДIII-12	КДIII-12	КДIII-12	КДIII-12	КДIII-12	КДIII-13		КДIII-13	КДIII-13	КДIII-13	КДIII-13	КДIII-13		КДIII-14	КДIII-13	КДIII-13	КДIII-14
			30/5	крайние		КДIII-7	КДIII-7	КДIII-7	КДIII-7	КДIII-7	КДIII-7	КДVI-4		КДIII-7	КДIII-7	КДIII-7	КДIII-7	КДVI-4		КДIII-7	КДIII-7	КДVI-4	КДVI-4
				средние		КДIII-13	КДIII-13	КДIII-13	КДIII-13	КДIII-14	КДIII-14	КДIII-14		КДIII-14	КДIII-14	КДIII-14	КДIII-14	КДIII-14		КДIII 14	КДIII 14	КДIII-14	КДIII-4
	14.40	11.45	10	крайние		КДIII-15	КДIII-15	КДIII-15	КДIII-15	КДIII-15	КДIII-15	КДIII-15		КДIII-15	КДIII-15	КДIII-15	КДIII-16	КДIII-16					
				средние		КДIII-18	КДIII-18	КДIII-18	КДIII-18	КДIII-18	КДIII-18	КДIII-18		КДIII-18	КДIII-18	КДIII-18	КДIII-18	КДVI-7					
			20/5	крайние		КДIII-15	КДIII-15	КДIII-15	КДIII-15	КДIII-15	КДIII-15	КДIII-15		КДIII-15	КДIII-15	КДIII-15	КДIII-16	КДIII-16		КДIII-15	КДIII-16	КДIII-16	КДIII-16
				средние		КДIII-20	КДIII-18	КДIII-18	КДIII-18	КДIII-20	КДIII-20	КДIII-20		КДIII-20	КДIII-20	КДIII-20	КДIII-20	КДIII-21		КДIII-21	КДIII-19	КДIII-19	КДIII-21
			30/5	крайние		КДIII-15	КДIII-15	КДIII-16	КДIII-16	КДIII-16	КДIII-16	КДIII-16		КДIII-15	КДIII-16	КДIII-16	КДIII-16	КДIII-16		КДIII-16	КДIII-17	КДIII-17	КДIII-17
				средние		КДIII-20	КДIII-20	КДIII-20	КДIII-20	КДIII-20	КДIII-20	КДVIII-4		КДIII-21	КДIII-21	КДIII-21	КДIII-21	КДVIII-4		КДIII-21	КДIII-21	КДIII-21	КДVIII-4
Здания без фонарей	10.80	8.15	10	крайние	КДXII-1	КДXII-1	КДVI-1	КДVI-1	КДVI-1	КДVI-1	КДVI-1	КДVI-1	КДXII-1	КДXII-1	КДXII-1	КДXII-1	КДXII-1	КДXII-1					
				средние		КДIII-4	КДIII-3	КДIII-3	КДIII-3	КДIII-5	КДVI-3	КДVI-3		КДVI-3	КДIII-5	КДIII-5	КДVI-3	КДVI-3					
			20/5	крайние	КДXII-1	КДXII-1	КДVI-1	КДVI-1	КДVI-1	КДVI-1	КДVI-1	КДVI-1	КДXII-1	КДXII-1	КДXII-1	КДXII-1	КДXII-1	КДXII-1					
				средние		КДIII-5	КДIII-5	КДIII-5	КДIII-5	КДVI-3	КДVI-3	КДVI-3		КДVI-3	КДIII-5	КДIII-5	КДVI-3	КДVI-3					
	12.60	9.65	10	крайние	КДIII-7	КДIII-7	КДIII-7	КДIII-7	КДIII-7	КДIII-7	КДIII-7	КДIII-7	КДIII-7	КДIII-7	КДIII-7	КДIII-7	КДIII-7	КДIII-7	КДIII-7	КДIII-7	КДIII-7	КДIII-7	КДIII-7
				средние		КДIII 10	КДIII-10	КДIII-10	КДIII-10	КДIII-10	КДIII-10	КДIII-10		КДIII-11	КДIII-11	КДIII-11	КДIII-11	КДIII-11		КДIII-13	КДIII-11	КДIII-11	КДIII-11
			20/5	крайние	КДIII-7	КДIII-7	КДIII-7	КДIII-7	КДIII-7	КДIII-7	КДIII-7	КДIII-7	КДIII-7	КДIII-7	КДIII-7	КДIII-7	КДIII-7	КДIII-7	КДIII-7	КДIII-7	КДIII-7	КДIII-7	КДIII-7
				средние		КДIII-12	КДIII-12	КДIII-12	КДIII 12	КДIII-12	КДIII-12	КДIII-12		КДIII-13	КДIII-11	КДIII 11	КДIII-13	КДIII-13		КДIII-14	КДIII-13	КДIII-13	КДIII-14
			30/5	крайние	КДIII-7	КДIII-7	КДIII-7	КДIII-7	КДIII-7	КДIII-7	КДIII-7	КДIII-7	КДIII-7	КДIII-7	КДIII-7	КДIII-7	КДIII-7	КДIII-7	КДIII-7	КДIII 7	КДIII-7	КДIII-7	КДIII-7
				средние		КДIII-13	КДIII-13	КДIII-13	КДIII 13	КДIII-13	КДIII-13	КДIII-13		КДIII-14	КДIII-14	КДIII-14	КДIII-14	КДIII-14		КДIII-14	КДIII-14	КДIII-14	КДIII-14
	14.40	11.45	10	крайние	КДIII-15	КДIII-15	КДIII-15	КДIII-15	КДIII-15	КДIII-15	КДIII-15	КДIII-15	КДIII-16	КДIII-15	КДIII-15	КДIII-15	КДIII-15	КДIII 15					
				средние		КДIII-18	КДIII-18	КДIII-18	КДIII-18	КДIII-18	КДIII-18	КДIII-18		КДIII-18	КДIII-18	КДIII-18	КДIII-18	КДIII-18					
			20/5	крайние	КДIII-16	КДIII-15	КДIII-15	КДIII-15	КДIII-15	КДIII-15	КДIII-15	КДIII-15	КДIII-16	КДIII-15	КДIII-15	КДIII-15	КДIII-15	КДIII-15	КДIII-17	КДIII 15	КДIII-15	КДIII-15	КДIII-15
				средние		КДIII-20	КДIII-18	КДIII-18	КДIII-18	КДIII-18	КДIII-18	КДIII-18		КДIII-20	КДIII-18	КДIII-18	КДIII-18	КДIII-18		КДIII-21	КДIII-19	КДIII-19	КДIII-19
			30/5	крайние	КДIII-16	КДIII-15	КДIII-15	КДIII-15	КДIII-15	КДIII-15	КДIII-15	КДIII-15	КДIII-16	КДIII-15	КДIII-15	КДIII-15	КДIII-15	КДIII-15	КДIII-17	КДIII-16	КДIII-16	КДIII 16	КДIII-15
				средние		КДIII-20	КДIII-20	КДIII-20	КДIII-20	КДIII-20	КДIII-20	КДIII-20		КДIII-21	КДIII-21	КДIII-21	КДIII-21	КДIII-21		КДIII-21	КДIII-21	КДIII-21	КДIII-21

Примечания см. на листе 2.

ТК 1970	Сборные железобетонные двухветвевые колонны. Ключ для подбора колонн с шагом по крайним рядам 6м по средним-12м при разрезных подкрановых балках. Расчетный перепад температур 25°с ветровая нагрузка для III географического района.	КЭ-01-52 Выпуск XII	
		Лист	4

Госстрой СССР / Проектный институт / г. Ленинград

Нач. отд.	Роша	Исполнил	Перова
Гл. констр. пр.	Цыбаров		
Рук. группы	Лой		
Ст. инженер	Финкельштейн	Проверил	Лой
Инженер			

10592 11

Ключ для подбора колонн с шагом по крайним рядам 6 м, по средним - 12 м при разрезных стальных и ж.б. подкрановых балках Расчетный перепад температур 25°С. Ветровая нагрузка для I, II и III географических районов.

Географический район ветровой нагрузки	Отметка низа стропильных конструкций м	Отметка головки крановой рельса м	Грузоподъемность крана т	Тип здания	Здания без фонарей											Здания с фонарями								
				Пролет здания м	24						30					24					30			
				Тип колонн / к-во пролетов	1	2	3	4	5	6	1	2	3	4	5	2	3	4	5	6	2	3	4	5
I	16.2	12.65	30/5	крайние	КДIII-22	КДIII-22	КДIII-22	КДIII-22	КДIII-22	КДIII-22	КДIII-22	КДIII-22	КДIII-22	КДIII-22	КДIII-22	КДIII-22	КДIII-22	КДIII-22	КДIII-22	КДIII-22	КДIII-22	КДIII-22	КДIII-22	КДIII-22
				средние		КДIII-26	КДII-27	КДII-27	КДIII-26	КДIII-26		КДIII-26	КДII-28	КДII-28	КДIII-26	КДIII-26	КДIII-26	КДIII-26	КДIII-26	КДVI-11	КДIII-26	КДIII-26	КДIII-26	КДIII-26
		12.85	50/10	крайние	КДIII-24	КДIII-24	КДIII-24	КДIII-24	КДIII-24	КДIII-24	КДIII-24	КДIII-24	КДIII-24	КДIII-24	КДIII-24	КДIII-24	КДIII-24	КДIII-24	КДIII-24	КДIII-24	КДIII-24	КДIII-24	КДIII-24	КДIII-24
				средние		КДII-29	КДII-29	КДII-29	КДVI-11	КДVI-11		КДII-29	КДII-29	КДII-29	КДVI-11	КДII-29	КДII-29	КДIII-29	КДVI-11	КДIII-27	КДII-29	КДII-29	КДII-29	КДIII-27
	18.0	14.45	30/5	крайние	КДIII-28	КДIII-28	КДIII-28	КДIII-28	КДIII-28	КДIII-28	КДIII-28	КДIII-28	КДIII-28	КДIII-28	КДIII-28	КДIII-28	КДIII-28	КДIII-28	КДIII-29	КДIII-29	КДIII-28	КДIII-28	КДVI-13	КДVI-13
				средние		КДII-34	КДII-34	КДII-34	КДIII-34	КДIII-32		КДII-34	КДII-34	КДII-34	КДIII-34	КДII-34	КДII-34	КДII-34	КДIII-32	КДIII-32	КДII-34	КДII-34	КДII-34	КДIII-32
		14.65	50/10	крайние	КДIII-30	КДIII-30	КДIII-30	КДIII-30	КДIII-30	КДIII-30	КДIII-30	КДIII-30	КДIII-30	КДIII-30	КДIII-31	КДIII-30	КДIII-30	КДIII-30	КДIII-31	КДIII-31	КДIII-29	КДIII-31	КДVI-14	КДVI-14
				средние		КДII-35	КДII-35	КДII-35	КДII-35	КДII-35		КДII-35	КДII-35	КДII-35	КДII-35	КДII-35	КДII-35	КДII-35	КДII-33	КДIII-33	КДII-36	КДII-36	КДII-36	КДIII-34
II	16.2	12.65	30/5	крайние	КДIII-22	КДIII-22	КДIII-22	КДIII-22	КДIII-22	КДIII-22	КДIII-22	КДIII-22	КДIII-22	КДIII-22	КДIII-22	КДIII-22	КДIII-22	КДIII-22	КДIII-22	КДIII-22	КДIII 22	КДIII-22	КДIII-22	КДIII-22
				средние		КДIII-26	КДIII-26	КДII-28	КДIII-26	КДIII-26		КДIII-26	КДII-28	КДII-28	КДIII-26	КДIII-26	КДIII-26	КДIII-26	КДVI-11	КДIII-27	КДIII-26	КДIII-26	КДIII-26	КДVI-11
		12.85	50/10	крайние	КДIII-24	КДIII-24	КДIII-24	КДIII-24	КДIII-24	КДIII-24	КДIII-24	КДIII-24	КДIII-24	КДIII-24	КДIII-24	КДIII-24	КДIII-24	КДIII-24	КДIII-24	КДVI 10	КДIII-24	КДIII-24	КДIII-24	КДVI-10
				средние		КДVI-11	КДII-29	КДII-29	КДVI-11	КДIII-27		КДII-29	КДII-29	КДII-29	КДIII-27	КДVI-11	КДVI-11	КДVI-11	КДIII-27	КДVI 12	КДVI-11	КДVI-11	КДVI-11	КДIII-27
	18.0	14.45	30/5	крайние	КДVI-13	КДIII-28	КДIII-28	КДIII-28	КДIII-28	КДVI-13	КДVI-13	КДIII-28	КДVI-13	КДVI 13	КДVI-13	КДIII-28	КДVI 13	КДVI-13	КДVI-13	КДVI-13	КДIII-28	КДVI 13	КДVI-13	КДVI-13
				средние		КДIII-32	КДII-34	КДII-34	КДIII-32	КДIII-32		КДIII-32	КДII-34	КДII-34	КДIII-32	КДIII-32	КДIII-32	КДII-34	КДIII-32	КДIII-32	КДIII-32	КДIII 32	КДII-34	КДIII-32
		14.65	50/10	крайние	КДVI-14	КДIII-30	КДIII-30	КДIII-30	КДIII 31	КДIII-31	КДVI-14	КДIII-30	КДVI-14	КДVI-14	КДVI-14	КДIII-30	КДVI-14	КДVI-14	КДVI-14	КДVI-14	КДIII-30	КДVI 14	КДVI-14	КДVI-14
				средние		КДIII-33	КДII-35	КДII-35	КДIII-33	КДIII-33		КДIII-33	КДII-36	КДII-36	КДIII-34	КДIII-33	КДIII-33	КДII-35	КДIII-33	КДIII-33	КДIII-34	КДIII-34	КДII-36	КДIII-34
III	16.2	12.65	30/5	крайние	КДVI-9	КДIII-22	КДVI-9	КДVI-9	КДVI-9	КДVI-9	КДVI-9	КДVI-9	КДVI-9	КДVI-9	КДVI-9	КДIII-22	КДVI-9	КДVI-9	КДVI-9	КДVI-9	КДVI-9	КДVI-9	КДVI-9	КДVI-9
				средние		КДVI-11	КДIII-26	КДIII-26	КДIII-26	КДVI-11		КДIII-26	КДIII-26	КДIII-26	КДVI-11	КДVI-11	КДVI-11	КДIII-26	КДIII-27	КДIII-27	КДIII-26	КДIII 26	КДIII-26	КДIII-27
		12.85	50/10	крайние	КДVI-10	КДIII-24	КДVI-10	КДVI-10	КДVI-10	КДVI-10	КДVI-10	КДVI 10	КДVI-10	КДVI-10	КДVI-10	КДIII-24	КДVI-10	КДVI 10	КДVI-10	КДVI-10	КДVI-10	КДVI-10	КДVI-10	КДVI-10
				средние		КДIII-27	КДVI-11	КДVI-11	КДIII-27	КДIII-27		КДIII-27	КДVI-11	КДVI-11	КДIII-27	КДIII-27	КДIII-24	КДIII-27	КДVI-12	КДVI-12	КДIII-21	КДIII-27	КДIII-27	КДVI-12
	18.0	14.45	30/5	крайние	КДVI-13	КДVI-13	КДVI-13	КДVI-13	КДVI-13	КДVI-13	КДVI-13	КДVI-13	КДVI 13	КДVI-13	КДVI-13	КДVI-13	КДVI 13	КДVI-13	КДVI-13	КДVI 13	КДVI-13	КДVI-13	КДVI-13	КДVI-13
				средние		КДIII-32	КДIII-32	КДIII-32	КДIII-32	КДIII-32		КДIII-32	КДIII-32	КДIII-32	КДIII-32	КДIII-32	КДIII-32	КДIII-32	КДIII-33	КДIII-33	КДIII-32	КДIII-32	КДIII-32	КДIII-33
		14.65	50/10	крайние	КДVI-14	КДVI-14	КДVI-14	КДVI-14	КДVI-14	КДVI-14	КДVI-14	КДVI-14	КДVI-14	КДVI-14	КДVI-14	КДVI-14	КДVI-14	КДVI-14	КДVI-14	КДVI-14	КДVI 14	КДVI-14	КДVI-14	КДVI-14
				средние		КДIII-33	КДII-35	КДII-35	КДIII-33	КДIII-33		КДIII-33	КДII-36	КДII-36	КДIII-34	КДIII-33	КДIII-33	КДII-35	КДIII-33	КДIII-33	КДIII-34	КДIII-34	КДII-36	КДIII-34

Примечания см. на листе 2.

ТК	Сборные железобетонные двухветвевые колонны	КЭ-01-62 Выпуск XII
1970	Ключ для подбора колонн с шагом по крайним рядам 6м, по средним- 12м, при разрезных подкрановых балках. Расчетный перепад температур 25°С. Ветровая нагрузка для I, II и III географических районов.	Лист 5

Ключ для подбора колонн с шагом по крайним рядам 6 м, средним-12 м при разрезных стальных и ж/б подкрановых балках. Ветровая нагрузка для I географического района. Расчетный перепад температур 40°С

Тип здания	Отметка низа стропильных конструкций м	Отметка головки кранового рельса м	Грузоподъемность кранов т	Пролет здания м / К-во пролетов / Тип колонн	18								24						30				
					1	2	3	4	5	6	7	8	1	2	3	4	5	6	1	2	3	4	5
Здания с фонарями	10.80	8.15	10	крайняя		КДIII-1	КДIII-1	КДVI-1	КДVI-1	КДVI-1	КДVI-1	КДVI-1		КДIII-1	КДXII-1	КДXII-1	КДXII-1	КДXII-1					
				средняя		КДIII-3	КДIII-3	КДIII-3	КДIII-3	КДVI-3	КДVI-3	КДVI-3		КДIII-3	КДIII-3	КДIII-3	КДVIII-2	КДVIII-2					
			20/5	крайняя		КДIII-1	КДIII-1	КДVI-1	КДVI-1	КДVI-1	КДVI-1	КДVI-1		КДIII-1	КДXII-1	КДXII-1	КДXII-1	КДXII-1					
				средняя		КДIII-3	КДIII-3	КДIII-3	КДIII-3	КДVIII-2	КДVIII-2	КДVIII-2		КДIII-5	КДIII-5	КДIII-5	КДVIII-2	КДVIII-2					
	12.60	9.65	10	крайняя		КДIII-6	КДIII-6	КДIII-7	КДIII-7	КДIII-7	КДIII-7	КДIII-7		КДIII-6	КДIII-7	КДIII-7	КДIII-7	КДIII-7		КДIII-6	КДIII-7	КДIII-7	КДIII-7
				средняя		КДIII-10	КДIII-10	КДII-12	КДII-12	КДIII-10	КДIII-10	КДIII-10		КДIII-10	КДIII-10	КДIII-10	КДIII-11	КДIII-11		КДII-14	КДII-14	КДII-14	КДII-14
			20/5	крайняя		КДIII-6	КДIII-6	КДIII-7	КДIII-7	КДIII-7	КДIII-7	КДIII-7		КДIII-6	КДIII-7	КДIII-7	КДIII-7	КДIII-7		КДIII-6	КДIII-7	КДIII-7	КДIII-7
				средняя		КДIII-10	КДIII-10	КДIII-10	КДIII-10	КДIII-17	КДII-14	КДII-14		КДIII-11	КДIII-11	КДIII-11	КДIII-11	КДII-14		КДII-14	КДII-14	КДII-14	КДIII-14
			30/5	крайняя		КДIII-6	КДIII-6	КДIII-7	КДIII-7	КДIII-7	КДIII-7	КДIII-7		КДIII-6	КДIII-7	КДIII-7	КДIII-7	КДIII-7		КДIII-6	КДIII-7	КДIII-7	КДIII-7
				средняя		КДII-14	КДII-14	КДII-14	КДII-14	КДIII-13	КДIII-13	КДIII-13		КДII-14	КДII-14	КДII-14	КДIII-14	КДIII-14		КДIII-14	КДIII-14	КДIII-14	КДIII-14
	14.40	11.45	10	крайняя		КДII-16	КДII-16	КДII-16	КДII-16	КДII-16	КДIII-15	КДIII-15		КДII-16	КДIII-15	КДIII-15	КДIII-15	КДIII-15					
				средняя		КДII-21	КДII-21	КДII-21	КДII-21	КДII-21	КДVI-7	КДVI-7		КДII-21	КДII-21	КДII-21	КДVI-7	КДVI-7					
			20/5	крайняя		КДII-16	КДII-16	КДII-16	КДII-16	КДII-16	КДIII-15	КДIII-15		КДII-16	КДIII-15	КДIII-15	КДIII-15	КДIII-15		КДII-16	КДIII-15	КДIII-15	КДIII-15
				средняя		КДII-21	КДII-21	КДII-21	КДII-21	КДII-21	КДVI-7	КДVI-7		КДII-22	КДII-22	КДII-22	КДVI-7	КДVI-7		КДII-22	КДII-22	КДII-22	КДVI-7
			30/5	крайняя		КДII-16	КДII-16	КДII-16	КДII-16	КДII-16	КДIII-15	КДIII-15		КДII-16	КДIII-15	КДIII-15	КДIII-15	КДIII-15		КДII-16	КДIII-15	КДIII-15	КДIII-15
				средняя		КДVI-7	КДVI-7	КДII-21	КДII-21	КДIII-20	КДIII-20	КДIII-20		КДII-22	КДII-22	КДII-22	КДIII-21	КДIII-21		КДVI-7	КДVI-7	КДVI-7	КДIII-21
Здания без фонарей	10.80	8.15	10	Крайняя	КДVI-1	КДIII-1	КДIII-1	КДIII-1	КДIII-1	КДVI-1	КДVI-1	КДVI-1	КДXII-1	КДIII-1	КДIII-1	КДIII-1	КДVI-1	КДVI-1					
				средняя		КДIII-3	КДIII-3	КДIII-3	КДIII-3	КДVI-3	КДVI-3	КДVI-3		КДIII-3	КДIII-3	КДIII-3	КДVI-3	КДVIII-2					
			20/5	крайняя	КДVI-1	КДIII-1	КДIII-1	КДIII-1	КДVI-1	КДVI-1	КДVI-1	КДVI-1	КДXII-1	КДIII-1	КДVI-1	КДVI-1	КДVI-1	КДVI-1					
				средняя		КДIII-3	КДIII-3	КДIII-3	КДIII-3	КДVI-3	КДVIII-2	КДVIII-2		КДIII-5	КДIII-5	КДIII-5	КДVI-3	КДVIII-2					
	12.60	9.65	10	крайняя	КДIII-6	КДIII-6	КДIII-6	КДIII-6	КДIII-7	КДIII-7	КДIII-7	КДIII-7	КДIII-6	КДIII-6	КДIII-6	КДIII-7	КДIII-7	КДIII-7	КДIII-6	КДIII-6	КДIII-6	КДIII-7	КДIII-7
				средняя		КДIII-10	КДII-12	КДII-12	КДII-12	КДIII-10	КДIII-10	КДIII-10		КДIII-11	КДIII-10	КДIII-10	КДIII-11	КДIII-11		КДIII-11	КДIII-11	КДIII-11	КДIII-11
			20/5	крайняя	КДIII-6	КДIII-6	КДIII-6	КДIII-6	КДIII-7	КДIII-7	КДIII-7	КДIII-7	КДIII-6	КДIII-6	КДIII-6	КДIII-7	КДIII-7	КДIII-7	КДIII-6	КДIII-6	КДIII-6	КДIII-7	КДIII-7
				средняя		КДIII-10	КДIII-10	КДIII-10	КДIII-10	КДIII-10	КДIII-10	КДII-14		КДIII-11	КДIII-11	КДIII-11	КДIII-11	КДIII-11		КДII-14	КДII-14	КДII-14	КДII-14
			30/5	крайняя	КДIII-6	КДIII-6	КДIII-6	КДIII-6	КДIII-7	КДIII-7	КДIII-7	КДIII-7	КДIII-6	КДIII-6	КДIII-6	КДIII-7	КДIII-7	КДIII-7	КДIII-6	КДIII-6	КДIII-7	КДIII-7	КДIII-7
				средняя		КДII-14	КДII-14	КДII-14	КДII-14	КДIII-13	КДIII-13	КДIII-13		КДII-14	КДII-14	КДII-14	КДII-14	КДIII-14		КДIII-14	КДIII-14	КДIII-14	КДIII-14
	14.40	11.45	10	крайняя	КДII-16	КДII-16	КДII-17	КДII-17	КДII-17	КДII-17	КДII-17	КДII-17	КДII-16	КДII-16	КДII-16	КДII-16	КДII-16	КДIII-15					
				средняя		КДII-21	КДII-21	КДII-21	КДII-21	КДII-21	КДII-21	КДII-21		КДII-21	КДII-21	КДII-21	КДII-21	КДII-21					
			20/5	крайняя	КДII-16	КДII-16	КДII-17	КДII-17	КДII-17	КДII-17	КДII-17	КДII-17	КДII-16	КДII-16	КДII-16	КДII-16	КДII-16	КДIII-15	КДII-16	КДII-16	КДII-16	КДII-16	КДIII-15
				средняя		КДII-21	КДII-21	КДII-21	КДII-21	КДII-21	КДII-21	КДII-21		КДII-22	КДII-21	КДII-21	КДII-22	КДII-22		КДII-22	КДII-22	КДII-22	КДVI-7
			30/5	крайняя	КДII-16	КДII-16	КДII-17	КДII-17	КДII-17	КДII-17	КДII-17	КДII-17	КДII-16	КДII-16	КДII-16	КДII-16	КДII-16	КДIII-15	КДII-16	КДII-16	КДII-16	КДII-16	КДIII-15
				средняя		КДVI-7	КДII-21	КДII-21	КДII-21	КДVI-7	КДVI-7	КДIII-20		КДII-22	КДII-22	КДII-22	КДVI-7	КДVI-7		КДVI-7	КДII-22	КДII-22	КДVI-7

Примечания см. на листе 2

ТК 1970	Сборные железобетонные двухветвевые колонны. Ключ для подбора колонн с шагом по крайним рядам 6 м, по средним-12 м при разрезных подкрановых балках ветровая нагрузка для I географического района. Расчетный перепад температур 40°С	КЭ-01-52 Выпуск XII	Лист 6

Госстрой СССР
Проектный институт №1
г. Ленинград

Нач. отд. Ю. Ромов
Гл. констр. пр. Ц. Циборов
Рук. группы А. Ой
Ст. инженер Ф. Фингельштейн
Инженер

Исполнили: Вишневская, Перова, Ладыженская, Лой
Проверил

10592 13

Ключ для подбора колонн с шагом по крайним рядам 6 м, по средним – 12 м при разрезных стальных и ж.-б. подкрановых балках. Ветровая нагрузка для II географического района. Расчетный перепад температур 40°С

Тип здания	Отметка низа стропильных конструкций м	Отметка головки крановых рельсов м	Грузоподъемность кранов т	Пролет здания м / К-во кранов / Тип колонн	18								24						30				
					1	2	3	4	5	6	7	8	1	2	3	4	5	6	1	2	3	4	5
Здания с фонарями	10.80	8.15	10	крайние		КДVI-1	КДVI-1	КДVI-1	КДVI-1	КДVI-1	КДVI-1	КДVI-1		КДXII-1	КДXII-1	КДXII-1	КДXII-1	КДXII-1					
				средние		КДVI-3	КДIII-5	КДIII-5	КДIII-5	КДVIII-2	КДVIII-2	КДVIII-2		КДVI-3	КДVI-3	КДVI-3	КДVIII-2	КДVIII-2					
			20/5	крайние		КДVI-1	КДVI-1	КДVI-1	КДVI-1	КДVI-1	КДVI-1	КДVI-1		КДXII-1	КДXII-1	КДXII-1	КДXII-1	КДXII-1					
				средние		КДVI-3	КДIII-5	КДIII-5	КДIII-5	КДVIII-2	КДVIII-2	КДVIII-2		КДVI-3	КДVI-3	КДVI-3	КДVIII-2	КДVIII-2					
	12.60	9.65	10	крайние		КДIII-6	КДIII-6	КДIII-7	КДIII-7	КДIII-7	КДIII-7	КДIII-7		КДIII-6	КДIII-7	КДIII-7	КДIII-7	КДIII-7		КДIII-6	КДIII-7	КДIII-7	КДVI-4
				средние		КДIII-10	КДIII-10	КДIII-10	КДIII-10	КДIII-11	КДII-14	КДII-14		КДIII-11	КДIII-11	КДIII-11	КДII-14	КДIII-14		КДIII-11	КДIII-11	КДIII-11	КДIII-13
			20/5	крайние		КДIII-6	КДIII-6	КДIII-7	КДIII-7	КДIII-7	КДIII-7	КДIII-7		КДIII-6	КДIII-7	КДIII-7	КДIII-7	КДIII-7		КДIII-6	КДIII-7	КДIII-7	КДVI-4
				средние		КДIII-10	КДIII-10	КДIII-10	КДIII-10	КДII-14	КДIII-13	КДIII-13		КДIII-11	КДIII-11	КДIII-11	КДII-14	КДIII-13		КДIII-13	КДIII-13	КДIII-13	КДIII-14
			30/5	крайние		КДIII-6	КДIII-6	КДIII-7	КДIII-7	КДIII-7	КДIII-7	КДIII-7		КДIII-6	КДIII-7	КДIII-7	КДIII-7	КДIII-7		КДIII-6	КДIII-7	КДIII-7	КДVI-4
				средние		КДIII-13	КДIII-13	КДII-14	КДII-14	КДIII-13	КДIII-13	КДIII-14		КДIII-14	КДIII-14	КДIII-14	КДIII-14	КДIII-14		КДIII-14	КДIII-14	КДIII-14	КДVI-5
	14.40	11.45	10	крайние		КДII-16	КДII-16	КДII-16	КДIII-15	КДIII-15	КДIII-15	КДIII-15		КДII-16	КДIII-15	КДIII-15	КДIII-15	КДIII-15					
				средние		КДIII-18	КДII-21	КДII-21	КДII-21	КДIII-18	КДIII-18	КДIII-18		КДVI-7	КДVI-7	КДII-21	КДVI-7	КДVI-7					
			20/5	крайние		КДII-16	КДII-16	КДII-16	КДIII-15	КДIII-15	КДIII-15	КДIII-15		КДII-16	КДIII-15	КДIII-15	КДIII-15	КДIII-15		КДII-16	КДIII-15	КДIII-15	КДIII-15
				средние		КДVI-7	КДVI-7	КДII-21	КДII-21	КДVI-7	КДVI-7	КДVI-7		КДVI-7	КДVI-7	КДVI-7	КДIII-19	КДIII-19		КДVI-7	КДVI-7	КДVI-7	КДIII-19
			30/5	крайние		КДII-16	КДII-16	КДII-16	КДIII-15	КДIII-15	КДIII-16	КДIII-16		КДII-16	КДIII-15	КДIII-15	КДIII-15	КДIII-15		КДII-16	КДIII-16	КДIII-16	КДIII-16
				средние		КДIII-20	КДIII-20	КДVI-7	КДVI-7	КДIII-20	КДIII-20	КДIII-20		КДIII-21	КДIII-21	КДIII-21	КДIII-21	КДIII-21		КДIII-21	КДIII-21	КДIII-21	КДIII-21
Здания без фонарей	10.8	8.15	10	крайние	КДXII-1	КДVI-1	КДVI-1	КДVI-1	КДVI-1	КДVI-1	КДVI-1	КДVI-1	КДXII-1	КДXII-1	КДVI-1	КДVI-1	КДVI-1	КДVI-1					
				средние		КДIII-3	КДIII-3	КДIII-3	КДIII-3	КДVI-3	КДVI-3	КДVI-3		КДVI-3	КДIII-5	КДIII-5	КДVIII-2	КДVIII-2					
			20/5	крайние	КДXII-1	КДVI-1	КДVI-1	КДVI-1	КДVI-1	КДVI-1	КДVI-1	КДVI-1	КДXII-1	КДVII-1	КДVI-1	КДVI-1	КДVI-1	КДVI-1					
				средние		КДIII-3	КДIII-3	КДIII-3	КДIII-3	КДVI-3	КДVIII-2	КДVIII-2		КДVI-3	КДIII-5	КДIII-5	КДVIII-2	КДVIII-2					
	12.60	9.65	10	крайние	КДIII-7	КДIII-6	КДIII-6	КДIII-6	КДIII-7	КДIII-7	КДIII-7	КДIII-7	КДIII-7	КДIII-6	КДIII-7	КДIII-7	КДIII-7	КДIII-7	КДIII-6	КДIII-6	КДIII-7	КДIII-7	КДIII-7
				средние		КДIII-10	КДII-12	КДII-12	КДII-12	КДIII-10	КДIII-10	КДIII-10		КДIII-11	КДIII-10	КДIII-10	КДIII-11	КДIII-11		КДIII-11	КДIII-11	КДIII-11	КДII-14
			20/5	крайние	КДIII-7	КДIII-6	КДIII-6	КДIII-6	КДIII-7	КДIII-7	КДIII-7	КДIII-7	КДIII-7	КДIII-6	КДIII-7	КДIII-7	КДIII-7	КДIII-7	КДIII-6	КДIII-6	КДIII-7	КДIII-7	КДIII-7
				средние		КДII-14	КДII-12	КДII-12	КДII-12	КДII-14	КДII-14	КДII-14		КДIII-11	КДIII-11	КДIII-11	КДIII-11	КДII-14		КДIII-13	КДII-14	КДII-14	КДIII-14
			30/5	крайние	КДIII-7	КДIII-6	КДIII-6	КДIII-7	КДIII-7	КДIII-7	КДIII-7	КДIII-7	КДIII-7	КДIII-6	КДIII-7	КДIII-7	КДIII-7	КДIII-7	КДIII-7	КДIII-6	КДIII-7	КДIII-7	КДIII-7
				средние		КДIII-13	КДII-14	КДII-14	КДII-14	КДIII-13	КДIII-13	КДIII-13		КДIII-14	КДII-14	КДII-14	КДIII-14	КДIII-14		КДIII-14	КДIII-14	КДIII-14	КДIII-14
	14.40	11.45	10	крайние	КДIII-15	КДII-16	КДII-16	КДII-16	КДII-16	КДII-16	КДII-16	КДIII-15	КДIII-15	КДII-16	КДII-16	КДIII-15	КДIII-15	КДIII-15					
				средние		КДIII-18	КДII-21	КДII-21	КДII-21	КДII-21	КДII-21	КДIII-18		КДVI-7	КДII-21	КДII-21	КДII-21	КДIII-7					
			20/5	крайние	КДIII-15	КДII-16	КДII-16	КДII-16	КДII-16	КДII-16	КДII-16	КДIII-15	КДIII-15	КДII-16	КДII-16	КДIII-15	КДIII-15	КДIII-15	КДIII-15	КДII-16	КДIII-15	КДIII-15	КДIII-15
				средние		КДVI-7	КДII-21	КДII-21	КДII-21	КДII-21	КДII-21	КДVI-7		КДVI-7	КДII-22	КДII-22	КДII-22	КДVI-7		КДVI-7	КДII-22	КДII-22	КДVI-7
			30/5	крайние	КДIII-16	КДII-16	КДII-16	КДII-16	КДII-16	КДII-16	КДII-16	КДIII-15	КДIII-15	КДII-16	КДII-16	КДIII-15	КДIII-15	КДIII-15	КДIII-15	КДII-16	КДIII-15	КДIII-15	КДIII-15
				средние		КДIII-20	КДVI-7	КДVI-7	КДVI-7	КДVI-7	КДIII-20	КДIII-20		КДIII-21	КДVI-7	КДVI-7	КДVI-7	КДIII-21		КДIII-21	КДVI-7	КДVI-7	КДIII-21

Примечания см. на листе 2.

Госстрой СССР, Проектный институт №1, г. Ленинград	Нач. отд. Рауш; Гл. констр. пр. Цибаров; Рук. группы Лой; Ст. инженер Винклштейн; Инженер Проверил	Исполнил: Вишневская, Перова; Дата	

ТК	Сборные железобетонные двухветвевые колонны	КЭ-01-52 Выпуск XII	
1970	Ключ для подбора колонн с шагом по крайним рядам 6 м, по средним – 12 м, при разрезных подкрановых балках. Ветровая нагрузка для II географического района. Расчетный перепад темп. этап. 40°С	Лист	7

10592 14

Ключ для подбора колонн с шагом по крайним рядам 6м, по средним-12м при разрезных стальных и ж.-б. подкрановых балках. Ветровая нагрузка для III географического района. Расчетный перепад температур 40°С.

Тип здания	Отметка низа стропильных конструкций М	Отметка головки кранового рельса М	Грузоподъемность крана Т	Пролет здания М / К-во пролетов / Тип колонн	18								24						30				
					1	2	3	4	5	6	7	8	1	2	3	4	5	6	1	2	3	4	5
Здания с фонарями	10.80	8.15	10	крайние		КД XII-1	КД XII-1	КД XII-1	КД XII-1	КД XII-1	КД XII-1	КД XII-1		КД XII-1	КД XII-1	КД XII-1	КД XII-1	КД XII-1					
				средние		КД VI-3	КД VI-3	КД VI-3	КД VI-3	КД VIII-2	КД VIII-2	КД VIII-2		КД VIII-2	КД VIII-2	КД VIII-2	КД VIII-2	КД VIII-2					
			20/5	крайние		КД XII-1	КД XII-1	КД XII-1	КД XII-1	КД XII-1	КД XII-1	КД XII-1		КД XII-1	КД XII-1	КД XII-1	КД XII-1	КД XII-1					
				средние		КД VIII-2	КД VIII-2	КД VI-3	КД VI-3	КД VIII-2	КД VIII-2	КД VIII-2		КД VIII-2	КД VIII-2	КД VIII-2	КД VIII-2	КД VIII-2					
	12.60	9.65	10	крайние		КД III-7	КД III-7	КД III-7	КД III-7	КД III-7	КД III-7	КД VI-4		КД III-7	КД III-7	КД III-7	КД III-7	КД VI-4		КД III-7	КД III-7	КД VI-4	КД VI-4
				средние		КД III-11	КД III-10	КД III-10	КД III-10	КД II-14	КД III-13	КД III-13		КД II-14	КД III-11	КД III-11	КД III-13	КД III-13		КД III-14	КД II-14	КД II-14	КД III-14
			20/5	крайние		КД III-7	КД III-7	КД III-7	КД III-7	КД III-7	КД III-7	КД VI-4		КД III-7	КД III-7	КД III-7	КД III-7	КД VI-4		КД III-7	КД III-7	КД VI-4	КД VI-4
				средние		КД III-13	КД II-14	КД II-14	КД III-11	КД III-13	КД III-13	КД III-13		КД II-14	КД II-14	КД II-14	КД III-13	КД III-13		КД III-14	КД III-14	КД III-14	КД III-14
			30/5	крайние		КД III-7	КД III-7	КД III-7	КД III-7	КД III-7	КД III-7	КД VI-4		КД III-7	КД III-7	КД III-7	КД VI-4	КД VI-4		КД III-9	КД III-9	КД VI-4	КД VI-4
				средние		КД III-13	КД III-13	КД III-13	КД III-13	КД III-14	КД III-14	КД III-14		КД III-14	КД III-14	КД III-14	КД III-14	КД III-14		КД VI-5	КД III-14	КД III-14	КД VIII-4
	14.40	11.45	10	крайние		КД III-15	КД III-15	КД III-15	КД III-15	КД III-15	КД III-15	КД III-15		КД III-15	КД III-15	КД III-16	КД III-16	КД III-16					
				средние		КД III-18	КД III-18	КД III-18	КД III-18	КД III-18	КД III-18	КД III-18		КД VI-7	КД VI-7	КД VI-7	КД III-20	КД III-20					
			20/5	крайние		КД III-15	КД III-15	КД III-15	КД III-15	КД III-15	КД III-15	КД III-16		КД III-15	КД III-15	КД III-16	КД III-16	КД III-16		КД III-15	КД III-16	КД III-16	КД VI-6
				средние		КД III-20	КД VI-7	КД VI-7	КД VI-7	КД III-20	КД III-20	КД III-20		КД III-19	КД III-19	КД III-19	КД III-21	КД III-21		КД III-21	КД III-21	КД III-19	КД III-21
			30/5	крайние		КД III-15	КД III-15	КД III-16	КД III-16	КД III-16	КД III-16	КД III-16		КД III-15	КД III-16	КД III-16	КД III-16	КД III-16		КД III-16	КД III-17	КД III-17	КД VI-6
				средние		КД IV-21	КД III-21	КД III-21	КД III-21	КД III-21	КД VIII-4	КД VIII-4		КД III-21	КД III-21	КД III-21	КД VIII-4	КД VIII-4		КД III-21	КД III-21	КД III-21	КД XII-6
Здания без фонарей	10.80	8.15	10	крайние	КД XII-1	КД XII-1	КД XII-1	КД XII-1	КД XII-1	КД XII-1	КД XII-1	КД XII-1	КД XII-1	КД XII-1	КД XII-1	КД XII-1	КД XII-1	КД XII-1					
				средние		КД VI-3	КД VI-3	КД III-5	КД III-5	КД VIII-2	КД VIII-2	КД VIII-2		КД VIII-2	КД VI-3	КД III-5	КД VIII-2	КД VIII-2					
			20/5	крайние	КД XII-1	КД XII-1	КД XII-1	КД XII-1	КД XII-1	КД XII-1	КД XII-1	КД XII-1	КД XII-1	КД XII-1	КД XII-1	КД XII-1	КД XII-1	КД XII-1					
				средние		КД VIII-2	КД VI-3	КД VI-3	КД VIII-2	КД VIII-2	КД VIII-2			КД VIII-2	КД VI-3	КД III-5	КД VIII-2	КД VIII-2					
	12.60	9.65	10	крайние	КД III-7	КД III-7	КД III-6	КД III-6	КД III-7	КД III-7	КД III-7	КД III-7	КД III-7	КД III-7	КД III-7	КД III-7	КД III-7	КД III-7	КД III-7	КД III-7	КД III-7	КД III-7	КД III-7
				средние		КД III-10	КД III-10	КД III-10	КД III-10	КД III-10	КД III-10	КД III-10		КД II-14	КД III-11	КД III-11	КД III-11	КД III-11		КД III-13	КД III-11	КД III-11	КД III-13
			20/5	крайние	КД III-7	КД III-7	КД III-6	КД III-6	КД III-7	КД III-7	КД III-7	КД III-7	КД III-7	КД III-7	КД III-7	КД III-7	КД III-7	КД III-7	КД III-7	КД III-7	КД III-7	КД III-7	КД III-7
				средние		КД II-14	КД III-10	КД III-10	КД III-10	КД II-14	КД II-14	КД III-13		КД II-14	КД III-11	КД III-11	КД II-14	КД II-14		КД III-14	КД III-13	КД III-13	КД III-14
			30/5	крайние	КД III-7	КД III-7	КД III-6	КД III-7	КД III-7	КД III-7	КД III-7	КД III-7	КД III-7	КД III-7	КД III-7	КД III-7	КД III-7	КД III-7	КД III-9	КД III-7	КД III-7	КД III-7	КД III-7
				средние		КД III-13	КД II-14	КД II-14	КД II-14	КД III-13	КД III-13	КД III-13		КД III-14	КД III-14	КД III-14	КД III-14	КД III-14		КД VI-5	КД III-14	КД III-14	КД VI-5
	14.40	11.45	10	крайние	КД III-16	КД III-15	КД III-15	КД III-15	КД III-15	КД III-15	КД III-15	КД III-15	КД III-16	КД III-15	КД III-15	КД III-15	КД III-15	КД III-15					
				средние		КД III-18	КД III-18	КД III-18	КД III-18	КД III-18	КД III-18	КД III-18		КД III-18	КД III-18	КД III-18	КД III-18	КД III-18					
			20/5	крайние	КД III-16	КД III-15	КД III-15	КД III-15	КД III-15	КД III-15	КД III-15	КД III-15	КД III-16	КД III-15	КД III-15	КД III-15	КД III-15	КД III-15	КД VI-6	КД III-15	КД III-15	КД III-15	КД III-15
				средние		КД III-20	КД III-18	КД III-18	КД III-18	КД III-18	КД III-18	КД III-18		КД III-21	КД III-19	КД III-19	КД III-19	КД III-19		КД III-21	КД III-19	КД III-19	КД III-19
			20/5	крайние	КД III-16	КД III-15	КД III-15	КД III-15	КД III-15	КД III-15	КД III-15	КД III-15	КД VI-6	КД III-15	КД III-15	КД III-15	КД III-15	КД III-15	КД VI-6	КД III-16	КД III-16	КД III-16	КД III-16
				средние		КД III-21	КД III-20	КД III-20	КД III-20	КД III-20	КД III-20	КД III-20		КД III-21	КД III-21	КД III-21	КД III-21	КД III-21		КД III-21	КД III-21	КД III-21	КД III-21

Примечания лист 2

ТК 1970	Сборные железобетонные двухветвевые колонны. Ключ для подбора колонн с шагом по крайним рядам 6 м, по средним 12 м при разрезных подкрановых балках. Ветровая нагрузка для III географического района. Расчетный перепад температур 40°С	КЭ 01-52 Выпуск XII	Лист 8

Государственный комитет СССР по делам строительства. Проектный институт Ленгипроспецсантехпроект г. Ленинград

Нач. отдела Гр. Цыбасов; Гл. инж. проекта Дан; Гл. спец. Жер; Инж. Нер; Проверил

Ключ для подбора колонн с шагом по крайним рядам 6м, по средним - 12м при разрезных стальных и ж.б. подкрановых балках. Расчетный перепад температур 40°С. Ветровая нагрузка для I, II и III географических районов.

Географический район ветровой нагрузки	Отметка низа стропильных конструкций м	Отметка головки кранового рельса м	Грузоподъемность крана т	Тип здания	Здания без фонарей											Здания с фонарями								
				Пролет здания м	24						30					24					30			
				Тип колонн / К-во пролетов	1	2	3	4	5	6	1	2	3	4	5	2	3	4	5	6	2	3	4	5
I	16.20	12.65	30/5	крайние	КД III-22	КД III-22	КД III-22	КД III-22	КД III-22	КД VI-9	КД III-22	КД III-22	КД VI-9	КД VI-9	КД VI-9	КД III-22	КД III-22	КД VI-9	КД VI-9	КД VI-9	КД III-22	КД VI-9	КД VI-9	КД VI-9
				средние		КД III-26	КД III-26	КД II-27	КД III-26	КД III-26		КД III-26	КД III-26	КД III-26	КД III-26	КД III-26	КД III-26	КД III-26	КД III-26	КД VI-11	КД III-26	КД III-26	КД III-26	КД II-26
		12.85	50/10	крайние	КД III-24	КД III-24	КД III-24	КД III-24	КД III-24	КД VI-10	КД III-24	КД III-24	КД III-24	КД III-24	КД VI-10	КД III-24	КД III-24	КД VI-10	КД VI-10	КД VI-10	КД III-24	КД VI-10	КД VI-10	КД VI-10
				средние		КД II-29	КД II-29	КД II-29	КД VI-11	КД VI-11		КД II-29	КД II-29	КД II-29	КД VI-11	КД II-29	КД II-29	КД II-29	КД VI-11	КД III-27	КД II-29	КД II-29	КД II-29	КД VI-12
	18.00	14.45	30/5	крайние	КД III-28	КД III-28	КД III-28	КД III-28	КД III-28	КД III-28	КД III-28	КД III-28	КД III-28	КД III-28	КД VI-13	КД III-28	КД III-29	КД III-29	КД III-29	КД III-29	КД III-28	КД VI-13	КД VI-13	КД VI-13
				средние		КД II-34	КД II-34	КД II-34	КД II-34	КД III-32		КД II-34	КД II-34	КД II-34	КД II-34	КД II-34	КД III-34	КД III-34	КД III-32	КД III-32	КД II-34	КД II-34	КД II-34	КД III-32
		14.65	50/10	крайние	КД III-30	КД III-30	КД III-30	КД III-30	КД III-30	КД III-30	КД III-30	КД III-30	КД III-30	КД III-30	КД VI-14	КД III 30	КД III-31	КД III-31	КД III-31	КД III-31	КД III-30	КД VI-14	КД VI-14	КД VI-14
				средние		КД II-35	КД II-35	КД II-35	КД II-35	КД II-35		КД II-35	КД II-35	КД II-35	КД II-35	КД II-35	КД II-35	КД II-35	КД III-33	КД III-33	КД II-36	КД II-36	КД II-36	КД III-34
II	16.20	12.65	30/5	крайние	КД III-22	КД III-22	КД III-22	КД VI-9	КД VI-9	КД VI-9	КД III-22	КД III-22	КД VI-9	КД VI-9	КД VI-9	КД III-22	КД VI-9	КД VI-9	КД VI-9	КД VI-9	КД III-22	КД VI-9	КД VI-9	КД VI-9
				средние		КД III-26	КД III-26	КД III-26	КД III-26	КД III-26		КД III-26	КД III 26	КД III-26	КД III-26	КД III-26	КД III-26	КД III-26	КД VI-11	КД III-27	КД III-26	КД III-26	КД III-26	КД VI-11
		12 85	50/10	крайние	КД III-24	КД III-24	КД III-24	КД VI-10	КД VI-10	КД VI-10	КД III-24	КД III-24	КД VI-10	КД VI-10	КД VI-10	КД III-24	КД VI-10	КД VI-10	КД VI-10	КД VI-10	КД III-24	КД VI-10	КД VI-10	КД VI-10
				средние		КД VI-11	КД II-29	КД II-29	КД VI-11	КД III-27		КД II-29	КД II-29	КД II-29	КД III-27	КД VI-11	КД VI-11	КД VI-11	КД III-27	КД VI-12	КД VI-11	КД VI-11	КД VI-11	КД III-27
	18.00	14.45	30/5	крайние	КД VI-13	КД III-28	КД III-28	КД VI-13	КД VI-13	КД VI-13	КД VI-13	КД III-28	КД VI-13	КД VI-13	КД VI-13	КД III-28	КД VI-13	КД VI-13	КД VI-13	КД VI-13	КД III-28	КД VI-13	КД VI-13	КД VI-13
				средние		КД III-32	КД II-34	КД II-34	КД III-32	КД III 32		КД III-32	КД II-34	КД II-34	КД III-32	КД III-32	КД III-32	КД II-34	КД III-32	КД III-32	КД III-32	КД II-34	КД III-32	КД III-32
		14.65	50/10	крайние	КД VI-14	КД III-30	КД III-30	КД VI-14	КД VI-14	КД VI-14	КД VI-14	КД III-30	КД VI-14	КД VI-14	КД VI-14	КД III-30	КД VI-14	КД VI-14	КД VI-14	КД VI-14	КД III-30	КД VI-14	КД VI-14	КД VI-14
				средние		КД III-33	КД II-35	КД II-35	КД III-33	КД III-33		КД III-33	КД II-36	КД II-36	КД III-34	КД III-33	КД III-33	КД II-35	КД III-33	КД III-33	КД III-34	КД III-34	КД II-36	КД III-34
III	16.20	12.65	30/5	крайние	КД VI-9	КД III-22	КД VI-9	КД VI-9	КД VI-9	КД VI-9	КД VI-9	КД VI-9	КД VI-9	КД VI-9	КД VI-9	КД III-22	КД VI-9	КД VI-9	КД VI-9	КД VI-9	КД VI-9	КД VI-9	КД VI-9	КД VI-9
				средние		КД VI-11	КД III-26	КД III-26	КД III-26	КД VI-11		КД III-26	КД III-26	КД III-26	КД VI-11	КД VI-11	КД VI-11	КД III-26	КД III-27	КД III-27	КД III-26	КД III-26	КД III-26	КД III-27
		12.85	50/10	крайние	КД VI-10	КД III-24	КД VI-10	КД VI-10	КД VI-10	КД VI-10	КД VI-10	КД VI-10	КД VI-10	КД VI-10	КД VI-10	КД III-24	КД VI-10	КД VI-10	КД VI-10	КД VI-10	КД VI-10	КД VI-10	КД VI-10	КД VI-10
				средние		КД III-27	КД VI-11	КД VI-11	КД III-27	КД III-27		КД III-27	КД VI-11	КД VI-11	КД III-27	КД III-27	КД III-27	КД III-27	КД VI-12	КД VI-12	КД III-27	КД III-27	КД III-27	КД VI-12
	18.00	14.45	30/5	крайние	КД VI-13	КД VI-13	КД VI-13	КД VI-13	КД VI-13	КД VI-13	КД VI-13	КД VI-13	КД VI-13	КД VI-13	КД VI-13	КД VI-13	КД VI-13	КД VI-13	КД VI-13	КД VI-13	КД VI-13	КД VI-13	КД VI-13	КД VI-13
				средние		КД III-32	КД III-32	КД III-32	КД III-32	КД III-32		КД III-32	КД III-32	КД III-32	КД III-32	КД III-32	КД III-32	КД III-32	КД III-33	КД III-33	КД III-32	КД III-32	КД III-32	КД III-33
		14.65	50/10	крайние	КД VI-14	КД VI-14	КД VI-14	КД VI-14	КД VI-14	КД VI-14	КД VI-14	КД VI-14	КД VI-14	КД VI-14	КД VI-14	КД VI-14	КД VI-14	КД VI-14	КД VI-14	КД VI-14	КД VI-14	КД VI-14	КД VI-14	КД VI-14
				средние		КД III-33	КД III-33	КД III-33	КД III-33	КД III-33		КД III 34	КД III-34	КД III-34	КД III-34	КД III-33	КД III-33	КД III-33	КД III-33	КД III-33	КД III-34	КД III-34	КД III-34	КД III-34

Примечания см. на листе 2

ТК	Сборные железобетонные двухветвевые колонны	КЭ-01-52 Выпуск XII
1970	Ключ для подбора колонн с шагом по крайним рядам - 6м. по средним - 12м. при разрезных подкрановых балках. Расчетный перепад температур 40°. Ветровая нагрузка для I, II и III географических районов.	Лист 9

Госстрой СССР Институт Сантехпроект Ленинград

Разраб. Лесова; Рамо; Цыбаров; Проверил Финкельштейн; Гл. инженер

10592 16

Ключ для подбора колонн с шагом по крайним рядам 6м, по средним 12м при неразрезных стальных подкрановых балках. Расчетный перепад температур 25°С. Ветровая нагрузка для I географического района

Тип здания	Отметка низа стропильных конструкций м	Отметка головки кранового рельса м	Грузоподъемность крана т	Пролет здания м / К-во пролетов / Тип колонн	18								24						30				
					1	2	3	4	5	6	7	8	1	2	3	4	5	6	1	2	3	4	5
Здания с фонарями	10.80	8.15	10	крайние		КДIII-1	КДIII-1	КДVI-1	КДVI-1	КДVI-1	КДVI-1	КДVI-1		КДIII-1	КДVI-1	КДVI-1	КДVI-1	КДVI-1					
				средние		КДIII-3	КДIII-3	КДIII-3	КДIII-3	КДIII-4	КДIII-4	КДVI-2		КДIII-5	КДIII-5	КДIII-5	КДVI-3	КДVI-3					
			20/5	крайние		КДIII-1	КДIII-1	КДVI-1	КДVI-1	КДVI-1	КДVI-1	КДVI-1		КДIII-1	КДVI-1	КДVI-1	КДVI-1	КДVI-1					
				средние		КДIII-3	КДIII-3	КДIII-3	КДIII-3	КДVI-3	КДVI-3	КДVIII-1		КДIII-5	КДIII-5	КДIII-5	КДVI-3	КДVI-3					
	12.60	9.65	10	крайние		КДIII-6	КДIII-6	КДIII-6	КДIII-7	КДIII-7	КДIII-7	КДIII-7		КДIII-6	КДIII-6	КДIII-7	КДIII-7	КДIII-7		КДIII-6	КДIII-7	КДIII-7	КДIII-7
				средние		КДIII-10	КДII-12	КДII-12	КДII-12	КДIII-10	КДIII-10	КДIII-10		КДIII-10	КДIII-10	КДIII-10	КДIII-11	КДIII-11		КДIII-11	КДII-13	КДII-13	КДIII-11
			20/5	крайние		КДIII-6	КДIII-6	КДIII-6	КДIII-7	КДIII-7	КДIII-7	КДIII-7		КДIII-6	КДIII-6	КДIII-7	КДIII-7	КДIII-7		КДIII-6	КДIII-7	КДIII-7	КДIII-7
				средние		КДIII-10	КДIII-10	КДIII-10	КДII-10	КДII-14	КДII-14	КДIII-12		КДIII-11	КДIII-11	КДIII-11	КДII-14	КДIII-13		КДII-14	КДII-14	КДII-14	КДIII-14
			30/5	крайние		КДIII-6	КДIII-6	КДIII-7	КДIII-7	КДIII-7	КДIII-7	КДIII-7		КДIII-7	КДIII-7	КДIII-7	КДIII-7	КДIII-7		КДIII-7	КДIII-7	КДIII-7	КДIII-7
				средние		КДII-14	КДII-14	КДII-14	КДII-14	КДIII-13	КДIII-13	КДIII-14		КДII-14	КДII-14	КДII-14	КДIII-14	КДIII-14		КДIII-14	КДIII-14	КДIII-14	КДIII-14
	14.40	11.45	10	крайние		КДII-16	КДII-16	КДII-16	КДII-16	КДII-16	КДIII-15	КДIII-15		КДII-16	КДII-16	КДIII-15	КДIII-15	КДIII-15					
				средние		КДII-21	КДII-21	КДII-21	КДII-21	КДII-21	КДII-21	КДII-21		КДII-21	КДII-21	КДII-21	КДII-21	КДII-22					
			20/5	крайние		КДII-16	КДII-16	КДII-16	КДII-16	КДII-16	КДIII-15	КДIII-15		КДII-16	КДII-16	КДIII-15	КДIII-15	КДIII-15		КДII-16	КДIII-15	КДIII-15	КДIII-15
				средние		КДII-21	КДII-21	КДII-21	КДII-21	КДII-21	КДIII-18	КДIII-18		КДII-22	КДII-22	КДII-22	КДII-22	КДVI-7		КДII-22	КДII-22	КДII-22	КДII-22
			30/5	крайние		КДII-16	КДII-16	КДII-16	КДII-16	КДII-16	КДIII-15	КДIII-15		КДII-16	КДII-16	КДIII-15	КДIII-15	КДIII-15		КДII-16	КДIII-15	КДIII-15	КДIII-15
				средние		КДIII-20	КДII-21	КДII-21	КДII-21	КДIII-20	КДIII-20	КДIII-20		КДVI-7	КДVI-7	КДVI-7	КДIII-21	КДIII-21		КДVI-7	КДVI-7	КДVI-7	КДIII-21
Здания без фонарей	10.80	8.15	10	крайние	КДVI-1	КДIII-1	КДIII-1	КДIII-1	КДVI-1	КДVI-1	КДVI-1	КДVI-1	КДVI-1	КДIII-1	КДIII-1	КДVI-1	КДVI-1	КДVI-1					
				средние		КДIII-3	КДIII-3	КДIII-3	КДIII-3	КДIII-5	КДIII-5	КДIII 5		КДIII-5	КДIII-5	КДIII-5	КДIII-5	КДVI-3					
			20/5	крайние	КДVI-1	КДIII-1	КДIII-1	КДVI-1	КДVI-1	КДVI-1	КДVI-1	КДVI-1	КДVI-1	КДIII-1	КДIII-1	КДVI-1	КДVI-1	КДVI-1					
				средние		КДIII-3	КДIII-3	КДIII-3	КДIII-3	КДIII-5	КДIII-5	КДVI-3		КДIII-5	КДIII-5	КДIII-5	КДIII-5	КДVI-3					
	12.60	9.65	10	крайние	КДIII-6	КДIII-6	КДIII-6	КДIII-6	КДIII-6	КДIII-6	КДIII-7	КДIII-7	КДIII-6	КДIII-6	КДIII-6	КДIII-6	КДIII-7	КДIII-7	КДIII-6	КДIII-6	КДIII-6	КДIII-7	КДIII-7
				средние		КДIII-10	КДII-12	КДII-12	КДII-12	КДIII-10	КДIII-10	КДIII-10		КДIII-10	КДIII-10	КДIII-10	КДIII-10	КДIII-11		КДIII-11	КДII-13	КДII-13	КДIII-11
			20/5	крайние	КДIII-6	КДIII-6	КДIII-6	КДIII-6	КДIII-6	КДIII-6	КДIII-7	КДIII-7	КДIII-6	КДIII-6	КДIII-6	КДIII-6	КДIII-7	КДIII-7	КДIII-6	КДIII-6	КДIII-6	КДIII-7	КДIII-7
				средние		КДIII-10	КДIII-10	КДII-12	КДII-12	КДIII-10	КДII-14	КДII-14		КДIII-11	КДIII-11	КДIII-11	КДIII-11	КДII-14		КДII-14	КДII-14	КДII-14	КДII-14
			30/5	крайние	КДIII-6	КДIII-6	КДIII-6	КДIII-6	КДIII-6	КДIII-6	КДIII-7	КДIII-7	КДIII-6	КДIII-6	КДIII-6	КДIII-6	КДIII-7	КДIII-7	КДIII-7	КДIII-7	КДIII-7	КДIII-7	КДIII-7
				средние		КДII-14	КДII-14	КДII-14	КДII-14	КДIII-13	КДIII-13	КДIII-13		КДII-14	КДII-14	КДII-14	КДIII-14	КДIII-14		КДIII-14	КДIII-14	КДIII-14	КДIII-14
	14.40	11.45	10	крайние	КДII-16	КДII-16	КДII-17	КДII-17	КДII-17	КДII-17	КДII-17	КДII-17	КДII-16	КДII-16	КДII-17	КДII-17	КДII-17	КДIII-15					
				средние		КДII-21	КДII-21	КДII-19	КДII-19	КДII-21	КДII-21	КДII-21		КДII-21	КДII-21	КДII-21	КДII-21	КДII-21					
			20/5	крайние	КДII-16	КДII-16	КДII-17	КДII-17	КДII-17	КДII-17	КДII-17	КДII-17	КДII-16	КДII-16	КДII-17	КДII-17	КДII-17	КДIII-15	КДII-16	КДII-16	КДII-16	КДII-16	КДIII-15
				средние		КДII-21	КДII-21	КДII-21	КДII-21	КДII-21	КДII-21	КДII-21		КДII-22	КДII-21	КДII-21	КДII-22	КДII-22		КДII-22	КДII-22	КДII-22	КДII-22
			30/5	крайние	КДII-16	КДII-16	КДII-17	КДII-17	КДII-17	КДII-17	КДII-17	КДII-17	КДII-16	КДII-16	КДII-16	КДII-16	КДII-16	КДIII-15	КДII-16	КДII-16	КДII-16	КДII-16	КДIII-15
				средние		КДIII-20	КДII-21	КДII-21	КДII-21	КДIII-20	КДIII-20	КДIII-20		КДVI-7	КДII-22	КДII-22	КДVI-7	КДIII-21		КДVI-7	КДII-22	КДII-22	КДIII-21

Примечания см. на листе 2.

ТК	Сборные железобетонные двухветвевые колонны	КЭ-01-52 Выпуск XII
1970	Ключ для подбора колонн с шагом по крайним рядам 6м, по средним - 12м при неразрезных стальных подкрановых балках. Расчетный перепад температур 25°С. Ветровая нагрузка для I географического района	Лист 10

Госстрой СССР / ПРОЕКТНЫЙ ИНСТИТУТ №1 г. Ленинград

Нач. отд. Гл. констр. Рук. группы Ст. инжен. Инженер

Подбор 10

10592 17

Ключ для подбора колонн с шагом по крайним рядам 6м, по средним-12м при неразрезных стальных подкрановых балках. Расчетный перепад температур 25°С. Ветровая нагрузка для II географического района.

Тип здания	Отметка низа стропильных конструкций М	Отметка головки кранового рельса М	Грузоподъемность кранов Т.	Пролет здания М / К-во пролетов / Тип колонн	18								24						30				
					1	2	3	4	5	6	7	8	1	2	3	4	5	6	1	2	3	4	5
Здания с фонарями	10.80	8.15	10	Крайние		КДII-1	КДII-1	КДII-1	КДII-1	КДII-1	КДII-1	КДII-1		КДII-1	КДII-1	КДII-1	КДII-1	КДII-1					
				средние		КДIII-3	КДIII-3	КДIII-3	КДIII-3	КДII-3	КДII-3	КДII-3		КДIII-5	КДIII-5	КДIII-5	КДII-3	КДII-3					
			20/5	Крайние		КДII-1	КДII-1	КДII-1	КДII-1	КДII-1	КДII-1	КДII-1		КДII-1	КДII-1	КДII-1	КДII-1	КДII-1					
				средние		КДIII-4	КДIII-4	КДIII-4	КДIII-4	КДII-3	КДIII-1	КДIII-2		КДIII-5	КДIII-5	КДIII-5	КДII-3	КДIII-2					
	12.60	9.65	10	Крайние		КДIII-6	КДIII-6	КДIII-6	КДIII-7	КДII-7	КДIII-7	КДIII-7		КДIII-6	КДIII-6	КДIII-7	КДIII-7	КДIII-7		КДIII-6	КДIII-7	КДIII-7	КДIII-7
				средние		КДIII-10	КДIII-10	КДIII-10	КДIII-10	КДIII-11	КДII-14	КДII-14		КДIII-11	КДIII-11	КДIII-11	КДIII-11	КДII-14		КДIII-11	КДIII-11	КДIII-11	КДIII-13
			20/5	Крайние		КДIII-6	КДIII-6	КДIII-6	КДIII-7	КДIII-7	КДIII-7	КДIII-7		КДIII-7	КДIII-7	КДIII-7	КДIII-7	КДIII-7		КДIII-7	КДIII-7	КДIII-7	КДIII-7
				средние		КДII-14	КДIII-10	КДIII-10	КДIII-10	КДIII-12	КДIII-12	КДIII-13		КДIII-11	КДIII-11	КДIII-11	КДIII-13	КДIII-13		КДIII-13	КДIII-13	КДII-14	КДIII-14
			30/5	Крайние		КДIII-6	КДIII-6	КДIII-7	КДIII-7	КДIII-7	КДIII-7	КДIII-7		КДIII-7	КДIII-7	КДIII-7	КДIII-7	КДIII-7		КДIII-7	КДIII-7	КДIII-7	КДIII-7
				средние		КДIII-13	КДIII-13	КДIII-13	КДIII-13	КДIII-13	КДIII-14	КДIII-14		КДIII-14	КДIII-14	КДIII-14	КДIII-14	КДIII-14		КДIII-14	КДIII-14	КДIII-14	КДII-5
	14.40	11.45	10	Крайние		КДII-16	КДII-16	КДII-16	КДII-16	КДIII-15	КДIII-15	КДIII-15		КДII-16	КДIII-15	КДIII-15	КДIII-15	КДIII-15					
				средние		КДII-21	КДII-21	КДII-21	КДII-21	КДII-21	КДII-21	КДIII-18		КДII-22	КДII-22	КДII-22	КДII-22	КДIII-18					
			20/5	Крайние		КДII-16	КДII-16	КДII-16	КДII-16	КДIII-15	КДIII-15	КДIII-15		КДII-16	КДIII-15	КДIII-15	КДIII-15	КДIII-15		КДII-16	КДIII-15	КДIII-15	КДIII-15
				средние		КДIII-18	КДIII-18	КДII-21	КДII-21	КДIII-18	КДIII-20	КДIII-20		КДII-22	КДII-22	КДII-22	КДII-7	КДIII-20		КДII-7	КДII-7	КДII-22	КДIII-21
			30/5	Крайние		КДII-16	КДII-16	КДII-16	КДII-16	КДIII-15	КДIII-16	КДIII-16		КДII-16	КДIII-15	КДIII-15	КДIII-15	КДIII-15		КДII-16	КДIII-15	КДIII-15	КДIII-15
				средние		КДIII-20	КДIII-20	КДIII-20	КДIII-20	КДIII-20	КДIII-20	КДIII-20		КДIII-21	КДIII-21	КДIII-21	КДIII-21	КДIII-4		КДIII-21	КДIII-21	КДIII-21	КДIII-4
Здания без фонарей	10.80	8.15	10	Крайние	КДII-1	КДII-1	КДIII-1	КДIII-1	КДII-1	КДII-1	КДII-1	КДII-1	КДII-1	КДII-1	КДII-1	КДII-1	КДII-1	КДII-1					
				средние		КДIII-3	КДIII-3	КДIII-3	КДIII-3	КДIII-5	КДIII-5	КДII-3		КДIII-5	КДIII-5	КДIII-5	КДII-3	КДII-3					
			20/5	Крайние	КДII-1	КДII-1	КДII-1	КДII-1	КДII-1	КДII-1	КДII-1	КДII-1	КДII-1	КДII-1	КДII-1	КДII-1	КДII-1	КДII-1					
				средние		КДIII-4	КДIII-3	КДIII-3	КДIII-3	КДII-2	КДII-3	КДII-3		КДIII-5	КДIII-5	КДIII-5	КДII-3	КДII-3					
	12.60	9.65	10	Крайние	КДIII-7	КДIII-6	КДIII-6	КДIII-6	КДIII-6	КДIII-7	КДIII-7	КДIII-7	КДIII-7	КДIII-6	КДIII-6	КДIII-7	КДIII-7	КДIII-7	КДIII-6	КДIII-6	КДIII-7	КДIII-7	КДIII-7
				средние		КДIII-10	КДII-12	КДII-12	КДII-12	КДIII-10	КДIII-10	КДIII-10		КДIII-11	КДIII-10	КДIII-10	КДIII-11	КДIII-11		КДIII-11	КДII-13	КДII-13	КДIII-11
			20/5	Крайние	КДIII-7	КДIII-6	КДIII-6	КДIII-6	КДIII-6	КДIII-7	КДIII-7	КДIII-7	КДIII-7	КДIII-6	КДIII-6	КДIII-7	КДIII-7	КДIII-7	КДIII-6	КДIII-6	КДIII-7	КДIII-7	КДIII-7
				средние		КДII-14	КДIII-10	КДIII-10	КДIII-10	КДII-14	КДII-14	КДIII-12		КДIII-11	КДIII-11	КДIII-11	КДIII-11	КДII-14		КДIII-13	КДII-14	КДII-14	КДIII-14
			30/5	Крайние	КДIII-7	КДIII-6	КДIII-6	КДIII-7	КДIII-7	КДIII-7	КДIII-7	КДIII-7	КДIII-7	КДIII-7	КДIII-7	КДIII-7	КДIII-7	КДIII-7	КДIII-7	КДIII-7	КДIII-7	КДIII-7	КДIII-7
				средние		КДIII-13	КДII-14	КДII-14	КДII-14	КДIII-13	КДIII-13	КДIII-13		КДII-14	КДII-14	КДII-14	КДIII-14	КДII-14		КДIII-14	КДIII-14	КДIII-14	КДIII-14
	14.40	11.45	10	Крайние	КДIII-15	КДII-16	КДII-17	КДII-17	КДII-17	КДII-17	КДII-17	КДIII-15	КДIII-15	КДII-16	КДII-16	КДII-16	КДIII-15	КДIII-15					
				средние		КДII-21	КДII-21	КДII-21	КДII-21	КДII-21	КДII-21	КДII-21		КДII-22	КДII-21	КДII-21	КДII-21	КДII-21					
			20/5	Крайние	КДIII-15	КДII-16	КДII-17	КДII-17	КДII-17	КДII-17	КДII-17	КДIII-15	КДIII-15	КДII-16	КДII-16	КДII-16	КДIII-15	КДIII-15	КДIII-15	КДII-16	КДIII-15	КДIII-15	КДIII-15
				средние		КДIII-18	КДII-21	КДII-21	КДII-21	КДII-21	КДII-21	КДIII-18		КДII-22	КДII-22	КДII-22	КДII-22	КДII-22		КДII-7	КДII-22	КДII-22	КДII-7
			30/5	Крайние	КДIII-16	КДII-16	КДII-16	КДII-16	КДII-16	КДII-16	КДII-16	КДIII-15	КДIII-15	КДII-16	КДII-16	КДII-16	КДIII-15	КДIII-15	КДIII-15	КДII-16	КДIII-15	КДIII-15	КДIII-15
				средние		КДIII-20	КДIII-20	КДII-21	КДII-21	КДIII-20	КДIII-20	КДIII-20		КДIII-21	КДII-7	КДII-7	КДIII-21	КДIII-21		КДIII-21	КДII-7	КДII-7	КДIII-21

Примечания см. на листе 2.

ТК 1970	Сборные железобетонные двухветвевые колонны. Ключ для подбора колонн с шагом по крайним рядам 6м. по средним 12м. при неразрезных стальных подкрановых балках. Расчетный перепад температур 25°С. Ветровая нагрузка для II географического района.	КЭ-01-52 Выпуск XII	
		Лист	11

Госстрой СССР, Проектный институт №1 г. Ленинград

Нач. отдела Раша; Гл. констр. пр. Цидаров; Рук. группы Лой; Ст. инжен. Финкельштейн; Инженер; Проверил; Нач. — Перова; Пол.

10592 18

Ключ для подбора колонн с шагом по крайним рядам 6м, по средним-12м при неразрезных стальных подкрановых балках Расчетный перепад температур 25°с. Ветровая нагрузка для III географического района.

Тип здания	Отметка низа строительных конструкций М.	Отметка головки кранового рельса М.	Грузоподъемность кранов Т	Пролёт здания М. / К-во пролетов / Тип колонн.	18								24						30				
					1	2	3	4	5	6	7	8	1	2	3	4	5	6	1	2	3	4	5
Здания с фонарями	10.80	8.15	10	Крайние		КДXII-1	КДXII-1	КДXII-1	КДXII-1	КДXII-1	КДXII-1	КДXII-1		КДXII-1	КДXII-1	КДXII-1	КДXII-1	КДXII-1					
				средние		КДIII-4	КДIII-4	КДIII-3	КДIII-3	КДII-2	КДII-2	КДVIII-1		КДVI-3	КДVI-3	КДIII-5	КДVIII-2	КДVIII-2					
			20/5	Крайние		КДXII-1	КДXII-1	КДXII-1	КДXII-1	КДXII-1	КДXII-1	КДXII-1		КДXII-1	КДXII-1	КДXII-1	КДXII-1	КДXII-1					
				средние		КДVI-3	КДVI-3	КДIII-5	КДIII-5	КДVIII-1	КДVIII-2	КДVIII-2		КДVI-3	КДVI-3	КДIII-5	КДVIII-2	КДVIII-2					
	12.60	9.65	10	Крайние		КДIII-7	КДIII-7	КДIII-7	КДIII-7	КДIII-7	КДIII-7	КДVI-4		КДIII-7	КДIII-7	КДIII-7	КДIII-7	КДVI-4		КДIII-7	КДIII-7	КДVI-4	КДVI-4
				средние		КДIII-10	КДIII-10	КДIII-10	КДIII-10	КДIII-12	КДIII-12	КДIII-12		КДIII-11	КДIII-11	КДIII-11	КДIII-13	КДIII-13		КДIII-13	КДIII-11	КДIII-11	КДIII-14
			20/5	Крайние		КДIII-7	КДIII-7	КДIII-7	КДIII-7	КДIII-7	КДIII-7	КДVI-4		КДIII-7	КДIII-7	КДIII-7	КДIII-7	КДVI-4		КДIII-7	КДIII-7	КДVI-4	КДVI-4
				средние		КДIII-12	КДIII-12	КДIII-12	КДIII-12	КДIII-13	КДIII-13	КДIII-13		КДIII-13	КДIII-13	КДIII-13	КДIII-13	КДIII-13		КДIII-14	КДIII-14	КДIII-13	КДIII-14
			30/5	Крайние		КДIII-7	КДIII-7	КДIII-7	КДIII-7	КДIII-7	КДIII-7	КДVI-4		КДIII-7	КДIII-7	КДIII-7	КДIII-7	КДVI-4		КДIII-7	КДIII-7	КДVI-4	КДVI-4
				средние		КДIII-14	КДIII-13	КДIII-13	КДIII-13	КДIII-14	КДIII-14	КДVI-4		КДIII-14	КДIII-14	КДIII-14	КДIII-14	КДVI-4		КДVI-5	КДIII-14	КДIII-14	КДVI-4
	14.40	11.45	10	Крайние		КДIII-15	КДIII-15	КДIII-15	КДIII-15	КДIII-15	КДIII-15	КДIII-15		КДIII-15	КДIII-15	КДIII-15	КДIII-16	КДIII-16					
				средние		КДIII-18	КДIII-18	КДIII-18	КДIII-18	КДIII-18	КДIII-18	КДIII-18		КДIII-18	КДIII-18	КДIII-18	КДIII-18	КДVI-7					
			20/5	Крайние		КДIII-15	КДIII-15	КДIII-15	КДIII-15	КДIII-15	КДIII-15	КДIII-16		КДIII-15	КДIII-15	КДIII-15	КДIII-16	КДIII-16		КДIII-15	КДIII-16	КДIII-16	КДIII-16
				средние		КДIII-20	КДIII-20	КДIII-18	КДIII-18	КДIII-20	КДIII-20	КДIII-20		КДIII-20	КДIII-20	КДIII-20	КДIII-20	КДIII-21		КДIII-21	КДIII-21	КДIII-19	КДIII-21
			30/5	Крайние		КДIII-15	КДIII-15	КДIII-16	КДIII-16	КДIII-16	КДIII-16	КДIII-16		КДIII-15	КДIII-16	КДIII-16	КДIII-16	КДIII-16		КДIII-16	КДIII-17	КДIII-17	КДIII-17
				средние		КДVIII-4	КДIII-20	КДIII-20	КДIII-20	КДVIII-4	КДVIII-4	КДVIII-4		КДVIII-4	КДVIII-4	КДIII-21	КДVIII-4	КДVIII-4		КДVIII-4	КДVIII-4	КДIII-21	КДVIII-4
Здания без фонарей	10.80	8.15	10	Крайние	КДXII-1	КДXII-1	КДII-1	КДII-1	КДII-1	КДII-1	КДII-1	КДII-1	КДXII-1	КДXII-1	КДXII-1	КДXII-1	КДXII-1	КДXII-1					
				средние		КДIII-4	КДIII-3	КДIII-3	КДIII-3	КДIII-5	КДII-3	КДII-3		КДVI-3	КДIII-5	КДIII-5	КДVI-3	КДVI-3					
			20/5	Крайние	КДXII-1	КДXII-1	КДII-1	КДII-1	КДII-1	КДII-1	КДII-1	КДII-1	КДXII-1	КДXII-1	КДXII-1	КДXII-1	КДXII-1	КДXII-1					
				средние		КДIII-5	КДIII-5	КДIII-5	КДIII-5	КДII-3	КДII-3	КДVIII-1		КДVI-3	КДIII-5	КДIII-5	КДVI-3	КДVIII-2					
	12.60	9.65	10	Крайние	КДIII-7	КДIII-7	КДIII-7	КДIII-7	КДIII-7	КДIII-7	КДIII-7	КДIII-7	КДIII-7	КДIII-7	КДIII-7	КДIII-7	КДIII-7	КДIII-7	КДIII-7	КДIII-7	КДIII-7	КДIII-7	КДIII-7
				средние		КДIII-10	КДIII-10	КДIII-10	КДIII-10	КДIII-10	КДIII-10	КДII-14		КДIII-11	КДIII-11	КДIII-11	КДIII-11	КДIII-11		КДIII-13	КДIII-11	КДIII-11	КДIII-13
			20/5	Крайние	КДIII-7	КДIII-7	КДIII-7	КДIII-7	КДIII-7	КДIII-7	КДIII-7	КДIII-7	КДIII-7	КДIII-7	КДIII-7	КДIII-7	КДIII-7	КДIII-7	КДIII-7	КДIII-7	КДIII-7	КДIII-7	КДIII-7
				средние		КДIII-12	КДIII-12	КДIII-12	КДIII-12	КДIII-12	КДIII-12	КДIII-12		КДIII-13	КДIII-11	КДIII-11	КДIII-13	КДIII-13		КДIII-14	КДIII-13	КДIII-13	КДIII-14
			30/5	Крайние	КДIII-7	КДIII-7	КДIII-7	КДIII-7	КДIII-7	КДIII-7	КДIII-7	КДIII-7	КДIII-7	КДIII-7	КДIII-7	КДIII-7	КДIII-7	КДIII-7	КДIII-7	КДIII-7	КДIII-7	КДIII-7	КДIII-7
				средние		КДIII-14	КДIII-13	КДIII-13	КДIII-13	КДIII-13	КДIII-13	КДIII-14		КДIII-14	КДIII-14	КДIII-14	КДIII-14	КДIII-14		КДVI-5	КДIII-14	КДIII-14	КДVI-5
	14.40	11.45	10	Крайние	КДIII-15	КДIII-15	КДIII-15	КДIII-15	КДIII-15	КДIII-15	КДIII-15	КДIII-15	КДIII-16	КДIII-15	КДIII-15	КДIII-15	КДIII-15	КДIII-15					
				средние		КДIII-18	КДIII-18	КДIII-18	КДIII-18	КДIII-18	КДIII-18	КДIII-18		КДIII-18	КДIII-18	КДIII-18	КДIII-18	КДIII-18					
			20/5	Крайние	КДIII-16	КДIII-15	КДIII-15	КДIII-15	КДIII-15	КДIII-15	КДIII-15	КДIII-15	КДIII-16	КДIII-15	КДIII-15	КДIII-15	КДIII-15	КДIII-15	КДIII-17	КДIII-15	КДIII-15	КДIII-15	КДIII-15
				средние		КДIII-20	КДIII-18	КДIII-18	КДIII-18	КДIII-18	КДIII-18	КДIII-20		КДIII-20	КДIII-18	КДIII-18	КДIII-18	КДIII-19		КДIII-21	КДIII-19	КДIII-19	КДIII-21
			30/5	Крайние	КДIII-16	КДIII-15	КДIII-15	КДIII-15	КДIII-15	КДIII-15	КДIII-15	КДIII-15	КДIII-16	КДIII-15	КДIII-15	КДIII-15	КДIII-15	КДIII-15	КДIII-17	КДIII-16	КДIII-16	КДIII-16	КДIII-16
				средние		КДVIII-4	КДIII-20	КДIII-20	КДIII-20	КДIII-20	КДIII-20	КДIII-20		КДVIII-4	КДIII-21	КДIII-21	КДIII-21	КДIII-21		КДVIII-4	КДIII-21	КДIII-21	КДIII-21

Примечания см. на листе 2

Госстрой СССР Проектный институт N1 г. Ленинград.	Нач. отдела Гл. констр. пр. Рук. группы Ст. инженер Инженер	Раша Исаров Лой Винкельштейн	Исполнил Проверил Лой Перова Нач. отдела

Т.К 1970	Сборные железобетонные двухветвевые колонны. Ключ для подбора колонн с шагом по крайним рядам 6м, по средним-12м, при неразрезных стальных подкрановых балках. Расчетный перепад температур 25°с. Ветровая нагрузка для III географического района	КЭ-01-52 Выпуск XII лист 12.

Ключ для подбора колонн с шагом по крайним рядам 6 м, по средним - 12 м при неразрезных стальных подкрановых балках. Расчетный перепад температур 25°С. Ветровая нагрузка для I, II и III географических районов

Географический район ветровой нагрузки	Отметка низа строительных конструкций, м	Отметка головки кранового рельса, м	Грузоподъемность кранов, т	Тип здания	Здания без фонарей											Здания с фонарями								
				Пролет здания, м	24						30					24					30			
				К-во пролетов / Тип колонн	1	2	3	4	5	6	1	2	3	4	5	2	3	4	5	6	2	3	4	5
I	16.2	12.65	30/5	крайние	КДIII-22	КДIII-22	КДIII-22	КДIII-22	КДIII-22	КДIII-22	КДII-22	КДIII-22	КДII-22	КДIII-22	КДIII-22	КДIII-22	КДIII-22	КДIII-22	КДIII-22	КДIII-22	КДIII-22	КДIII-22	КДIII-22	КДII-22
				средние		КДII-26	КДIII-26	КДII-28	КДIII-26	КДIII-26		КДIII-26	КДII-28	КДII-28	КДIII-26	КДIII-26	КДIII-26	КДIII-26	КДIII-26	КДVI-11	КДIII-26	КДIII-26	КДIII-26	КДVI-11
		12.85	50/10	крайние	КДIII-24	КДIII-24	КДIII-24	КДIII-24	КДIII-24	КДIII-24	КДIII-24	КДIII-24	КДIII-24	КДIII-24	КДIII-24	КДIII-24	КДIII-24	КДII-24	КДII-24	КДVI-10	КДIII-24	КДIII-24	КДIII-24	КДVI-10
				средние		КДIII-27	КДII-29	КДII-29	КДIII-27	КДIII-27		КДII-29	КДII-29	КДII-29	КДIII-27	КДVII-11	КДVII-11	КДII-29	КДIII-27	КДVI 12	КДII-29	КДII-29	КДII-29	КДVI-12
	18.0	14.45	30/5	крайние	КДIII-28	КДIII-28	КДIII-28	КДIII-28	КДIII-28	КДIII-28	КДIII-28	КДIII-28	КДIII-28	КДIII-28	КДIII-28	КДIII-28	КДIII-28	КДIII-28	КДIII-29	КДIII-29	КДIII-28	КДIII-28	КДVI-13	КДVI-13
				средние		КДIII-32	КДII-34	КДII-34	КДIII-32	КДIII-32		КДII 34	КДII-34	КДII-34	КДIII-32	КДIII-32	КДIII-32	КДII-34	КДIII-32	КДIII-32	КДII-34	КДII-34	КДII-34	КДIII-32
		14.65	50/10	крайние	КДIII-30	КДIII-30	КДIII-30	КДIII-30	КДIII-30	КДIII-31	КДIII-30	КДIII-30	КДIII-30	КДIII-30	КДIII-31	КДIII-30	КДIII-30	КДIII-30	КДIII-31	КДIII-31	КДII-29	КДVI-14	КДVI-14	КДVI-14
				средние		КДIII-33	КДII-35	КДII-35	КДIII-33	КДIII 33		КДII-35	КДII-35	КДII-35	КДIII-33	КДIII-33	КДII-35	КДII-35	КДIII-33	КДIII-33	КДII-36	КДII-36	КДII-36	КДIII-34
II	16.2	12.65	30/5	крайние	КДIII 22	КДIII-22	КДIII-22	КДIII-22	КДIII-22	КДIII-22	КДIII-22	КДIII-22	КДIII-22	КДIII-22	КДIII-22	КДIII-22	КДIII-22	КДIII-22	КДIII-22	КДIII-22	КДIII-22	КДIII-22	КДIII-22	КДIII-22
				средние		КДIII-26	КДIII-26	КДII-28	КДIII-26	КДVI-11		КДIII-26	КДIII-26	КДII-28	КДVI-11	КДIII-26	КДIII-26	КДIII-26	КДVI-11	КДIII-27	КДIII-26	КДIII-26	КДIII-26	КДIII-27
		12.85	50/10	крайние	КДIII-24	КДIII-24	КДIII-24	КДIII-24	КДIII-24	КДIII-24	КДIII-24	КДIII-24	КДIII-24	КДIII-24	КДVI-10	КДIII-24	КДIII-24	КДII-24	КДIII-24	КДVI-10	КДIII-24	КДVI-10	КДVI-10	КДVI-10
				средние		КДVI-11	КДVI-11	КДII-29	КДIII-27	КДIII-27		КДVI-11	КДII-29	КДII-29	КДIII-27	КДIII-27	КДIII-27	КДVI-11	КДVI-12	КДVI-12	КДVI-11	КДVI-11	КДVI-11	КДVI-12
	18.0	14.45	30/5	крайние	КДVI-13	КДIII-28	КДIII-28	КДIII-28	КДIII-28	КДVI-13	КДVI-13	КДIII-28	КДVI-13	КДVI-13	КДVI-13	КДIII-28	КДVI-13	КДVI-13	КДVI 13	КДVI-13	КДIII-28	КДVI-13	КДVI-13	КДVI-13
				средние		КДIII-32	КДIII-32	КДII-34	КДIII-32	КДIII-32		КДIII-32	КДII-34	КДII-34	КДIII-32	КДIII-32	КДIII-32	КДIII-32	КДIII-32	КДIII-33	КДIII-32	КДIII-32	КДIII-32	КДIII-32
		14.65	50/10	крайние	КДVI-14	КДIII-30	КДIII-30	КДIII-31	КДIII-31	КДVI-14	КДVI-14	КДIII-30	КДVI-14	КДVI-14	КДVI-14	КДIII-30	КДVI-14	КДVI-14	КДVI-14	КДVI-14	КДIII-30	КДVI-14	КДVI-14	КДVI-14
				средние		КДIII-33	КДIII-33	КДII-35	КДIII-33	КДIII-33		КДIII-34	КДII-35	КДII-35	КДIII-34	КДIII-33	КДIII-33	КДIII-33	КДIII-33	КДIII-33	КДIII-34	КДIII-34	КДIII-34	КДIII-34
III	16.2	12.65	30/5	крайние	КДVI-9	КДIII-22	КДVI-9	КДVI-9	КДVI-9	КДVI-9	КДVI-9	КДVI-9	КДVI-9	КДVI-9	КДVI-9	КДIII-22	КДVI-9	КДVI-9	КДVI-9	КДVI-9	КДVI 9	КДVI-9	КДVI-9	КДVI-9
				средние		КДVI-11	КДIII-26	КДIII-26	КДVI-11	КДIII-27		КДVI-11	КДIII-26	КДIII-26	КДVI-11	КДVI-11	КДVI-11	КДIII-26	КДIII-27	КДVI-12	КДVI-11	КДVI-11	КДIII-26	КДVI-12
		12.85	50/10	крайние	КДVI-10	КДIII-24	КДVI-10	КДVI-10	КДVI-10	КДVI-10	КДVI-10	КДVI-10	КДVI-10	КДVI-10	КДVI-10	КДIII-24	КДVI-10	КДVI-10	КДVI-10	КДVI-10	КДVI-10	КДVI-10	КДVI-10	КДVI-10
				средние		КДVI-12	КДVI-11	КДVI-11	КДIII-27	КДVI-12		КДVI-12	КДVI-11	КДVI-11	КДVI-12	КДVI-12	КДVI-12	КДIII-27	КДVI-12	КДVIII-5	КДVI-12	КДVI-12	КДIII-27	КДVIII-5
	18.0	14.45	30/5	крайние	КДVI-13	КДVI-13	КДVI-13	КДVI-13	КДVI-13	КДVI-13	КДVI-13	КДVI-13	КДVI-13	КДVI-13	КДVI-13	КДVI-13	КДVI-13	КДVI-13	КДVI-13	КДVI-13	КДVI-13	КДVI-13	КДVI-13	КДVI-13
				средние		КДIII-33	КДIII-32	КДIII-32	КДIII-32	КДIII-32		КДIII-33	КДIII-32	КДIII-32	КДIII-32	КДIII-33	КДIII-32	КДIII-32	КДIII-33	КДIII-33	КДIII-33	КДIII-32	КДIII-32	КДIII-33
		14.65	50/10	крайние	КДVI-14	КДVI-14	КДVI-14	КДVI-14	КДVI-14	КДVI-14	КДVI-14	КДVI-14	КДVI-14	КДVI-14	КДVI-14	КДVI-14	КДVI-14	КДVI-14	КДVI-14	КДVI-14	КДVI-14	КДVI-14	КДVI-14	КДVI-14
				средние		КДIII-33	КДIII-33	КДIII-33	КДIII-33	КДIII-33		КДIII-34	КДIII-34	КДIII-33	КДIII-34	КДIII-33	КДIII-33	КДIII-33	КДIII-33	КДVIII-6	КДIII-34	КДIII-34	КДIII-34	КДXII-10

Примечания см. на листе 2.

ТК	Сборные железобетонные двухветвевые колонны	КЭ-01-52 Выпуск XII
1970	Ключ для подбора колонн с шагом по крайним рядам 6м, по средним - 12м при неразрезанных стальных подкрановых балках. Расчетный перепад температур 25°С. Ветровая нагрузка для I, II и III географических районов	Лист 13

Госстрой СССР Проектный институт

Нач. отдела Рыка; Гл. констр. пр. Цыборов; Рук. группы Лой; Ст. инженер Финельштейн; Инженер; Исполнил Перова; Проверил

Ключ для подбора колонн с шагом по крайним рядам 6 м, по средним - 12 м при неразрезных стальных подкрановых балках. Ветровая нагрузка для I географического района. Расчетный перепад температур 40°С

Тип здания	Отметка низа стропильных конструкций м	Отметка головки кранового рельса м	Грузоподъемность кранов т	Пролет здания м / К-во пролетов / Тип колонн	18								24						30				
					1	2	3	4	5	6	7	8	1	2	3	4	5	6	1	2	3	4	5
Здания с фонарями	10.80	8.15	10	крайние		КД III-1	КД III-1	КД VI-1	КД VI-1	КД VI-1	КД VI-1	КД VI-1		КД III-1	КД XII-1	КД XII-1	КД XII-1	КД XII-1					
				средние		КД III-3	КД III-3	КД III-3	КД III-3	КД VI-3	КД VI-3	КД VIII-2		КД III-5	КД III-5	КД III-5	КД VIII-2	КД VIII-2					
			20/5	крайние		КД III-1	КД III-1	КД VI-1	КД VI-1	КД VI-1	КД VI-1	КД VI-1		КД III-1	КД XII-1	КД XII-1	КД XII-1	КД XII-1					
				средние		КД III-3	КД III-3	КД III-3	КД III-3	КД VIII-2	КД VIII-2	КД VIII-2		КД III-5	КД III-5	КД III-5	КД VIII-2	КД VIII-2					
	12.60	9.65	10	крайние		КД III-6	КД III-6	КД III-7	КД III-7	КД III-7	КД III-7	КД III-7		КД III-6	КД III-7	КД III-7	КД III-7	КД III-7		КД III-6	КД III-7	КД III-7	КД III-7
				средние		КД III-10	КД III-10	КД II-12	КД II-12	КД III-10	КД III-10	КД III-10		КД III-10	КД III-10	КД III-10	КД III-11	КД III-11		КД III-11	КД III-11	КД III-13	КД III-13
			20/5	крайние		КД III-6	КД III-6	КД III-7	КД III-7	КД III-7	КД III-7	КД III-7		КД III-6	КД III-7	КД III-7	КД III-7	КД III-7		КД III-6	КД III-7	КД III-7	КД III-7
				средние		КД III-10	КД III-10	КД III-10	КД III-10	КД III-13	КД III-13	КД III-13		КД III-11	КД III-11	КД III-11	КД II-14	КД III-13		КД III-13	КД II-14	КД II-14	КД III-14
			30/5	крайние		КД III-6	КД III-6	КД III-7	КД III-7	КД III-7	КД III-7	КД III-7		КД III-6	КД III-7	КД III-7	КД III-7	КД III-7		КД III-6	КД III-7	КД III-7	КД III-7
				средние		КД II-14	КД II-14	КД II-14	КД II-14	КД III-13	КД III-14	КД III-14		КД III-14	КД II-14	КД II-14	КД III-14	КД III-14		КД III-14	КД III-14	КД III-14	КД VI-5
	14.40	11.45	10	крайние		КД II-16	КД II-16	КД II-16	КД II-16	КД II-16	КД III-15	КД III-15		КД II-16	КД III-15	КД III-15	КД III-15	КД III-15					
				средние		КД II-21	КД II-21	КД II-21	КД II-21	КД II-21	КД VI-7	КД VI-7		КД II-21	КД II-21	КД II-21	КД VI-7	КД VI-7					
			20/5	крайние		КД II-16	КД II-16	КД II-16	КД II-16	КД II-16	КД III-15	КД III-15		КД II-16	КД III-15	КД III-15	КД III-15	КД III-15		КД II-16	КД III-15	КД III-15	КД III-15
				средние		КД II-21	КД II-21	КД II-21	КД II-21	КД II-21	КД VI-7	КД VI-7		КД II-22	КД II-22	КД II-22	КД VI-7	КД VI-7		КД II-22	КД II-22	КД II-22	КД VI-7
			30/5	крайние		КД II-16	КД II-16	КД II-16	КД II-16	КД II-16	КД III-15	КД III-16		КД II-16	КД III-15	КД III-15	КД III-15	КД III-15		КД II-16	КД III-15	КД III-15	КД III-15
				средние		КД VI-7	КД VI-7	КД VI-7	КД II-21	КД III-20	КД III-20	КД III-20		КД II-22	КД II-22	КД II-22	КД III-21	КД III-21		КД VI-7	КД VI-7	КД VI-7	КД III-21
Здания без фонарей	10.80	8.15	10	крайние	КД VI-1	КД III-1	КД III-1	КД III-1	КД VI-1	КД VI-1	КД VI-1	КД VI-1	КД XII-1	КД III-1	КД III-1	КД VI-1	КД VI-1	КД VI-1					
				средние		КД III-3	КД III-3	КД III-3	КД III-3	КД VI-3	КД VI-3	КД VI-3		КД III-3	КД III-3	КД III-3	КД VI-3	КД VIII-2					
			20/5	крайние	КД VI-1	КД III-1	КД III-1	КД VI-1	КД VI-1	КД VI-1	КД VI-1	КД VI-1	КД XII-1	КД III-1	КД VI-1	КД VI-1	КД VI-1	КД VI-1					
				средние		КД III-3	КД III-3	КД III-3	КД III-3	КД VI+3	КД VIII-2	КД VIII-2		КД III-5	КД III-5	КД III-5	КД VI-3	КД VIII-2					
	12.60	9.65	10	крайние	КД III-6	КД III-6	КД III-6	КД III-6	КД III-7	КД III-7	КД III-7	КД III-7	КД III-6	КД III-6	КД III-6	КД III-7	КД III-7	КД III-7	КД III-6	КД III-6	КД III-6	КД III-7	КД III-7
				средние		КД III-10	КД II-12	КД II-12	КД II-12	КД III-10	КД III-10	КД III-10		КД III-10	КД III-10	КД III-10	КД III-10	КД III-11		КД II-14	КД II-14	КД II-14	КД II-14
			20/5	крайние	КД III-6	КД III-6	КД III-6	КД III-6	КД III-7	КД III-7	КД III-7	КД III-7	КД III-6	КД III-6	КД III-6	КД III-7	КД III-7	КД III-7	КД III-6	КД III-6	КД III-6	КД III-7	КД III-7
				средние		КД III-10	КД III-10	КД III-10	КД III-10	КД III-10	КД II-14	КД II-14		КД III-11	КД III-11	КД III-11	КД III-11	КД II-14		КД III-13	КД II-14	КД II-14	КД II-14
			30/5	крайние	КД III-6	КД III-6	КД III-6	КД III-6	КД III-7	КД III-7	КД III-7	КД III-7	КД III-6	КД III-6	КД III-7	КД III-7	КД III-7	КД III-7	КД III-6	КД III-6	КД III-7	КД III-7	КД III-7
				средние		КД II-14	КД II-14	КД II-14	КД II-14	КД III-13	КД III-13	КД III-13		КД III-14	КД II-14	КД II-14	КД III-14	КД III-14		КД III-14	КД III-14	КД III-14	КД III-14
	14.40	11.45	10	крайние	КД II-16	КД II-16	КД II-17	КД II-17	КД II-17	КД II-17	КД II-17	КД II-17	КД II-16	КД II-16	КД II-16	КД II-16	КД II-16	КД III-15					
				средние		КД II-21	КД II-21	КД II-21	КД II-21	КД II-21	КД II-21	КД II-21		КД II-21	КД II-21	КД II-21	КД II-21	КД II-21					
			20/5	крайние	КД II-16	КД II-16	КД II-17	КД II-17	КД II-17	КД II-17	КД II-17	КД II-17	КД II-16	КД II-16	КД II-16	КД II-16	КД II-16	КД III-15	КД II-16	КД II-16	КД II-16	КД II-16	КД III-15
				средние		КД II-21	КД II-21	КД II-21	КД II-21	КД II-21	КД II-21	КД VI-7		КД II-22	КД II-21	КД II-21	КД II-22	КД II-22		КД II-22	КД II-22	КД II-22	КД VI-7
			30/5	крайние	КД II-16	КД II-16	КД II-17	КД II-17	КД II-17	КД II-17	КД II-17	КД II-17	КД II-16	КД II-16	КД II-16	КД II-16	КД II-16	КД III-15	КД II-16	КД II-16	КД II-16	КД II-16	КД III-15
				средние		КД VI-7	КД II-21	КД II-21	КД II-21	КД VI-7	КД III-20	КД III-20		КД VI-7	КД II-22	КД II-22	КД VI-7	КД III-21		КД VI-7	КД II-22	КД II-22	КД III-21

Примечания см. на листе 2.

ТК 1970	Сборные железобетонные двухветвевые колонны. Ключ для подбора колонн с шагом по крайним рядам 6 м, по средним - 12 м при неразрезных стальных подкрановых балках. Ветровая нагрузка для I географического района. Расчетный перепад температур 40°С.	КЭ-01-52 выпуск XII	
		Лист	14

Проектный институт №1 г. Ленинград

Гл. констр. пр.	Рошо	
Рук. группы	Цибадов	
Ст. инжен.	Лой	
Инженер	Финкельштейн	

Вышневская — Исполнил; Лой — Проверил

10592 21

Ключ для подбора колонн с шагом по крайним рядам 6м, по средним-12м при неразрезных стальных подкрановых балках. Ветровая нагрузка для II географического района. Расчетный перепад температур 40°С.

Тип здания	Отметка низа стропильных конструкций м	Отметка головки кранового рельса м	Грузоподъемность кранов т	Пролет здания м / К-во пролетов / Тип колонн	18								24						30				
					1	2	3	4	5	6	7	8	1	2	3	4	5	6	1	2	3	4	5
Здания с фонарями	10.80	8.15	10	крайние		КД VI-1	КД VI-1	КД VI-1	КД VI-1	КД VI-1	КД VI-1	КД VI-1		КД XII-1	КД XII-1	КД XII-1	КД XII-1	КД XII-1					
				средние		КД VI-3	КД VI-3	КД III-5	КД III-5	КД VIII-2	КД VIII-2	КД VIII-2		КД VI-3	КД VI-3	КД VI-3	КД VIII-2	КД VIII-2					
			20/5	крайние		КД VI-1	КД VI-1	КД VI-1	КД VI-1	КД VI-1	КД VI-1	КД VI-1		КД XII-1	КД XII-1	КД XII-1	КД XII-1	КД XII-1					
				средние		КД VI-3	КД VI-3	КД III-5	КД III-5	КД VIII-2	КД VIII-2	КД VIII-2		КД VI-3	КД VI-3	КД VI-3	КД VIII-2	КД VIII-2					
	12.60	9.65	10	крайние		КД III-6	КД III-6	КД III-7	КД III-7	КД III-7	КД III-7	КД III-7		КД III-6	КД III-7	КД III-7	КД III-7	КД III-7		КД III-6	КД III-7	КД III-7	КД VI-4
				средние		КД III-10	КД III-10	КД III-10	КД III-10	КД III-11	КД II-14	КД II-14		КД III-11	КД III-11	КД III-11	КД III-11	КД II-14		КД III-11	КД III-11	КД III-11	КД III-14
			20/5	крайние		КД III-6	КД III-6	КД III-7	КД III-7	КД III-7	КД III-7	КД III-7		КД III-6	КД III-7	КД III-7	КД III-7	КД III-7		КД III-6	КД III-7	КД III-7	КД VI-4
				средние		КД III-12	КД III-10	КД III-10	КД III-10	КД III-13	КД III-13	КД III-13		КД III-11	КД III-11	КД III-11	КД III-13	КД III-13		КД III-14	КД III-13	КД III-13	КД III-14
			30/5	крайние		КД III-6	КД III-6	КД III-7	КД III-7	КД III-7	КД III-7	КД III-7		КД III-6	КД III-7	КД III-7	КД III-7	КД III-7		КД III-6	КД III-7	КД III-7	КД VI-4
				средние		КД III-13	КД III-13	КД III-13	КД II-14	КД III-13	КД III-14	КД III-14		КД III-14	КД III-14	КД III-14	КД III-14	КД III-14		КД III-14	КД III-14	КД III-14	КД VI-5
	14.40	11.45	10	крайние		КД II-16	КД II-16	КД II-16	КД III-15	КД III-15	КД III-15	КД III-15		КД II-16	КД III-15	КД III-15	КД III-15	КД III-15					
				средние		КД III-18	КД II-21	КД II-21	КД II-21	КД III-18	КД III-18	КД III-18		КД VI-7	КД VI-7	КД II-21	КД VI-7	КД VI-7					
			20/5	крайние		КД II-16	КД II-16	КД II-16	КД III-15	КД III-15	КД III-15	КД III-15		КД II-16	КД III-15	КД III-15	КД III-15	КД III-15		КД II-16	КД III-15	КД III-15	КД III-15
				средние		КД VI-7	КД VI-7	КД II-21	КД II-21	КД VI-7	КД VI-7	КД VI-7		КД VI-7	КД VI-7	КД VI-7	КД VI-7	КД III-20		КД VI-7	КД VI-7	КД VI-7	КД III-21
			30/5	крайние		КД II-16	КД II-16	КД II-16	КД III-15	КД III-16	КД III-16	КД III-16		КД II-16	КД III-15	КД III-15	КД III-15	КД III-16		КД II-16	КД III-16	КД III-16	КД III-16
				средние		КД III-20	КД III-20	КД III-20	КД III-18	КД III-20	КД III-20	КД XII-6		КД III-21	КД III-21	КД III-21	КД III-21	КД XII-6		КД III-21	КД III-21	КД III-21	КД XII-6
Здания без фонарей	10.80	8.15	10	крайние	КД XII-1	КД VI-1	КД VI-1	КД VI-1	КД VI-1	КД VI-1	КД VI-1	КД VI-1	КД XII-1	КД XII-1	КД VI-1	КД VI-1	КД VI-1	КД VI-1					
				средние		КД III-3	КД III-3	КД III-3	КД III-3	КД VI-3	КД VI-3	КД VI-3		КД VI-3	КД III-5	КД III-5	КД VIII-2	КД VIII-2					
			20/5	крайние	КД XII-1	КД VI-1	КД VI-1	КД VI-1	КД VI-1	КД VI-1	КД VI-1	КД VI-1	КД XII-1	КД XII-1	КД VI-1	КД VI-1	КД VI-1	КД VI-1					
				средние		КД III-3	КД III-3	КД III-3	КД III-3	КД VI-3	КД VIII-2	КД VIII-2		КД VI-3	КД III-5	КД III-5	КД VIII-2	КД VIII-2					
	12.60	9.65	10	крайние	КД III-7	КД III-6	КД III-6	КД III-6	КД III-7	КД III-7	КД III-7	КД III-7	КД III-7	КД III-6	КД III-7	КД III-7	КД III-7	КД III-7	КД III-6	КД III-6	КД III-7	КД III-7	КД III-7
				средние		КД III-10	КД II-12	КД II-12	КД II-12	КД III-10	КД III-10	КД III-10		КД III-11	КД III-10	КД III-10	КД III-11	КД III-11		КД III-11	КД III-11	КД III-11	КД II-14
			20/5	крайние	КД III-7	КД III-6	КД III-6	КД III-6	КД III-7	КД III-7	КД III-7	КД III-7	КД III-7	КД III-6	КД III-7	КД III-7	КД III-7	КД III-7	КД III-6	КД III-6	КД III-7	КД III-7	КД III-7
				средние		КД II-14	КД III-10	КД II-12	КД II-12	КД II-14	КД III-13	КД III-13		КД III-11	КД III-11	КД III-11	КД III-11	КД II-14		КД III-14	КД II-14	КД II-14	КД III-14
			30/5	крайние	КД III-7	КД III-6	КД III-6	КД III-7	КД III-7	КД III-7	КД III-7	КД III-7	КД III-7	КД III-6	КД III-7	КД III-7	КД III-7	КД III-7	КД III-7	КД III-6	КД III-7	КД III-7	КД III-7
				средние		КД III-13	КД II-14	КД II-14	КД II-14	КД III-13	КД III-13	КД III-13		КД III-14	КД II-14	КД II-14	КД III-14	КД III-14		КД III-14	КД III-14	КД III-14	КД VI-5
	14.40	11.45	10	крайние	КД III-15	КД II-16	КД II-16	КД II-16	КД II-16	КД II-16	КД II-16	КД III-15	КД III-15	КД II-16	КД II-16	КД III-15	КД III-15	КД III-15					
				средние		КД III-18	КД II-21	КД II-21	КД II-21	КД II-21	КД II-21	КД III-18		КД VI-7	КД II-21	КД II-21	КД II-21	КД VI-7					
			20/5	крайние	КД III-15	КД II-16	КД II-16	КД II-16	КД II-16	КД II-16	КД II-16	КД III-15	КД III-15	КД II-16	КД II-16	КД III-15	КД III-15	КД III-15	КД III-15	КД II-16	КД III-15	КД III-15	КД III-15
				средние		КД VI-7	КД II-21	КД II-21	КД II-21	КД II-21	КД VI-7	КД VI-7		КД VI-7	КД II-22	КД II-22	КД II-22	КД VI-7		КД VI-7	КД II-22	КД II-22	КД VI-7
			30/5	крайние	КД III-16	КД II-16	КД II-16	КД II-16	КД II-16	КД II-16	КД II-16	КД III-15	КД III-15	КД II-16	КД II-16	КД III-15	КД III-15	КД III-15	КД III-15	КД II-16	КД III-15	КД III-15	КД III-15
				средние		КД III-20	КД VI-7	КД VI-7	КД VI-7	КД III-20	КД III-20	КД III-20		КД III-21	КД VI-7	КД VI-7	КД III-21	КД III-21		КД III-21	КД VI-7	КД VI-7	КД III-21

Примечания см. на листе 2.

ТК 1970	Сборные железобетонные двухветвевые колонны. Ключ для подбора колонн с шагом по крайним рядам 6м, по средним-12м при неразрезных стальных подкрановых балках ветровая нагрузка для II географического района расчетный перепад температур 40°С	КЭ-01-52 Выпуск XII
		Лист 15

Проектный институт №1 г. Ленинград

Гл. инж. проекта Шкирия; Рук. группы Ст. инжен. Инженер — Лой, Фридельштейн; Проверил — Лой; Нач. отд. — Перова; Главный инженер проекта — Пришкевская

10592 22

Ключ для подбора колонн с шагом по крайним рядам 6м, по средним - 12м при неразрезных стальных подкрановых балках. Ветровая нагрузка для III географического района. Расчетный перепад температур 40°С.

Тип здания	Отметка низа стропильных конструкций м	Отметка головки кранового рельса м	Грузоподъемность кранов т	Тип колонн \ Кво пролетов	Пролет здания м: 18								24						30				
					1	2	3	4	5	6	7	8	1	2	3	4	5	6	1	2	3	4	5
Здания с фонарями	10.80	8.15	10	крайние		КД XII-1	КД XII-1	КД XII-1	КД XII-1	КД XII-1	КД XII-1	КД XII-1		КД XII-1	КД XII-1	КД XII-1	КД XII-1	КД XII-1					
				средние		КД VI-3	КД VI-3	КД VI-3	КД VI-3	КД VIII-2	КД VIII-2	КД VIII-2		КД VIII-2	КД VIII-2	КД VIII-2	КД VIII-2	КД VIII-2					
			20/5	крайние		КД XII-1	КД XII-1	КД XII-1	КД XII-1	КД XII-1	КД XII-1	КД XII-1		КД XII-1	КД XII-1	КД XII-1	КД XII-1	КД XII-1					
				средние		КД VIII-2	КД VIII-2	КД VI-3	КД VI-3	КД VIII-2	КД VIII-2	КД VIII-2		КД VIII-2	КД VIII-2	КД VIII-2	КД VIII-2	КД VIII-2					
	12.60	9.65	10	крайние		КД III-7	КД III-7	КД III-7	КД III-7	КД III-7	КД III 7	КД VI-4		КД III-7	КД III-7	КД III-7	КД VI-4	КД VI-4		КД III-7	КД III-7	КД VI-4	КД VI-4
				средние		КД III-11	КД III-11	КД III-10	КД III-10	КД II-14	КД III-13	КД III-13		КД II-14	КД III-11	КД III-11	КД III-13	КД III-13		КД III-14	КД III-13	КД II-14	КД III-14
			20/5	крайние		КД III-7	КД III-7	КД III-7	КД III-7	КД III-7	КД III-7	КД VI-4		КД III-7	КД III-7	КД III-7	КД VI-4	КД VI-4		КД III-7	КД III-7	КД VI-4	КД VI-4
				средние		КД III-13	КД II-14	КД II-14	КД III-11	КД III-13	КД III-13	КД III-13		КД III-13	КД II-14	КД II-14	КД III-14	КД III-14		КД III-14	КД III-14	КД III-14	КД VI-5
			30/5	крайние		КД III-7	КД III-7	КД III-7	КД III-7	КД III-7	КД III-7	КД VI-4		КД III-7	КД III-7	КД III-7	КД VI-4	КД VI-4		КД III-9	КД III-9	КД VI-4	КД VI-4
				средние		КД III-14	КД III-13	КД III-13	КД III-13	КД III-14	КД III-14	КД XII-4		КД III-14	КД III-14	КД III-14	КД III-14	КД XII-4		КД VI-5	КД VI-5	КД VI-5	КД XII-4
	14.40	11.45	10	крайние		КД III-15	КД III-15	КД III-15	КД III-15	КД III-15	КД III-15	КД III-15		КД III-15	КД III-15	КД III-16	КД III-16	КД III-16					
				средние		КД III-18	КД III-18	КД III-18	КД III-18	КД III-18	КД III-18	КД III-18		КД III-20	КД III-20	КД VI-7	КД III-20	КД III-20					
			20/5	крайние		КД III-15	КД III-15	КД III-15	КД III-15	КД III-15	КД III-16	КД III-16		КД III-15	КД III-15	КД III-16	КД III-16	КД III-16		КД III-15	КД III-16	КД III-16	КД VI-6
				средние		КД III-20	КД III-20	КД VI-7	КД VI-7	КД III-20	КД III-20	КД III-20		КД III-21	КД III-21	КД III-19	КД III-21	КД III-21		КД III-21	КД III-21	КД III-19	КД III-21
			30/5	крайние		КД III-15	КД III-15	КД III-16	КД III-16	КД III-16	КД III-16	КД III-16		КД III-15	КД III-16	КД III-16	КД III-16	КД III-16		КД III-16	КД III-17	КД III-17	КД VI-6
				средние		КД VIII-4	КД III-21	КД III-21	КД III-21	КД VIII-4	КД VIII-4	КД VIII-4		КД VIII-4	КД VIII-4	КД III-21	КД VIII-4	КД VIII-4		КД VIII-4	КД VIII-4	КД III-21	КД III-6
Здания без фонарей	10.80	8.15	10	крайние	КД XII-1	КД XII-1	КД XII-1	КД XII-1	КД XII-1	КД XII-1	КД XII-1	КД XII-1	КД XII-1	КД XII-1	КД XII-1	КД XII-1	КД XII-1	КД XII-1					
				средние		КД VI-3	КД VI-3	КД III-5	КД III-5	КД VIII-2	КД VIII-2	КД VIII-2		КД VIII-2	КД VI-3	КД III-5	КД VIII-2	КД VIII-2					
			20/5	крайние	КД XII-1	КД XII-1	КД XII-1	КД XII-1	КД XII-1	КД XII-1	КД XII-1	КД XII-1	КД XII-1	КД XII-1	КД XII-1	КД XII-1	КД XII-1	КД XII-1					
				средние		КД VIII-2	КД VI-3	КД VI-3	КД VI-3	КД VIII-2	КД VIII-2	КД VIII-2		КД VIII-2	КД VI-3	КД III-5	КД VIII-2	КД VIII-2					
	12.60	9.65	10	крайние	КД III-7	КД III-7	КД III-6	КД III-6	КД III-7	КД III-7	КД III-7	КД III-7	КД III-7	КД III-7	КД III-7	КД III-7	КД III-7	КД III-7	КД III-7	КД III-7	КД III-7	КД III-7	КД III-7
				средние		КД III-10	КД III-10	КД III-10	КД III-10	КД III-10	КД III-10	КД II-14		КД II-14	КД III-11	КД III-11	КД III-11	КД III-11		КД III-13	КД III-11	КД III-11	КД III-13
			20/5	крайние	КД III-7	КД III-7	КД III-6	КД III-6	КД III-7	КД III-7	КД III-7	КД III-7	КД III-7	КД III-7	КД III-7	КД III-7	КД III-7	КД III-7	КД III-7	КД III-7	КД III-7	КД III-7	КД III-7
				средние		КД III-13	КД III-10	КД III-10	КД III-10	КД II-14	КД III-13	КД III-13		КД III-13	КД III-11	КД III-11	КД II-14	КД III-13		КД III-14	КД III-14	КД III-14	КД III-14
			30/5	крайние	КД III-7	КД III-7	КД III-6	КД III-7	КД III-7	КД III-7	КД III-7	КД III-7	КД III-7	КД III-7	КД III-7	КД III-7	КД III-7	КД III-7	КД III-9	КД III-7	КД III-7	КД III-7	КД III-7
				средние		КД III-14	КД III-13	КД II-14	КД II-14	КД III-13	КД III-13	КД III-14		КД III-14	КД III-14	КД III-14	КД III-14	КД III-14		КД VI-5	КД III-14	КД III-14	КД VI-5
	14.40	11.45	10	крайние	КД III-16	КД III-15	КД III-15	КД III-15	КД III-15	КД III-15	КД III-15	КД III-15	КД III-16	КД III-15	КД III-15	КД III-15	КД III-15	КД III-15					
				средние		КД III-18	КД III-18	КД III-18	КД III-18	КД III-18	КД III-18	КД III-18		КД III-20	КД III-18	КД III-18	КД III-18	КД III-18					
			20/5	крайние	КД III-16	КД III-15	КД III-15	КД III-15	КД III-15	КД III-15	КД III-15	КД III-15	КД III-16	КД III-15	КД III-15	КД III-15	КД III-15	КД III-15	КД VI-6	КД III-15	КД III-15	КД III-15	КД III-15
				средние		КД III-20	КД III-18	КД III-18	КД III-18	КД III-18	КД III-18	КД III-20		КД III-21	КД III-19	КД III-19	КД III-19	КД III-19		КД III-21	КД III-21	КД III-21	КД III-21
			30/5	крайние	КД III-16	КД III-15	КД III-15	КД III-15	КД III-15	КД III-15	КД III-15	КД III-16	КД VI-6	КД III-15	КД III-15	КД III-15	КД III-15	КД III-15	КД VI-6	КД III-16	КД III-16	КД III-16	КД III 16
				средние		КД VIII-4	КД III-20	КД III-20	КД III-20	КД III-20	КД III-20	КД III-20		КД VIII-4	КД III-21	КД III-21	КД III-21	КД III-21		КД VIII-4	КД III-21	КД III-21	КД III-21

Примечания см. на листе 2.

ТК	Сборные железобетонные двухветвевые колонны	КЭ-01-52 Выпуск XII
1970	Ключ для подбора колонн с шагом по крайним рядам 6м, по средним-12м при неразрезных стальных подкрановых балках. Ветровая нагрузка для III географического района. Расчетный перепад температур 40°С	Лист 16

Госстрой СССР Проектный институт №1 Ленинград

Нач отдела Вишневская; Гл. инженер проекта Перова; Ст инженер Лой; Инженер Лой; Исполнит. Лой; Проверил Финкельштейн

Ключ для подбора колонн с шагом по крайним рядам 6 м, по средним — 12 м при неразрезных стальных подкрановых балках Расчетный перепад температур 40° С. Ветровая нагрузка для I, II и III географических районов

Географический район ветровой нагрузки	Отметка низа стропильных конструкций М	Отметка головки подкранового рельса М	Грузоподъемность кранов Т	Тип здания / пролет здания М / Тип колонн / К-во пролетов	Здания без фонарей. 24						30					Здания с фонарями 24					30			
					1	2	3	4	5	6	1	2	3	4	5	2	3	4	5	6	2	3	4	5
I	16.20	12.65	30/5	крайние	КДIII-22	КДIII-22	КДIII-22	КДIII-22	КДIII-22	КДVI-9	КДIII-22	КДIII-27	КДVI-9	КДVI-9	КДVI-9	КДIII-22	КДIII-22	КДVI-9	КДVI-9	КДVI-9	КДIII-22	КДVI-9	КДVI-9	КДVI-9
				средние		КДIII-26	КДIII-26	КДIII-26	КДIII-26	КДIII-26		КДIII-26	КДIII-26	КДIII-26	КДIII-26	КДIII-26	КДIII-26	КДIII-26	КДVI-11	КДVI-11	КДIII-26	КДIII-26	КДIII-26	КДVI-11
		12.85	50/10	крайние	КДIII-24	КДIII-24	КДIII-24	КДIII-24	КДIII-24	КДVI-10	КДIII-24	КДIII-24	КДVI-10	КДVI-10	КДVI-10	КДIII-24	КДIII-24	КДVI-10	КДVI-10	КДVI-10	КДIII-24	КДVI-10	КДVI-10	КДVI-10
				средние		КДVI-11	КДII-29	КДII-29	КДII-11	КДIII-27		КДII-29	КДII-29	КДII-29	КДIII-27	КДVI-11	КДVI-11	КДII-29	КДIII-27	КДVI-12	КДII-29	КДII-29	КДII-29	КДVI-12
	18.0	14.45	30/5	крайние	КДIII-28	КДIII-28	КДIII-28	КДIII-28	КДIII-28	КДIII-29	КДIII-28	КДIII-28	КДIII-28	КДIII-28	КДVI-13	КДIII-28	КДIII-29	КДIII-29	КДIII-29	КДIII-29	КДIII-28	КДVI-13	КДVI-13	КДVI-13
				средние		КДIII-32	КДII-34	КДII-34	КДIII-32	КДIII-32		КДII-34	КДII-34	КДII-34	КДIII-32	КДIII-32	КДIII-32	КДII-34	КДIII-32	КДIII-32	КДII-34	КДII-34	КДII-34	КДIII-32
		14.65	50/10	крайние	КДIII-30	КДIII-30	КДIII-30	КДIII-30	КДIII-30	КДIII-31	КДIII-30	КДIII-30	КДIII-30	КДIII-30	КДVI-14	КДIII-30	КДIII-31	КДIII-31	КДIII-31	КДIII-31	КДIII-30	КДVI-14	КДVI-14	КДVI-14
				средние		КДIII-33	КДII-35	КДII-35	КДIII-33	КДIII-33		КДII-35	КДII-35	КДII-35	КДIII-33	КДIII-33	КДIII-33	КДII-35	КДIII-33	КДIII-33	КДII-36	КДII-36	КДII-36	КДIII-34
II	16.20	12.65	30/5	крайние	КДIII-22	КДIII-22	КДIII-22	КДVI-9	КДVI-9	КДVI-9	КДIII-22	КДIII-22	КДVI-9	КДVI-9	КДVI-9	КДIII-22	КДVI-9	КДVI-9	КДVI-9	КДVI-9	КДIII-22	КДVI-9	КДVI-9	КДVI-9
				средние		КДIII-26	КДIII-26	КДIII-26	КДIII-26	КДVI-11		КДIII-26	КДIII-26	КДIII-26	КДVI-11	КДIII-26	КДIII-26	КДIII-26	КДVI-11	КДIII-27	КДIII-26	КДIII-26	КДIII-26	КДIII-27
		12.85	50/10	крайние	КДIII-24	КДIII-24	КДIII-24	КДVI-10	КДVI-10	КДVI-10	КДIII-24	КДIII-24	КДVI-10	КДVI-10	КДVI-10	КДIII-24	КДVI-10	КДVI-10	КДVI-10	КДVI-10	КДIII-24	КДVI-10	КДVI-10	КДVI-10
				средние		КДVI-11	КДVI-11	КДII-29	КДIII-27	КДIII-27		КДIII-27	КДII-29	КДII-29	КДVI-12	КДIII-27	КДIII-27	КДVI-11	КДVI-12	КДVI-12	КДIII-27	КДIII-27	КДVI-11	КДVI-12
	18.0	14.45	30/5	крайние	КДVI-13	КДIII-28	КДIII-28	КДVI-13	КДVI-13	КДVI-13	КДVI-13	КДIII-28	КДVI-13	КДVI-13	КДVI-13	КДIII-28	КДVI-13	КДVI-13	КДVI-13	КДVI-13	КДIII-28	КДVI-13	КДVI-13	КДVI-13
				средние		КДIII-32	КДIII-32	КДII-34	КДIII-32	КДIII-32		КДIII-32	КДII-34	КДII-34	КДIII-32	КДIII-32	КДIII-32	КДIII-32	КДIII-32	КДIII-33	КДIII-32	КДIII-32	КДIII-32	КДIII-32
		14.65	50/10	крайние	КДVI-14	КДIII-30	КДIII-31	КДVI-14	КДVI-14	КДVI-14	КДVI-14	КДIII-30	КДVI-14	КДVI-14	КДVI-14	КДIII-30	КДVI-14	КДVI-14	КДVI-14	КДVI-14	КДIII-30	КДVI-14	КДVI-14	КДVI-14
				средние		КДIII-33	КДIII-33	КДII-35	КДIII-33	КДIII-33		КДIII-34	КДII-35	КДII-35	КДIII-34	КДIII-33	КДIII-33	КДIII-33	КДIII-33	КДIII-33	КДIII-34	КДIII-34	КДIII-34	КДIII-34
III	16.20	12.65	30/5	крайние	КДVI-9	КДIII-22	КДVI-9	КДVI-9	КДVI-9	КДVI-9	КДVI-9	КДVI-9	КДVI-9	КДVI-9	КДVI-9	КДIII-22	КДVI-9	КДVI-9	КДVI-9	КДVI-9	КДVI-9	КДVI-9	КДVI-9	КДVI-9
				средние		КДVI-11	КДIII-26	КДIII-26	КДVI-11	КДIII-27		КДVI-11	КДIII-26	КДIII-26	КДVI-11	КДVI-11	КДVI-11	КДIII-26	КДIII-27	КДVI-12	КДVI-11	КДVI-11	КДIII-26	КДVI-12
		12.85	50/10	крайние	КДVI-10	КДIII-24	КДVI-10	КДVI-10	КДVI-10	КДVI-10	КДVI-10	КДVI-10	КДVI-10	КДVI-10	КДVI-10	КДIII-24	КДVI-10	КДVI-10	КДVI-10	КДVI-10	КДVI-10	КДVI-10	КДVI-10	КДVI-10
				средние		КДVI-12	КДVI-11	КДVI-11	КДIII-27	КДVI-12		КДVI-12	КДIII-27	КДVI-11	КДVI-12	КДVI-12	КДVI-12	КДIII-27	КДVI-12	КДVIII-5	КДVI-12	КДVI-12	КДIII-27	КДXII-8
	18.0	14.45	30/5	крайние	КДVI-13	КДVI-13	КДVI-13	КДVI-13	КДVI-13	КДVI-13	КДVI-13	КДVI-13	КДVI-13	КДVI-13	КДVI-13	КДVI-13	КДVI-13	КДVI-13	КДVI-13	КДVI-13	КДVI-13	КДVI-13	КДVI-13	КДVI-13
				средние		КДIII-33	КДIII-32	КДIII-32	КДIII-32	КДIII-32		КДIII-33	КДIII-32	КДIII-32	КДIII-32	КДIII-33	КДIII-32	КДIII-32	КДIII-33	КДIII-33	КДIII-33	КДIII-32	КДIII-32	КДIII-33
		14.65	50/10	крайние	КДVI-14	КДVI-14	КДVI-14	КДVI-14	КДVI-14	КДVI-14	КДVI-14	КДVI-14	КДVI-14	КДVI-14	КДVI-14	КДVI-14	КДVI-14	КДVI-14	КДVI-14	КДVI-14	КДVI-14	КДVI-14	КДVI-14	КДVI-14
				средние		КДIII-33	КДIII-33	КДIII-33	КДIII-33	КДIII-33		КДIII-34	КДIII-34	КДIII-33	КДIII-34	КДIII-33	КДIII-33	КДIII-33	КДIII-33	КДVIII-6	КДIII-34	КДIII-34	КДIII-34	КДXII-10

Примечания см. на листе 2.

ТК	Сборные железобетонные двухветвевые колонны	КЭ-01-52 Выпуск XII	
1970	Ключ для подбора колонн с шагом по крайним рядам 6 м, по средним 12 м при неразрезных стальных подкрановых балках расчетный перепад температур 40°С. Ветровая нагрузка для I, II и III географических районов	лист	17

Госстрой СССР / Проектный институт N1 г. Ленинград

Нач. отд. Раша; Гл. констр. пр. Чибаров; Рук. группы Лой; Ст. инжен. Финкельштейн; Инженер

Исполнит. Перова; Проверил Лой

10592 24

Ключ для подбора колонн с шагом по крайним и средним рядам 12 м при разрезных стальных и ж.б. подкрановых балках. Расчетный перепад температур 25°С. Ветровая нагрузка для I географического района.

Тип здания	Отметка низа стропильных конструкций м	Отметка головки кранового рельса м	Грузоподъемность кранов т	Пролет здания м / К-во пролетов / Тип колонн	18								24						30				
					1	2	3	4	5	6	7	8	1	2	3	4	5	6	1	2	3	4	5
Здания с фонарями	10.80	8.15	10	крайние		КД III-35	КД III-35	КД VI-15	КД VI-15	КД VI-15	КД VI-16	КД VI-16		КД III-35	КД VI-15	КД VI-15	КД VI-16	КД VI-16					
				средние		КД III-38	КД III-38	КД III-38	КД III-38	КД III-38	КД III-39	КД VI-19		КД III-38	КД III-38	КД III-38	КД III-38	КД VIII-7					
			20/5	крайние		КД III-35	КД III-35	КД VI-15	КД VI-15	КД VI-16	КД VI-16	КД VI-16		КД III-35	КД VI-15	КД VI-15	КД VI-16	КД VI-16					
				средние		КД III-38	КД III-38	КД III-38	КД III-38	КД III-38	КД VI-19	КД VIII-7		КД III-39	КД III-39	КД III-39	КД III-39	КД VIII-7					
	12.60	9.65	10	крайние		КД II-42	КД II-42	КД VI-20	КД VI-20	КД VI-20	КД VI-20	КД VI-20		КД II-42	КД VI-20	КД VI-20	КД VI-20	КД VI-20		КД II-42	КД VI-20	КД VI-20	КД VI-20
				средние		КД II-47	КД II-47	КД II-47	КД II-47	КД II-47	КД III-46	КД III-46		КД III-46	КД III-44	КД III-44	КД III-44	КД III-47		КД III-45	КД III-45	КД III-45	КД III-47
			20/5	крайние		КД II-42	КД II-42	КД VI-20	КД VI-20	КД VI-20	КД VI-20	КД VI-20		КД II-42	КД VI-20	КД VI-20	КД VI-20	КД VI-20		КД II-42	КД VI-20	КД VI-20	КД VI-20
				средние		КД III-46	КД II-46	КД II-46	КД II-46	КД II-46	КД III-46	КД III-46		КД III-47	КД III-47	КД II-46	КД II-46	КД III-47		КД III-47	КД III-47	КД III-47	КД III 48
			30/5	крайние		КД II-42	КД II-42	КД VI-20	КД VI-20	КД VI-20	КД VI-20	КД VI-20		КД II-42	КД VI-20	КД VI-20	КД VI-20	КД VI-20		КД II-42	КД VI-20	КД VI 20	КД VI-20
				средние		КД VI-22	КД II-48	КД II-48	КД II-48	КД II-48	КД VI-22	КД VI-22		КД II-48	КД II-48	КД II-48	КД VI-22	КД VI-22		КД III-48	КД III-48	КД III-48	КД VI-23
	14.40	11.45	10	крайние		КД VI-24	КД VI-24	КД VI-24	КД VI-24	КД VI-24	КД VI-24	КД VI-24		КД VI-24	КД VI-24	КД VI-24	КД VI-24	КД VI-24					
				средние		КД II-55	КД II-55	КД II-55	КД II-55	КД II-55	КД III-53	КД III-53		КД II-55	КД II-55	КД II-55	КД II-55	КД III-53					
			20/5	крайние		КД VI-24	КД VI-24	КД VI-24	КД VI-24	КД VI-24	КД VI-24	КД VI-24		КД VI-24	КД VI-24	КД VI-24	КД VI-24	КД VI-24		КД VI-24	КД VI-24	КД VI-24	КД VI-24
				средние		КД II-55	КД II-55	КД II-55	КД II-55	КД II-55	КД III-53	КД III-53		КД II-54	КД II-54	КД II-54	КД II-54	КД III-54		КД II-54	КД II-54	КД II-54	КД III 54
			30/5	крайние		КД VI-24	КД VI-24	КД VI-24	КД VI 24	КД VI-24	КД VI-24	КД VI-24		КД VI-24	КД VI-24	КД VI-24	КД VI-24	КД VI-24		КД VI-24	КД VI-24	КД VI-24	КД VI-24
				средние		КД III-53	КД III-53	КД II-55	КД II-55	КД II-55	КД III-55	КД III-55		КД III-54	КД III-54	КД II-54	КД III-56	КД III-56		КД III-54	КД III-54	КД III-54	КД III-56
Здания без фонарей	10.80	8.15	10	крайние	КД VI-15	КД III-35	КД III-35	КД VI-15	КД VI-15	КД VI-15	КД VI-15	КД VI 16	КД III-35	КД III-35	КД VI-15	КД VI-15	КД VI-16	КД VI-16					
				средние		КД III-38	КД III-37	КД III-37	КД III-37	КД III-37	КД III-39	КД VI 19		КД III-38	КД III-38	КД III-38	КД III-38	КД VI-19					
			20/5	крайние	КД VI-15	КД III-35	КД III-35	КД VI-15	КД VI-15	КД VI-15	КД VI-15	КД VI-16	КД III-35	КД III-35	КД VI-15	КД VI-15	КД VI-16	КД VI-16					
				средние		КД III-38	КД III-38	КД III-38	КД III-38	КД III-38	КД VI-19	КД VI-19		КД III-39	КД III-39	КД III-39	КД III-39	КД VI-19					
	12.60	9.65	10	крайние	КД II-42	КД II-42	КД II-42	КД III-40	КД III-40	КД III-40	КД VI-20	КД VI-20	КД II-42	КД II-42	КД VI-20	КД VI-20	КД VI-20	КД VI-20		КД II-42	КД VI-20	КД VI-20	КД VI-20
				средние		КД II-47	КД II-47	КД II-47	КД II-47	КД II-47	КД III-44	КД III-44		КД III-46	КД III-44	КД III-44	КД III-44	КД III-45		КД III-45	КД III-45	КД III-45	КД III-47
			20/5	крайние	КД II-42	КД II-42	КД II-42	КД III-40	КД III-40	КД III-40	КД VI-20	КД VI-20	КД II-42	КД II-42	КД VI-20	КД VI-20	КД VI-20	КД VI-20	КД II-42	КД II-42	КД VI-20	КД VI-20	КД VI-20
				средние		КД III-46	КД II-47	КД II-47	КД II-47	КД II-47	КД III-46	КД III-46		КД III-47	КД II-46	КД II-46	КД II-46	КД III-47		КД III-47	КД III-47	КД III-47	КД III-47
			30/5	крайние	КД III-40	КД II-42	КД II-42	КД III-40	КД III-40	КД III-40	КД VI-20	КД VI 20	КД VI-20	КД II-42	КД VI-20	КД VI-20	КД VI-20	КД VI-20	КД III-40	КД VI-20	КД VI-20	КД VI-20	КД VI-20
				средние		КД VI-22	КД II-48	КД II-48	КД II-48	КД II-48	КД VI-22	КД VI-22		КД II-48	КД II-48	КД II 48	КД II-48	КД VI-22		КД III-48	КД II-48	КД II-48	КД III-48
	14.40	11.45	10	крайние	КД VI-24	КД VI-24	КД VI-24	КД VI-24	КД VI-24	КД VI-24	КД VI-24	КД VI-24	КД VI-24	КД VI-24	КД VI-24	КД VI-24	КД VI-24	КД VI-24					
				средние		КД II-55	КД II-53	КД II-53	КД II-53	КД II-53	КД II-55	КД III-53		КД II-55	КД II-53	КД II-53	КД II-53	КД III-53					
			20/5	крайние	КД VI-24	КД VI-24	КД VI-24	КД VI-24	КД VI-24	КД VI-24	КД VI-24	КД VI-24	КД VI-24	КД VI-24	КД VI-24	КД VI-24	КД VI-24	КД VI-24	КД VI-24	КД VI-24	КД VI-24	КД VI-24	КД VI-24
				средние		КД II-55	КД II-53	КД II-53	КД II-53	КД II-53	КД II-55	КД III-53		КД II-54	КД II-55	КД II-55	КД II-54	КД III-54		КД II-54	КД II-54	КД II-54	КД III-54
			30/5	крайние	КД VI-24	КД VI-24	КД VI-24	КД VI-24	КД VI-24	КД VI-24	КД VI-24	КД VI-24	КД VI-24	КД VI-24	КД VI-24	КД VI-24	КД VI-24	КД VI-24	КД VI-24	КД VI-24	КД VI-24	КД VI-24	КД VI-24
				средние		КД III-53	КД II-55	КД II-55	КД II-55	КД II-55	КД III-55	КД III-55		КД III-54	КД II-54	КД II-54	КД II-54	КД III-56		КД III-54	КД II-54	КД II-54	КД III-56

Примечания см. на листе 2.

Госстрой СССР Проектный институт № 1 г. Ленинград	Нач. отдела	Раша	Исполнит.
	Гл. констр. пр.	Цибаров	Перова
	Рук. группы	Лой	
	Ст. инжен.	Финкельштейн	Лой
	Инженер		Проверил

ТК	Сборные железобетонные двухветвевые колонны. Ключ для подбора колонн с шагом по крайним и средним рядам 12 м при разрезных подкрановых балках. Расчетный перепад температур 25°С. Ветровая нагрузка для I географического района.	КЭ-01-52 Выпуск XII	
1970		Лист	18

Ключ для подбора колонн с шагом по крайним и средним рядам 12м при разрезных стальных и ж.-б. подкрановых балках. Расчетный перепад температур 25°С. Ветровая нагрузка для II географического района.

Тип здания	Отметка низа стропильных конструкций М.	Отметка головки кранового рельса М	Грузоподъемность кранов Т	Пролет здания М / К-во пролетов / Тип колонн	18								24						30				
					1	2	3	4	5	6	7	8	1	2	3	4	5	6	1	2	3	4	5
Здания с фонарями	10.80	8.15	10	крайние		КД VI-15	КД VI-15	КД VI-15	КД VI-15	КД VI-16	КД VI-16	КД VI-16		КД III-35	КД VI-15	КД VI-16	КД VI-16	КД VI-17					
				средние		КД III-38	КД III-38	КД III-38	КД III-38	КД III-38	КД VI-19	КД VI-19		КД VI-19	КД VI-19	КД III-39	КД III-39	КД VIII-7					
			20/5	крайние		КД VI-15	КД VI-15	КД VI-15	КД VI-15	КД VI-16	КД VI-16	КД VI-16		КД III-35	КД VI-15	КД VI-16	КД VI-16	КД VI-17					
				средние		КД III-38	КД III-38	КД III-38	КД III-38	КД III-39	КД VIII-7	КД VIII-7		КД VI-19	КД VI-19	КД III-39	КД III-39	КД VIII-7					
	12.60	9.65	10	крайние		КД III-40	КД III-40	КД VI-20	КД VI-20	КД VI-20	КД VI-20	КД VI-20		КД VI-20	КД VI-20	КД VI-20	КД VI-20	КД VI-20		КД VI-20	КД VI-20	КД VI-20	КД VI-20
				средние		КД III-44	КД III-44	КД III-44	КД III-44	КД III-44	КД III-47	КД III-47		КД III-45	КД III-45	КД III-45	КД III-45	КД III-47		КД III-47	КД III-45	КД III-45	КД III-47
			20/5	крайние		КД III-40	КД III-40	КД VI-20	КД VI-20	КД VI-20	КД VI-20	КД VI-20		КД VI-20	КД VI-20	КД VI-20	КД VI-20	КД VI-20		КД VI-20	КД VI-20	КД VI-20	КД VI-21
				средние		КД III-46	КД III-46	КД III-46	КД III-46	КД III-46	КД III-47	КД III-47		КД III-47	КД III-47	КД III-47	КД III-47	КД III-47		КД III-47	КД III-47	КД III-47	КД III-48
			30/5	крайние		КД III-40	КД III-40	КД VI-20	КД VI-20	КД VI-20	КД VI-20	КД VI-21		КД VI-20	КД VI-20	КД VI-20	КД VI-20	КД VI-20		КД VI-20	КД VI-20	КД VI-20	КД VI-21
				средние		КД VI-22	КД VI-22	КД VI-22	КД VI-22	КД VI-22	КД III-48	КД III-48		КД VI-22	КД VI-22	КД VI-22	КД VI-22	КД III-48		КД III-48	КД III-48	КД III-48	КД VI-23
	14.40	11.45	10	крайние		КД VI-24	КД VI-24	КД VI-24	КД VI-24	КД VI-24	КД VI-24	КД VI-24		КД VI-24	КД VI-24	КД VI-24	КД VI-24	КД VI-24					
				средние		КД III-53	КД III-53	КД II-55	КД II-55	КД II-55	КД III-53	КД III-53		КД III-53	КД III-53	КД III-53	КД III-53	КД III-54					
			20/5	крайние		КД VI-24	КД VI-24	КД VI-24	КД VI-24	КД VI-24	КД VI-24	КД VI-24		КД VI-24	КД VI-24	КД VI-24	КД VI-24	КД VI-26		КД VI-24	КД VI-24	КД VI-24	КД VI-24
				средние		КД III-53	КД III-53	КД II-55	КД II-55	КД II-55	КД III-55	КД III-55		КД III-54	КД III-54	КД III-54	КД III-54	КД III-56		КД III-54	КД III-54	КД III-54	КД III-56
			30/5	крайние		КД VI-24	КД VI-24	КД VI-24	КД VI-24	КД VI-24	КД VI-24	КД VI-24		КД VI-24	КД VI-24	КД VI-24	КД VI-26	КД VI-26		КД VI-24	КД VI-24	КД VI-24	КД VI-24
				средние		КД III-55	КД III-55	КД III-55	КД III-55	КД III-55	КД III-55	КД III-55		КД III-56	КД III-56	КД III-56	КД III-56	КД III-56		КД III-56	КД III-56	КД III-56	КД VI-27
Здания без фонарей	10.80	8.15	10	крайние	КД VI-15	КД III-35	КД III-35	КД VI-15	КД VI-15	КД VI-15	КД VI-16	КД VI-16	КД VI-15	КД III-35	КД VI-15	КД VI-15	КД VI-16	КД VI-16					
				средние		КД III-38	КД III-38	КД III-37	КД III-37	КД III-37	КД VI-19	КД VI-19		КД VI-19	КД III-39	КД III-38	КД III-38	КД VI-19					
			20/5	крайние	КД VI-15	КД III-35	КД III-35	КД VI-15	КД VI-15	КД VI-15	КД VI-16	КД VI-16	КД VI-15	КД III-35	КД VI-15	КД VI-15	КД VI-16	КД VI-16					
				средние		КД III-38	КД III-38	КД III-38	КД III-38	КД III-38	КД VI-19	КД VI-19		КД VI-19	КД III-39	КД III-39	КД III-39	КД VI-19					
	12.60	9.65	10	крайние	КД VI-20	КД III-40	КД III-40	КД VI-20	КД VI-20	КД VI-20	КД VI-20	КД VI-20	КД VI-20	КД VI-20	КД VI-20	КД VI-20	КД VI-20	КД VI-20	КД VI-20	КД VI-20	КД VI-20	КД VI-20	КД VI-20
				средние		КД III-44	КД II-47	КД II-47	КД II-47	КД II-47	КД III-44	КД III-46		КД III-45	КД III-45	КД II-46	КД III-45	КД III-47		КД III-47	КД III-45	КД III-45	КД III-47
			20/5	крайние	КД VI-20	КД III-40	КД III-40	КД VI-20	КД VI-20	КД VI-20	КД VI-20	КД VI-20	КД VI-20	КД VI-20	КД VI-20	КД VI-20	КД VI-20	КД VI-20	КД VI-20	КД VI-20	КД VI-20	КД VI-20	КД VI-20
				средние		КД III-46	КД II-47	КД II-47	КД II-47	КД II-47	КД III-46	КД III-46		КД III-47	КД III-47	КД II-46	КД III-47	КД III-47		КД III-47	КД III-47	КД III-47	КД VI-22
			30/5	крайние	КД VI-20	КД III-40	КД III-40	КД VI-20	КД VI-20	КД VI-20	КД VI-20	КД VI-20	КД VI-20	КД VI-20	КД VI-20	КД VI-20	КД VI-20	КД VI-20	КД VI-20	КД VI-20	КД VI-20	КД VI-20	КД VI-20
				средние		КД VI-22	КД II-48	КД II-48	КД II-48	КД II-48	КД VI-22	КД VI-22		КД VI-22	КД II-48	КД II-48	КД II-48	КД VI-22		КД III-48	КД VI-22	КД VI-22	КД III-48
	14.40	11.45	10	крайние	КД VI-24	КД VI-24	КД VI-24	КД VI-24	КД VI-24	КД VI-24	КД VI-24	КД VI-24	КД VI-24	КД VI-24	КД VI-24	КД VI-24	КД VI-24	КД VI-24					
				средние		КД III-53	КД II-55	КД II-53	КД II-53	КД II-53	КД III-53	КД III-53		КД III-53	КД II-55	КД II-55	КД III-53	КД III-53					
			20/5	крайние	КД VI-24	КД VI-24	КД VI-24	КД VI-24	КД VI-24	КД VI-24	КД VI-24	КД VI-24	КД VI-24	КД VI-24	КД VI-24	КД VI-24	КД VI-24	КД VI-24	КД VI-24	КД VI-24	КД VI-24	КД VI-24	КД VI-24
				средние		КД III-53	КД II-55	КД II-55	КД II-55	КД II-55	КД III-53	КД III-53		КД III-54	КД II-54	КД II-54	КД III-54	КД III-54		КД III-54	КД II-54	КД II-54	КД III-54
			30/5	крайние	КД VI-24	КД VI-24	КД VI-24	КД VI-24	КД VI-24	КД VI-24	КД VI-24	КД VI-24	КД VI-24	КД VI-24	КД VI-24	КД VI-24	КД VI-24	КД VI-24	КД VI-24	КД VI-24	КД VI-24	КД VI-24	КД VI-24
				средние		КД III-55	КД II-55	КД II-55	КД II-55	КД II-55	КД III-55	КД III-55		КД III-56	КД II-54	КД II-54	КД III-56	КД III-56		КД III-56	КД II-54	КД III-56	КД III-56

Примечания см. на листе 2.

ТК	Сборные железобетонные двухветвевые колонны	КЭ-01-52 Выпуск XII	
1970	Ключ для подбора колонн с шагом по крайним и средним рядам 12м при разрезных подкрановых балках. Расчетный перепад температур 25°С. Ветровая нагрузка для II географического района	Лист	19

Госстрой СССР
Проектный институт №1
г. Ленинград

Нач отдела — Раша
Гл. констр. пр. — Цибарав
Рук группы — Лой
Ст. инженер — Финкельштейн
Инженер — Проверил

Исполнит. — Лой
Изменение — Перова

Ключ для подбора колонн с шагом по крайним и средним рядам 12м при разрезных стальных и ж-б. подкрановых балках Расчетный перепад температур 25°С Ветровая нагрузка для III географического района

Тип здания	Отметка низа стропильных конструкций м	Отметка головки кранового рельса м	Грузоподъемность кранов т	Пролет здания м / К-во пролетов / Тип колонн	18								24						30				
					1	2	3	4	5	6	7	8	1	2	3	4	5	6	1	2	3	4	5
Здания с фонарями	10,80	8,15	10	крайние		КДVI-16	КДVI-16	КДVI-16	КДVI-16	КДVI-16	КДVI-16	КДVI-17		КДVI-16	КДVI-16	КДVI-17	КДVII-2	КДVIII-2					
				средние		КДIII-39	КДIII-39	КДIII-39	КДIII-38	КДIII-38	КДVI-19	КДVIII-7		КДVI-19	КДVI-19	КДVI-19	КДVI-19	КДVIII-7					
			20/5	крайние		КДVI-16	КДVI-16	КДVI-16	КДVI-16	КДVI-16	КДVII-17	КДVIII-2		КДVI-16	КДVI-16	КДVI-17	КДVII-2	КДVIII-2					
				средние		КДVI-19	КДVI-19	КДIII-39	КДIII-39	КДIII-39	КДVIII-7	КДVIII-7		КДVI-19	КДVI-19	КДIII-19	КДVI-19	КДVIII-7					
	12,60	9,65	10	крайние		КДVI-20	КДVI-20	КДVI-20	КДVI-20	КДVI-20	КДVI-20	КДVI-21		КДVI-20	КДVI-20	КДVI-20	КДVI-21	КДVI-21		КДVI-20	КДVI-21	КДVI-21	КДVI-21
				средние		КДIII-46	КДIII-46	КДIII-46	КДIII-46	КДIII-46	КДIII-47	КДIII-47		КДIII-47	КДIII-47	КДIII-47	КДIII-47	КДIII-47		КДIII-47	КДIII-47	КДIII-47	КДIII-48
			20/5	крайние		КДVI-20	КДVI-20	КДVI-20	КДVI-20	КДVI-20	КДVI-21	КДVI-21		КДVI-20	КДVI-21	КДVI-21	КДVI-21	КДVI-21		КДVI-20	КДVI-21	КДVI-21	КДVII-3
				средние		КДIII-46	КДIII-46	КДIII-46	КДIII-46	КДIII-46	КДVI-22	КДVI-22		КДIII-47	КДIII-47	КДIII-47	КДIII-47	КДVI-22		КДIII-48	КДIII-48	КДVI-22	КДIII-48
			30/5	крайние		КДVI-20	КДVI-20	КДVI-20	КДVI-20	КДVI-21	КДVI-21	КДVI-21		КДVI-20	КДVI-21	КДVI-21	КДVI-21	КДVI-21		КДVI-20	КДVI-21	КДVI-21	КДVII-3
				средние		КДIII-48	КДIII-48	КДIII-48	КДIII-48	КДIII-48	КДIII-48	КДVI-23		КДIII-48	КДIII-48	КДIII-48	КДIII-48	КДVI-23		КДVI-23	КДIII-48	КДIII-48	КДVI-23
	14,40	11,45	10	крайние		КДVI-24	КДVI-24	КДVI-24	КДVI-24	КДVI-24	КДVI-24	КДVI-24		КДVI-24	КДVI-24	КДVI-24	КДVI-24	КДVI-24					
				средние		КДIII-53	КДIII-53	КДIII-53	КДIII-53	КДIII-53	КДIII-53	КДIII-55		КДIII-55	КДIII-55	КДIII-53	КДIII-53	КДIII-56					
			20/5	крайние		КДVI-24	КДVI-24	КДVI-24	КДVI-24	КДVI-24	КДVI-24	КДVI-24		КДVI-24	КДVI-24	КДVI-24	КДVI-26	КДVI-26		КДVI-24	КДVI-24	КДVI-24	КДVI-29
				средние		КДIII-55	КДIII-55	КДIII-53	КДIII-53	КДIII-53	КДIII-55	КДIII-55		КДIII-56	КДIII-56	КДIII-54	КДIII-54	КДIII-56		КДIII-56	КДIII-56	КДIII-54	КДIII-56
			30/5	крайние		КДVI-24	КДVI-24	КДVI-24	КДVI-24	КДVI-24	КДVI-24	КДVI-26		КДVI-24	КДVI-26	КДVI-26	КДVI-26	КДVI-26		КДVI-24	КДVI-24	КДVI-24	КДVI-26
				средние		КДIII-56	КДIII-56	КДIII-55	КДIII-55	КДIII-55	КДVI-27	КДVI-27		КДIII-56	КДIII-56	КДIII-56	КДIII-56	КДVI-27		КДVI-27	КДVI-27	КДIII-56	КДVI-27
Здания без фонарей	10,80	8,15	10	крайние	КДVI-16	КДVI-16	КДVI-15	КДVI-15	КДVI-15	КДVI-15	КДVI-16	КДVI-16	КДVI-16	КДVI-16	КДVI-16	КДVI-16	КДVI-16	КДVI-17					
				средние		КДIII-39	КДIII-38	КДIII-38	КДIII-38	КДIII-38	КДVI-19	КДVI-19		КДVI-19	КДVI-19	КДIII-39	КДIII-39	КДVIII-7					
			20/5	крайние	КДVI-16	КДVI-16	КДVI-15	КДVI-15	КДVI-15	КДVI-15	КДVI-16	КДVI-17	КДVI-17	КДVI-16	КДVI-16	КДVI-16	КДVI-16	КДVI-17					
				средние		КДVI-19	КДIII-39	КДIII-38	КДIII-38	КДIII-38	КДVI-19	КДVIII-7		КДVI-19	КДVI-19	КДIII-39	КДIII-39	КДVIII-7					
	12,60	9,65	10	крайние	КДVI-20	КДVI-20	КДVI-20	КДVI-20	КДVI-20	КДVI-20	КДVI-20	КДVI-20	КДVI-20	КДVI-20	КДVI-20	КДVI-20	КДVI-20	КДVI-20	КДVI-20	КДVI-20	КДVI-20	КДVI-20	КДVI-20
				средние		КДIII-46	КДIII-44	КДIII-44	КДIII-44	КДIII-44	КДIII-46	КДIII-46		КДIII-47	КДIII-45	КДIII-45	КДIII-45	КДIII-47		КДIII-47	КДIII-45	КДIII-45	КДIII-47
			20/5	крайние	КДVI-20	КДVI-20	КДVI-20	КДVI-20	КДVI-20	КДVI-20	КДVI-20	КДVI-20	КДVI-20	КДVI-20	КДVI-20	КДVI-20	КДVI-20	КДVI-20	КДVI-20	КДVI-20	КДVI-20	КДVI-20	КДVI-21
				средние		КДIII-46	КДIII-46	КДIII-46	КДIII-46	КДIII-46	КДIII-46	КДIII-46		КДIII-47	КДIII-47	КДIII-47	КДIII-47	КДIII-47		КДIII-48	КДIII-47	КДIII-47	КДIII-48
			30/5	крайние	КДVI-20	КДVI-20	КДVI-20	КДVI-20	КДVI-20	КДVI-20	КДVI-20	КДVI-20	КДVI-20	КДVI-20	КДVI-20	КДVI-20	КДVI-20	КДVI-20	КДVI-20	КДVI-20	КДVI-20	КДVI-20	КДVI-21
				средние		КДIII-48	КДIII-48	КДIII-48	КДIII-48	КДIII-48	КДIII-48	КДIII-48		КДIII-48	КДIII-48	КДIII-48	КДIII-48	КДIII-48		КДVI-23	КДIII-48	КДIII-48	КДVI-23
	14,40	11,45	10	крайние	КДVI-24	КДVI-24	КДVI-24	КДVI-24	КДVI-24	КДVI-24	КДVI-24	КДVI-24	КДVI-24	КДVI-24	КДVI-24	КДVI-24	КДVI-24	КДVI-24					
				средние		КДIII-53	КДIII-53	КДIII-53	КДIII-53	КДIII-53	КДIII-53	КДIII-53		КДIII-55	КДIII-53	КДIII-53	КДIII-53	КДIII-53					
			20/5	крайние	КДVI-24	КДVI-24	КДVI-24	КДVI-24	КДVI-24	КДVI-24	КДVI-24	КДVI-24	КДVI-24	КДVI-24	КДVI-24	КДVI-24	КДVI-24	КДVI-24	КДVI-24	КДVI-24	КДVI-24	КДVI-24	КДVI-24
				средние		КДIII-55	КДIII-53	КДIII-53	КДIII-53	КДIII-53	КДIII-53	КДIII-55		КДIII-56	КДIII-54	КДIII-54	КДIII-54	КДIII-54		КДIII-56	КДIII-54	КДIII-54	КДIII-54
			30/5	крайние	КДVI-24	КДVI-24	КДVI-24	КДVI-24	КДVI-24	КДVI-24	КДVI-24	КДVI-24	КДVI-24	КДVI-24	КДVI-24	КДVI-24	КДVI-24	КДVI-26	КДVI-24	КДVI-24	КДVI-24	КДVI-24	КДVI-24
				средние		КДIII-56	КДIII-55	КДIII-55	КДIII-55	КДIII-55	КДIII-55	КДIII-55		КДIII-56	КДIII-56	КДIII-56	КДIII-56	КДIII-56		КДVI-27	КДIII-56	КДIII-56	КДIII-56

Примечания см. на листе 2.

ТК 1970	Сборные железобетонные двухветвевые колонны. Ключ для подбора колонн с шагом по крайним и средним рядам 12м при разрезных подкрановых балках. Расчетный перепад температур 25°С. Ветровая нагрузка для III географического района	КЭ-01-52 Выпуск XII	Лист 20

Госстрой СССР Проектный институт №1 г. Ленинград

Начальн.	Перовс	Руководитель	Цыбаров
Гл. констр. пр.		Исполнитель	Ли
Рук. группы		Ст. инжен.	Финкельштейн
Инженер		Проверил	

Ключ для подбора колонн с шагом по крайним и средним рядам 12 м при разрезных стальных и ж-б. подкрановых балках. Расчетный перепад температур 25°С. Ветровая нагрузка для I, II и III географических районов

Географический район ветровой нагрузки	Отметка низа строительных конструкций, м	Отметка головки кранового рельса, м	Грузоподъемность кранов, т	Тип здания	Здания без фонарей											Здания с фонарями								
				Пролет здания, м	24						30					24					30			
				Тип колонн \ К-во пролетов	1	2	3	4	5	6	1	2	3	4	5	2	3	4	5	6	2	3	4	5
I	16.2	12.65	30/5	крайние	КД III-57	КД III-57	КД III-57	КД III-57	КД III-57	КД III-57	КД III-57	КД III-57	КД III-57	КД III-57	КД VI-28	КД III-57	КД III-57	КД III-57	КД III-57	КД VI-28	КД III-57	КД III-57	КД VI-28	КД III-28
				средние		КД III-61	КД II-60	КД II-60	КД II-60	КД III-61		КД II-61	КД II-61	КД II-61	КД III-61	КД III-61	КД II-61	КД II-61	КД II-61	КД III-61	КД III-61	КД II-61	КД II-61	КД III-61
		12.85	50/10	крайние	КД III-59	КД III-59	КД III-59	КД III-59	КД III-59	КД III-59	КД III-59	КД III-59	КД III-59	КД III-59	КД VI-29	КД III-59	КД III-59	КД III-59	КД III-59	КД VI-29	КД III-59	КД III-59	КД VI-29	КД VI-29
				средние		КД II-62	КД II-62	КД II-62	КД II-62	КД II-62		КД II-62	КД II-62	КД II-62	КД II-62	КД II-62	КД II-62	КД II-62	КД II-62	КД III-62	КД II-62	КД II-62	КД II-62	КД III-62
	18.0	14.45	30/5	крайние	КД VI-31	КД VI-31	КД VI-31	КД VI-31	КД VI-31	КД VI-31	КД VI-31	КД VI-31	КД VI-31	КД VI-31	КД VI-31	КД VI-31	КД VI-31	КД VI-31	КД VI-31	КД VI-31	КД VI-31	КД VI-31	КД VI-31	КД VI-31
				средние		КД II-67	КД II-67	КД II-67	КД II-67	КД II-67		КД II-67	КД II-67	КД II-67	КД II-67	КД II-67	КД II-67	КД II-67	КД III-67	КД III-67	КД II-67	КД II-67	КД II-67	КД III-67
		14.65	50/10	крайние	КД VI-32	КД VI-32	КД VI-32	КД VI-32	КД VI-32	КД VI-32	КД VI-32	КД VI-32	КД VI-32	КД VI-32	КД VI-32	КД VI-32	КД VI-32	КД VI-32	КД VI-32	КД VI-32	КД VI-32	КД VI-32	КД VI-32	КД VI-32
				средние		КД II-68	КД II-68	КД II-68	КД II-68	КД II-68		КД II-69	КД II-69	КД II-69	КД II-69	КД II-68	КД II-68	КД II-68	КД III-68	КД III-68	КД II-69	КД II-69	КД II-69	КД III-69
II	16.2	12.65	30/5	крайние	КД III-57	КД III-57	КД III-57	КД III-57	КД III-57	КД III-57	КД VI-28	КД III-57	КД III-57	КД III-57	КД VI-28	КД III-57	КД III-57	КД III-28	КД III-28	КД VI-28	КД III-57	КД VI-28	КД VI-28	КД VI-28
				средние		КД III-61	КД III-61	КД II-60	КД II-60	КД III-61		КД III-61	КД II-61	КД II-61	КД III-61	КД III-61	КД III-61	КД III-61	КД III-61	КД III-61	КД III-61	КД III-61	КД III-61	КД III-61
		12.85	50/10	крайние	КД III-59	КД III-59	КД III-59	КД III-59	КД III-59	КД III-59	КД VI-29	КД IV-59	КД III-59	КД III-59	КД VI-29	КД III-59	КД VI-29	КД VI-29	КД VI-29	КД VI-29	КД III-59	КД VI-29	КД VI-29	КД VI-29
				средние		КД II-62	КД II-62	КД II-62	КД II-62	КД III-62		КД II-62	КД II-62	КД II-62	КД III-62	КД II-67	КД II-62	КД II-62	КД III-62	КД III-62	КД II-62	КД II-62	КД II-62	КД III-62
	18.0	14.45	30/5	крайние	КД VI-31	КД VI-31	КД VI-31	КД VI-31	КД VI-31	КД VI-31	КД VI-31	КД VI-31	КД VI-31	КД VI-31	КД VI-31	КД VI-31	КД VI-31	КД VI-31	КД VI-31	КД VI-31	КД VI-31	КД VI-31	КД VI-31	КД VI-31
				средние		КД II-67	КД II-67	КД II-67	КД II-67	КД II-67		КД II-67	КД II-67	КД II-67	КД II-67	КД II-67	КД II-67	КД II-67	КД III-67	КД III-67	КД II-67	КД II-67	КД II-67	КД III-67
		14.65	50/10	крайние	КД VI-32	КД VI-32	КД VI-32	КД VI-32	КД VI-32	КД VI-32	КД VI-32	КД VI-32	КД VI-32	КД VI-32	КД VI-32	КД VI-32	КД VI-32	КД VI-32	КД VI-32	КД VI-32	КД VI-32	КД VI-32	КД VI-32	КД VI-32
				средние		КД II-68	КД II-68	КД II-68	КД II-68	КД II-68		КД II-69	КД II-69	КД II-69	КД II-69	КД II-68	КД II-68	КД II-68	КД III-68	КД III-68	КД II-69	КД II-69	КД II-69	КД III-69
III	16.2	12.65	30/5	крайние	КД VI-28	КД VI-28	КД VI-28	КД VI-28	КД VI-28	КД VI-28	КД VI-28	КД VI-28	КД VI-28	КД VI-28	КД VI-28	КД VI-28	КД VI-28	КД VI-28	КД VI-28	КД VI-28	КД VI-28	КД VI-28	КД VI-28	КД VI-28
				средние		КД III-61	КД III-61	КД III-61	КД III-61	КД III-61		КД III-61	КД III-61	КД III-61	КД III-61	КД III-61	КД III-61	КД III-61	КД III-62	КД III-61	КД III-61	КД III-61	КД III-61	КД III-61
		12.85	50/10	крайние	КД VI-29	КД VI-29	КД VI-29	КД VI-29	КД VI-29	КД VI-29	КД VI-29	КД VI-29	КД VI-29	КД VI-29	КД VI-29	КД VI-29	КД VI-29	КД VI-29	КД VI-29	КД VI-29	КД VI-29	КД VI-29	КД VI-29	КД VI-29
				средние		КД III-62	КД III-62	КД III-62	КД III-62	КД III-62		КД III-62	КД III-62	КД III-62	КД III-62	КД III-62	КД III-62	КД III-62	КД III-62	КД III-62	КД III-62	КД III-62	КД III-62	КД VI-30
	18.0	14.45	30/5	крайние	КД VI-33	КД VI-31	КД VI-31	КД VI-31	КД VI-31	КД VI-31	КД VI-33	КД VI-31	КД VI-31	КД VI-31	КД VI-31	КД VI-33	КД VI-33	КД VI-33	КД VI-33	КД VI-31	КД VI-33	КД VI-33	КД VI-33	КД VI-33
				средние		КД III-67	КД III-67	КД III-67	КД III-67	КД III-67		КД III-67	КД III-67	КД III-67	КД III-67	КД III-67	КД III-67	КД III-67	КД III-67	КД III-67	КД III-67	КД III-67	КД III-67	КД III-67
		14.65	50/10	крайние	КД VI-34	КД VI-32	КД VI-32	КД VI-32	КД VI-32	КД VI-32	КД VI-34	КД VI-32	КД VI-32	КД VI-32	КД VI-32	КД VI-32	КД VI-34	КД VI-34	КД VI-34	КД VI-34	КД VI-32	КД VI-34	КД VI-34	КД VI-34
				средние		КД III-68	КД III-68	КД III-68	КД III-68	КД III-68		КД III-69	КД III-69	КД III-69	КД III-69	КД III-68	КД III-68	КД III-68	КД III-68	КД III-68	КД III-69	КД III-69	КД III-69	КД III-69

Примечания см на листе 2.

ТК	Сборные железобетонные двухветвевые колонны	КЭ-01-52	Выпуск XII
1970	Ключ для подбора колонн с шагом по крайним и средним рядам 12 м при разрезных подкрановых балках. Расчетный перепад температур 25°С. Ветровая нагрузка для I, II и III географических районов	Лист	21

Госстрой СССР, Проектный институт, г. Ленинград

Нач отд — Гл. констр. пр. — Рук. группы — Ст. инженер — Инженер

Рошо, Цуборов, Лой, Фонкевич

Исполнил — Проверил

Ленинград — Лапина, Шинкевич

Ключ для подбора колонн с шагом по крайним и средним рядам 12 м при разрезных стальных и ж.б. подкрановых балках Расчетный перепад температур 40°С Ветровая нагрузка для I географического района

Тип здания	Отметка низа стропильных конструкций М	Отметка головки кранового рельса М	Грузоподъемность кранов Т	Пролет здания М / К-во пролетов / Тип колонн	18								24						30				
					1	2	3	4	5	6	7	8	1	2	3	4	5	6	1	2	3	4	5
Здания с фонарями	10.80	8.15	10	крайние		КДVI-15	КДVI-15	КДVI-15	КДVI-16	КДVI-16	КДVI-16	КДVI-16		КДIII-36	КДIII-36	КДVI-16	КДVI-16	КДVI-17					
				средние		КДIII-38	КДIII-38	КДIII-38	КДIII-38	КДVIII-7	КДVIII-7	КДVIII-7		КДIII-39	КДIII-39	КДIII-39	КДVIII-7	КДVIII-7					
			20/5	крайние		КДVI-15	КДVI-15	КДVI-15	КДVI-16	КДVI-16	КДVI-16	КДVI-17		КДIII-36	КДIII-36	КДVI-16	КДVI-16	КДVI-17					
				средние		КДIII-38	КДIII-38	КДIII-38	КДIII-38	КДVIII-7	КДVIII-7	КДVIII-7		КДIII-39	КДIII-39	КДIII-39	КДVIII-7	КДVIII-7					
	12.60	9.65	10	крайние		КДII-42	КДII-42	КДII-42	КДVI-20	КДVI-20	КДVI-20	КДVI-20		КДII-42	КДII-42	КДVI-20	КДVI-20	КДVI-20		КДII-42	КДVI-20	КДVI-20	КДVI-20
				средние		КДIII-44	КДIII-44	КДIII-44	КДIII-44	КДIII-44	КДIII-46	КДIII-46		КДIII-46	КДIII-46	КДIII-46	КДIII-46	КДIII-47		КДIII-45	КДIII-45	КДIII-45	КДIII-47
			20/5	крайние		КДII-42	КДII-42	КДII-42	КДVI-20	КДVI-20	КДVI-20	КДVI-20		КДII-42	КДII-42	КДVI-20	КДVI-20	КДVI-20		КДII-42	КДVI-20	КДVI-20	КДVI-20
				средние		КДIII-46	КДIII-46	КДIII-46	КДIII-46	КДIII-46	КДIII-46	КДIII-47		КДIII-47	КДIII-47	КДIII-47	КДIII-47	КДIII-47		КДIII-47	КДIII-47	КДIII-47	КДIII-48
			30/5	крайние		КДII-42	КДII-42	КДII-42	КДVI-20	КДVI-20	КДVI-20	КДVI-20		КДII-42	КДII-42	КДVI-20	КДVI-20	КДVI-20		КДII-42	КДVI-20	КДVI-20	КДVI-20
				средние		КДVI-22	КДII-48	КДII-48	КДII-48	КДII-48	КДVI-22	КДVI-22		КДII-48	КДII-48	КДII-48	КДVI-22	КДIII-48		КДIII-48	КДIII-48	КДIII-48	КДVI-23
	14.40	11.45	10	крайние		КДIII-49	КДIII-49	КДIII-49	КДVI-24	КДVI-24	КДVI-24	КДVI-24		КДIII-49	КДIII-49	КДVI-24	КДVI-24	КДVI-24					
				средние		КДIII-53	КДIII-53	КДII-55	КДII-55	КДII-55	КДIII-53	КДIII-53		КДIII-53	КДIII-53	КДIII-53	КДIII-53	КДIII-54					
			20/5	крайние		КДIII-49	КДIII-49	КДIII-49	КДVI-24	КДVI-24	КДVI-24	КДVI-24		КДIII-49	КДIII-49	КДVI-24	КДVI-24	КДVI-24		КДIII-49	КДVI-24	КДVI-24	КДVI-24
				средние		КДIII-53	КДIII-53	КДII-55	КДII-55	КДII-55	КДIII-53	КДII-53		КДIII-53	КДIII-53	КДIII-53	КДIII-53	КДIII-54		КДIII-54	КДIII-54	КДIII-54	КДIII-56
			30/5	крайние		КДIII-49	КДIII-49	КДIII-49	КДVI-24	КДII-24	КДVI-24	КДII-24		КДIII-49	КДIII-49	КДVI-24	КДVI-24	КДVI-24		КДIII-49	КДVI-24	КДVI-24	КДVI-24
				средние		КДIII-53	КДIII-53	КДII-55	КДII-55	КДII-55	КДIII-55	КДII-55		КДIII-54	КДIII-54	КДIII-54	КДIII-54	КДIII-54		КДIII-54	КДIII-54	КДIII-54	КДVI-27
Здания без фонарей	10.80	8.15	10	крайние	КДVI-16	КДIII-36	КДIII-36	КДIII-36	КДVI-15	КДVI-15	КДVI-16	КДVI-16	КДVI-16	КДIII-36	КДIII-36	КДVI-16	КДVI-16	КДVI-16					
				средние		КДIII-38	КДIII-38	КДIII-38	КДIII-38	КДVI-19	КДVI-19	КДVIII-7		КДIII-38	КДIII-38	КДIII-38	КДVI-19	КДVIII-7					
			20/5	крайние	КДVI-16	КДIII-36	КДIII-36	КДIII-36	КДVI-15	КДVI-15	КДVI-16	КДVI-16	КДVI-16	КДIII-36	КДIII-36	КДVI-16	КДVI-16	КДVI-16					
				средние		КДIII-38	КДIII-38	КДIII-38	КДIII-38	КДVI-19	КДVI-19	КДVIII-7		КДIII-39	КДIII-39	КДIII-39	КДVI-19	КДVIII-7					
	12.60	9.65	10	крайние	КДVI-20	КДII-42	КДII-42	КДII-42	КДVI-20	КДVI-20	КДVI-20	КДVI-20	КДVI-20	КДII-42	КДII-42	КДVI-20	КДVI-20	КДVI-20	КДII-42	КДII-42	КДVI-20	КДVI-20	КДVI-20
				средние		КДIII-44	КДIII-44	КДIII-44	КДIII-44	КДIII-44	КДIII-46	КДIII-46		КДIII-48	КДIII-45	КДIII-45	КДIII-45	КДIII-47		КДIII-45	КДIII-45	КДIII-45	КДIII-47
			20/5	крайние	КДVI-20	КДII-42	КДII-42	КДII-42	КДVI-20	КДVI-20	КДVI-20	КДVI-20	КДVI-20	КДII-42	КДII-42	КДVI-20	КДVI-20	КДVI-20	КДII-42	КДII-42	КДVI-20	КДVI-20	КДVI-20
				средние		КДIII-46	КДIII-44	КДIII-44	КДIII-44	КДIII-44	КДIII-46	КДIII-46		КДIII-47	КДIII-47	КДIII-47	КДIII-47	КДIII-47		КДIII-47	КДIII-47	КДIII-47	КДIII-47
			30/5	крайние	КДVI-20	КДII-42	КДII-42	КДII-42	КДVI-20	КДVI-20	КДVI-20	КДVI-20	КДVI-20	КДII-42	КДII-42	КДVI-20	КДVI-20	КДVI-20	КДII-42	КДII-42	КДVI-20	КДVI-20	КДVI-20
				средние		КДVI-22	КДII-48	КДII-48	КДII-48	КДII-48	КДVI-22	КДVI-22		КДII-48	КДII-48	КДII-48	КДII-48	КДVI-22		КДIII-48	КДII-48	КДII-48	КДIII-48
	14.40	11.45	10	крайние	КДVI-24	КДIII-49	КДII-50	КДII-50	КДVI-24	КДVI-24	КДVI-24	КДVI-24	КДVI-24	КДIII-49	КДIII-49	КДVI-24	КДVI-24	КДVI-24					
				средние		КДIII-53	КДII-55	КДII-55	КДII-55	КДII-55	КДIII-53	КДIII-53		КДIII-53	КДII-55	КДII-55	КДII-55	КДIII-53					
			20/5	крайние	КДVI-24	КДIII-49	КДII-50	КДII-50	КДVI-24	КДVI-24	КДVI-24	КДVI-24	КДVI-24	КДIII-49	КДIII-49	КДVI-24	КДVI-24	КДVI-24	КДVI-24	КДIII-49	КДVI-24	КДVI-24	КДVI-24
				средние		КДIII-53	КДII-55	КДII-55	КДII-55	КДII-55	КДIII-53	КДIII-53		КДIII-53	КДIII-53	КДII-55	КДIII-53	КДIII-54		КДIII-54	КДII-54	КДII-54	КДIII-54
			30/5	крайние	КДVI-24	КДIII-49	КДII-50	КДII-50	КДVI-24	КДVI-24	КДVI-24	КДVI-24	КДVI-24	КДIII-49	КДIII-49	КДVI-24	КДVI-24	КДVI-24	КДVI-24	КДIII-49	КДVI-24	КДVI-24	КДVI-24
				средние		КДIII-53	КДII-55	КДII-55	КДII-55	КДII-55	КДIII-55	КДIII-55		КДIII-54	КДIII-54	КДIII-54	КДIII-54	КДIII-56		КДIII-54	КДII-54	КДII-54	КДIII-56

Примечания см. на листе 2

ТК	Сборные железобетонные двухветвевые колонны	КЭ 01-52	
1970	Ключ для подбора колонн с шагом по крайним и средним рядам 12 м при разрезных подкрановых балках Расчетный перепад температур 40°С Ветровая нагрузка для I географического района	Выпуск XII	
		лист	22

Госстрой СССР
Проектный институт №1
г. Ленинград

Нач отд	Гл констр пр	Лапина
Рук группы		
Ст инжен		Исполнил
Инженер	Раша Цидаров	Проверил
	Лай	
	Финкельштейн	Финкельштейн

Ключ для подбора колонн с шагом по крайним и средним рядам 12 м. при разрезных стальных и ж.-б. подкрановых балках. Расчетный перепад температур 40°С. Ветровая нагрузка для II географического района

Тип здания	Отметка низа стропильных конструкций м.	Отметка головки крановаго рельса м.	Грузоподъемность кранов т.	Пролет здания м. / К-во пролетов / Тип колонн	18								24						30				
					1	2	3	4	5	6	7	8	1	2	3	4	5	6	1	2	3	4	5
Здания с фонарями	10.80	8.15	10	Крайние		КДVI-16	КДVI-16	КДVI-16	КДVI-16	КДVI-16	КДVI-16	КДVI-17		КДVI-16	КДVI-16	КДVI-16	КДVI-16	КДVI-17					
				средние		КДVI-19	КДVI-19	КДVI-19	КДVI-19	КДVIII-7	КДVIII-7			КДVI-19	КДVI-19	КДVI-19	КДVI-19	КДVIII-7					
			20/5	Крайние		КДVI-16	КДVI-16	КДVI-16	КДVI-16	КДVI-16	КДVI-17	КДVI-17		КДVI-16	КДVI-16	КДVI-16	КДVI-17	КДVI-17					
				средние		КДVI-19	КДVI-19	КДVI-19	КДVI-19	КДVIII-7	КДVIII-7			КДVI-19	КДVI-19	КДVI-19	КДVI-19	КДVIII-7					
	12.60	9.65	10	Крайние		КДVI-20	КДVI-20	КДVI-20	КДVI-20	КДVI-20	КДVI-20	КДVI-20		КДVI-20	КДVI 20	КДVI-20	КДVI-20	КДVI-20		КДVI-20	КДVI-20	КДVI-20	КДVI-21
				средние		КДIII-46	КДIII-46	КДIII-46	КДIII-46	КДIII-46	КДIII-47	КДIII-47		КДIII-47	КДIII-47	КДIII-47	КДIII-47	КДIII-47		КДIII-47	КДIII-47	КДIII-47	КДVI-22
			20/5	Крайние		КДVI-20	КДVI-20	КДVI-20	КДVI-20	КДVI-20	КДVI-20	КДVI-20		КДVI-20	КДVI-20	КДVI-20	КДVI-20	КДVI-20		КДVI-20	КДVI-20	КДVI-20	КДVI-21
				средние		КДIII-46	КДIII-46	КДIII-46	КДIII-46	КДIII-46	КДIII-47	КДIII-47		КДIII-47	КДIII-47	КДIII-47	КДIII-47	КДVI-22		КДII-48	КДII-48	КДIII-47	КДIII-48
			30/5	Крайние		КДVI-20	КДVI-20	КДVI-20	КДVI-20	КДVI-20	КДVI-20	КДVI-20		КДVI-20	КДVI-20	КДVI-20	КДVI-20	КДVI-21		КДVI-20	КДVI-20	КДVI-20	КДVI-21
				средние		КДVI-22	КДVI-22	КДVI-22	КДVI-22	КДVI-22	КДIII-48	КДIII-48		КДVI-22	КДVI-22	КДVI-22	КДVI-22	КДIII-48		КДIII-48	КДIII-48	КДIII-48	КДVI-23
	14.40	11.45	10	Крайние		КДVI-24	КДVI-24	КДVI-24	КДVI-24	КДVI-24	КДVI-24	КДVI-24		КДVI-24	КДVI-24	КДVI-24	КДVI-24	КДVI-24					
				средние		КДIII-53	КДIII-53	КДIII-53	КДIII-53	КДIII-53	КДIII-53	КДIII-55		КДIII-53	КДIII-53	КДIII-53	КДIII-53	КДIII-55					
			20/5	Крайние		КДVI-24	КДVI-24	КДVI-24	КДVI-24	КДVI-24	КДVI-24	КДVI-24		КДVI-24	КДVI-24	КДVI-24	КДVI-24	КДVI-24		КДVI-24	КДVI-24	КДVI-24	КДVI-24
				средние		КДIII-53	КДIII-53	КДIII-53	КДIII-53	КДIII-53	КДIII-55	КДIII-55		КДIII-54	КДIII-54	КДIII-54	КДIII-54	КДIII-56		КДIII-54	КДIII-54	КДIII-54	КДIII-56
			30/5	Крайние		КДVI-24	КДVI-24	КДVI-24	КДVI-24	КДVI-24	КДVI-24	КДVI-24		КДVI-24	КДVI-24	КДVI-24	КДVI-26	КДVI-26		КДVI-24	КДVI-24	КДVI-24	КДVI-24
				средние		КДIII-55	КДIII-55	КДIII-55	КДIII-53	КДIII-53	КДIII-56	КДIII-56		КДIII-56	КДIII-56	КДIII-56	КДIII-56	КДIII-56		КДIII-56	КДIII-56	КДIII-56	КДVI-27
Здания без фонарей.	10.80	8.15	10	Крайние	КДVI-16	КДVI-16	КДVI-15	КДVI-15	КДVI-15	КДVI-16	КДVI-16	КДVI-16	КДVI-16	КДVI-16	КДVI-16	КДVI-16	КДVI-16	КДVI-17					
				средние		КДVI-19	КДIII-38	КДIII 38	КДIII-38	КДIII-38	КДVIII-7	КДVIII-7		КДVI-19	КДVI-19	КДIII-38	КДIII-38	КДVIII-7					
			20/5	Крайние	КДVI-16	КДVI-16	КДVI-15	КДVI-15	КДVI-15	КДVI-16	КДVI-16	КДVI-16	КДVI-16	КДVI-16	КДVI-16	КДVI-16	КДVI-16	КДVI-17					
				средние		КДVI-19	КДVI-19	КДIII-38	КДIII-38	КДIII-38	КДVIII-7	КДVIII-7		КДVI-19	КДVI-19	КДIII-39	КДIII-39	КДVIII-7					
	12.60	9.65	10	Крайние	КДVI-20	КДVI-20	КДII-42	КДII-42	КДVI-20	КДVI-20	КДVI-20	КДVI-20	КДVI-20	КДVI-20	КДVI-20	КДVI-20	КДVI-20	КДVI-20	КДVI-20	КДVI-20	КДVI-20	КДVI 20	КДVI 20
				средние		КДIII-46	КДIII-44	КДIII-44	КДIII-44	КДIII-44	КДIII-46	КДIII-46		КДIII-47	КДIII-47	КДIII-45	КДIII-45	КДIII-47		КДIII-47	КДIII-45	КДIII-47	КДII-47
			20/5	Крайние	КДVI-20	КДVI-20	КДII-42	КДII-42	КДVI-20	КДVI-20	КДVI-20	КДVI-20	КДVI-20	КДVI-20	КДVI-20	КДVI-20	КДVI-20	КДVI-20	КДVI-20	КДVI-20	КДVI-20	КДVI-20	КДVI-20
				средние		КДIII-46	КДIII-44	КДIII-44	КДIII-44	КДIII-44	КДIII-46	КДIII-47		КДIII-47	КДIII-47	КДIII-47	КДIII-47	КДIII-47		КДIII-47	КДIII-47	КДIII-47	КДIII-48
			30/5	Крайние	КДVI-20	КДVI-20	КДII-42	КДII-42	КДVI-20	КДVI-20	КДVI-20	КДVI-20	КДVI-20	КДVI-20	КДVI-20	КДVI-20	КДVI-20	КДVI-20	КДVI-20	КДVI-20	КДVI-20	КДVI-20	КДVI-20
				средние		КДVI-22	КДII-48	КДII-48	КДII-48	КДII-48	КДVI-22	КДVI-22		КДVI-22	КДII-48	КДII-48	КДII-48	КДIII-48		КДIII-48	КДIII-48	КДII-48	КДVI-23
	14.40	11.45	10	Крайние	КДVI-24	КДVI-24	КДVI-24	КДVI-24	КДVI-24	КДVI-24	КДVI-24	КДVI-24	КДVI-24	КДVI-24	КДVI-24	КДVI-24	КДVI-24	КДVI-24					
				средние		КДIII-53	КДIII-53	КДIII-53	КДIII-53	КДIII-53	КДIII-53	КДIII-53		КДIII-53	КДIII-53	КДII-55	КДII-55	КДIII-53					
			20/5	Крайние	КДVI-24	КДVI-24	КДVI-24	КДVI-24	КДVI-24	КДVI-24	КДVI-24	КДVI-24	КДVI-24	КДVI-24	КДVI-24	КДVI-24	КДVI-24	КДVI-24	КДVI-24	КДVI-24	КДVI-24	КДVI-24	КДVI-24
				средние		КДIII-53	КДIII-53	КДIII-53	КДIII-53	КДIII-53	КДIII-53	КДIII-53		КДIII-54	КДIII-53	КДIII-53	КДIII-53	КДIII-54		КДIII-54	КДIII-54	КДIII-54	КДIII 54
			30/5	Крайние	КДVI-24	КДVI-24	КДVI-24	КДVI-24	КДVI-24	КДVI-24	КДVI-24	КДVI-24	КДVI-24	КДVI-24	КДVI-24	КДVI-24	КДVI-24	КДVI-24	КДVI-24	КДVI-24	КДVI-24	КДVI-24	КДVI-24
				средние		КДIII-55	КДIII-53	КДIII-53	КДIII-53	КДIII-53	КДIII-55	КДIII-55		КДIII-56	КДIII-56	КДII-54	КДIII-56	КДIII-56		КДIII-56	КДIII-54	КДIII-54	КДIII-56

Примечания см. на листе 2.

ТК	Сборные железобетонные двухветвевые колонны	КЭ-01-52 Выпуск XII
1970	Ключ для подбора колонн с шагом по крайним и средним рядам 12 м. при разрезных подкрановых балках. Расчетный перепад температур 40°С. Ветровая нагрузка для II географического района.	Лист 23

Госстрой СССР
Проектный институт № 1
г. Ленинград.

Нач. отд. Раша
Гл. констр. пр. Чиборов
Рук. группы Лой
Ст. инженер Финкельштейн
Инженер

Исполнит. Лапина
Лапина
Проверил Финкельштейн

Ключ для подбора колонн с шагом по крайним и средним рядам 12 м при разрезных стальных и ж.-б подкрановых балках. Расчетный перепад температур 40°С. Ветровая нагрузка для III географического района.

Тип здания	Отметка низа стропильных конструкций м.	Отметка головки крановаго рельса м	Грузоподъемность крана т.	Пролёт здания м / К-во пролетов / Тип колонн	18								24						30				
					1	2	3	4	5	6	7	8	1	2	3	4	5	6	1	2	3	4	5
Здания с фонарями	10,80	8,15	10	Крайние		КДVI-17	КДVI-17	КДVI-17	КДVI-17	КДVI-17	КДVI-17	КДXII-2		КДVI-16	КДVI-16	КДVI-17	КДXII-2	КДXII-2					
				Средние		КДVI-19	КДVI-19	КДVI-19	КДVI-19	КДVI-19	КДVIII-7	КДVIII-7		КДVIII-7	КДVIII-7	КДVIII-7	КДVIII-7	КДVIII-7					
			20/5	Крайние		КДVI-17	КДVI-17	КДVI-17	КДVI-17	КДVI-17	КДXII-2	КДXII-2		КДVI-16	КДVI-16	КДVI-17	КДXII-2	КДXII-2					
				Средние		КДVIII-7	КДVIII-7	КДVI-19	КДVI-19	КДVI-19	КДVIII-7	КДVIII-7		КДVIII-7	КДVIII-7	КДVIII-7	КДVIII-7	КДVIII-7					
	12,66	9,65	10	Крайние		КДVI-20	КДVI-20	КДVI-20	КДVI-20	КДVI-20	КДVI-20	КДVI-20		КДVI-20	КДVI-20	КДVI-20	КДVI-21	КДVI-21		КДVI-20	КДVI-21	КДVI-21	КДXII-3
				Средние		КДIII-46	КДIII-46	КДIII-46	КДIII-46	КДIII-46	КДIII-47	КДVI-22		КДIII-47	КДIII-47	КДIII-47	КДIII-47	КДVI-22		КДVI-22	КДIII-47	КДIII-47	КДIII-48
			20/5	Крайние		КДVI-20	КДVI-20	КДVI-20	КДVI-20	КДVI-20	КДVI-20	КДVI-21		КДVI-20	КДVI-20	КДVI-21	КДVI-21	КДVI-21		КДVI-20	КДVI-21	КДVI-21	КДXII-3
				Средние		КДIII-47	КДIII-47	КДIII-46	КДIII-46	КДIII-47	КДVI-22	КДVI-22		КДIII-47	КДIII-47	КДIII-47	КДIII-47	КДIII-48		КДIII-48	КДIII-48	КДIII-48	КДVI-23
			30/5	Крайние		КДVI-20	КДVI-20	КДVI-20	КДVI-20	КДVI-20	КДVI-20	КДVI-21		КДVI-20	КДVI-20	КДVI-21	КДVI-21	КДVI-21		КДVI-20	КДVI-21	КДXII-3	КДXII-3
				Средние		КДIII-48	КДIII-48	КДIII-48	КДIII-48	КДIII-48	КДIII-48	КДVI-23		КДIII-48	КДIII-48	КДIII-48	КДIII-48	КДVI-23		КДVI-23	КДIII-48	КДIII-48	КДVI-23
	14,40	11,45	10	Крайние		КДVI-24	КДVI-24	КДVI-24	КДVI-24	КДVI-24	КДVI-24	КДVI-24		КДVI-24	КДVI-24	КДVI-24	КДVI-24	КДVI-24					
				Средние		КДIII-55	КДIII-55	КДIII-53	КДIII-53	КДIII-53	КДIII-55	КДIII-55		КДIII-56	КДIII-56	КДIII-55	КДIII-55	КДVI-27					
			20/5	Крайние		КДVI-24	КДVI-24	КДVI-24	КДVI-24	КДVI-24	КДVI-24	КДVI-24		КДVI-24	КДVI-24	КДVI-24	КДVI-26	КДVI-26		КДVI-24	КДVI-25	КДVI-25	КДVI-25
				Средние		КДIII-55	КДIII-55	КДIII-53	КДIII-53	КДIII-53	КДIII-55	КДIII-55		КДIII-56	КДIII-56	КДIII-56	КДIII-56	КДVI-27		КДIII-56	КДIII-56	КДIII-56	КДVI-27
			30/5	Крайние		КДVI-24	КДVI-24	КДVI-24	КДVI-24	КДVI-24	КДVI-24	КДVI-26		КДVI-24	КДVI-24	КДVI-26	КДVI-26	КДVI-26		КДVI-24	КДVI-25	КДVI-25	КДVI-26
				Средние		КДIII-56	КДIII-56	КДIII-55	КДIII-55	КДIII-55	КДVI-27	КДVI-27		КДIII-56	КДIII-56	КДIII-56	КДIII-56	КДVI-27		КДVI-27	КДVI-27	КДIII-56	КДXII-7
Здания без фонарей	10,80	8,15	10	Крайние	КДVI-17	КДVI-16	КДVI-16	КДVI-16	КДVI-16	КДVI-16	КДVI-16	КДVI-16	КДVI-17	КДVI-16	КДVI-16	КДVI-16	КДVI-17	КДXII-2					
				Средние		КДVI-19	КДVI-19	КДVI-19	КДVI-19	КДVI-19	КДVIII-7	КДVIII-7		КДVIII-7	КДVI-19	КДVI-19	КДVI-19	КДVIII-7					
			20/5	Крайние	КДVI-17	КДVI-17	КДVI-16	КДVI-16	КДVI-16	КДVI-16	КДVI-16	КДVI-17	КДVI-17	КДVI-16	КДVI-16	КДVI-16	КДVI-17	КДXII-2					
				Средние		КДVIII-7	КДVI-19	КДVI-19	КДVI-19	КДVI-19	КДVIII-7	КДVIII-7		КДVIII-7	КДVI-19	КДVI-19	КДVI-19	КДVIII-7					
	12,60	9,65	10	Крайние	КДVI-20	КДVI-20	КДVI-20	КДVI-20	КДVI-20	КДVI-20	КДVI-20	КДVI-20	КДVI-20	КДVI-20	КДVI-20	КДVI-20	КДVI-20	КДVI-20	КДVI-20	КДVI-20	КДVI-20	КДVI-20	КДVI-21
				Средние		КДIII-46	КДIII-46	КДIII-44	КДIII-44	КДIII-44	КДIII-46	КДIII-46		КДIII-47	КДIII-47	КДIII-47	КДIII-47	КДIII-47		КДVI-22	КДIII-47	КДIII-47	КДIII-47
			20/5	Крайние	КДVI-20	КДVI-20	КДVI-20	КДVI-20	КДVI-20	КДVI-20	КДVI-20	КДVI-20	КДVI-20	КДVI-20	КДVI-20	КДVI-20	КДVI-20	КДVI-20	КДVI-20	КДVI-20	КДVI-20	КДVI-20	КДVI-21
				Средние		КДIII-47	КДIII-46	КДIII-46	КДIII-46	КДIII-46	КДIII-47	КДIII-47		КДIII-47	КДIII-47	КДIII-47	КДIII-47	КДIII-47		КДIII-48	КДIII-47	КДIII-47	КДIII-48
			30/5	Крайние	КДVI-20	КДVI-20	КДVI-20	КДVI-20	КДVI-20	КДVI-20	КДVI-20	КДVI-20	КДVI-20	КДVI-20	КДVI-20	КДVI-20	КДVI-20	КДVI-20	КДVI-20	КДVI-20	КДVI-20	КДVI-20	КДVI-21
				Средние		КДIII-48	КДIII-48	КДIII-48	КДIII-48	КДIII-48	КДIII-48	КДIII-48		КДIII-48	КДIII-48	КДIII-48	КДIII-48	КДIII-48		КДVI-23	КДIII-48	КДIII-48	КДVI-23
	14,40	11,45	10	Крайние	КДVI-24	КДVI-24	КДVI-24	КДVI-24	КДVI-24	КДVI-24	КДVI-24	КДVI-24	КДVI-24	КДVI-24	КДVI-24	КДVI-24	КДVI-24	КДVI-24					
				Средние		КДIII-55	КДIII-53	КДIII-53	КДIII-53	КДIII-53	КДIII-53	КДIII-53		КДIII-56	КДIII-53	КДIII-53	КДIII-53	КДIII-55					
			20/5	Крайние	КДVI-24	КДVI-24	КДVI-24	КДVI-24	КДVI-24	КДVI-24	КДVI-24	КДVI-24	КДVI-24	КДVI-24	КДVI-24	КДVI-24	КДVI-24	КДVI-24	КДVI-24	КДVI-24	КДVI-24	КДVI-24	КДVI-24
				Средние		КДIII-55	КДIII-53	КДIII-53	КДIII-53	КДIII-53	КДIII-53	КДIII-55		КДIII-56	КДIII-54	КДIII-54	КДIII-54	КДIII-56		КДIII-56	КДIII-54	КДIII-54	КДIII-56
			30/5	Крайние	КДVI-24	КДVI-24	КДVI-24	КДVI-24	КДVI-24	КДVI-24	КДVI-24	КДVI-24	КДVI-24	КДVI-24	КДVI-24	КДVI-24	КДVI-24	КДVI-24	КДVI-24	КДVI-24	КДVI-24	КДVI-24	КДVI-24
				Средние		КДIII-56	КДIII-55	КДIII-55	КДIII-55	КДIII-55	КДIII-55	КДIII-55		КДIII-56	КДIII-56	КДIII-56	КДIII-56	КДIII-56		КДVI-27	КДIII-56	КДIII-56	КДVI-27

Примечания см на листе 2.

ТК	Сборные железобетонные двухветвевые колонны	КЭ-01-52 Выпуск XII
1970	Ключ для подбора колонн с шагом по крайним и средним рядам 12м при разрезных подкрановых балках. Расчетный перепад температур 40°С. Ветровая нагрузка для III географического района	лист 24

Госстрой СССР Проектный институт №1 г. Ленинград.

Нач отд	Латина	Исполнил	Латина
Гл констр пр	Цивароб	Проверил	Финкельштейн
Рук группы	Лой		
Ст инженер	Финкельштейн		
Инженер			

Ключ для подбора колонн с шагом по крайним и средним рядам 12 м при разрезных стальных и ж.-б. подкрановых балках. Расчетный перепад температур 40°С. Ветровая нагрузка для I, II и III географических районов.

Географический район ветровой нагрузки	Отметка низа стропильных конструкций, м	Отметка головки кранового рельса, м	Грузоподъемность кранов, т	Тип здания	Здания без фонарей											Здания с фонарями								
				Пролет здания, м	24						30					24					30			
				К-во пролетов / Тип колонн	1	2	3	4	5	6	1	2	3	4	5	2	3	4	5	6	2	3	4	5
I	16,2	12,65	30/5	Крайние	КД III-57	КД III-57	КД III-57	КД III-57	КД III-57	КД III-57	КД III-57	КД III-57	КД III-57	КД VI-28	КД VI-28	КД III-57	КД III-57	КД III-57	КД III-57	КД III-57	КД III-57	КД VI-28	КД VI-28	КД VI-28
				Средние		КД III-61	КД III-61	КД III-60	КД III-60	КД III-61		КД III-61	КД III-61	КД III-61	КД III-61	КД III-61	КД III-61	КД III-61	КД III-61	КД III-61	КД III-61	КД III-61	КД III-61	КД III-61
		12,85	50/10	Крайние	КД III-59	КД III-59	КД III-59	КД III-59	КД III-59	КД III-59	КД III-59	КД III-59	КД III-59	КД VI-29	КД VI-29	КД III-59	КД III-59	КД III-59	КД III-59	КД III-59	КД III-59	КД VI-29	КД VI-29	КД VI-29
				Средние		КД II-62	КД II-62	КД II-62	КД II-62	КД II-62		КД II-62	КД II-62	КД II-62	КД III-62	КД II-62	КД II-62	КД II-62	КД III-62	КД III-62	КД II-62	КД II-62	КД II-62	КД III-62
	18,0	14,45	30/5	Крайние	КД VI-31	КД VI-31	КД VI-31	КД VI-31	КД VI-31	КД VI-31	КД VI-31	КД VI-31	КД VI-31	КД VI-31	КД VI-31	КД VI-31	КД VI-31	КД VI-31	КД VI-31	КД VI-31	КД VI-31	КД VI-31	КД VI-31	КД VI-31
				Средние		КД II-67	КД II-67	КД II-67	КД II-67	КД II-67		КД II-67	КД II-67	КД II-67	КД II-67	КД II-67	КД II-67	КД II-67	КД III-67	КД III-67	КД II-67	КД II-67	КД II-67	КД III-67
		14,65	50/10	Крайние	КД VI-32	КД VI-32	КД VI-32	КД VI-32	КД VI-32	КД VI-32	КД VI-32	КД VI-32	КД VI-32	КД VI-32	КД VI-32	КД VI-32	КД VI-32	КД VI-32	КД VI-32	КД VI-32	КД VI-32	КД VI-32	КД VI-32	КД VI-32
				Средние		КД II-68	КД II-68	КД II-68	КД II-68	КД II-68		КД II-69	КД II-69	КД II-69	КД II-69	КД II-68	КД II-68	КД II-68	КД III-68	КД III-68	КД II-69	КД II-69	КД II-69	КД III-69
II	16,2	12,65	30/5	Крайние	КД III-57	КД III-57	КД III-57	КД III-57	КД III-57	КД III-57	КД III-57	КД III-57	КД III-57	КД VI-28	КД VI-28	КД III-57	КД III-57	КД III-57	КД III-57	КД III-57	КД III-57	КД VI-28	КД VI-28	КД VI-28
				Средние		КД III-61	КД III-61	КД III-61	КД III-61	КД III-61		КД III-61	КД III-61	КД III-61	КД III-61	КД III-61	КД III-61	КД III-61	КД III-61	КД III-61	КД III-61	КД III-61	КД III-61	КД III-61
		12,85	50/10	Крайние	КД III-59	КД III-59	КД III-59	КД III-59	КД III-59	КД III-59	КД III-59	КД III-59	КД III-59	КД VI-29	КД VI-29	КД III-59	КД III-59	КД III-59	КД III-59	КД III-59	КД III-59	КД VI-29	КД VI-29	КД VI-29
				Средние		КД II-62	КД II-62	КД II-62	КД II-62	КД III-62		КД II-62	КД II-62	КД II-62	КД III-62	КД II-62	КД II-62	КД II-62	КД III-62	КД III-62	КД II-62	КД II-62	КД II-62	КД VI-30
	18,0	14,45	30/5	Крайние	КД VI-31	КД VI-31	КД VI-31	КД VI-31	КД VI-31	КД VI-31	КД VI-31	КД VI-31	КД VI-31	КД VI-31	КД VI-31	КД VI-31	КД VI-31	КД VI-31	КД VI-31	КД VI-31	КД VI-31	КД VI-31	КД VI-31	КД VI-31
				Средние		КД II-67	КД II-67	КД II-67	КД II-67	КД II-67		КД II-67	КД II-67	КД II-67	КД II-67	КД II-67	КД II-67	КД II-67	КД III-67	КД III-67	КД II-67	КД II-67	КД II-67	КД III-67
		14,65	50/10	Крайние	КД VI-32	КД VI-32	КД VI-32	КД VI-32	КД VI-32	КД VI-32	КД VI-32	КД VI-32	КД VI-32	КД VI-32	КД VI-32	КД VI-32	КД VI-32	КД VI-32	КД VI-32	КД VI-32	КД VI-32	КД VI-32	КД VI-32	КД VI-32
				Средние		КД II-68	КД II-68	КД II-68	КД II-68	КД II-68		КД II-69	КД II-69	КД II-69	КД II-69	КД II-68	КД II-68	КД II-68	КД III-68	КД III-68	КД II-69	КД II-69	КД II-69	КД III-69
III	16,2	12,65	30/5	Крайние	КД VI-28	КД VI-28	КД VI-28	КД VI-28	КД VI-28	КД VI-28	КД VI-28	КД VI-28	КД VI-28	КД VI-28	КД VI-28	КД VI-28	КД VI-28	КД VI-28	КД VI-28	КД VI-28	КД VI-28	КД VI-28	КД VI-28	КД VI-28
				Средние		КД III-61	КД III-61	КД III-61	КД III-61	КД III-61		КД III-61	КД III-61	КД III-61	КД III-61	КД III-61	КД III-61	КД III-61	КД III-61	КД III-62	КД III-61	КД III-61	КД III-61	КД III-61
		12,85	50/10	Крайние	КД VI-29	КД VI-29	КД VI-29	КД VI-29	КД VI-29	КД VI-29	КД VI-29	КД VI-29	КД VI-29	КД VI-29	КД VI-29	КД VI-29	КД VI-29	КД VI-29	КД VI-29	КД VI-29	КД VI-29	КД VI-29	КД VI-29	КД VI-29
				Средние		КД III-62	КД III-62	КД III-62	КД III-62	КД III-62		КД III-62	КД III-62	КД III-62	КД III-62	КД III-62	КД III-62	КД III-62	КД III-62	КД III-62	КД III-62	КД III-62	КД III-62	КД VI-30
	18,0	14,45	30/5	Крайние	КД VI-33	КД VI-31	КД VI-31	КД VI-31	КД VI-31	КД VI-31	КД VI-33	КД VI-31	КД VI-31	КД VI-31	КД VI-31	КД VI-31	КД VI-31	КД VI-31	КД VI-31	КД VI-31	КД VI-31	КД VI-31	КД VI-31	КД VI-31
				Средние		КД III-67	КД III-67	КД III-67	КД III-67	КД III-67		КД III-67	КД III-67	КД III-67	КД III-67	КД III-67	КД III-67	КД III-67	КД III-67	КД III-67	КД III-67	КД III-67	КД III-67	КД III-67
		14,65	50/10	Крайние	КД VI-34	КД VI-32	КД VI-32	КД VI-32	КД VI-32	КД VI-32	КД VI-34	КД VI-32	КД VI-32	КД VI-32	КД VI-32	КД VI-32	КД VI-32	КД VI-32	КД VI-32	КД VI-32	КД VI-32	КД VI-32	КД VI-32	КД VI-32
				Средние		КД III-68	КД III-68	КД III-68	КД III-68	КД III-68		КД III-69	КД III-69	КД III-69	КД III-69	КД III-68	КД III-68	КД III-68	КД III-68	КД III-68	КД III-69	КД III-69	КД III-69	КД III-69

Примечания см. на листе 2.

ТК	Сборные железобетонные двухветвевые колонны	КЭ-01-52 выпуск XII
1970	Ключ для подбора колонн с шагом по крайним и средним рядам 12м при разрезных подкрановых балках. Расчетный перепад температур 40°С ветровая нагрузка для I, II и III географических районов	Лист 25

Госстрой СССР
Проектный институт Ленгипроинжпроект
г. Ленинград

Нач. отд. Рашо; Гл. констр. пр. Цыбаров; Рук. группы ЛОП; Ст. инжен. Фрингельштейн; Инженер Проверил

Исполнил Лопина; Инженер Эйнгорн

Ключ для подбора колонн с шагом по крайним и средним рядам 12 м при неразрезных стальных подкрановых балках. Расчетный перепад температур 25°с. Ветровая нагрузка для I географического района.

Тип здания	Отметка низа стропильных конструкций м	Отметка головки крановаго рельса м	Грузоподъемность кранов т.	Пролет здания м / К-во пролетов / Тип колонн	18								24						30				
					1	2	3	4	5	6	7	8	1	2	3	4	5	6	1	2	3	4	5
Здания с фонарями	10,80	8,15	10	Крайние		КДIII-35	КДIII-35	КДVI-15	КДVI-15	КДVI-15	КДVI-16	КДVI-16		КДIII-35	КДVI-15	КДVI-15	КДVI-16	КДVI-16					
				Средние		КДIII-38	КДIII-38	КДIII-38	КДIII-38	КДIII-38	КДIII-39	КДVI-19		КДIII-38	КДIII-38	КДIII-38	КДIII-38	КДVIII-7					
			20/5	Крайние		КДIII-35	КДIII-35	КДVI-15	КДVI-15	КДVI-16	КДVI-16	КДVI-16		КДIII-35	КДVI-15	КДVI-15	КДVI-16	КДVI-16					
				Средние		КДIII-38	КДIII-38	КДIII-38	КДIII-38	КДIII-38	КДVI-19	КДVIII-7		КДIII-39	КДIII-39	КДIII-39	КДIII-39	КДVIII-7					
	12,60	9,65	10	Крайние		КДII-42	КДII-42	КДVI-20	КДVI-20	КДVI-20	КДVI-20	КДVI-20		КДII-42	КДVI-20	КДVI-20	КДVI-20	КДVI-20		КДII-42	КДVI-20	КДVI-20	КДVI-20
				Средние		КДII-47	КДII-47	КДII-47	КДII-47	КДII-47	КДIII-46	КДIII-46		КДIII-46	КДIII-44	КДIII-44	КДIII-44	КДIII-47		КДIII-45	КДIII-45	КДIII-45	КДIII-47
			20/5	Крайние		КДII-42	КДII-42	КДVI-20	КДVI-20	КДVI-20	КДVI-20	КДVI-20		КДII-42	КДVI-20	КДVI-20	КДVI-20	КДVI-20		КДII-42	КДVI-20	КДVI-20	КДVI-20
				Средние		КДIII-46	КДIII-46	КДIII-46	КДII-47	КДII-47	КДIII-46	КДVI-22		КДIII-47	КДIII-47	КДII-46	КДII-46	КДIII-47		КДIII-47	КДIII-47	КДIII-47	КДIII-48
			30/5	Крайние		КДII-42	КДII-42	КДVI-20	КДVI-20	КДVI-20	КДVI-20	КДVI-20		КДII-42	КДVI-20	КДVI-20	КДVI-20	КДVI-20		КДII-42	КДVI-20	КДVI-20	КДVI-20
				Средние		КДVI-22	КДVI-22	КДVI-22	КДVI-22	КДVI-22	КДIII-48	КДIII-48		КДVI-22	КДVI-22	КДVI-22	КДVI-22	КДIII-48		КДIII-48	КДIII-48	КДIII-48	КДVI-23
	14,40	11,45	10	Крайние		КДVI-24	КДVI-24	КДVI-24	КДVI-24	КДVI-24	КДVI-24	КДVI-24		КДVI-24	КДVI-24	КДVI-24	КДVI-24	КДVI-24					
				Средние		КДII-55	КДII-55	КДII-55	КДII-55	КДII-55	КДIII-53	КДIII-53		КДII-55	КДII-55	КДII-55	КДII-55	КДIII-53					
			20/5	Крайние		КДVI-24	КДVI-24	КДVI-24	КДVI-24	КДVI-24	КДVI-24	КДVI-24		КДVI-24	КДVI-24	КДVI-24	КДVI-24	КДVI-24		КДVI-24	КДVI-24	КДVI-24	КДVI-24
				Средние		КДII-55	КДII-55	КДII-55	КДII-55	КДII-55	КДIII-55	КДIII-55		КДII-54	КДII-54	КДII-54	КДII-54	КДIII-56		КДII-54	КДII-54	КДII-54	КДIII-55
			30/5	Крайние		КДVI-24	КДVI-24	КДVI-24	КДVI-24	КДVI-24	КДVI-24	КДVI-24		КДVI-24	КДVI-24	КДVI-24	КДVI-24	КДVI-26		КДVI-24	КДVI-24	КДVI-24	КДVI-24
				Средние		КДIII-55	КДIII-55	КДIII-53	КДII-55	КДII-55	КДIII-55	КДIII-55		КДIII-56	КДIII-56	КДIII-54	КДIII-56	КДIII-56		КДIII-56	КДIII-56	КДIII-54	КДVI-27
Здания без фонарей	10,80	8,15	10	Крайние	КДVI-15	КДIII-35	КДIII-35	КДVI-15	КДVI-15	КДVI-15	КДVI-15	КДVI-16	КДIII-35	КДIII-35	КДVI-15	КДVI-15	КДVI-16	КДVI-16					
				Средние		КДIII-38	КДIII-37	КДIII-37	КДIII-37	КДIII-37	КДIII-39	КДVI-19		КДIII-38	КДIII-38	КДIII-38	КДIII-38	КДVI-19					
			20/5	Крайние	КДVI-15	КДIII-35	КДIII-35	КДVI-15	КДVI-15	КДVI-15	КДVI-15	КДVI-16	КДIII-35	КДIII-35	КДVI-15	КДVI-15	КДVI-16	КДVI-16					
				Средние		КДIII-38	КДIII-38	КДIII-38	КДIII-38	КДIII-38	КДVI-19	КДVI-19		КДIII-39	КДIII-39	КДIII-39	КДIII-39	КДVI-19					
	12,60	9,65	10	Крайние	КДII-42	КДII-42	КДII-42	КДIII-40	КДIII-40	КДIII-40	КДVI-20	КДVI-20	КДII-42	КДII-42	КДVI-20	КДVI-20	КДVI-20	КДVI-20	КДII-42	КДII-42	КДVI-20	КДVI-20	КДVI-20
				Средние		КДII-47	КДII-47	КДII-47	КДII-47	КДII-47	КДIII-44	КДIII-44		КДIII-46	КДIII-44	КДIII-44	КДIII-44	КДIII-45		КДIII-45	КДIII-45	КДIII-45	КДIII-47
			20/5	Крайние	КДII-42	КДII-42	КДII-42	КДIII-40	КДIII-40	КДIII-40	КДVI-20	КДVI-20	КДII-42	КДII-42	КДVI-20	КДVI-20	КДVI-20	КДVI-20	КДII-42	КДII-42	КДVI-20	КДVI-20	КДVI-20
				Средние		КДIII-46	КДII-47	КДII-47	КДII-47	КДII-47	КДIII-46	КДIII-46		КДIII-47	КДII-46	КДII-46	КДII-46	КДIII-47		КДIII-47	КДIII-47	КДIII-47	КДIII-47
			30/5	Крайние	КДIII-40	КДII-42	КДII-42	КДIII-40	КДIII-40	КДIII-40	КДVI-20	КДVI-20	КДVI-20	КДII-42	КДVI-20	КДVI-20	КДVI-20	КДVI-20	КДIII-20	КДII-42	КДVI-20	КДVI-20	КДVI-22
				Средние		КДVI-22	КДII-48	КДII-48	КДII-48	КДII-48	КДVI-22	КДVI-22		КДVI-22	КДII-48	КДII-48	КДII-48	КДVI-22		КДIII-48	КДVI-22	ЛДVI-22	КДIII-48
	14,40	11,45	10	Крайние	КДVI-24	КДVI-24	КДIII-49	КДVI-24	КДVI-24	КДVI-24	КДVI-24	КДVI-24	КДVI-24	КДVI-24	КДVI-24	КДVI-24	КДVI-24	КДVI-24					
				Средние		КДII-55	КДII-53	КДII-53	КДII-53	КДII-53	КДII-55	КДIII-53		КДII-55	КДII-53	КДII-53	КДII-53	КДIII-53					
			20/5	Крайние	КДVI-24	КДVI-24	КДIII-49	КДVI-24	КДVI-24	КДVI-24	КДVI-24	КДVI-24	КДVI-24	КДVI-24	КДVI-24	КДVI-24	КДVI-24	КДVI-24	КДVI-24	КДVI-24	КДVI-24	КДVI-24	КДVI-24
				Средние		КДII-55	КДII-55	КДII-53	КДII-53	КДII-53	КДII-55	КДIII-53		КДII-54	КДII-55	КДII-55	КДII-54	КДIII-54		КДII-54	КДII-54	КДII-54	КДIII-54
			30/5	Крайние	КДVI-24	КДVI-24	КДIII-49	КДIII-24	КДVI-24	КДVI-24	КДVI-24	КДVI-24	КДVI-24	КДVI-24	КДVI-24	КДVI-24	КДVI-24	КДVI-24	КДVI-24	КДVI-24	КДVI-24	КДVI-24	КДVI-24
				Средние		КДIII-55	КДII-55	КДII-55	КДII-55	КДII-55	КДIII-55	КДIII-55		КДIII-56	КДII-54	КДII-54	КДII-54	КДIII-56		КДII-56	КДIII-54	КДII-54	КДIII-56

Примечания см. на листе 2.

ТК 1970	Сборные железобетонные двухветвевые колонны. Ключ для подбора колонн с шагом по крайним и средним рядам 12 м при неразрезных стальных подкрановых балках. Расчетный перепад температур 25°с. Ветровая нагрузка для I географического района.	К9-01-52 Выпуск XII
		Лист 26

Госстрой СССР. Проектный институт г. Ленинград. Нач. отд. Гл. констр. пр. Рук. группы Ст. инженер Инженер. Рощо Цыдоров Лои Финкельштейн. Согласовано: Шерстов Перова. Согласовано: Ситник Лой. Проверил.

105.92 33

Ключ для подбора колонн с шагом по крайним и средним рядам 12 м при неразрезных стальных подкрановых балках.

Расчетный перепад температур 25°С. Ветровая нагрузка для II географического района.

Тип здания	Отметка низа стропильных конструкций м	Отметка головки кранового рельса м	Грузоподъемность кранов т	Пролёт здания м / Тип колонн	18								24						30				
				Кол-во пролетов	1	2	3	4	5	6	7	8	1	2	3	4	5	6	1	2	3	4	5
Здания с фонарями	10.80	8.15	10	крайние		КДVI-15	КДVI-15	КДVI-15	КДVI-15	КДVI-16	КДVI-16	КДVI-16		КДIII-35	КДVI-15	КДVI-16	КДVI-16	КДVI-17					
				средние		КДIII-38	КДIII-38	КДIII-38	КДIII-38	КДIII-38	КДVI-19	КДVI-19		КДVI-19	КДVI-19	КДIII-39	КДIII-39	КДVIII-7					
			20/5	крайние		КДVI-15	КДVI-15	КДVI-15	КДVI-15	КДVI-16	КДVI-16	КДVI-16		КДIII-35	КДVI-15	КДVI-16	КДVI-16	КДVI-17					
				средние		КДIII-39	КДIII-39	КДIII-38	КДIII-38	КДIII-39	КДVIII-7	КДVIII-7		КДVI-19	КДVI-19	КДIII-39	КДIII-39	КДVIII-7					
	12.60	9.65	10	крайние		КДIII-40	КДIII-40	КДVI-20	КДVI-20	КДVI-20	КДVI-20	КДVI-20		КДVI 20	КДVI-20	КДVI-20	КДVI-20	КДVI-20		КДVI-20	КДVI-20	КДVI-20	КДVI-20
				средние		КДIII-44	КДIII-44	КДIII-44	КДIII-44	КДIII-44	КДIII-47	КДIII-47		КДIII-45	КДIII-45	КДIII-45	КДIII-45	КДIII-47		КДIII-47	КДIII-45	КДIII-45	КДIII-47
			20/5	крайние		КДIII-40	КДIII-40	КДVI-20	КДVI-20	КДVI-20	КДVI-20	КДVI-20		КДVI-20	КДVI-20	КДVI-20	КДVI-20	КДVI-20		КДVI-20	КДVI-20	КДVI-20	КДVI-21
				средние		КДIII-46	КДIII-46	КДIII-46	КДIII-46	КДIII-46	КДIII-47	КДVI-22		КДIII-47	КДIII-47	КДIII-47	КДIII-47	КДVI-22		КДVI-22	КДIII-47	КДIII-47	КДIII-48
			30/5	крайние		КДIII-40	КДIII-40	КДVI-20	КДVI-20	КДVI-20	КДVI-20	КДVI-21		КДVI-20	КДVI-20	КДVI-20	КДVI-20	КДVI-20		КДVI-20	КДVI-20	КДVI-20	КДVI-21
				средние		КДVI-22	КДVI-22	КДVI-22	КДVI-22	КДVI-22	КДIII-48	КДIII-48		КДVI-22	КДVI-22	КДVI-22	КДVI-22	КДIII-48		КДVI-23	КДIII-48	КДIII-48	КДVI-23
	14.40	11.45	10	крайние		КДVI-24	КДVI-24	КДVI-24	КДVI-24	КДVI-24	КДVI-24	КДVI-24		КДVI-24	КДVI-24	КДVI 24	КДVI-24	КДVI-24					
				средние		КДIII 53	КДIII-53	КДII-55	КДII-55	КДII-55	КДIII-53	КДIII-53		КДIII-53	КДIII 53	КДIII 53	КДIII-53	КДIII-54					
			20/5	крайние		КДVI-24	КДVI-24	КДVI-24	КДVI-24	КДVI-24	КДVI-24	КДVI-24		КДVI-24	КДVI-24	КДVI-24	КДVI-24	КДVI-26		КДVI-24	КДVI-24	КДVI-24	КДVI-24
				средние		КДIII-53	КДIII-53	КДII-55	КДII-55	КДII 55	КДIII-55	КДIII-55		КДIII-54	КДIII-54	КДIII-54	КДIII-54	КДIII-56		КДIII-54	КДIII-54	КДIII-54	КДIII-56
			30/5	крайние		КДVI-24	КДVI-24	КДVI-24	КДVI-24	КДVI-24	КДVI-24	КДVI-26		КДVI 24	КДVI-24	КДVI-24	КДVI-26	КДVI-26		КДVI 24	КДVI-24	КДVI-24	КДVI-24
				средние		КДIII-55	КДIII-55	КДIII-55	КДIII-55	КДIII-55	КДVI-27	КДVI-27		КДIII-56	КДIII-56	КДIII-56	КДIII-56	КДVI 27		КДIII-56	КДIII-55	КДIII-56	КДVI-27
Здания без фонарей	10.80	8.15	10	крайние	КДVI-15	КДIII-35	КДIII-35	КДVI-15	КДVI-15	КДVI-15	КДVI-16	КДVI-16	КДVI-15	КДIII-35	КДVI-15	КДVI-15	КДVI-16	КДVI-16					
				средние		КДIII-38	КДIII-38	КДIII-37	КДIII-37	КДIII-37	КДVI-19	КДVI-19		КДVI-19	КДIII-39	КДIII-38	КДIII-38	КДVI-19					
			20/5	крайние	КДVI 15	КДIII-35	КДIII-35	КДVI-15	КДVI-15	КДVI-15	КДVI-16	КДVI-16	КДVI-15	КДIII 35	КДVI-15	КДVI-15	КДVI-16	КДVI-16					
				средние		КДIII-38	КДIII-38	КДIII-38	КДIII-38	КДIII-38	КДVI-19	КДVIII-7		КДVI-19	КДIII-39	КДIII-39	КДIII-39	КДVI-19					
	12.60	9.65	10	крайние	КДVI-20	КДIII-40	КДIII-40	КДVI-20	КДVI-20	КДVI-20	КДVI-20	КДVI-20	КДVI-20	КДVI-20	КДVI-20	КДVI-20	КДVI-20	КДVI-20	КДVI-20	КДVI-20	КДVI-20	КДVI-20	КДVI-20
				средние		КДIII-44	КДII-47	КДII-47	КДII-47	КДII-47	КДIII-46	КДIII-46		КДIII-45	КДIII-45	КДII-46	КДIII-45	КДIII-47		КДIII-47	КДIII-45	КДIII-45	КДIII-47
			20/5	крайние	КДVI-20	КДIII-40	КДIII-40	КДVI-20	КДVI-20	КДVI-20	КДVI-20	КДVI-20	КДVI-20	КДVI-20	КДVI-20	КДVI-20	КДVI-20	КДVI-20	КДVI-20	КДVI-20	КДVI-20	КДVI-20	КДVI-20
				средние		КДIII-46	КДIII-46	КДII-47	КДII-47	КДII-47	КДIII-46	КДIII-46		КДIII-47	КДIII-47	КДII-46	КДIII-47	КДIII 47		КДVI-22	КДIII-47	КДIII-47	КДIII-48
			30/5	крайние	КДVI-20	КДIII-40	КДIII-40	КДVI-20	КДVI-20	КДVI-20	КДVI-20	КДVI-20	КДVI-20	КДVI-20	КДVI-20	КДVI-20	КДVI-20	КДVI-20	КДVI-20	КДVI-20	КДVI-20	КДVI-20	КДVI-20
				средние		КДVI-22	КДVI-22	КДII-48	КДII-48	КДII 48	КДIII-48	КДIII-48		КДVI-22	КДVI-22	КДII-48	КДII-48	КДIII-48		КДVI-23	КДIII-48	КДIII-48	КДVI-23
	14.40	11.45	10	крайние	КДVI-24	КДVI-24	КДVI-24	КДVI-24	КДVI-24	КДVI-24	КДVI-24	КДVI-24	КДVI-24	КДVI-24	КДVI-24	КДVI-24	КДVI-24	КДVI-24					
				средние		КДIII-53	КДII-55	КДII-53	КДII-53	КДII-53	КДIII-53	КДIII-53		КДIII-53	КДII-55	КДII-55	КДIII-53	КДIII-53					
			20/5	крайние	КДVI-24	КДVI-24	КДVI-24	КДVI-24	КДVI-24	КДVI-24	КДVI-24	КДVI-24	КДVI-24	КДVI-24	КДVI-24	КДVI-24	КДVI-24	КДVI-24	КДVI-24	КДVI-24	КДVI-24	КДVI-24	КДVI-24
				средние		КДIII-53	КДII-55	КДII-55	КДII-55	КДII-55	КДIII-53	КДIII-55		КДIII-54	КДII-54	КДII-54	КДIII-54	КДIII-54		КДIII-54	КДII-54	КДII-54	КДIII-54
			30/5	крайние	КДVI-24	КДVI-24	КДVI-24	КДVI-24	КДVI-24	КДVI-24	КДVI-24	КДVI-24	КДVI-24	КДVI-24	КДVI-24	КДVI-24	КДVI-24	КДVI-24	КДVI-24	КДVI-24	КДVI-24	КДVI-24	КДVI-24
				средние		КДIII-55	КДIII-55	КДII-55	КДII-55	КДII-55	КДIII-55	КДIII-55		КДIII-56	КДIII-56	КДII-54	КДIII-56	КДIII-56		КДIII-56	КДIII-56	КДIII-56	КДIII-56

Примечания см на листе 2

ТК	Сборные железобетонные двухветвевые колонны	КЭ-01-52 Выпуск XV	
1970	Ключ для подбора колонн с шагом по крайним и средним рядам 12 м при неразрезных стальных подкрановых балках. Расчетный перепад температур 25°С. Ветровая нагрузка для II географического района.	Лист	27

Госстрой СССР ПРОЕКТНЫЙ ИНСТИТУТ г. Ленинград

Нач. отд. Перова; Гл. констр. пр. Раша; Рук. группы Цивароб; Ст. инженер Винкельштейн; Инженер Лой; Исполн. Ф.Ш.; Проверил

Ключ для подбора колонн с шагом по крайним и средним рядам 12 м при неразрезных стальных подкрановых балках.
Расчетный перепад температур 25°С. Ветровая нагрузка для III географического района.

Тип здания	Отметка низа стропильных конструкций м	Отметка головки кранового рельса м	Грузоподъемность кранов т	Пролет здания м / К координатной оси / Тип колонн	18								24						30				
					1	2	3	4	5	6	7	8	1	2	3	4	5	6	1	2	3	4	5
Здания с фонарями	10.80	8.15	10	крайние		КДVI-16	КДVI-16	КДVI-16	КДVI-16	КДVI-16	КДVI-16	КДVI-17		КДVI-16	КДVI-16	КДVI-17	КДXII-2	КДXII-2					
				средние		КДIII-39	КДIII-39	КДIII-39	КДIII-38	КДIII-38	КДVI-19	КДVIII-7		КДVI-19	КДVI-19	КДVI-19	КДVI-19	КДVIII-7					
			20/5	крайние		КДVI-16	КДVI-16	КДVI-16	КДVI-16	КДVI-16	КДVI-17	КДXII-2		КДVI-16	КДVI-16	КДVI-17	КДXII-2	КДXII-2					
				средние		КДVI-19	КДVI-19	КДIII-39	КДIII-39	КДIII-39	КДVIII-7	КДVIII-7		КДVI-19	КДVI-19	КДVI-19	КДVI-19	КДVIII-7					
	12.60	9.65	10	крайние		КДVI-20	КДVI-20	КДVI-20	КДVI-20	КДVI-20	КДVI-20	КДVI-20		КДVI-20	КДVI-20	КДVI-20	КДVI-20	КДVI-21		КДVI-20	КДVI-21	КДVI-21	КДXII-3
				средние		КДIII-46	КДIII-46	КДIII-46	КДIII-46	КДIII-46	КДIII-47	КДIII-47		КДIII-47	КДIII-47	КДIII-47	КДIII-47	КДIII-47		КДIII-47	КДIII-47	КДIII-47	КДIII-48
			20/5	крайние		КДVI-20	КДVI-20	КДVI-20	КДVI-20	КДVI-20	КДVI-20	КДVI-21		КДVI-20	КДVI-20	КДVI-20	КДVI-21	КДVI-21		КДVI-20	КДVI-21	КДVI-21	КДXII-3
				средние		КДIII-47	КДIII-46	КДIII-46	КДIII-46	КДIII-46	КДVI-22	КДVI-22		КДIII-47	КДIII-47	КДIII-47	КДIII-47	КДIII-48		КДIII-48	КДIII-48	КДIII-48	КДVI-23
			30/5	крайние		КДVI-20	КДVI-20	КДVI-20	КДVI-20	КДVI-20	КДVI-21	КДVI-21		КДVI-20	КДVI-20	КДVI-21	КДVI-21	КДVI-21		КДVI-20	КДVI-21	КДVI-21	КДXII-3
				средние		КДIII-48	КДIII-48	КДIII-48	КДIII-48	КДIII-48	КДVI-23	КДVI-23		КДIII-48	КДIII-48	КДIII-48	КДIII-48	КДVI-23		КДVI-23	КДVI-23	КДVI-23	КДXII-5
	14.40	11.45	10	крайние		КДVI-24	КДVI-24	КДVI-24	КДVI-24	КДVI-24	КДVI-24	КДVI-24		КДVI-24	КДVI-24	КДVI-24	КДVI-24	КДVI-26					
				средние		КДIII-53	КДIII-53	КДIII-53	КДIII-53	КДIII-53	КДIII-55	КДIII-55		КДIII-55	КДIII-55	КДIII-53	КДIII-53	КДIII-56					
			20/5	крайние		КДVI-24	КДVI-24	КДVI-24	КДVI-24	КДVI-24	КДVI-24	КДVI-24		КДVI-24	КДVI-24	КДVI-26	КДVI-26	КДVI-26		КДVI-24	КДVI-24	КДVI-24	КДVI-24
				средние		КДIII-55	КДIII-55	КДIII-55	КДIII-53	КДIII-53	КДIII-55	КДIII-55		КДIII-56	КДIII-56	КДIII-56	КДIII-56	КДIII-56		КДIII-56	КДIII-56	КДIII-56	КДVI-27
			30/5	крайние		КДVI-24	КДVI-24	КДVI-24	КДVI-24	КДVI-24	КДVI-24	КДVI-26		КДVI-24	КДVI-26	КДVI-26	КДVI-26	КДVI-26		КДVI-24	КДVI-24	КДVI-24	КДVI-26
				средние		КДVI-27	КДVI-27	КДIII-55	КДIII-55	КДIII-55	КДVI-27	КДVI-27		КДVI-27	КДVI-27	КДIII-56	КДIII-56	КДVI-27		КДVI-27	КДVI-27	КДVI-27	КДXII-7
Здания без фонарей	10.80	8.15	10	крайние	КДVI-16	КДVI-16	КДVI-15	КДVI-15	КДVI-15	КДVI-15	КДVI-16	КДVI-16	КДVI-16	КДVI-16	КДVI-16	КДVI-16	КДVI 16	КДVI-17					
				средние		КДIII-39	КДIII-38	КДIII-38	КДIII-38	КДIII-38	КДVI-19	КДVI-19		КДVI-19	КДVI-19	КДIII-39	КДIII-39	КДVIII 7					
			20/5	крайние	КДVI-16	КДVI-16	КДVI-15	КДVI 15	КДVI-15	КДVI-15	КДVI-16	КДVI-17	КДVI-17	КДVI-16	КДVI-16	КДVI-16	КДVI-16	КДVI 17					
				средние		КДVI-19	КДIII-39	КДIII 38	КДIII-38	КДIII-38	КДVI-19	КДVIII-7		КДVI-19	КДVI-19	КДIII-39	КДIII-39	КДVIII-7					
	12.60	9.65	10	крайние	КДVI-20	КДVI 20	КДVI-20	КДVI-20	КДVI-20	КДVI-20	КДVI-20	КДVI-20	КДVI 20	КДVI-20	КДVI-20	КДVI-20	КДVI-20	КДVI-20	КДVI-20	КДVI-20	КДVI 20	КДVI-20	КДVI-20
				средние		КДIII-46	КДIII-44	КДIII-44	КДIII-44	КДIII-44	КДIII-46	КДIII-46		КДIII-47	КДIII-45	КДIII-45	КДIII-45	КДIII-47		КДIII-47	КДIII-45	КДIII-45	КДIII-47
			20/5	крайние	КДVI 20	КДVI-20	КДVI-20	КДVI-20	КДVI-20	КДVI-20	КДVI-20	КДVI-20	КДVI-20	КДVI-20	КДVI-20	КДVI-20	КДVI 20	КДVI-20	КДVI-20	КДVI-20	КДVI-20	КДVI-20	КДVI-20
				средние		КДIII-47	КДIII-46	КДIII-46	КДIII-46	КДIII-46	КДIII-47	КДIII-47		КДIII-47	КДIII-47	КДIII-47	КДIII-47	КДIII 47		КДIII-48	КДIII-47	КДIII-47	КДIII-48
			30/5	крайние	КДVI-20	КДVI 20	КДVI-20	КДVI-20	КДVI-20	КДVI-20	КДVI-20	КДVI-20	КДVI-20	КДVI-20	КДVI 20	КДVI-20	КДVI-20	КДVI-20	КДVI-20	КДVI-20	КДVI-20	КДVI-20	КДVI 21
				средние		КДIII-48	КДIII 48	КДIII 48	КДIII-48	КДIII-48	КДIII-48	КДIII-48		КДIII-48	КДIII-48	КДIII-48	КДIII-48	КДIII-48		КДVI-23	КДIII-48	КДIII-48	КДVI-23
	14.40	11.45	10	крайние	КДVI-24	КДVI-24	КДVI-24	КДVI-24	КДVI-24	КДVI-24	КДVI-24	КДVI-24	КДVI-24	КДVI-24	КДVI-24	КДVI-24	КДVI-24	КДVI 24					
				средние		КДIII-53	КДIII-53	КДIII-53	КДIII-53	КДIII-53	КДIII-53	КДIII-53		КДIII-55	КДIII-53	КДIII 53	КДIII-53	КДIII 54					
			20/5	крайние	КДVI-24	КДVI 24	КДVI-24	КДVI-24	КДVI-24	КДVI-24	КДVI-24	КДVI-24	КДVI-24	КДVI-24	КДVI-24	КДVI-24	КДVI-24	КДVI-24	КДVI-24	КДVI-24	КДVI-24	КДVI-24	КДVI-24
				средние		КДIII-55	КДIII-53	КДIII-53	КДIII-53	КДIII-53	КДIII-55	КДIII-55		КДIII-56	КДIII-54	КДIII-54	КДIII-54	КДIII-56		КДIII-56	КДIII-54	КДIII-54	КДIII-56
			30/5	крайние	КДVI-24	КДVI-24	КДVI-24	КДVI-24	КДVI-24	КДVI-24	КДVI-24	КДVI-24	КДVI-24	КДVI-24	КДVI 24	КДVI-26	КДVI-26	КДVI-24	КДVI-24	КДVI-24	КДVI-24	КДVI-24	КДVI-24
				средние		КДVI-27	КДIII-55	КДIII-55	КДIII-55	КДIII-55	КДIII-56			КДVI-27	КДIII-56	КДIII-56	КДIII-56			КДVI-27	КДIII-56	КДIII-56	КДVI-27

Примечания см на листе 2.

ТК	Сборные железобетонные двухветвевые колонны	КЭ 01-52 Выпуск XII
1974	Ключ для подбора колонн с шагом по крайним и средним рядам 12 м при неразрезных стальных подкрановых балках. Расчетный перепад температур 25°С. Ветровая нагрузка для III географического района.	Лист 28

Госстрой СССР — Проектный институт Ленгипрострой, г. Ленинград

Нач. отд. Ярина; Гл. конструктор проекта Шибарова; Рук. группы Лой; Ст. инженер Финкельштейн; Инженер Лой; Проверил Перова; Утв. Ярина; Согласовано Лой; Нач. отд. Ярина

Ключ для подбора колонн с шагом по крайним и средним рядам 12м при неразрезных стальных подкрановых балках. Расчетный перепад температур 25°С. Ветровая нагрузка для I, II и III географических районов.

Географический район ветровой нагрузки	Отметка низа стропильных конструкций М.	Отметка головки кранового рельса М	Грузоподъемность кранов Т.	Тип здания	Здания без фонарей.											Здания с фонарями								
				Пролет здания М	24						30					24					30			
				К-ко пролетов / Тип колонн	1	2	3	4	5	6	1	2	3	4	5	2	3	4	5	6	2	3	4	5
I	16,2	12.65	30/5	крайние	КДIII-57	КДIII-57	КДIII-57	КДIII-57	КДIII-57	КДIII-57	КДIII-57	КДIII-57	КДIII-57	КДIII-57	КДVI-28	КДIII-57	КДIII-57	КДIII-57	КДIII-57	КДVI-28	КДIII-57	КДIII-57	КДVI-28	КДVI-28
				средние		КДIII-61	КДIII-61	КДII-60	КДII-60	КДIII-61		КДIII-61	КДII-61	КДII-61	КДIII-61	КДIII-61	КДII-61	КДII-61	КДII-61	КДIII-61	КДIII-61	КДII-61	КДII-61	КДIII-61
		12.85	50/10	крайние	КДIII-59	КДIII-59	КДIII-59	КДIII-59	КДIII-59	КДIII-59	КДIII-59	КДIII-59	КДIII-59	КДIII-59	КДVI-29	КДIII-59	КДIII-59	КДIII-59	КДIII-59	КДVI-29	КДIII-59	КДIII-59	КДVI-29	КДVI-29
				средние		КДII-62	КДII-62	КДII-62	КДII-62	КДIII-62		КДII-62	КДII-62	КДII-62	КДIII-62	КДII-62	КДII-62	КДII-62	КДIII-62	КДIII-62	КДII-62	КДII-62	КДII-62	КДVI-30
	18,0	14.45	30/5	крайние	КДVI-31	КДVI-31	КДVI-31	КДVI-31	КДVI-31	КДVI-31	КДVI-31	КДVI-31	КДVI-31	КДVI-31	КДVI-31	КДVI-31	КДVI-31	КДVI-31	КДVI-31	КДVI-31	КДVI-31	КДVI-31	КДVI-31	КДVI-31
				средние		КДII-67	КДII-67	КДII-67	КДII-67	КДII-67		КДII-67	КДII-67	КДII-67	КДII-67	КДII-67	КДII-67	КДII-67	КДII-67	КДIII-67	КДII-67	КДII-67	КДII-67	КДIII-67
		14.65	50/10	крайние	КДVI-32	КДVI-32	КДVI-32	КДVI-32	КДVI-32	КДVI-32	КДVI-32	КДVI-32	КДVI-32	КДVI-32	КДVI-32	КДVI-32	КДVI-32	КДVI-32	КДVI-32	КДVI-32	КДVI-32	КДVI-32	КДVI-32	КДVI-32
				средние		КДII-68	КДII-68	КДII-68	КДII-68	КДIII-68		КДII-69	КДII-69	КДII-69	КДII-69	КДII-68	КДII-68	КДII-68	КДII-68	КДIII-68	КДII-68	КДII-68	КДII-68	КДIII-69
II	16,2	12,65	30/5	крайние	КДIII-57	КДIII-57	КДIII-57	КДIII-57	КДIII-57	КДIII-57	КДVI-28	КДIII-57	КДIII-57	КДIII-57	КДVI-28	КДIII-57	КДIII-57	КДVI-28	КДVI-28	КДVI-28	КДIII-57	КДVI-28	КДVI-28	КДVI-28
				средние		КДIII-61	КДIII-61	КДII-60	КДII-60	КДIII-61		КДIII-61	КДII-61	КДII-61	КДIII-61	КДIII-61	КДIII-61	КДIII-61	КДIII-61	КДIII-61	КДIII-61	КДIII-61	КДIII-61	КДIII-61
		12.85	50/10	крайние	КДIII-59	КДIII-59	КДIII-59	КДIII-59	КДIII-59	КДIII-59	КДVI-29	КДIII-59	КДIII-59	КДIII-59	КДVI-29	КДIII-59	КДVI-29	КДVI-29	КДVI-29	КДVI-29	КДIII-59	КДVI-29	КДVI-29	КДVI-29
				средние		КДII-62	КДII-62	КДII-62	КДII-62	КДIII-62		КДIII-62	КДII-62	КДII-62	КДIII-62	КДII-62	КДII-62	КДII-62	КДIII-62	КДIII-62	КДIII-62	КДIII-62	КДII-62	КДVI-30
	18,0	14.45	30/5	крайние	КДVI-31	КДVI-31	КДVI-31	КДVI-31	КДVI-31	КДVI-31	КДVI-31	КДVI-31	КДVI-31	КДVI-31	КДVI-31	КДVI-31	КДVI-31	КДVI-31	КДVI-31	КДVI-31	КДVI-31	КДVI-32	КДVI-31	КДVI-31
				средние		КДIII-67	КДII-67	КДII-67	КДII-67	КДIII-67		КДIII-67	КДII-67	КДII-67	КДIII-67	КДIII-67	КДIII-67	КДII-67	КДIII-67	КДIII-67	КДIII-67	КДIII-67	КДII-67	КДIII-67
		14.65	50/10	крайние	КДVI-34	КДVI-32	КДVI-32	КДVI-32	КДVI-32	КДVI-32	КДVI-34	КДVI-32	КДVI-32	КДVI-32	КДVI-32	КДVI-32	КДVI-32	КДVI-32	КДVI-32	КДVI-32	КДVI-32	КДVI-32	КДVI-32	КДVI-32
				средние		КДIII-68	КДII-68	КДII-68	КДII-68	КДIII-68		КДII-69	КДII-69	КДII-69	КДII-69	КДIII-68	КДIII-68	КДII-68	КДIII-68	КДIII-68	КДII-69	КДII-69	КДII-69	КДIII-69
III	16,2	12 65	30/5	крайние	КДVI-28	КДVI-28	КДVI-28	КДVI-28	КДVI-28	КДVI-28	КДVI-28	КДVI-28	КДVI-28	КДVI-28	КДVI-28	КДVI-28	КДVI-28	КДVI-28	КДVI-28	КДVI-28	КДVI-28	КДVI-28	КДVI-28	КДVI-28
				средние		КДIII-61	КДIII-61	КДIII-61	КДIII-61	КДIII-61		КДIII-61	КДIII-61	КДIII-61	КДIII-61	КДIII-61	КДIII-61	КДIII-61	КДIII-61	КДIII-62	КДIII-61	КДIII-61	КДIII-61	КДIII-62
		12.85	50/10	крайние	КДVI-29	КДVI-29	КДVI-29	КДVI-29	КДVI-29	КДVI-29	КДVI-29	КДVI-29	КДVI-29	КДVI-29	КДVI-29	КДVI-29	КДVI-29	КДVI-29	КДVI-29	КДVI-29	КДVI-29	КДVI-29	КДVI-29	КДVI-29
				средние		КДIII-62	КДIII-62	КДIII-62	КДIII-62	КДIII-62		КДVI-30	КДIII-62	КДIII-62	КДVI-30	КДIII-62	КДIII-62	КДIII-62	КДIII-62	КДVI-30	КДIII-62	КДIII-62	КДIII-62	КДVI-30
	18,0	14.45	30/5	крайние	КДVI-33	КДVI-31	КДVI-31	КДVI-31	КДVI-31	КДVI-31	КДVI-33	КДVI-31	КДVI-31	КДVI-31	КДVI-31	КДVI-31	КДVI-33	КДVI-33	КДVI-33	КДVI-33	КДVI-31	КДVI-33	КДVI-33	КДVI-33
				средние		КДIII-67	КДIII-67	КДIII-67	КДIII-67	КДIII-67		КДIII-67	КДIII-67	КДIII-67	КДIII-67	КДIII-67	КДIII-67	КДIII-67	КДIII-67	КДIII-67	КДIII-67	КДIII-67	КДIII-67	КДIII-67
		14.65	50/10	крайние	КДVI-34	КДVI-32	КДVI-32	КДVI-32	КДVI-32	КДVI-32	КДVI-34	КДVI-32	КДVI-32	КДVI-32	КДVI-32	КДVI-32	КДVI-34	КДVI-34	КДVI-34	КДVI-34	КДVI-32	КДVI-34	КДVI-34	КДVI-34
				средние		КДIII-68	КДIII-68	КДIII-68	КДIII-68	КДIII-68		КДIII-69	КДIII-69	КДIII-69	КДIII-69	КДIII-68	КДIII-68	КДIII-68	КДIII-68	КДIII-69	КДIII-69	КДIII-69	КДIII-69	КДVI-11

Примечания см. на листе 2.

ТК	Сборные железобетонные двухветвевые колонны	КЭ-01-52	
1970	Ключ для подбора колонн с шагом по крайним и средним рядам 12м при неразрезных стальных подкрановых балках. Расчетный перепад температур 25°С. Ветровая нагрузка для I, II и III географических районов	Выпуск XII	
		лист	29

Госстрой СССР
Проектный институт №1
г. Ленинград.

Нач. отд.		Лапина
Гл. констр. пр.		
Рук. группы		
Ст. инжен.		Лой
Инженер	Раша	Исполнит.
	Цыбаров	Верил
	Лой	
	Финкельштейн	Проверил

Ключ для подбора колонн с шагом по крайним и средним рядам 12 м при неразрезных стальных подкрановых балках. Расчетный перепад температур 40°С. Ветровая нагрузка для I географического района.

Тип здания	Отметка низа стропильных конструкций, м	Отметка головки кранового рельса, м	Грузоподъемность кранов, т	Пролет здания, м / К-во пролетов / Тип колонн	18								24						30				
					1	2	3	4	5	6	7	8	1	2	3	4	5	6	1	2	3	4	5
Здания с фонарями	10.80	8.15	10	крайние		КДVI-15	КДVI-15	КДVI-15	КДVI-16	КДVI-16	КДVI-16	КДVI-16		КДIII-36	КДIII-36	КДV-16	КДVI-16	КДVI-17					
				средние		КДIII-38	КДIII-38	КДIII-38	КДIII-38	КДVIII-7	КДVIII-7	КДVIII-7		КДIII-39	КДIII-39	КДIII-39	КДVIII-7	КДVIII-7					
			20/5	крайние		КДVI-15	КДVI-15	КДVI-15	КДVI-16	КДVI-16	КДVI-16	КДVI-17		КДIII-36	КДIII-36	КДVI-16	КДVI-16	КДVI-17					
				средние		КДIII 38	КДIII-38	КДIII-38	КДIII-38	КДVIII-7	КДVIII-7	КДVIII-7		КДIII-39	КДIII-39	КДIII-39	КДVIII-7	КДVIII-7					
	12.60	9.65	10	крайние		КДII-42	КДII-42	КДII-42	КДVI-20	КДVI-20	КДVI-20	КДVI-20		КДII-42	КДII-42	КДVI-20	КДVI-20	КДVI-20		КДII-42	КДVI-20	КДVI-20	КДVI-20
				средние		КДIII-44	КДIII-44	КДIII-44	КДIII-44	КДIII-44	КДIII-46	КДIII-46		КДIII-46	КДIII-46	КДIII-46	КДIII-46	КДIII-47		КДIII-45	КДIII-45	КДIII-45	КДIII-47
			20/5	крайние		КДII-42	КДII-42	КДII-42	КДVI-20	КДVI-20	КДVI-20	КДVI-20		КДII-42	КДII-42	КДVI-20	КДVI-20	КДVI-20		КДII-42	КДVI-20	КДVI-20	КДVI-20
				средние		КДIII-46	КДIII-46	КДIII-46	КДIII-46	КДIII-46	КДIII-46	КДVI-22		КДIII-47	КДIII-47	КДIII-47	КДIII-47	КДIII-47		КДIII-47	КДIII-47	КДIII-47	КДIII-48
			30/5	крайние		КДII-42	КДII-42	КДII-42	КДVI-20	КДVI-20	КДVI-20	КДVI-20		КДII-42	КДII-42	КДVI-20	КДVI-20	КДVI-20		КДII-42	КДVI-20	КДVI-20	КДVI-20
				средние		КДVI-22	КДVI-22	КДVI-22	КДVI-22	КДVI-22	КДIII-48	КДIII-48		КДVI-22	КДVI-22	КДVI-22	КДVI-22	КДIII-48		КДIII-48	КДIII-48	КДIII-48	КДVI-23
	14.40	11.45	10	крайние		КДIII-49	КДIII-49	КДIII-49	КДVI-24	КДVI-24	КДVI-24	КДVI-24		КДIII-49	КДIII-49	КДVI-24	КДVI-24	КДVI-24					
				средние		КДIII-53	КДIII-53	КДII-55	КДII-55	КДII-55	КДIII-53	КДIII-53		КДIII-53	КДIII-53	КДIII-53	КДIII-53	КДIII-54					
			20/5	крайние		КДIII-49	КДIII-49	КДIII-49	КДVI-24	КДVI-24	КДVI-24	КДVI 24		КДIII-49	КДIII-49	КДVI-24	КДVI-24	КДVI-24		КДIII-49	КДVI-24	КДVI-24	КДVI-24
				средние		КДIII-53	КДIII-53	КДII-55	КДII-55	КДII-55	КДIII-53	КДIII-55		КДIII-54	КДIII-54	КДIII-53	КДIII-53	КДIII-56		КДIII-54	КДIII-54	КДIII-54	КДIII-56
			30/5	крайние		КДIII-49	КДIII-49	КДIII-49	КДVI-24	КДVI-24	КДVI-24	КДVI-24		КДIII-49	КДIII-49	КДVI-24	КДVI-24	КДVI-24		КДIII-49	КДVI-24	КДVI-24	КДVI-24
				средние		КДIII-55	КДIII-55	КДIII-53	КДIII-53	КДIII-53	КДIII-55	КДIII-56		КДIII-56	КДIII-56	КДIII-54	КДIII-54	КДIII-56		КДIII-56	КДIII-56	КДIII-54	КДVI-27
Здания без фонарей	10.80	8.15	10	крайние	КДVI-16	КДIII-36	КДIII-36	КДIII-36	КДVI-15	КДVI-15	КДVI-16	КДVI-16	КДVI-16	КДIII 36	КДIII-36	КДVI-16	КДVI-16	КДVI-16					
				средние		КДIII-38	КДIII-38	КДIII-38	КДIII-38	КДVI-19	КДVI-19	КДVIII-7		КДIII-38	КДIII 38	КДIII-38	КДVI-19	КДVIII-7					
			20/5	крайние	КДVI-16	КДIII-36	КДIII-36	КДIII-36	КДVI-15	КДVI-15	КДVI-16	КДVI-16	КДVI-16	КДIII-36	КДIII-36	КДVI-15	КДVI-16	КДVI-16					
				средние		КДIII-38	КДIII-38	КДIII-38	КДIII-38	КДVI-19	КДVI-19	КДVIII-7		КДIII-39	КДIII-39	КДIII-39	КДVI-19	КДVIII-7					
	12.60	9.65	10	крайние	КДVI 20	КДII-42	КДII-42	КДII-42	КДVI-20	КДVI-20	КДVI-20	КДVI-20	КДVI-20	КДII-42	КДII-42	КДVI-20	КДVI-20	КДVI-20	КДII-42	КДII-42	КДVI-20	КДVI-20	КДVI-20
				средние		КДIII-44	КДIII-44	КДIII-44	КДIII-44	КДIII-44	КДIII-46	КДIII-46		КДIII-46	КДIII-45	КДIII-45	КДIII-45	КДIII-47		КДIII-45	КДIII-45	КДIII-45	КДIII-47
			20/5	крайние	КДVI-20	КДII-42	КДII-42	КДII-42	КДVI-20	КДVI-20	КДVI-20	КДVI-20	КДVI-20	КДII-42	КДII-42	КДVI-20	КДVI-20	КДVI-20	КДII-42	КДII-42	КДVI-20	КДVI-20	КДVI-20
				средние		КДIII-46	КДIII-44	КДIII-44	КДIII-44	КДIII-44	КДIII-46	КДIII-47		КДIII-47	КДIII-47	КДIII-47	КДIII-47	КДIII-47		КДIII-47	КДIII-47	КДIII-47	КДIII-47
			30/5	крайние	КДVI-20	КДII-42	КДII-42	КДII-42	КДVI-20	КДVI-20	КДVI-20	КДVI-20	КДVI-20	КДII-42	КДII-42	КДVI-20	КДVI-20	КДVI-20	КДII-42	КДII-42	КДVI-20	КДVI 20	КДVI-20
				средние		КДVI-22	КДII-48	КДII-48	КДII-48	КДII-48	КДVI-22	КДVI-22		КДVI-22	КДII-48	КДII-48	КДII-48	КДIII-48		КДIII-48	КДIII-48	КДIII-48	КДVI-23
	14.40	11.45	10	крайние	КДVI-24	КДIII-49	КДII-50	КДII-50	КДVI-24	КДVI-24	КДVI-24	КДVI-24	КДVI-24	КДIII-49	КДIII-49	КДVI-24	КДVI-24	КДVI-24					
				средние		КДIII-53	КДII-55	КДII-55	КДII-55	КДII-55	КДIII-53	КДIII-53		КДIII-53	КДII-55	КДII-55	КДII-55	КДIII-53					
			20/5	крайние	КДVI-24	КДIII-49	КДII-50	КДII-50	КДVI-24	КДVI-24	КДVI-24	КДVI-24	КДVI-24	КДIII-49	КДIII-49	КДVI-24	КДVI-24	КДVI-24	КДVI-24	КДIII-49	КДVI-24	КДVI-24	КДVI-24
				средние		КДIII-53	КДII-55	КДII-55	КДII-55	КДII-55	КДIII-53	КДIII-53		КДIII-53	КДIII-53	КДII-55	КДII-53	КДIII-54		КДIII 54	КДII-54	КДII-54	КДIII-54
			30/5	крайние	КДVI-24	КДIII-49	КДII-50	КДII-50	КДVI-24	КДVI-24	КДVI-24	КДVI-24	КДVI-24	КДIII-49	КДIII-49	КДVI-24	КДVI-24	КДVI-24	КДVI-24	КДIII-49	КДVI-24	КДVI-24	КДVI-24
				средние		КДIII-55	КДIII-53	КДII-55	КДII-55	КДII-55	КДIII-55	КДIII-55		КДIII-56	КДIII-54	КДIII-54	КДIII-54	КДIII-56		КДIII-56	КДIII-54	КДII-54	КДIII-56

Примечания см. на листе 2.

ТК	Сборные железобетонные двухветвевые колонны	КЭ-01-52	
1970	Ключ для подбора колонн с шагом по крайним и средним рядам 12 м при неразрезных стальных подкрановых балках. Расчетный перепад температур 40°С. Ветровая нагрузка для I географического района	Выпуск XII	
		Лист	30

Госстрой СССР, г. Ленинград — Проектный институт

Нач. отдела — Лапина; Гл. констр. пр. — Лапина; Рук. группы — Цыбаков; Ст. инженер — ПОЗ; Инженер — Финкельштейн; Исполнит. — Раша; Проверил — Финкельштейн

10592 37

Ключ для подбора колонн с шагом по крайним и средним рядам 12м при неразрезных стальных подкрановых балках. Расчетный перепад температур 40°С. Ветровая нагрузка для II географического района.

Тип здания	Отметка низа стропильных конструкций м	Отметка головки кранового рельса м	Грузоподъемность кранов т	Пролет здания м / К-во пролетов / Тип колонн	18								24						30				
					1	2	3	4	5	6	7	8	1	2	3	4	5	6	1	2	3	4	5
Здания с фонарями	10.80	8.15	10	крайние		КДVI-16	КДVI-16	КДVI-16	КДVI-16	КДVI-16	КДVI-16	КДVI-17		КДVI-16	КДVI-16	КДVI-16	КДVI-16	КДVI-17					
				средние		КДVI-19	КДVI-19	КДVI-19	КДVI 19	КДVI-19	КДVIII-7	КДVIII-7		КДVI-19	КДVI-19	КДVI-19	КДVI-19	КДVIII-7					
			20/5	крайние		КДVI-16	КДVI-16	КДVI-16	КДVI-16	КДVI-16	КДVI-17	КДXII-2		КДVI-16	КДVI-16	КДVI-16	КДVI-17	КДXII-2					
				средние		КДVI-19	КДVI-19	КДVI-19	КДVI-19	КДVI-19	КДVIII-7	КДVIII-7		КДVI-19	КДVI-19	КДVI-19	КДVI-19	КДVIII-7					
	12.60	9.65	10	крайние		КДVI-20	КДVI-20	КДVI-20	КДVI-20	КДVI-20	КДVI-20	КДVI-20		КДVI-20	КДVI-20	КДVI-20	КДVI-20	КДVI-20		КДVI-20	КДVI-20	КДVI-20	КДVI-21
				средние		КДIII-46	КДIII-46	КДIII-46	КДIII-46	КДIII-46	КДIII-47	КДVI-22		КДIII-47	КДIII-47	КДIII-47	КДIII-47	КДVI-22		КДIII-47	КДIII-47	КДIII-47	КДIII-48
			20/5	крайние		КДVI-20	КДVI-20	КДVI-20	КДVI-20	КДVI-20	КДVI-20	КДVI-20		КДVI-20	КДVI-20	КДVI-20	КДVI-20	КДVI-20		КДVI-20	КДVI-20	КДVI-20	КДVI-21
				средние		КДIII-46	КДIII-46	КДIII-46	КДIII-46	КДIII-46	КДIII-47	КДVI-22		КДIII-47	КДIII-47	КДIII-47	КДIII 47	КДIII-48		КДIII-48	КДIII-48	КДIII-48	КДVI-23
			30/5	крайние		КДVI-20	КДVI-20	КДVI-20	КДVI 20	КДVI-20	КДVI-20	КДVI-21		КДVI-20	КДVI 20	КДVI-20	КДVI-20	КДVI-21		КДVI-20	КДVI-20	КДVI-20	КДVI-21
				средние		КДVI-22	КДVI-22	КДVI-22	КДVI-22	КДVI-22	КДIII-48	КДIII 48		КДIII-48	КДVI-22	КДVI-22	КДVI-22	КДVI-23		КДVI-28	КДVI-23	КДIII-48	КДVI-23
	14.40	11.45	10	крайние		КДVI-24	КДVI-24	КДVI-24	КДVI-24	КДVI-24	КДVI-24	КДVI-24		КДVI-24	КДVI-24	КДVI-24	КДVI-24	КДVI-24					
				средние		КДIII-53	КДIII-53	КДIII-53	КДIII 53	КДIII-53	КДIII-53	КДIII-55		КДIII-54	КДIII-54	КДIII-54	КДIII-54	КДIII 56					
			20/5	крайние		КДVI-24	КДVI-24	КДVI-24	КДVI-24	КДVI-24	КДVI-24	КДVI-24		КДVI-24	КДVI-24	КДVI-24	КДVI-24	КДVI-26		КДVI-24	КДVI-24	КДVI-24	КДVI-24
				средние		КДIII-53	КДIII-53	КДIII-53	КДIII-53	КДIII-53	КДIII-55	КДIII-55		КДIII-54	КДIII-54	КДIII-54	КДIII-54	КДIII-56		КДIII-54	КДIII-54	КДIII-54	КДIII-56
			30/5	крайние		КДVI-24	КДVI-24	КДVI-24	КДVI-24	КДVI-24	КДVI-24	КДVI 26		КДVI-24	КДVI-24	КДVI-26	КДVI-26	КДVI-26		КДVI-24	КДVI-24	КДVI-24	КДVI 24
				средние		КДIII-56	КДIII-55	КДIII-55	КДIII-55	КДIII-55	КДVI-27	КДVI-27		КДIII 56	КДIII-56	КДIII-56	КДIII-56	КДVI-27		КДIII-56	КДIII-56	КДIII-56	КДVI-27
Здания без фонарей	10.80	8.15	10	крайние	КДVI-16	КДVI-16	КДVI-15	КДVI 15	КДVI-15	КДVI-16	КДVI-16	КДVI-16	КДVI-16	КДVI-16	КДVI-16	КДVI-16	КДVI 16	КДVI-17					
				средние		КДVI-19	КДIII-38	КДIII-38	КДIII 38	КДIII-38	КДVIII-7	КДVIII-7		КДVI-19	КДVI-19	КДIII-39	КДIII-39	КДVIII-7					
			20/5	крайние	КДVI-16	КДVI-16	КДVI-15	КДVI-15	КДVI 15	КДVI-16	КДVI-16	КДVI-17	КДVI-16	КДVI-16	КДVI-16	КДVI-16	КДVI-16	КДXII 2					
				средние		КДVI-19	КДVI-19	КДIII-38	КДIII-38	КДIII-38	КДVIII-7	КДVIII-7		КДVI-19	КДVI-19	КДIII-39	КДIII-39	КДVIII-7					
	12.60	9 65	10	крайние	КДVI-20	КДVI-20	КДII-42	КДVI-20	КДVI-20	КДVI-20	КДVI-20	КДVI-20	КДVI-20	КДVI-20	КДVI 20	КДVI-20	КДVI-20	КДVI-20	КДVI-20	КДVI-20	КДVI-20	КДVI-20	КДVI 20
				средние		КДIII-46	КДIII-44	КДIII-44	КДIII-44	КДIII-44	КДIII-46	КДIII-46		КДIII-47	КДIII-47	КДIII-45	КДIII-45	КДIII-47		КДIII-47	КДIII-45	КДIII-47	КДIII-47
			20/5	крайние	КДVI-20	КДVI-20	КДII-42	КДVI-20	КДVI-20	КДVI-20	КДVI-20	КДVI-20	КДVI-20	КДVI-20	КДVI-20	КДVI-20	КДVI-20	КДVI-20	КДVI-20	КДVI-20	КДVI-20	КДVI-20	КДVI-20
				средние		КДIII-46	КДIII-44	КДIII-44	КДIII-44	КДIII-44	КДIII-46	КДIII-47		КДIII-47	КДIII-47	КДIII-47	КДIII-47	КДIII-47		КДIII-47	КДIII-47	КДIII-47	КДIII-48
			30/5	крайние	КДVI-20	КДVI-20	КДII-42	КДVI-20	КДVI-20	КДVI-20	КДVI-20	КДVI-20	КДVI-20	КДVI-20	КДVI-20	КДVI-20	КДVI-20	КДVI-20	КДVI-20	КДVI-20	КДVI 20	КДVI-20	КДVI 20
				средние		КДVI-22	КДVI-22	КДII-48	КДII 48	КДII-48	КДIII-48	КДIII-48		КДIII-48	КДVI-22	КДII-48	КДII-48	КДIII-48		КДVI-23	КДIII-48	КДIII-48	КДVI-23
	14.40	11.45	10	крайние	КДVI 24	КДVI-24	КДVI-24	КДVI-24	КДVI-24	КДVI-24	КДVI-24	КДVI-24	КДVI-24	КДVI-24	КДVI-24	КДVI-24	КДVI-24	КДVI-24					
				средние		КДIII 53	КДIII-53	КДIII-53	КДIII-53	КДIII-53	КДIII 53	КДIII-53		КДIII-54	КДIII-53	КДII-55	КДII-55	КДIII-54					
			20/5	крайние	КДVI-24	КДVI-24	КДVI-24	КДVI-24	КДVI-24	КДVI-24	КДVI-24	КДVI-24	КДVI-24	КДVI-24	КДVI-24	КДVI-24	КДVI-24	КДVI-24	КДVI-24	КДVI-24	КДVI-24	КДVI-24	КДVI-24
				средние		КДIII-53	КДIII-53	КДIII-53	КДIII-53	КДIII-53	КДIII-53	КДIII-55		КДIII-54	КДIII-53	КДIII-53	КДIII-53	КДIII-54		КДIII-54	КДIII-54	КДIII-54	КДIII-54
			30/5	крайние	КДVI-24	КДVI-24	КДVI-24	КДVI-24	КДVI-24	КДVI-24	КДVI-24	КДVI-24	КДVI-24	КДVI-24	КДVI-24	КДVI-24	КДVI-24	КДVI-24	КДVI-24	КДVI-24	КДVI-24	КДVI-24	КДVI-24
				средние		КДIII-56	КДIII-53	КДIII-53	КДIII-53	КДIII-53	КДIII-55	КДVI 27		КДIII-56	КДIII-56	КДII-54	КДIII-56	КДIII-56		КДIII-56	КДIII-56	КДIII-54	КДVI-27

Примечания см. на листе 2.

ТК	Сборные железобетонные двухветвевые колонны	КЭ-01-52
1970	Ключ для подбора колонн с шагом по крайним и средним рядам 12м при неразрезных стальных подкрановых балках. Расчетный перепад температур 40°С. Ветровая нагрузка для II географического района.	Выпуск XII
		Лист 31

Проектный институт 1 г. Ленинград

Рук. группы / Ст. инженер / Инженер

Подпись / Дата / Инв. № подл. / Взам. инв. № / Подпись и дата / Инв. № подл.

10592

Ключ для подбора колонн с шагом по крайним и средним рядам 12м при неразрезных стальных подкрановых балках. Расчетный перепад температур 40°С. Ветровая нагрузка для III географического района.

Тип здания	Отметка низа стропильных конструкций м	Отметка головки кранового рельса м	Грузоподъемность крана т.	Пролет здания м / К-во пролетов / Тип колонн	18								24						30				
					1	2	3	4	5	6	7	8	1	2	3	4	5	6	1	2	3	4	5
Здания с фонарями	10.80	8.15	10	крайние		КДVI-17	КДVI-17	КДVI-17	КДVI-17	КДVI-17	КДVI-17	КДXII-2		КДVI-16	КДVI-16	КДVI-17	КДXII-2	КДXII-2					
				средние		КДVII-19	КДVII-19	КДVII-19	КДVII-19	КДVII-19	КДVIII-7	КДVIII-7		КДVIII-7	КДVIII-7	КДVIII-7	КДVIII-7	КДVIII-7					
			20/5	крайние		КДVI-17	КДVI-17	КДVI-17	КДVI-17	КДVI-17	КДXII-2	КДXII-2		КДVI-16	КДVI-16	КДVI-17	КДXII-2	КДXII-2					
				средние		КДVIII-7	КДVIII-7	КДVII-19	КДVII-19	КДVII-19	КДVIII-7	КДVIII-7		КДVIII-7	КДVIII-7	КДVIII-7	КДVIII-7	КДVIII-7					
	12.60	9.65	10	крайние		КДVI-20	КДVI-20	КДVI-20	КДVI-20	КДVI-20	КДVI-20	КДVI-20		КДVI-20	КДVI-20	КДVI-20	КДVI-21	КДVI-21		КДVI-20	КДVI-21	КДVI-21	КДXII-3
				средние		КДIII-46	КДIII-46	КДIII-46	КДIII-46	КДIII-46	КДIII-47	КДVI-22		КДIII-47	КДIII-47	КДIII-47	КДIII-47	КДVI-22		КДVI-22	КДIII-47	КДIII-47	КДIII-48
			20/5	крайние		КДVI-20	КДVI-20	КДVI-20	КДVI-20	КДVI-20	КДVI-21	КДVI-21		КДVI-20	КДVI-20	КДVI-21	КДVI-21	КДVI-21		КДVI-20	КДVI 21	КДVI-21	КДXII-3
				средние		КДIII-47	КДIII-47	КДIII-46	КДIII-46	КДIII-47	КДIII-48	КДIII-48		КДIII-47	КДIII-47	КДIII-47	КДIII-47	КДIII-48		КДIII 48	КДIII-48	КДIII-48	КДVI-23
			30/5	крайние		КДVI-20	КДVI-20	КДVI-20	КДVI-20	КДVI-20	КДVI-21	КДVI-21		КДVI-20	КДVI-20	КДVI-21	КДVI-21	КДVI-21		КДVI 20	КДVI-21	КДXII-3	КДXIII-3
				средние		КДIII-48	КДIII-48	КДIII-48	КДIII-48	КДIII-48	КДVI-23	КДVI-23		КДIII-48	КДIII-48	КДIII-48	КДIII-48	КДVI-23		КДVI-23	КДVI-23	КДVI-23	КДXII-5
	14.40	11.45	10	крайние		КДVI-24	КДVI-24	КДVI-24	КДVI-24	КДVI-24	КДVI-24	КДVI-24		КДVI-24	КДVI-24	КДVI-24	КДVI-24	КДVI 26					
				средние		КДIII-55	КДIII-55	КДIII-53	КДIII-53	КДIII-53	КДIII-55	КДIII-55		КДIII-56	КДIII-56	КДIII-55	КДIII-55	КДVI-27					
			20/5	крайние		КДVI-24	КДVI-24	КДVI-24	КДVI-24	КДVI-24	КДVI-24	КДVI-24		КДVI-24	КДVI-24	КДVI-24	КДVI-26	КДVI-26		КДVI-24	КДVI-25	КДVI-25	КДVI-25
				средние		КДIII-55	КДIII-55	КДIII-55	КДIII-53	КДIII-53	КДIII-55	КДIII-55		КДIII-56	КДIII-56	КДIII-56	КДIII-56	КДVI-27		КДVI-27	КДVI-27	КДIII-56	КДVI-27
			30/5	крайние		КДVI-24	КДVI-24	КДVI-24	КДVI-24	КДVI-24	КДVI-26	КДVI-26		КДVI-26	КДVI-26	КДVI-26	КДVI-26	КДVI-26		КДVI-24	КДVI-25	КДVI-25	КДVI-26
				средние		КДVI-27	КДIII-56	КДIII-56	КДIII-55	КДIII-55	КДVI-27	КДVI-27		КДVI-27	КДVI-27	КДIII-56	КДIII-56	КДVI-27		КДXII-7	КДXII-7	КДVI-27	КДXII-7
Здания без фонарей	10.80	8.15	10	крайние	КДVI-17	КДVI-16	КДVI-16	КДVI-16	КДVI-16	КДVI-16	КДVI-16	КДVI-16	КДVI-17	КДVI-16	КДVI-16	КДVI-16	КДVI-17	КДXII 2					
				средние		КДVI-19	КДVI-19	КДVI-19	КДVI-19	КДVI-19	КДVIII-7	КДVIII-7		КДVIII-7	КДVI-19	КДVI-19	КДVI-19	КДVIII 7					
			20/5	крайние	КДVI-17	КДVI-17	КДVI-16	КДVI-16	КДVI-16	КДVI-16	КДVI-16	КДVI-17	КДVI-17	КДVI-16	КДVI-16	КДVI-16	КДVI-17	КДXII-2					
				средние		КДVIII-7	КДVI-19	КДVI-19	КДVI-19	КДVI-19	КДVIII-7	КДVIII-7		КДVIII-7	КДVI-19	КДVI-19	КДVI-19	КДVIII-7					
	12.60	9.65	10	крайние	КДVI-20	КДVI-20	КДVI-20	КДVI-20	КДVI-20	КДVI-20	КДVI-20	КДVI-20	КДVI-20	КДVI-20	КДVI-20	КДVI-20	КДVI-20	КДVI-20	КДVI-20	КДVI-20	КДVI-20	КДVI-20	КДVI-21
				средние		КДIII-46	КДIII-46	КДIII-44	КДIII-44	КДIII-44	КДIII-46	КДIII-46		КДIII-47	КДIII-47	КДIII-47	КДIII-47	КДIII-47		КДVI-22	КДIII-47	КДIII-47	КДIII-47
			20/5	крайние	КДVI-20	КДVI-20	КДVI-20	КДVI-20	КДVI-20	КДVI-20	КДVI-20	КДVI-20	КДVI-20	КДVI-20	КДVI-20	КДVI-20	КДVI-20	КДVI-20	КДVI-20	КДVI-20	КДVI-20	КДVI-21	КДVI-21
				средние		КДIII-47	КДIII-46	КДIII-46	КДIII-46	КДIII-46	КДIII-47	КДVI-22		КДIII-47	КДIII-47	КДIII-47	КДIII-47	КДIII-47		КДIII-48	КДIII-47	КДIII-47	КДIII-48
			30/5	крайние	КДVI-20	КДVI-20	КДVI-20	КДVI-20	КДVI-20	КДVI-20	КДVI-20	КДVI-20	КДVI-20	КДVI-20	КДVI-20	КДVI-20	КДVI-20	КДVI-20	КДVI-20	КДVI-20	КДVI-20	КДVI-21	КДVI-21
				средние		КДIII-48	КДIII-48	КДIII-48	КДIII-48	КДIII-48	КДIII-48	КДIII-48		КДIII-48	КДIII-48	КДIII-48	КДIII-48	КДIII-48		КДVI-23	КДIII-48	КДIII-48	КДVI-23
	14.40	11.45	10	крайние	КДVI-24	КДVI-24	КДVI-24	КДVI-24	КДVI-24	КДVI-24	КДVI-24	КДVI-24	КДVI-24	КДVI-24	КДVI-24	КДVI-24	КДVI-24	КДVI-24					
				средние		КДIII-55	КДIII-53	КДIII-53	КДIII-53	КДIII-53	КДIII-53	КДIII-53		КДIII-56	КДIII-53	КДIII-53	КДIII-53	КДIII-55					
			20/5	крайние	КДVI-24	КДVI-24	КДVI-24	КДVI-24	КДVI-24	КДVI-24	КДVI-24	КДVI-24	КДVI-24	КДVI-24	КДVI-24	КДVI-24	КДVI-24	КДVI-24	КДVI-24	КДVI-24	КДVI-24	КДVI-24	КДVI-24
				средние		КДIII-55	КДIII-53	КДIII-53	КДIII-53	КДIII-53	КДIII-55	КДIII-55		КДIII-56	КДIII-54	КДIII-54	КДIII-54	КДIII-56		КДVI-27	КДIII-54	КДIII-54	КДIII-56
			30/5	крайние	КДVI-24	КДVI-24	КДVI-24	КДVI-24	КДVI-24	КДVI-24	КДVI-24	КДVI-24	КДVI-24	КДVI-24	КДVI-24	КДVI-24	КДVI-25	КДVI-24	КДVI-24	КДVI-24	КДVI-24	КДVI-24	КДVI-24
				средние		КДVI-27	КДIII-55	КДIII-55	КДIII-55	КДIII-55	КДIII-56	КДIII-56		КДVI-27	КДIII-56	КДIII-56	КДIII-56	КДIII-55		КДXII-7	КДVI 27	КДIII-56	КДVI-27

Примечания см. на листе 2.

ТК	Сборные железобетонные двухветвевые колонны. Ключ для подбора колонн с шагом по крайним и средним рядам 12м при неразрезных стальных подкрановых балках. Расчетный перепад температур 40°С. Ветровая нагрузка для III географического района.	КЭ-01-52 Выпуск XII	
1970		Лист	32

Госстрой СССР Проектный институт 1 г. Ленинград

Нач. отдела Гл. конструктор Рук. группы Ст. инженер Инженер

Исполнит. Цыбаров Лой Финкельштейн Проверил

Подпись Дата

Инв. № подл. Взам. инв. № Подпись и дата

Ключ для подбора колонн с шагом по крайним и средним рядам 12м при неразрезных стальных подкрановых балках. Расчетный перепад температур 40°с. Ветровая нагрузка для I, II и III географических районов.

Географический район ветровой нагрузки.	Отметка низа стропильных конструкций М	Отметка головки крановых рельсов М	Грузоподъемность кранов Т.	тип здания	Здания без фонарей.											Здания с фонарями								
				пролет здания М	24						30					24					30			
				К-во пролетов / тип колонн.	1	2	3	4	5	6	1	2	3	4	5	2	3	4	5	6	2	3	4	5
I	16.20	12.65	30/5	крайние	КДIII-57	КДIII-57	КДIII-57	КДIII-57	КДIII-57	КДIII-57	КДIII-57	КДIII-57	КДIII-57	КДVI-28	КДVI-28	КДIII-57	КДIII-57	КДIII-57	КДIII-57	КДVI-28	КДIII-57	КДVI-28	КДVI-28	КДVI-28
				средние		КДIII-61	КДIII-61	КДIII-61	КДIII-61	КДIII-61		КДIII-61	КДIII-61	КДIII-61	КДIII-61	КДIII-61	КДIII-61	КДIII-61	КДIII-61	КДIII-61	КДIII-61	КДIII-61	КДIII-61	КДIII-61
		12.85	50/10	крайние	КДIII-59	КДIII-59	КДIII-59	КДIII-59	КДIII-59	КДIII-59	КДIII-59	КДIII-59	КДIII-59	КДVI-29	КДVI-29	КДIII-59	КДIII-59	КДIII-59	КДIII-59	КДVI-29	КДIII-59	КДVI-29	КДVI-29	КДVI-29
				средние		КДII-62	КДII-62	КДII-62	КДII-62	КДII-62		КДIII-62	КДII-62	КДII-62	КДVI-30	КДII-62	КДII-62	КДII-62	КДIII-62	КДIII-62	КДIII-62	КДIII-62	КДII-62	КДVI-30
	18.00	14.45	30/5	крайние	КДVI-31	КДVI-31	КДVI-31	КДVI-31	КДVI-31	КДVI-31	КДVI-31	КДVI-31	КДVI-31	КДVI-31	КДVI-31	КДVI-31	КДVI-31	КДVI-31	КДVI-31	КДVI-31	КДVI-31	КДVI-31	КДVI-31	КДVI-31
				средние		КДII-67	КДII-67	КДII-67	КДII-67	КДII-67		КДII-67	КДII-67	КДII-67	КДII-67	КДII-67	КДII-67	КДII-67	КДIII-67	КДIII-67	КДII-67	КДIII-67	КДII-67	КДIII-67
		14.65	50/10	крайние	КДVI-34	КДVI-32	КДVI-32	КДVI-32	КДVI-32	КДVI-32	КДVI-34	КДVI-32	КДVI-32	КДVI-32	КДVI-32	КДVI-32	КДVI-32	КДVI-32	КДVI-32	КДVI-32	КДVI-32	КДVI-32	КДVI-32	КДVI-32
				средние		КДIII-68	КДII-68	КДII-68	КДII-68	КДIII-68		КДII-69	КДII-69	КДII-69	КДII-69	КДIII-68	КДIII-68	КДII-68	КДIII-68	КДIII-68	КДII-69	КДII-69	КДII-69	КДIII-69
II	16.20	12.65	30/5	крайние	КДIII-57	КДIII-57	КДIII-57	КДIII-57	КДIII-57	КДIII-57	КДVI-28	КДIII-57	КДIII-57	КДVI-28	КДVI-28	КДIII-57	КДIII-57	КДVI-28	КДVI-28	КДVI-28	КДIII-57	КДVI-28	КДVI-28	КДVI-28
				средние		КДIII-61	КДIII-61	КДIII-61	КДIII-61	КДIII-61		КДIII-61	КДIII-61	КДIII-61	КДIII-61	КДIII-61	КДIII-61	КДIII-61	КДIII-61	КДIII-61	КДIII-61	КДIII-61	КДIII-61	КДIII-61
		12.85	50/10	крайние	КДIII-59	КДIII-59	КДIII-59	КДIII-59	КДIII-59	КДIII-59	КДVI-29	КДIII-59	КДIII-59	КДVI-29	КДVI-29	КДIII-59	КДIII-59	КДVI-29	КДVI-29	КДVI-29	КДIII-59	КДVI-29	КДVI-29	КДVI-29
				средние		КДII-62	КДII-62	КДII-62	КДII-62	КДIII-62		КДIII-62	КДII-62	КДII-62	КДVI-30	КДII-62	КДII-62	КДII-62	КДIII-62	КДIII-62	КДIII-62	КДIII-62	КДIII-62	КДVI-30
	18.00	14.45	30/5	крайние	КДVI-31	КДVI-31	КДVI-31	КДVI-31	КДVI-31	КДVI-31	КДVI-31	КДVI-31	КДVI-31	КДVI-31	КДVI-31	КДVI-31	КДVI-31	КДVI-31	КДVI-31	КДVI-31	КДVI-31	КДVI-31	КДVI-31	КДVI-31
				средние		КДIII-67	КДII-67	КДII-67	КДII-67	КДIII-67		КДIII-67	КДII-67	КДII-67	КДIII-67	КДIII-67	КДIII-67	КДII-67	КДIII-67	КДIII-67	КДIII-67	КДIII-67	КДII-67	КДIII-67
		14.65	50/10	крайние	КДVI-34	КДVI-32	КДVI-32	КДVI-32	КДVI-32	КДVI-32	КДVI-34	КДVI-32	КДVI-32	КДVI-32	КДVI-32	КДVI-32	КДVI-32	КДVI-32	КДVI-32	КДVI-32	КДVI-32	КДVI-32	КДVI-32	КДVI-32
				средние		КДIII-68	КДII-68	КДII-68	КДII-68	КДIII-68		КДII-69	КДII-69	КДII-69	КДII-69	КДIII-68	КДIII-68	КДII-68	КДIII-68	КДIII-68	КДII-69	КДII-69	КДII-69	КДIII-69
III	16.20	12.65	30/5	крайние	КДVI-28	КДVI-28	КДVI-28	КДVI-28	КДVI-28	КДVI-28	КДVI-28	КДVI-28	КДVI-28	КДVI-28	КДVI-28	КДVI-28	КДVI-28	КДVI-28	КДVI-28	КДVI-28	КДVI-28	КДVI-28	КДVI-28	КДVI-28
				средние		КДIII-61	КДIII-61	КДIII-61	КДIII-61	КДIII-61		КДIII-61	КДIII-61	КДIII-61	КДIII-61	КДIII-61	КДIII-61	КДIII-61	КДIII-61	КДIII-62	КДIII-61	КДIII-61	КДIII-61	КДIII-62
		12.85	50/10	крайние	КДVI-29	КДVI-29	КДVI-29	КДVI-29	КДVI-29	КДVI-29	КДVI-29	КДVI-29	КДVI-29	КДVI-29	КДVI-29	КДVI-29	КДVI-29	КДVI-29	КДVI-29	КДVI-29	КДVI-29	КДVI-29	КДVI-29	КДVI-29
				средние		КДIII-62	КДIII-62	КДIII-62	КДIII-62	КДIII-62		КДVI-30	КДIII-62	КДIII-62	КДVI-30	КДIII-62	КДIII-62	КДIII-62	КДIII-62	КДVI-30	КДIII-62	КДIII-62	КДIII-62	КДXII-9
	18.00	14.45	30/5	крайние	КДVI-33	КДVI-31	КДVI-31	КДVI-31	КДVI-31	КДVI-31	КДVI-33	КДVI-31	КДVI-31	КДVI-31	КДVI-31	КДVI-31	КДVI-31	КДVI-31	КДVI-31	КДVI-31	КДVI-31	КДVI-31	КДVI-31	КДVI-31
				средние		КДIII-67	КДIII-67	КДIII-67	КДIII-67	КДIII-67		КДIII-67	КДIII-67	КДIII-67	КДIII-67	КДIII-67	КДIII-67	КДIII-67	КДIII-67	КДIII-67	КДIII-67	КДIII-67	КДIII-67	КДIII-67
		14.65	50/10	крайние	КДVI-34	КДVI-32	КДVI-32	КДVI-32	КДVI-32	КДVI-32	КДVI-34	КДVI-32	КДVI-32	КДVI-32	КДVI-32	КДVI-32	КДVI-32	КДVI-32	КДVI-32	КДVI-34	КДVI-32	КДVI-32	КДVI-32	КДVI-32
				средние		КДIII-68	КДIII-68	КДIII-68	КДIII-68	КДIII-68		КДIII-69	КДIII-69	КДIII-69	КДIII-69	КДIII-68	КДIII-68	КДIII-68	КДIII-68	КДIII-69	КДIII-69	КДIII-69	КДIII-69	КДXII-11

Примечания см. на листе 2.

ТК	Сборные железобетонные двухветвевые колонны.	КЭ-01-52 Выпуск XII	
1970	Ключ для подбора колонн с шагом по крайним и средним рядам 12 м при неразрезных стальных подкрановых балках. Расчетный перепад температур 40°с. Ветровая нагрузка для I, II и III географических районов.	лист	33

Госстрой СССР Проектный институт №1 г. Ленинград.

Нач. отдела Латина; Гл. констр. пр. Жинкина; Рук. группы Лой; ст. инженер Проверил; Инженер Раша Цидаров, Лай, Финкельштейн; Исполнит.

10592 40

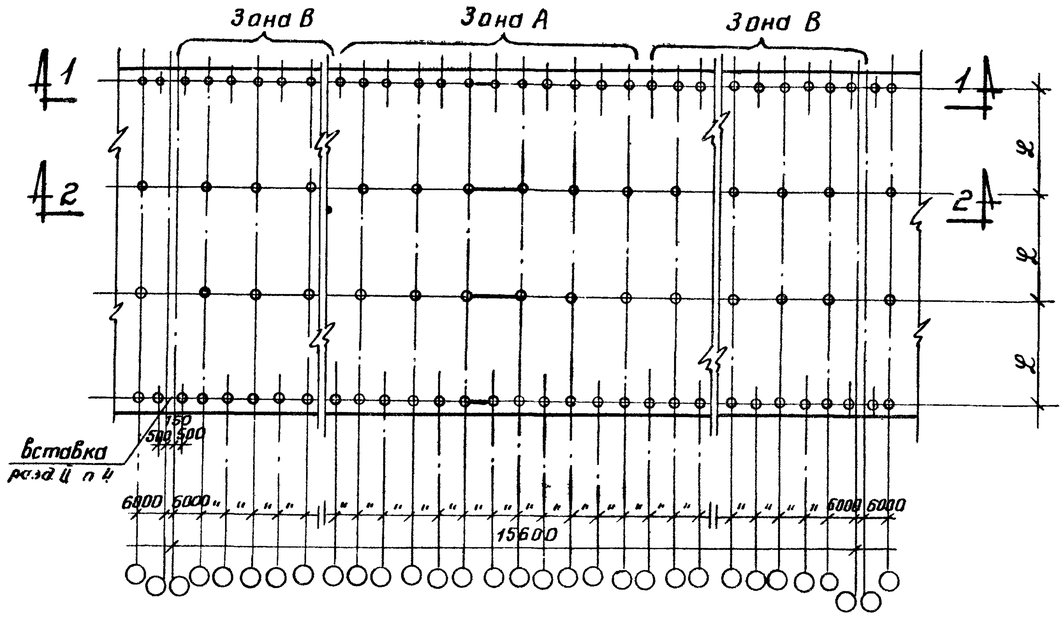

Примерный схематический план цеха с размещением вертикальных связей

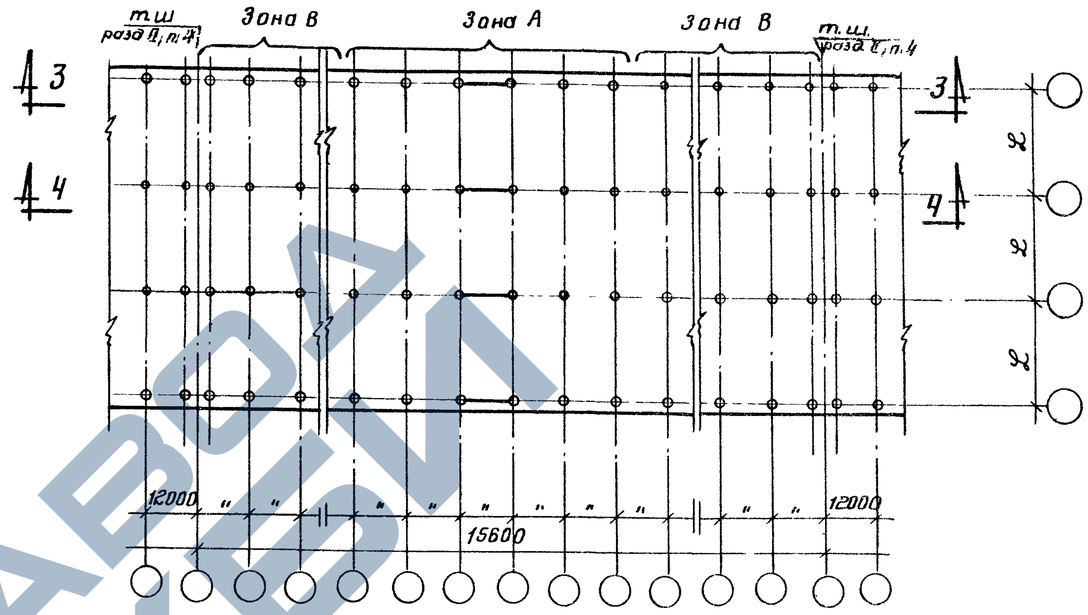

Примерный схематический план цеха с размещением вертикальных связей

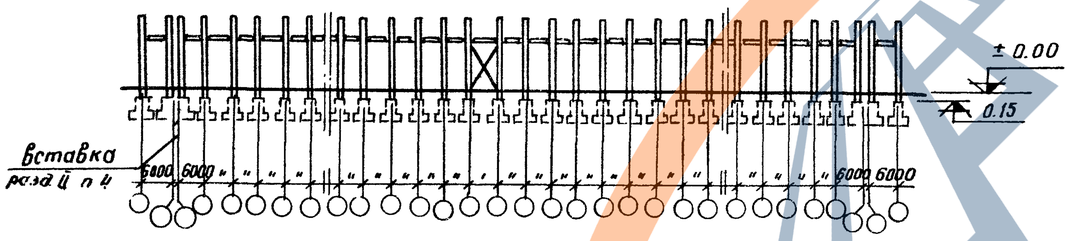

1-1

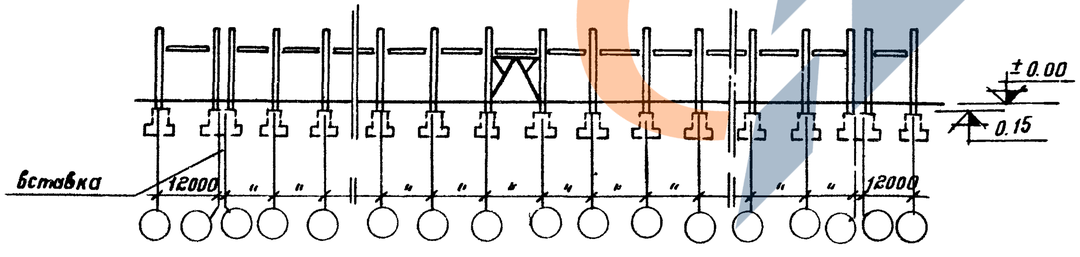

2-2

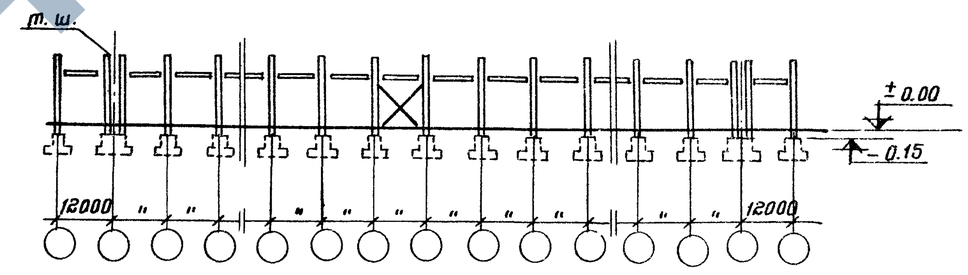

3-3

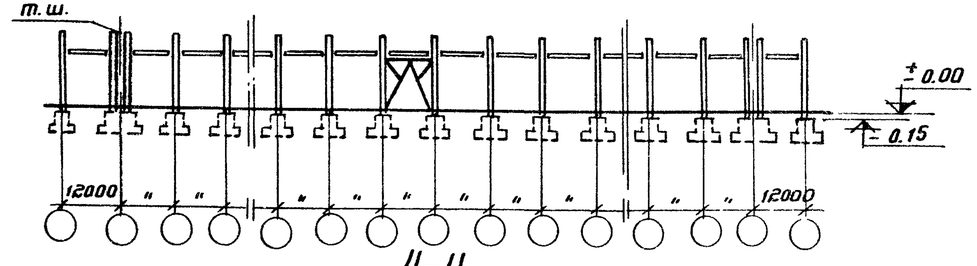

4-4

Примечание

1. Ключ для подбора вертикальных связей помещен в выпуске VI.

ТК	Сборные железобетонные двухветвевые колонны	КЭ-01-52 Выпуск XII
1970	Примерные схематические планы цеха с размещением вертикальных связей.	Лист 34

Госстрой СССР Проектный институт №1 г. Ленинград	Нач. отдела	Лапина	Котелина
	Гл. констр. пр.		
	Рук. группы	Цыбаров	Лой
	Ст. инженер		Финкельштейн
	Инженер		
	Исполнитель		Проверил
	Разработ.		

ЗАВОД КЕБИЛ

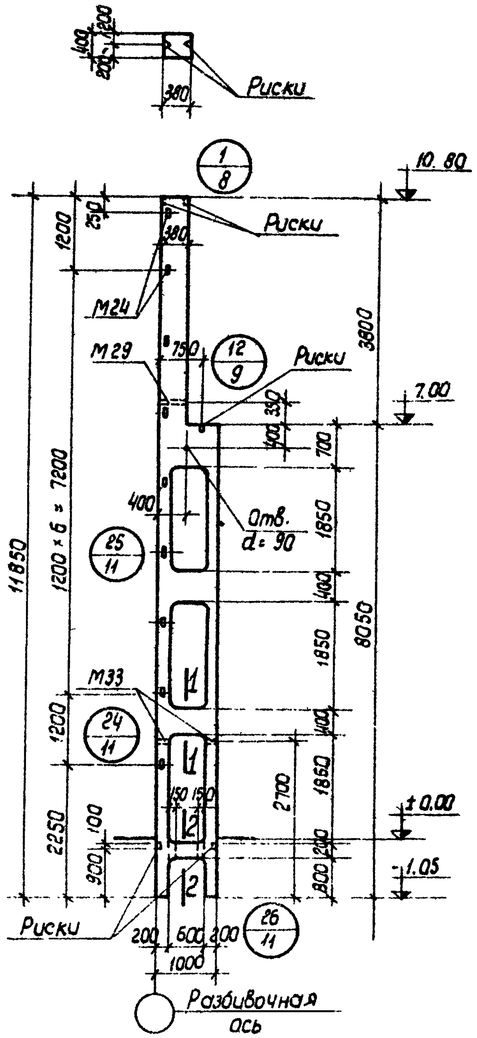

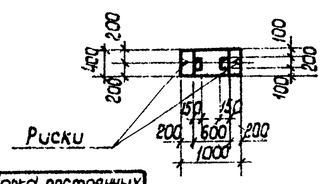

Выборка постоянных закладных эл-тов на одну колонну	
Марка закл. эл-та	Кол-во шт.
М29	1
М33	2

КД XII-1 КД XIIк-1
шаг 6 м
Для зданий с шагом колонн по крайним рядам 6 м, по средним рядам 12 м

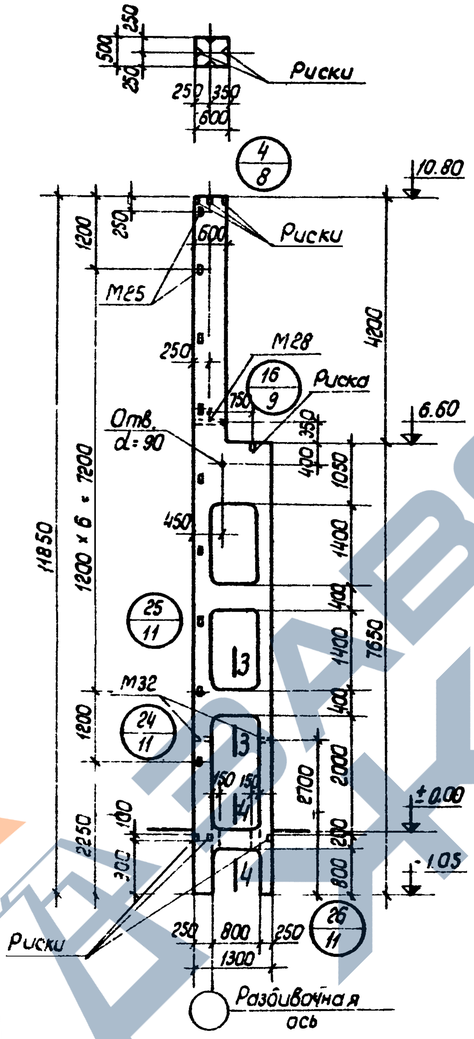

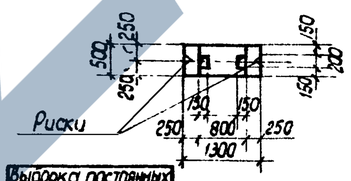

Выборка постоянных закладных эл-тов на одну колонну	
Марка закл. эл-та	Кол-во шт.
М-28	1
М-32	2

КД XII-2; КД XIIк-2
шаг 12 м
Для зданий с шагом колонн по крайним и средним рядам 12 м

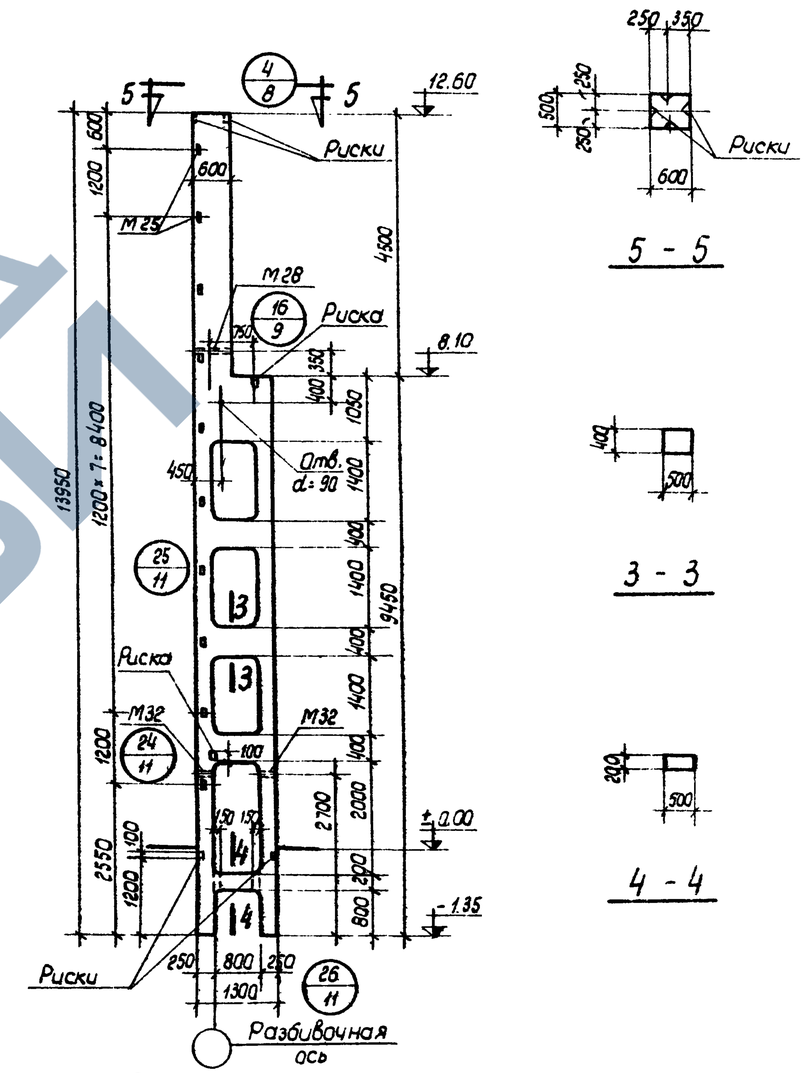

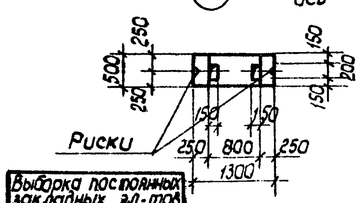

Выборка постоянных закладных эл-тов на одну колонну	
Марка закл. эл-та	Кол-во шт.
М28	1
М32	2

КД XII-3; КД XIIк-3
шаг 12 м
Для зданий с шагом колонн по крайним и средним рядам 12 м.

Краны: Q = 10 и 20/5 т Пролеты: L = 18 и 24 м

Краны Q = 10, 20/5 и 30/5 т Пролеты: L = 18; 24 и 30 м

Примечание:
1. Армирование колонн разработано на листах 39 ÷ 60.
2. Детали опалуб и см на соответствующих листах альбома 1 серии КЭ-01-52 выпуска X.

ТК	Сборные железобетонные двухветвевые колонны	КЭ-01-52 выпуск XII
1970	Опалубка колонн 1 КД XII-1; КД XIIк-1; КД XII-2; КД XIIк-2; КД XII-3; КД XIIк-3.	Лист 35

Госстрой СССР
ПРОЕКТНЫЙ Иинститут № 2 Ленинград

Нач. отдела			
Гл. конструктор проекта			
Рук. группы	Раша		Распопова
Ст. инженер	Цибизов		Колесникова
Инженер	Яковлева		Кателина
	Королев		Тобевич

10592 42

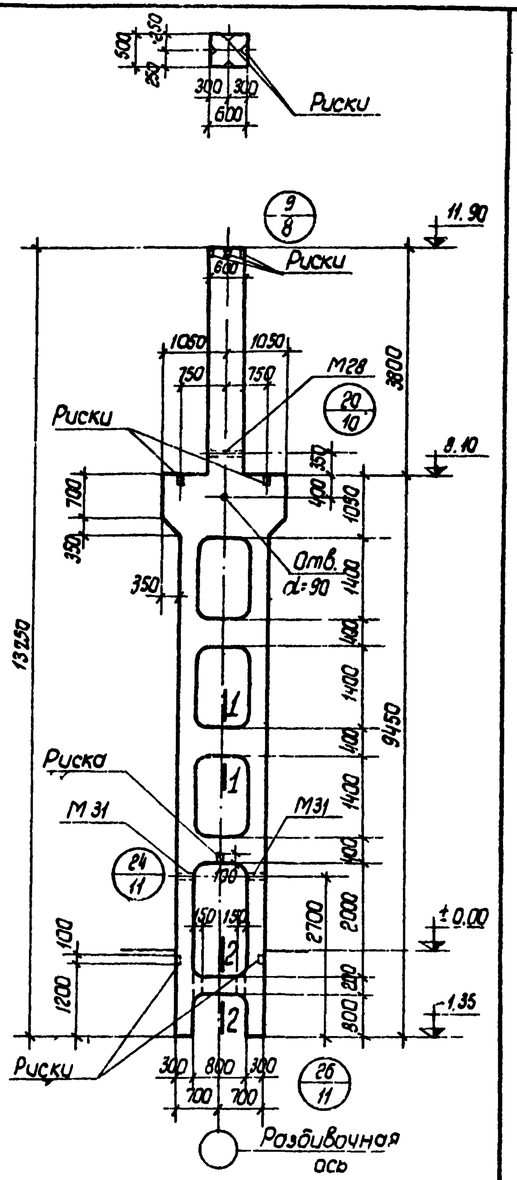

Выборка постоянных закладных эл-тов на одну колонну	
Марка закл. эл-та	Кол-во шт.
М28	1
М31	2

КД XII-4; КД XIIк-4

шаг 12 м

Для зданий с шагом колонн по крайним рядам 6 м, по средним рядам 12 м

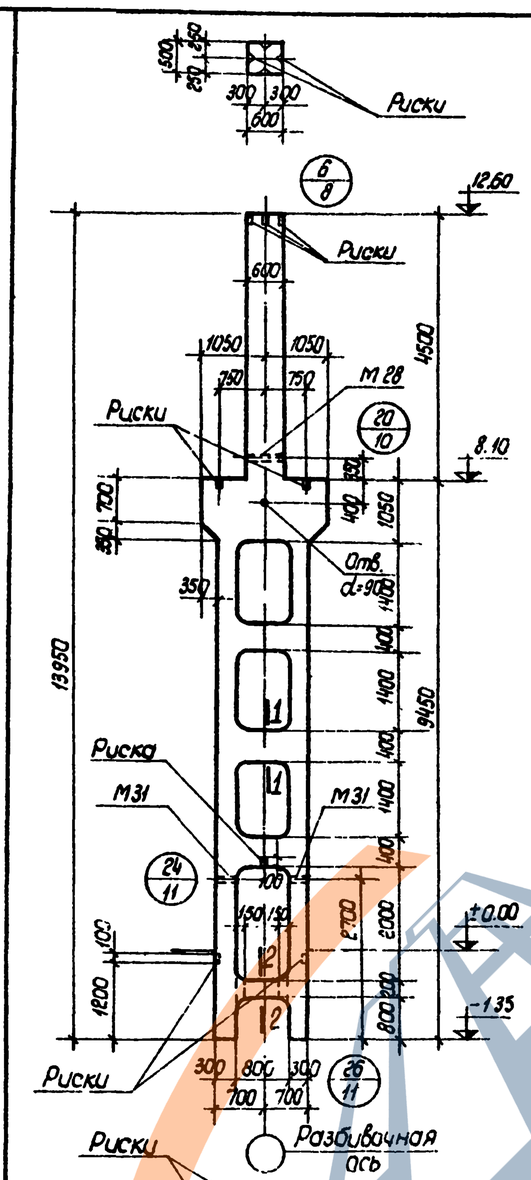

Выборка постоянных закладных эл-тов на одну колонну	
Марка закл. эл-та	Кол-во шт.
М28	1
М31	2

КД XII-5; КД XIIк-5

шаг 12 м

Для зданий с шагом колонн по крайним и средним рядам 12 м

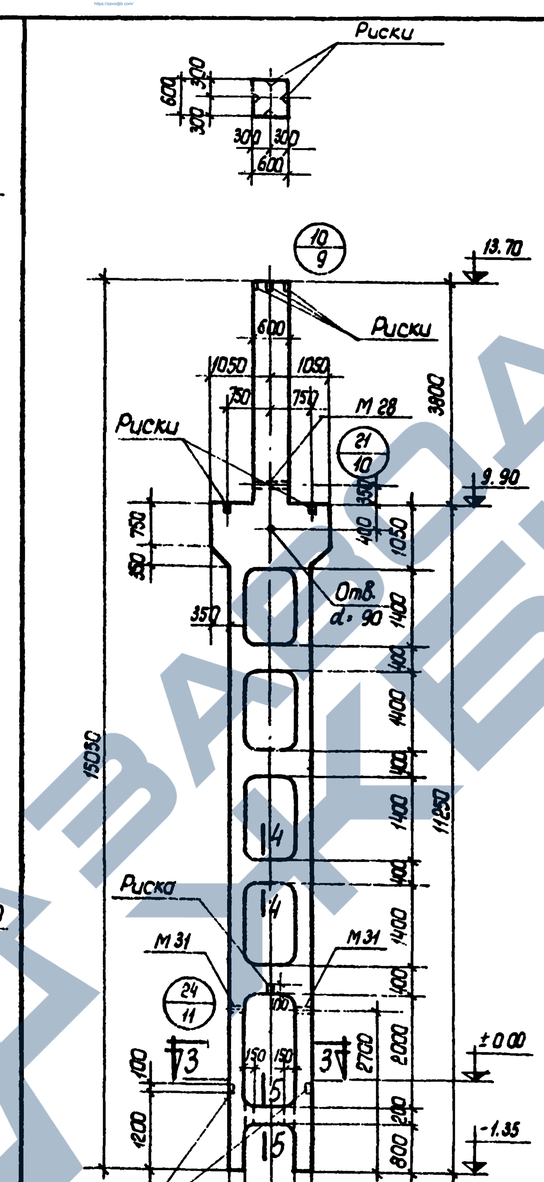

Выборка постоянных закладных эл-тов на одну колонну	
Марка закл. эл-та	Кол-во шт
М28	1
М31	2

КД XII-6; КД XIIк-6

Шаг 12 м

Для зданий с шагом колонн по крайним рядам 6 м, по средним рядам 12 м.

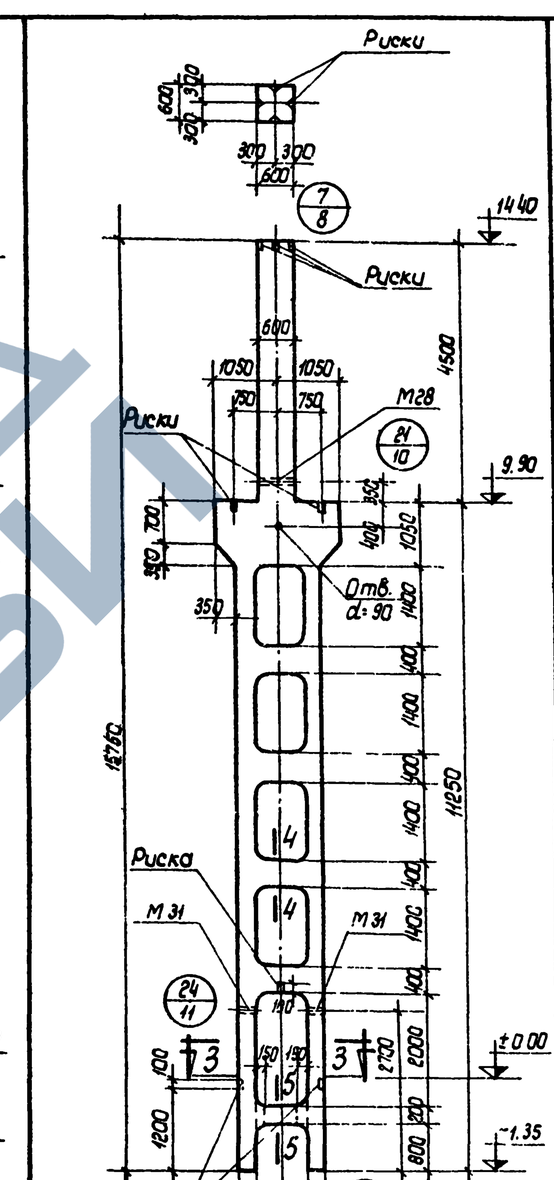

Выборка постоянных закладных эл-тов на одну колонну	
Марка закл. эл-та	Кол-во шт.
М28	1
М31	2

КД XII-7; КД XIIк-7

шаг 12 м

Для зданий с шагом колонн по крайним и средним рядам 12 м

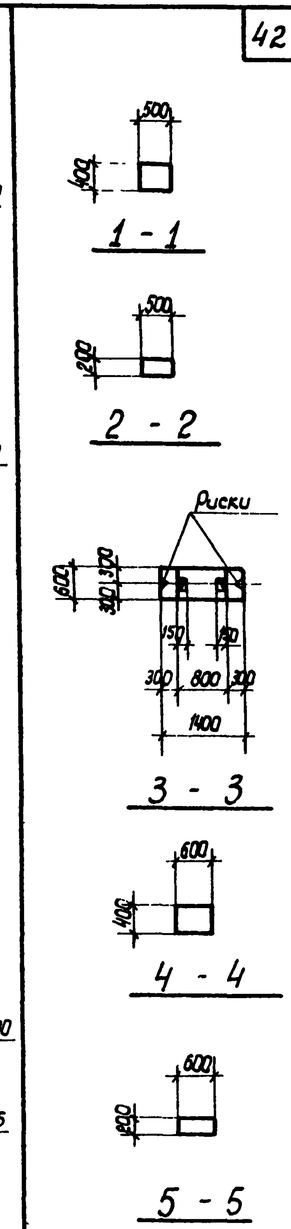

Краны: Q = 10, 20/5 и 30/5 т

Пролёты: L = 18, 24 и 30 м

Примечание см. на листе 35

ТК	Сборные железобетонные двухветвевые колонны	КЭ-01-52 Выпуск XII	
1970	Опалубка колонн КД XII-4, КД XIIк-4; КД XII-5, КД XIIк-5; КД XII-6; КД XIIк-6; КД XII-7; КД XIIк-7	Лист	36

Госстрой СССР
ПРОЕКТНЫЙ ИНСТИТУТ №1
г. Ленинград

Нач. отдела	Раша	Исполнитель	Проверил
Гл. констр. пр.	Шибаров		
Рук. группы	Лой		
Ст. инженер	Яковлева		
Инженер	Королев		

Гринник | Котельнич | Жеглов

https://zavodjb.com/

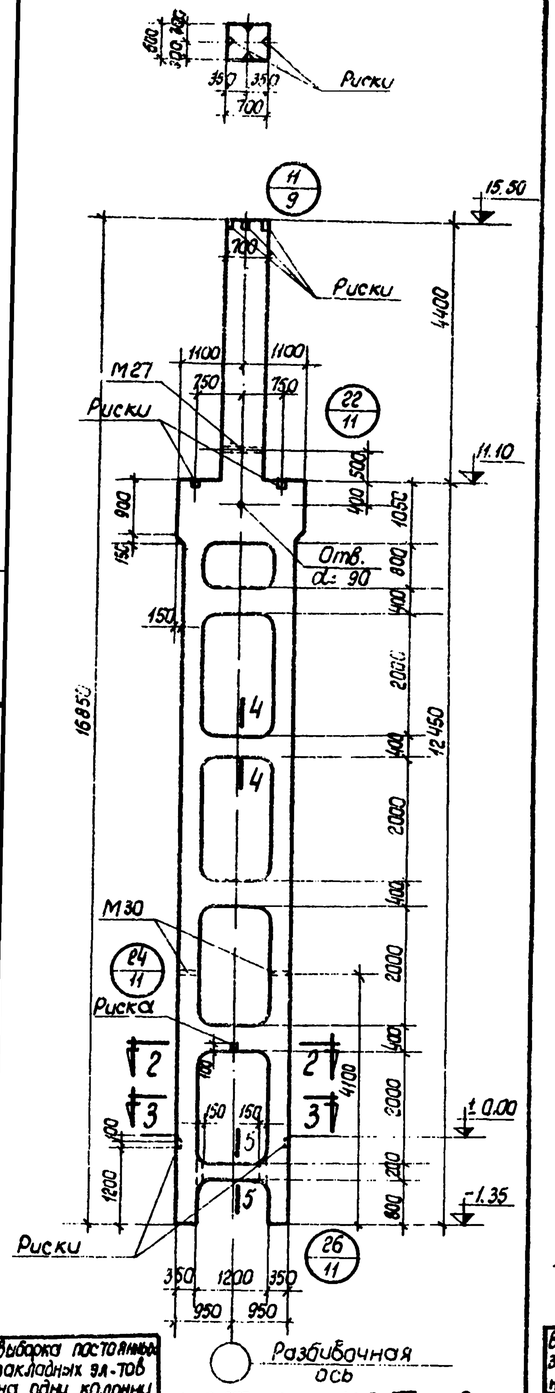

Выборка постоянных закладных эл-тов на одну колонну	
Марка закл. эл-та	Кол-во шт.
М27	1
М30	2

КД XII-8; КД XIIк-8
шаг 12м
Для зданий с шагом колонн по крайним рядам 6м, по средним рядам 12м

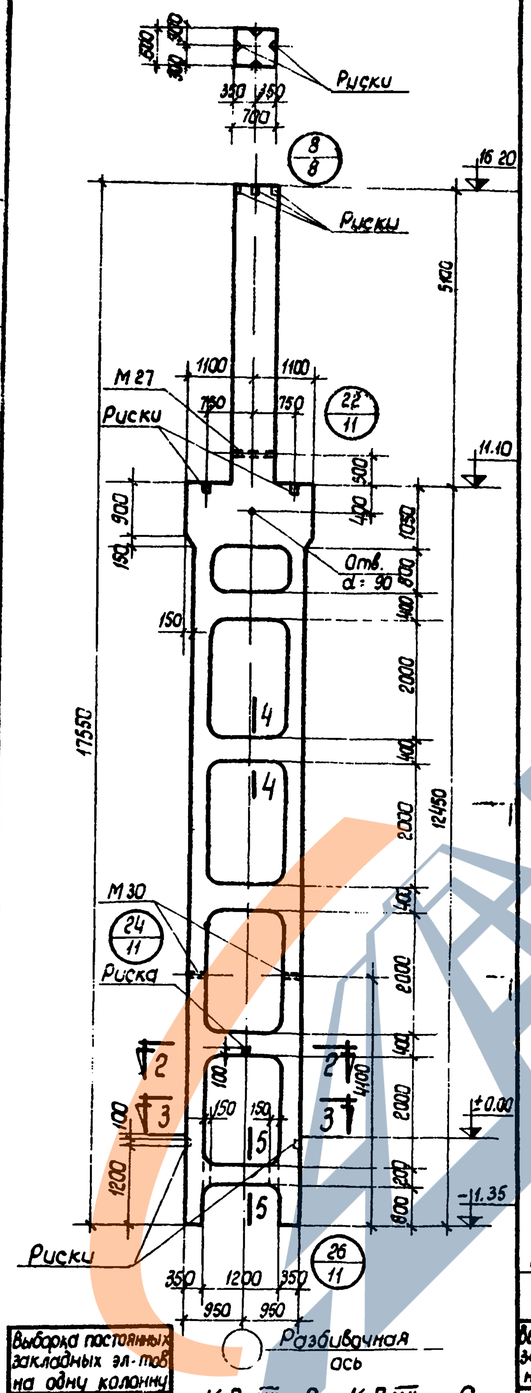

Выборка постоянных закладных эл-тов на одну колонну	
Марка закл. эл-та	Кол-во шт.
М27	1
М30	2

КД XII-9; КД XIIк-9
шаг 12м
Для зданий с шагом колонн по крайним и средним рядам 12м

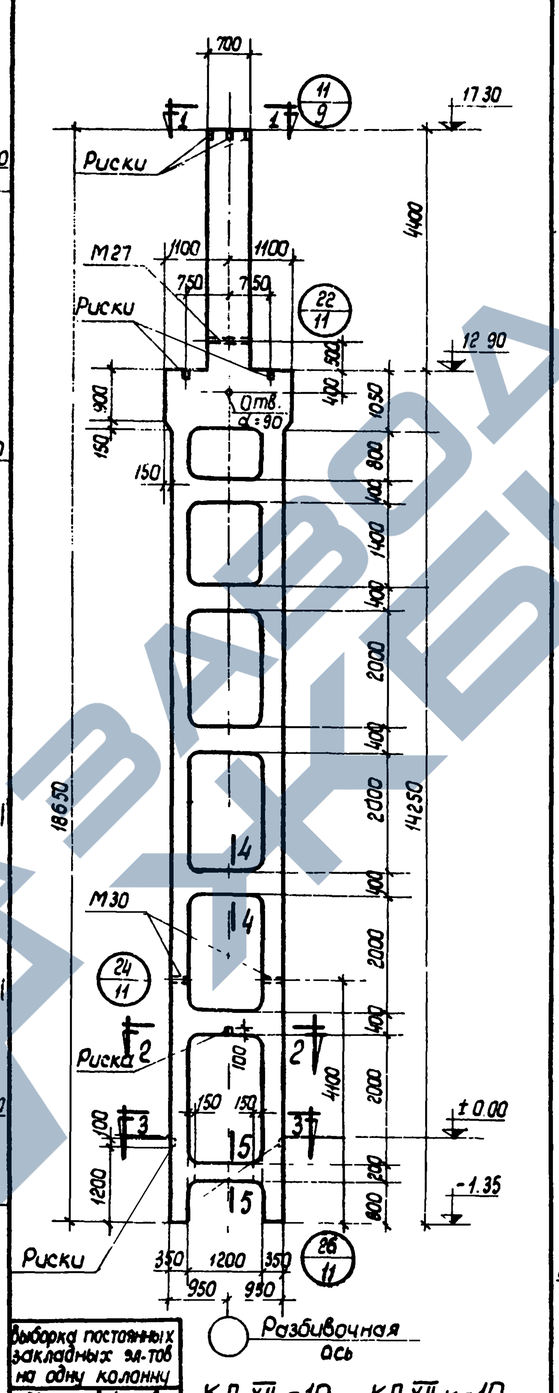

Выборка постоянных закладных эл-тов на одну колонну	
Марка закл. эл-та	Кол-во шт.
М27	1
М30	2

КД XII-10, КД XIIк-10
шаг 12м
Для зданий с шагом колонн по крайним рядам 6м, по средним рядам 12м

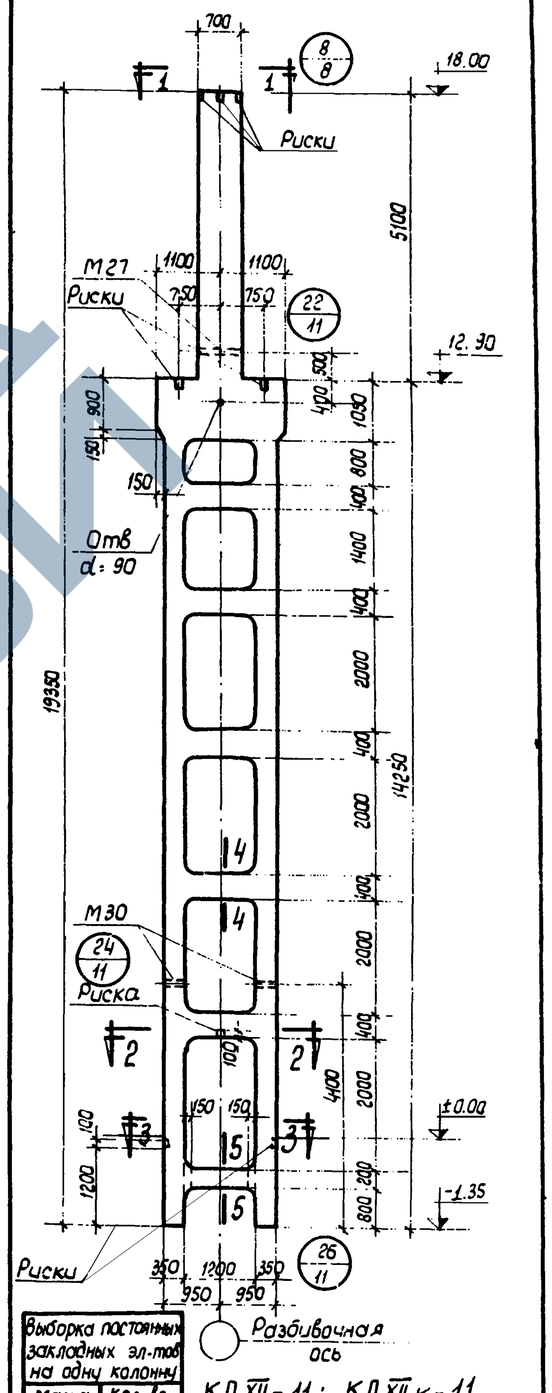

Выборка постоянных закладных эл-тов на одну колонну	
Марка закл. эл-та	Кол-во шт.
М27	1
М30	2

КД XIII-11; КД XIIк-11
шаг 12м
Для зданий с шагом колонн по крайним и средним рядам 12м

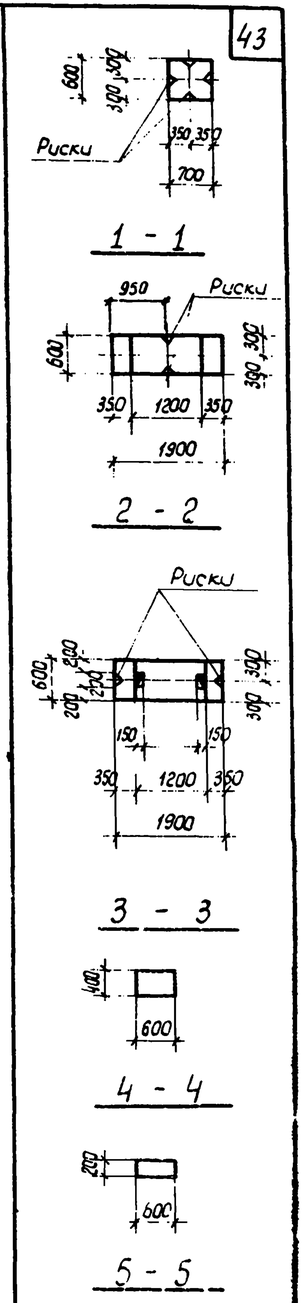

Краны: Q = 10, 20/5 и 30/5 т Пролеты: L = 18, 24 и 30 м

Примечание см. на листе 35.

ТК	Сборные железобетонные двухветвевые колонны.	КЭ-01-52	
1970	Опалубка колонн КД XII-8; КД XIIк-8; КД XII-9; КД XIIк-9; КД XII-10 КД XIIк-10; КД XII-11; КД XIIк-11.	Выпуск XII	
		Лист	37

Госстрой СССР
ПРОЕКТНЫЙ ИНСТИТУТ № 1
г. Ленинград

Нач. отдела		Гринник	
Гл. констр. пр.	Рауш	Исполнитель	Котелина
Рук. группы	Цыбаров		
Ст. инженер	Яковлева	Проверил	Новиков
Инженер	Королев		

10592 44

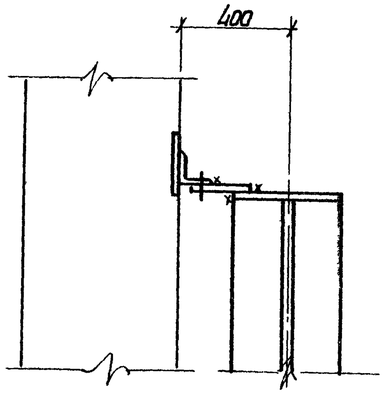

1—1

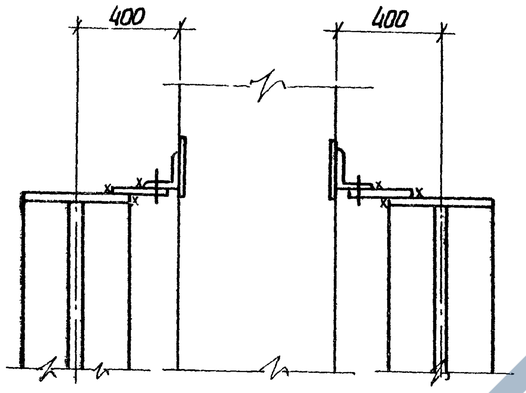

2—2

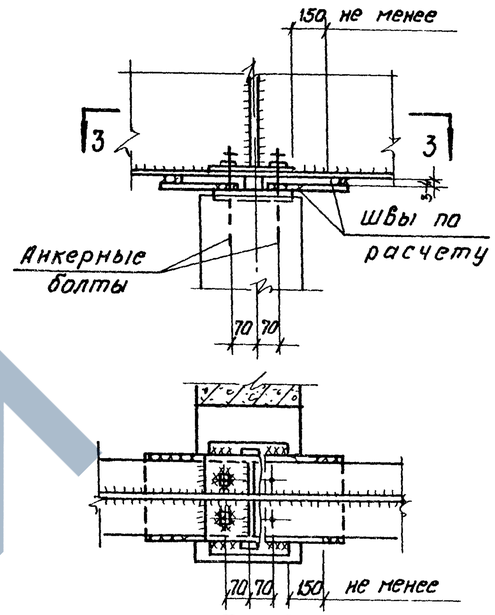

3—3

Узел опирания балок на колонну

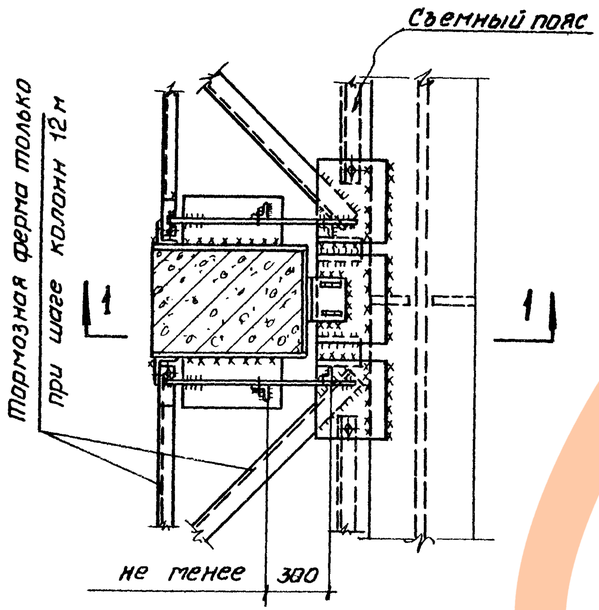

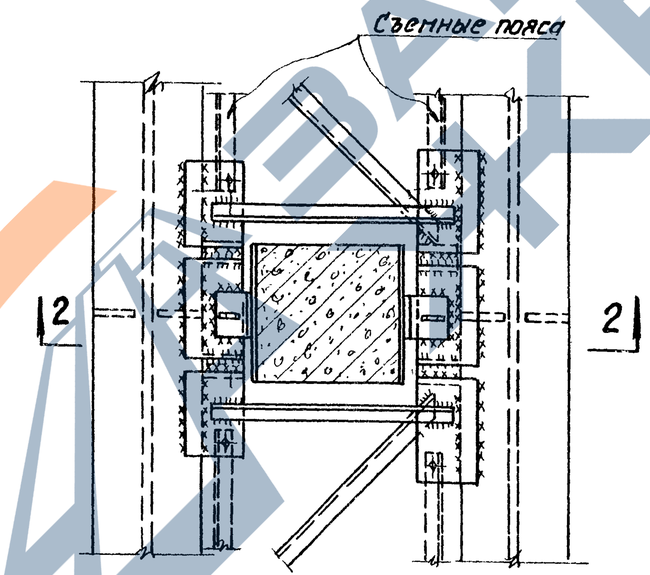

Узлы крепления балок к колоннам

Примечания

1. Марки стали конструкций и типы электродов принимать по серии КЭ-01-57
2. Все неоговоренные сечения элементов стальных конструкций и усилия принимать по чертежам проекта
3. Упорные коротыши до приварки плотно пригнать к колонне
4. Расчетные усилия на сварные швы, прикрепляющие подкрановые балки к закладным элементам от продольного торможения кранов и ветра приведены на рабочих чертежах вертикальных связей

Нач. отд.	Лапина		
Гл. констр.			
Рук. группы	Цыбаров	Раша	
Ст. инж.	Лой	Катепина	
Инженер		Проверил	
Исполнил			
Госстрой СССР ПРОЕКТНЫЙ ИНСТИТУТ №1 г. Ленинград			

ТК	Сборные железобетонные двухветвевые колонны	КЭ-01-52 Выпуск XII
1970	Узлы крепления стальных неразрезных подкрановых балок к колоннам	Лист 38

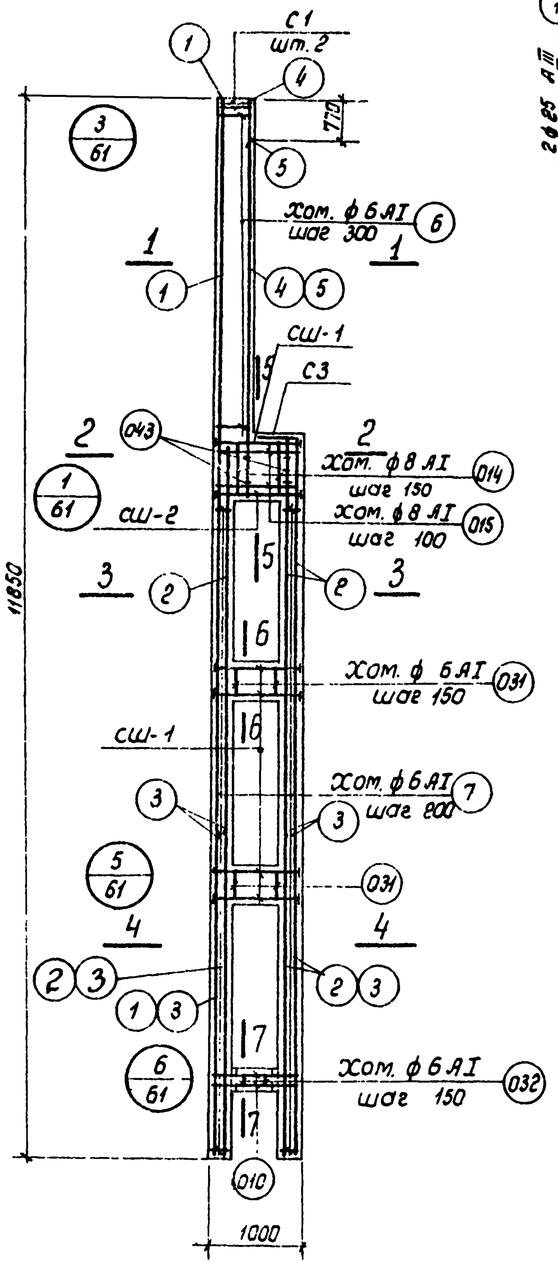

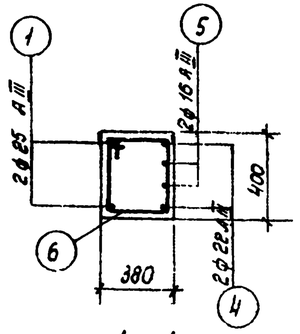

1 - 1

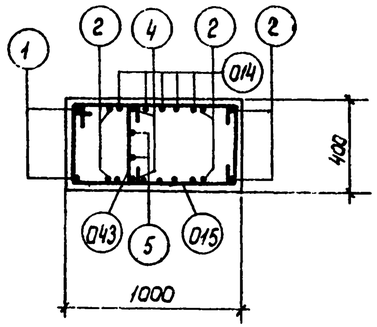

2 - 2

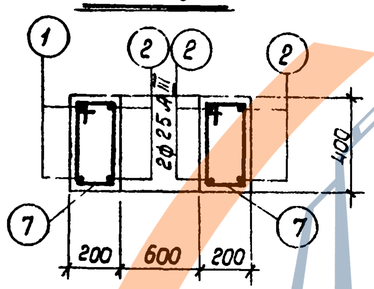

3 - 3

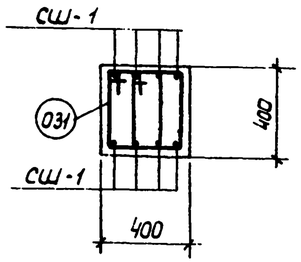

6 - 6

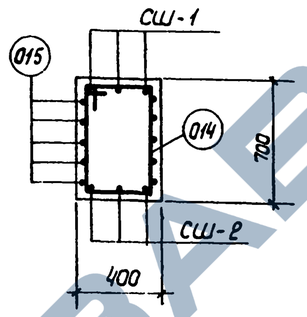

5 - 5

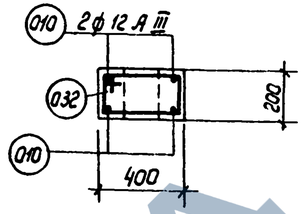

7 - 7

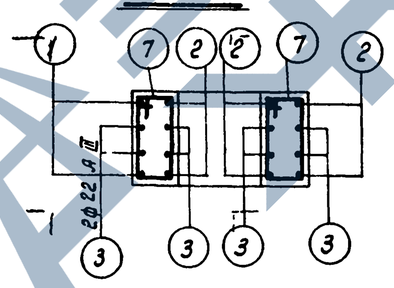

4 - 4

Спецификация арматуры

NN поз.	Эскиз	ф или N по сортаменту	ℓ мм	n шт.	ℓп м	Вес к
010	Эскизы см. на листе 72	12 А III	1500	4	6,0	5,2
014		8 А I	2010	5	10,1	4,0
015		8 А I	2710	5	13,6	5,4
031		6 А I	1250	20	25,1	5,1
032		6 А I	1110	3	3,3	0,7
043		6 А I	510	6	3,1	0,7
1	—	25 А III	11780	2	23,6	9[illegible]
2		25 А III	7970	6	47,8	184[illegible]
3		22 А III	4000	8	32,0	95,4
4		22 А III	4420	2	8,8	26,2
5		16 А III	3700	2	7,4	11,7
6	395; 340 320 415	6 А I	1470	13	19,1	4,2
7	415; 140 340 215	6 А I	1110	74	82,2	17,6

Примечания

1. Опалубку колонн см. на листе 35.
2. В выборке стали на колонну не учтен расход стали на закладные элементы.
3. Марка бетона колонны - „300".

Таблица сеток и марок СШ

Марка армат. изделия	К-во шт.	N листа
С1	2	71
С3	1	
СШ-1	19	
СШ-2	3	

Выборка стали на одну колонну (кг)

Марка колонны	Арматурная сталь по ГОСТ 5781-61												Сталь прокатная марки ВК Ст.3кп ГОСТ 380-60*			Всего
	Класса А-III						Класса А-I									
	N по сортаменту						ф мм						Профиль			
	12	16	22	25		Итого	6	8				Итого	-δ=12	-δ=16	Итого	
КД XII-1	5.2	40.0	130.1	274.9		450,2	33.3	12.9				46,2	9.1	1.9	11.0	507

Госстрой СССР Проектный институт № [illegible] г. Ленинград	Нач. отдела Вишневская; Гл. конструктор проекта Первов; Рук. группы [illegible]; Ст. инженер Кателина; Исполнит. [illegible]; Инженер [illegible]	Раша Цыбаров; Лой; Королев; Проверил Королев	

ТК	Сборные железобетонные двухветвевые колонны	КЭ-01-52 Выпуск XII
1970	Колонна КД XII-1	Лист 39

ЗАВОД ЖБИ

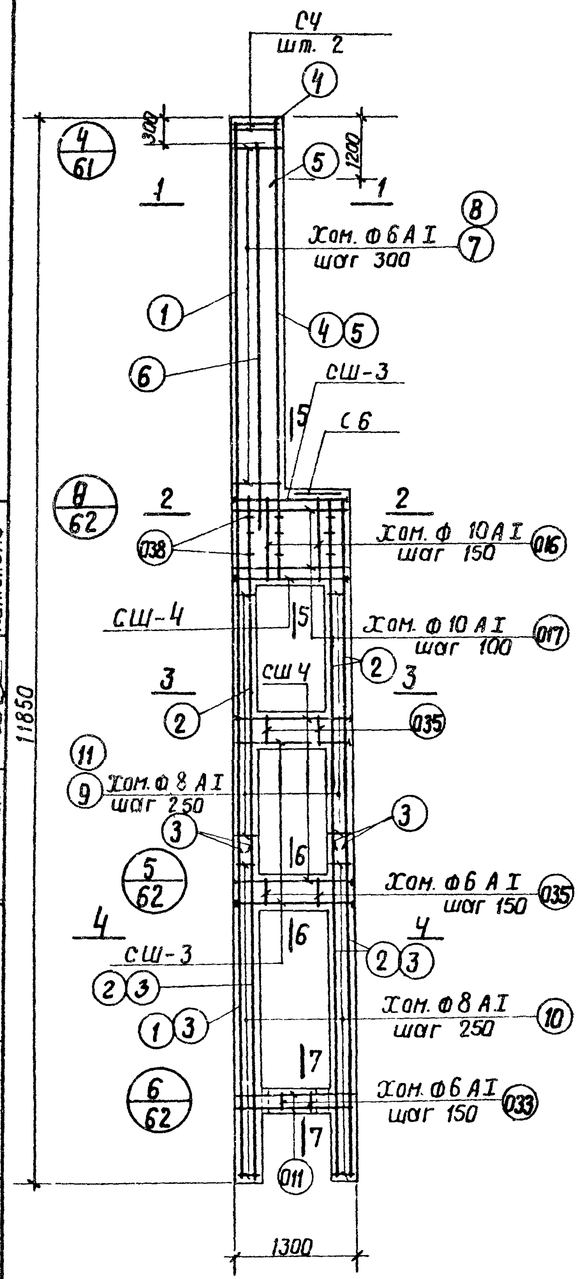

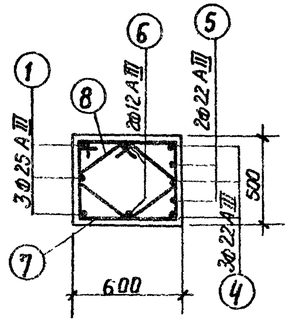

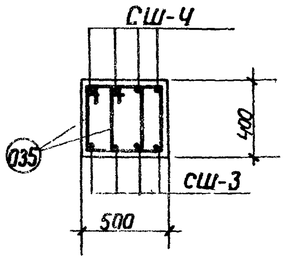

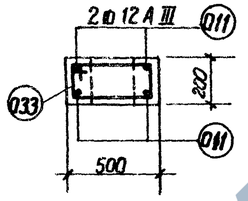

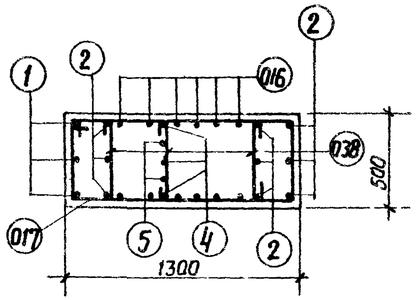

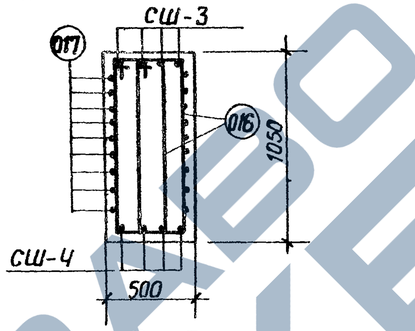

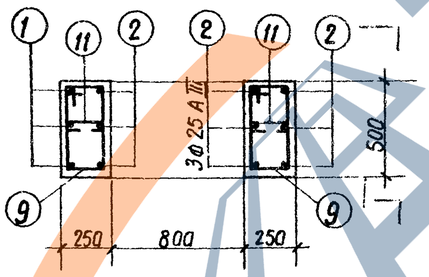

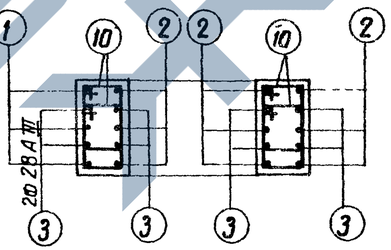

Спецификация арматуры

N поз.	Эскиз	Ф или N по сортаменту	ℓ мм	n шт	ℓп м	Вес кг
011	Эскизы см. на листе 72	12 А III	1700	4	6,8	6.0
016		10 А I	2640	12	31,7	19,4
017		10 А I	3540	9	31,9	19,5
033		6 А I	1310	4	5,2	1,2
035		6 А I	1370	24	32,9	7,3
038		8 А I	610	9	5,5	2,2
1	—	25 А III	11780	3	35.3	35.9
2		25 А III	7570	9	68.1	262.2
3		28 А III	4000	8	32.0	154.6
4		22 А III	5170	3	15.5	46.2
5		22 А III	4000	2	8.0	23.8
6		12 А III	4420	2	8.8	7.8
7	440 615 540 515	6 А I	2110	14	29,5	6.6
8	425 425 350 350 220 270	6 А I	1550	14	21,7	4.8
9	190 530 440 280	8 А I	1440	22	31.7	12,5
10	190 430 340 280	8 А I	1240	64	79,5	31,3
11	190	8 А I	370	22	8,2	3,3

Примечания

1. Опалубку колонн см. на листе 35
2. В выборке стали на колонну не учтен расход стали на закладные элементы.
3. Марка бетона колонны — „400"

Таблица сеток и марок СШ

Марка армат. изделия	К-во шт.	N листа
СЧ	2	71
С6	1	
СШ-3	12	
СШ-4	12	

Выборка стали на одну колонну (кг)

Марка колонны	Арматурная сталь по ГОСТ 5781-61											Сталь прокатная марки ВК Ст. 3 кп ГОСТ 380-60*					Всего
	Класса А-III						Класса А-I					Профиль					
	N по сортаменту					Итого	Ф мм				Итого	δ=12	δ=16			Итого	
	12	16	22	25	28		6	8	10								
КД XII-2	13,8	23.5	114.4	398,1	154.6	704.4	19.9	63.3	38.9		122.1	5.8	7.6			13.4	840

ТК	Сборные железобетонные двухветвевые колонны	КЭ-01-52 Выпуск XII
1970	Колонна КД XII-2	Лист 40

Госстрой СССР
Проектный институт N 1
г. Ленинград

Нач. отдела — Вишневская
Гл. констр. пр. — Перова
Рук. группы — Котелина
Инженер — Проверил

Исполнил — Королев

Раша — Цибаров — Лой

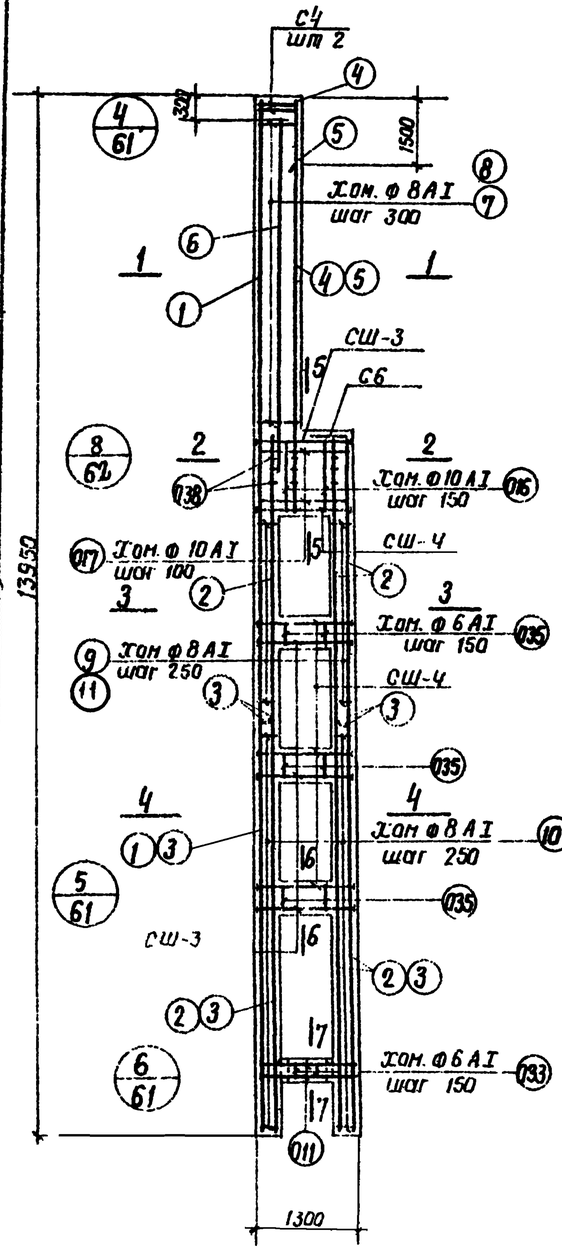

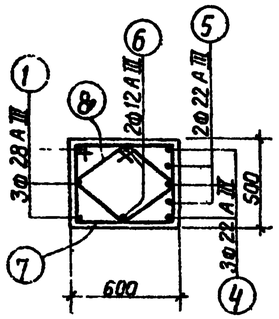

1-1

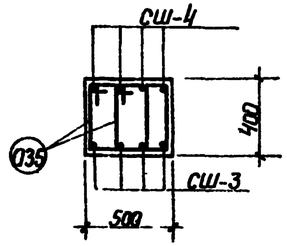

6-6

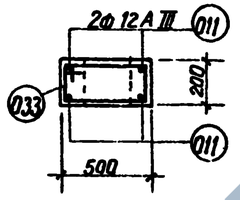

7-7

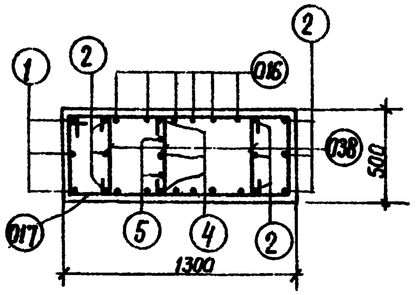

2-2

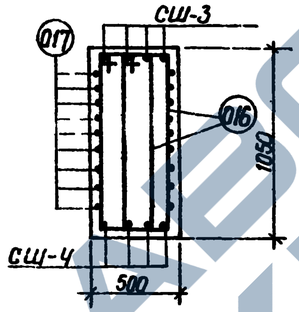

5-5

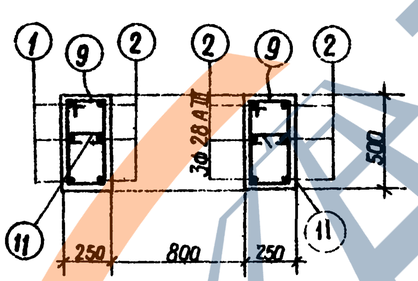

3-3

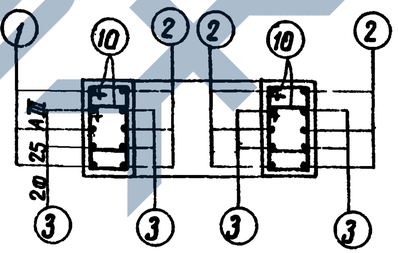

4-4

Спецификация арматуры

N поз.	Эскиз	Ф или N по сортаменту	ℓ мм	n шт	ℓп м	Вес кг
011	Эскизы см. на листе 72	12 АIII	1700	4	6,8	6.0
016		10 АI	2640	12	31.7	19.4
017		10 АI	3540	9	31.9	19,5
033		6 АI	1310	4	5,2	1.2
035		6 АI	1370	36	49,3	10,8
038		8 АI	610	9	5,5	2,2
1	—	28 АIII	13880	3	41.6	200,9
2		28 АIII	9370	9	84.3	407.2
3		25 АIII	5470	8	43.8	168.6
4		22 АIII	5470	3	16.4	48.9
5		22 АIII	4000	2	8 0	23,8
6		12 АIII	4720	2	9,4	8,4
7	140 630 540 530	8 АI	2140	15	32,1	12,7
8	440 440 350 350 220 220	8 АI	1580	15	23,7	9,1
9	190 530 440 280	8 АI	1440	24	34,6	13,7
10	190 430 340 280	8 АI	1240	88	109,0	43,2
11	190	8 АI	370	24	8,9	3,5

Примечания

1. Опалубку колонн см на листе 35.
2. В выборке стали на колонну не учтен расход стали на закладные элементы.
3. Марка бетона колонны — „400".

Таблица сеток и марок СШ		
Марка армат. изделия	К-во шт.	N листа
С4	2	71
С6	1	
СШ-3	16	
СШ-4	16	

Выборка стали на одну колонну (кг)

Марка колонны	Арматурная сталь по ГОСТ 5781-61											Сталь прокатная марки ВК Ст. 3 кп ГОСТ 380-60*					Всего
	Класса А-III						Класса А-I										
	N по сортаменту					Итого	Ф мм				Итого	Профиль				Итого	
	12	16	22	25	28		6	8	10			δ=12	δ=16				
КД XII-3	14.4	31.4	131.9	168.6	608.1	954.4	12.0	98.2	38.9		149.1	7.7	10.1			17.8	1121

ТК	Сборные железобетонные двухветвевые колонны	КЭ-01-52 выпуск XII
1970	Колонна КД XII-3	Лист 41

Проектный инст. г. Ленинград

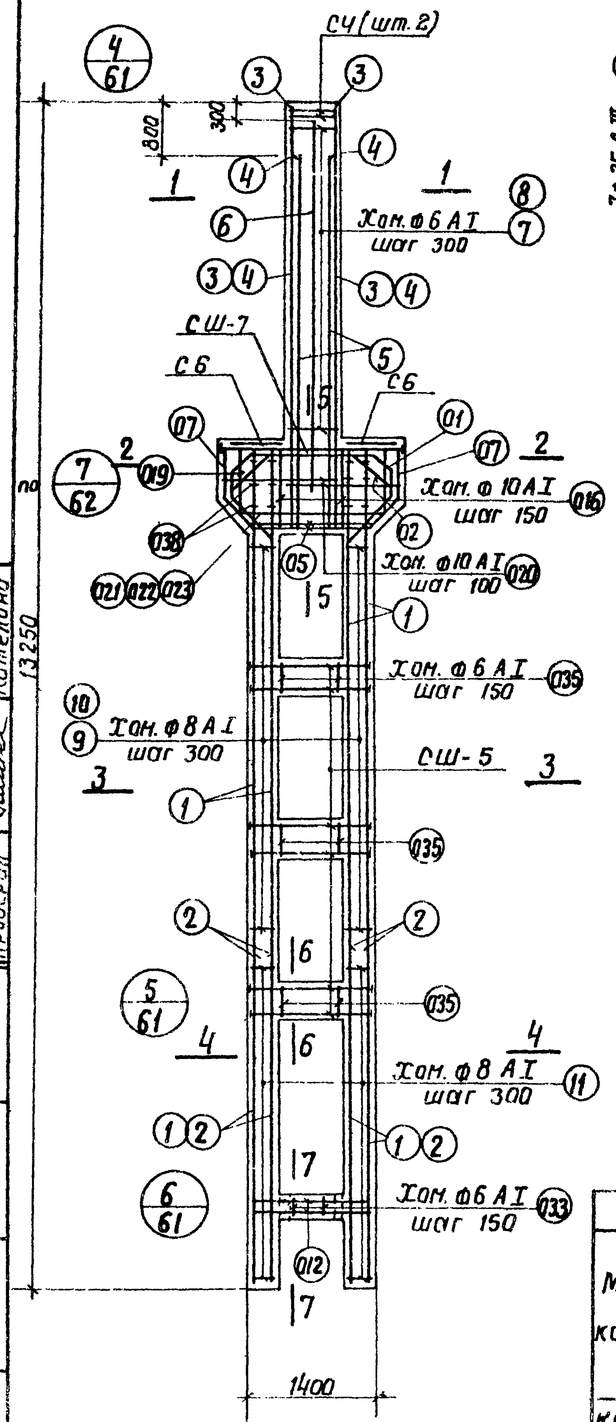

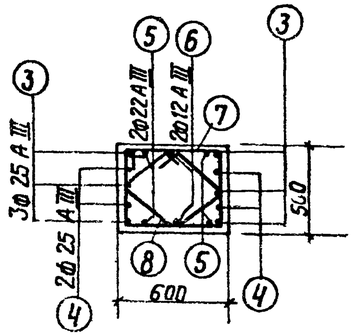

1–1

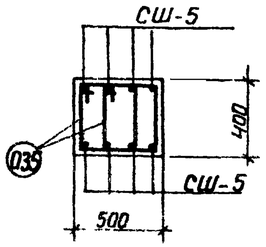

6–6

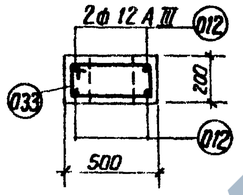

7–7

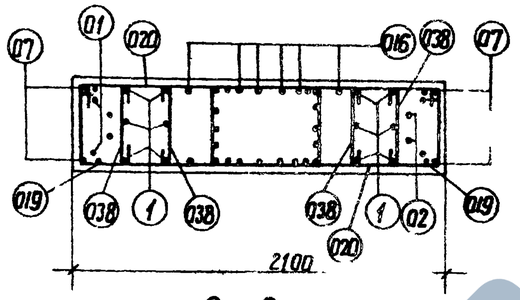

2–2

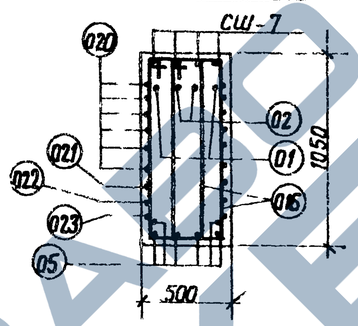

5–5

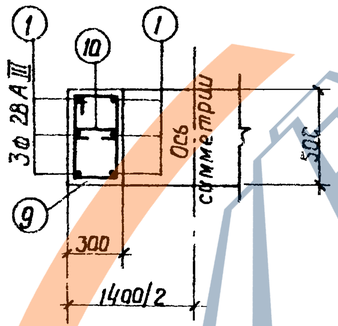

3–3

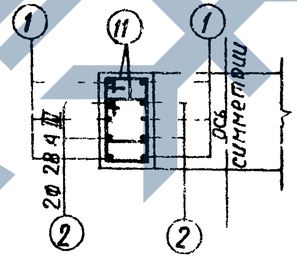

4–4

Спецификация арматуры

48

N поз	Эскиз	Ф или N по сортаменту	ℓ мм	n шт.	ℓп м	Вес кг
01	Эскизы см на листе 72	25 А III	3670	2	7.3	28.2
02		25 А III	3290	2	6.6	25.4
05		22 А III	2260	6	13.6	40.5
07		18 А III	1000	4	4.0	8.0
012		12 А III	1700	4	6.8	6.0
016		10 А I	2640	12	31.7	19.6
019		10 А I	2540	2	5.1	3.2
020		10 А I	3640	12	43.7	27.0
021		10 А I	4940	1	4.9	3.0
022		10 А I	4540	1	4.5	2.8
023		10 А I	4140	1	4.1	2.5
033		6 А I	1310	4	5.2	1.2
035		6 А I	1370	36	49.3	10.9
038		8 А I	620	12	7.3	2.9
1	—	28 А III	9370	12	112,5	543.0
2		28 А III	4000	8	32.0	154.6
3		25 А III	4720	6	28.3	109.0
4		25 А III	4000	4	16.0	61.6
5		22 А III	4000	4	16.0	47.7
6		12 А III	4000	2	8.0	7.1
7	615; 440 540 515	6 А I	2110	12	25.3	5.6
8	425 350 350 425 270	6 А I	1550	12	18.8	4.2
9	530; 240 440 330	8 А I	1540	30	46.2	18.2
10	240	8 А I	420	30	12.6	5.0
11	430; 240 340 330	8 А I	1340	56	75.0	29.6

Выборка стали на одну колонну (кг)

Марка колонны	Арматурная сталь по ГОСТ 5781-61. Класса А-III. N по сортаменту: 12	18	22	25	28		Итого	Класса А-I. Ф мм: 6	8	10	Итого	Сталь прокатная марки ВК Ст. 3 КП ГОСТ 380-60*. Профиль: -δ=14	-δ=18			Итого	Всего
КД XII-4	13.1	72.3	88.2	255.6	697.6		1126.8	21.9	74.9	58.1	154.9	13.4	4.1			17.5	1299

Примечания

1. Опалубку колонн см. лист 36.
2. В выборке стали на колонну не учтен расход стали на закладные элементы.
3. Марка бетона колонны — „400"

Таблица сеток и марок СШ		
Марка армат. изделия	К-во шт.	N листа
С4	2	71
С6	2	
СШ-5	24	
СШ-7	4	

ТК	Сборные железобетонные двухветвевые колонны	КЭ-01-52 Выпуск XII
1970	Колонна КД XII-4	Лист 42

Госстрой СССР
Проектный институт Ленинградский
Нач. отдела Вишневский
Гл. констр. пр. Шубаров
Рук. груп. Лаш
Инженер Котелина
Испытание Шубаров
Рисунок Королев
Проверил Котелина

10592 49

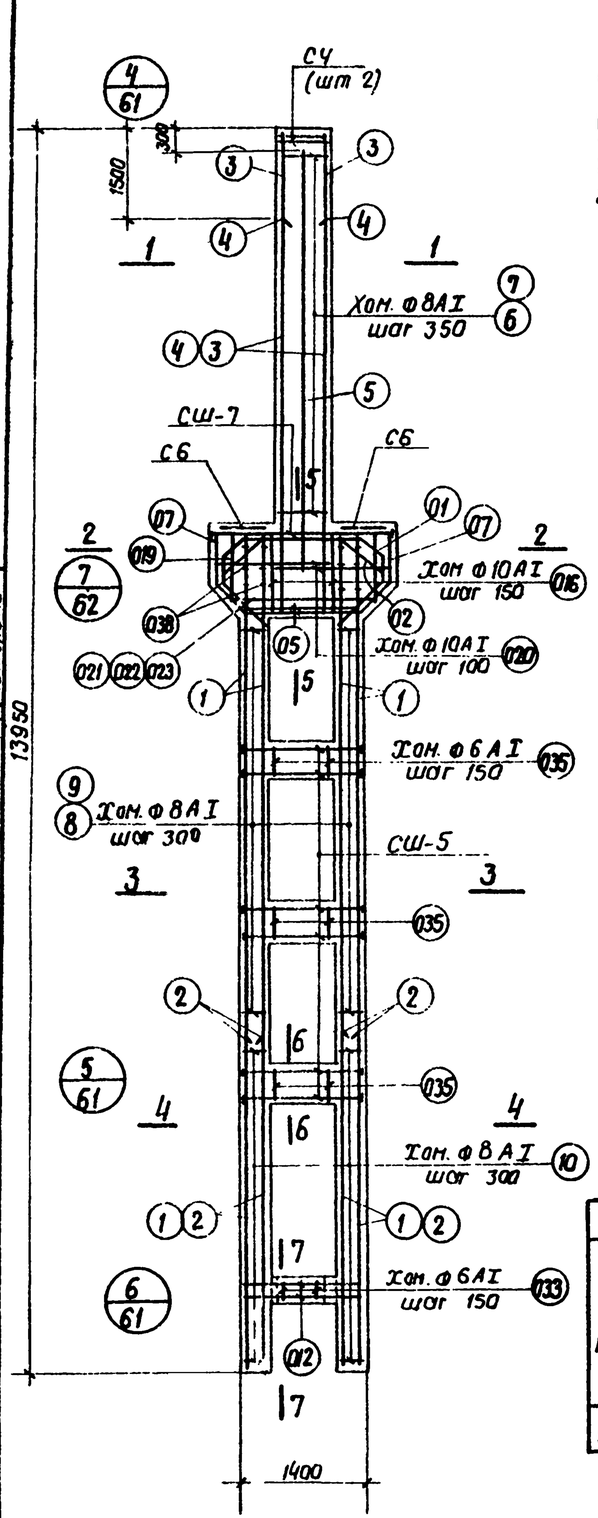

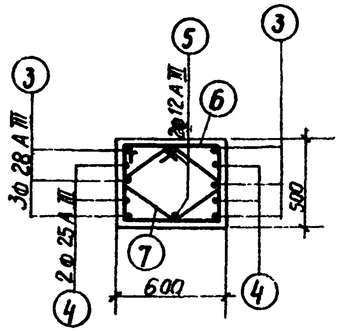

1–1

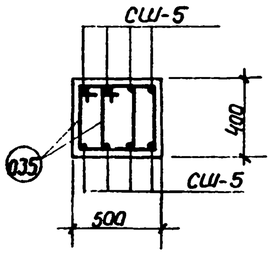

6–6

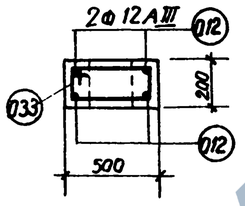

7–7

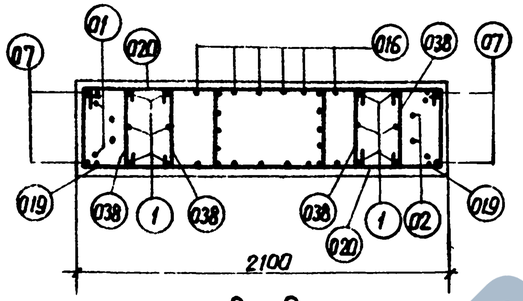

2–2

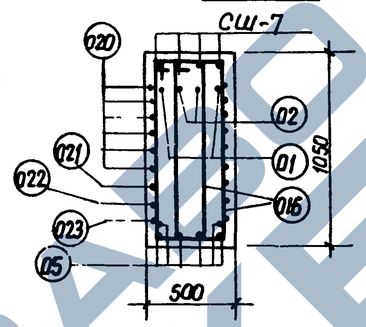

5–5

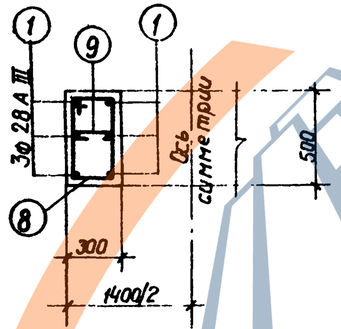

3–3

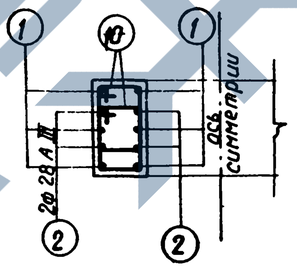

4–4

Спецификация арматуры

49

N поз	Эскиз	Ф или N по сортаменту	ℓ мм	n шт	ℓп м	Вес кг
01	Эскизы см. на листе 72	25АIII	3670	2	7.3	28.2
02		25АIII	3290	2	6.6	25.4
05		22АIII	2260	6	13.6	40.5
07		18АIII	1000	4	4.0	8.0
012		12АIII	1700	4	6.8	6.0
016		10АI	2640	12	31.7	19.6
019		10АI	2540	2	5.1	3.2
020		10АI	3640	12	43.7	27.0
021		10АI	4940	1	4.9	3.0
022		10АI	4540	1	4.5	2.8
023		10АI	4140	1	4.1	2.5
033		6АI	1310	4	5.2	1.2
035		6АI	1370	36	49.3	10.9
038		8АI	610	12	7.3	2.9
1	—	28АIII	9370	12	112.5	543.0
2		28АIII	4000	8	32.0	154.6
3		28АIII	5470	6	32.8	158.4
4		25АIII	4000	4	16.0	61.6
5		12АIII	4720	2	9.4	8.4
6	630; 440 510 530	8АI	2140	13	27.8	11.0
7	440 350 440 530	8АI	1600	13	20.8	8.2
8	530; 240 440 330; 270	8АI	1540	30	46.2	18.2
9	240	8АI	420	30	12.6	5.0
10	430; 240 340 330	8АI	1340	56	75.0	29.6

Выборка стали на одну колонну (кг)

Марка колонны	Арматурная сталь по ГОСТ 5781-61												Сталь прокатная марки ВКСт.3кп ГОСТ 380-60*					Всего
	Класса А-III							Класса А-I										
	N по сортаменту						Итого	Ф мм			Итого		Профиль				Итого	
	12	18	22	25	28			6	8	10			-δ=14	-δ=18				
КД XII-5	14.4	72.3	40.5	146.6	856.0		1129.8	12.1	94.1	58.1	164.3		13.4	4.1			17.5	1312

Примечания

1. Опалубку колонн см. лист 36.
2. В выборке стали на колонну не учтен расход стали на закладные элементы.
3. Марка бетона колонны — „400"

Таблица сеток и марок СШ

Марка армат изделия	К-во шт.	N листа
СУ	2	71
С6	2	
СШ-5	24	
СШ-7	4	

Госстрой СССР	Проектный институт N1 г. Ленинград		
Нач. отдела	Винниковский		
Гл. констр. пр.	Пороба		
Руководитель группы	Цыбаров		
Инженер	Королев		
Исполнил	Винниковский		
Проверил	Котелина		

ТК	Сборные железобетонные двухветвевые колонны	КЭ-01-52 Выпуск XII
1970	Колонна КД XII-5	Лист 43

10592 50

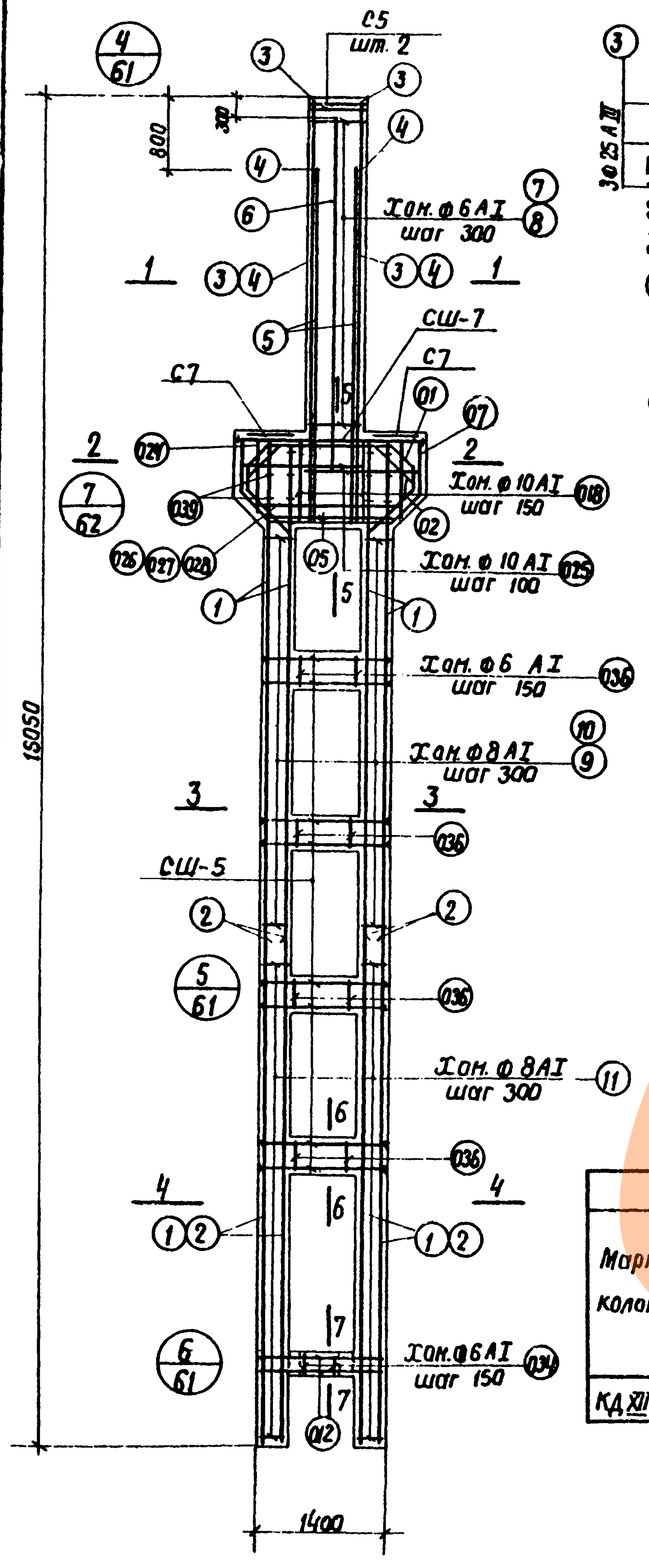

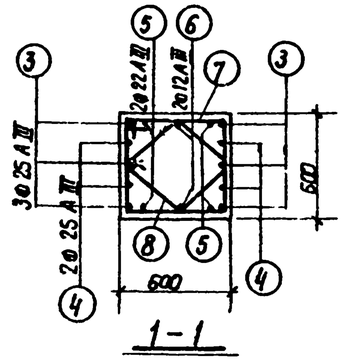

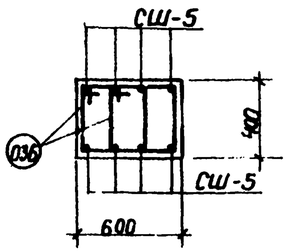

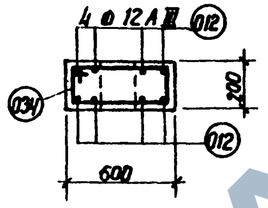

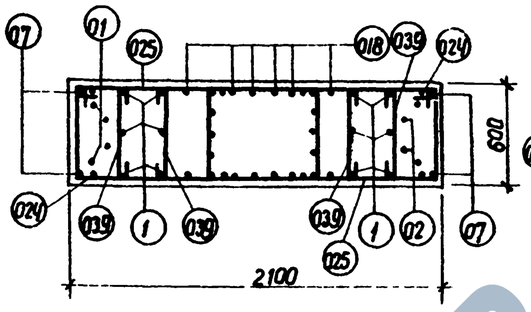

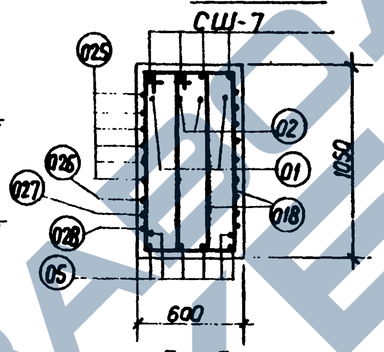

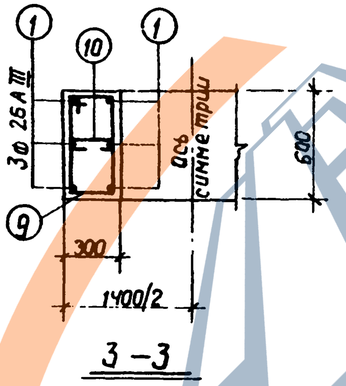

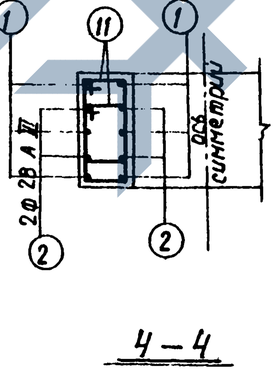

Спецификация арматуры

50

N N поз.	Эскиз	Ф или N по сортаменту	ℓ мм	n шт.	ℓп м	Вес кг
01	Эскизы см. на листе 72	25 АIII	3670	2	7.3	28.2
02		25 АIII	3290	2	6.6	25.4
05		22 АIII	2260	6	13.6	40.5
07		18 АIII	1000	4	4.0	8.0
012		12 АIII	1700	8	13.6	12.0
018		10 АI	3140	12	37.7	23.3
024		10 АI	2740	2	5.4	3.4
025		10 АI	3840	12	46.1	28.5
026		10 АI	5140	1	5.1	3.1
027		10 АI	4740	1	4.7	2.9
028		10 АI	4340	1	4.3	2.7
034		6 АI	1510	4	6.0	1.3
036		6 АI	1570	48	75.4	16.7
039		8 АI	720	12	8.5	3.4
1	—	25 АIII	11170	12	134.0	515.9
2		28 АIII	5470	8	43.8	211.6
3		25 АIII	4720	6	28.3	109.0
4		25 АIII	4000	4	16.0	61.6
5		22 АIII	4000	4	16.0	47.7
6		12 АIII	4000	2	8.0	7.1
7	540 / 540 / 615 (615)	6 АI	2310	12	27.7	6.2
8	380 / 380 / 270 / 270	6 АI	1670	12	20.0	4.4
9	240 / 540 / 330 (630)	8 АI	1740	32	55.7	22.0
10	240	8 АI	420	32	13.4	5.3
11	240 / 420 / 330 (510)	8 АI	1500	76	114.0	45.0

Выборка стали на одну колонну (кг)

Марка колонны	Арматурная сталь по ГОСТ 5781-61. Класса А-III. N по сортаменту: 12	18	22	25	28		Итого	Класса А-I. Ф мм: 6	8	10	Итого	Сталь прокатная марки ВКСт3кп ГОСТ 380-60*. Профиль: -δ=14	-δ=18			Итого	Всего
КД XII-6	19.1	93.8	88.2	771.5	211.6		1184.2	28.6	98.9	63.9	191.4	17.9	4.1			22.0	1398

Примечания

1. Опалубку колонн см. лист 36
2. В выборке стали на колонну не учтен расход стали на закладные элементы
3. Марка бетона колонны -„400"

Таблица сеток и марок СШ		
Марка армат изделия	К-во шт	N листа
С5	2	71
С7	2	
СШ-5	32	
СШ-7	4	

ТК	Сборные железобетонные двухветвевые колонны	КЭ-01-52 Выпуск XII
1970	Колонна КД XII-6	Лист 44

Госстрой СССР
Проектный институт г. Ленинград

Нач. отдела Винчевский
Гл. констр. пр. Перова
Исполнит. Раша
Рук. группы Сибаров
Инженер Котенчик
Проверил Королев

10592 51

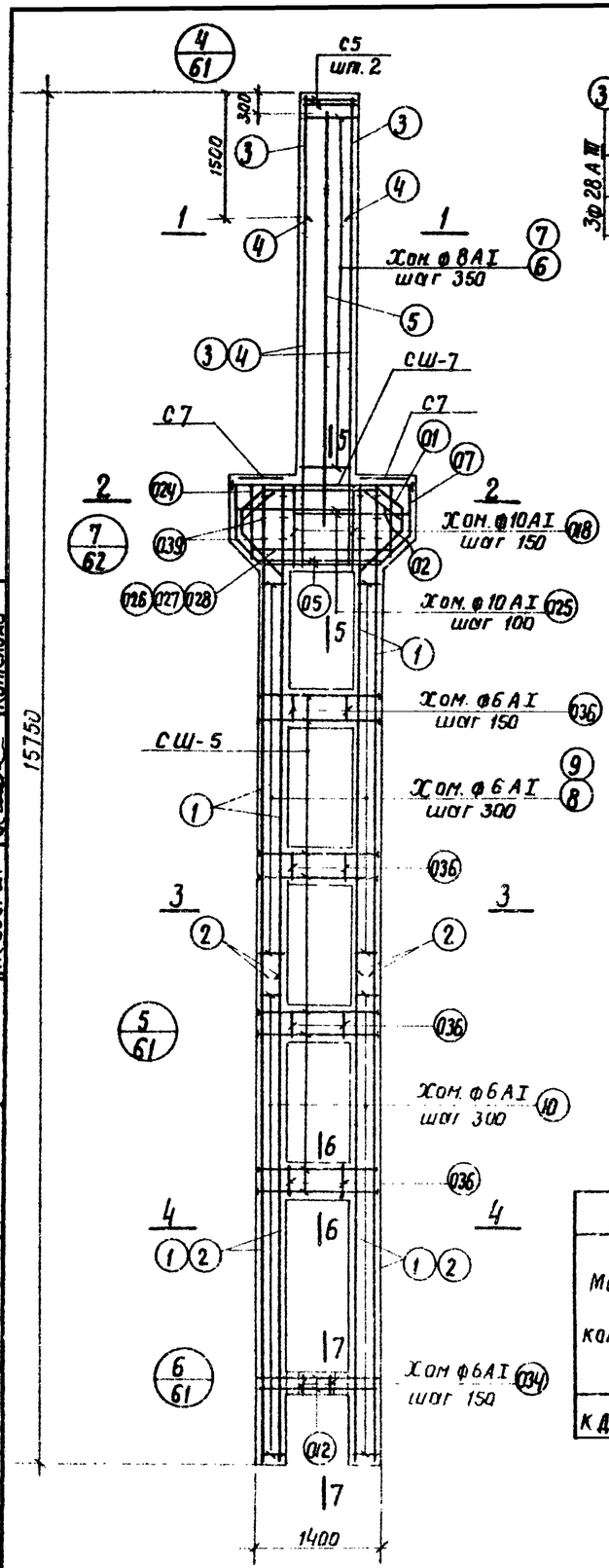

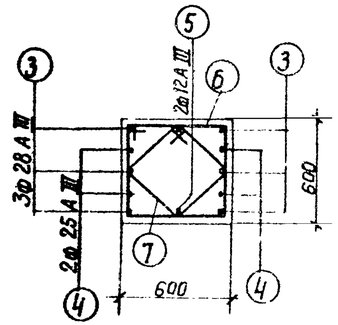

1 – 1

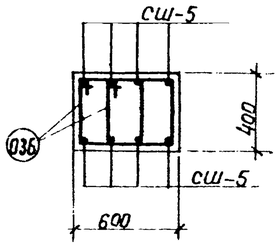

6 – 6

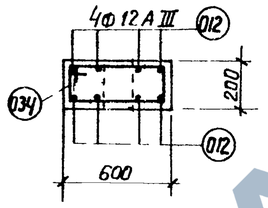

7 – 7

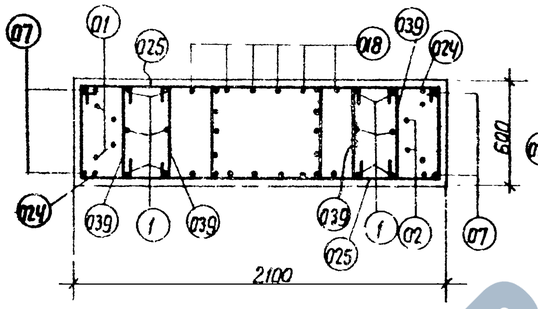

2 – 2

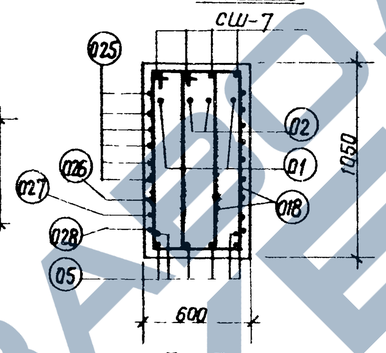

5 – 5

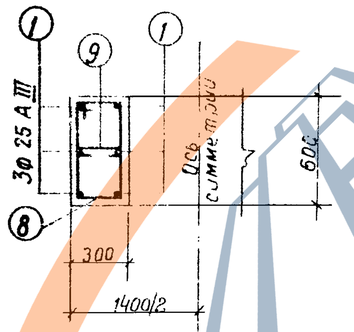

3 – 3

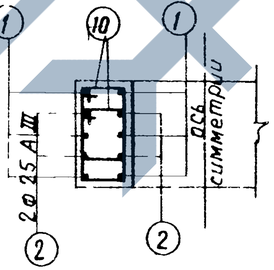

4 – 4

Спецификация арматуры

51

N поз.	Эскиз	Ф или N по сортаменту	ℓ мм	n шт.	ℓn м	Вес кг
01	Эскизы см на листе 72	25 А III	3670	2	7.3	28.2
02		25 А III	3290	2	6.6	25.4
05		22 А III	2260	6	13.6	40.5
07		18 А III	1000	4	4.0	8.0
012		12 А III	1700	8	13.6	12.0
018		10 А I	3140	12	37.7	23.3
024		10 А I	2740	2	5.4	3.4
025		10 А I	3840	12	46.1	28.5
026		10 А I	5140	1	5.1	3.1
027		10 А I	4740	1	4.7	2.9
028		10 А I	4340	1	4.3	2.7
034		6 А I	1510	4	6.0	1.3
036		6 А I	1570	48	75.4	16.7
039		8 А I	710	12	8.5	3,4
1	—	25 А III	11170	12	134.0	515.9
2		25 А III	5470	8	43.8	168.6
3		28 А III	5470	6	32.8	158.4
4		25 А III	4000	4	16.0	61.6
5		12 А III	4720	2	9.4	8.4
6	540 [630 / 540] 630	8 А I	2340	13	30.4	12.0
7	470 / 380 / 270	8 А I	1700	13	22.1	8.8
8	240 [615 / 540] 315	6 А I	1710	32	54.6	12.9
9	240	6 А I	390	32	12.4	2.8
10	240 [495 / 420] 315	6 А I	1470	76	111.5	24.8

Выборка стали на одну колонну (кг)

Марка колонны	Арматурная сталь по ГОСТ 5781-61											Сталь прокатная марки ВК Ст 3 кп ГОСТ 380-60*					Всего
	Класса А-III							Класса А-I									
	N по сортаменту							Ф мм				Профиль					
	12	18	22	25	28		Итого	6	8	10	Итого	δ=14	δ=18			Итого	
КД XII-7	20.4	93.8	40.5	831.1	158.4		1144.2	57.7	47.4	63.9	169.0	17.9	4.1			22.0	1335

Примечания

1. Опалубку колонн см лист 36
2. В выборке стали на колонну не учтен расход стали на закладные элементы.
3. Марка бетона колонны -„ 400"

Таблица сеток и марок СШ

Марка армат. изделия	К во шт	N чертежа
С5	2	71
С7	2	
СШ-5	32	
СШ-7	4	

ТК 1970	Сборные железобетонные двухветвевые колонны	КЭ-01-52 Выпуск XII
	Колонна КД XII-7	Лист 45

Госстрой СССР
Проектный институт г. Ленинград

Нач. отдела — Вишневский
Гл. констр. пр. — Перова
Рук. группы — Раша
Инженер — Котелина
Исполнит. — Сибгаров
Проверил — Королев

10592 52

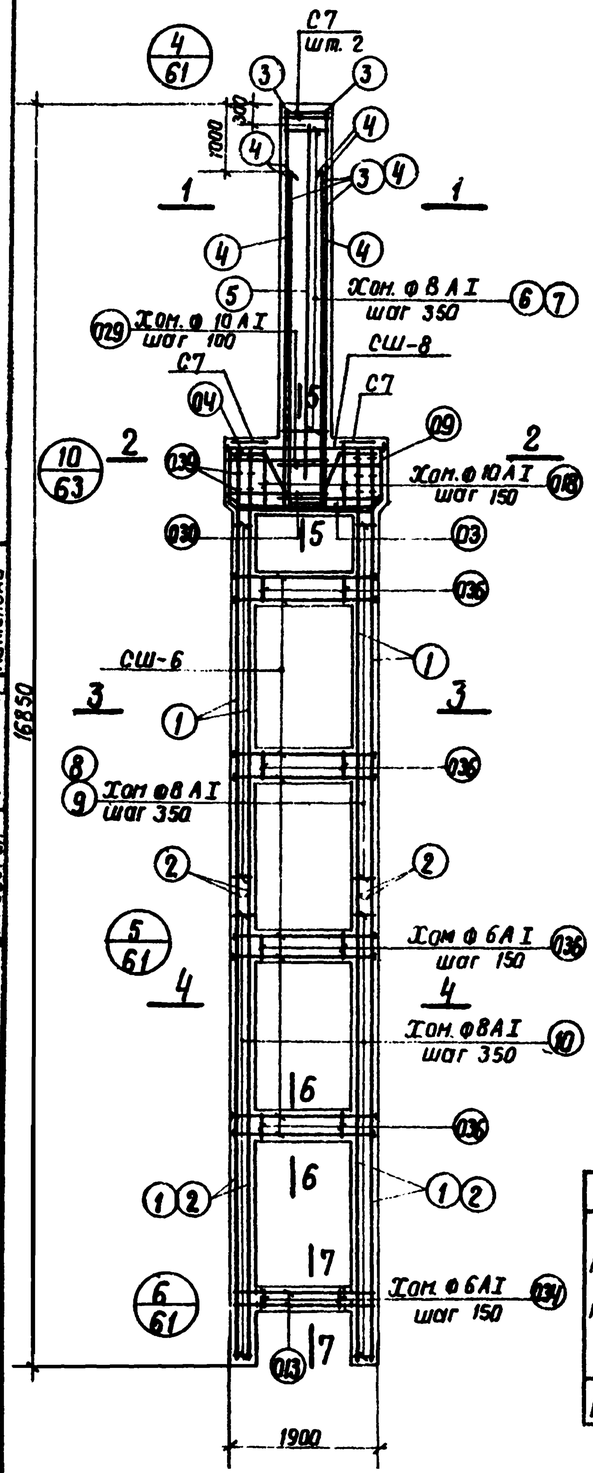

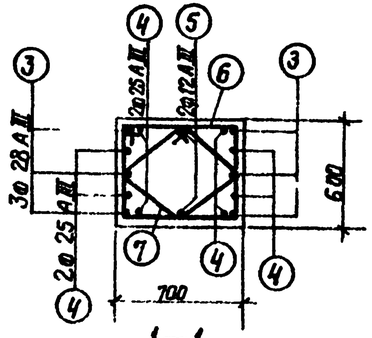

1–1

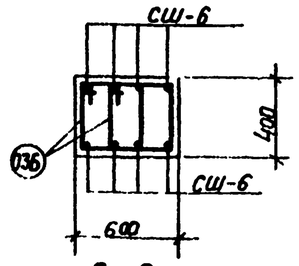

6–6

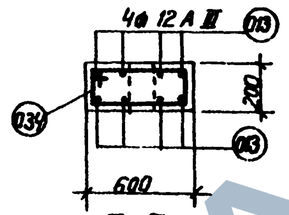

7–7

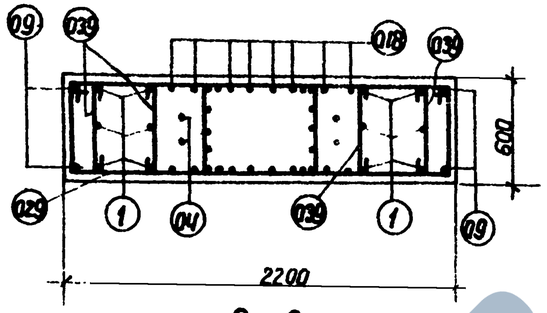

2–2

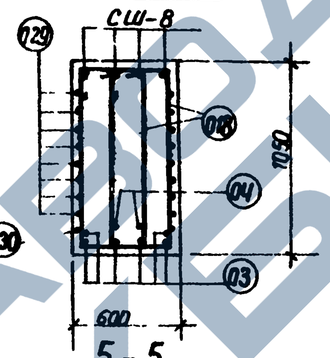

5–5

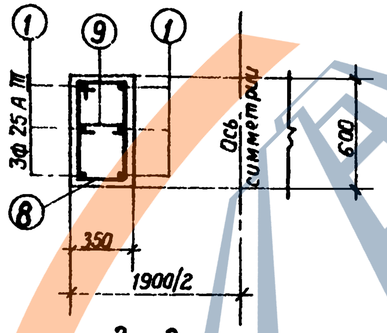

3–3

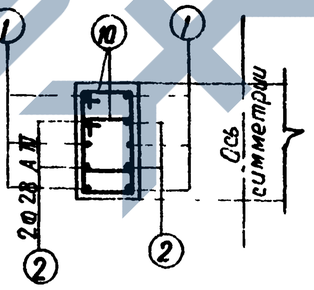

4–4

Спецификация арматуры

52

NN поз	Эскиз	ф или N по сортаменту	ℓ мм	n шт.	ℓп м	Вес кг
03	Эскизы см. на листе 72	25 А III	2320	6	13,9	53,4
04		25 А III	3070	2	6,1	23,6
09		18 А III	1200	4	4,8	9,6
013		12 А III	2100	8	16,8	15,2
018		10 А I	3140	16	50,4	31,1
029		10 А I	4040	16	64,6	39,9
030		10 А I	3940	2	7,9	4,9
034		6 А I	1510	7	10,6	2,4
036		6 А I	1570	64	100,5	22,3
039		8 А I	720	12	8,5	3,4
1	—	25 А III	12370	12	148,4	571,3
2		28 А III	6070	8	48,6	234,7
3		28 А III	5370	6	32,2	155,5
4		25 А III	4420	8	35,4	136,3
5		12 А III	4420	2	8,8	7,8
6	540 730 540 630	8 А I	2540	12	30,0	11,9
7	510 470 120 120 320	8 А I	1860	12	22,3	8,8
8	290 630 540 380	8 А I	1840	16	29,5	11,4
9	290	8 А I	470	16	7,5	2,9
10	290 510 420 380	8 А I	1600	72	115,0	45,4

Выборка стали на одну колонну (кг)

Марка колонны	Арматурная сталь по ГОСТ 5781-61											Сталь прокатная марки ВК Ст. 3 кп ГОСТ 380-60*					Всего
	Класса А-III							Класса А-I									
	N по сортаменту						Итого	ф мм			Итого	Профиль				Итого	
	12	18	22	25	28			6	8	10		δ=14	δ=16				
КДXII-8	23.0	26.7	175.4	784.6	390.2		1399.9	24.7	109.4	75.9	210.0	2.2	20.2			22.4	1632

Примечания

1. Опалубку колонн см лист 37.
2. В выборке стали на колонну не учтен расход стали на закладные элементы;
3. Марка бетона колонны – „400".

Таблица сеток и марок СШ		
Марка армат. изделия	К-во шт.	N листа
С7	4	71
СШ-6	32	
СШ-8	4	

Госстрой СССР Проектный институт N г. Ленинград	Нач. отдела Вишневская; Гл. констр. пр. Перова; Исполнит. Ваш; Рук. группы Абрамов; Проверил Жигалин; Инженер Котелина	

ТК	Сборные железобетонные двухветвевые колонны	КЭ-01-52 Выпуск XII
1970	Колонна КДXII-8	Лист 46

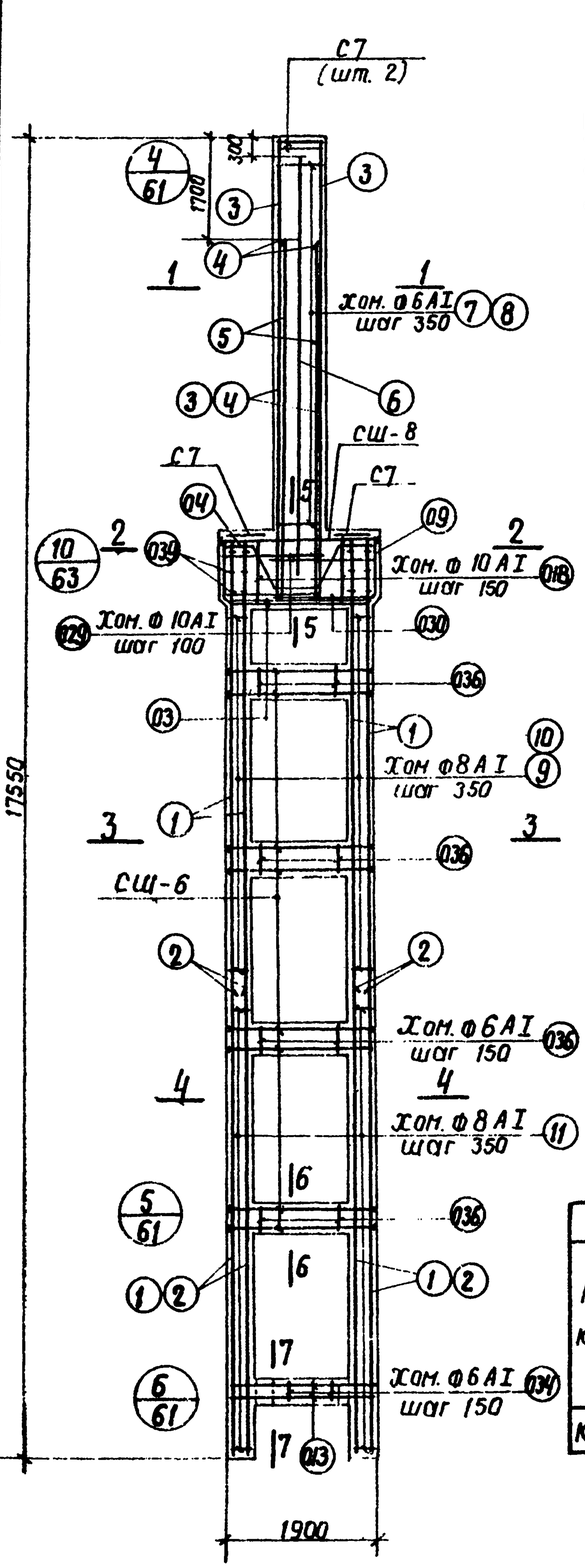

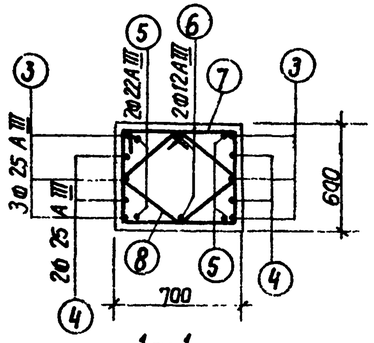

1–1

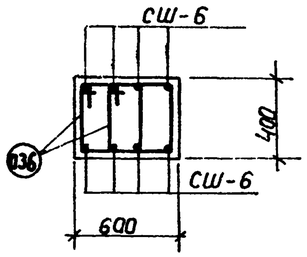

6–6

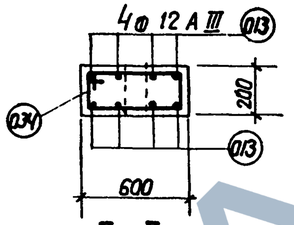

7–7

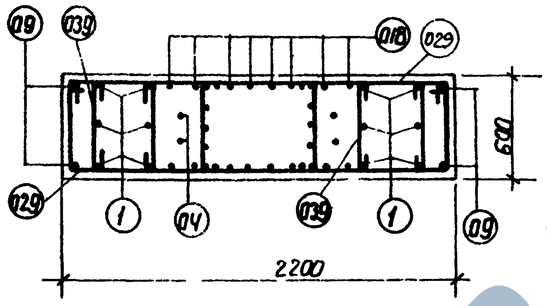

2–2

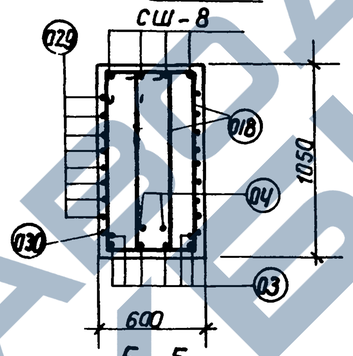

5–5

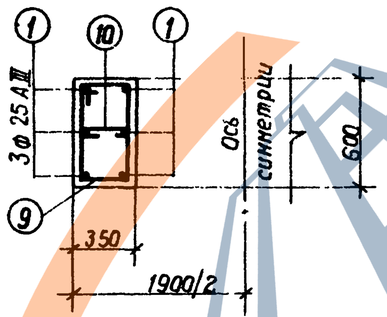

3–3

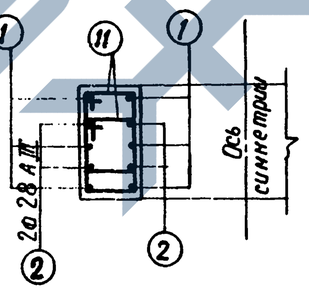

4–4

Спецификация арматуры

53

N поз.	Эскиз	Ф или N по сортаменту	ℓ мм	n шт.	ℓп м	Вес кг
03	Эскизы см. на листе 72	25АIII	2320	6	13.9	53.4
04		25АIII	3070	2	6.1	23.6
09		18АIII	1200	4	4.8	9.6
013		12АIII	2100	8	16.8	15.2
018		10АI	3140	16	50.4	31.1
029		10АI	4040	16	64.6	39.9
030		10АI	3940	2	7.9	4.9
034		6АI	1510	7	10.6	2.4
036		6АI	1570	64	100.5	22.3
039		8АI	710	12	8.5	3.4
1	—	25АIII	12370	12	148.4	571.3
2		28АIII	6070	8	48.6	234.7
3		25АIII	6070	6	36.4	140.1
4		25АIII	4420	4	17.7	68.1
5		22АIII	4420	4	17.7	52.7
6		12АIII	5170	2	10.3	9.2
7	540 715 610 615	6АI	2510	15	37.8	8.4
8	495 135 120 270	6АI	1830	15	27.5	6.1
9	290 630 640 380 320	8АI	1840	16	29.5	11.4
10	290	8АI	470	16	7.5	2.9
11	290 510 420 380	8АI	1600	72	115.0	45.5

Выборка стали на одну колонну (кг)

Марка колонны	Арматурная сталь по ГОСТ 5781-61											Сталь прокатная марки ВКСт3кп ГОСТ 380-60*					Всего
	Класса А-III							Класса А-I									
	N по сортаменту						Итого	Ф мм			Итого	Профиль				Итого	
	12	18	22	25	28			6	8	10		Б-14	Б-16				
КД XII-9	24.4	26.7	228.1	856.5	234.7		1370.4	39.2	93.2	75.9	208.3	2.2	20.2			22.4	1601

Примечания

1. Опалубку колонн см. лист 37.
2. В выборке стали на колонну не учтен расход стали на закладные элементы.
3. Марка бетона колонны – „400"

Таблица сеток и марок СШ

Марка армат. изделия	К-во шт.	N листа
С7	4	71
СШ-6	32	
СШ-8	4	

ТК 1970	Сборные железобетонные двухветвевые колонны	КЭ-01-52 Выпуск XII
	Колонна КД XII-9	Лист 47

Госстрой СССР
Проектный институт № 1
г. Ленинград

Нач. отд. Винневская
Гл. констр. пр. Перова
Рук. группы
Инженер Катенина
Исполнит. Раша
Проверил Королев

10592 54

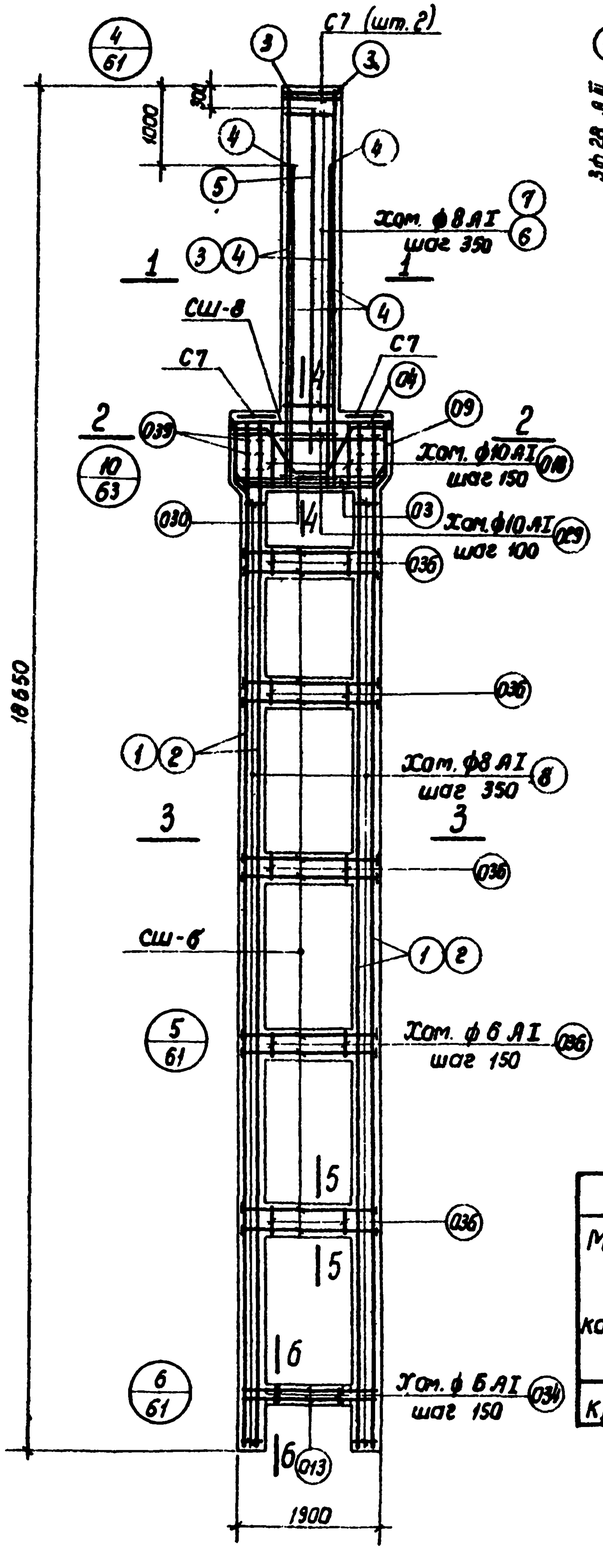

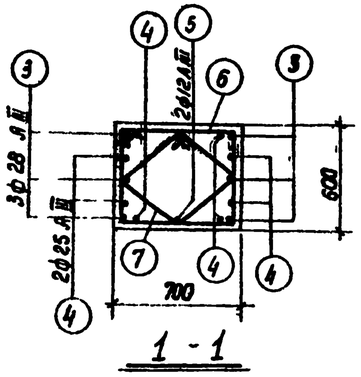

1 - 1

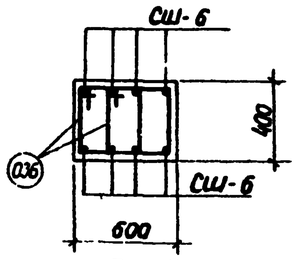

5 - 5

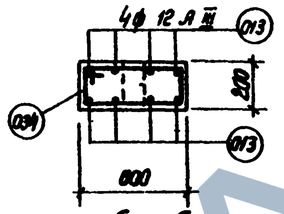

6 - 6

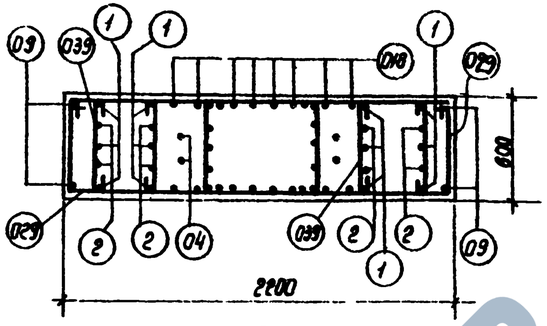

2 - 2

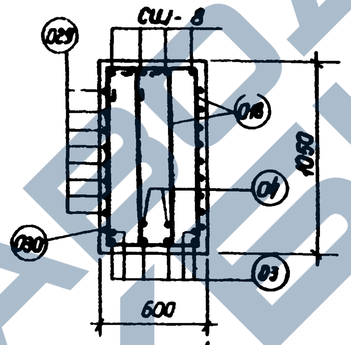

4 - 4

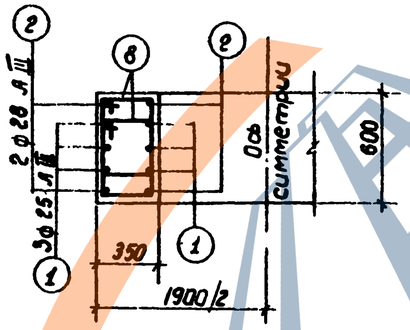

3 - 3

Спецификация арматуры

NN поз	Эскиз	ф или N по сортаменту	ℓ мм	n шт.	ℓп м	Вес кг
03	Эскизы см на листе 72	25 А III	2320	6	13,9	53,4
04		25 А III	3070	2	6,1	23,6
09		18 А III	1200	4	4,8	9,6
013		12 А III	2100	8	16,8	15,2
018		10 АI	3140	16	50,4	31,1
029		10 АI	4040	16	64,6	39,9
030		10 АI	3940	2	7,9	4,9
034		6 АI	1510	7	10,6	2,4
036		6 АI	1570	80	125,6	27,9
039		8 АI	710	12	8,5	3,4
1	—	25 А III	14170	12	170,0	654,5
2		28 А III	14170	8	113,4	547,7
3		28 А III	5370	6	32,2	155,5
4		25 А III	4420	8	35,4	136,3
5		12 А III	4420	2	8,8	7,8
6	540 730 630	8 АI	2540	12	30,0	11,9
7		8 АI	1860	12	22,3	8,6
8	290 500 410 390	8 АI	1600	152	237,1	93,7

Примечания

1. Опалубку колонн см лист 37
2. В выборке стали на колонну не учтен расход стали на закладные элементы.
3. Марка бетона колонны — „400".

Выборка стали на одну колонну (кг)

Марка колонны	Арматурная сталь по ГОСТ 5781-61												Сталь прокатная марки ВК Ст. 3кп ГОСТ 380-60*					Всего
	Класса А-III							Класса А-I										
	N по сортаменту							ф мм					Профиль					
	12	18	22	25	28		Итого	6	8	10	Итого		δ=14	δ=16			Итого	
КД XII-10	23,0	26,7	219,2	868,8	703,2		1830,9	30,3	143,2	75,9	249,4		2,2	25,2			27,4	2108

Таблица сеток и марок СШ

Марка армат. изделия	К-во шт	N листа
С7	4	71
СШ-6	40	
СШ-8	4	

ТК	Сборные железобетонные двухветвевые колонны	КЭ-01-52 Выпуск XII
1970	Колонна КД XII-10	Лист 48

Госстрой СССР
ПРОЕКТНЫЙ ИНСТИТУТ I
г. Ленинград

Нач. отдела		Волынская	
Гл. констр. пр.		Перова	
Рук. группы			
Инженер		Котелина	
Исполнит.			
Проверил			

10592 55

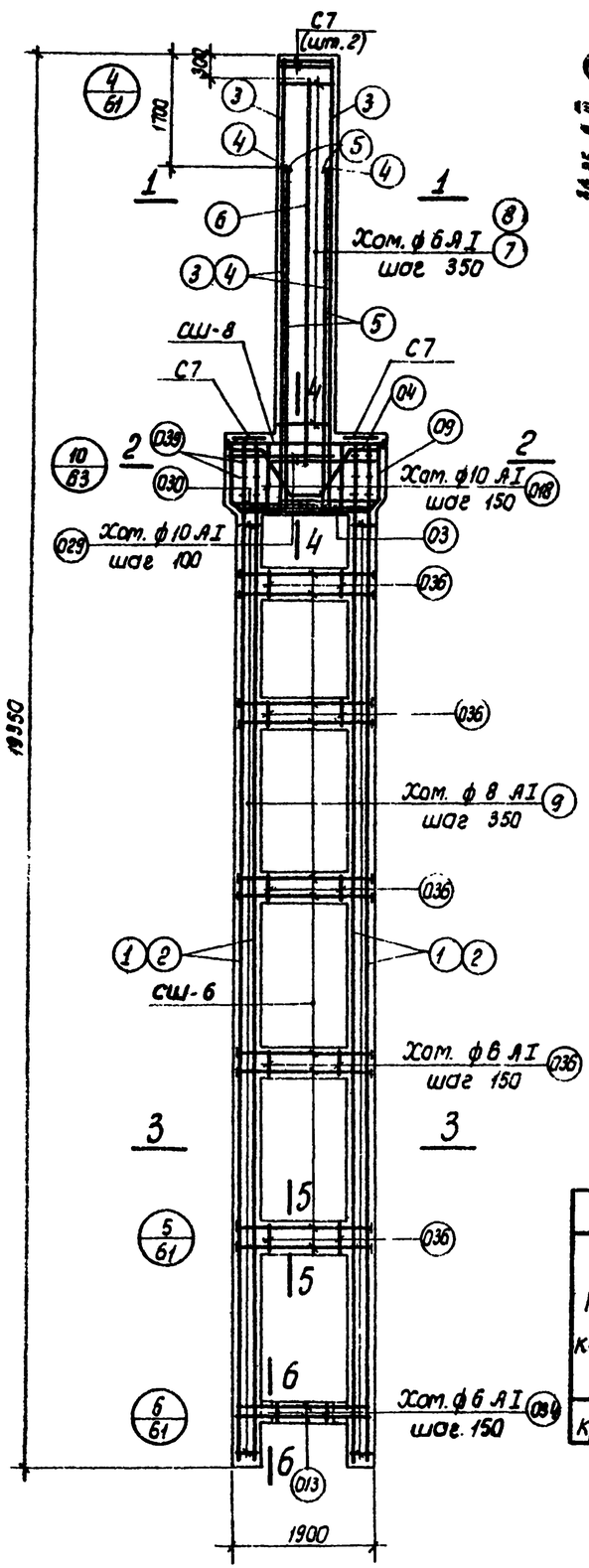

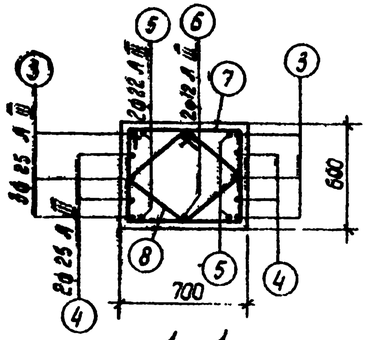

1 - 1

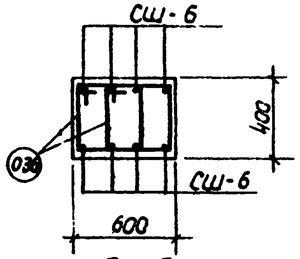

5 - 5

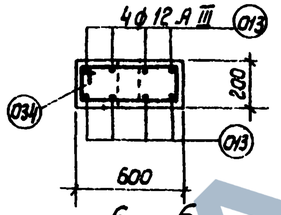

6 - 6

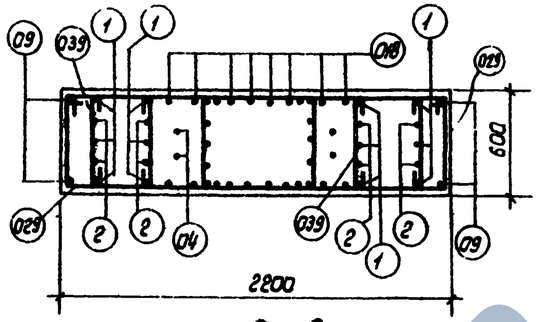

2 - 2

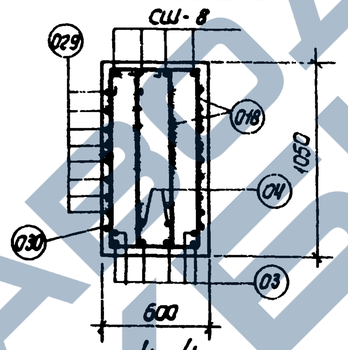

4 - 4

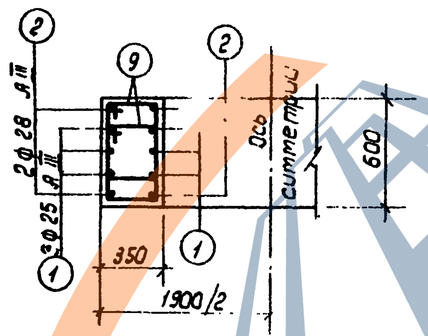

3 - 3

Спецификация арматуры

N поз.	Эскиз	Ф или N по сортаменту	ℓ мм	n шт.	ℓп м	Вес кг
03	Эскизы см. на листе 72	25 А III	2320	6	13,9	53,4
04		25 А III	3070	2	6,1	23,6
09		18 А III	1200	4	4,8	9,6
013		12 А III	2100	8	16,8	15,2
018		10 А I	3140	16	50,4	31,1
029		10 А I	4040	16	64,6	39,9
030		10 А I	3940	2	7,9	4,9
034		6 А I	1510	7	10,6	2,4
036		6 А I	1570	80	125,6	27,9
039		8 А I	710	12	8,5	3,4
1	—	25 А III	14170	12	170,0	654,5
2		28 А III	14170	8	113,4	547,7
3		25 А III	6070	6	36,4	140,1
4		25 А III	4420	4	17,7	68,1
5		22 А III	4420	4	17,7	52,7
6		12 А III	5170	2	10,3	9,2
7	540 / 715 / 640 / 615	6 А I	2510	15	37,6	8,3
8	495 / 420 / 320	6 А I	1830	15	27,5	6,1
9	290 / 510 / 420 / 380	8 А I	1600	152	243,2	96,1

Выборка стали на одну колонну (кг)

Марка колонны	Арматурная сталь по ГОСТ 5781-61											Сталь прокатная марки ВК Ст. 3 кп ГОСТ 380-60*				Всего
	Класса А-III							Класса А-I								
	N по сортаменту							ф мм				Профиль				
	12	18	22	25	28		Итого	6	8	10	Итого	-δ=14	-δ=16		Итого	
КД XII - 11	24,4	26,7	271,9	939,7	547,7		1810,4	44,5	125,1	75,9	245,5	2,2	25,2		27,4	2083

Примечания

1. Опалубку колонн см. лист 37.
2. В выборке стали на колонну не учтен расход стали на закладные элементы.
3. Марка бетона колонны - „400".

Таблица сеток и марок СШ		
Марка армат. изделия	К-во шт	N листа
С7	4	71
СШ-6	40	
СШ-8	4	

ТК	Сборные железобетонные двухветвевые колонны	КЭ-01-52 Выпуск XII
1970	Колонна КД XII - 11.	Лист 49

Госстрой СССР ПРОЕКТНЫЙ ИНСТИТУТ г. Ленинград

Нач. отдела Вилинбахов; Гл. констр. пр. Перова; Руководитель группы Котелина; Инженер; Исполнит. Роша; Шифарев; Проверил Лой; Королев; Жилин

10592 56

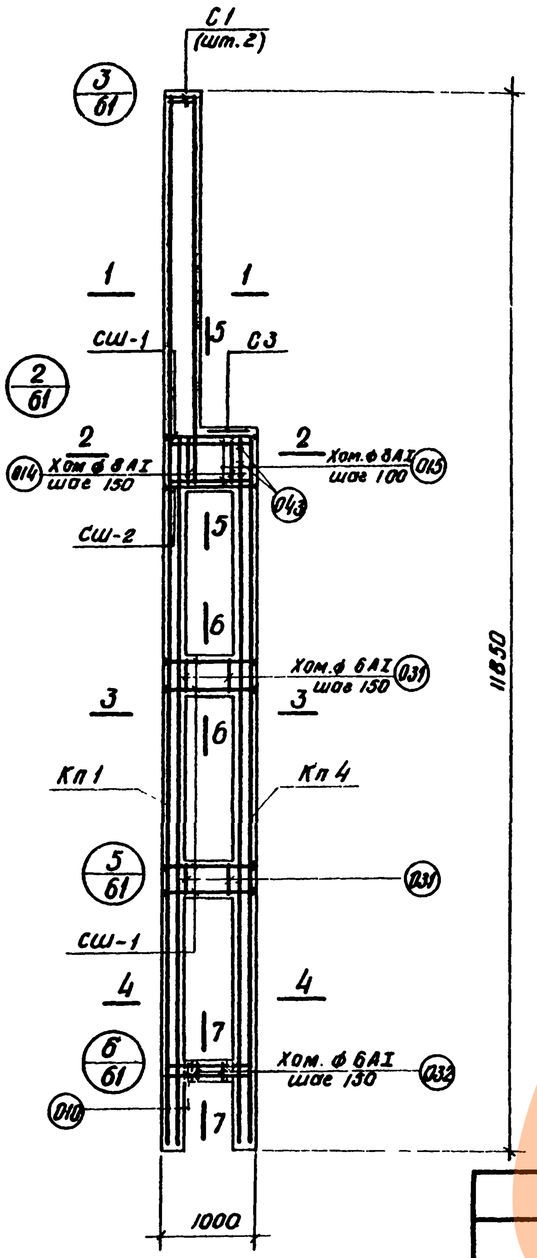

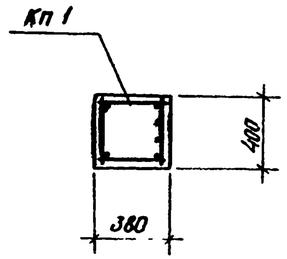

1–1

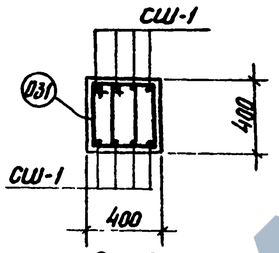

6–6

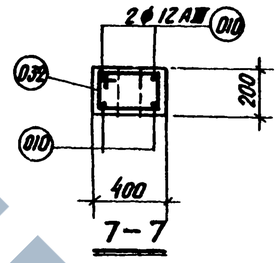

7–7

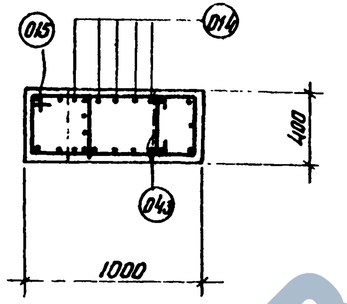

2–2

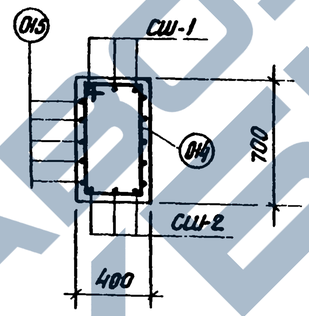

5–5

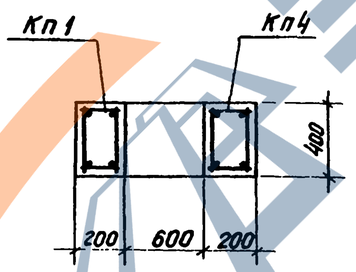

3–3

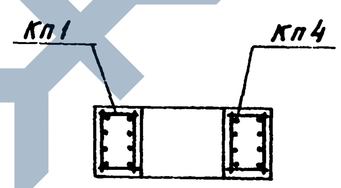

4–4

Спецификация арматурных изделий на одну колонну

56

Марка колонны	Марка армат. изделий	К-во шт	№ листа
КДXII к-1	Кп1	1	68
	Кп4	1	69
	СШ-1	19	71
	СШ-2	3	
	С1	2	
	С3	1	
	Поз.010	4	72
	Поз.014	5	
	Поз.015	5	
	Поз.031	20	
	Поз.032	3	
	Поз.043	3	

Выборка стали на одну колонну (кг)

Марка колонны	Арматурная сталь по ГОСТ 5781-61												Сталь прокатная марки ВК Ст.3кп ГОСТ 380-60*			Всего
	Класс А-III						Класс А-I									
	№ по сортаменту					Итого	ø мм					Итого	Профиль		Итого	
	12	16	22	25			6	8					-δ=12	-δ=16		
КДXII к-1	5.2	40.9	129.8	274.5		450.4	32.4	12.9				45.3	9.1	1.9	11.0	507

Примечания

1. Опалубочный чертеж колонны помещен на листе 35.
2. Рабочие чертежи каркасов со спецификациями и спецификации на отдельные стержни помещены на листах 64 ÷ 72.
3. При установке пространственных каркасов в опалубку колонны маркированные краской концы стержней должны быть обращены к низу колонны.
4. В таблице расхода стали на колонну не учтен расход стали на закладные элементы.
5. Марка бетона колонны — „300".

ТК	Сборные железобетонные двухветвевые колонны	КЭ-01-52 Выпуск XII
1970	Колонна КДXII к-1	Лист 50

Госстрой СССР Проектный институт №1 г. Ленинград

Нач. отд. Вишневская; Гл. конструктор проекта Перова; Руководитель группы Котелина; Исполнит. Цыбаров; Ной; Проверил Королев; Инженер

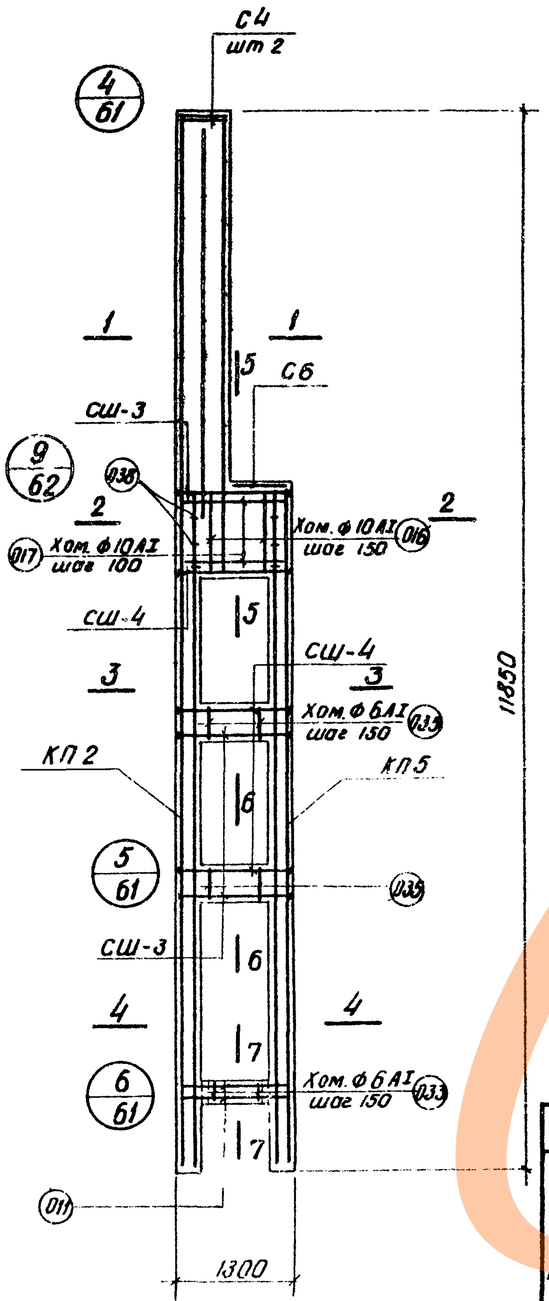

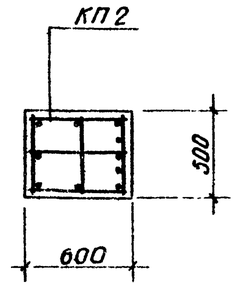

1—1

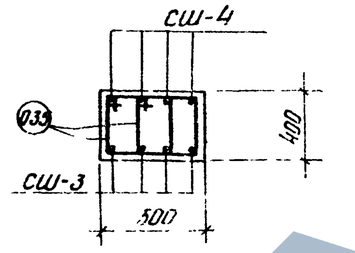

6—6

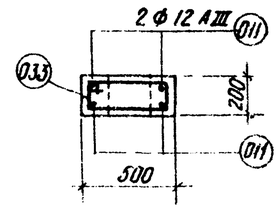

7—7

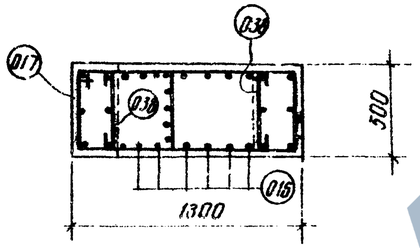

2—2

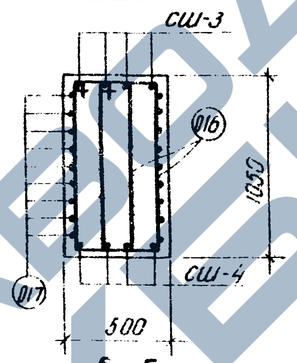

5—5

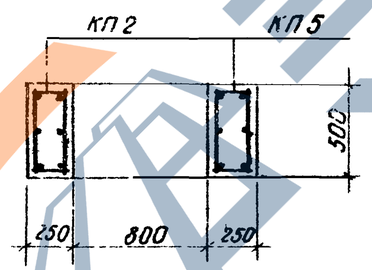

3—3

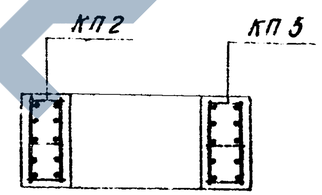

4—4

Спецификация арматурных изделий на одну колонну

57

Марка колонны	Марка арматурн. изделия	К-во штук	№ листа
КД XIII к-2	КП 2	1	68
	КП 5	1	69
	СШ-3	12	71
	СШ-4	12	
	С4	2	
	С6	1	
	Поз 011	4	72
	„ 016	12	
	„ 017	9	
	„ 033	4	
	„ 035	24	
	„ 036	6	

Выборка стали на одну колонну (кг)

Марка колонны	Арматурная сталь по ГОСТ 5781-61. Класс А-III. № по сортаменту 12	16	22	25	28		Итого	Класс А-I. ф мм 6	8	10			Итого	Сталь прокатная марки ВКСт.3 кп ГОСТ 380-60*. Профиль δ=12	δ=16	Итого	Всего
КД XIII к-2	13.8	23.5	114.4	398.1	154.4		704.2	20.5	50.6	38.9			110.0	5.8	7.6	13.4	828

Примечания

1. Опалубочный чертеж колонны помещен на листе 35.
2. Рабочие чертежи каркасов со спецификациями и спецификации на отдельные стержни помещены на листах 64 — 72.
3. При установке пространственных каркасов в опалубку колонны маскированные краской концы стержней должны быть обращены к низу колонны.
4. В таблице расхода стали на колонну не учтен расход стали на закладные элементы.
5. Марка бетона колонны — „400".

ТК 1970	Сборные железобетонные двухветвевые колонны. Колонна КД XIII к-2	КЭ-01-52 Выпуск XII. Лист 51

Госстрой СССР. Проектный институт № 1. г. Ленинград. Нач. отд. Рошо. Гл. конструктор проекта Цыбров. Гл. инж. проекта Королев. Нач. сек. Ошмянский. Инженер Котелина. Обсудил Перлов. Проверил Котелина.

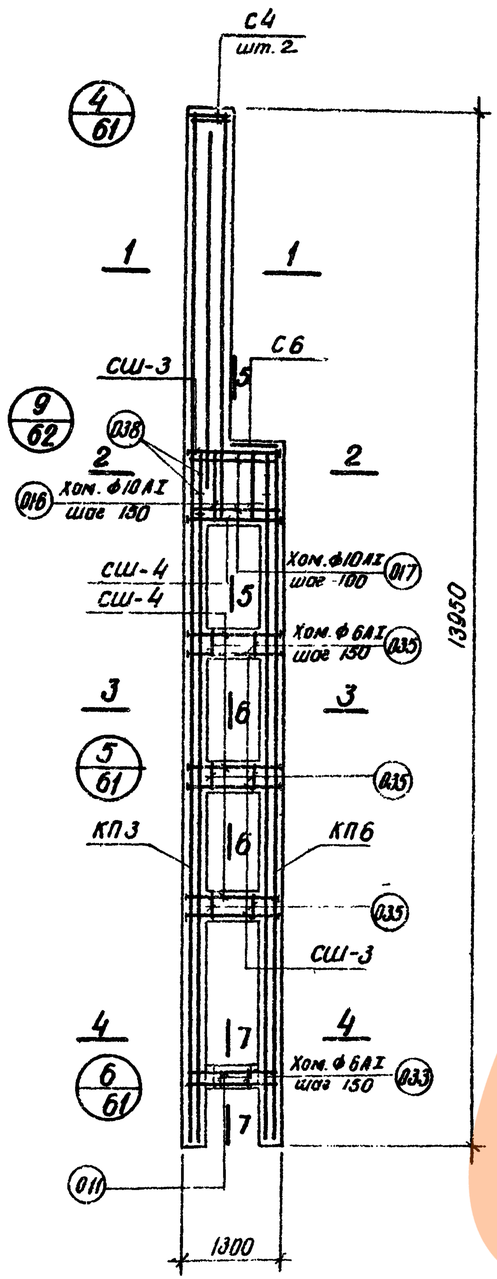

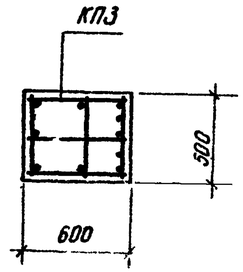

1 – 1

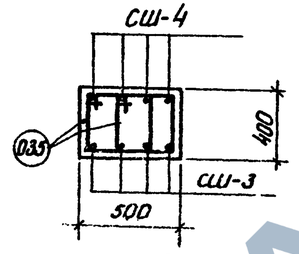

6 – 6

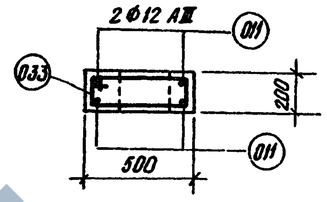

7 – 7

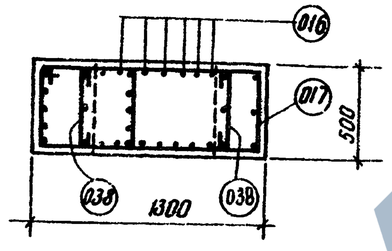

2 – 2

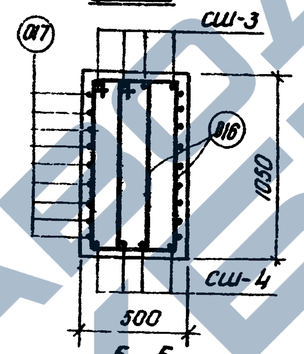

5 – 5

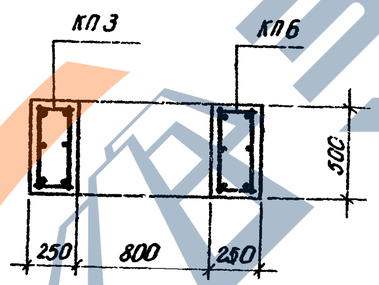

3 – 3

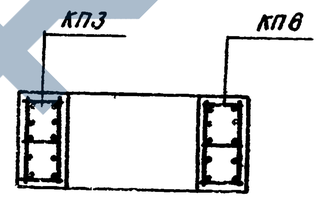

4 – 4

Спецификация арматурных изделий на одну колонну

58

Марка колонны	Марка арматурного изделия	К-во шт.	N листа
КДXIIIк-3	КП3	1	68
	КП6	1	69
	СШ-3	16	71
	СШ-4	16	
	С4	2	
	С6	1	
	поз 011	4	72
	" 016	12	
	" 017	9	
	" 033	4	
	" 035	36	
	" 038	6	

Выборка стали на одну колонну (кг)

Марка колонны	Арматурная сталь по ГОСТ 5781-61. Класс A-III. № по сортаменту 12	18	22	25	28			Итого	Класс A-I. ф мм 6	8	10		Итого	Сталь прокатная марки ВКСт.3кп ГОСТ 380-60*. Профиль δ=12	δ=14		Итого	Всего
КДXIIIк-3	14.4	31.4	131.9	168.0	608.0			953.7	20.5	71.0	38.9		130.4	7.7	10.1		17.8	1101

Примечания

1. Опалубочный чертеж колонны помещен на листе 35.
2. Рабочие чертежи каркасов со спецификациями и спецификации на отдельные стержни помещены на листах 64 ÷ 72.
3. При установке пространственных каркасов в опалубку колонн маркированные краской концы стержней должны быть обращены к низу колонны.
4. В таблицу расхода стали на колонну не включен расход стали на закладные элементы.
5. Марка бетона колонны –. 400."

Госстрой СССР. Проектный институт №1 г. Ленинград	Нач. отд. Кишевская; Гл. констр. пр. Перова; Рук. гр. Цыбаров; Инженер Королев	Исполнит. Ройз; Проверил Котелина	

ТК 1970	Сборные железобетонные двухветвевые колонны	КЭ-01-52 Выпуск XII
	Колонна КДXIIIк-3	Лист 52

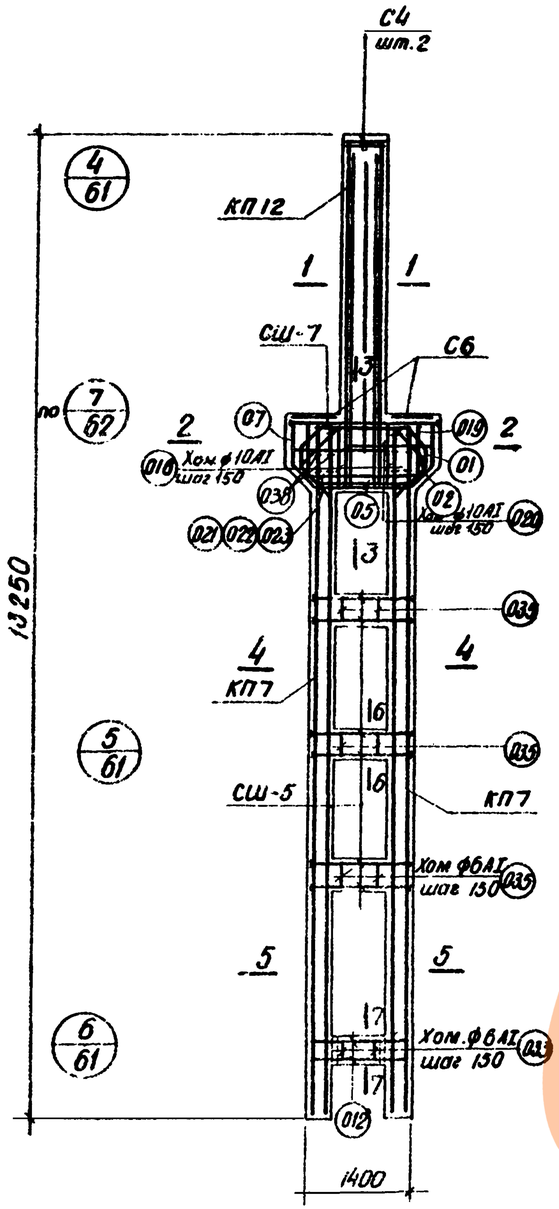

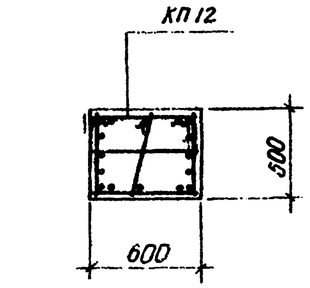

1 — 1

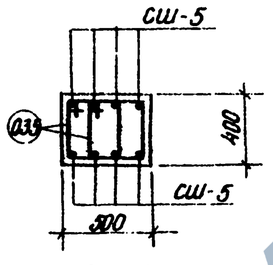

6 — 6

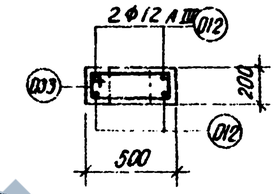

7 — 7

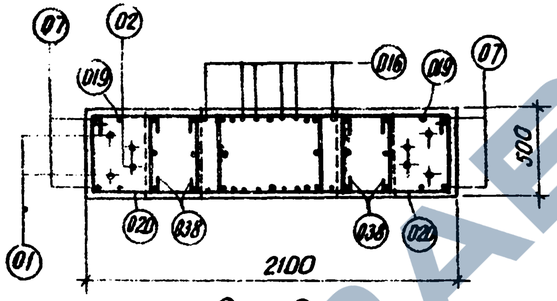

2 — 2

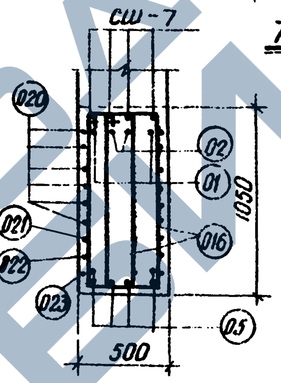

3 — 3

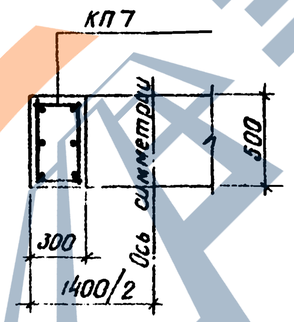

4 — 4

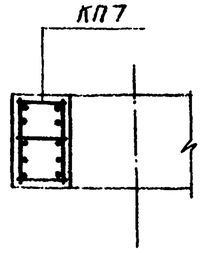

5 — 5

Спецификация арматурных изделий на одну колонну

59

Марка колонны	Марка арматурного изделия	Кол-во штук	N листа
КДXIIк-4	КП7	2	69
	КП12	1	70
	СШ-7	4	71
	СШ-5	24	
	С4	2	
	С6	2	
	Поз.01	2	72
	Поз.02	2	
	Поз.05	6	
	Поз.07	4	
	Поз.012	4	
	Поз.016	12	
	Поз.019	2	
	Поз.020	12	
	Поз.021	1	
	Поз.022	1	
	Поз.023	1	
	Поз.033	4	
	Поз.035	36	
	Поз.038	12	

Выборка стали на одну колонну (кг)

Марка колонны	Арматурная сталь по ГОСТ 5781-61											Сталь прокатная марки ВК Ст3КП ГОСТ 380-60*			Всего
	Класс А-III							Класс А-I							
	№ по сортаменту						Итого	ф мм			Итого	Профиль		Итого	
	12	18	22	25	28			6	8	10		-δ=14	-δ=18		
КДXIIк-4	13.2	72.3	92.6	256.0	697.2		1131.3	12.5	77.1	57.8		154.4	13.4	4.1	17.5	1303

Примечания

1. Опалубочный чертеж колонны помещен на листе 36.
2. Рабочие чертежи каркасов со спецификациями и спецификации на отдельные стержни помещены на листах 64 ÷ 72.
3. При установке пространственных каркасов в опалубку колонны маркированные краской концы стержней должны быть обращены к низу колонны
4. В таблицу расхода стали на колонну не включен расход стали на закладные элементы.
5. Марка бетона колонны — „400".

Госстрой СССР Проектный институт г. Ленинград	Нач. отдела Рошо; Гл. констр. пр. Цыборов; Рук. группы Лой; Ст. инжен. Королев; Инженер Котелина	Согласовано: Апрелина; Исполнил: Котелина; Проверил: Жейлина	

ТК 1970	Сборные железобетонные двухветвевые колонны	КЭ-01-52 Выпуск XII	
	Колонна КДXIIк-4	Лист 53	

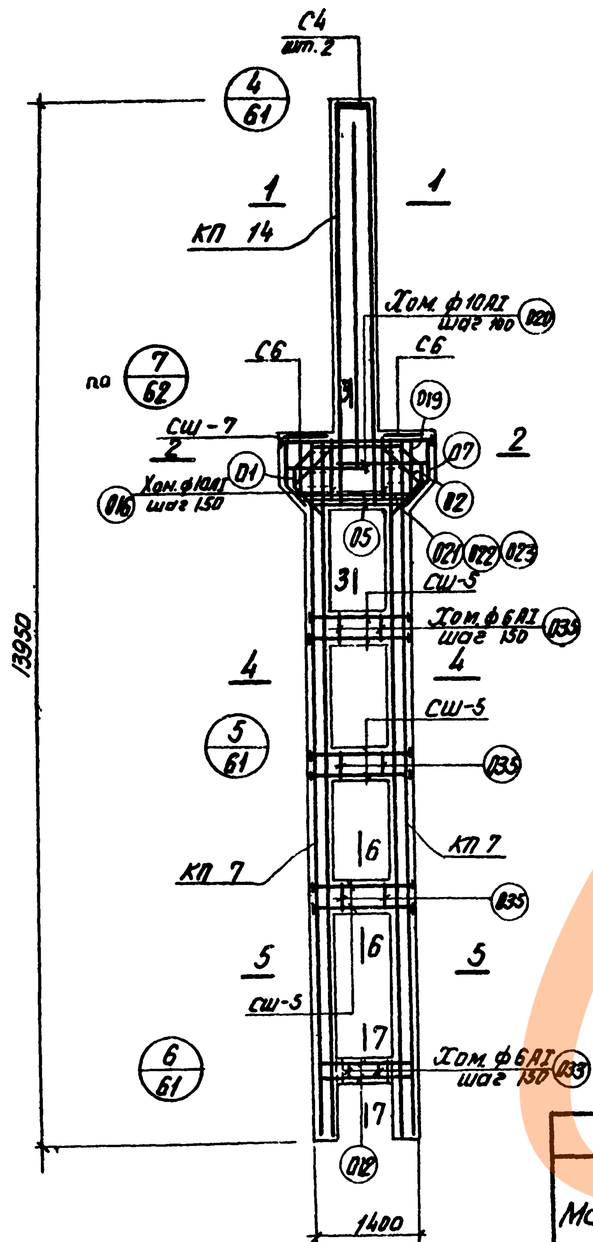

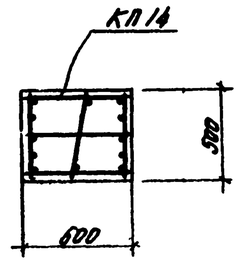

1—1

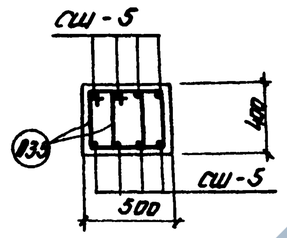

6—6

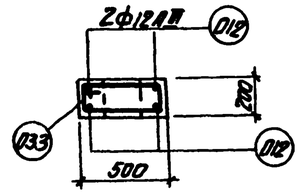

7—7

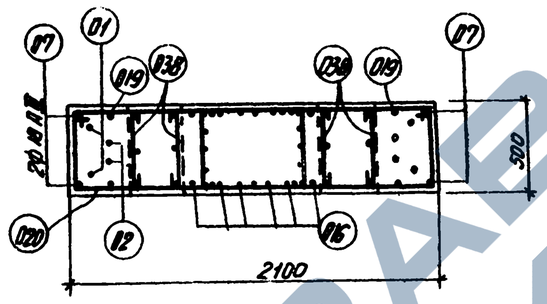

2—2

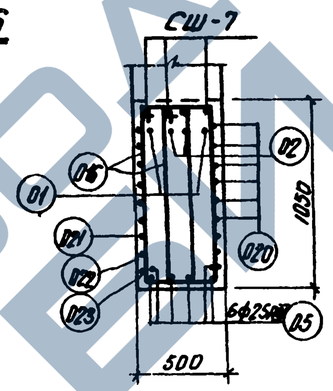

3—3

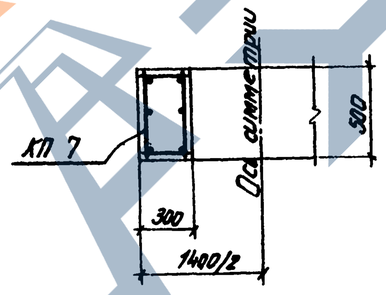

4—4

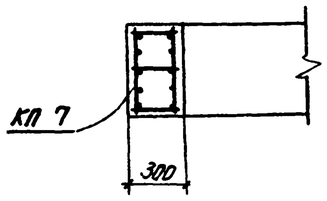

5—5

Спецификация арматурных изделий на одну колонну

60

Марка колонны	Марка арматурн. изделия	К-во шт	N листа
КД XIIк-5	КП 14	1	70
	КП 7	2	69
	СШ-7	4	71
	СШ-5	24	
	С4	2	
	С6	2	
	Поз 01	2	72
	" 02	2	
	" 05	6	
	" 07	4	
	" 012	4	
	" 016	12	
	" 019	2	
	" 020	12	
	" 021	1	
	" 022	1	
	" 023	1	
	" 033	4	
	" 035	36	
	" 038	12	

Примечания

1. Ополубочный чертеж колонны помещен на листе 36
2. Рабочие чертежи каркасов со спецификациями и спецификации на отдельные стержни помещены на листах 64-72.
3. При установке пространственных каркасов в опалубку колонн маркированные краской концы стержней должны быть обращены к низу колонн
4. В таблицу расхода стали на колонну не включен расход стали на закладные элементы.
5. Марка бетона колонны — „400".

Выборка стали на одну колонну (кг)

Марка колонны	Арматурная сталь по ГОСТ 5781-61													Сталь прокатная марки ВКст.3кп ГОСТ 380-60*			Всего
	Класс А-III								Класс А-I								
	N по сортаменту							Итого	ф мм				Итого	Профиль		Итого	
	12	18	22	25	28				6	8	10			-δ=14	-δ=18		
КД XIIк-5	15,2	72,3	141,2	146,6	855,6			1129,9	14,0	88,9	57,8		160,6	13,4	4,1	17,5	1308

ТК	Сборные железобетонные двухветвевые колонны	КЭ-01-52 Выпуск XII
1970	Колонна КД XIIк-5	Лист 54

Госстрой СССР / Проектный институт г. Ленинград

Нач. отд.			
Гл. констр. пр.			
Рук. группы			
Ст. инженер			
Инженер	Раша	Исполнитель	Лапина
	Дибаров		
	Лой		
	Корогер	Проверил	Котелина

10592 61

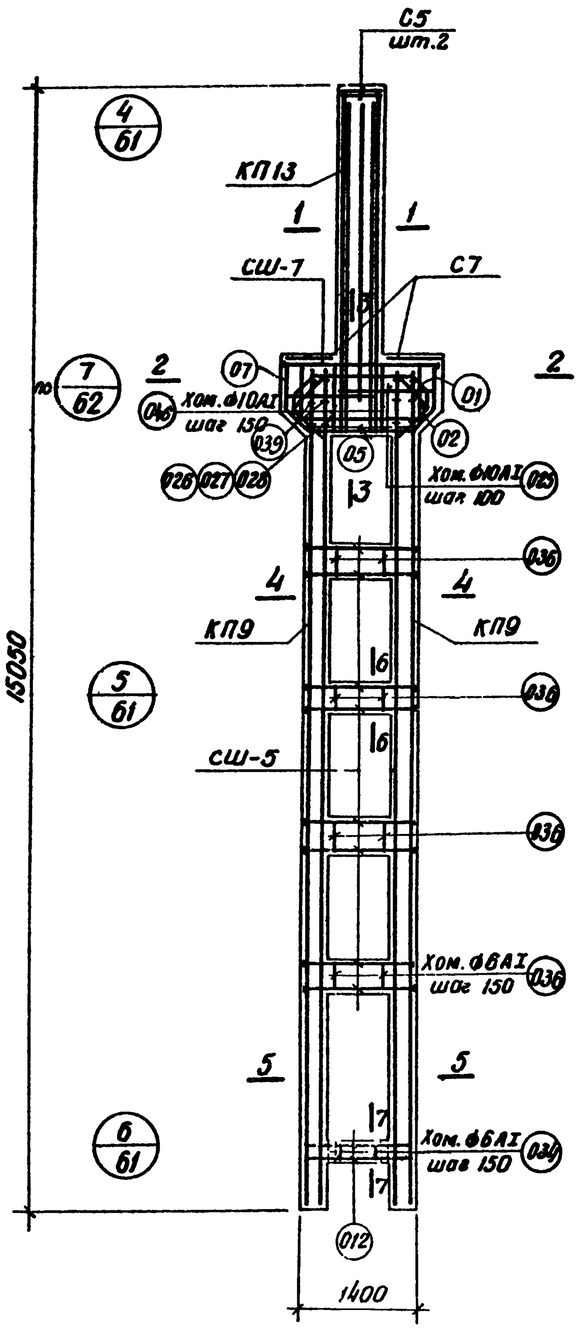

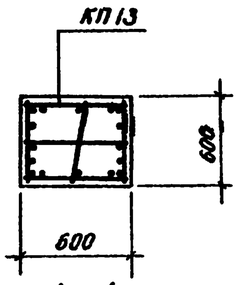

1—1

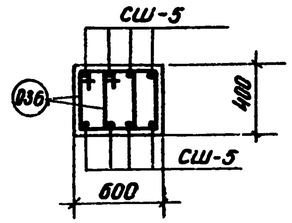

6—6

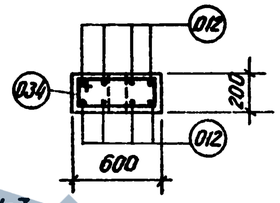

7—7

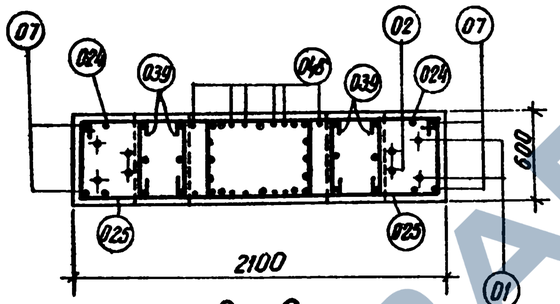

2—2

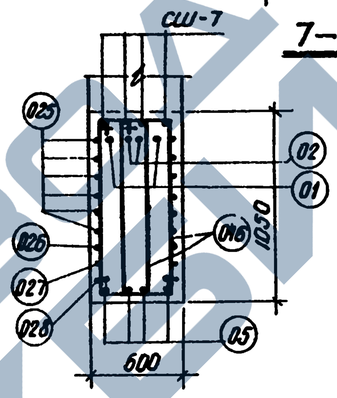

3—3

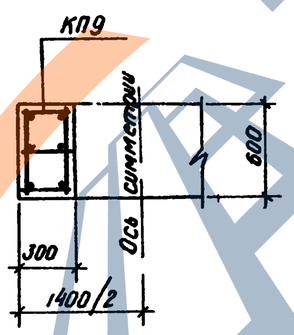

4—4

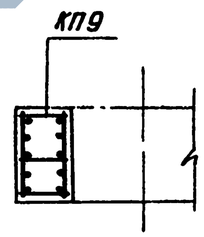

5—5

Спецификация арматурных изделий на одну колонну

61

Марка колонны	Марка арматурн. изделий	Кол-во штук	№ листа
КДXIIIк-6	КП 13	1	70
	КП 9	2	69
	СШ-5	32	71
	СШ-7	4	
	С 5	2	
	С 7	2	
	Поз.01	2	72
	Поз.02	2	
	Поз.05	6	
	Поз.07	4	
	Поз.012	8	
	Поз.046	12	
	Поз.024	2	
	Поз.025	12	
	Поз.026	1	
	Поз.027	1	
	Поз.028	1	
	Поз.034	4	
	Поз.036	48	
	Поз.039	12	

Выборка стали на одну колонну (кг)

Марка колонны	Арматурная сталь по ГОСТ 5781-61											Сталь прокатная марки ВКСт 3 кп ГОСТ 380-60*			Всего
	Класс А-III						Класс А-I								
	№ по сортаменту					Итого	⌀ мм				Итого	Профиль		Итого	
	12	18	22	25	28		6	8	10			-δ=14	-δ=18		
КДXIIIк-6	19.2	93.8	92.6	772.0	210.4	1188.0	38.9	58.6	62.7		160 2	17.9	4.1	22.0	1370

Примечания

1. Опалубочный чертеж колонны помещен на листе 36.
2. Рабочие чертежи каркасов со спецификациями и спецификации на отдельные стержни помещены на листах 64 ÷ 72.
3. При установке пространственных каркасов в опалубку колонны маркированные краской концы стержней должны быть обращены к низу колонны
4. В таблицу расхода стали на колонну не включен расход стали на закладные элементы.
5. Марка бетона колонны -„400".

ТК	Сборные железобетонные двухветвевые колонны	К9-01-52 Выпуск XII
1970	Колонна КДXIIIк-6	Лист 55

Госстрой СССР
Проектный институт II
г. Ленинград

Нач. отдела	Рогов	Исполнитель	Лопина
Гл. констр. пр.	Шабаров		
Рук. группы	Лой		
Ст. инженер	Колол	Проверил	Копелиович
Инженер			

ЗАВОД ЖБИ

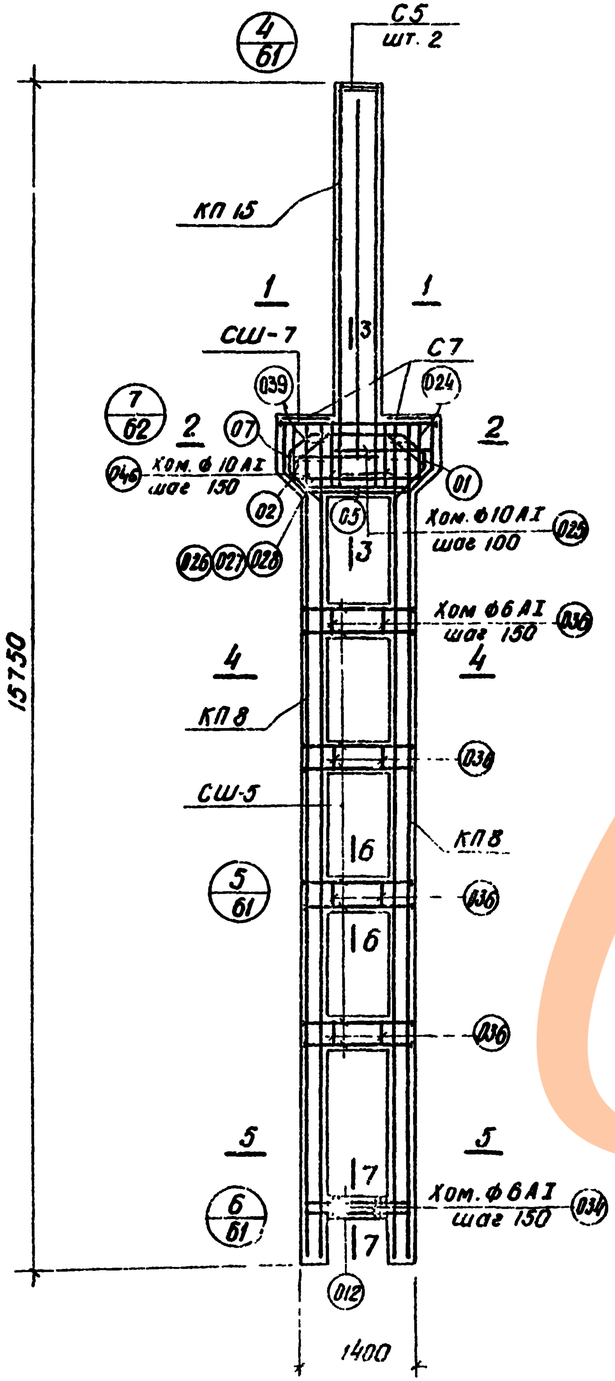

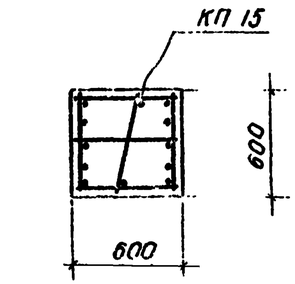

1—1

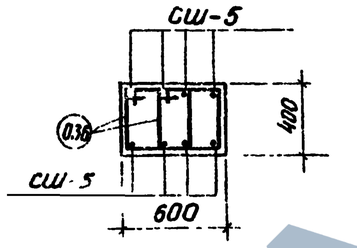

6—6

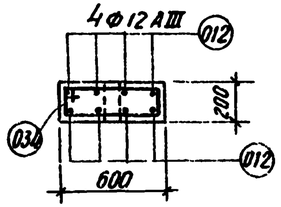

7—7

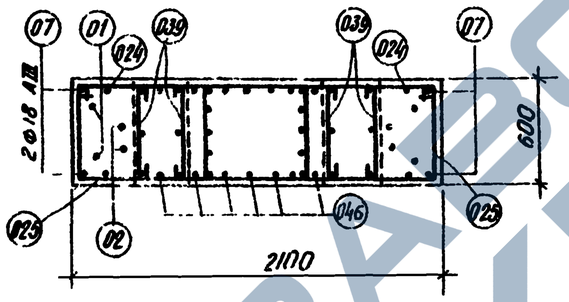

2—2

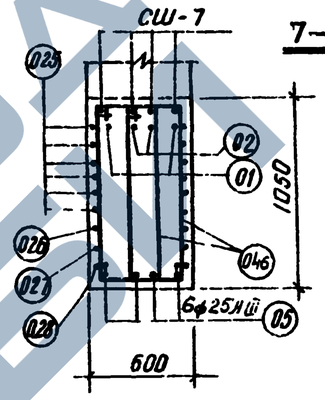

3—3

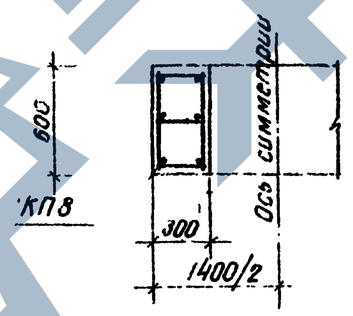

4—4

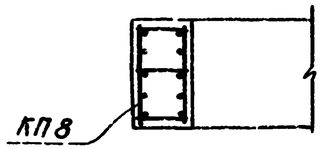

5—5

Спецификация арматурных изделий на одну колонну

62

Марка колонны	Марка арматурн. изделия	Кол-во штук	№ листа
КДXIIIк-7	КП15	1	70
	КП8	2	69
	СШ-1	4	71
	СШ-5	32	
	С5	2	
	С7	2	
	Поз. 01	2	72
	„ 02	2	
	„ 05	6	
	„ 07	4	
	„ 012	8	
	„ 046	12	
	„ 024	2	
	„ 025	12	
	„ 026	1	
	„ 027	1	
	„ 028	1	
	„ 034	4	
	„ 036	48	
	„ 039	12	

Выборка стали на одну колонну (кг)

Марка колонны	Арматурная сталь по ГОСТ 5781-61											Сталь прокатная марки ВКСт3кп ГОСТ 380-60*			Всего
	Класс А-III							Класс А-I							
	№ по сортаменту						Итого	ф мм			Итого	Профиль		Итого	
	12	18	22	25	28			6	8	10		б14	б18		
КДXIIIк-7	20.4	93.8	40.2	830.6	158.4		1143.4	51.5	40.5	62.7	154.7	17.9	4.1	22.0	1320

Примечания

1. Опалубочный чертеж колонны помещен на листе 36.
2. Рабочие чертежи каркасов со спецификациями и спецификации на отдельные стержни помещены на листах 64 ÷ 72.
3. При установке пространственных каркасов в опалубку колонны маркированные краской концы стержней должны быть обращены к низу колонны.
4. В таблицу расхода стали на колонну не включен расход стали на закладные элементы.
5. Марка бетона колонны — „400".

ТК 1970	Сборные железобетонные двухветвевые колонны	КЭ-01-52 Выпуск III
	Колонна КДXIIIк-7	Лист 56

Госстрой СССР, Проектный институт №1, г. Ленинград

Нач. отдела	Гальперин	Исполнил	Рашо
Гл. конструктор	Цыбуров		
Рук. группы	Лой		
Ст. инженер	Король	Проверил	Котелино
Инженер			

Котелино

10592 63

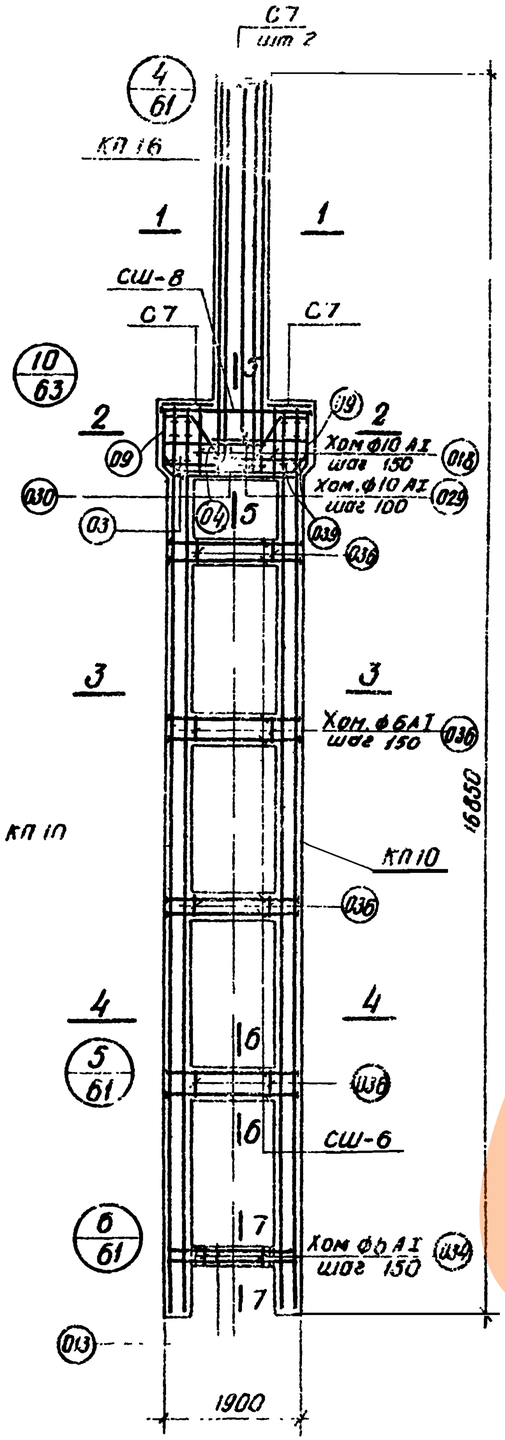

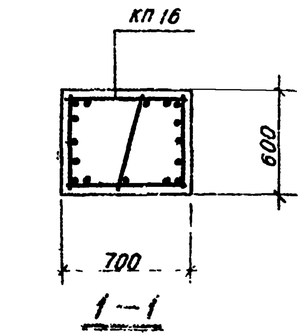

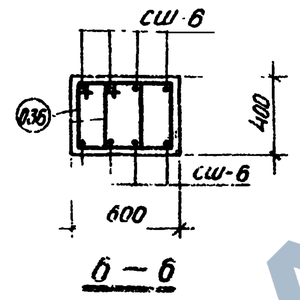

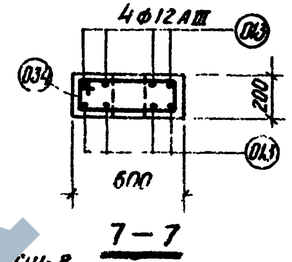

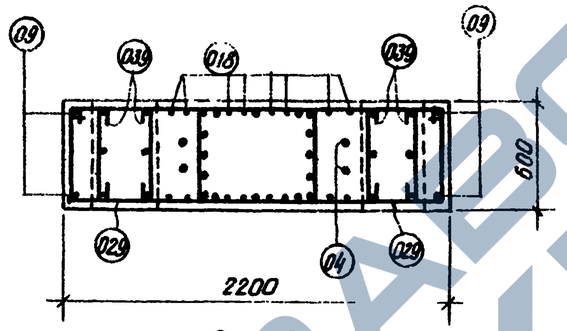

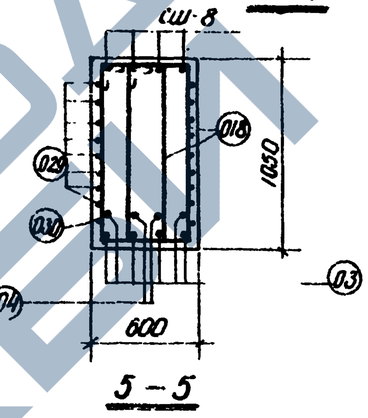

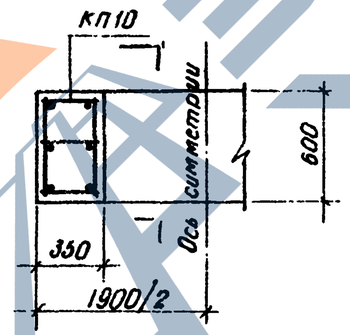

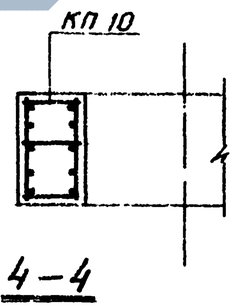

Спецификация арматурных изделий на одну колонну

63

Марка колонны	Марка арматурн. изделий	Кол-во штук	№ листа
КДXIIк-8	КП 10	2	69
	КП 16	1	70
	СШ-6	32	71
	СШ-8	4	
	С7	4	
	Поз 03	6	72
	„ 04	2	
	„ 09	4	
	„ 013	8	
	„ 018	16	
	„ 029	16	
	„ 030	2	
	„ 034	7	
	„ 036	64	
	„ 039	12	

Примечания

1. Опалубочный чертеж колонны помещен на листе 37.
2. Рабочие чертежи каркасов со спецификациями и спецификации на отдельные стержни помещены на листах 64 ÷ 72.
3. При установке пространственных каркасов в опалубку колонны маркированные краской концы стержней должны быть обращены к низу колонны.
4. В таблицу расхода стали на колонну не включен расход стали на закладные элементы.
5. Марка бетона колонны – „400".

Выборка стали на одну колонну (кг)

Марка колонны	Арматурная сталь по ГОСТ 5781-61												Сталь прокатная марки ВКСт.3 кп ГОСТ 380-60*			Всего
	Класс А-III							Класс А-I								
	№ по сортаменту						Итого	ф мм				Итого	Профиль		Итого	
	12	18	22	25	28			6	8	10			-6-14	-6-16		
КДXIIк-8	23.6	26.7	175.4	795.4	389.2		1410.3	42.3	63.4	75.6		181.3	2.2	20.2	22.4	1614

ТК	Сборные железобетонные двухветвевые колонны	КЭ-01-52 Выпуск XII
1970	Колонна КДXIIк-8	Лист 57

Госстрой СССР
Проектный институт № 1
г. Ленинград

Нач. отд. Ровинский
Гл. конструктор проекта Цыбров
Гл. инженер проекта Лой
Инженер Каролев
Исполнил Ивановский
Проверил Котелкино

10592

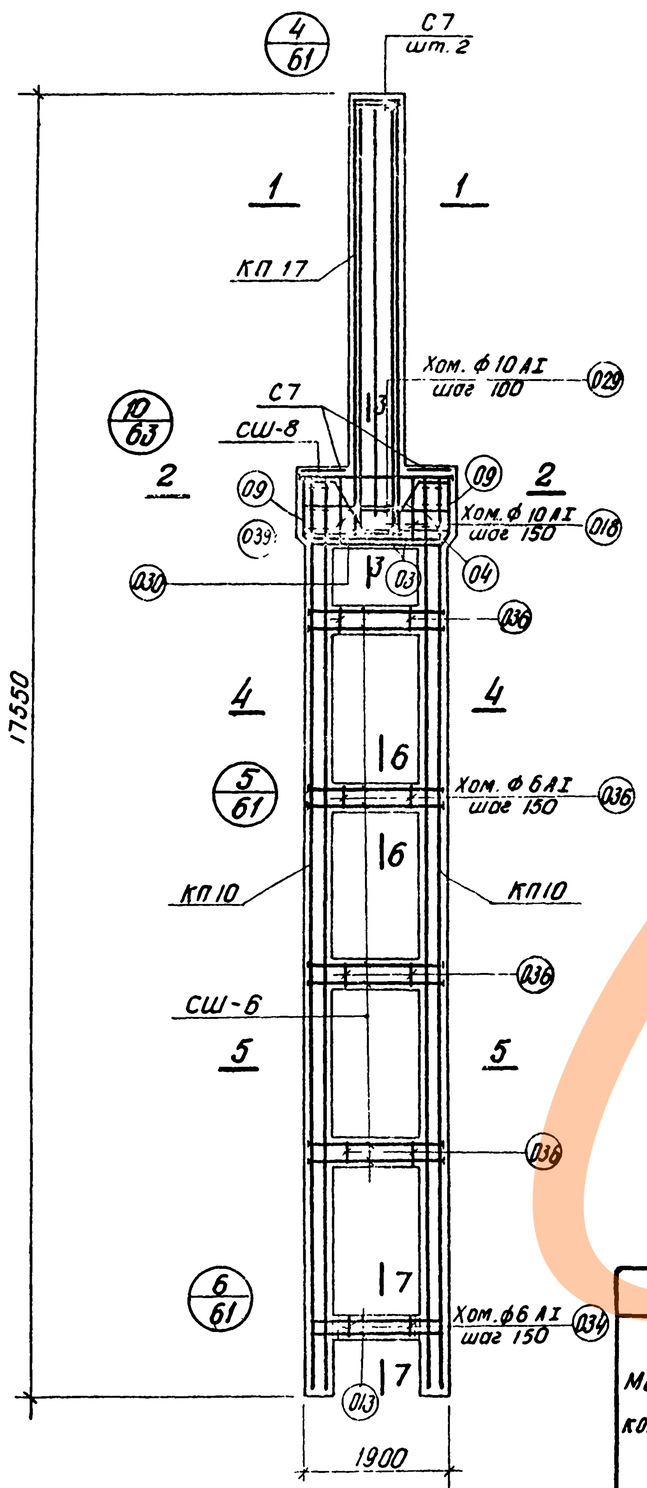

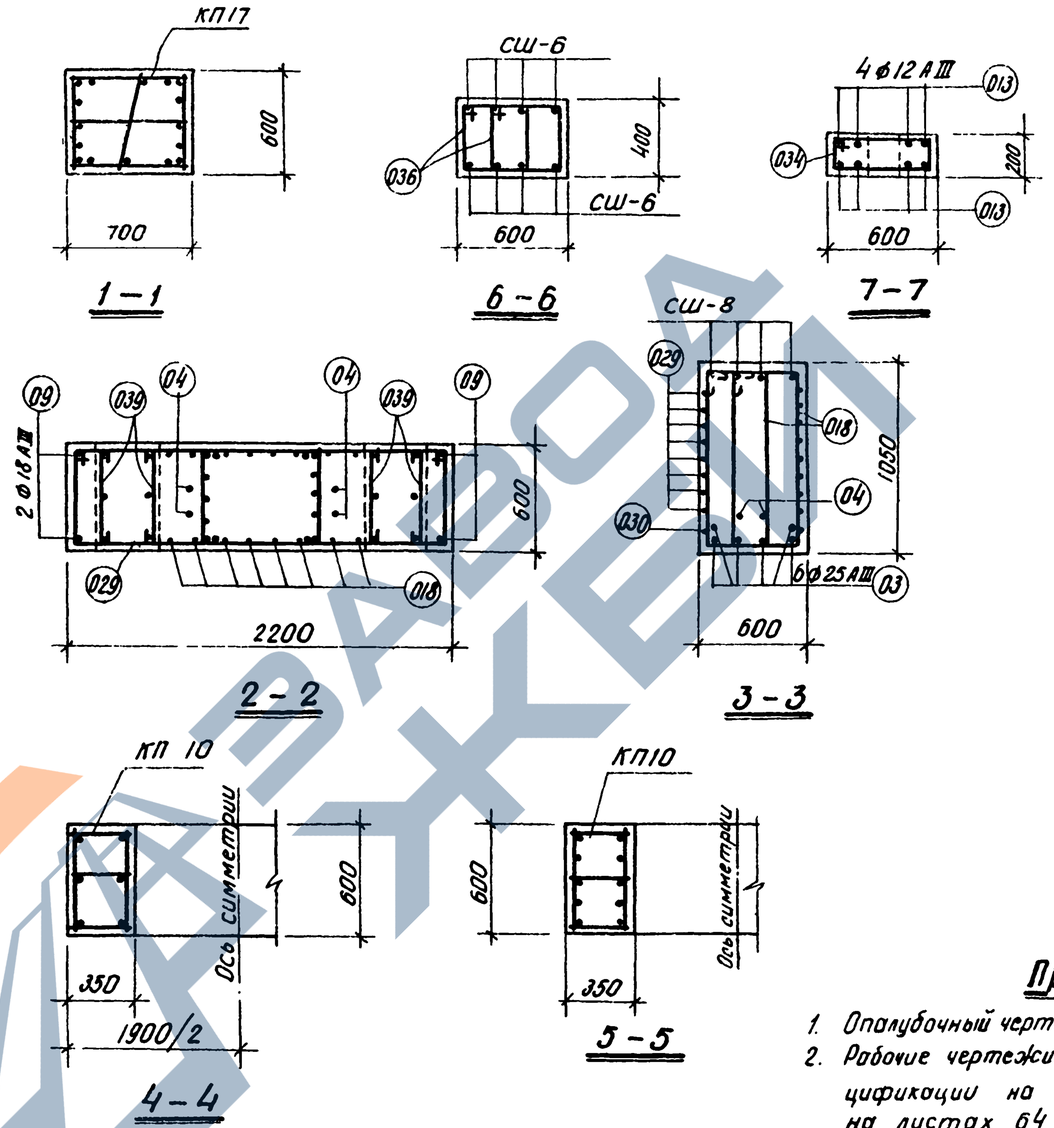

Спецификация арматурных изделий на одну колонну

64

Марка колонны	Марка арматурн. изделия	К-во шт.	№ листа
КДXIIк-9	КП 10	2	69
	КП 17	1	70
	СШ-6	32	71
	СШ-8	4	
	С7	4	
	Поз 03	6	72
	" 04	2	
	" 09	4	
	" 013	8	
	" 018	16	
	" 029	16	
	" 030	2	
	" 034	7	
	" 036	84	
	" 039	12	

Примечания

1. Опалубочный чертеж колонны помещен на листе 37.
2. Рабочие чертежи каркасов со спецификациями и спецификации на отдельные стержни помещены на листах 64 ÷ 72.
3. При установке пространственных каркасов в опалубку колонны маркированные краской концы стержней должны быть обращены к низу колонны
4. В таблицу расхода стали на колонну не включен расход стали на закладные элементы.
5. Марка бетона колонны —„400".

Выборка стали на одну колонну (кг)

Марка колонны	Арматурная сталь по ГОСТ 5781-61												Сталь прокатная марки ВКСт.3кп ГОСТ 380-60*			Всего
	Класс А-III								Класс А-I							
	№ по сортаменту							Итого	ф мм			Итого	Профиль		Итого	
	12	18	22	25	28				6	8	10		-δ=14	-δ=16		
КДXIIк-9	25.0	26.7	244.6	856.0	233.6			1385.9	71.0	55.4	75.6	202.0	2.2	20.2	22.4	1610

ТК	Сборные железобетонные двухветвевые колонны	КЭ-01-52 Выпуск XII
1970	Колонна КДXIIк-9	Лист 58

Госстрой СССР
Проектный институт №1
г. Ленинград

Нач отд	Зкшнеевская		
Гл констр пр	Перова		
Руководг гр			Котелино
Инженер			Проверил Хаиш
Исполнит			
Рсшо	Циборов		
	Лой		
	Королев		

10592 65

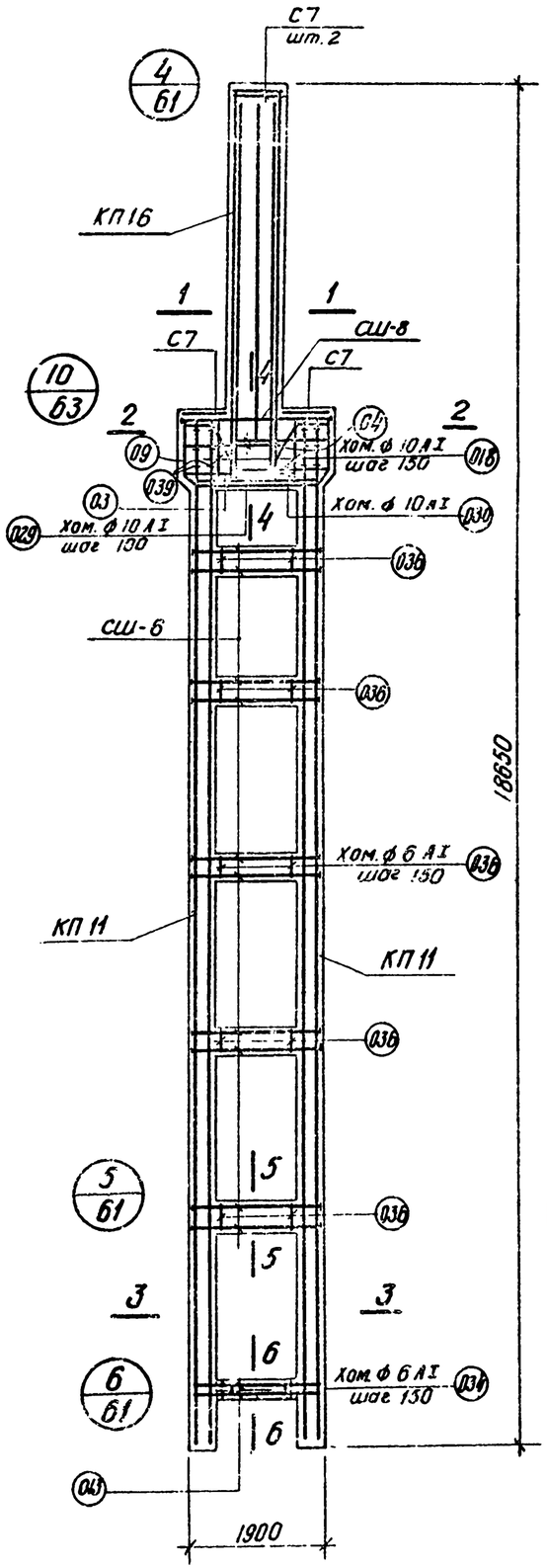

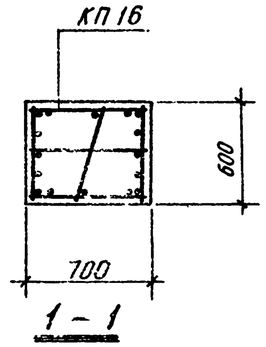

1 — 1

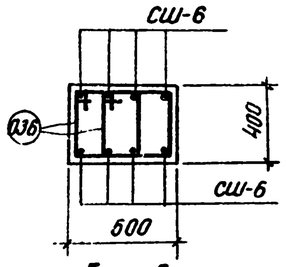

5 — 5

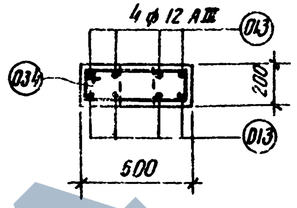

6 — 6

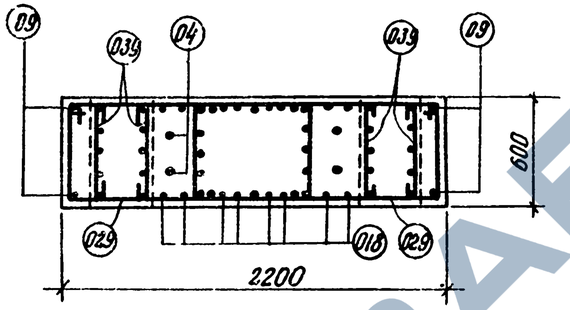

2 — 2

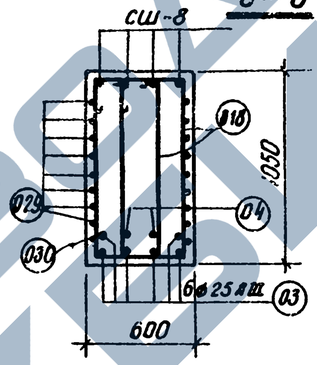

4 — 4

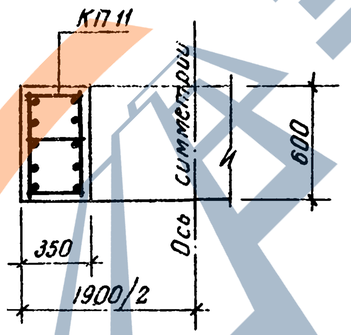

3 — 3

Спецификация арматурных изделий на одну колонну

65

Марка колонны	Марка арматурн. изделия	Кол-во штук	№ листа
КДXIIк-10	КП 11	2	69
	КП 16	1	70
	СШ-6	40	71
	СШ-8	4	
	С7	4	
	Поз. 03	6	72
	" 04	2	
	" 09	4	
	" 013	8	
	" 018	16	
	" 029	16	
	" 030	2	
	" 034	7	
	" 036	80	
	" 039	12	

Примечания

1. Опалубочный чертеж колонны помещен на листе 37.
2. Рабочие чертежи каркасов со спецификациями и спецификации на отдельные стержни помещены на листах 64 ÷ 72.
3. При установке пространственных каркасов в опалубку колонны маркированные краской концы стержней должны быть обращены к низу колонны.
4. В таблицу расхода стали на колонну не включен расход стали на закладные элементы.
5. Марка бетона колонны — „400".

Выборка стали на одну колонну (кг)

Марка колонны	Арматурная сталь по ГОСТ 5781-61												Сталь прокатная марки ВК Ст. 3 кп ГОСТ 380-60*			Всего
	Класс А-III							Класс А-I								
	№ по сортаменту						Итого	ф мм				Итого	Профиль		Итого	
	12	18	22	25	28			6	8	10			-δ=14	-δ=16		
КДXIIк-10	23.6	26.7	219.2	878.2	702.4		1850.1	57.5	94.8	73.6		227.9	2.2	25.2	27.4	2105

ТК	Сборные железобетонные двухветвевые колонны	КЭ-01-52 Выпуск XII
1970	Колонна КДXIIк-10	Лист 59

Госстрой СССР
Проектный институт №1
г. Ленинград

Нач. отд. Зиновская
Гл. констр. пр. Перова
Рук. гр. Чибисов
Инженер Лой
Исполнит. Королев
Проверил Котелино

ЗАВОД ЖКБИ

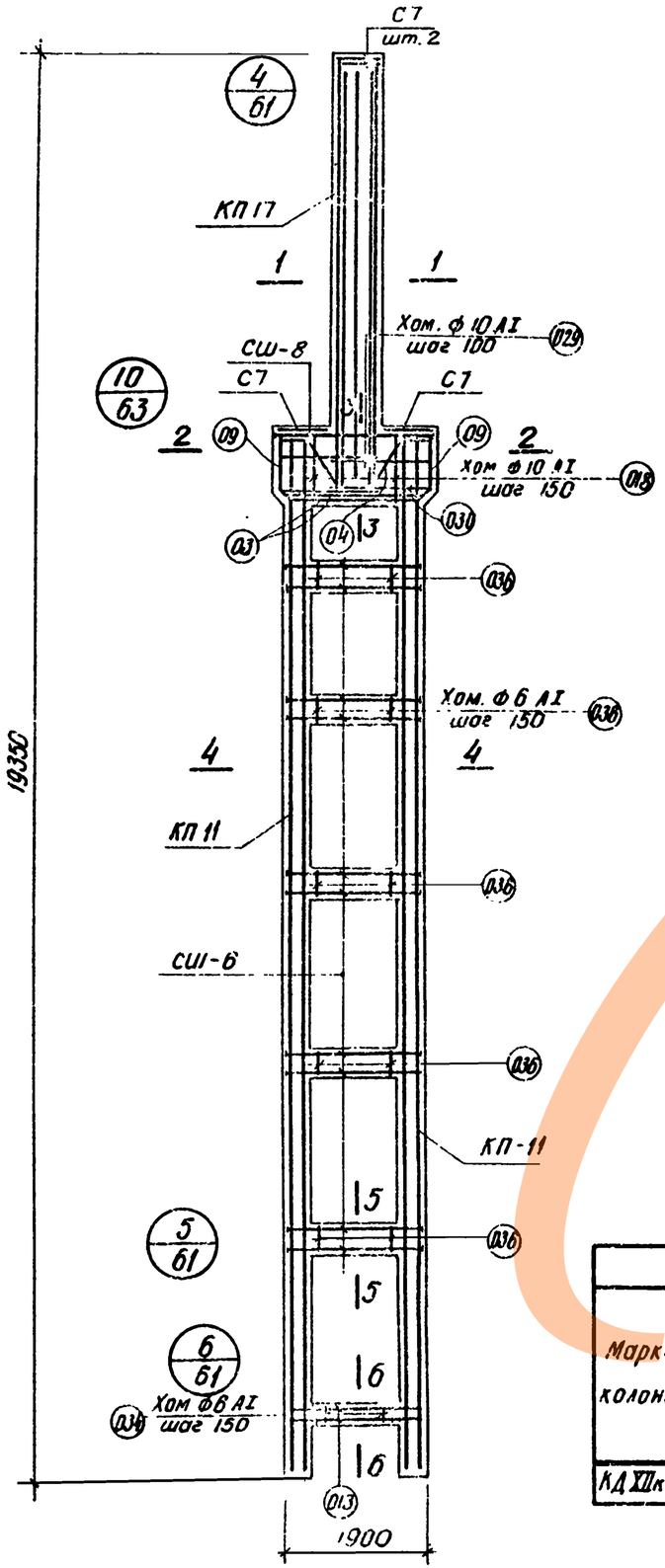

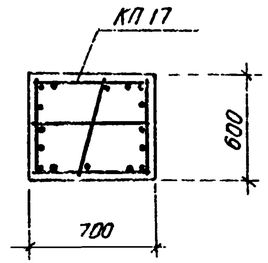

1—1

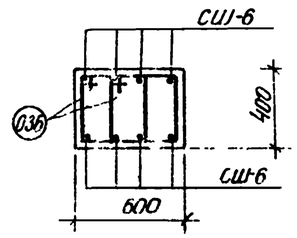

5—5

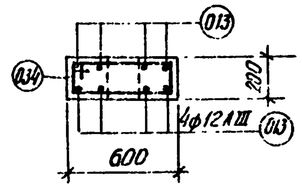

6—6

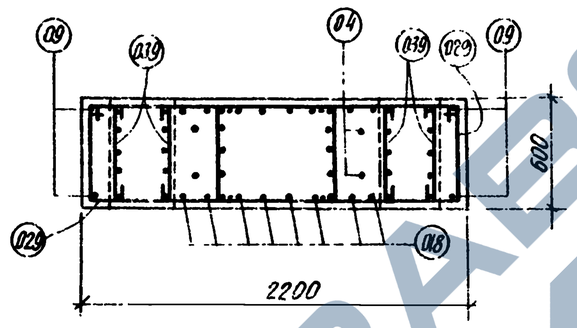

2—2

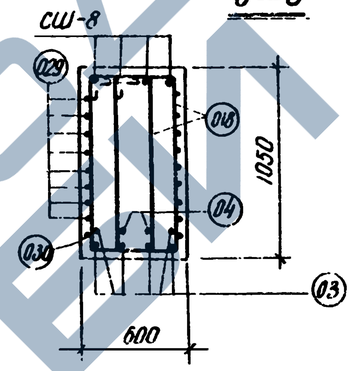

3—3

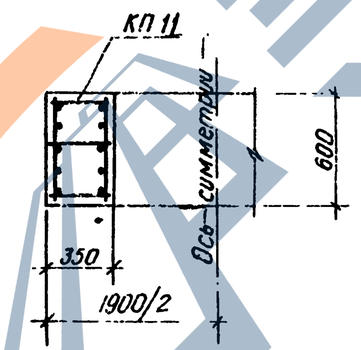

4—4

Спецификация арматурных изделий на одну колонну

66

Марка колонны	Марка арматурн. изделия	Кол-во штук	№ листа
КДXIIк-11	КП 11	2	69
	КП 17	1	70
	СШ-6	40	71
	СШ-8	4	
	С7	4	
	Поз 03	6	72
	" 04	2	
	" 09	4	
	" 013	8	
	" 018	16	
	" 029	16	
	" 030	2	
	" 034	7	
	" 036	80	
	" 039	12	

Примечания

1 Опалубочный чертеж колонны помещен на листе 37.
2 Рабочие чертежи каркасов со спецификациями и спецификации на отдельные стержни помещены на листах 64 — 72
3 При установке пространственных каркасов в опалубку колонны маркированные краской концы стержней должны быть обращены к низу колонны.
4 В таблицу расхода стали на колонну не включен расход стали на закладные элементы.
5 Марка бетона колонны — „400".

Выборка стали на одну колонну (кг)

Марка колонны	Арматурная сталь по ГОСТ 5781-61												Сталь прокатная марки ВК Ст 3 кп ГОСТ 380-60*			Всего
	Класс А-III								Класс А-I							
	№ по сортаменту							Итого	ф мм			Итого	Профиль		Итого	
	12	18	22	25	28				6	8	10		-δ=14	-δ=16		
КДXIIк-11	25.0	26.7	288.4	938.8	346.8			1825.7	63.8	86.8	75.6	226.2	2.2	25.2	27.4	2079

ТК	Сборные железобетонные двухветвевые колонны	КЭ-01-52 Выпуск XII
1970	Колонна КДXIIк-11	Лист 60

Госстрой СССР Ленинградский институт ГПИ
Нач. отд. Выжевская
Гл. констр. пр. Стеклов
Рук. группы Котелина
Ст. инженер
Инженер
Расход стали на колонну
Составил Шаборов
Ведущий инженер Королев
Проверил
Нормоконтролер

10592 67

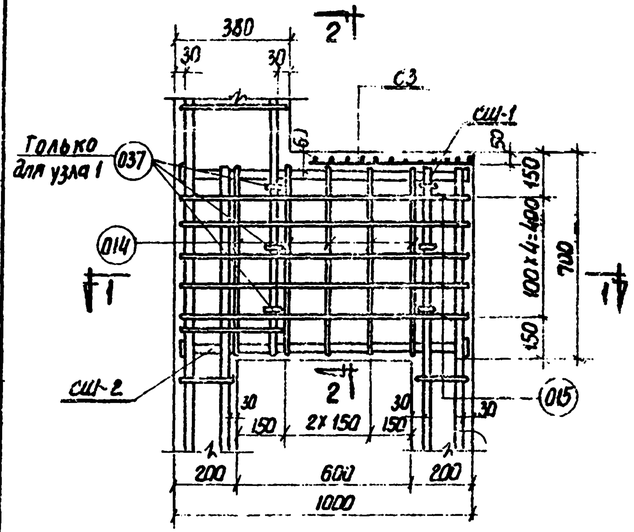

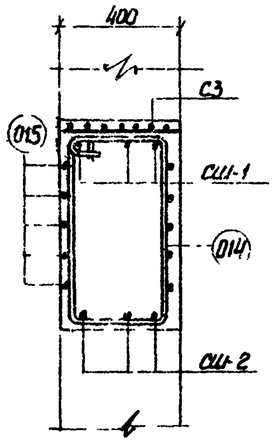

2—2

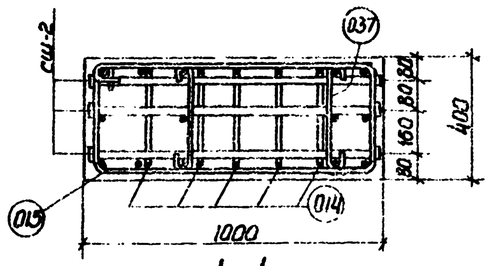

1—1

1 2

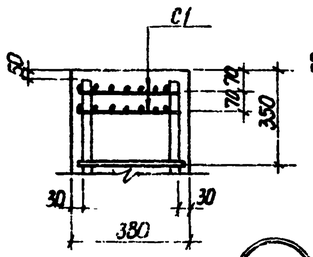

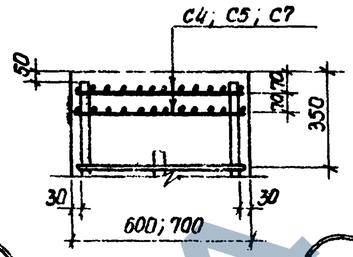

3 4

Для железобетонных стропильных и подстропильных конструкций

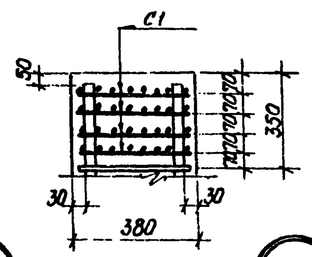

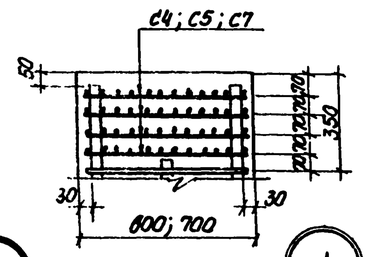

3 4

Для стальных стропильных и подстропильных конструкций

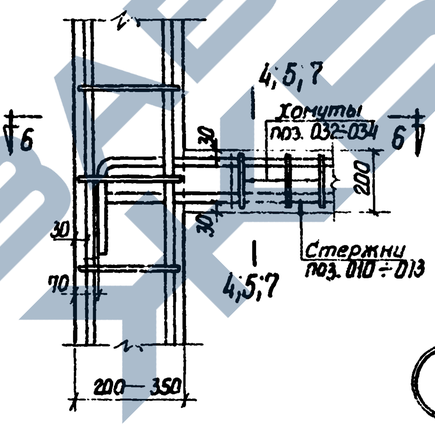

6

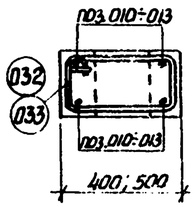

4—4

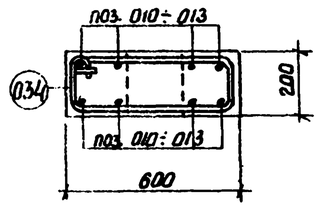

5—5

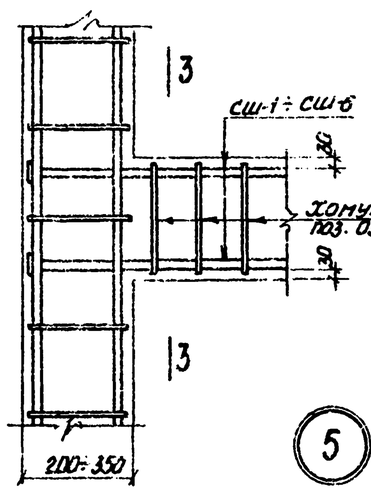

5

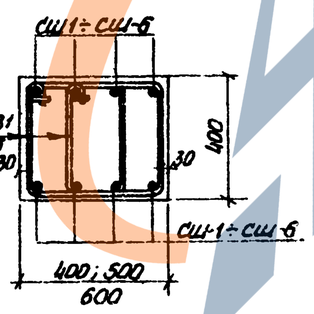

3—3

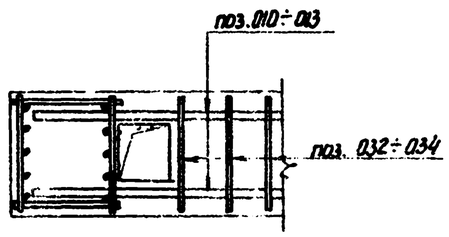

6—6

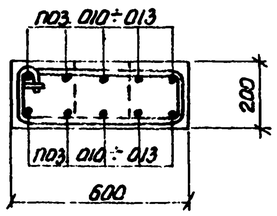

7—7

ТК	Сборные железобетонные двухветвевые колонны	КЭ-01-52 Выпуск XII
1970	Детали армирования колонн. Узлы 1÷6	Лист 61

Госстрой СССР Проектный институт № г. Ленинград

Нач. отд.			
Гл. кон. пр.			
Рук. группы			
Инженер	Жалнина	Котелина	Проверил
		Исполнит.	Лопина
		Дата	

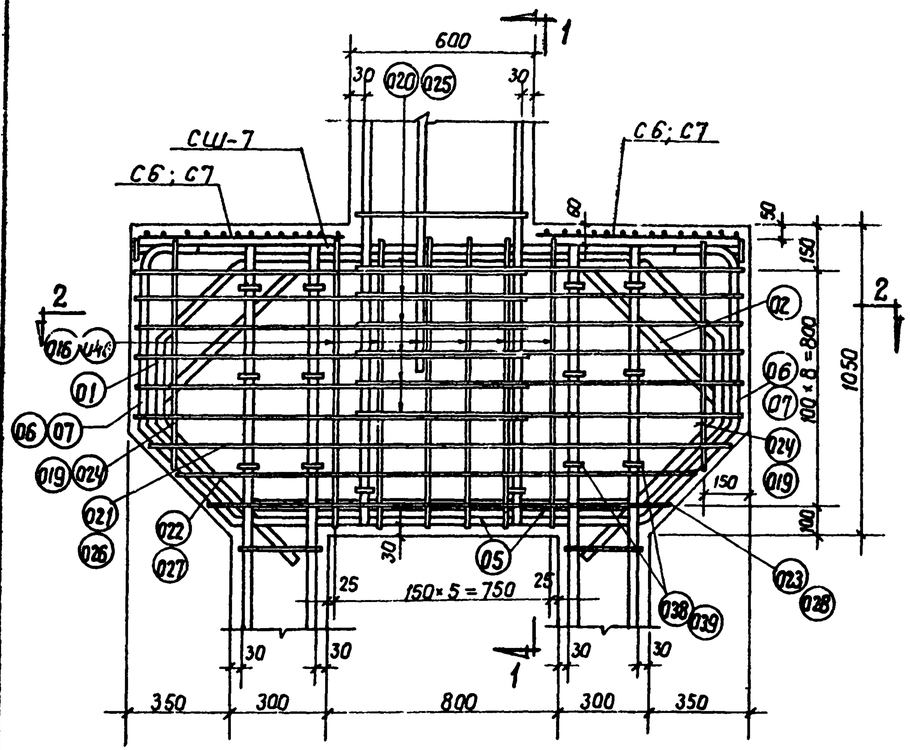

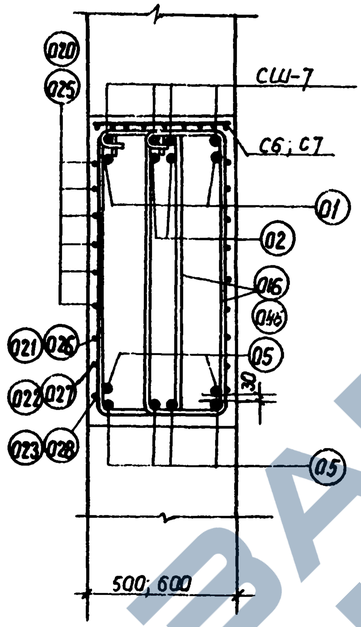

1 – 1

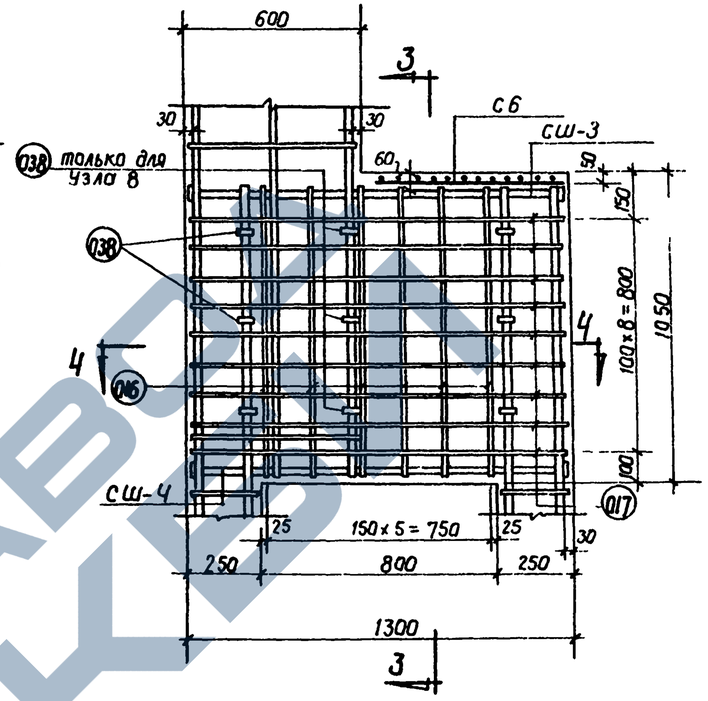

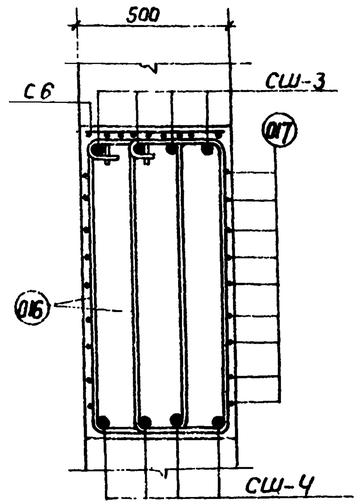

3 – 3

7

8 9

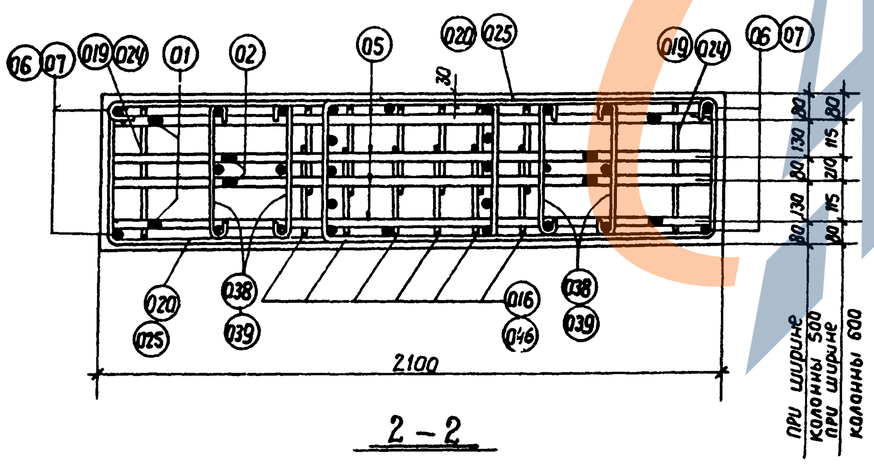

2 – 2

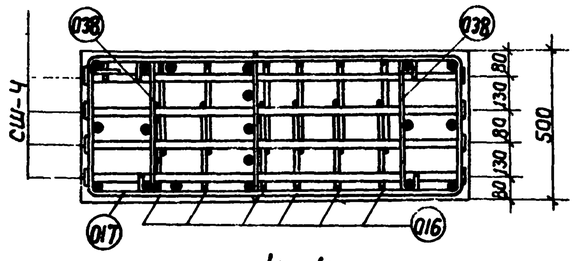

4 – 4

Примечание

Армирование колонн см. на листах 39 ÷ 60

ТК	Сборные железобетонные двухветвевые колонны	КЭ-01-52 Выпуск XV
1970	Детали армирования колонн Узлы 7 ÷ 9	Лист 62

Госстрой СССР
Проектный институт N1
г. Ленинград

Нач. отдела Рошка
Гл. констр. пр. Цибаров
Рук. группы Лой
Инженер Королев
Исполнил Королев
Проверил Котелина

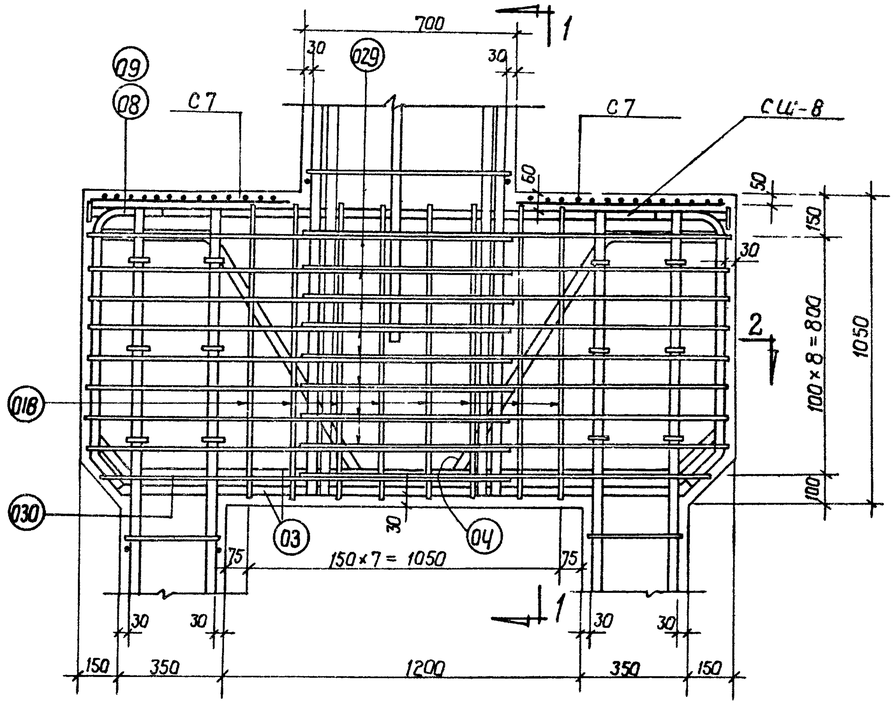

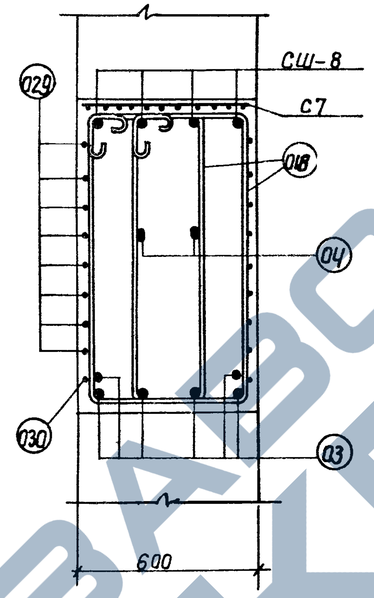

1 — 1

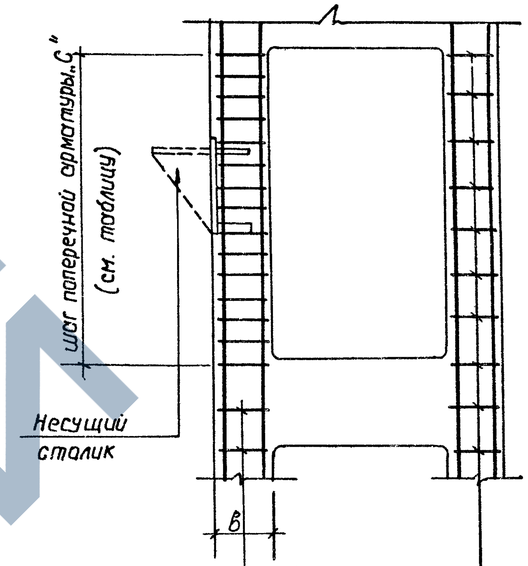

Шаг поперечной арматуры
по рабочим чертежам колонн

Деталь Б

Шаг поперечной арматуры в местах установки несущих столиков для стеновых панелей

Шаг колонн 6 м		Шаг колонн 12 м	
в	с	в	с
200	100	250	75

10

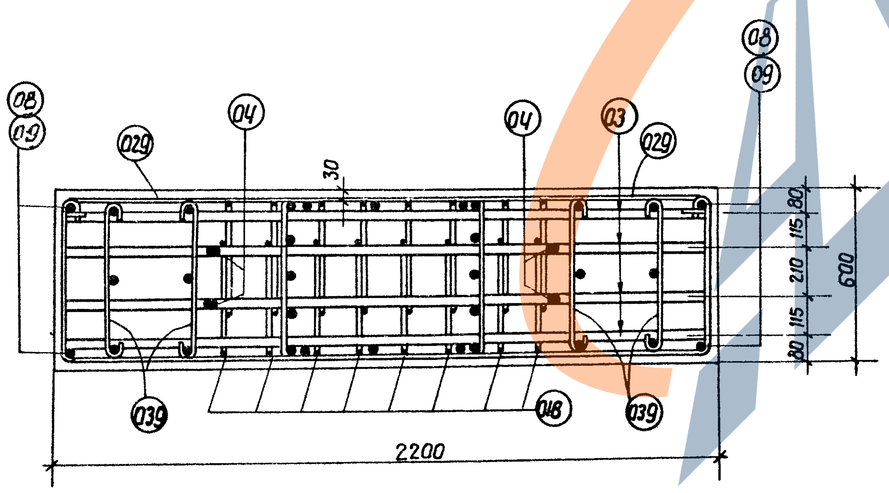

2 — 2

Примечания

1. Установку поперечной арматуры по детали „Б" выполнять во всех колоннах в местах расположения столиков для опирания стеновых панелей.
2. Расход стали на дополнительную поперечную арматуру не включен в общий расход стали на колонны.
3. Армирование колонн см. на листах 39÷60.

ТК	Сборные железобетонные двухветвевые колонны	КЭ-01-52 Выпуск XII
1970	Детали армирования колонн Узел „10". Деталь „Б"	Лист 63

Госстрой СССР	Нач. отдела	Рочин	Исполнитель Перова
Проектный институт № 1 г. Ленинград	Гл. констр. пр.	Цибаров	
	Рук. группы	Лой	Проверил Котелина
	Инженер	Каралев	

10592 70

https://zavodje.com/
ЗАВОД ЖБИ

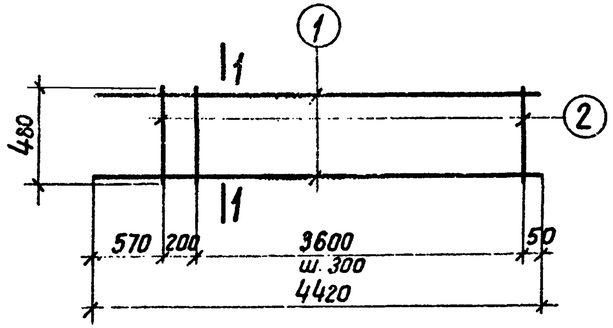

КР 1

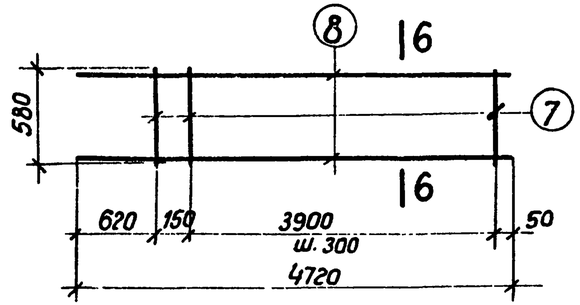

КР 5

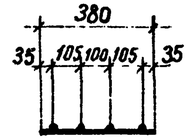

3—3

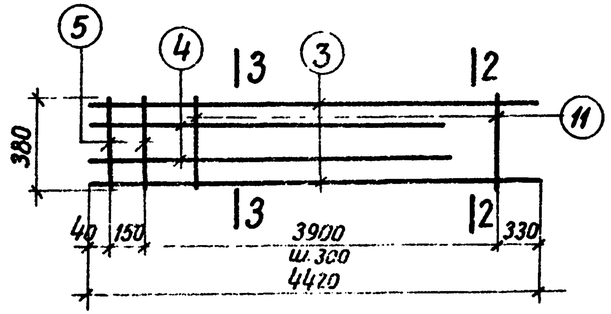

КР 2

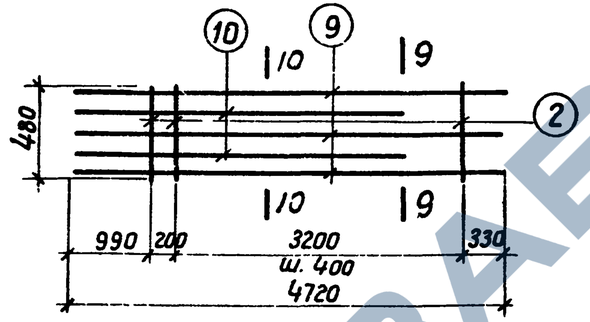

КР 6

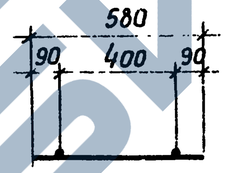

4—4

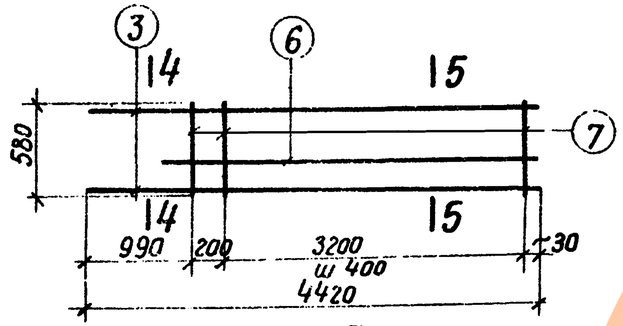

КР 3

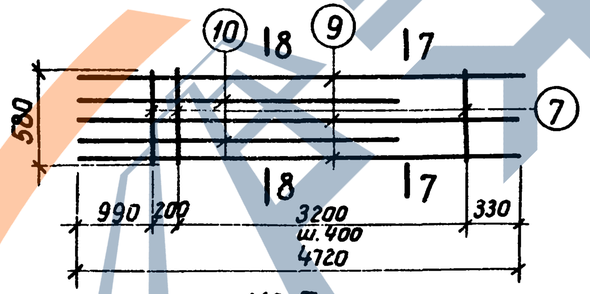

КР 7

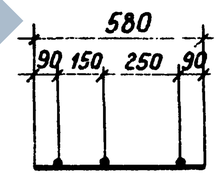

5—5

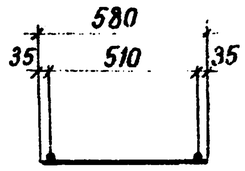

6—6

Примечание см на листе 67

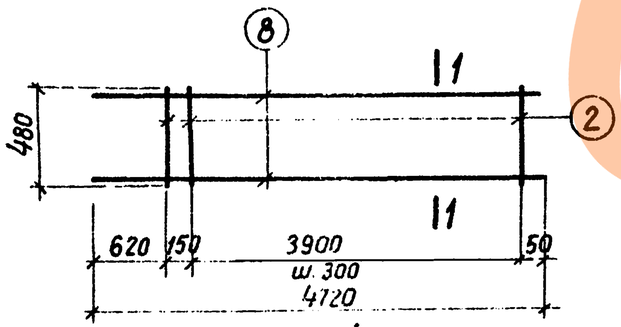

КР4

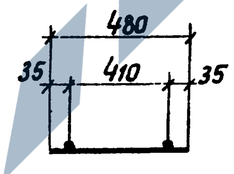

1—1

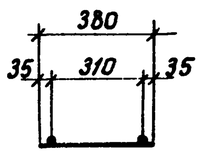

2—2

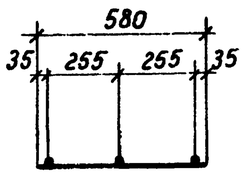

7—7

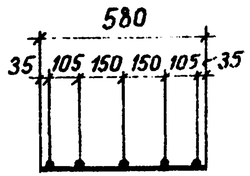

8—8

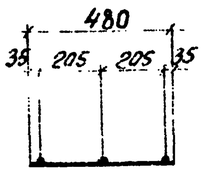

9-9

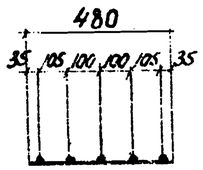

10-10

Спецификация стали на одно арматурное изделие

70

Марка издел.	NN поз.	Эскиз	Ф мм	Длина мм	Кол шт	Общая длина м	Вес кг
КР1	1	—	12AIII	4420	2	8,8	7,8
	2		6AI	480	14	6,7	1,5
						Итого	9,3
КР2	3	—	22AIII	4420	2	8,8	26,2
	4		16AIII	3700	2	7,4	11,7
	5		16AIII	380	2	0,8	1,3
	11		6AI	380	13	4,9	1,1
						Итого	40,3
КР3	3	—	22AIII	4420	2	8,8	26,2
	6		12AIII	4000	1	4,0	3,6
	7		6AI	580	10	5,8	1,3
						Итого	31,1
КР4	8	—	12AIII	4720	2	9,4	8,4
	2		6AI	480	15	7,2	1,6
						Итого	10,0
КР5	8	—	12AIII	4720	2	9,4	8,4
	7		6AI	580	15	8,7	1,9
						Итого	10,3
КР6	9	—	25AIII	4720	3	14,2	54,7
	10		25AIII	4000	2	8,0	30,8
	2		6AI	480	10	4,8	1,1
						Итого	86,6
КР7	9	—	25AIII	4720	3	14,2	54,7
	10		25AIII	4000	2	8,0	30,8
	7		6AI	580	10	5,8	1,3
						Итого	86,8

Госстрой СССР Проектный институт №1 г. Ленинград	Нач. отдела Раша Гл. констр. пр. Цыбаров Рук. группы Лой Ст. инженер Королев Инженер	Исполнил Бодушкин Проверил Королев	
ТК 1970	Сборные железобетонные двухветвевые колонны Пл. с коробчатой Кр1 - Кр7	КЭ 01-52 Выпуск XII лист 64	

10592 71

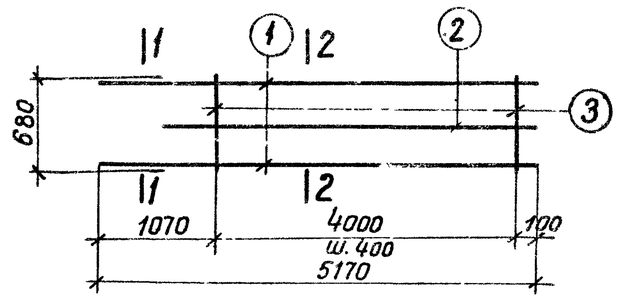

КР 8

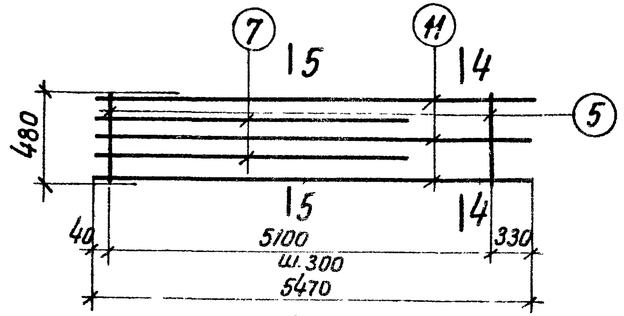

КР 12

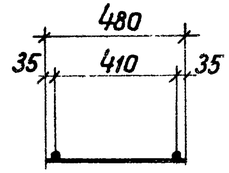

3—3

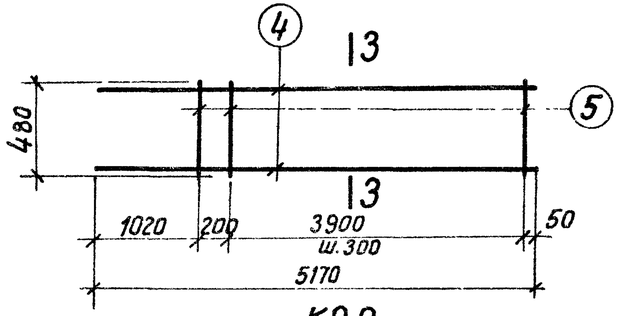

КР 9

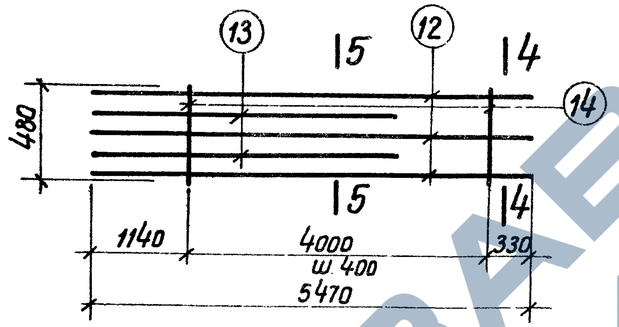

КР 13

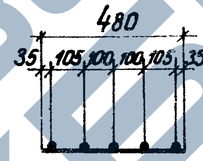

5—5

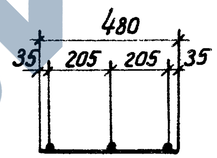

4—4

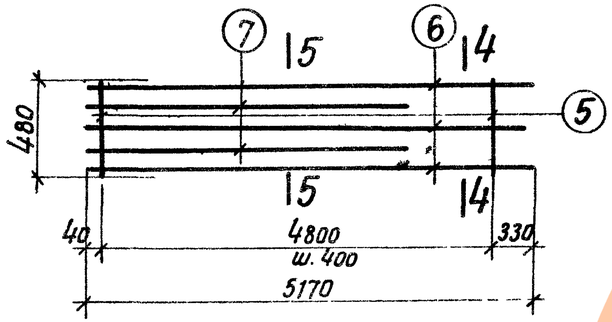

КР 10

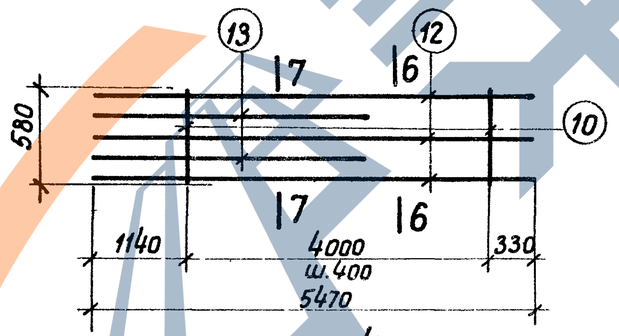

КР 14

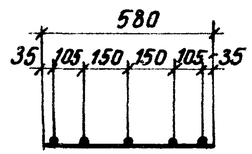

7—7

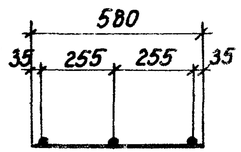

6—6

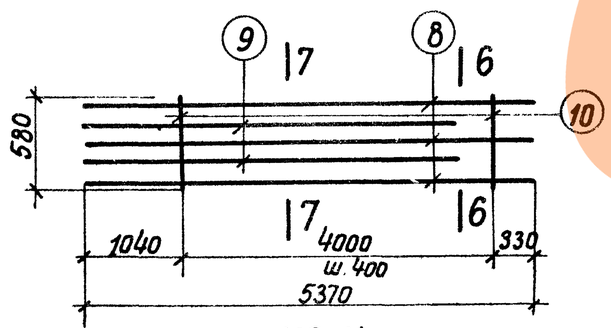

КР 11

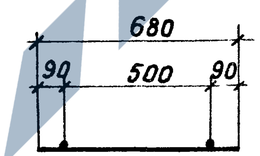

1—1

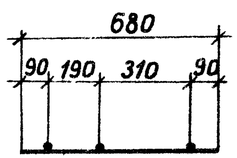

2—2

Спецификация стали на одно арматурное изделие

71

Марка издел.	NN поз.	Эскиз	ф мм	Длина мм	Кол. шт.	Общ. длина м	Вес кг.
КР 8	1	—	25AIII	5170	2	10,3	39,7
	2		12AIII	4720	1	4,7	4,2
	3		6AI	680	11	7,5	1,7
						Итого	45,6
КР 9	4	—	12AIII	5170	2	10,3	9,2
	5		6AI	480	15	7,2	1,6
						Итого	10,8
КР 10	6	—	22AIII	5170	3	15,5	46,2
	7		22AIII	4000	2	8,0	23,8
	5		6AI	480	13	6,2	1,4
						Итого	71,4
КР 11	8	—	28AIII	5370	3	16,1	77,8
	9		25AIII	4420	2	8,8	33,9
	10		8AI	580	11	6,4	2,5
						Итого	114,2
КР 12	11	—	22AIII	5470	3	16,4	48,9
	7		22AIII	4000	2	8,0	23,8
	5		6AI	480	18	8,6	1,9
						Итого	74,6
КР 13	12	—	28AIII	5470	3	16,4	79,2
	13		25AIII	4000	2	8,0	30,8
	14		8AI	480	11	5,3	2,1
						Итого	112,1
КР 14	12	—	28AIII	5470	3	16,4	79,2
	13		25AIII	4000	2	8,0	30,8
	10		8AI	580	11	6,4	2,5
						Итого	112,5

Примечания см. на листе 67.

Нач. отдела	Бабушкин	Исполнит.	Бабушкин
Гл. констр. пр.	Цибарев	Проверил	Королев
Рук. группы	Лой		
Ст. инженер			
Инженер	Королев		

Госстрой СССР
Проектный институт N1
г. Ленинград.

ТК	Сборные железобетонные двухветвевые колонны	КЭ-01-52 Выпуск XII
1970	Плоские каркасы КР 8 ÷ КР 14	Лист 65

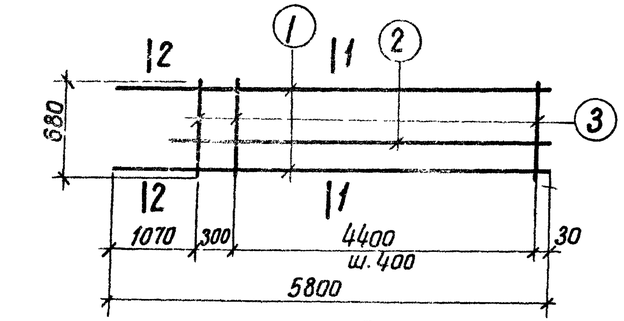

КР 15

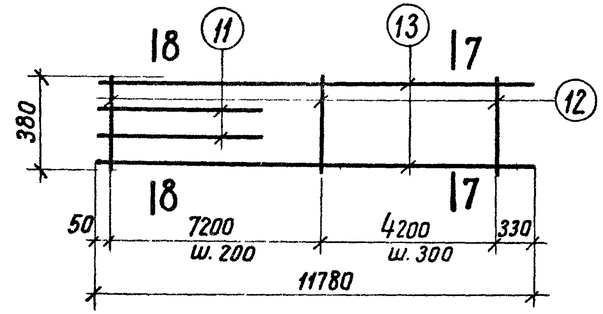

КР 19

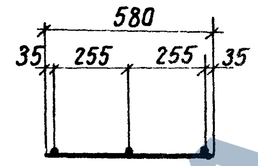

3—3

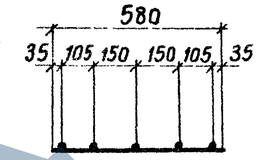

4—4

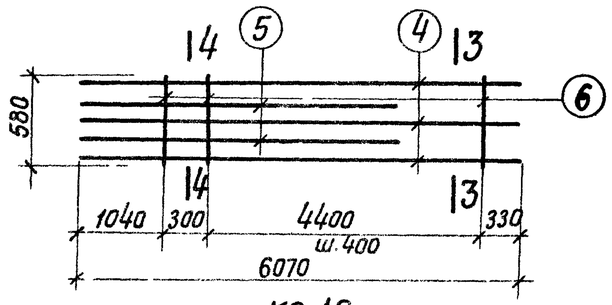

КР 16

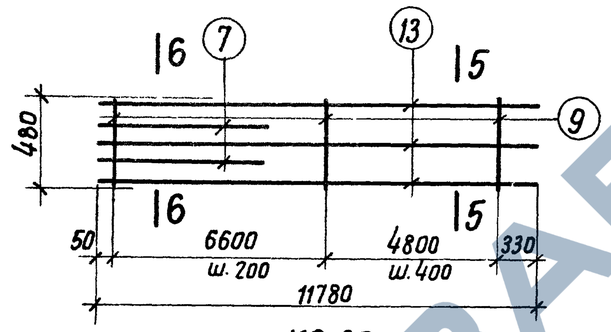

КР 20

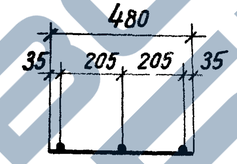

5—5

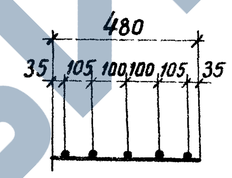

6—6

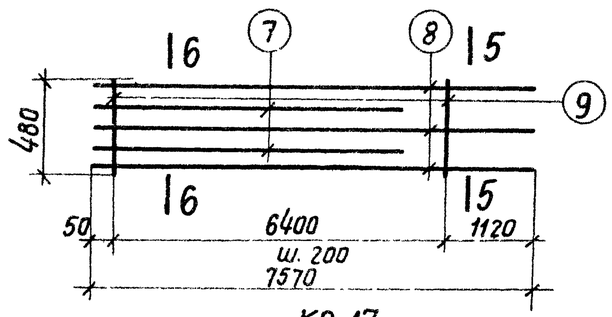

КР 17

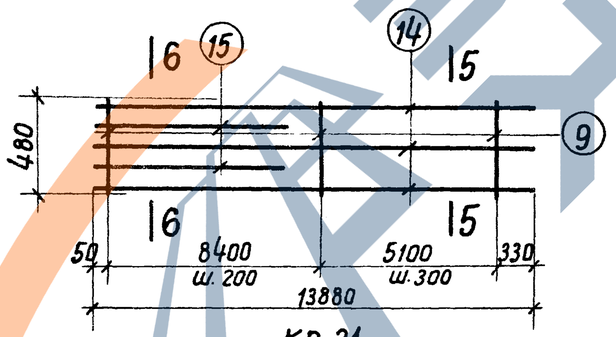

КР 21

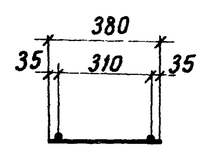

7—7

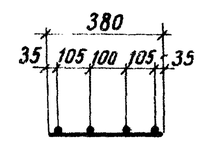

8—8

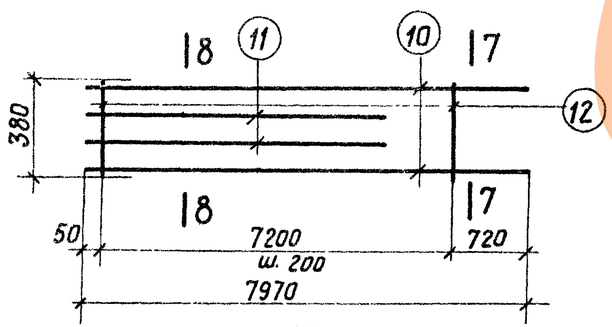

КР 18

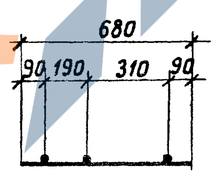

1—1

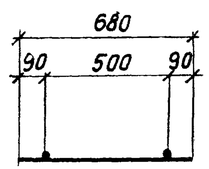

2—2

Спецификация стали на одно арматурное изделие. 72

Марка издел.	NN поз.	Эскиз	Ф мм	Длина мм	кол. шт.	общ. длина м	Вес кг
КР15	1	—	22AIII	5800	2	11,6	34,6
	2		12AIII	5470	1	5,5	4,9
	3		6AI	680	13	8,8	2,0
						Итого	41,5
КР16	4	—	25AIII	6070	3	18,2	70,0
	5		25AIII	4420	2	8,8	33,9
	6		6AI	580	13	7,5	1,7
						Итого	105,6
КР17	7	—	28AIII	4000	2	8,0	38,6
	8		25AIII	7570	3	22,7	87,4
	9		8AI	480	33	15,8	6,2
						Итого	132,2
КР18	10	—	25AIII	7970	2	15,9	61,2
	11		22AIII	4000	2	8,0	23,8
	12		6AI	380	37	14,1	3,1
						Итого	88,1
КР19	13	—	25AIII	11780	2	23,6	90,9
	11		22AIII	4000	2	8,0	23,8
	12		6AI	380	51	19,4	4,3
						Итого	119,0
КР20	13	—	25AIII	11780	3	35,3	135,9
	7		28AIII	4000	2	8,0	38,6
	9		8AI	480	46	22,1	8,7
						Итого	183,2
КР21	14	—	28AIII	13880	3	41,6	200,9
	15		25AIII	5470	2	10,9	42,0
	9		8AI	480	60	28,8	11,4
						Итого	254,3

Примечания см. на листе 67

ТК	Сборные железобетонные двухветвевые колонны	КЭ-01-52 Выпуск XII	
1970	Плоские каркасы КР 15 ÷ КР 21	Лист	66

Госстрой СССР Проектный институт N 1 г. Ленинград

Нач. отдела	Раша	Бабушкин
Гл. констр. пр.	Цибаров	
Рук. группы	Лой	Королев
Ст. инженер		Проверил
Инженер	Королев	Исполнил

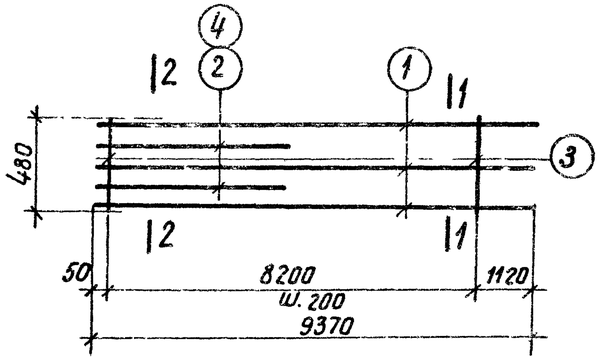

КР 22, КР 23

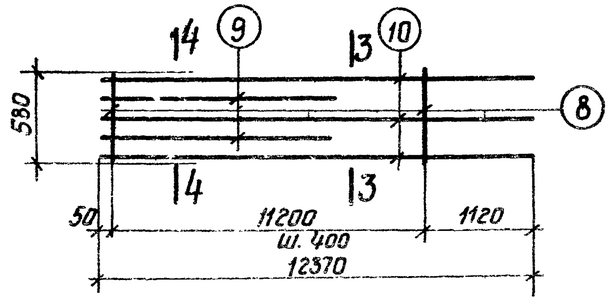

КР 26

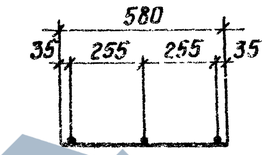

3—3

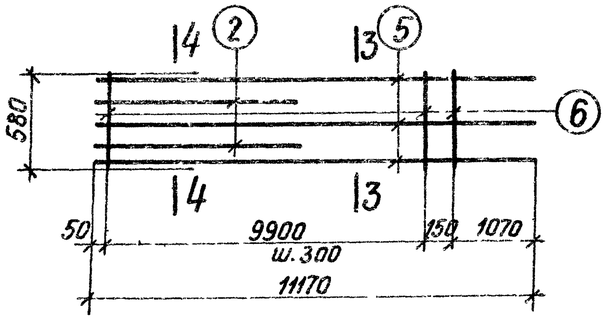

КР 24

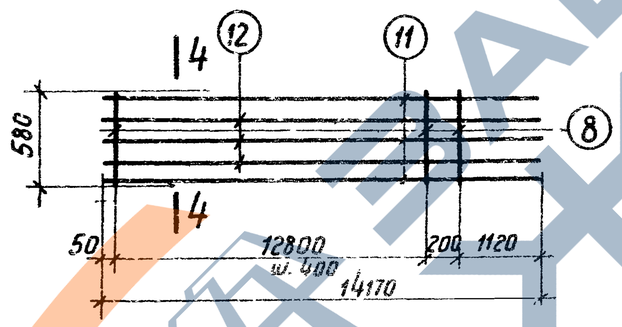

КР 27

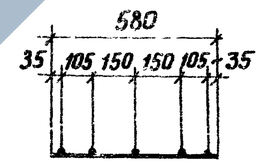

4—4

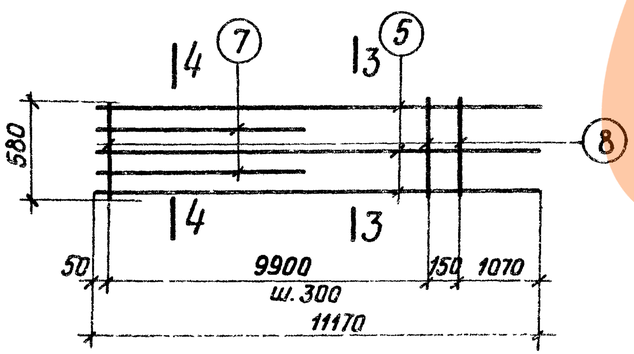

КР 25

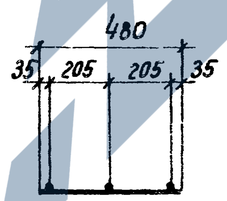

1—1

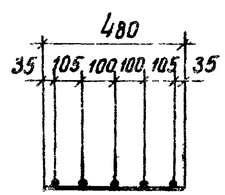

2—2

Спецификация стали на одно арматурное изделие

73

Марка издел.	№ поз.	Эскиз	ф мм	Длина мм.	Кол шт.	Общая длина м	Вес кг.
КР 22	1	—	28АIII	9370	3	28,1	135,7
	2		25АIII	5470	2	10,9	42,0
	3		8АI	480	42	20,2	8,0
						Итого	185,7
КР 23	1	—	28АIII	9370	3	28,1	135,7
	4		28АIII	4000	2	8,0	38,6
	3		8АI	480	42	20,2	8,0
						Итого	182,2
КР 24	5	—	25АIII	11170	3	33,5	129,0
	2		25АIII	5470	2	10,9	42,0
	6		6АI	580	35	20,3	4,6
						Итого	175,6
КР 25	7	—	28АIII	5470	2	10,9	52,6
	5		25АIII	11170	3	33,5	129,0
	8		6АI	580	35	20,3	8,0
						Итого	189,6
КР 26	9	—	28АIII	6070	2	12,1	58,4
	10		25АIII	12370	3	37,1	142,8
	8		8АI	580	29	16,8	6,6
						Итого	207,8
КР 27	11	—	28АIII	14170	2	28,3	136,7
	12		25АIII	14170	3	42,5	163,5
	8		8АI	580	34	19,7	7,8
						Итого	308,0

Примечания

1. Каркасы и сетки изготовлять при помощи контактной точечной электросварки в соответствии с ГОСТ 10922-64 „Арматура и закладные детали сварные для ж-бет. конструкций и „Указаниями по сварке соединений арматуры и закладных деталей ж-бет. конструкций" СН 393-69.
2. Для облегчения сборки пространственных каркасов, следует маркировать краской концы стержней продольной арматуры плоских каркасов, обращенные к низу колонн (на чертеже — все левые концы стержней).

ТК	Сборные железобетонные двухветвевые колонны	КЭ-01-52 Выпуск XII
1970	Плоские каркасы КР 22 КР 27	лист 67

Госстрой СССР Проектный институт г. Ленинград

Нач. отдела — Раша; Гл. констр. пр. — Цибаров; Рук. группы — Лой; Ст. инженер — Королев; Инженер — Королев; Исполнил — Бабушкин; Проверил — Торопов

ЗАВОД ЖБИ

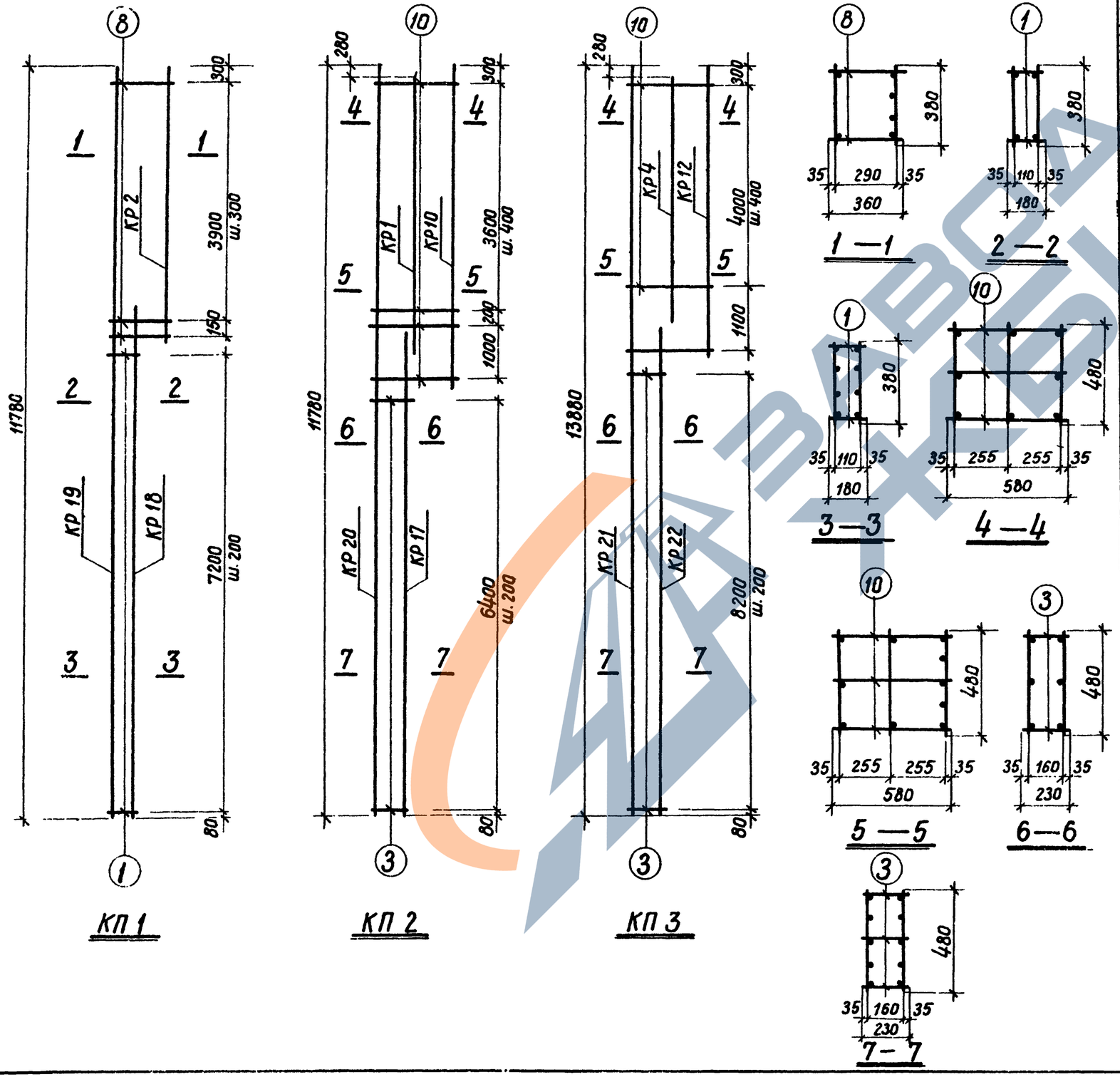

Выборка плоских каркасов и отдельных стержней на один пространственный каркас

Марка пространственного каркаса	Марка плоского каркаса и отдельных стержней	Кол. штук	Вес кг	№ листа
КП 1	КР 18	1	88,1	66
	КР 19	1	119,0	
	КР 2	1	40,3	64
	поз.1	74	3,0	68
	поз.8	30	2,4	
	Итого		252,8	
КП 2	КР 20	1	183,2	66
	КР 17	1	132,2	
	КР 10	1	71,4	65
	КР 1	1	9,3	64
	поз.3	86	7,8	68
	поз.10	36	4,6	
	Итого		408,5	
КП 3	КР 21	1	254,3	66
	КР 22	1	185,7	67
	КР 12	1	74,6	65
	КР 4	1	10,0	64
	поз.3	111	10,1	68
	поз.10	36	4,6	
	Итого		539,3	

Спецификация отдельных стержней для образования пространственных каркасов

74

№ поз.	Эскиз	Ф мм	Длина мм	Вес кг
1	—	6AI	180	0,040
2		6AI	230	0,051
3		8AI	230	0,091
4		6AI	280	0,062
5		8AI	280	0,111
6		6AI	330	0,073
7		8AI	330	0,130
8		6AI	360	0,080
9		6AI	480	0,104
10		6AI	580	0,129
11		8AI	580	0,229
12		6AI	680	0,151
13		8AI	680	0,269

Примечания

1. Сборка пространственных каркасов должна производится при помощи контактной сварки, выполняемой сварочными клещами в соответствии с „Указаниями по сварке соединений арматуры и закладных деталей железобетонных конструкций (СН 393-69) и ГОСТ 10922-64.
2. При сборке пространственных каркасов маркированные краской концы плоских каркасов должны быть обращены в одну сторону (на чертеже маркированные концы расположены внизу)

Госстрой СССР Проектный институт №1 г. Ленинград	Начальник	Бабушкин	
	Гл. констр. пр.	Раша	
	Рук. группы	Цибаров	
	Ст. инженер	Лой	
	Инженер	Королёв	
	Исполнит.	Королёв	
	Проверил	Королёв	

ТК	Сборные железобетонные двухветвевые колонны	КЭ-01-52 Выпуск XII
1970	Пространственные каркасы КП1, КП2, КП3	Лист 68

1 592 75

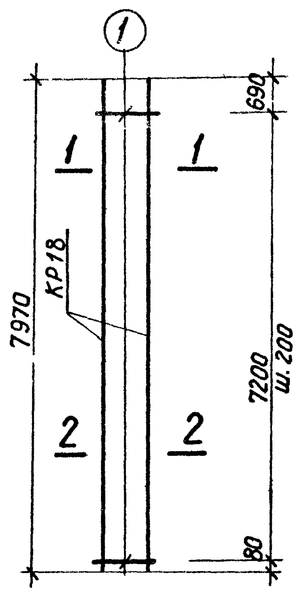

КП 4

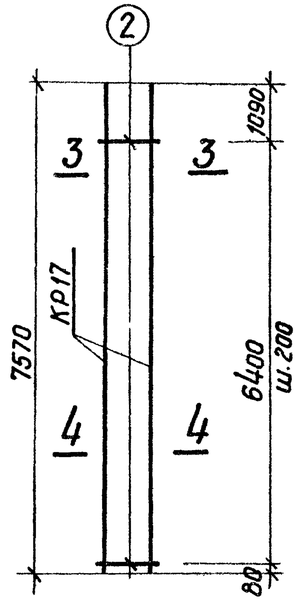

КП 5

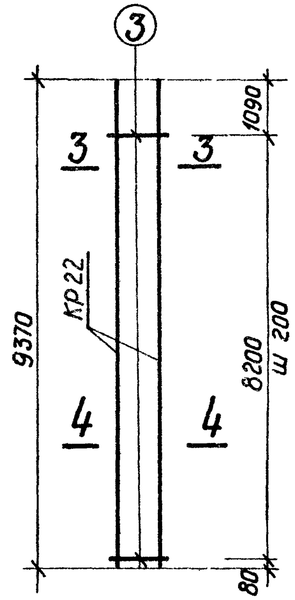

КП 6

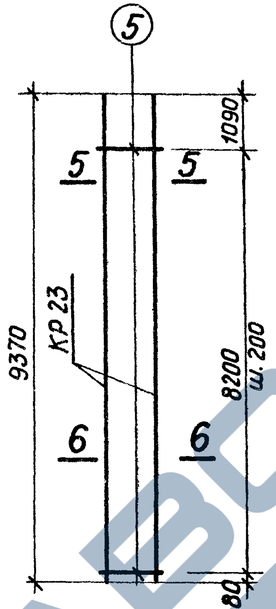

КП 7

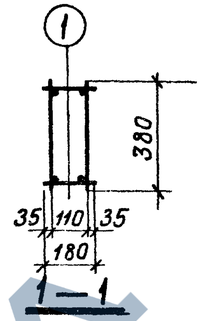

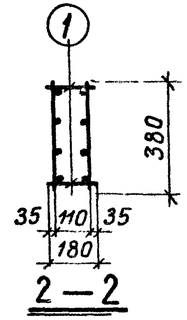

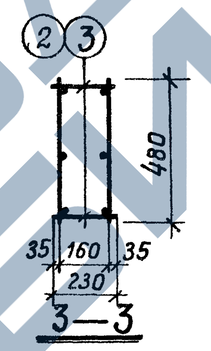

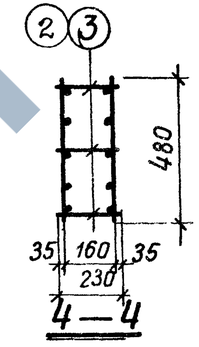

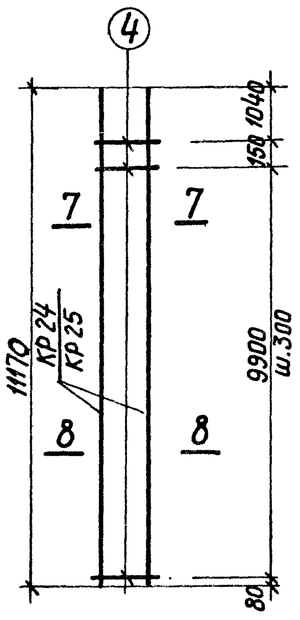

КП8, КП9

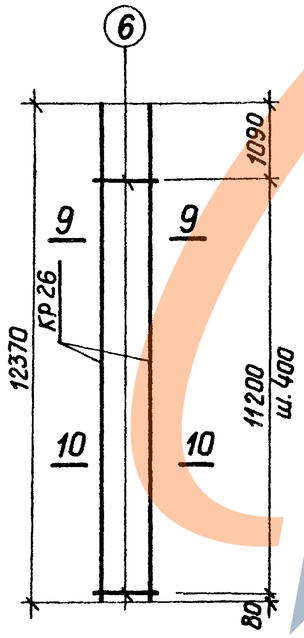

КП 10

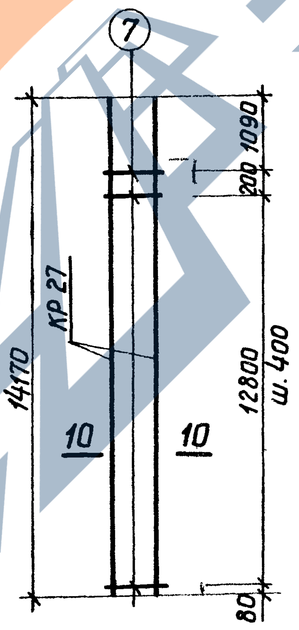

КП 11

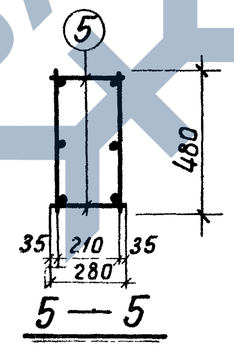

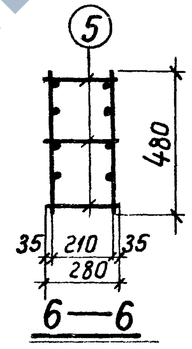

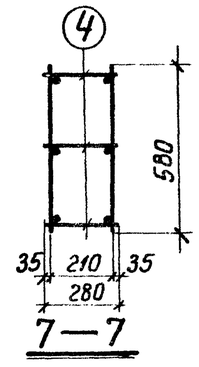

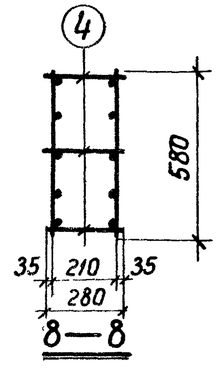

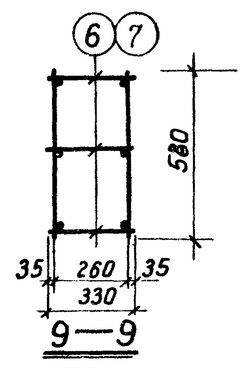

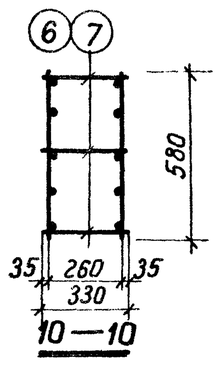

Примечание см. на листе 68

Выборка плоских каркасов и отдельных стержней на один пространственный каркас

75

Марка пространственного каркаса	Марка плоского каркаса и отдельн. стержн.	Колич. штук	Вес кг.	№ листа
КП 4	КР 18	2	176,2	66
	поз.1	74	3,0	68
		Итого	179.2	
КП 5	КР 17	2	264,4	66
	поз.2	86	4,4	68
		Итого	268,8	
КП 6	КР 22	2	371,4	67
	поз.3	111	10,1	68
		Итого	381.5	
КП 7	КР 23	2	364,4	67
	поз.5	104	11,5	68
		Итого	375,9	
КП 8	КР 24	2	351,2	67
	поз.4	105	6,5	68
		Итого	357.7	
КП 9	КР 25	2	379,2	67
	поз.4	105	6,5	68
		Итого	385,7	
КП 10	КР 26	2	415,6	67
	поз.6	87	6,4	68
		Итого	422,0	
КП 11	КР 27	2	616,0	67
	поз.7	102	13,3	68
		Итого	626,3	

Нач.отдела		Бабушкин	
Гл.констр.пр.		Раша	
Рук.группы		Цибаров	
Ст.инженер		Лой	Проверил
Инженер		Королев	Королев
Исполнит.			

Госстрой СССР
Проектный институт №1
г. Ленинград

ТК	Сборные железобетонные двухветвевые колонны	КЭ-01-52 Выпуск XII	
1970	Пространственные каркасы КП 4 ÷ КП 11	лист	69

10592 76

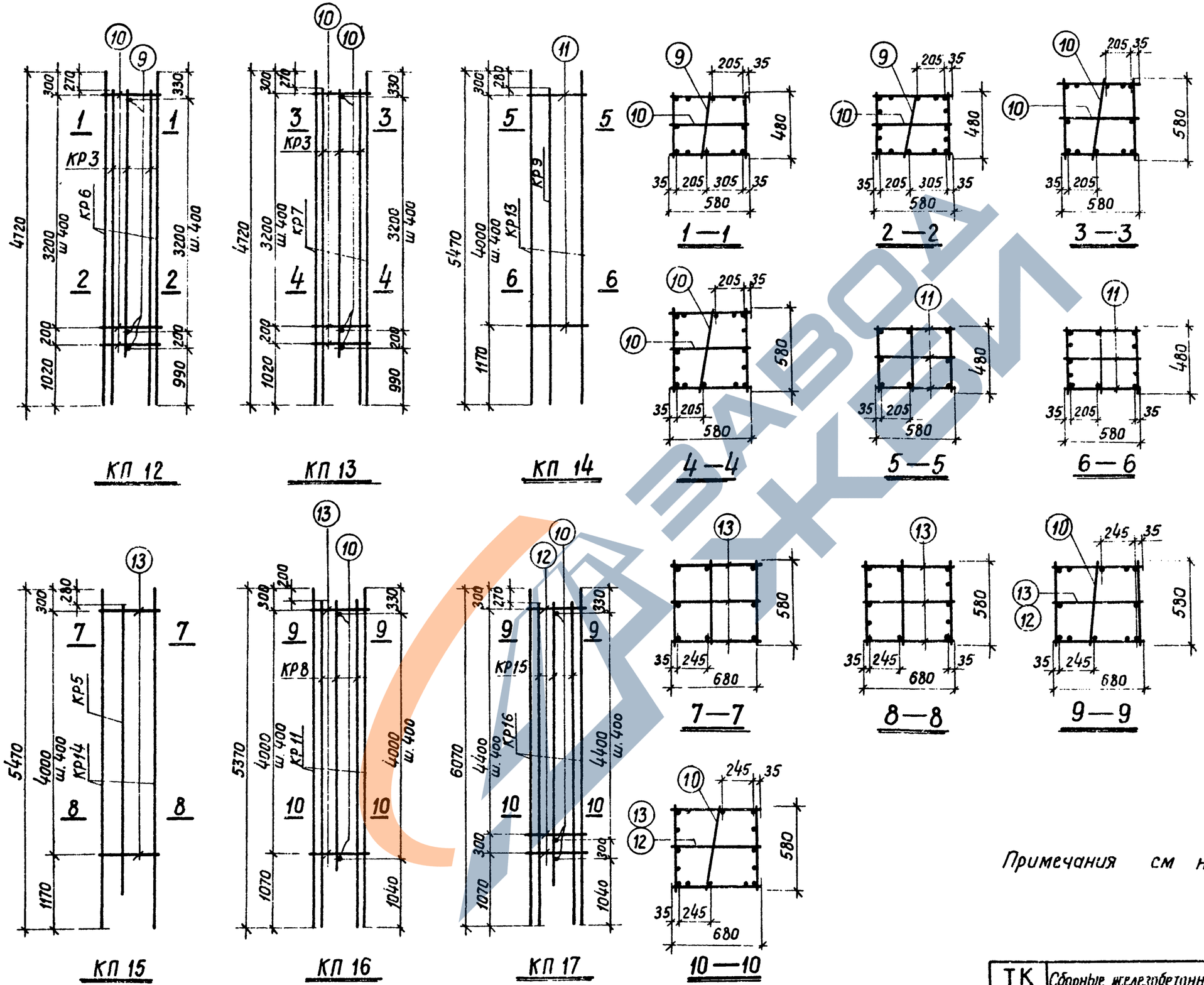

Примечания см на листе 68

Выборка плоских каркасов и отдельных стержней на один пространственный каркас				76
марка пространственного каркаса	марка плоского каркаса и отдельных стержней	Колич штук	Вес кг	№ листа
КП 12	КР 6	2	173,2	64
	КР 3	2	62,2	
	поз. 9	10	1,0	68
	поз. 10	10	1,3	
		Итого	237,7	
КП 13	КР 7	2	173,6	64
	КР3	2	62,2	
	поз 10	20	2,6	68
		Итого	238,4	
КП 14	КР 13	2	224,2	65
	КР 9	1	10,8	
	поз. 11	33	7,6	68
		Итого	242,6	
КП 15	КР 14	2	224,8	65
	КР 5	1	10,3	64
	поз. 13	33	8,9	68
		Итого	244,0	
КП 16	КР 11	2	228,4	65
	КР 8	2	91,2	
	поз. 10	11	1,4	68
	поз. 13	11	3,0	
		Итого	324,0	
КП 17	КР 16	2	211,2	66
	КР 15	2	83,0	
	поз. 10	13	1,7	68
	поз. 12	13	2,0	
		Итого	297,9	

Госстрой СССР Проектный институт №1 г. Ленинград	Нач. отдела Гл. констр. пр. Рук. группы Ст. инженер Инженер	Исполнит. Бабушкин; Раша Цибаров; Лой; Королев
Проверил Королев		

ТК	Сборные железобетонные двухветвевые колонны	КЭ-01-52 Выпуск XII
1970	Пространственные каркасы КП12 ÷ КП1	лист 70

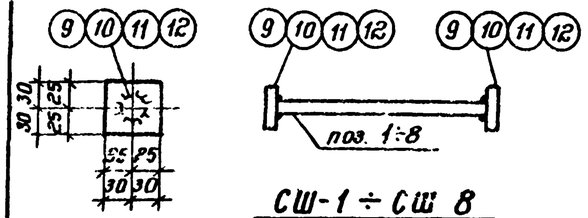

СШ-1 ÷ СШ 8

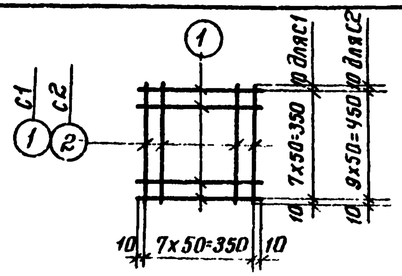

C1; C2

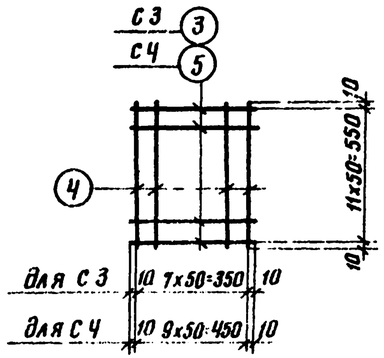

C3; C4

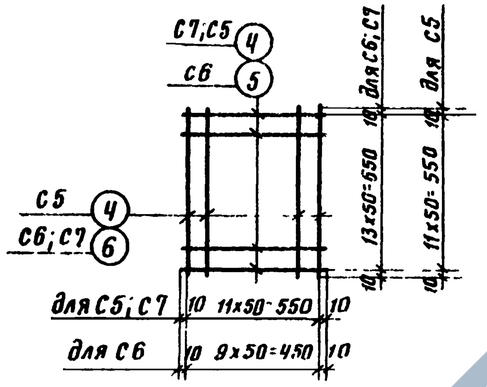

C5; C6; C7

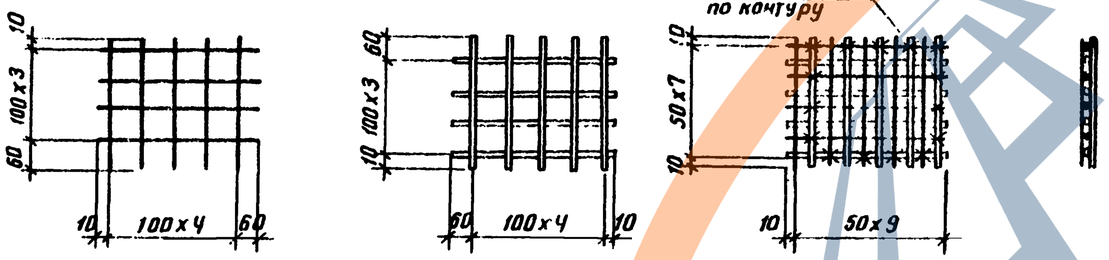

Пример решения сетки из двух товарных сеток

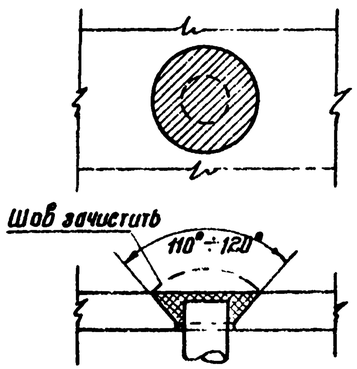

Деталь „Д"

Спецификация стали на отдельные стержни марки „СШ"

Марка изделия	№№ поз.	Эскиз	Профиль по сортаменту	Длина мм	К-во шт.	Вес кг.
СШ-1	1	—	16А III	940	1	1.49
	9	-50x12		50	2	0.48
					Итого	1.97
СШ-2	2	—	22А III	940	1	2.80
	10	-50x16		50	2	0.63
					Итого	3.43
СШ-3	3	—	16А III	1240	1	1.96
	9	-50x12		50	2	0.48
					Итого	2.44
СШ-4	4	—	22А III	1240	1	3.70
	10	-50x16		50	2	0.63
					Итого	4.33
СШ-5	5	—	18А III	1340	1	2.68
	11	-50x14		50	2	0.56
					Итого	3.24
СШ-6	6	—	22А III	1840	1	5.48
	10	-50x16		50	2	0.63
					Итого	6.11
СШ-7	7	—	25А III	2040	1	7.85
	12	-60x18		60	2	1.02
					Итого	8.87
СШ-8	8	—	18А III	2140	1	4.28
	11	-50x14		50	2	0.56
					Итого	4.84

Спецификация стали на одно арматурное изделие.

Марка изделия	№№ поз.	Эскиз	Профиль по сортаменту	Длина мм	К-во шт.	Общая длина м	Вес кг.
С1	1	—	6АI	370	16	5.9	1.3
						Итого	1.3
С2	1	—	6АI	370	10	3.7	0.8
	2		6АI	470	8	3.8	0.8
						Итого	1.6
С3	3	—	8АI	370	12	4.4	1.7
	4		8АI	570	8	4.6	1.8
						Итого	3.5
С4	4	—	8АI	570	10	5.7	2.2
	5		8АI	470	12	5.6	2.2
						Итого	4.4
С5	4	—	8АI	570	24	13.7	5.2
						Итого	5.2
С6	5	—	8АI	470	14	6.6	2.6
	6		8АI	670	10	6.7	2.6
						Итого	5.2
С7	4	—	8АI	570	14	8.0	3.2
	6		8АI	670	12	8.0	3.2
						Итого	6.4

Примечания

1. Указания об изготовлении сеток даны на листе 67.
2. Приварку шайб к стержням производить в табр под слоем флюса. При отсутствии возможности сварки под слоем флюса, лист просверлить, выполнить раззенковку и стержни приварить дуговой сваркой круговыми швами. Сварку вести электродами Э-50А-Ф по ГОСТ 9467-60 (см деталь „Д")
3. Сетки С1÷С7 могут быть заменены каждая двумя товарными сетками по ГОСТ 8478-66 с ячейками 100x100 мм, устанавливаемыми попарно со сдвижкой одной относительно другой на 50 мм (см. пример на данном листе).
4. Длины позиций 1÷8 в СШ-1÷СШ-8 даны без учета оплавления и осадки.

ТК	Сборные железобетонные двухветвевые колонны.	КЭ-01-52 выпуск XII	
1970	Отдельные стержни СШ-1÷СШ-8. Сетки С1÷С7	лист	71

Госстрой СССР Проектный институт №1 г. Ленинград

Нач. отдела Рошд; Гл. констр. Цибаров; Рук. группы; Ст. инженер Кателина; Инженер; Исполнитель Лапина; Проверил Кателина; Нормоконтр.

Спецификация отдельных стержней

№№ поз	Эскиз	⌀ или №№ по сортаменту	Длина мм	Вес кг	№№ поз.	Эскиз	⌀ или №№ по сортаменту	Длина мм	Вес кг
01	Эскизы см. на чертеже	25 AIII	3670	14.1	024	610 930 760 520	10 AI	2740	1.68
02		25 AIII	3290	12.7	025	630 1380 1290 540	10 AI	3840	2.36
03		25 AIII	2320	8.9	026	630 2030 1940 540	10 AI	5140	3.17
04		25 AIII	3070	11.8	027	630 1830 1740 540	10 AI	4740	2.91
05		22 AIII	2260	6.7	028	630 1630 1540 540	10 AI	4340	2.67
06		16 AIII	1000	1.6	029	630 1480 1390 540	10 AI	4040	2.49
07		18 AIII	1000	2.0	030	630 1430 1340 540	10 AI	3940	2.43
08		16 AIII	1200	1.9	031	215 415 340 210	6 AI	1250	0.28
09		18 AIII	1200	2.4	032	215 415 340 140	6 AI	1110	0.25
010	300 900 300	12 AIII	1500	1.3	033	215 515 440 140	6 AI	1310	0.29
011	250 1200 250	12 AIII	1700	1.5	034	215 615 540 140	6 AI	1510	0.34
012	200 1300 200	12 AIII	1700	1.5	035	345 415 340 270	6 AI	1370	0.31
013	150 1800 150	12 AIII	2100	1.9	036	415 445 370 340	6 AI	1570	0.35
014	395 685 610 320	8 AI	2010	0.8	037	340	8 AI	520	0.20
015	415 1015 940 340	8 AI	2710	1.07	038	440	8 AI	620	0.24
016	360 1050 960 270	10 AI	2640	1.62	039	540	8 AI	720	0.28
017	530 1330 1240 440	10 AI	3540	2.17	040	215 415 340 140	8 AI	1110	0.44
018	610 1200 960 370	10 AI	3140	1.93	041	215 515 440 140	8 AI	1310	0.52
019	510 850 760 420	10 AI	2540	1.56	042	215 615 540 140	8 AI	1510	0.60
020	530 1380 1290 440	10 AI	3640	2.24	043	340	6 AI	490	0.11
021	530 2030 1940 440	10 AI	4940	3.04	044	440	6 AI	590	0.13
022	530 1830 1740 440	10 AI	4540	2.79	045	540	6 AI	690	0.15
023	530 1630 1540 440	10 AI	4140	2.54	046	460 1050 960 370	10 AI	2840	1.75

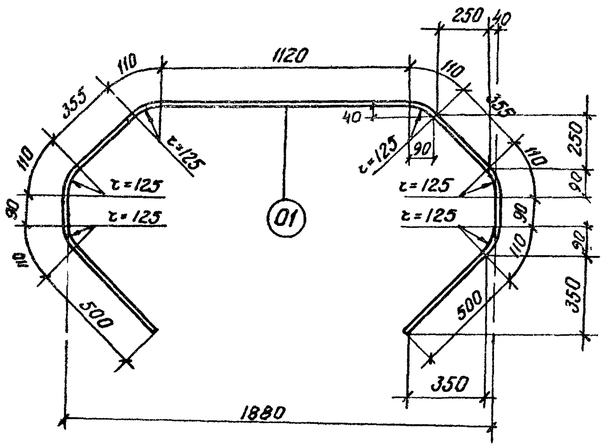

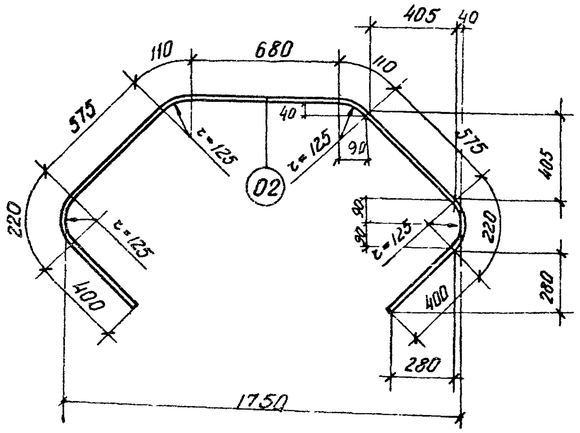

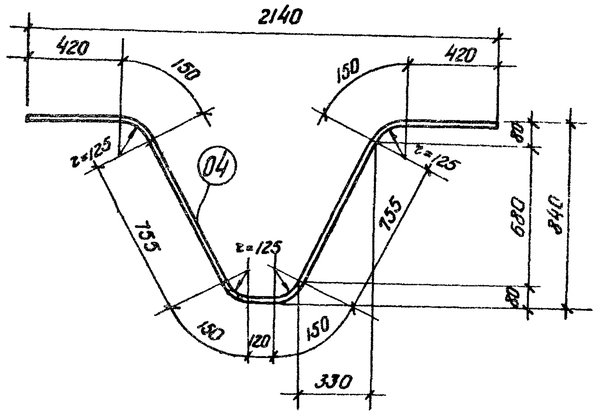

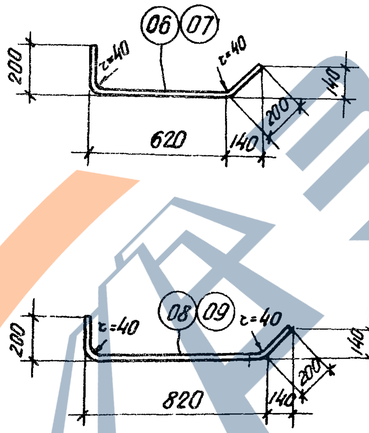

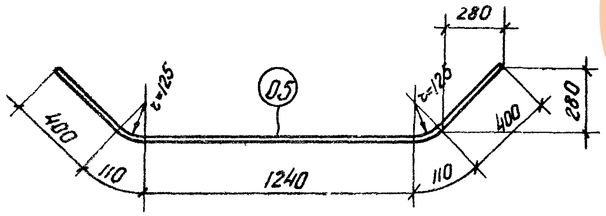

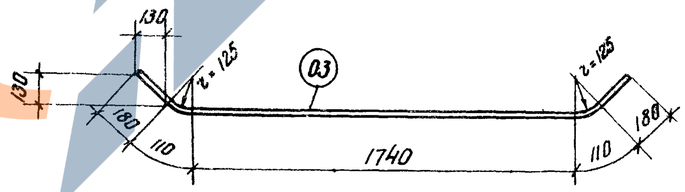

ТК	Сборные железобетонные двухветвевые колонны	КЭ-01-52 Выпуск XII	
1970	Спецификация отдельных стержней	Лист	72

Госстрой СССР Проектный институт №1 г. Ленинград	Нач. отдела	Рашо	Исполнит. Лапина
	Гл. констр. пр.	Цыборов	Котелино
	Рук. группы	Лой	Проверил Жилин
	Ст. инжен.		
	Инженер	Королёв	

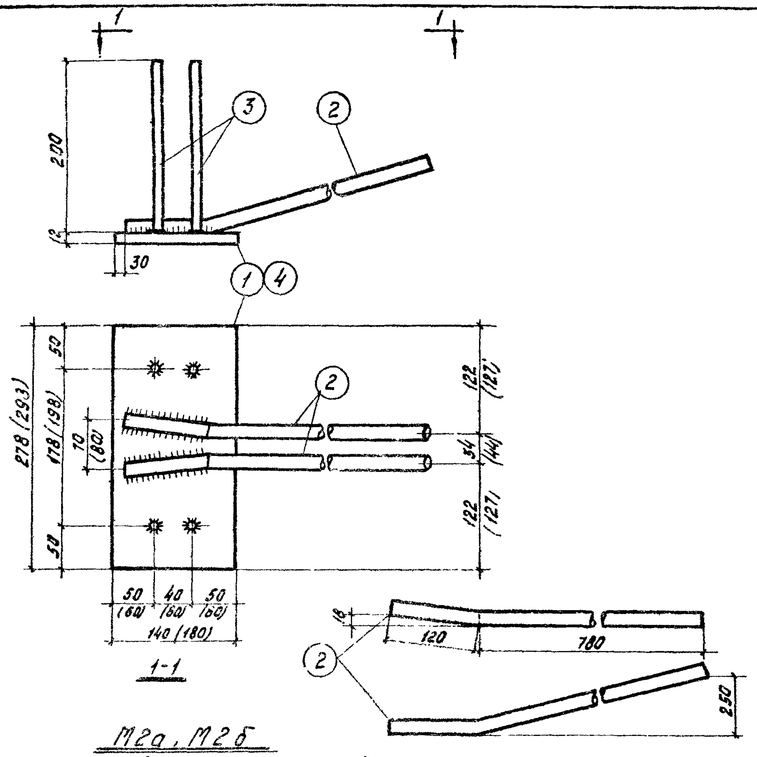

М2а, М2б
(размеры в скобках - для М2б)

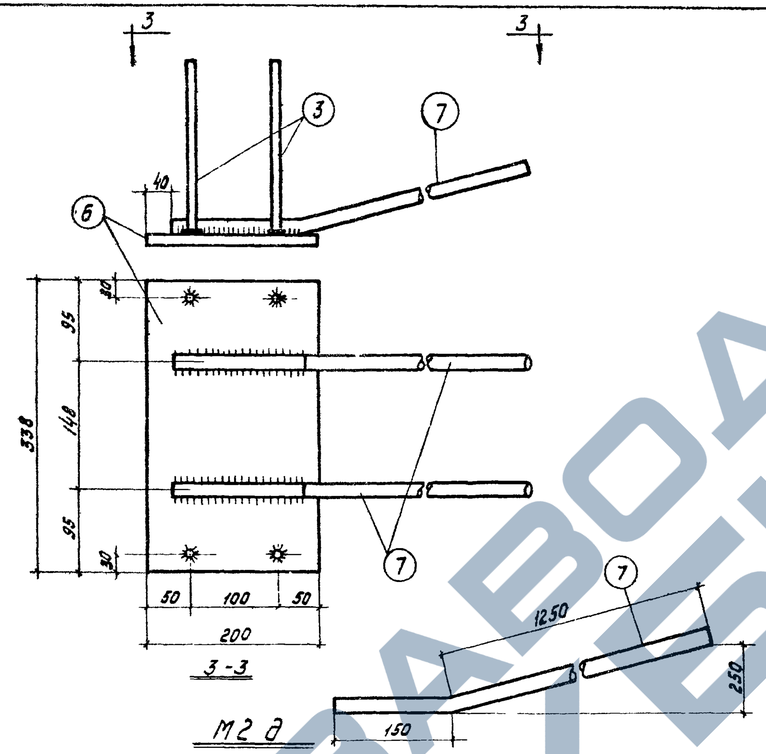

М2д

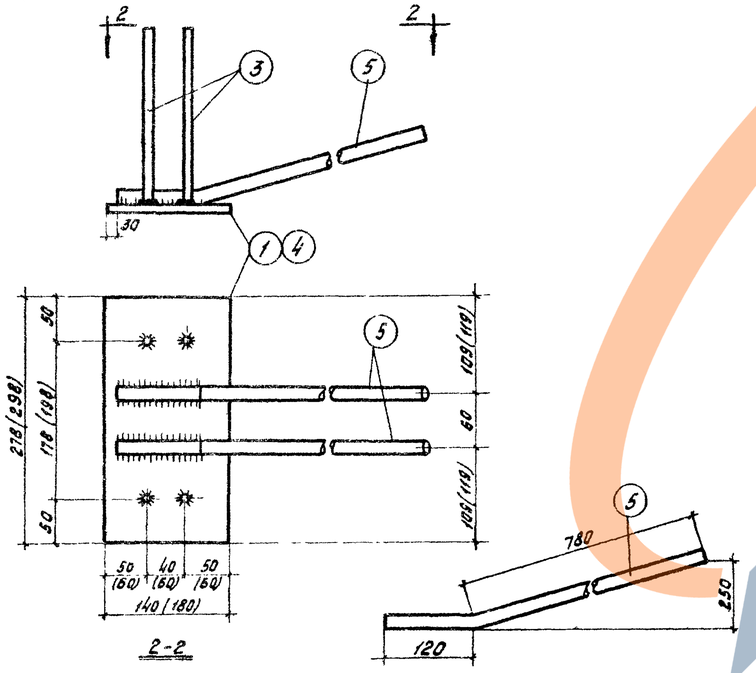

М2в, М2г
(размеры в скобках - для М2г)

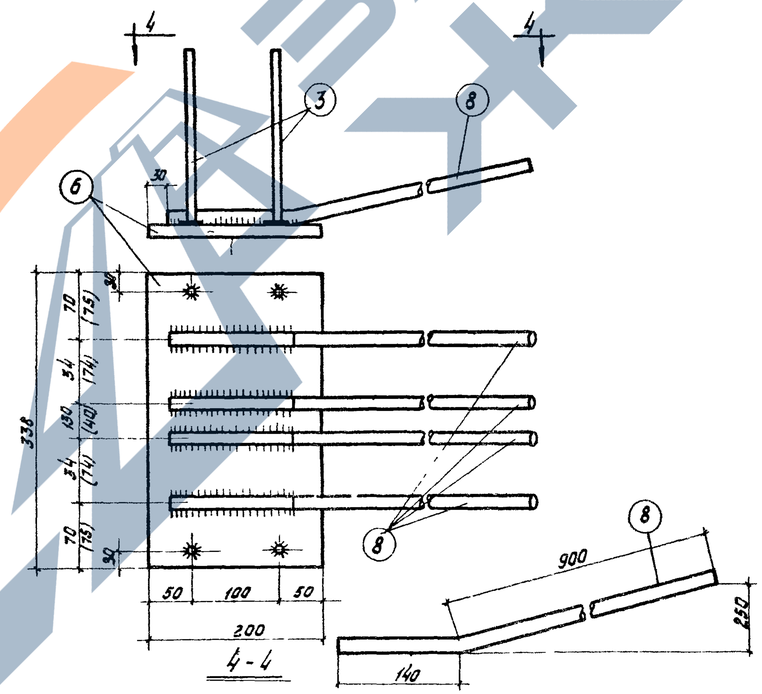

М2е, М2ж
(размеры в скобках - для М2ж)

Спецификация и расход стали на одно изделие

Марка изделия	№ поз.	ф или сечение, мм	Длина, мм	К-во, штук	Выборка стали: ф или сечение, мм	Общая длина, м	Общий вес, кг
М2а	1	-140×12	278	1	18АIII	1,8	3,6
	2	18АIII	900	2	10АIII	0,8	0,5
	3	10АIII	200	4	-140×12	0,28	3,9
					Вес изделия		8,0
М2б	2	18АIII	900	2	18АIII	1,8	3,6
	3	10АIII	200	4	10АIII	0,8	0,5
	4	-180×12	298	1	180×12	0,3	5,1
					Вес изделия		9,2
М2в	1	-140×12	278	1	18АIII	1,8	3,6
	3	10АIII	200	4	10АIII	0,8	0,5
	5	18АIII	900	2	-140×12	0,28	3,7
					Вес изделия		7,8
М2г	3	10АIII	200	4	18АIII	1,8	3,6
	5	18АIII	900	2	10АIII	0,8	0,5
	4	-180×12	298	1	-180×12	0,3	5,1
					Вес изделия		9,2
М2д	3	10АIII	200	4	28АIII	2,8	13,6
	6	-200×16	338	1	10АIII	0,8	0,5
	7	28АIII	1400	2	-200×16	0,34	8,6
					Вес изделия		22,7
М2е, М2ж	3	10АIII	200	4	20АIII	4,2	10,4
	6	-200×16	338	1	10АIII	0,8	0,5
	8	20АIII	1040	4	-200×16	0,34	8,6
					Вес изделия		19,5

Спецификация марок измененных закладных деталей дополнительная выборка и дополнительный расход стали на одну подкрановую балку.

Марка подкрановой балки по серии КЭ-01-50	Закладные детали: Марка	Колич. штук	Стержневая арматура периодического профиля по ГОСТ 5781-60 класса А-III, ф, мм: 28АIII	20АIII	18АIII	Дополнительный расход стали, кг
БКНБ6-1	М2а вместо М2	4	–	–	14,4	14,4
БКНБ6-2 ÷ БКНБ6-4	М2б вместо М2	4	–	–	14,4	14,4
БКНА6-1; БКНВ6-1	М2в вместо М2	4	–	–	14,4	14,4
БКНА6-2÷БКНА6-4; БКНВ6-2÷БКНВ6-4	М2г вместо М2	4	–	–	14,4	14,4
БКНБ12-1 ÷ БКНБ12-3	М2д вместо М2	4	54,4	–	–	54,4
БКНА12-1 ÷ БКНА12-3	М2е вместо М2	4	–	41,6	–	41,6
БКНВ12-1 ÷ БКНВ12-3	М2ж вместо М2	4	–	41,6	–	41,6

Примечания: 1. Сварку следует производить электродами Э50А в соответствии с СН 393-69.
2. Приварку поз. 3 к поз. 1,4,6 производить дуговой сваркой многослойными кольцевыми швами ($h_ш$ = 6мм) или дуговой сваркой с устройством в пластинке поз. 1,4,6 разделанных отверстий, или под слоем флюса.
Приварку поз. 2,5,7,8 к поз. 1,4,6 производить дуговой сваркой ($в_ш$=10мм, $h_ш$=5мм - для поз. 2,5,8. и $в_ш$=14мм $h_ш$=7мм - для поз.7); приварку поз. 2,5,8 допускается производить контактной сваркой (не менее двух точек на стержень).

ТК	Сборные железобетонные двухветвевые колонны	КЭ-01-52 выпуск XII
1970	Измененные опорные закладные детали железобетонных подкрановых балок	лист 73

Госстрой СССР ЦНИИПромзданий Москва

Шифр | Марка-лист | Инв. №

Нач. ОТК-3			
Гл. инж. пр.	Розенблюм		
Рук. группы	Шлапутина		
Инженер	Стыбок		
Техник	Кузнецова		

10592 80

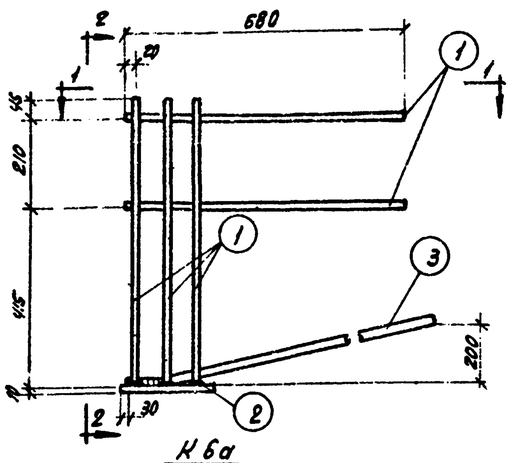

К6а

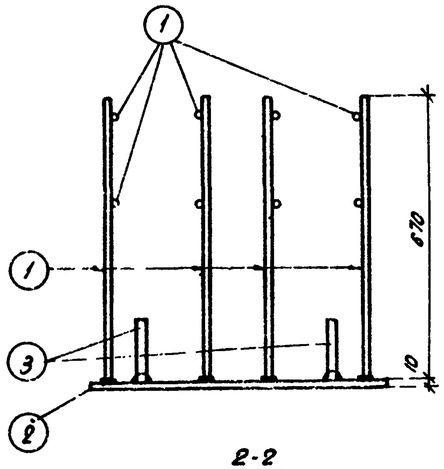

2-2

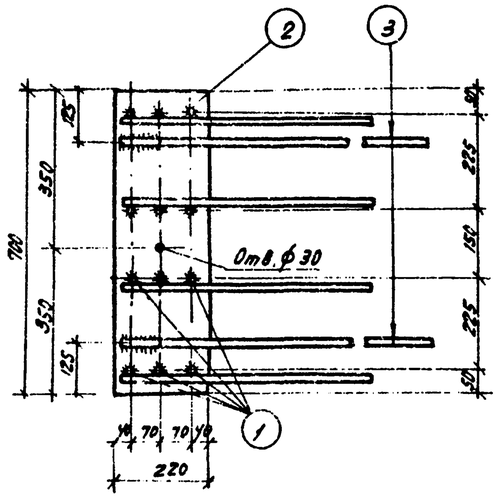

1-1

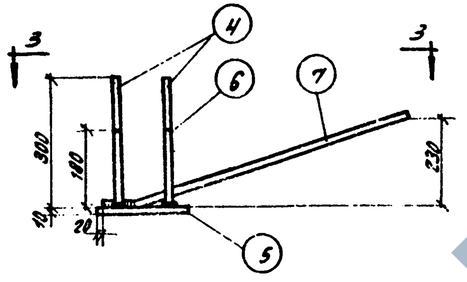

М3а

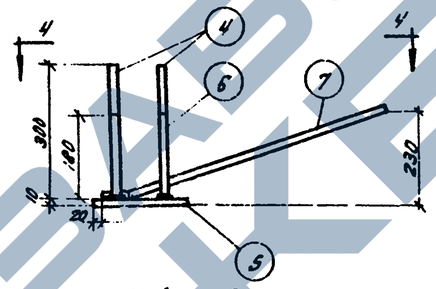

М3б, М3в

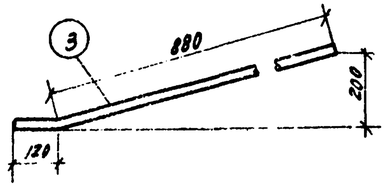

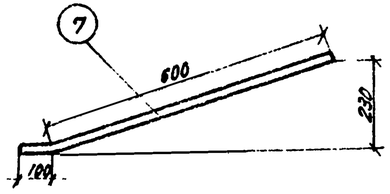

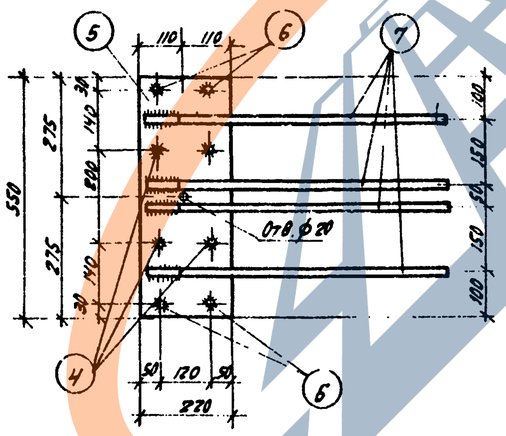

3-3

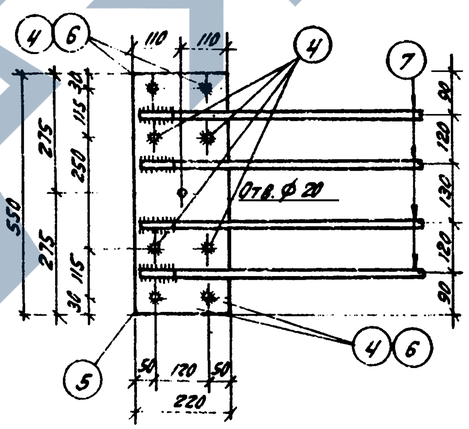

4-4

Спецификация и расход стали на одно изделие

Марка изделия	№ поз.	ф или сечение мм.	Длина, мм.	К-во шт.	Выборка стали: ф или сечение, мм.	Общая длина, м.	Общий вес кг.
К6а	1	12 А III	680	20	20 А III	2.0	5.0
	2	- 220×10	700	1	12 А III	13.6	12.1
	3	20 А III	1000	2	220×10	0.7	12.1
					Вес изделия		29.2
М3а М3в	4	12 А III	300	4	12 А III	2.0	1.8
	5	- 220×10	550	1	14 А III	2.8	3,4
	6	12 А III	180	4	-220×10	0.55	9.5
	7	14 А III	700	4			
					Вес изделия		14.7
М3б	4	12 А III	300	8	12 А III	2.4	2.2
	5	- 220×10	550	1	14 А III	2.8	3.4
	7	14 А III	700	4	-220×10	0,55	9.5
					Вес изделия		15.1

Спецификация марок измененных закладных деталей, дополнительная выборка и дополнительный расход стали на одну конструкцию.

Вид конструкции	Закладные детали: Марка	Колич. штук	Стержневая арматура периодического профиля по ГОСТ 5781-61 класс А-III ф, мм.: 20 А III	14 А III	Дополнительный расход стали кг.
Подстропильная балка по серии ПП-01-03/64 вып I	К6а вместо К6	2	10.0	--	10.0
Подстропильная ферма по серии ПП-01-04/68	М3а вместо М3	2	—	6.8	6,8
Подстропильная ферма по серии ПК-01-140	М3б вместо М3	2		6.8	6.8
Подстропильная ферма по серии ПК-01-110/68	М3в вместо М3	2	--	6.8	6.8

Примечания:

1. Сварку следует производить электродами Э50А в соответствии с СН393-69.
2. Приварку поз. 1,4,6 к поз. 2,5 производить дуговой сваркой многослойными кольцевыми швами ($h_ш$=6 мм) или дуговой сваркой с устройством в пластинке поз 2.5 разделанных отверстий или под слоем флюса.
   Приварку поз 3,7 к поз. 2,5 производить контактной (не менее двух точек на стержень) или дуговой ($в_ш$=10 мм, $h_ш$=5 мм. - для поз 3, $h_ш$. - 4 мм - для поз. 7) сваркой.

ТК	Сборные железобетонные двухветвевые колонны	КЭ-01-52 Выпуск XII	
1970	Измененные опорные закладные детали железобетонных подстропильных конструкций	Лист	74

10592