ТИПОВЫЕ МАТЕРИАЛЫ ДЛЯ ПРОЕКТИРОВАНИЯ

501-01-6.89

ЖЕЛЕЗНОДОРОЖНЫЕ ПЕРЕЕЗДЫ

ПУТЕВАЯ ЧАСТЬ

АЛЬБОМ 3

НДЖ Настилы пешеходных дорожек железобетонные

НДД Настилы пешеходных дорожек деревянные

23966/03

https://zavodjbi.com/

ТИПОВЫЕ МАТЕРИАЛЫ ДЛЯ ПРОЕКТИРОВАНИЯ

501-01-6.89

ЖЕЛЕЗНОДОРОЖНЫЕ ПЕРЕЕЗДЫ

ПУТЕВАЯ ЧАСТЬ

АЛЬБОМ 3

ПЕРЕЧЕНЬ АЛЬБОМОВ

Альбом	1	ПЗ	Пояснительная записка
Альбом	2	НПЖ	Настилы переездов железобетонные
		НПД	Настилы переездов деревянные
Альбом	3	НДЖ	Настилы пешеходных дорожек железобетонные
		НДД	Настилы пешеходных дорожек деревянные
Альбом	4	НСЖ	Настилы переходов для прогона скота железобетонные
		НСД	Настилы переходов для прогона скота деревянные
Альбом	5	С	Сметы

Разработан
Гипропромтрансстроем

Главный инженер института С.А. Воронков
Начальник отдела В.А. Михайлов
Главный инженер проекта В.Н. Савицкая

Утвержден МПС СССР
Указание от 12.08.89 № Н-2128 у
Введен в действие Гипропромтрансстроем
Приказ от 18.08.89 № 180

https://zavodjbi.com/
ЗАВОД ЖБИ

Альбом 5

N N листов	Наименование и обозначение документов Наименование листа	Стр
	Титульный лист	1
	Содержание альбома	2
	Настилы пешеходных дорожек железобетонные „НДЖ"	
1	Настил пешеходных дорожек марки 1НДЖ1.	3
2	Настил пешеходных дорожек марки 1НДЖ1. Спецификация.	4
3	Настил пешеходных дорожек марки 2НДЖ1.	5
4	Настил пешеходных дорожек марки 2НДЖ1. Спецификация.	6
5	Узел I, II.	7
6	Узел III, IV	8
7	Узел V	9
8	Плита железобетонная ПЖ-2.	10
9	Брус крайний БК-1, БК-2, БК-3.	11
10	Брус средний БС-1, БС-2, БС-6, БС-7	
11	Доска настила ДН-5, ДН-6.	12
12	Брусок опорный БО-1	
13	Скоба прижимная.	13
14	Крюк прижимной	
15	Брус междупутья БМ-1, БМ-2, БМ-3, БМ-7, БМ-8	14
16	Шуруп	
17	Настил пешеходных дорожек марки 1НДЖ2.	15
18	Настил пешеходных дорожек марки 1НДЖ2 Спецификация.	16
19	Настил пешеходных дорожек марки 2НДЖ2.	17

N N листов	Наименование и обозначение документов. Наименование листа.	Стр.
20	Настил пешеходных дорожек марки 2НДЖ2. Спецификация	18
21	Узел I, II	19
22	Брус крайний БК-4, БК-5, БК-6.	20
23	Брус средний БС-3, БС-4, БС-5, БС-8, БС-9, БС-10	
24	Брусок опорный БО-2, БО-3.	21
25	Брусок опорный БО-4, БО-5, БО-6, БО-7.	
26	Брус междупутья БМ-4, БМ-5, БМ-6.	22
27	Брус крайний БК-7, БК-8.	
	Настилы пешеходных дорожек деревянные „НДД"	
1	Настил пешеходных дорожек марки 1НДД1.	23
2	Настил пешеходных дорожек марки 1НДД1. Спецификация.	24
3	Настил пешеходных дорожек марки 2НДД1.	25
4	Настил пешеходных дорожек марки 2НДД1. Спецификация.	26
5	Узел I, II.	27
6	Настил пешеходных дорожек марки 1НДД2.	28
7	Настил пешеходных дорожек марки 1НДД2. Спецификация.	29
8	Настил пешеходных дорожек марки 2НДД2.	30
9	Настил пешеходных дорожек марки 2НДД2. Спецификация.	31
10	Узел I, II	32
11	Брус крайний БК-9, БК-10	33
12	Брус междупутья БМ-9, БМ-10	

https://zavodjbi.com/

1 - 1

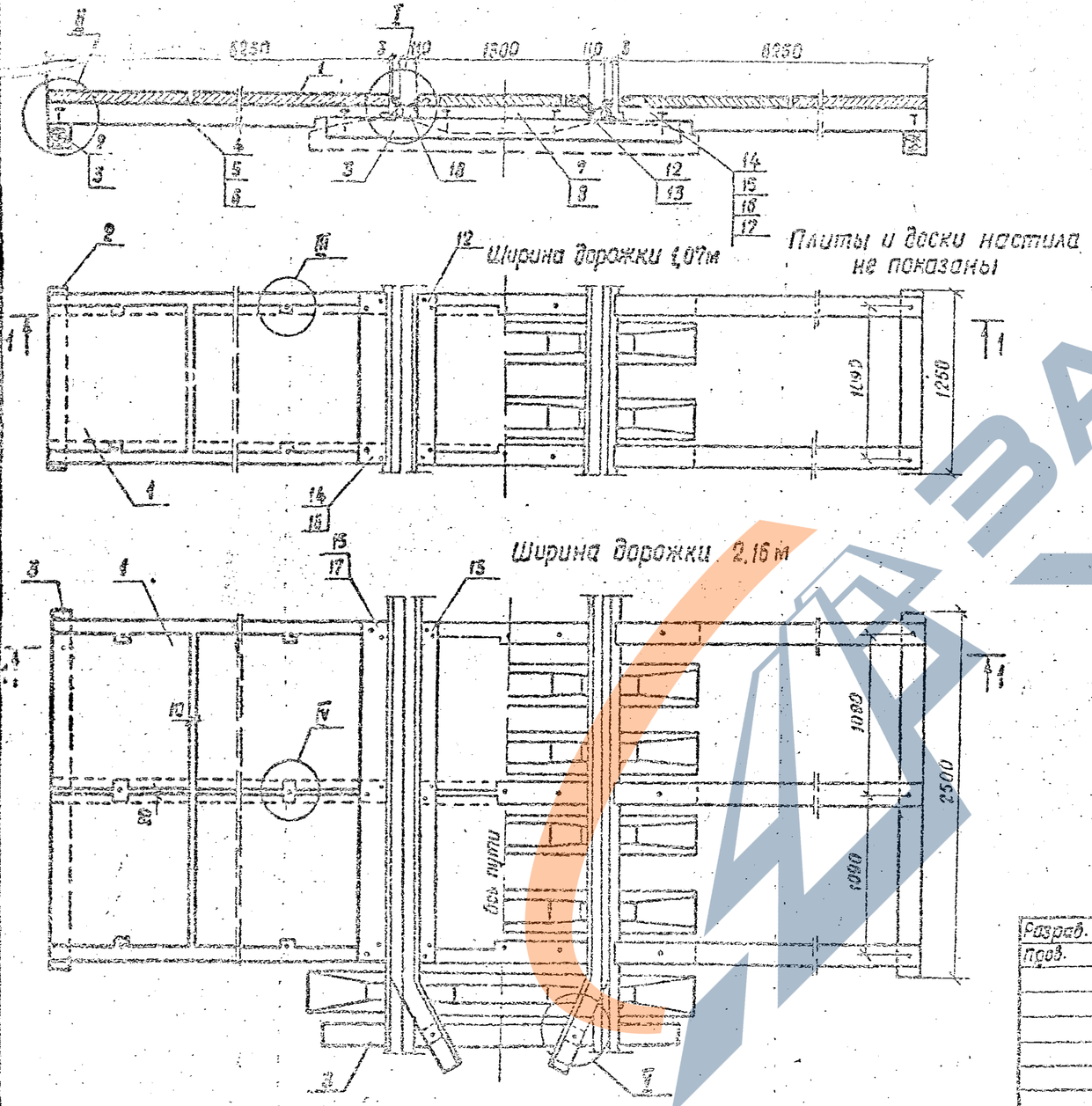

1. Ниши в местах крепления плит к брусьям заполняются битумом.
2. Узлы I, II см. НДЖ-5.
3. Узлы III, IV см. НДЖ-6.
4. Узел V см. НДЖ-7.
5. Спецификацию см. НДЖ-2.

Разраб.	Потоикеев		501-01-6.89 НДЖ	
Пров.	Аронова			
Н. контр.	Осипенко		Железнодорожные переезды. Путевая часть.	Стадия: РП; Лист: 3; Листов: 27
			Настил пешеходных дорожек марки 1НДЖ1.	Гипропромтранстрой

Формат А3

https://zavodjbi.com/

Поз	Наименование	Кол. на 1НДЖ1-						Обозначение документа
		-1	-2	-3	-4	-5	-6	
1	Плита железобетонная ПЖ2	13	13	13	26	26	26	НДЖ-8
2	Лежень Л-1, 125×150×1250,							
	0,023 м³	2	2	2				ГОСТ 8486-86
3	Лежень Л-2, 125×150×2500,							
	0,047 м³	4	4	4	7	7	7	ГОСТ 8486-86
4	Брус крайний БК-1			4			6	НДЖ-9
5	Брус крайний БК-2		4			6		НДЖ-9
6	Брус крайний БК-3	4			6			НДЖ-9
7	Брус средний БС-1		2	2		3	3	НДЖ-10
8	Брус средний БС-2	2			3			НДЖ-10
12	Доска настила ДН-1,							
	75×150×1240, 0,014 м³	2	2	2				ГОСТ 8486-86
13	Доска настила ДН-2,							
	75×150×2330, 0,026 м³				2	2	2	ГОСТ 8486-86
14	Доска настила ДН-3,							
	75×200×1240, 0,019 м³		2	2				ГОСТ 8486-86
15	Доска настила ДН-4,							
	75×200×2330, 0,035 м³					2	2	ГОСТ 8486-86
16	Доска настила ДН-5	2						НДЖ-11
17	Доска настила ДН-6				2			НДЖ-11
18	Брусок опорный БО-1	4	4	4	6	6	6	НДЖ-12

Поз	Наименование	Кол. на 1НДЖ1-						Обозначение документа
		-1	-2	-3	-4	-5	-6	
20	Брусок контррельса БКР	4	4	4	4	4	4	НДЖ-7
21	Контррельс Р43; ℓ=2600,							
	116,09 кг	2	2	2				НДЖ-7
22	Контррельс Р43, ℓ=3700							
	165,20 кг				2	2	2	НДЖ-7
23	Гвозди строительные							
	гвозди К 5×150; 0,02 кг	40	24	24	60	36	36	ГОСТ 4028-63
24	Шуруп путевой							
	24×170; 0,56 кг	30	38	38	45	57	57	ГОСТ 809-75
25	Шайбы пружинные путевые							
	Шайба 24; 0,07 кг	34	42	42	49	61	61	ГОСТ 19115-73
26	Скоба прижимная				13	13	13	НДЖ-13
27	Крюк прижимной	26	26	26	26	26	26	НДЖ-14
28	Костыль 230; 0,51 кг	4	4	4	6	6	6	ГОСТ 5812-82
29	Шуруп	4	4	4	4	4	4	НДЖ-16

Разраб.	Патрикеев	
Пров.	Леонова	
Н.контр.	Осипенко	

501-01-6.89 НДЖ

Настил пешеходных дорожек марки 1НДЖ1. Спецификация.

Стадия	Лист	Листов
РП	2	2

Гипропромтрансмонтаж

Альбом 3

Инв. № подл. | Подпись и дата | Взам. инв. №

Копир. №

Формат А3

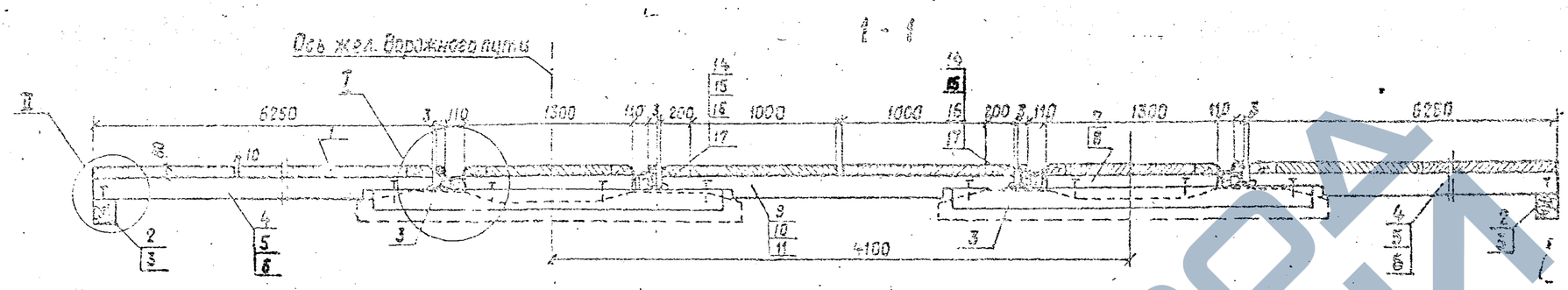

Ширина дорожки 1,07 м

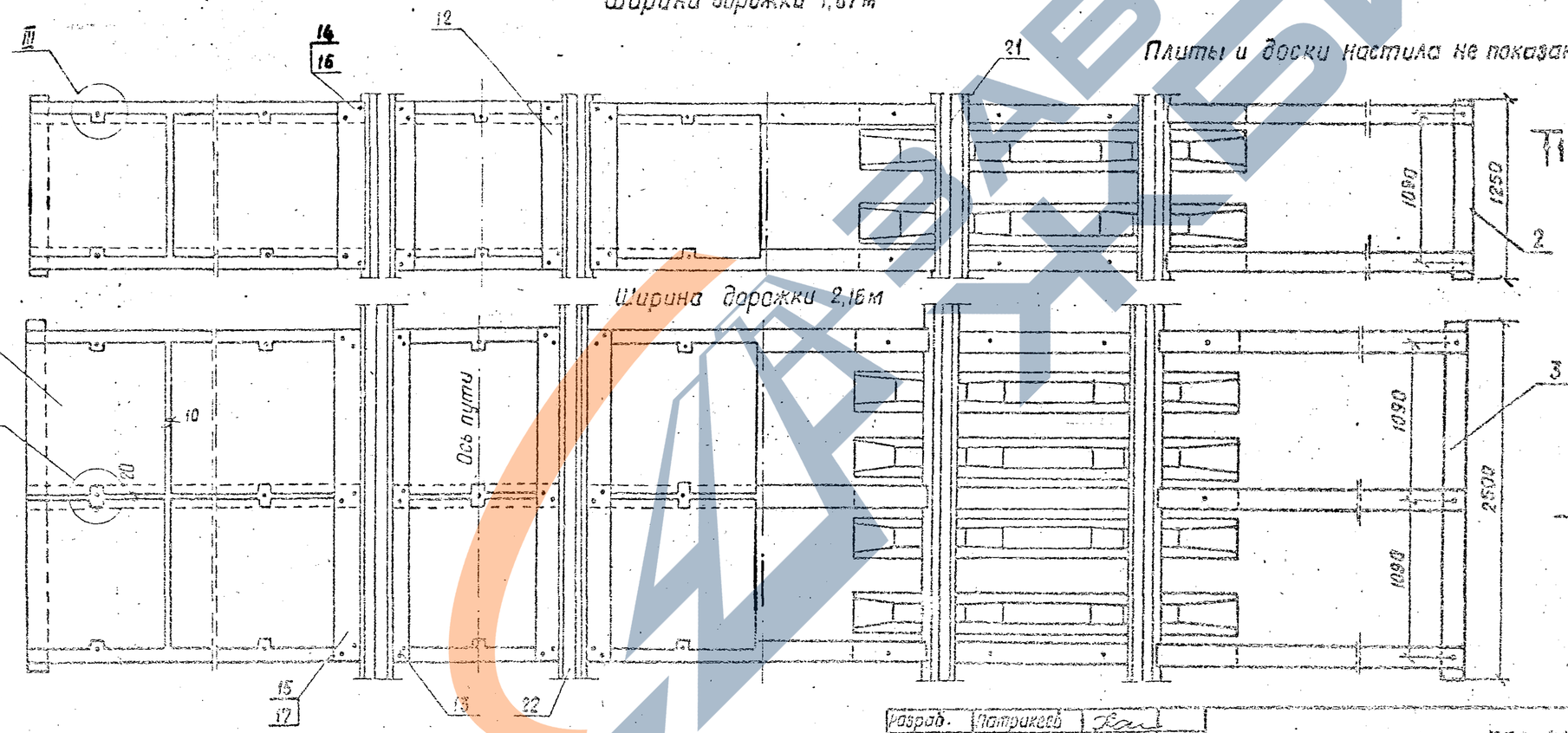

Ширина дорожки 2,18 м

Плиты и доски настила не показаны.

1. Ниши в местах крепления плит к брусьям заполняются битумом.
2. Узлы I, II, III, IV см. НДЖ-5, НДЖ-6.
3. Узел крепления контррельса см. НДЖ-7.
4. Спецификацию см. НДЖ-4.

Разраб.	Патракеев	
Пров.	Леонова	
Н. контр.	Осипенко	

501-01-6.89 НДЖ

Железнодорожные переезды. Путевая часть.	стадия	лист	листов
	РП	3	27
Настил переводных дорожек марки 2НДЖ1	Гипротранстрой		

Копир.

Формат А3

Поз.	Наименование	Кол. на 2НДЖ1- -1	-2	-3	-4	-5	-6	Обозначение документа
1	Плита железобетонная ПЖ-2	16	16	16	32	32	32	НДЖ-8
2	Лежень Л-1 125×150×1250							
	0,023 м³	2	2	2				ГОСТ 8486-86
3	Лежень Л-2 125×150×2500							
	0,042 м³	8	8	8	12	12	12	ГОСТ 8486-86
4	Брус крайний БК-1			4			6	НДЖ-9
5	Брус крайний БК-2		4			6		НДЖ-9
6	Брус крайний БК-3	4			6			НДЖ-9
7	Брус средний БС-1		4	4		6	6	НДЖ-10
8	Брус средний БС-2	4			6			НДЖ-10
9	Брус междупутья БМ-1			2			3	НДЖ-15
10	Брус междупутья БМ-2		2			3		НДЖ-15
11	Брус междупутья БМ-3	2			3			НДЖ-15
	Доска настила							
12	ДН-1, 75×150×1240; 0,014 м³	4	4	4				ГОСТ 8486-86
13	ДН-2, 75×150×2330; 0,026 м³				4	4	4	
14	ДН-3, 75×200×1240; 0,019 м³		4	4				
15	ДН-4, 75×200×2330; 0,035 м³					4	4	
16	ДН-5	4						НДЖ-11
17	ДН-6				4			НДЖ-11
18	Брусок опорный БО-1	8	8	8	12	12	12	НДЖ-12
20	Брусок контррельса БКР	8	8	8	8	8	8	НДЖ-7
	контррельс Р43							
21	ℓ=2600; 46,09 кг	4	4	4				НДЖ-7
22	ℓ=3700; 165,20 кг				4	4	4	НДЖ-7

Поз.	Наименование	Кол. на 2НДЖ1- -1	-2	-3	-4	-5	-6	Обозначение документа
23	Гвозди строительные							
	гвозди 5×150; 0,02 кг	80	48	48	120	72	72	ГОСТ 4028-63
24	Шуруп путевой 24×170; 0,56 кг	36	52	52	54	78	78	ГОСТ 809-71
25	Шайбы пружинные путевые							
	шайба 24; 0,07 кг	44	60	60	62	86	86	ГОСТ 19115-73
26	Скоба прижимная				16	16	16	НДЖ-13
27	Крюк прижимной	32	32	32	32	32	32	НДЖ-14
28	Костыль 230; 0,51 кг	8	8	8	12	12	12	ГОСТ 5912-82
29	Шуруп	8	8	8	8	8	8	НДЖ-16

Разраб.	Патрикеев		501-01-6.89 НДЖ
Провер.	Леонова		
Н. контр.	Осипенко		Настил пешеходных дорожек марки 2НДЖ1. Спецификация

Стадия	Лист	Листов
РП	4	27

Гипропромтрансстрой

Формат А3

Альбом 5

1НДШ1-1,5; 2НДШ1-3,5

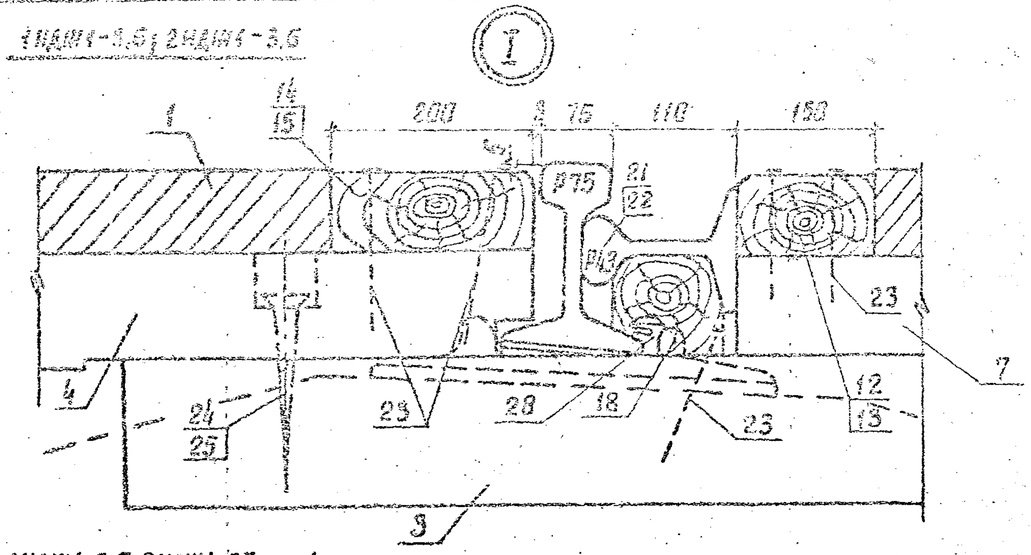

1НДШ1-2,5; 2НДШ1-25

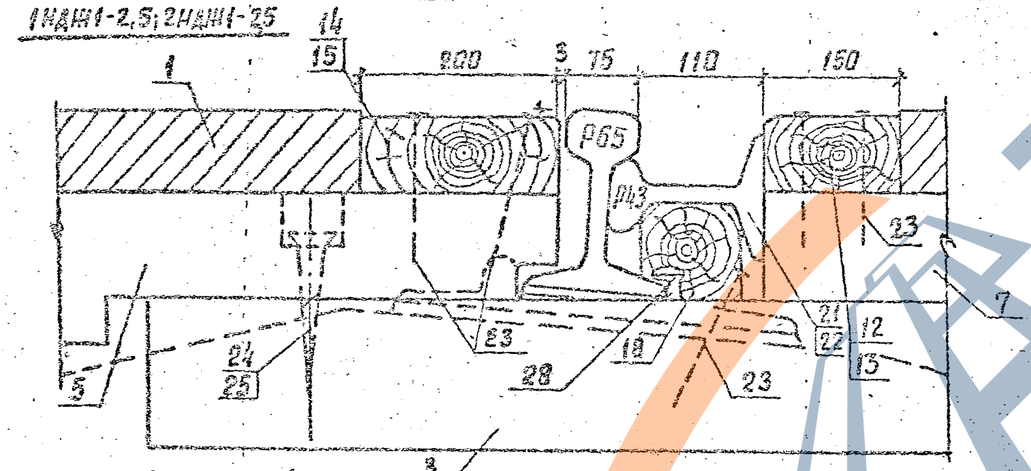

1НДШ1-4,4; 2НДШ1-4,4

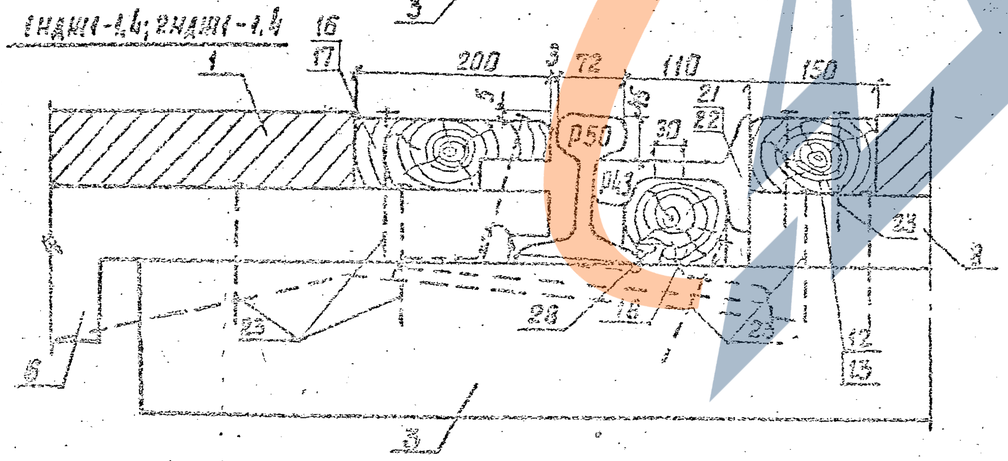

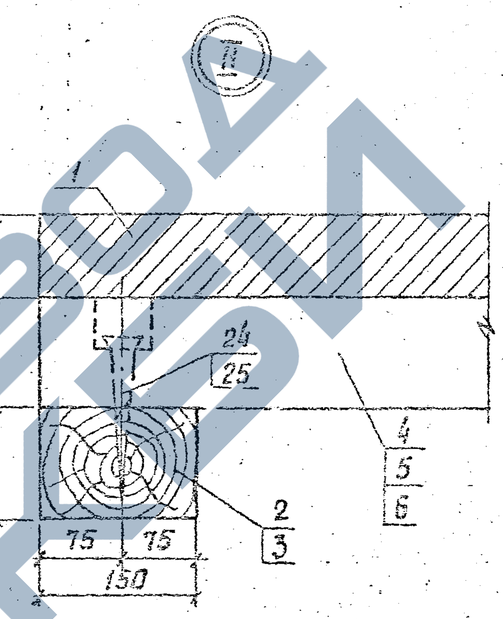

1. Доски настила и опорные бруски крепятся двумя гвоздями в каждом пересечении.
2. Брусья поз. 3 крепятся к подошве рельсов (с внутренней стороны) двумя костылями.
3. Отверстия диаметром 30мм сверлить на месту над клеммными болтами при необходимости.
4. Брусок вторичный БВ-1 для рельса Р50 подгонять по месту по высоте.

Разраб.	Патрикеев		501-01-6.89 НДШ		
Провер.	Леонова				
Н.контр.	Осипенко		Железнодорожные переезды Путевая часть	Стадия	Лист	Листов
				РП	5	27
			Узел I, II	Гипротранстрой		

Копировал

Формат А3

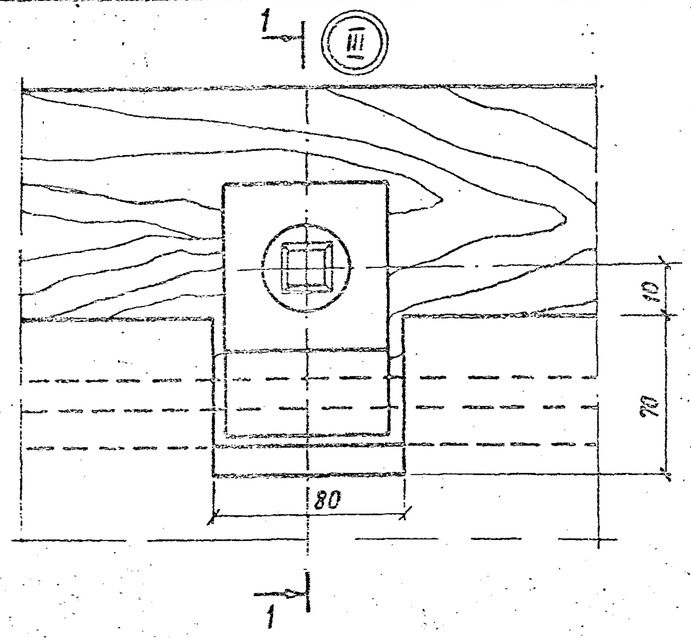

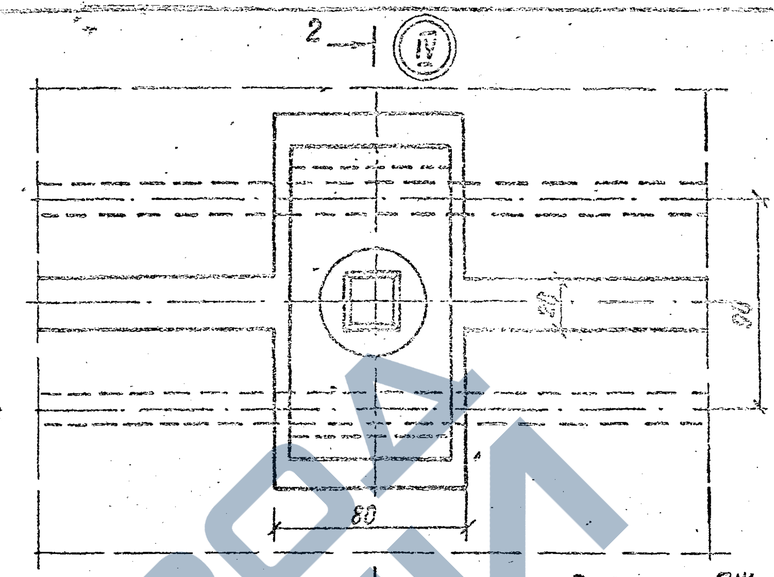

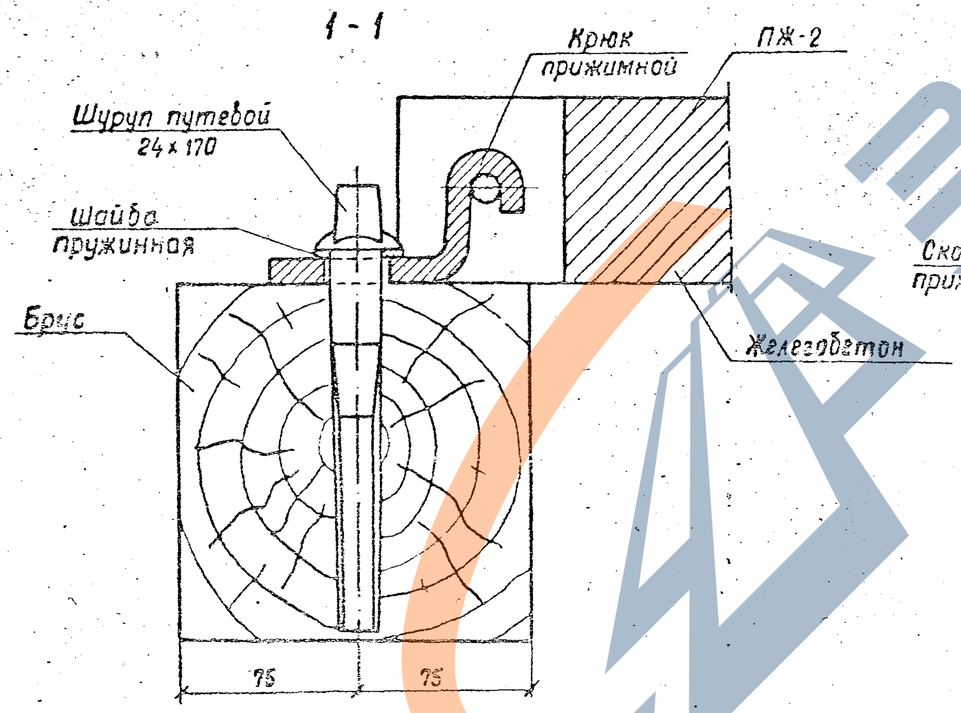

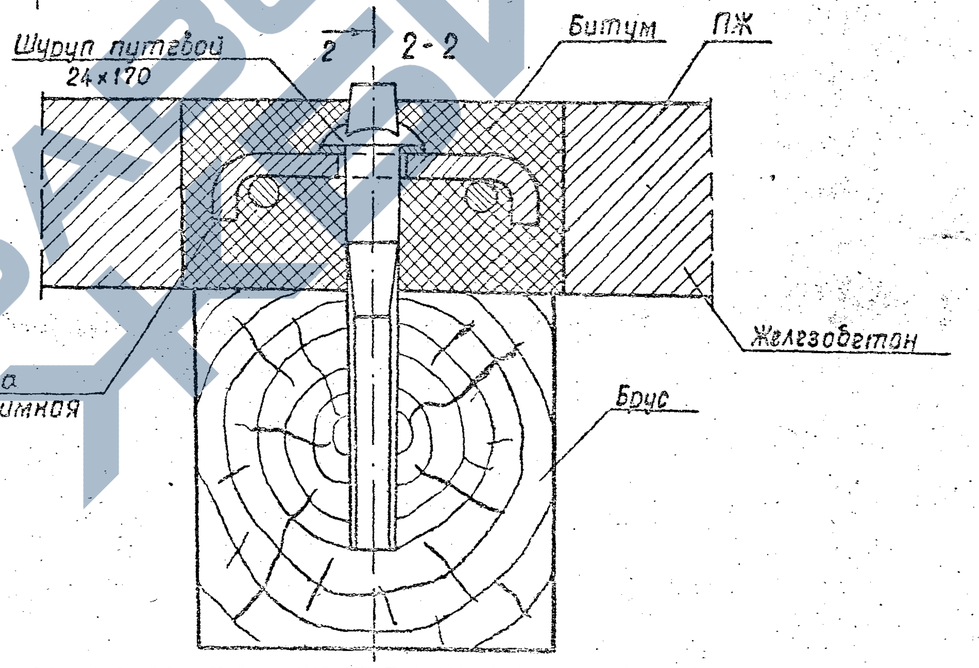

Разраб.	Патрикеев		501-01-6.89 НДЖ
Пров.	Леонова		
Н.контр.	Осипенко		Железнодорожные переезды Путевая часть
			Стадия: РП; Лист: 6; Листов: 27
			Узлы III, IV
			Гипропромтрансмонтаж

Копир.

Формат А3.

Инв. № подл. | Подпись и дата | Взам. инв. №

повернуто

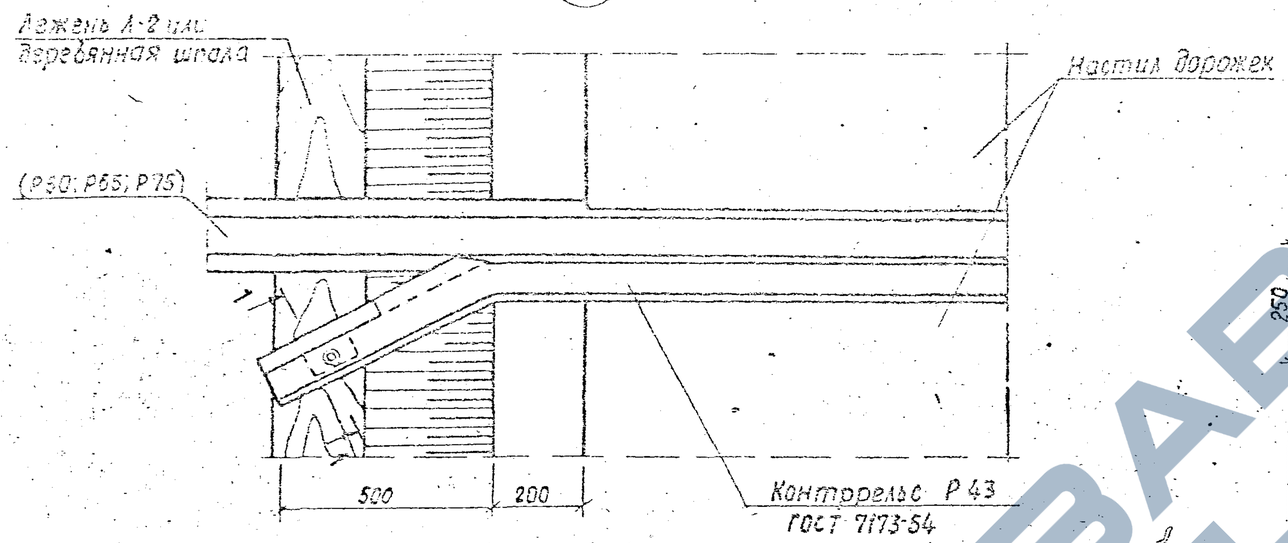

1-1

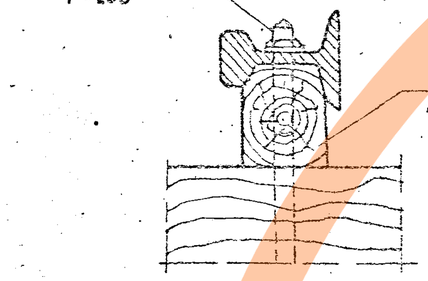

Брусок контррельса БКР

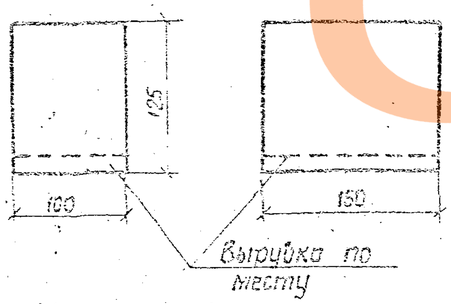

Объем пиломатериала - 0,002 м³.

Деталь отгиба и срезки наружной половины головки контррельса при рельсах Р65 и Р75.

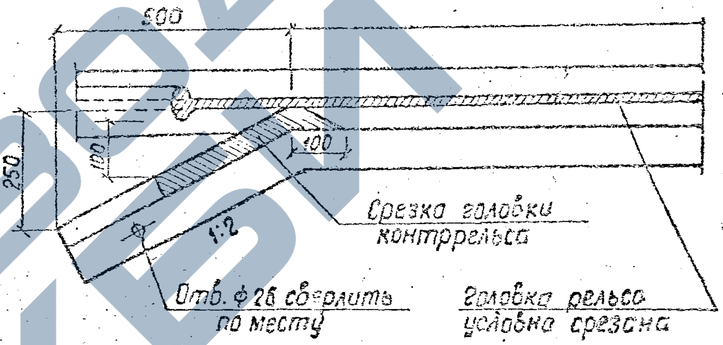

Деталь отгиба и срезки наружной половины головки контррельса при рельсах Р50.

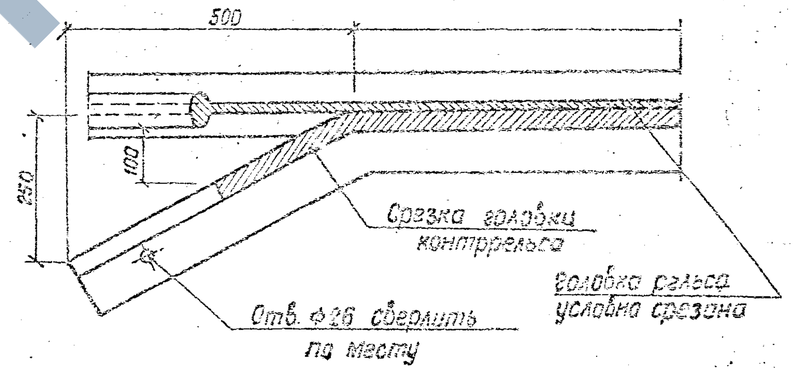

Разраб.	Потрикеев		501-01-6.89 НДЖ		
Провер.	Леонова				
Н. контр.	Осипенко		Железнодорожные переезды. Путевая часть.	Стадия	Лист	Листов
				РП	7	27
			Узел I	ГИПРОПРОМТРАНСТРОЙ	

Копировал

Формат А-3

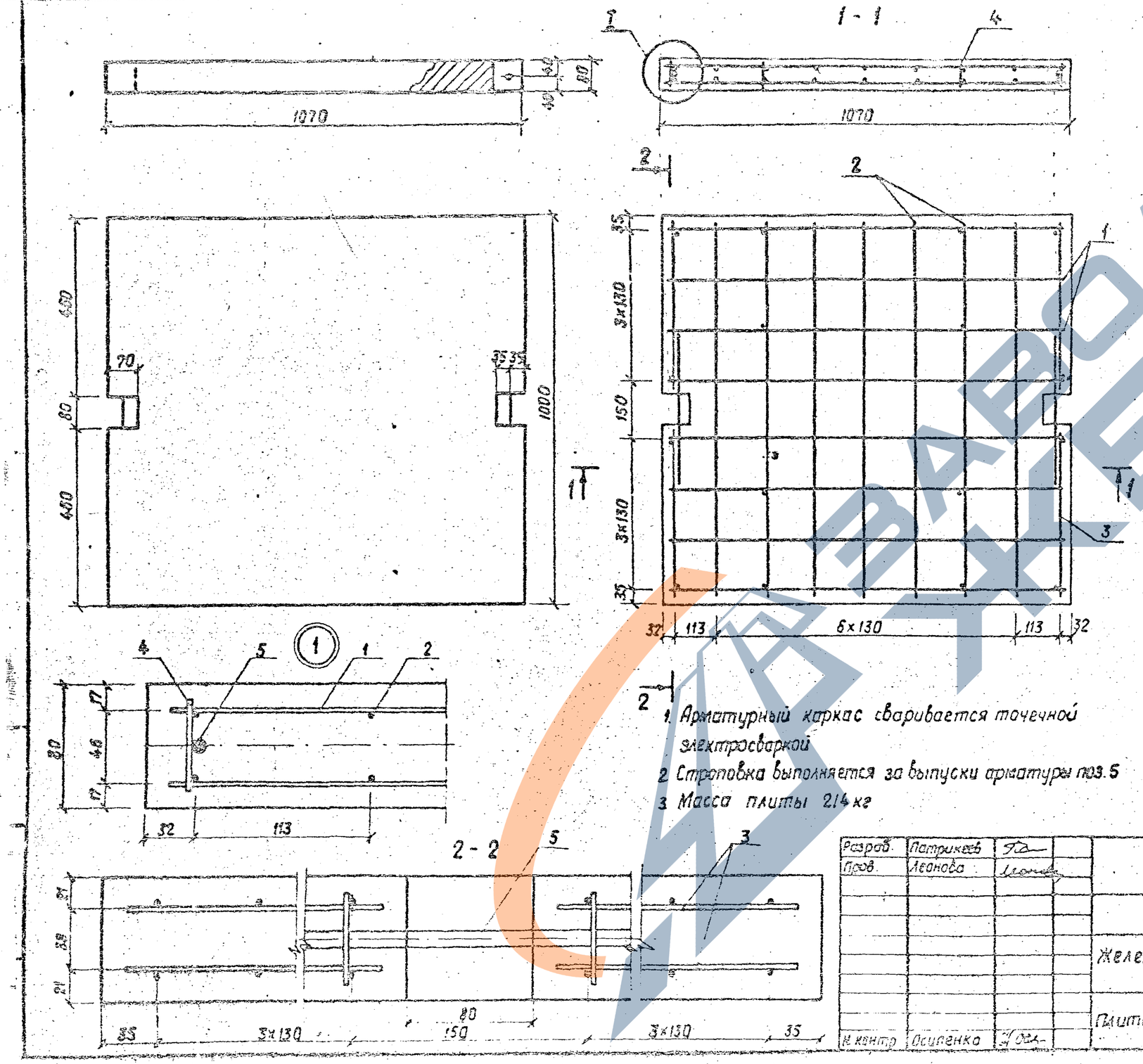

Поз	Наименование	Кол.	Масса ед., кг
	Детали		
	ф 4 Вр 1 ГОСТ 6727-80		
1	ℓ = 1040	16	0,10
2	ℓ = 970	14	0,10
3	ℓ = 430	8	0,04
4	ℓ = 60	16	0,01
5	ф10 А I ГОСТ 5781-82		
	ℓ = 400	2	0,25
	Материалы		
	Бетон класса В 25, м³	0,085	

Марка элемента	Изделия арматурные				
	Класс				Всего
	Вр 1		А I		
	ГОСТ 6727-80		ГОСТ 5781-82		
	ф 4	Итого	ф 10	Итого	
ПЖ-2	3,48	3,48	0,50	0,50	3,98

1. Арматурный каркас сваривается точечной электросваркой
2. Строповка выполняется за выпуски арматуры поз. 5
3. Масса плиты 214 кг

Разраб.	Патрикеев		
Пров.	Леонова		
Н. контр.	Осипенко		

501-01-6.89 НДЖ

	Стадия	Лист	Листов
Железнодорожные переезды Путевая часть	РП	8	27
Плита железобетонная ПЖ-2	Гипропромтрансстрой		

ЗАВОД ЖБИ

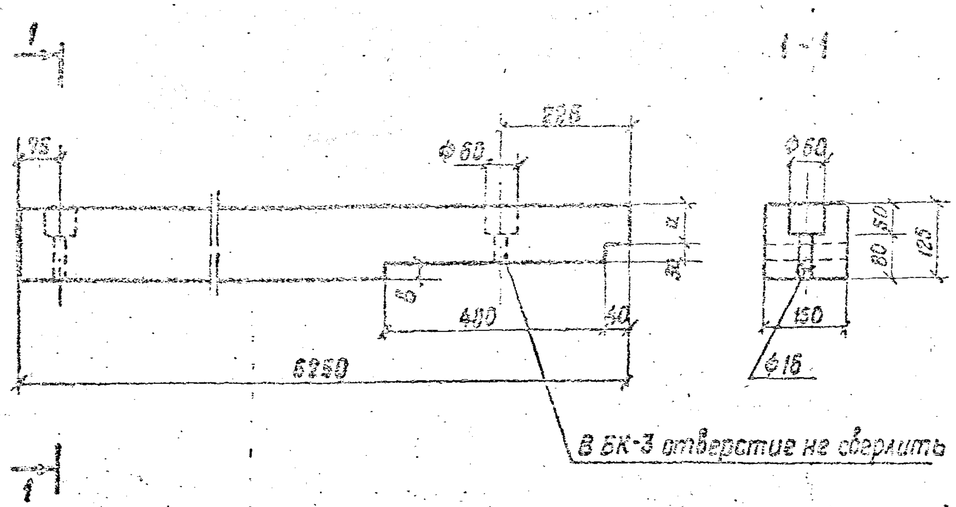

Марка бруса	Размеры, мм		Объем, м³
	а	в	
БК-1	92	13	0,121
БК-2	70	25	0,120
БК-3	42	53	0,118

Разраб.	Давыдова		501-01-6.89 НДЖ		
Провери.	Леонова				
Н.контр.	Осипенко		Брус крайний БК-1, БК-2, БК-3	Стадия: РП	Масса: —
				Масштаб: 1:10	
				Лист 9	Листов 27
			Брус 125×150 ГОСТ 8486-86	ГИПРОПРОМТРАНСТРОЙ	

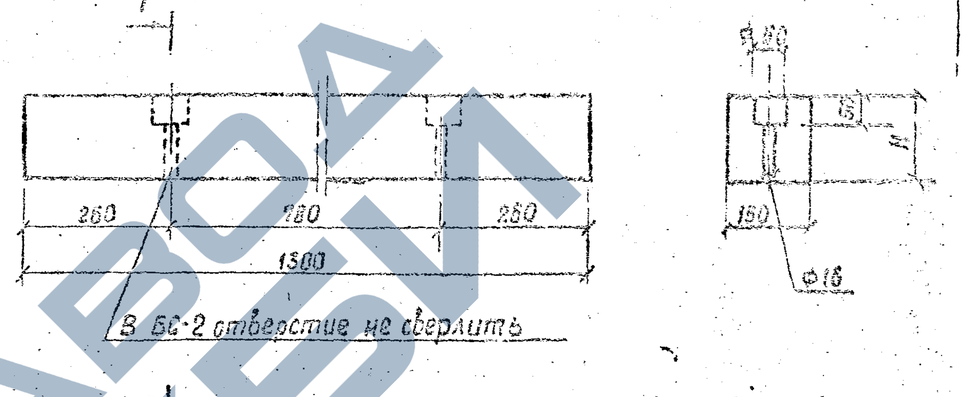

Марка бруска	Н, мм	Объем, м³
БС-1	100	0,019
БС-2	75	0,015
БС-6	150	0,030
БС-7	120	0,023

Разраб.	Давыдова		501-01-6.89 НДЖ		
Пров.	Леонова				
Н.контр.	Осипенко		Брус средний БС-1, БС-2, БС-6, БС-7	Стадия: РП	Масса: —
				Масштаб: 1:10	
				Лист 10	Листов 27
			Брус Н×150 ГОСТ 8486-86	ГИПРОПРОМТРАНСТРОЙ	

https://zavodjbi.com/

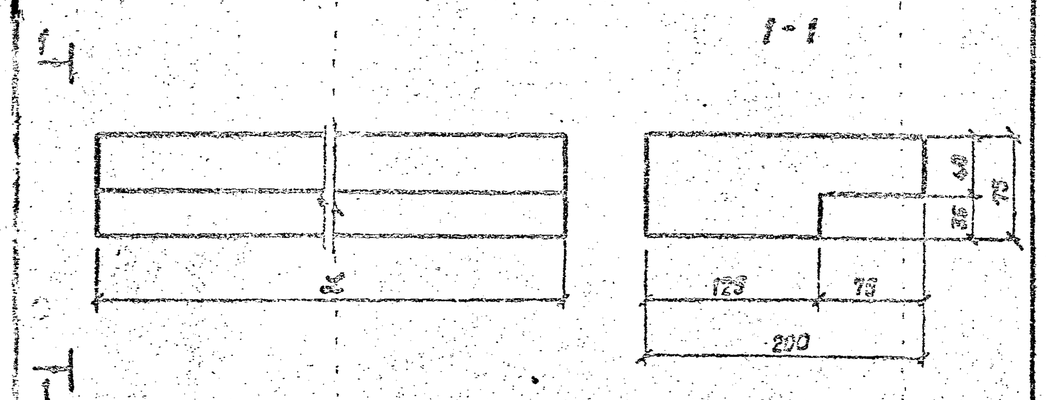

Марка доски	ℓ, мм	Объем лесоматериала м³
ДК-5	1240	0,002
ДК-6	2330	0,029

Разраб.	Давыдова		501-01-6.89 НДЖ		
Гробер.	Леонова				
			Доски настила ДН-5, ДН-6	Стадия: РП	Масса: Масштаб: 1:4
				Лист 11	Листов 27
Н.контр.	Осипенко		Доска 75×200 ГОСТ 8486-86	ГИПРОПРОМТРАНССТРОЙ	

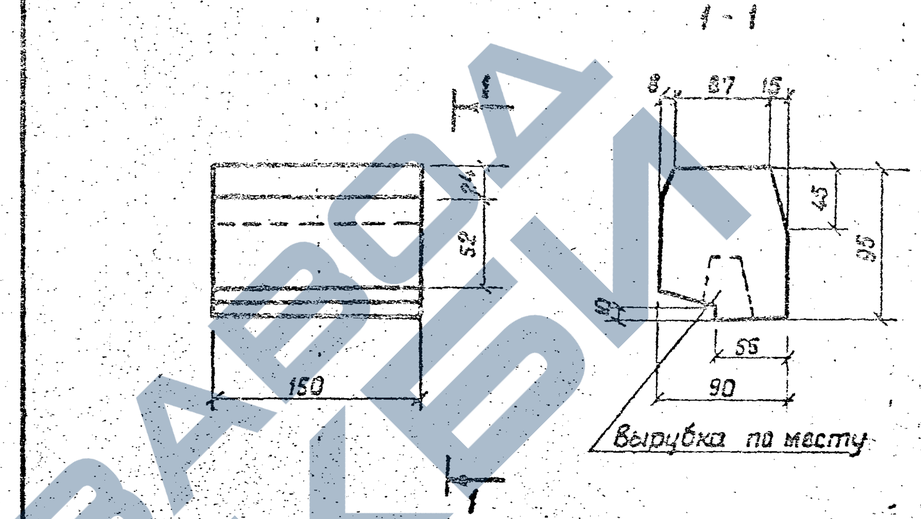

Объем пиломатериала 0,0013 м³

Разраб.	Давыдова		501-01-6.89 НДЖ		
Пров.	Леонова				
			Брусок опорный Б0-1	Стадия: РП	Масса: Масштаб: 1:4
				Лист 12	Листов 27
Н.контр.	Осипенко		Брусок 100×100 ГОСТ 8486-86	ГИПРОПРОМТРАНССТРОЙ	

Инв.№ подл. | Подпись и дата | Взам.инв.№

https://zavodjbi.com/

https://zavodjbi.com/

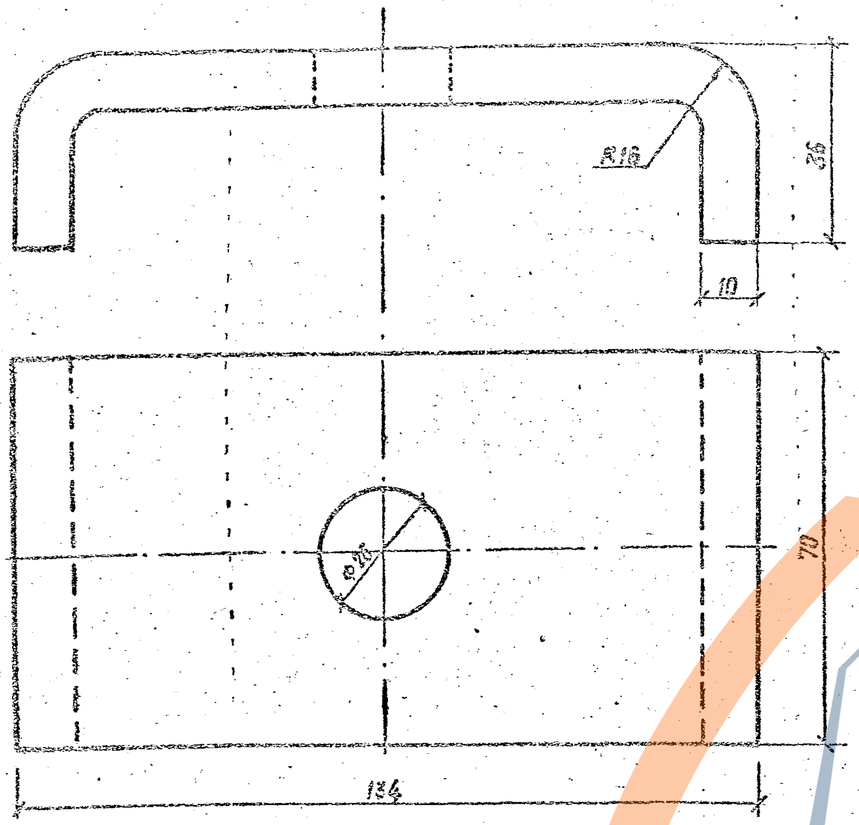

Σ заготовки 175 мм

Разраб.	Кабыдова		501-01-6.89 НДЖ		
Пров.	Авонова				
			Скоба прижимная	Стадия: РП; Масса: 0,55; Масштаб: 1:1	
				Лист 13; Листов 27	
Н.контр.	Осипенко		Полоса 10×70 ГОСТ 103-76 / Ст 3пс ГОСТ 535-79	ГИПРОПРОМТРАНССТРОЙ	

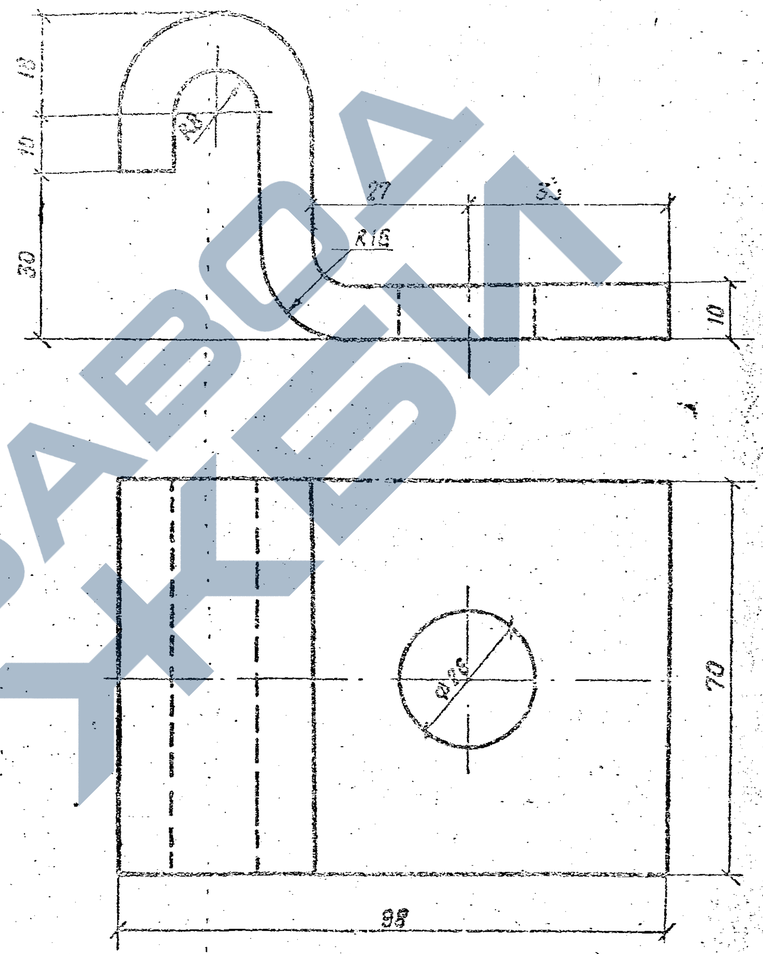

Σ заготовки 150 мм

Разраб.	Кабыдова		501-01-6.89 НДЖ		
Пров.	Авонова				
			Крюк прижимной.	Стадия: РП; Масса: 0,82; Масштаб: 1:1	
				Лист 14; Листов 27	
Н.контр.	Осипенко		Полоса 10×70 ГОСТ 103-76 / Ст 3пс ГОСТ 535-79	ГИПРОПРОМТРАНССТРОЙ	

Инв. № подл. | Подпись и дата | Взам. инв. №

Копир.

Формат А4

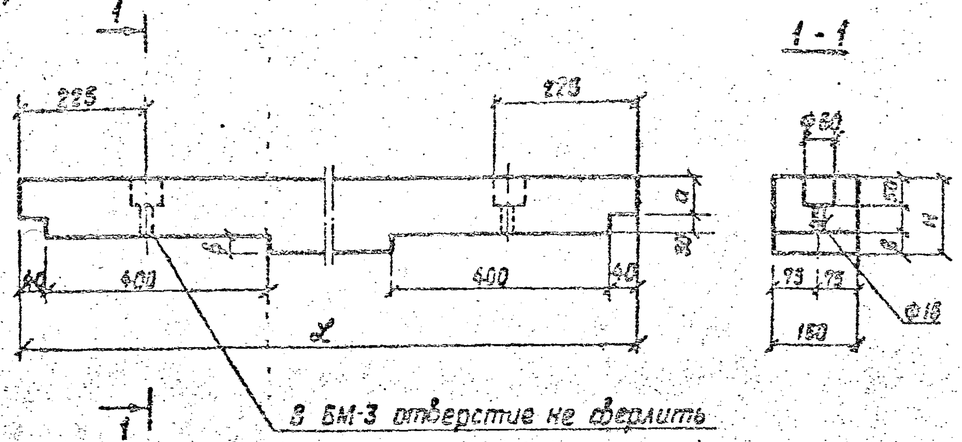

Марка бруска	Размеры, мм				Объем лесоматериала м³
	l	h	a	b	
БМ-1	2420	125	82	13	0,044
БМ-2	2420	125	70	25	0,043
БМ-3	2430	125	42	53	0,039
БМ-7	2420	150	120	0	0,054
БМ-8	2430	125	90	5	0,045

Разраб.	Давыдова		
Пров.	Леонова		
Н. контр.	Овчинина		

501-01-6.89 НДЖ

Брус междупутья БМ-1, БМ-2, БМ-3, БМ-7, БМ-8

Стадия	Масса	Масштаб
РП	—	1:10
Лист 15	Листов 27	

Брус Н×150 ГОСТ 8486-86

ГИПРОПРОМТРАНССТРОЙ

Формат А4

ГОСТ 9264-80 - С15 Ц.Ц.

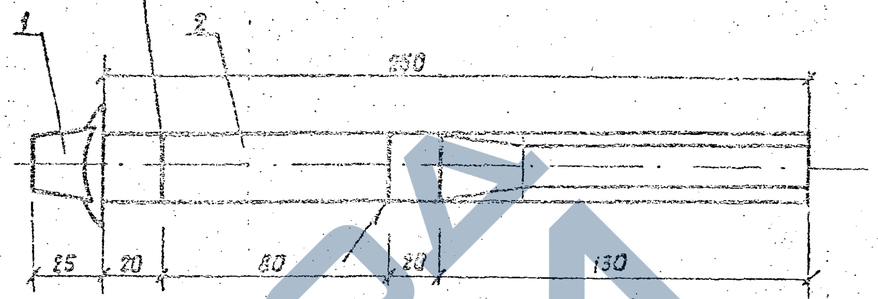

Поз. 2

Поз.	Наименование	Кол.	Обозначение документа
1	Шуруп путевой		ГОСТ 809-71
	24×170; 0,56 кг	1	
2	Стержень, ℓ = 80 мм		
	Круг 24-В ГОСТ 2590-71 / Ст3 ГОСТ 535-79 ; 0,28 кг	1	

Инв. № подл. | Подпись и дата | Взам. инв. №

Разраб.	Давыдова		
Пров.	Леонова		
Н. контр.	Осипенко		

501-01-6.89 НДЖ

Шуруп

Стадия	Масса	Масштаб
РП	0,56	1:20
Лист 16	Листов 27	

ГИПРОПРОМТРАНССТРОЙ

Копир. №

Формат А4

https://zavodjbi.com/

Альбом 5

1 - 1

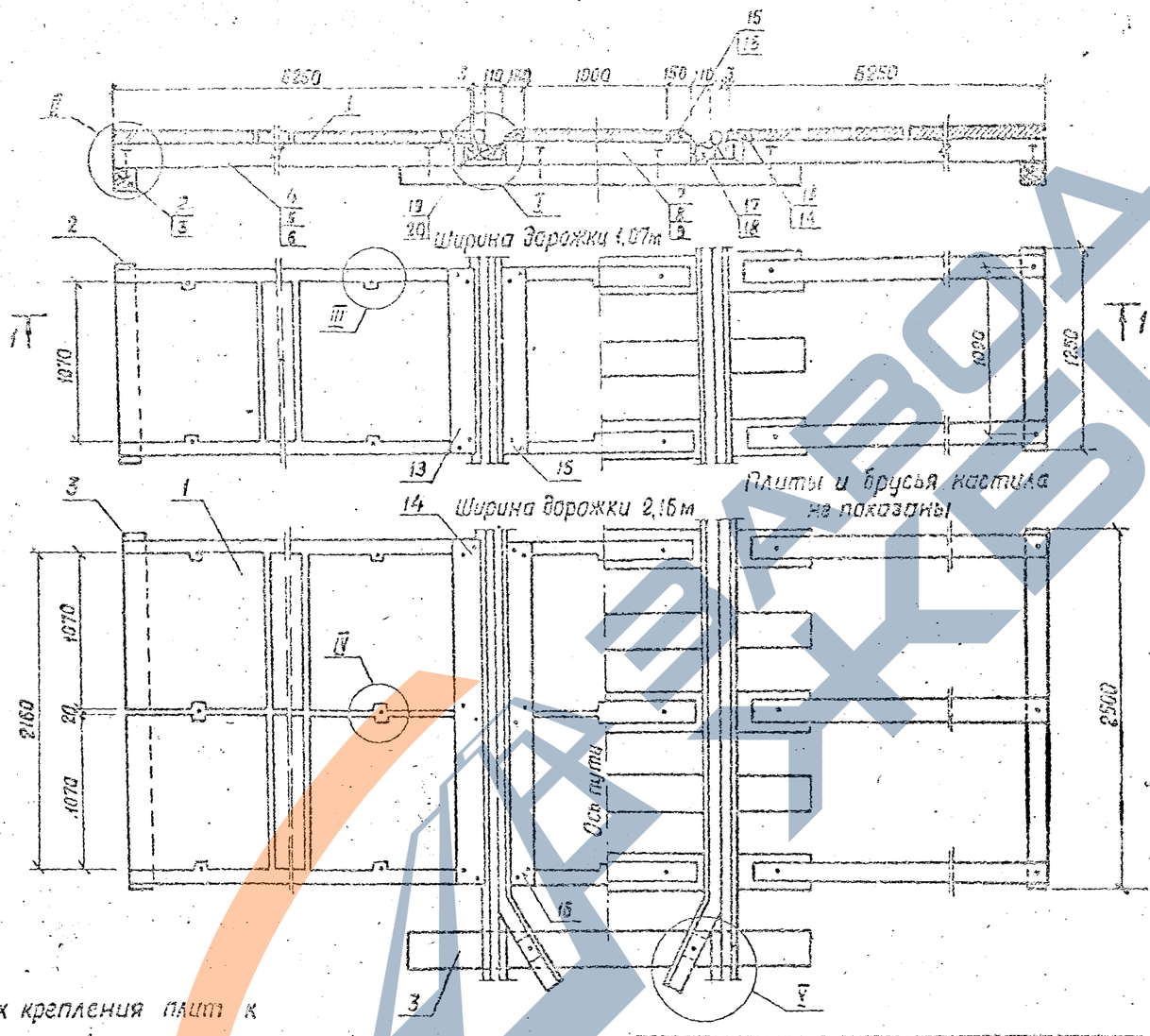

1. Ниши в местах крепления плит к брусьям заполняются битумом.
2. Узлы I, II см. НДЖ-21.
3. Узлы III, IV см. НДЖ-6.
4. Узел V см. НДЖ-7.
5. Спецификацию см. НДЖ-13.

Разраб.	Потрихеев		501-01-6.83 НДЖ	
Пров.	Леснова			
Н.контр.	Осипенко		Железнодорожные переезды Путевая часть	Стадия: РП; Лист: 17; Листов: 27
			Настил пешеходных дорожек марки 1НДЖ2	Гипротрансстрой

Копир.

Формат А3

Поз.	Наименование	Кол. на 1НДЖ2-						Обозначение документа
		-1	-2	-3	-4	-5	-6	
1	Плита железобетонная ПЖ-2	13	13	13	26	26	26	НДЖ-8
2	Лежень Л-1, 125×150×1250,							
	0,023 м³	2	2	2				ГОСТ 8486-86
3	Лежень Л-2, 125×150×2500,							
	0,047 м³				2	2	2	ГОСТ 8486-86
4	Брус крайний БК-4			4			6	НДЖ-22
5	Брус крайний БК-5		4			6		НДЖ-22
6	Брус крайний БК-6	4			6			НДЖ-22
7	Брус средний БС-3			2			3	НДЖ-23
8	Брус средний БС-4		2			3		НДЖ-23
9	Брус средний БС-5	2			3			НДЖ-23
13	Доска настила ДН-3,							
	75×200×1240; 0,019 м³	2	2	2				ГОСТ 8486-86
14	Доска настила ДН-4,							
	75×200×2330, 0,035 м³				2	2	2	ГОСТ 8486-86
15	Доска настила ДН-1,							
	75×150×1240; 0,014 м³	2	2	2				ГОСТ 8486-86
16	Доска настила ДН-2,							
	75×150×2330, 0,026 м³				2	2	2	ГОСТ 8486-86
17	Брусок опорный БО-2		4	4		8	8	НДЖ-24
18	Брусок опорный БО-3	4			8			НДЖ-24
19	Брусок опорный БО-4		4	4		8	8	НДЖ-25
20	Брусок опорный БО-5	4			8			НДЖ-25

Поз.	Наименование	Кол. на 1НДЖ2-						Обозначение документа
		-1	-2	-3	-4	-5	-6	
21	Брусок контррельса БКР	4	4	4	4	4	4	НДЖ-7
22	Контррельс Р43, ℓ=2500,							
	116,09 кг	2	2	2				НДЖ-7
23	Контррельс Р43, ℓ=3700,							
	165,20 кг				2	2	2	НДЖ-7
24	Гвозди строительные							
	Гвозди К5,0×150; 0,02 кг	32	32	32	56	56	56	ГОСТ 4028-63
25	Шуруп путевой							
	24×170; 0,56 кг	38	38	38	57	57	57	ГОСТ 809-71
26	Шуруп	4	4	4	4	4	4	НДЖ-16
27	Шайбы пружинные путевые							
	Шайба 24; 0,07 кг	42	42	42	61	61	61	ГОСТ 19115-73
28	Скоба прижимная				13	13	13	НДЖ-13
29	Крюк прижимной	26	26	26	26	26	26	НДЖ-14

Разраб.	Патрикеев	
Пров.	Леонова	
Н.контр	Осипенко	

501-01-6.89 НДЖ

Настил пешеходных дорожек марки 1НДЖ2
Спецификация

Стадия	Лист	Листов
РП	18	21

Гипропромтрансстрой

Копир. Фм.

Формат А3

https://zavodpk.com/

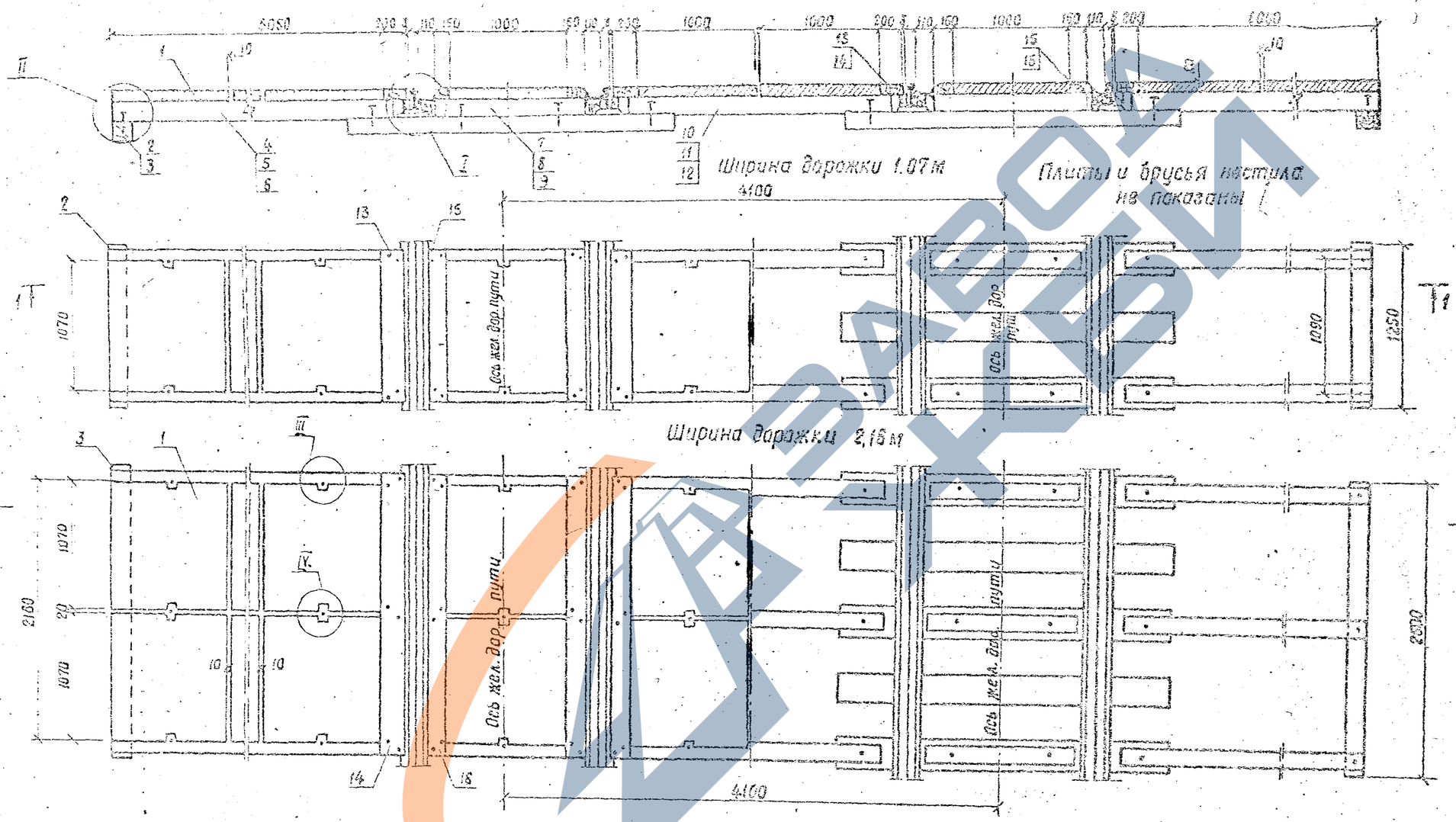

1. Ниши в местах крепления плит к брусьям заполняются битумом.
2. Узлы I, II см. НДЖ-21.
3. Узлы III, IV см. НДЖ-6.
4. Узел крепления контррельса см. НДЖ-7.
5. Спецификацию см. НДЖ-20.

Разраб.	Патрикеев		501-01-6,89 НДЖ
Пров.	Авонова		
Н. контр.	Осипенко		
Железнодорожные переезды Путевая часть	Стадия	Лист	Листов
	РП	18	27
Настил пешеходных дорожек марки 2НДЖ2	ГИПРОПРОМТРАНССТРОЙ		

Копир

Поз	Наименование	Кол. на 2НДЖ2-						Обозначение документа
		-1	-2	-3	-4	-5	-6	
1	Плита железобетонная ПЖ	16	16	16	32	32	32	НДЖ-8
2	Лежень Л-1, 125×150×1250							
	0,023 м³	2	2	2				ГОСТ 8486-86
3	Лежень Л-2, 125×150×2500							
	0,047 м³				2	2	2	ГОСТ 8486-86
4	Брус крайний БК-4			4			6	НДЖ-22
5	Брус крайний БК-5		4			6		НДЖ-22
6	Брус крайний БК-6	4			6			НДЖ-22
7	Брус средний БС-3			4			6	НДЖ-23
8	Брус средний БС-4		4			6		23
9	Брус средний БС-5	4			6			НДЖ-23
10	Брус междупутья БМ-4			2			3	НДЖ-26
11	Брус междупутья БМ-5		2			3		НДЖ-26
12	Брус междупутья БМ-6	2			3			НДЖ-26
13	Доска настила ДН-3,							
	75×200×1240, 0,019 м³	4	4					ГОСТ 8486-86
14	Доска настила ДН-4,							
	75×200×2330, 0,035 м³				4	4	4	ГОСТ 8486-86
15	Доска настила ДН-1,							
	75×150×1240, 0,014 м³	4	4	4				ГОСТ 8486-86
16	Доска настила ДН-2,							
	75×150×2330, 0,026 м³				4	4	4	ГОСТ 8486-86

Поз.	Наименование	Кол. на 2НДЖ2-						Обозначение документа
		-1	-2	-3	-4	-5	-6	
17	Брусок опорный БО-2		8	8		16	16	НДЖ-24
18	Брусок опорный БО-3	8			16			НДЖ-24
19	Брусок опорный БО-4		8	8		16	16	НДЖ-25
20	Брусок опорный БО-5	8			16			НДЖ-25
21	Брусок контррельса БКР	8	8	8	8	8	8	НДЖ-7
	Контррельс Р43							
22	ℓ=2600, 116,09 кг	4	4	4				НДЖ-7
23	ℓ=3700, 165,20 кг				4	4	4	НДЖ-7
24	Гвозди строительные,							
	гвозди К5,0×150, 0,02 кг	64	64	64	112	112	112	ГОСТ 4028-63
25	Шуруп путевой							
	24×170; 0,56 кг	52	52	52	78	78	78	ГОСТ 809-71
26	Шуруп	8	8	8	8	8	8	НДЖ-15
27	Шайбы пружинные путевые							
	Шайба 24, 0,07 кг	60	60	60	86	86	86	ГОСТ 19115-73
28	Скоба прижимная				16	16	16	НДЖ-13
29	Крюк прижимной	32	32	32	32	32	32	НДЖ-14

Разраб.	Потрикеев		501-01-6.89 НДЖ
Пров.	Леонова		
Н.контр.	Осипенко		Настил пешеходных дорожек марки 2НДЖ2 Спецификация.
			Стадия: РП; Лист: 20; Листов: 27
			Гипропромтранссервис

Копир.

Формат А3

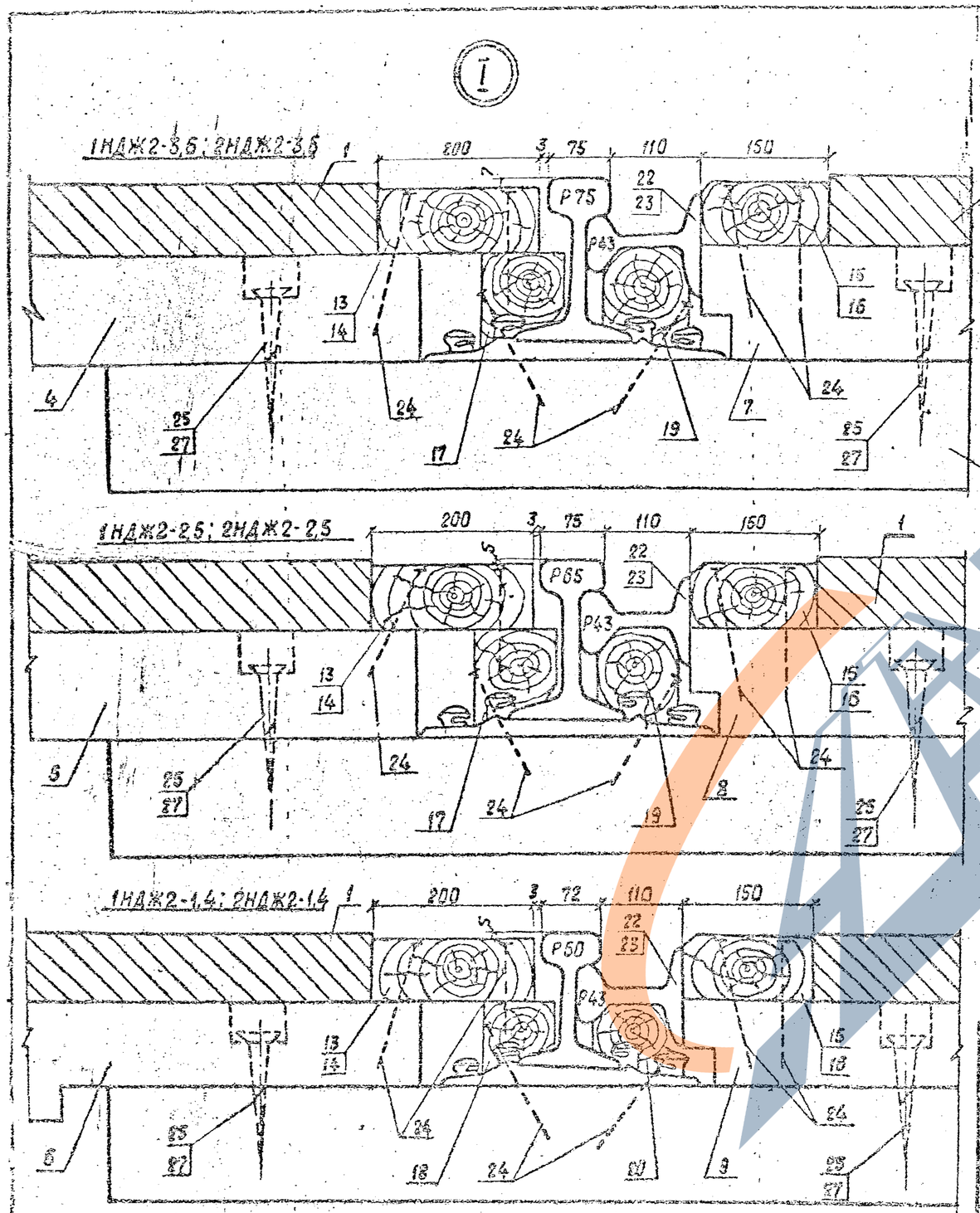

1. Доски и бруски настила крепятся двумя гвоздями в каждом пересечении.
2. Опорные бруски подогнать по месту.

Разраб.	Патрикеев		501-01-6.89 НДЖ	
Пров.	Леонова			
Н.контр.	Осипенко		Железнодорожные переезды Путевая часть.	Стадия: РП; Лист: 21; Листов: 27
			Узлы I, II	ГИПРОПРОМТРАНССТРОЙ

Альбом 28

Альбом 13

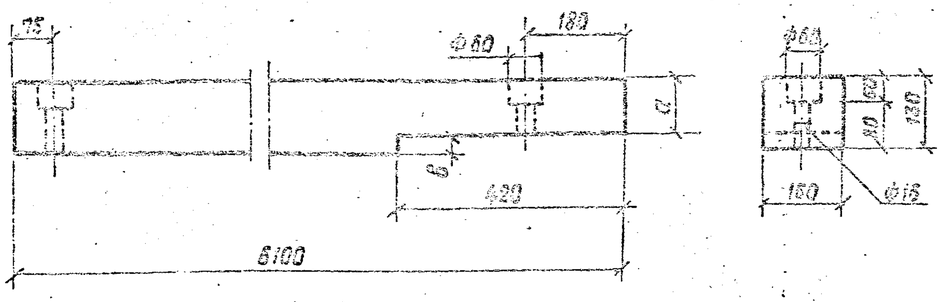

Марка бруса	Размеры, мм		Объем, м³
	а	в	
БК-4	130	0	0,120
БК-5	120	10	0,111
БК-6	92	38	0,118

Разраб.	Леонова		
Пров.	Патрикеев		
Н. контр.	Осипенко		

501-01-6.89 НДЖ

Брус крайний

БК-4, БК-5, БК-6

Стадия	Масса	Масштаб
РП	—	1:10

Лист 22 | Листов 27

Брус 130×150 ГОСТ 8486-86

ГИПРОПРОМТРАНСТРОЙ

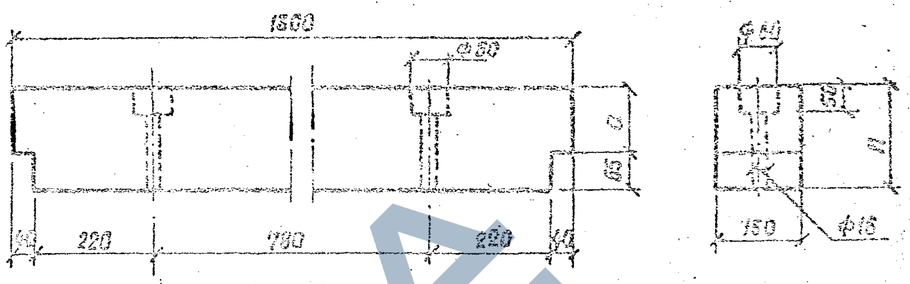

Марка бруса	Размеры, мм		Объем, м³
	Н	а	
БС-3	130	65	0,025
БС-4	120	55	0,023
БС-5	100	35	0,019
БС-8	180	115	0,035
БС-9	170	105	0,033
БС-10	140	75	0,027

Взам. инв. №

Подпись и дата

Инв. № подл.

Разраб.	Леонова		
Пров.	Патрикеев		
Н. контр.	Осипенко		

501-01-6.89 НДЖ

Брус средний

БС-3, БС-4, БС-5, БС-8, БС-9, БС-10

Стадия	Масса	Масштаб
РП	—	1:10

Лист 23 | Листов 27

Брус Н×150 ГОСТ 8486-86

ГИПРОПРОМТРАНСТРОЙ

Копир

Формат А4

ЗАВОД ЖБИ

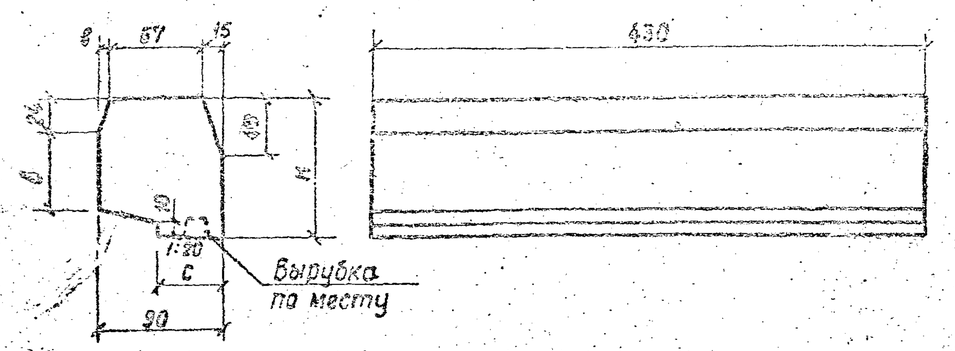

Марка бруска	Размеры, мм			Объем, м³
	H	B	c	
БО-2	100	55	40	0,004
БО-3	80	37	45	0,003

Разраб.	Леонова		501-01-6.89 НДЖ	
Пров.	Патрикеев			
Н.контр.	Осипенко		Брусок опорный БО-2, БО-3	Стадия: РП; Масса: —; Масштаб: 1:4; Лист 24; Листов 27
			Брусок 100×100. ГОСТ 8486-86	ГИПРОПРОМТРАНССТРОЙ

Инв.№ подл. | Подпись и дата | Взам. инв.№

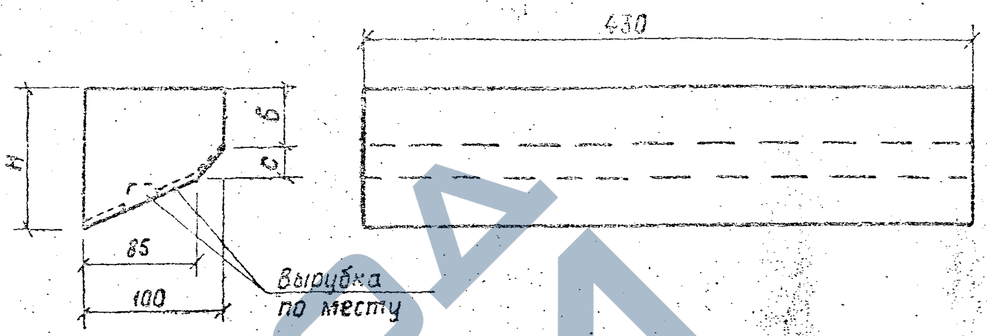

Марка бруска	Размеры, мм			Объем, м³
	H	B	c	
БО-4	116	62	22	0,004
БО-5	80	31	18	0,003
БО-6	126	72	22	0,004
БО-7	90	41	18	0,003

Разраб.	Леонова		501-01-6.89 НДЖ	
Пров.	Патрикеев			
Н.контр.	Осипенко		Брусок опорный БО-4, БО-5, БО-6, БО-7	Стадия: РП; Масса: —; Масштаб: 1:4; Лист 25; Листов 27
			Брусок 100×H ГОСТ 8486-86	ГИПРОПРОМТРАНССТРОЙ

Инв.№ подл. | Подпись и дата | Взам. инв.№

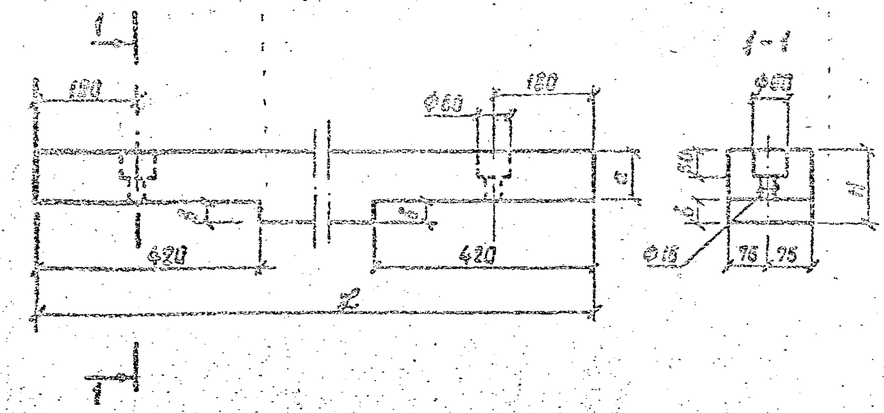

Марка бруса	Размеры, мм				Объем, м³
	Z	H	a	в	
БМ-4	2120	130	130	0	0,041
БМ-5	2120	120	120	0	0,038
БМ-6	2180	130	92	38	0,038

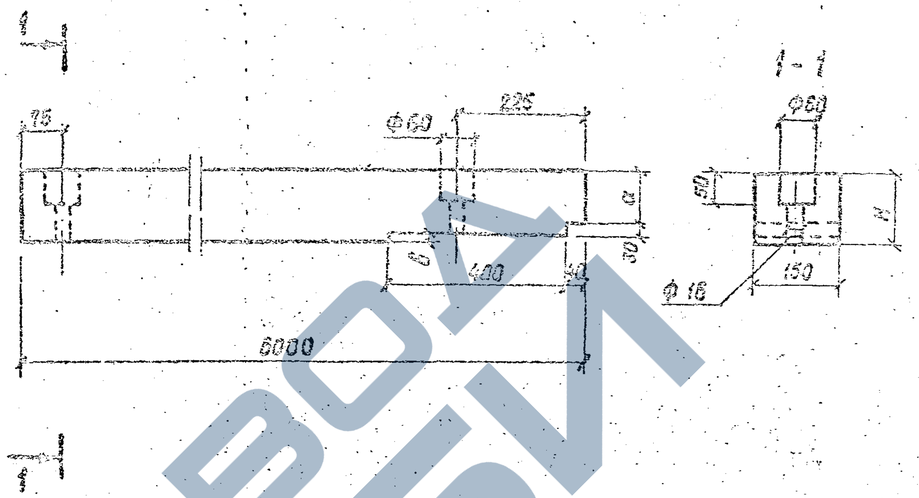

Марка бруса	Размеры, мм			Объем, м³
	H	a	в	
БК-7	150	120	0	0,135
БК-8	125	90	5	0,117

Разраб.	Патрикеев		
Пров.	Леонова		
Н.контр.	Осипенко		

501-01-6.89 НДЖ

Брус междупутья БМ-4, БМ-5, БМ-6

Стадия	Масса	Масштаб
РП	—	1:10

Лист 26 | Листов 27

Брус Н×150 ГОСТ 8485-86

Гипропромтранострой

Взам. инв. №

Подпись и дата

Инв. № подл.

Разраб.	Патрикеев		
Пров.	Леонова		
Н.контр.	Осипенко		

501-01-6.89 НДЖ

Брус крайний БК-7, БК-8

Стадия	Масса	Масштаб
РП	—	1:10

Лист 27 | Листов [illegible]

Брус Н×150 ГОСТ 8485-86.

Гипропромтранострой

ЗАВОД ЖБИ

1 - 1

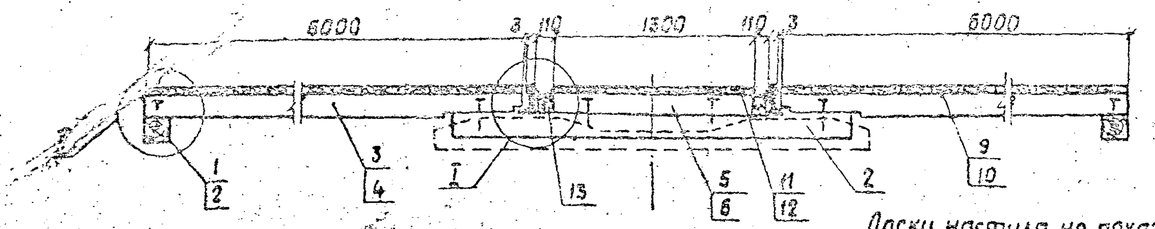

Доски настила не показаны.

Ширина дорожки 1,24 м

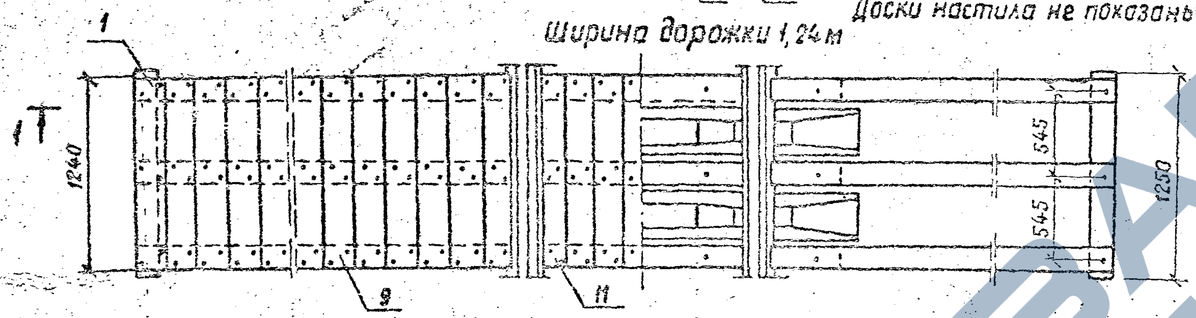

Ширина дорожки 2,33 м

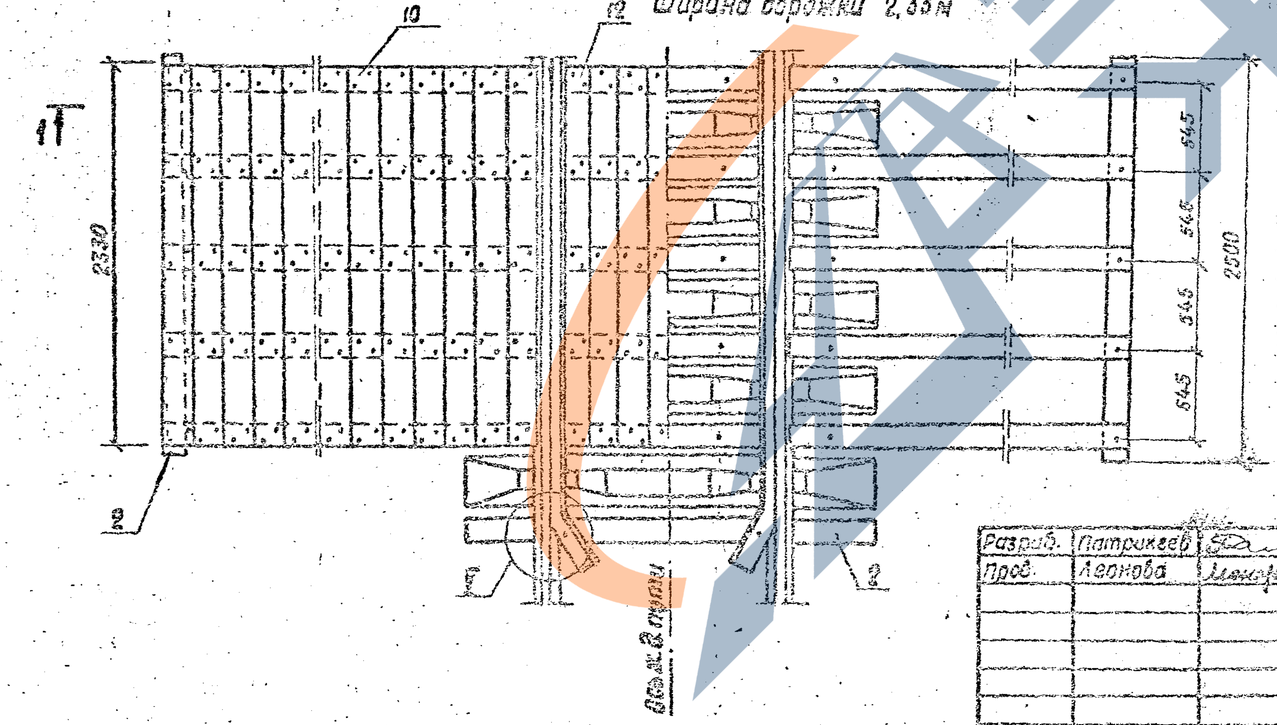

1. Узлы I и II см. НДД-5
2. Узел V см. НДЖ-7
3. Спецификацию см. НДД-2

Разраб.	Патрикеев		
Пров.	Леонова		
Н. контр.	Осипенко		

501-01-6.89 НДД

Железнодорожные переезды. Путевая часть.	Стадия	Лист	Листов
	РП	1	12
Настил пешеходных дорожек марки 1НДД1	ГИПРОПРОМТРАНССТРОЙ		

Поз.	Наименование	Кол. на 1НДД1-						Обозначение документа
		-1	-2	-3	-4	-5	-6	
1	Лежень Л-1, 125×150×1250;							
	0,023 м³	2	2	2				ГОСТ 8486-86
2	Лежень Л-2, 125×150×2500;							
	0,047 м³	5	5	5	9	9	9	ГОСТ 8486-86
3	Брус крайний БК-7		6	6		10	10	НДЖ-27
4	Брус крайний БК-8	6			10			НДЖ-27
5	Брус средний БС-6		3	3		5	5	НДЖ-10
6	Брус средний БС-7	3			5			НДЖ-10
9	Доска настила ДН-7,							
	32×200×1240, 0,008 м³	65	65	65				ГОСТ 8486-86
10	Доска настила ДН-8,							
	32×200×2330, 0,015 м³				65	65	65	ГОСТ 8486-86
11	Доска настила ДН-9,							
	32×150×1240, 0,006 м³	2	2	2				ГОСТ 8486-86
12	Доска настила ДН-10,							
	32×150×2330, 0,11 м³				2	2	2	ГОСТ 8486-86
13	Брусок опорный БО-1	6	6	6	10	10	10	НДЖ-12
14	Брусок контрельс БКР	4	4	4	4	4	4	НДЖ-7
	Контррельс Р43							НДЖ-7
15	ℓ = 2800, 125,0 кг	2	2	2				
16	ℓ = 3900, 174,1 кг				2	2	2	

Поз	Наименование	Кол. на 1НДД1-						Обозначение документа
		-1	-2	-3	-4	-5	-6	
17	Гвозди строительные,							
	Гвозди К5,0×150, 0,02 кг	12	12	12	20	20	20	ГОСТ 4028-63
18	Гвозди строительные.							
	Гвозди К4,0×100; 0,01 кг	402	402	402	670	670	670	ГОСТ 4028-63
19	Шуруп путевой,							
	24×170; 0,56 кг	18	18	18	30	30	30	ГОСТ 809-71
20	Шуруп	4	4	4	4	4	4	НДЖ-16
21	Шайбы пружинные путевые,							
	Шайба 24, 0,07 кг	22	22	22	34	34	34	ГОСТ 19115-73
22	Костыль							
	ℓ = 230, 0,51 кг	6	6	6	10	10	10	ГОСТ 5812-82

Разраб.	Патрикеев	
Пров.	Леонова	
Н. контр.	Осипенко	

501-01-5.89 НДД

Настил пешеходных дорожек марки 1НДД1
Спецификация

Стадия	Лист	Листов
РП	2	12

Гипропромтранспроект

I - I

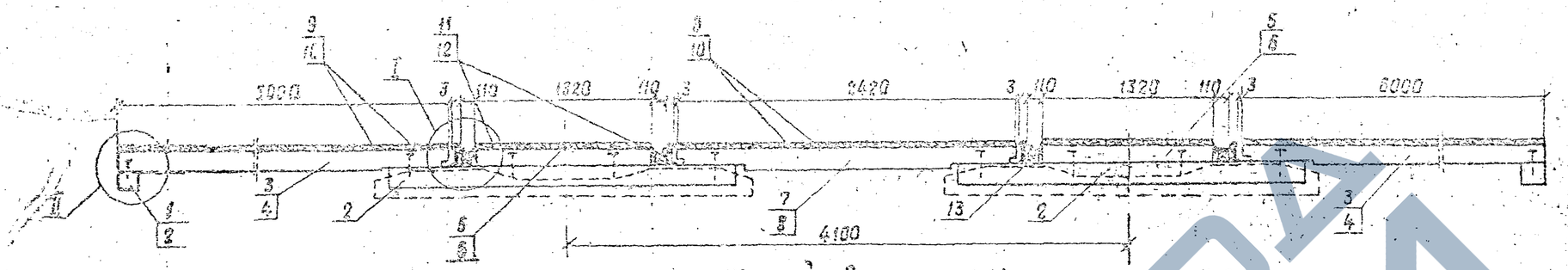

Ширина дорожки 1,24м

Доски настила не показаны

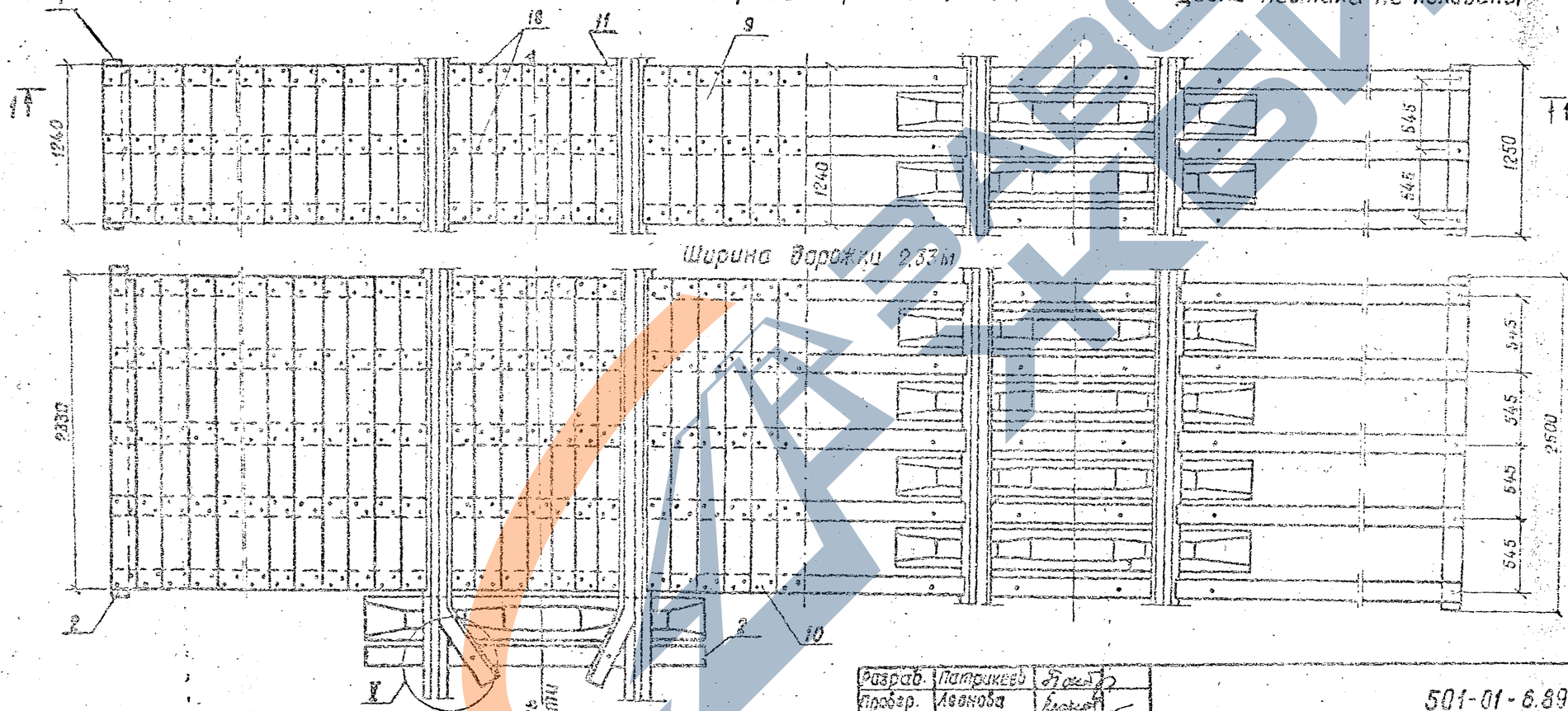

Ширина дорожки 2,33м

1. Узлы I и II см. НДД-5
2. Узел V см. НДЖ-7.
3. Спецификацию см. НДД-4

Разраб.	Патрикеев		501-01-6.89 НДД
Провер.	Авакова		
Н. контр.	Осипенко		
Железнодорожные переезды. Путевая часть. Настил пешеходных дорожек марки 2НДД1.		Стадия: РП	Лист: 3	Листов: 12
		ГИПРОПРОМТРАНССТРОЙ	

Формат А3

Поз	Наименование	Кол. на 2НДД1-						Обозначение документа
		-1	-2	-3	-4	-5	-6	
1	Лежень Л-1, 125×150×1250,							
	0,023 м³	2	2	2				ГОСТ 8486-86
2	Лежень Л-2 125×150×2500,							
	0,047 м³	10	10	10	16	16	16	ГОСТ 8486-86
3	Брус крайний БК-7		6	6		10	10	НДЖ-27
4	Брус крайний БК-8	6			10			НДЖ-27
5	Брус средний БС-6		6	6		10	10	НДЖ-10
6	Брус средний БС-7	6			10			НДЖ-10
7	Брус междупутья БМ-7		3	3		5	5	НДЖ-15
8	Брус междупутья БМ-8	3			5			НДЖ-15
9	Доска настила ДН-7,							
	32×200×1240, 0,008 м³	82	82	82				ГОСТ 8486-86
10	Доска настила ДН-8,							
	32×200×2330, 0,015 м³				82	82	82	ГОСТ 8486-86
11	Доска настила ДН-9,							
	32×150×1240; 0,006 м³	4	4	4				ГОСТ 8486-86
12	Доска настила ДН-10,							
	32×150×2330; 0,011 м³				4	4	4	ГОСТ 8486-86
13	Брусок опорный БО-1	12	12	12	20	20	20	НДЖ-12
14	Брусок контррельса БКР	8	8	8	8	8	8	НДЖ-7
	Контррельс Р43							
15	г = 2800; 125,0 кг	4	4	4				НДЖ-7
16	г = 3900; 174,1 кг				4	4	4	НДЖ-7

Поз.	Наименование	Кол. на 2НДД1-						Обозначение документа
		-1	-2	-3	-4	-5	-6	
17	Гвозди строительные,							
	Гвозди К5,0×150; 0,02 кг	24	24	24	40	40	40	ГОСТ 4028-63
18	Гвозди строительные							
	Гвозди К4,0×100; 0,01 кг	516	516	516	860	860	860	ГОСТ 4028-63
19	Шуруп путевой,							
	24×170, 0,56 кг	30	30	30	50	50	50	ГОСТ 809-71
20	Шуруп	8	8	8	8	8	8	НДЖ-16
21	Шайбы пружинные путевые,							
	Шайба 24; 0,07 кг	38	38	38	58	58	58	ГОСТ 19115-73
22	Костыль							
	г = 230, 0,51 кг	12	12	12	20	20	20	ГОСТ 5812-82

Разраб.	Патрикеев		
Пров.	Леонова		
Н контр	Осипенко		

501-01-6.89 НДД

Настил пешеходных дорожек марки 2НДД1

Спецификация.

Стадия	Лист	Листов
РП	4	12

Гипропромтрансстрой

Копир

Формат А3

I

1НДД1-3,5; 2НДД1-3,5

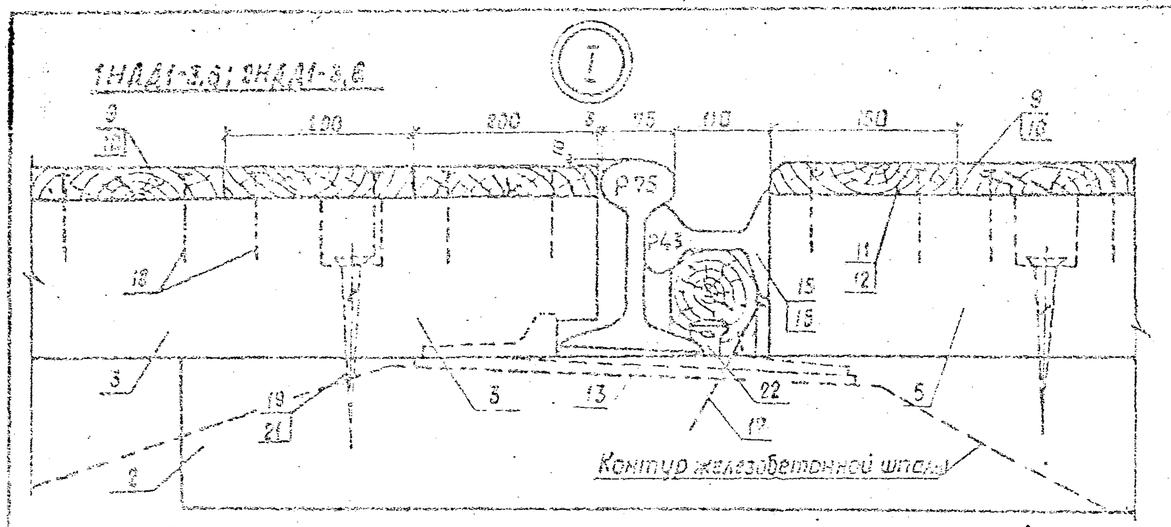

1НДД1-2,5; 2НДД1-2,5

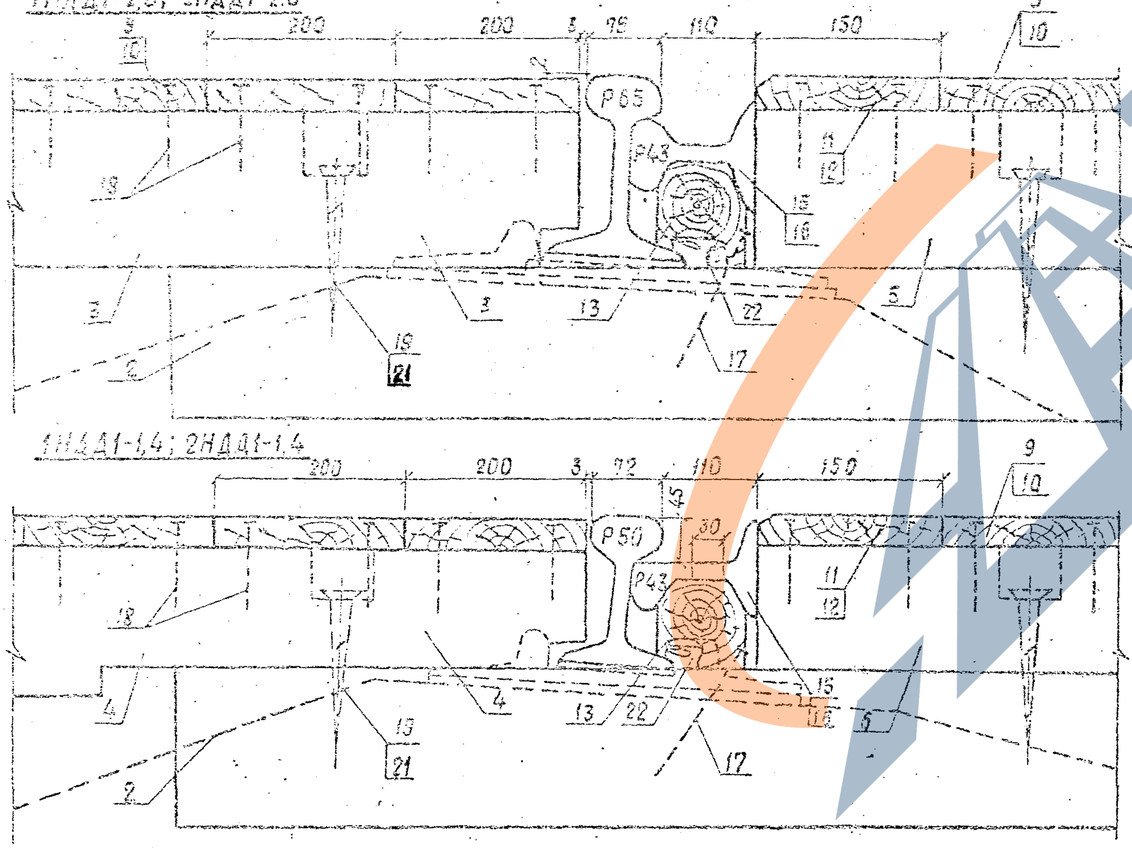

1НДД1-1,4; 2НДД1-1,4

II

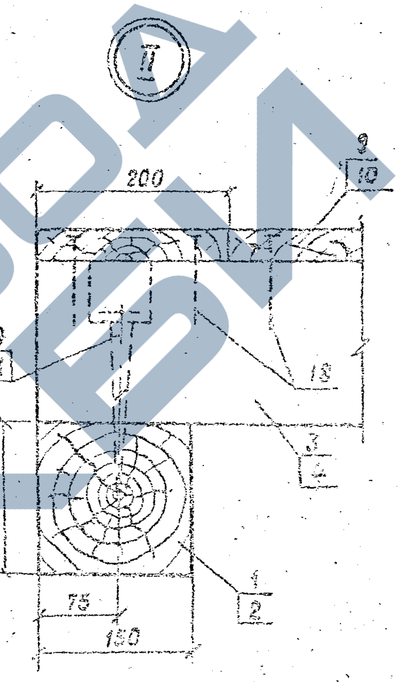

1. Доски настила и опорные бруски крепятся двумя гвоздями в каждом пересечении.
2. Брусья поз. 2 крепятся к подошве рельсов (с внутренней стороны) двумя костылями поз. 22.
3. Отверстия в контррельсе диаметром 30 мм сверлить по месту над клеммными болтами при необходимости, опорный брусок подогнать по месту.

Разраб.	Патрикеев	
Пров.	Леонова	
Н.контр.	Осипенко	

501-01-6.89 НДД

Железнодорожные переезды	Стадия	Лист	Листов
Путевая часть	РП	5	12
Узлы I, II	ГИПРОПРОМТРАНССТРОЙ		

Копир

Формат А3

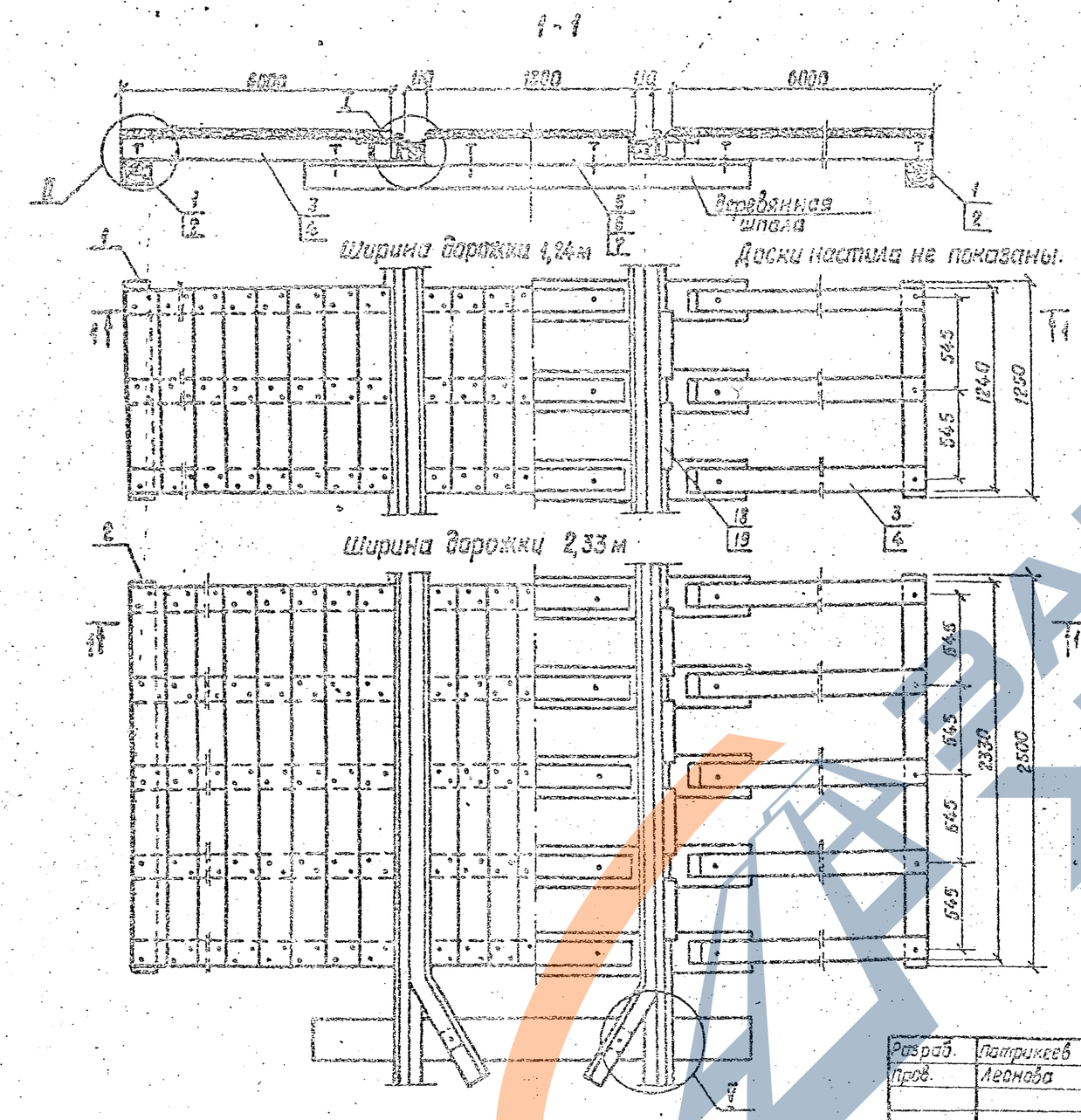

1. Узлы I и II см. НДД-10
2. Узел V см. НДЖ-7
3. Спецификацию см. НДД-7

Разраб.	Патрикеев			501-01-6.89 НДД
Пров.	Леонова			
Н.контр.	Осипенко			

	Стадия	Лист	Листов
Железнодорожные переезды Путевая часть	РП	6	12
Настил пешеходных дорожек марки 1НДД2	Гипропромтранстрой		

Копир. №

Формат 1 3

Поз.	Наименование	Кол. на 1 НДД2-						Обозначение документа
		-1	-2	-3	-4	-5	-6	
1	Лежень Л-1,							
	125×150×1250; 0.023 м³	2	2	2				ГОСТ 8486-86
2	Лежень Л-2,							
	125×150×2500, 0,047 м³				2	2	2	ГОСТ 8486-86
3	Брус крайний БК-9.		6	6		10	10	НДД-11
4	Брус крайний БК-10	6			10			НДД-11
5	Брус средний БС-8			3			5	НДЖ-23
6	Брус средний БС-9		3			5		НДЖ-23
7	Брус средний БС-10	3			5			НДЖ-23
10	Подкладка П-1,							
	30×150×360, 0,002 м³			6			10	ГОСТ 8486-86
11	Подкладка П-2,							
	20×150×360, 0,0001 м³		6			10		ГОСТ 8486-86
12	Доска настила ДН-7.							ГОСТ 8486-86
	32×200×1240, 0,008 м³	65	65	65				
13	ДН-8, 32×200×2330, 0,015 м³				65	65	65	
14	ДН-9, 32×150×1240, 0,006 м³	2	2	2				
15	ДН-10, 32×150×2330, 0,011 м³				2	2	2	
16	ДН-11, 40×225×1240, 0,011 м³	2	2	2				
17	ДН-12, 40×225×2330, 0,021 м³				2	2	2	

Поз.	Наименование	Кол. на 1 НДД2-						Обозначение документа
		-1	-2	-3	-4	-5	-6	
18	Брусок опорный БО-2		4	4		8	8	НДЖ-24
19	Брусок опорный БО-3	4			8			НДЖ-24
20	Брусок опорный БО-6		4	4		8	8	НДЖ-25
21	Брусок опорный БО-7	4			8			НДЖ-25
22	Брусок контррельса БКР	4	4	4	4	4	4	НДЖ-7
	Контррельс Р43							НДЖ-7
23	ℓ = 2800, 125,0 кг	2	2	2				
24	ℓ = 3900, 174,1 кг				2	2	2	
	Гвозди строительные							ГОСТ 4028-63
25	Гвозди К 4,0×100; 0,01 кг	410	422	422	686	706	706	
26	Гвозди К 5,0×150; 0,02 кг	8	8	8	16	16	16	
27	Шуруп путевой 24×170; 0,56 кг	18	6	6	30	10	10	ГОСТ 809-71
28	Шуруп	4	16	16	4	24	24	НДЖ-16
29	Шайбы пружинные путевые							
	Шайба 24, 0,07 кг	22	22	22	34	34	34	ГОСТ 19115-73

Разраб.	Патрикеев		
Пров.	Леонова		
Н.контр.	Осипенко		

501-01-6.89 НДД

Настил пешеходных дорожек марки 1НДД2 Спецификация

Стадия	Лист	Листов
РП	7	10

ГИПРОПРОМТРАНССТРОЙ

ЗАВОД ЖБИ

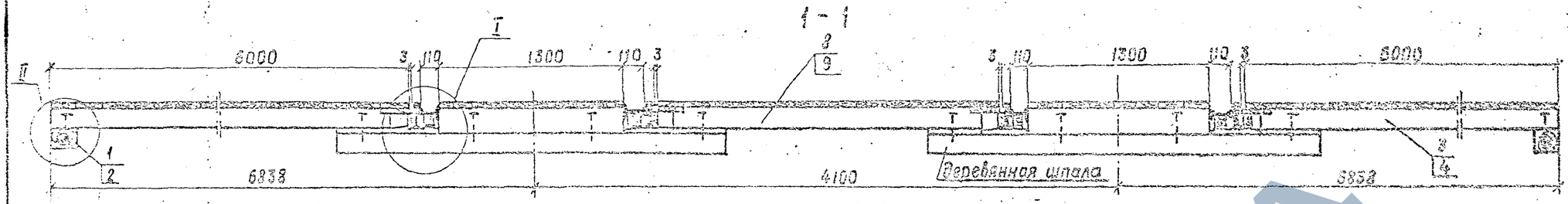

Ширина дорожки 1,24м

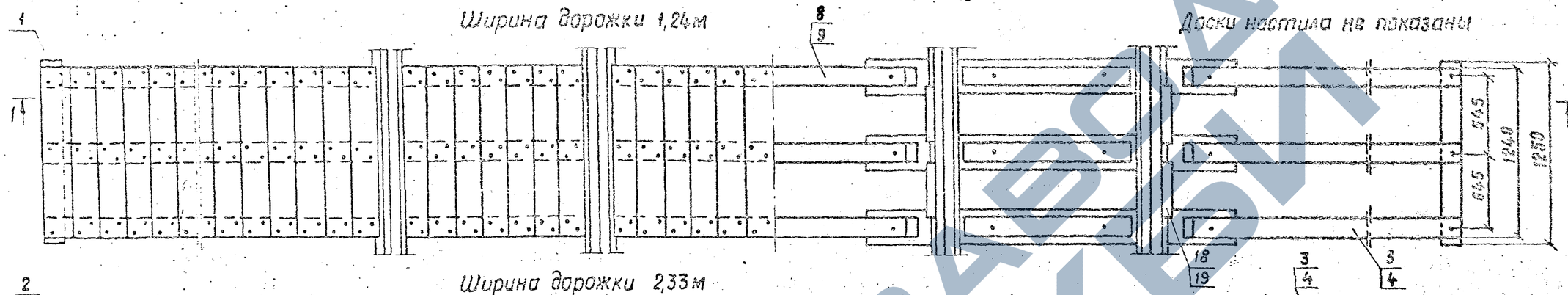

Доски настила не показаны

Ширина дорожки 2,33м

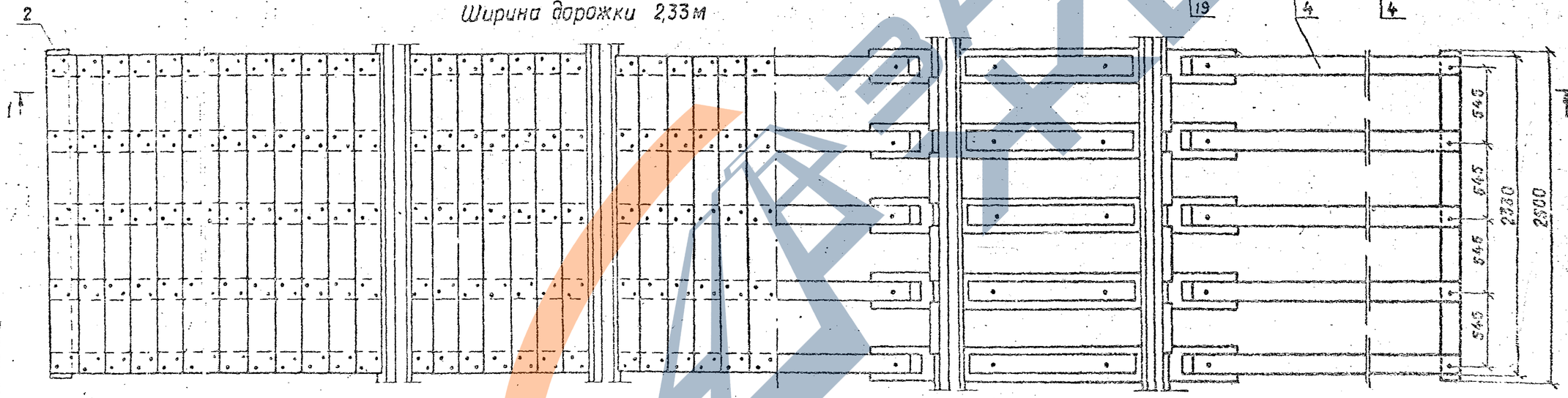

1. Узлы I и II см. НДД-10
2. Узел крепления контррельса см. НДЖ-7
3. Спецификацию см. НДД-9.

Разраб.	Патрикеев		501-01-6.83 НДД
Провер.	Леонова		
Н.контр.	Осипенко		

Железнодорожные переезды Путевая часть	Стадия	Лист	Листов
	РП	8	12
Настил пешеходных дорожек марки 2НДД2	Гипротрансмост		

Копир.

Формат А3

https://zavodjbi.com/

Поз.	Наименование	Кол. на 2НДД2 -1	-2	-3	-4	-5	-6	Обозначение документа
1	Лежень Л-1							
	125×150×1240; 0,023 м³	2	2	2	—	—	—	ГОСТ 8486-86
2	Лежень Л-2							
	125×150×2500; 0,047 м³	—	—	—	2	2	2	ГОСТ 8486-86
3	Брус крайний БК-9	—	6	6	—	10	10	НДД-12
4	Брус крайний БК-10	6	—	—	10	—	—	НДД-12
5	Брус средний БС-8	—	—	6	—	—	10	НДЖ-23
6	Брус средний БС-9	—	6	—	—	10	—	НДЖ-23
7	Брус средный БС-10	6	—	—	10	—	—	НДЖ-23
8	Брус междупутья БМ-9	—	3	3	—	5	5	НДД-12
9	Брус междупутья БМ-10	3	—	—	5	—	—	НДД-12
10	Подкладка П-1							
	50×150×350; 0,008 м³	—	—	12	—	—	20	ГОСТ 8486-86
11	Подкладка П-2							
	20×150×350; 0,001 м²	—	12	—	—	20	—	ГОСТ 8486-86
12	Доска настила ДН-7							ГОСТ 8486-86
	32×200×1240; 0,008 м³	82	82	82	—	—	—	
13	ДН-8, 32×200×2330; 0,015 м³	—	—	—	82	82	82	
14	ДН-9 32×150×1240; 0,006 м³	4	4	4	—	—	—	
15	ДН-10, 32×150×2330; 0,011 м³	—	—	—	4	4	4	
16	ДН-11, 40×225×1240; 0,011 м³	4	4	4	—	—	—	
17	ДН-12, 40×225×2330; 0,021 м³	—	—	—	4	4	4	
18	Брусок опорный БО-2	—	8	8	—	16	16	НДЖ-24
19	Брусок опорный БО-3	8	—	—	16	—	—	НДЖ-24
20	Брусок опорный БО-6	—	8	8	—	16	16	НДЖ-25
21	Брусок опорный БО-7	8	—	—	16	—	—	НДЖ-25

Поз.	Наименование	Кол. на 2НДД2 -1	-2	-3	-4	-5	-6	Обозначение документа
22	Брусок контрельса БКР	8	8	8	8	8	8	НДЖ-7
	Контррельс Р43							НДЖ-7
23	ℓ = 2800; 125,0 кг	4	4	4	—	—	—	
24	ℓ = 3900; 174,1 кг	—	—	—	4	4	4	
	Гвозди строительные							ГОСТ 4028-63
25	К4×1000; 0,010 кг	532	556	556	892	932	932	
26	К5×150; 0,022 кг	32	32	32	64	64	64	
27	Шуруп путевой 24×170; 0,66 кг	30	6	6	50	10	10	ГОСТ 809-71
28	Шуруп	8	32	32	8	48	48	НДЖ-16
29	Шайба пружинная путевая							
	Шайба 24; 0,07 кг	38	38	38	58	66	58	ГОСТ 19115-73

Разраб.	Аронова		501-01-6.89 НДД
Пров.	Патрикеев		
Н.контр.	Осипенко		Настил пешеходных дорожек марки 2НДД2 Спецификация

Стадия	Лист	Листов
РП	9	12

ГИПРОПРОИТРАНСТРОЙ

Копир.

Формат А3

https://zavodjbi.com/

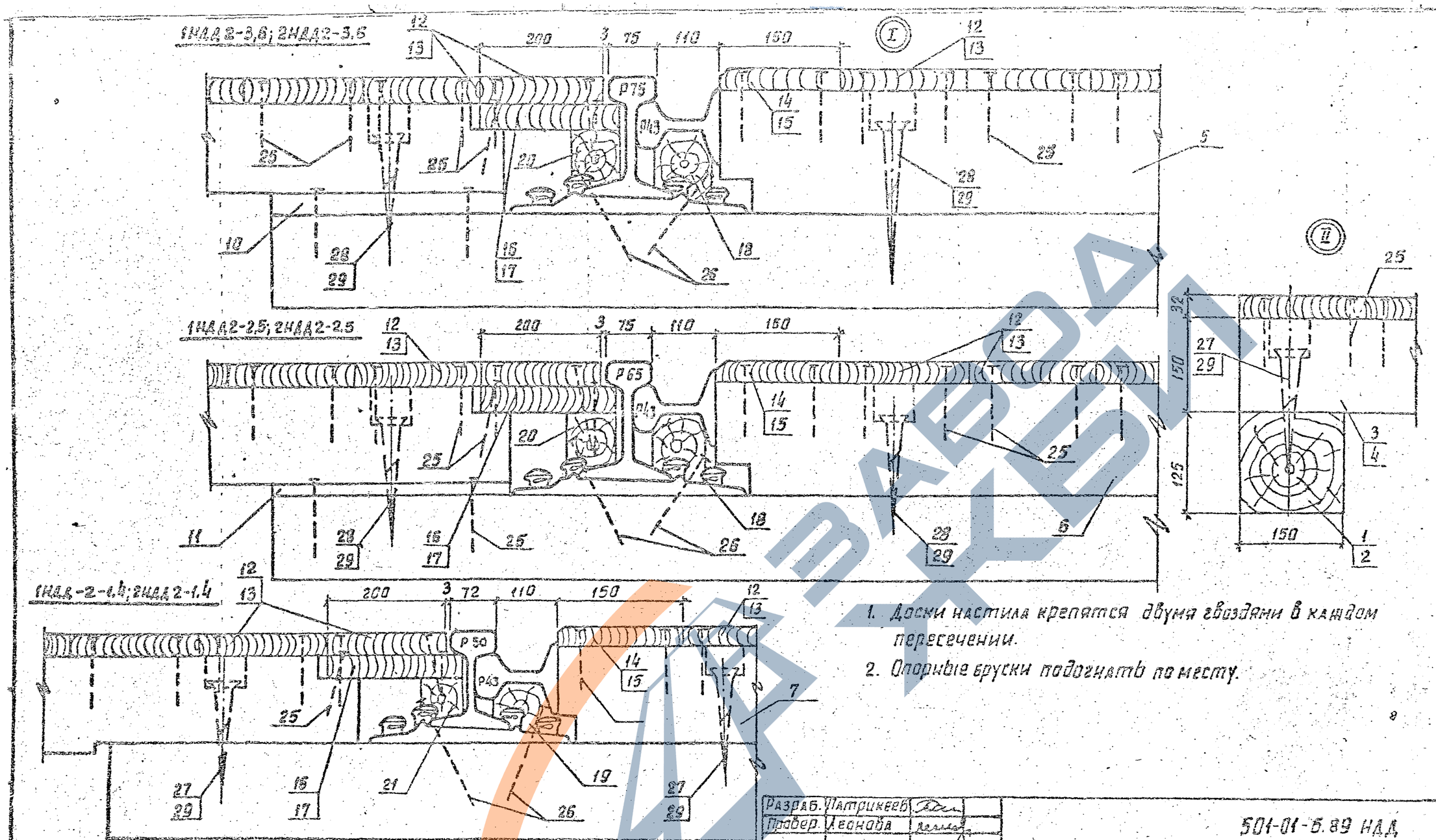

1. Доски настила крепятся двумя гвоздями в каждом пересечении.
2. Опорные бруски подогнать по месту.

Разраб.	Патрикеев		501-01-6.89 НДД
Провер.	Леонова		
Н. контр.	Осипенко		Железнодорожные переезды. Путевая часть.
			Стадия: РП; Лист: 10; Листов: 12
			Узлы I, II.
			Гипротрансмострой

копир.

формат А3

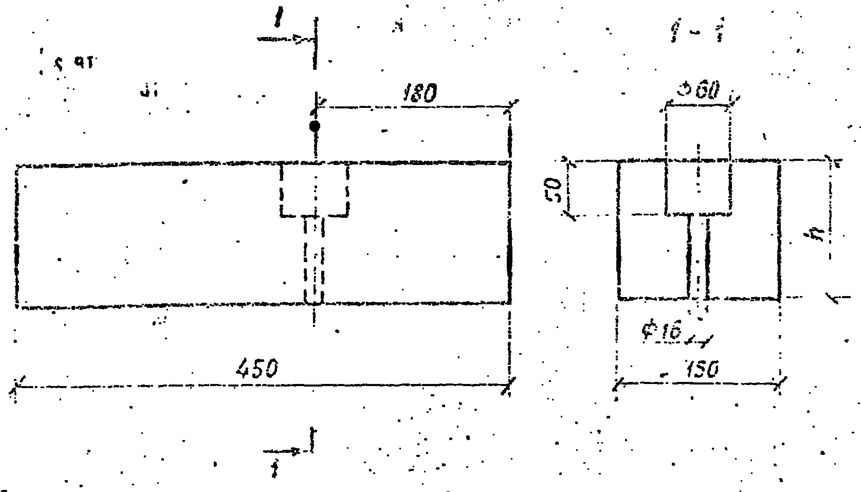

Марка бруса	h, мм	Объем, м³
БК-9	150	0,010
БК-10	130	0,009

501-01-6.89 НСД

Брус крайний
БК-9, БК-10.

Стадия	Масса	Масштаб
РП	—	1:5
Лист 12	Листов 13	

Брус h×150 ГОСТ 8486-86

ГИПРОПРОМТРАНССТРОЙ

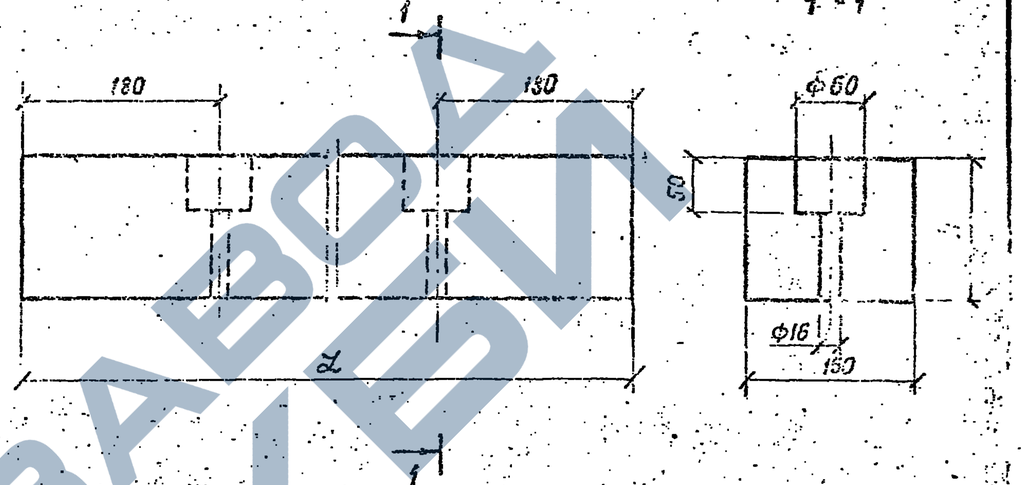

Марка бруса	Размеры, мм		Объем, м³
	h	2	
БМ-9	150	2130	0,048
БМ-10	130	2140	0,042

Взам. инв. №
Подпись и дата
Инв. № подл.

Разраб.	Патрикеев	
Пров.	Лезнова	
Н. контр.	Осипенко	

501-01-6.89 НСД

Брус междупутья
БМ-9, БМ-10

Стадия	Масса	Масштаб
РП	—	1:5
Лист 13	Листов 13	

Брус h×150 ГОСТ 8486-86

ГИПРОПРОМТРАНССТРОЙ

Копир.

Формат А4