ТИПОВЫЕ КОНСТРУКЦИИ, ИЗДЕЛИЯ И УЗЛЫ ЗДАНИЙ И СООРУЖЕНИЙ

СЕРИЯ 1.424.1 - 5

КОЛОННЫ ЖЕЛЕЗОБЕТОННЬЕ ПРЯМОУГОЛЬНОГО СЕЧЕНИЯ ДЛЯ ОДНОЭТАЖНЫХ ПРОИЗВОДСТВЕННЫХ ЗДАНИЙ ВЫСОТОЙ 8,4-14,4м, ОБОРУДОВАННЫХ МОСТОВЫМИ ОПОРНЫМИ КРАНАМИ ГРУЗОПОДЪЕМНОСТЬЮ ДО 32 ТОНН

ВЫПУСК БС

СТАЛЬНЫЕ СВЯЗИ ПО КОЛОННАМ

ДЛЯ ЗДАНИЙ С РАСЧЕТНОЙ СЕЙСМИЧНОСТЬЮ 7,8 и 9 БАЛЛОВ

РАБОЧИЕ ЧЕРТЕЖИ

Книга II

стр. 82 - 162

ОКОНЧАНИЕ

23572 - 08

Пров. [illegible] 25.04.[illegible]

Кон. Франц[illegible]

Марка связи	Поз.	Наименование	Кол.	Масса ед., кг	Масса всех, кг	Примеч.
		Детали				
		Швеллер ГОСТ 8240-72 Вст3пс6 ГОСТ 380-71				
	1	30 ℓ=11540	2	367,0	734,0	
	2	22 ℓ=12770	2	268,2	536,4	
	3	22 ℓ=5770	2	121,2	242,4	
	4	22 ℓ=6200	2	130,2	260,4	
		Швеллер ГОСТ 8240-72 ВСт3кп2 ГОСТ 380-71				
	5	10 ℓ=1110	4	9,5	38,0	
	6	10 ℓ=1410	12	12,1	145,2	
		Лист ГОСТ 19903-74 ВСт3пс6-1 ТУ14-1-3023-80				
	7	14х660 ℓ=690	2	50,1	100,2	
	8	14х310 ℓ=420	2	14,3	28,6	
	9	14х300 ℓ=700	1	23,1	23,1	
СВ166	10	14х300 ℓ=450	2	14,9	29,8	
	11	14х260 ℓ=380	6	10,9	65,4	
	12	14х290 ℓ=550	4	17,5	70,0	
		Лист ГОСТ 19903-74 ВСт3кп2 ГОСТ 380-71				
	13	10х80 ℓ=220	2	1,4	2,8	
	14	10х80 ℓ=120	2	0,8	1,6	
	15	8х150 ℓ=180	4	1,7	6,8	
	16	8х85 ℓ=240	12	1,3	15,6	
	17	8х85 ℓ=140	6	0,8	4,8	
		Стандартные изделия				
	18	Болт М16-8g х 60.58 ГОСТ 7798-70	16		2,08	
	19	Гайка М16-7Н.5 ГОСТ 5915-70	16		0,53	
	20	Шайба 16 65 ГОСТ 6402-70	16		0,13	

Нач.отд.	Шейнич	
Н.контр.	Шапран	
Гл.констр.	Шапран	
Гл.инж.пр.	Санковский	
Разраб.	Лучко	
Проверил	Терехов	
Исполнил	Соколенко	

1.424.1-5.6С-46

Связь СВ 166

Стадия	Лист	Листов
Р		1

Укрниипроектстальконструкция

Марка связи	Поз.	Наименование	Кол.	Масса ед., кг	Масса всех, кг	Примеч.
		Детали				
		Швеллер ГОСТ 8240-72 Вст3пс6 ГОСТ 380-71				
	1	30 ℓ=11540	2	367,0	734,0	
	2	22 ℓ=12400	2	260,4	520,8	
	3	22 ℓ=5530	2	116,2	232,4	
	4	22 ℓ=6010	2	126,2	252,4	
		Швеллер ГОСТ 8240-72 ВСт3кп2 ГОСТ 380-71				
	5	10 ℓ=1100	4	9,5	38,0	
	6	10 ℓ=1410	12	12,1	145,2	
		Лист ГОСТ 19903-74 ВСт3пс6-1 ТУ14-1-3023-80				
	7	14х690 ℓ=730	2	55,4	110,8	
	8	14х310 ℓ=420	2	14,3	28,6	
	9	14х300 ℓ=760	1	25,1	25,1	
СВ165	10	14х310 ℓ=450	2	15,4	30,8	
	11	14х260 ℓ=390	6	11,2	67,2	
	12	14х290 ℓ=550	4	17,5	70,0	
		Лист ГОСТ 19903-74 ВСт3кп2 ГОСТ 380-71				
	13	10х80 ℓ=220	2	1,4	2,8	
	14	10х80 ℓ=130	2	0,8	1,6	
	15	8х150 ℓ=180	4	1,7	6,8	
	16	8х85 ℓ=240	12	1,3	15,6	
	17	8х85 ℓ=150	6	0,8	4,8	
		Стандартные изделия				
	18	Болт М16-8g х 60.58 ГОСТ 7798-70	16		2,08	
	19	Гайка М16-7Н.5 ГОСТ 5915-70	16		0,53	
	20	Шайба 16 65Г ГОСТ 6402-70	16		0,13	

Нач.отд.	Шейнич	
Н.контр.	Шапран	
Гл.констр.	Шапран	
Гл.инж.пр.	Санковский	
Разраб.	Лучко	
Проверил	Терехов	
Исполнил	Соколенко	

1.424.1-5.6С-45

Связь СВ 165

Стадия	Лист	Листов
Р		1

Укрниипроектстальконструкция

Инв.№подл. | Подпись и дата | Взам.инв.№

Инв.№ подл. | Подпись и дата | Взам. инв. №

23572-08 83

ЗАВОД ЖБИ

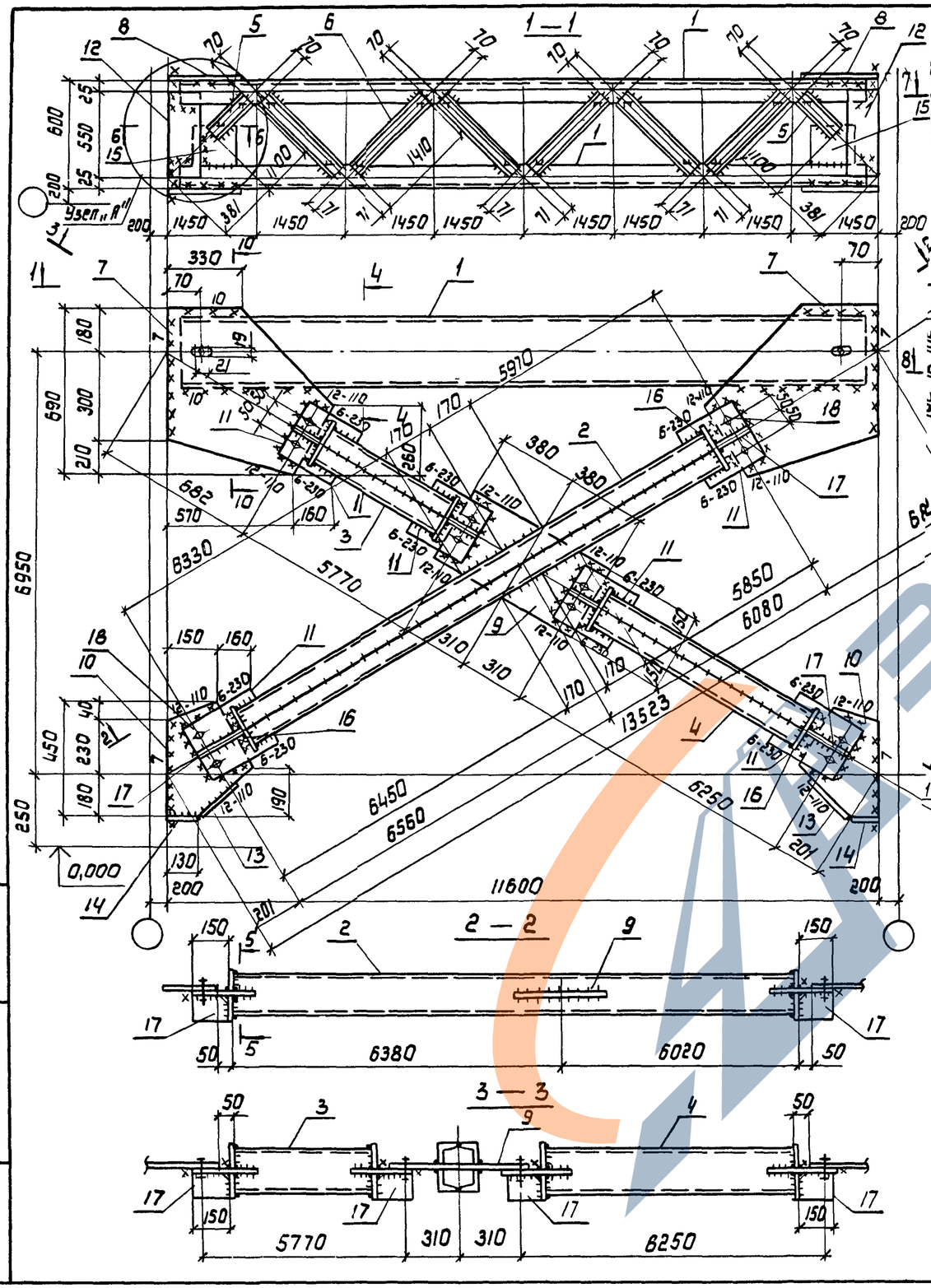

Сварные швы

Таблица

Тип и толщ. шва	Длина, м	Тип электрода	Примечание
◺5	70,7	Э42	Заводской
◺6	5,5	Э42	Заводской
◺7	5,3	Э42	Монтажный
◺8	2,1	Э42	Монтажный
◺10	3,1	Э42	Монтажный
◺12	4,4	Э42	Монтажный

1. Расчетная схема и геометрические размеры даны на документе 1.424.1-5.6С-00.ТБ5
2. Все неоговоренные швы h= 5мм.

Нач.отд.	Шейнич		
Гл.констр.	Шапран		
Н.контр.	Шапран		
Гл.инж.пр.	Сенковский		
Разраб.	Лучко		
Проверил	Терехов		
Исполнил	Соколенко		

1.424.1-5.6С-45С6

Связь СВ 165
Сборочный чертеж

Стадия	Масса	Масштаб
Р	2309,8	1:20 1:75
Лист	Листов 1	

Укрниипроектстальконструкция

Инв.№ подл. | Подпись и дата | Взам.инв.№

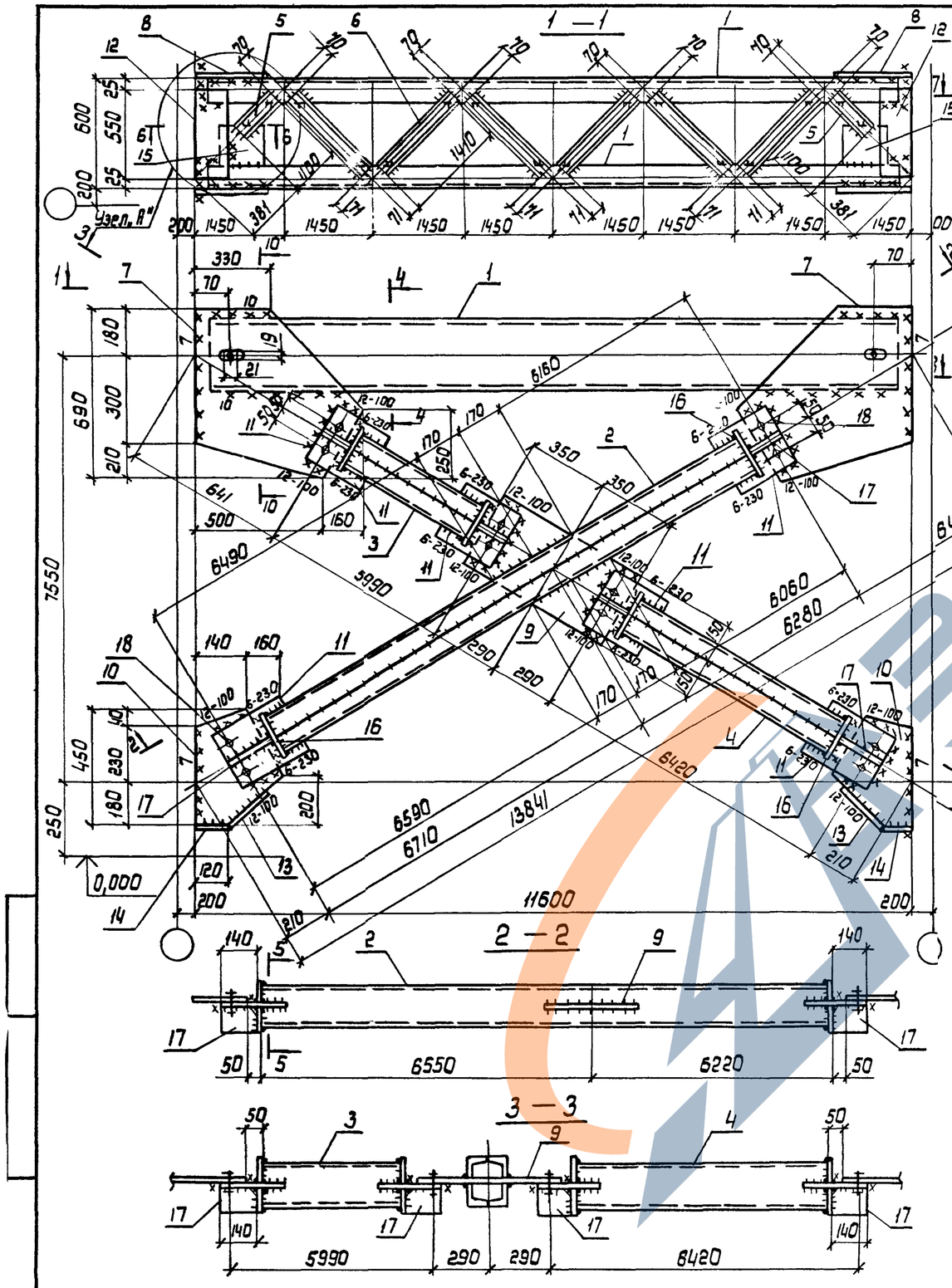

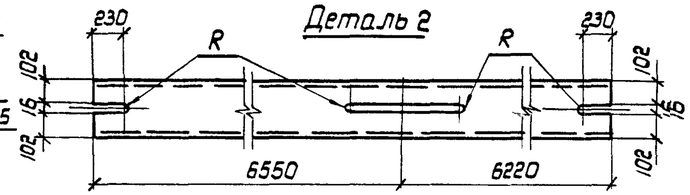

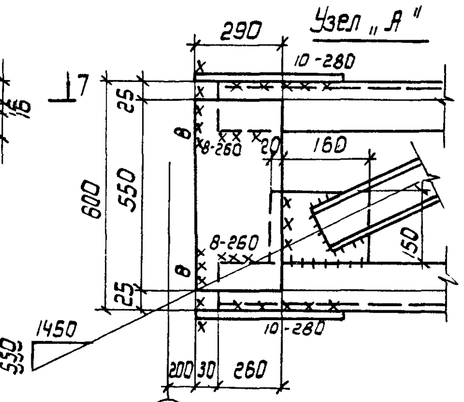

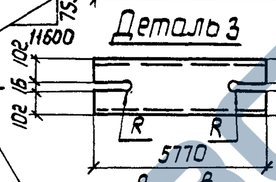

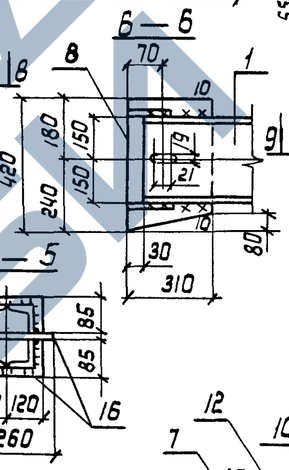

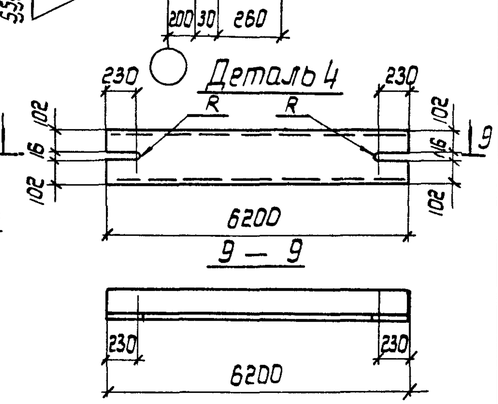

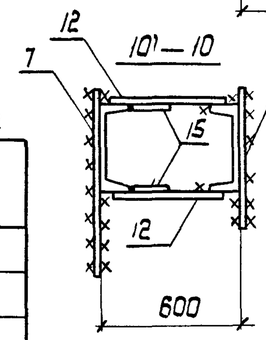

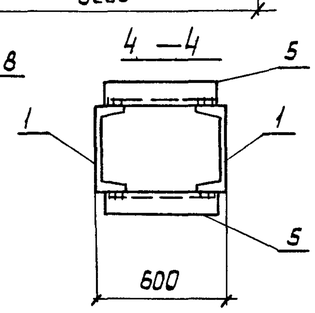

Сварные швы — Таблица

Тип и толщ. шва	Длина, м	Тип электрода	Примечание
◺5	72,1	Э42	Заводской
◺6	5,5	Э42	Заводской
◺7	5,3	Э42	Монтажный
◺8	2,1	Э42	Монтажный
◺10	3,0	Э42	Монтажный
◺12	4,3	Э42	Монтажный

1. Расчетная схема и геометрические размеры даны на документе 1.424.1-5. 6С-00.ТБ5.
2. Все несговоренные швы h = 5мм.

Нач. отд.	Шейнич	
Гл. констр.	Шапран	
Н. констр.	Шапран	
Гл. инж. пр.	Санковский	
Разраб.	Лучко	
Проверил	Терехов	
Исполнил	Соколенко	

1.424.1-5.6С-46СБ

Связь СВ 166
Сборочный чертеж

Стадия	Масса	Масштаб
Р	2328,2	1:20 1:75
Лист	Листов 1	

Укрниипроектстальконструкция

Марка связи	Поз.	Наименование		Кол.	Масса ед, кг	Масса всех, кг	Примечание
		Детали					
		Швеллер ГОСТ 8240-72 Вст3пс6 ГОСТ 380-71					
	1	30	P = 11540	2	367,0	734,0	
	2	24	P = 13410	2	321,9	643,8	
	3	24	P = 6110	2	146,7	293,4	
	4	24	P = 6460	2	155,1	310,2	
		Швеллер ГОСТ 8240-72 Вст3кп2 ГОСТ 380-71					
	5	10	P = 1100	4	9,5	38,0	
	6	10	P = 1410	12	12,1	145,2	
		Лист ГОСТ 19903-74 Вст3пс6-1 ТУ14-1-3023-80					
	7	14×640	P = 720	2	50,7	101,4	
	8	14×310	P = 420	2	14,3	28,6	
	9	14×320	P = 130	1	25,7	25,7	
СВ168	10	14×360	P = 510	2	20,2	40,4	
	11	14×280	P = 450	6	13,9	83,4	
	12	14×290	P = 550	4	17,5	70,0	
		Лист ГОСТ 19903-74 Вст3кп2 ГОСТ 380-71					
	13	10×80	P = 240	2	1,5	3,0	
	14	10×80	l = 160	2	1,0	2,0	
	15	8×150	P = 180	4	1,7	6,8	
	16	8×95	P = 260	12	1,6	19,2	
	17	8×95	P = 170	6	1,1	6,6	
		Стандартные изделия					
	18	Болт М16-8g×60.58 ГОСТ 7798-70		16		2,08	
	19	Гайка М16-7Н.5 ГОСТ 5915-70		16		0,53	
	20	Шайба 16Г ГОСТ 6402-70		16		0,13	

Нач.отд.	Шейнич	
Н.контр.	Шапран	
Гл.констр.	Шапран	
Гл.инж.пр.	Санковский	
Разраб.	Лучко	
Проверил	Терехов	
Исполнил	Соколенко	

1.424.1-5.6С-48

Связь СВ 168

Стадия	Лист	Листов
Р		1

Укрниипроектстальконструкция

Марка связи	Поз.	Наименование		Кол	Масса ед.,кг	Масса всех, кг	Примечание
		Детали					
		Швеллер ГОСТ 8240-72 Вст3пс6 ГОСТ 380-71					
	1	30	P = 11540	2	367,0	734,0	
	2	24	P = 13030	2	312,7	625,4	
	3	24	P = 5880	2	141,1	282,2	
	4	24	P = 6270	2	150,5	301,0	
		Швеллер ГОСТ 8240-72 Вст3кп2 ГОСТ 380-71					
	5	10	P = 1100	4	9,5	38,0	
	6	10	P = 1410	12	12,1	145,2	
		Лист ГОСТ 19903-74 Вст3пс6-1 ТУ14-1-3023-80					
	7	14×670	P = 720	2	53,0	106,0	
	8	14×310	P = 420	2	14,3	28,6	
	9	14×320	P = 780	1	27,4	27,4	
СВ 167	10	14×360	P = 500	2	19,8	39,6	
	11	14×280	P = 470	6	14,5	87,0	
	12	14×290	P = 550	4	17,5	70,0	
		Лист ГОСТ 19903-74 Вст3кп2 ГОСТ 380-71					
	13	10×80	P = 220	2	1,4	2,8	
	14	10×80	P = 170	2	1,1	2,2	
	15	8×150	P = 180	4	1,7	6,8	
	16	8×95	P = 260	12	1,6	19,2	
	17	8×95	P = 180	6	1,1	6,6	
		Стандартные изделия					
	18	Болт М16-8g×60.58 ГОСТ 7798-70		16		2,08	
	19	Гайка М16-7Н.5 ГОСТ 5915-70		16		0,53	
	20	Шайба 16Г ГОСТ 6402-70		16		0,13	

Нач.отд.	Шейнич	
Н.контр.	Шапран	
Гл.констр.	Шапран	
Гл.инж.пр.	Санковский	
Разраб.	Лучко	
Проверил	Терехов	
Исполнил	Соколенко	

1.424.1-5.6С-47

Связь СВ 167

Стадия	Лист	Листов
Р		1

Укрниипроектстальконструкция

Инв.№ подл. | Подпись и дата | Взам.инв.№

Инв.№ подл. | Подпись и дата | Взам.инв.№

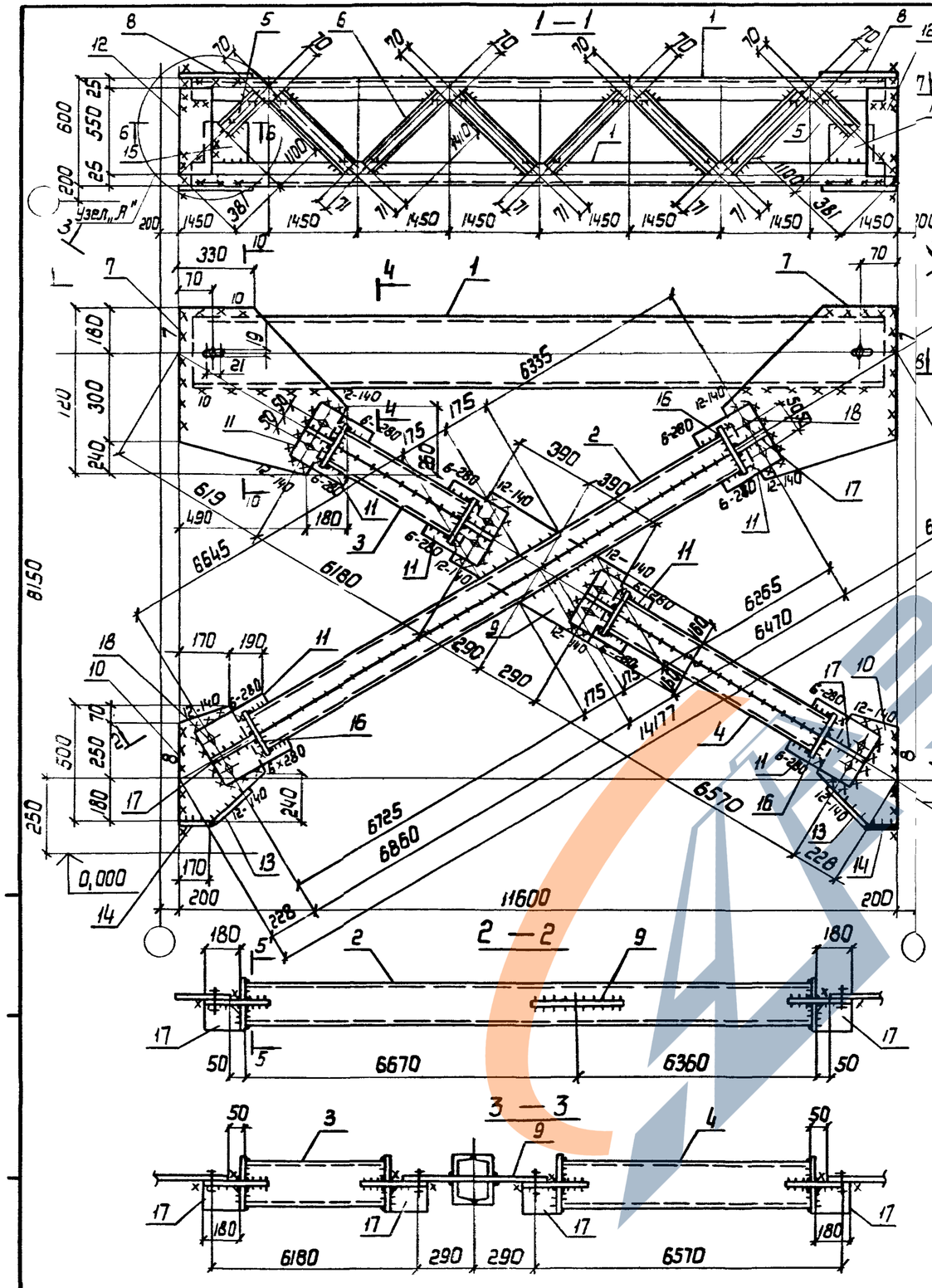

Сварные швы

Таблица

Тип и толщ. шва	Длина, м	Тип электрода	Примечание
◺5	75,6	Э42	Заводской
◺6	6,7	Э42	Заводской
◺7	3,6	Э42	Монтажный
◺8	3,8	Э42	Монтажный
◺10	3,0	Э42	Монтажный
◺12	5,0	Э42	Монтажный

1. Расчетная схема и геометрические размеры даны на документе 1.424.1-5.6С-00.ТБ5.
2. Все неоговоренные швы h=5 мм.

Нач.отд.	Шейнич		
Гл.констр.	Шапран		
Н.констр.	Шапран		
Гл.инж.пр.	Санковский		
Разраб.	Лучко		
Проверил	Терехов		
Исполнил	Соколенко		

1.424.1-5.6С-47СБ

Связь СВ 167
Сборочный чертеж

Стадия	Масса	Масштаб
Р	2547,4	1:20 1:75
Лист	Листов 1	

Укрниипроектсталь-конструкция

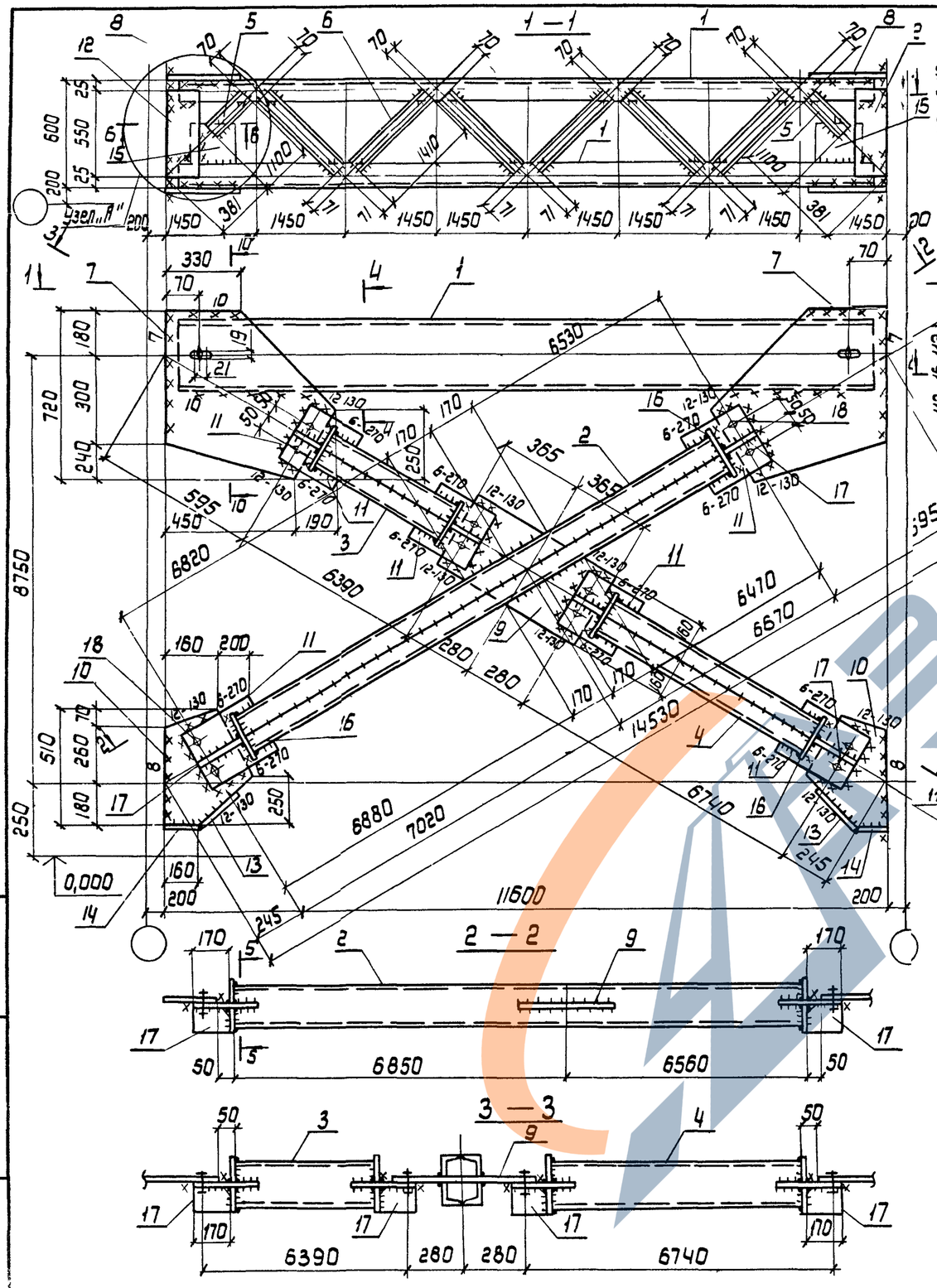

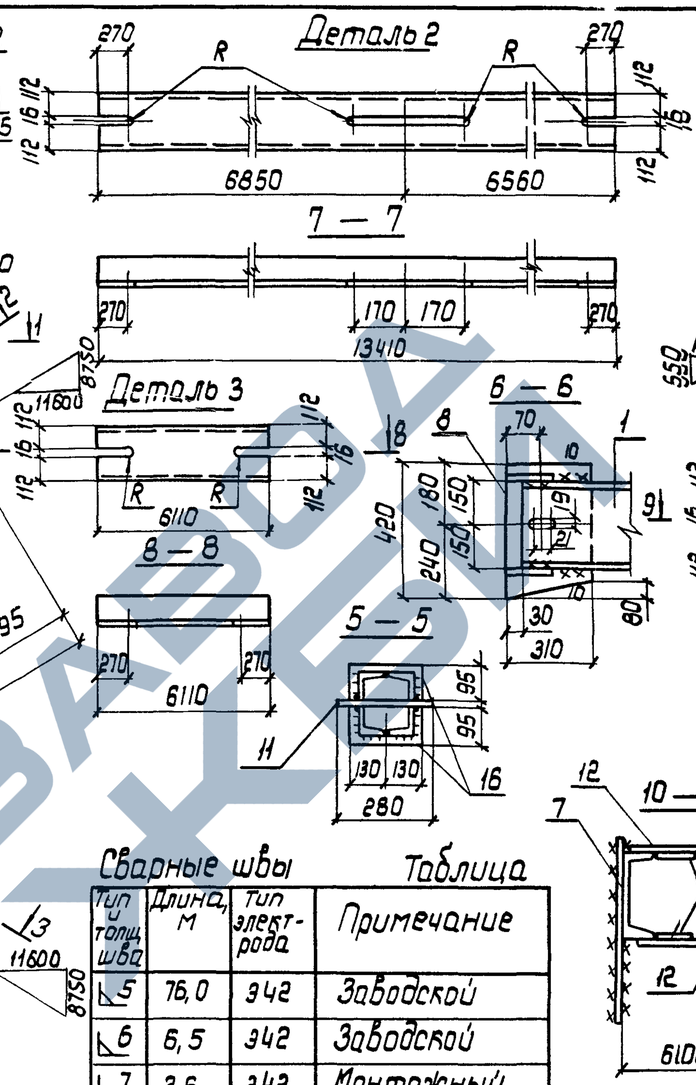

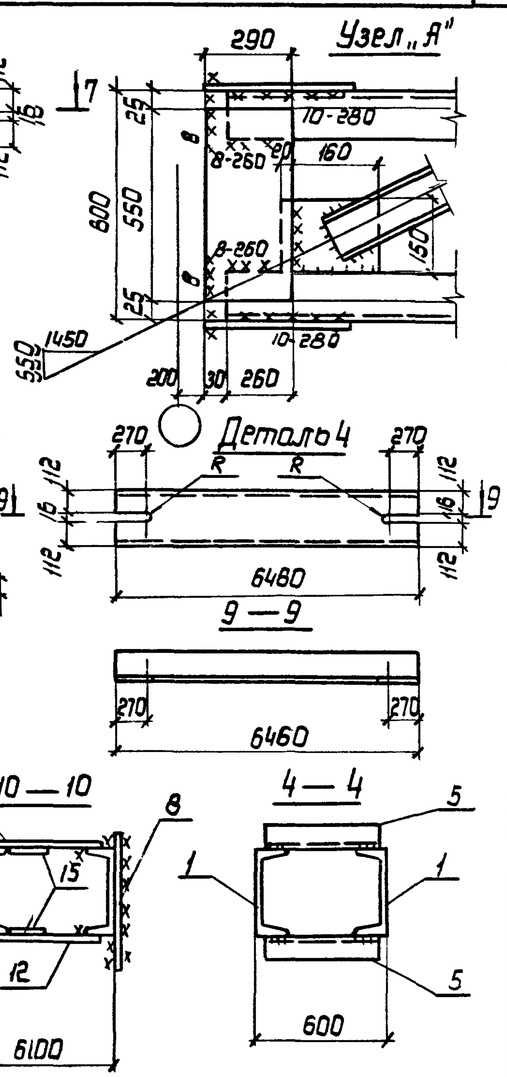

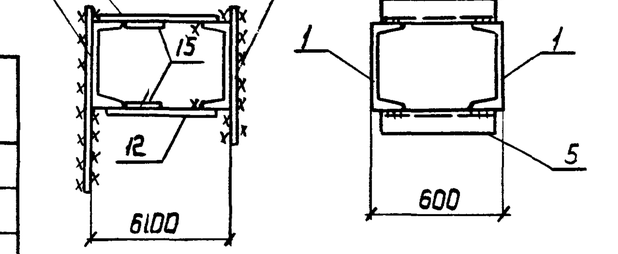

Сварные швы

Таблица

Тип и толщ. шва	Длина, м	Тип электрода	Примечание
◺5	76,0	Э42	Заводской
◺6	6,5	Э42	Заводской
◺7	3,6	Э42	Монтажный
◺8	3,9	Э42	Монтажный
◺10	3,0	Э42	Монтажный
◺12	4,9	Э42	Монтажный

1. Расчетная схема и геометрические размеры даны на документе 1.424.1-5.6С-00.ТБ5.
2. Все неоговоренные швы $h = 5$ мм.

Нач.отд.	Шейнич	
Гл.констр.пр.	Шапран	
Н.контр.	Шапран	
Гл.инж.пр.	Санковский	
Разраб.	Лучко	
Проверил	Терехов	
Исполнил	Соколенко	

1.424.1-5.6С-48СБ

Связь СВ 168
Сборочный чертеж

Стадия	Масса	Масштаб
Р	2577,2	1:20 1:75
Лист	Листов 1	

Укрниипроектсталь-конструкция

Инв.№ подл. | Подпись и дата | Взам.инв.№

Марка связи	Поз.	Наименование		Кол.	Масса ед., кг	Масса всех, кг	Примечание
		Детали					
		Швеллер ГОСТ 8240-72 Вст3пс6 ГОСТ 380-71					
	1	30	ℓ = 11540	2	367,0	734,0	
	2	24	ℓ = 14230	2	342,0	684,0	
	3	24	ℓ = 6590	2	158,2	316,4	
	4	24	ℓ = 6880	2	165,1	330,2	
		Швеллер ГОСТ 8240-72 Вст3кп2 ГОСТ 380-71					
	5	10	ℓ = 1100	4	9,5	38,0	
	6	10	ℓ = 1410	12	12,1	145,2	
		Лист ГОСТ 19903-74 Вст3пс6-1 ТУ14-1-3023-80					
	7	14 × 570	ℓ = 700	2	43,9	87,8	
	8	14 × 310	ℓ = 420	2	14,3	28,6	
	9	14 × 320	ℓ = 660	1	23,2	23,2	
	10	14 × 360	ℓ = 520	2	20,6	41,2	
	11	14 × 280	ℓ = 420	6	12,9	77,4	
СВ 170	12	14 × 290	ℓ = 550	4	17,5	70,0	
		Лист ГОСТ 19903-74 Вст3кп2 ГОСТ 380-71					
	13	10 × 80	ℓ = 270	2	1,7	3,4	
	14	10 × 80	ℓ = 160	2	1,0	2,0	
	15	8 × 150	ℓ = 180	4	1,7	6,8	
	16	8 × 95	ℓ = 260	12	1,6	19,2	
	17	8 × 95	ℓ = 160	6	1,0	6,0	
		Стандартные изделия					
	18	Болт М16-8g × 60.5 8 ГОСТ 7798-70		16		2,08	
	19	Гайка М16-7н.5 ГОСТ 5915-70		16		0,53	
	20	Шайба 1665Г ГОСТ 6402-70		16		0,13	

Инв. № подл. | Подпись и дата | Взам. инв. №

Нач.отд.	Шейнич		1.424.1-5.6С-50
Н.контр.	Шапран		
Гл.констр.	Шапран		
Гл.инж.пр.	Санковский		Связь СВ 170
Разраб.	Лучко		
Проверил	Терехов		
Исполнил	Соколенко		

Стадия	Лист	Листов
Р		1

Укрниипроектстальконструкция

Марка связи	Поз.	Наименование		Кол.	Масса ед., кг	Масса всех, кг	Примечание
		Детали					
		Швеллер ГОСТ 8240-72 Вст3пс6 ГОСТ 380-71					
	1	30	ℓ = 11540	2	367,0	734,0	
	2	24	ℓ = 13800	2	331,2	662,4	
	3	24	ℓ = 6340	2	152,2	304,2	
	4	24	ℓ = 6660	2	159,9	319,8	
		Швеллер ГОСТ 8240-72 Вст3кп2 ГОСТ 380-71					
	5	10	ℓ = 1100	4	9,5	38,0	
	6	10	ℓ = 1410	12	12,1	145,2	
		Лист ГОСТ 19903-74 Вст3пс6-1 ТУ14-1-3023-80					
	7	14 × 610	ℓ = 720	2	48,3	96,6	
	8	14 × 310	ℓ = 420	2	14,3	28,6	
	9	14 × 320	ℓ = 700	1	24,6	24,6	
	10	14 × 360	ℓ = 520	2	20,6	41,2	
	11	14 × 280	ℓ = 440	6	13,5	81,0	
СВ 169	12	14 × 290	ℓ = 550	4	17,5	70,0	
		Лист ГОСТ 19903-74 Вст3кп2 ГОСТ 380-71					
	13	10 × 80	ℓ = 240	2	1,5	3,0	
	14	10 × 80	ℓ = 170	2	1,1	2,2	
	15	8 × 150	ℓ = 180	4	1,7	6,8	
	16	8 × 95	ℓ = 260	12	1,6	19,2	
	17	8 × 95	ℓ = 170	6	1,1	6,6	
		Стандартные изделия					
	18	Болт М16-8g × 60.5 8 ГОСТ 7798-70		16		2,08	
	19	Гайка М16-7н.5 ГОСТ 5915-70		16		0,53	
	20	Шайба 1665Г ГОСТ 6402-70		16		0,13	

Инв. № подл. | Подпись и дата | Взам. инв. №

Нач.отд.	Шейнич		1.424.1-5.6С-49
Н.контр.	Шапран		
Гл.констр.	Шапран		
Гл.инж.пр.	Санковский		Связь СВ 169
Разраб.	Лучко		
Проверил	Терехов		
Исполнил	Соколенко		

Стадия	Лист	Листов
Р		1

Укрниипроектстальконструкция

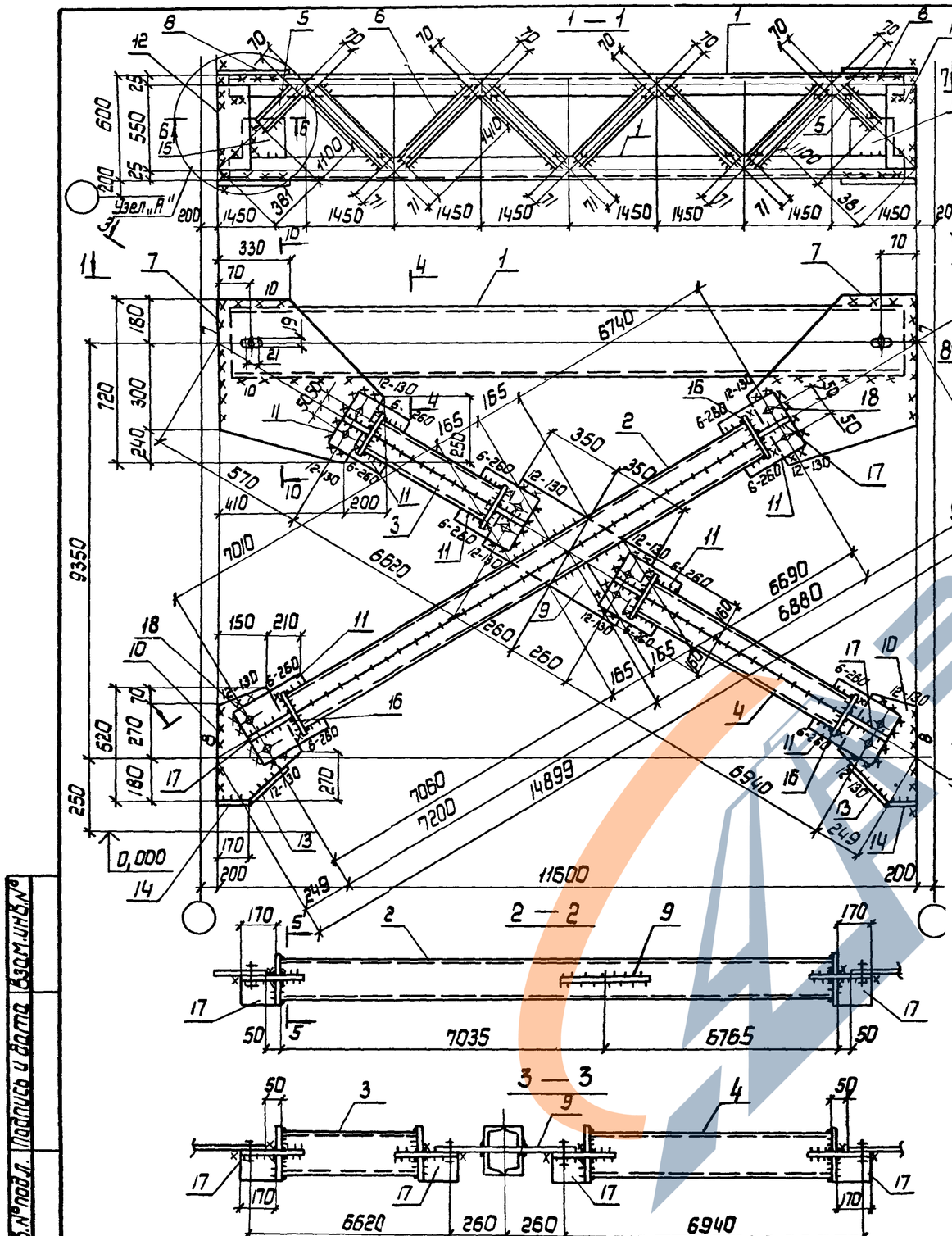

Сварные швы

Таблица

Тип и толщ. шва	Длина, м	Тип электрода	Примечание
5	77,6	Э42	Заводской
6	6,2	Э42	Заводской
7	3,6	Э42	Монтажный
8	3,9	Э42	Монтажный
10	2,9	Э42	Монтажный
12	4,9	Э42	Монтажный

1. Расчетная схема и геометрические размеры даны на документе 1.424.1-5.6С-00.ТБ5.
2. Все неоговоренные швы h=5мм.

Нач. отд.	Шейнич	
Н. контр.	Шапран	
Гл. констр.	Шапран	
Гл. инж. пр.	Санковский	
Разраб.	Лучко	
Проверил	Терехов	
Исполнил	Соколенко	

1.424.1-5.6С-49С6

Связь СВ 169
Сборочный чертеж

Стадия	Масса	Масштаб
Р	2609,2	1:20 1:75
Лист	Листов 1	

Укрниипроектсталь-конструкция

Инв. № подл. | Подпись и дата | Взам. инв. №

23572-08 90

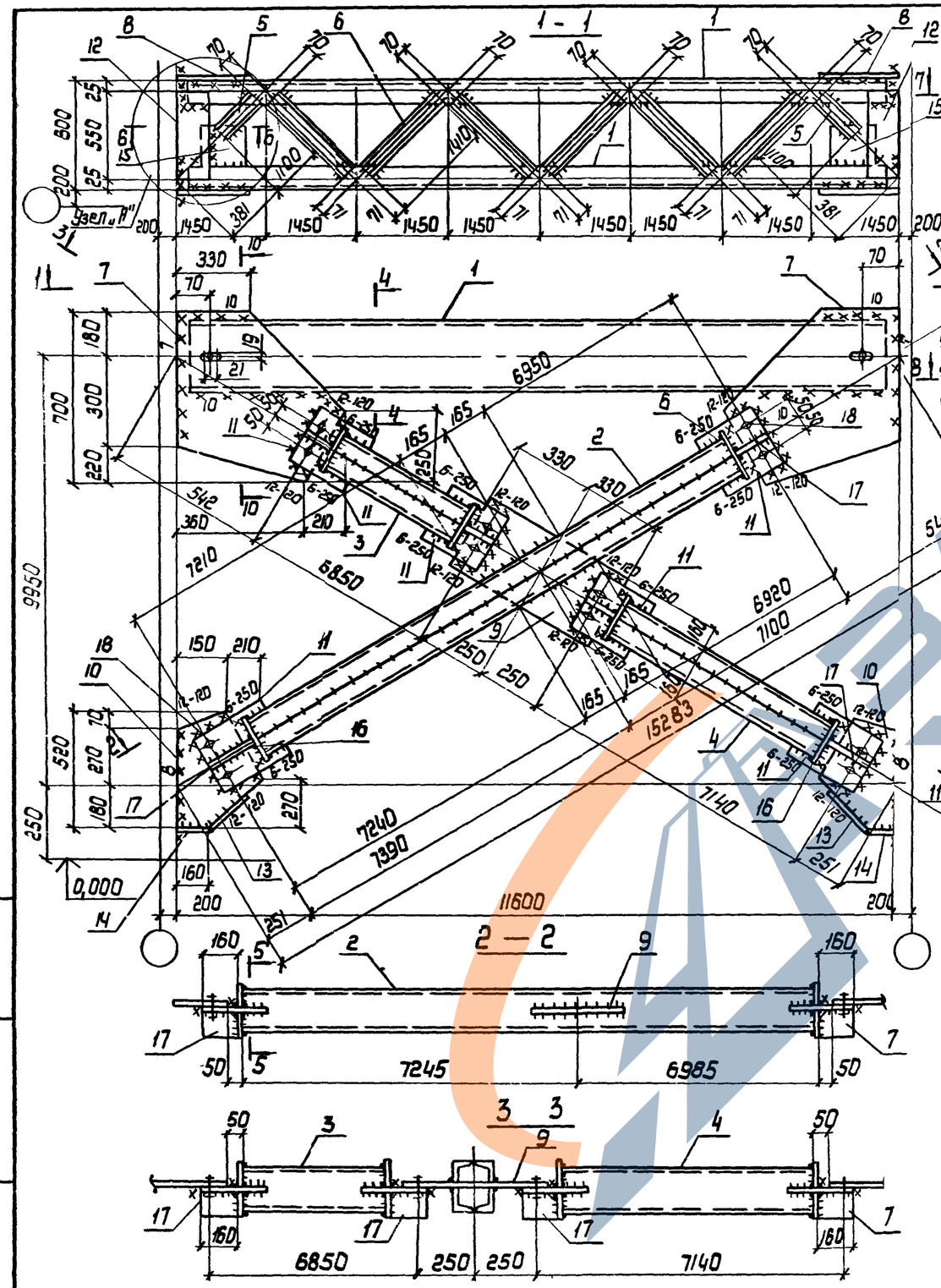

Сварные швы

Таблица

Тип и толщ. шва	Длина, м	Тип электрода	Примечание
◺5	79,9	Э42	Заводской
◺6	6,0	Э42	Заводской
◺7	3,6	Э42	Монтажный
◺8	3,9	Э42	Монтажный
◺10	2,9	Э42	Монтажный
◺12	4,8	Э42	Монтажный

1. Расчетная схема и геометрические размеры даны на документе 1.424.1-5.6С-00.ТБ5.
2. Все неоговоренные швы h=5мм.

Нач.отд.	Шейнич	
Н.контр.	Шапран	
Гл.констр.	Шапран	
Гл.инж.пр.	Санковский	
Разраб.	Лучко	
Проверил	Терехов	
Исполнил	Соколенко	

1.424.1-5.6С-50СБ

Связь СВ 170
Сборочный чертеж

Стадия	Масса	Масштаб
Р	2639,5	1:20 1:75
Лист	Листов 1	

Укрниипроектсталь-конструкция

Инв. № подл. | Подпись и дата | Взам. инв. №

23572-08 91

Марка связи	Поз.	Наименование	Кол.	Масса ед., кг	Масса всех, кг	Примеч.
		Детали				
		Швеллеры ГОСТ 8240-72 Вст3кп2 ГОСТ 380-71				
	1	10 ℓ = 3130	4	26,9	107,6	
	2	14 ℓ = 11500	2	141,5	283,0	
	3	14 ℓ = 6640	4	81.7	326,8	
		Швеллеры гнутые ГОСТ 8278-83 Вст3кп2 ГОСТ 380-71				
	4	80 × 50 × 4 ℓ = 380	90	2,0	180,0	
		Лист ГОСТ 19903-74 Вст3кп2 ГОСТ 380-71				
	5	8 × 200 ℓ = 282	4	3,6	14,4	
	6	8 × 200 ℓ = 282	8	3,6	28,8	
	7	8 × 310 ℓ = 310	4	6,0	24,0	
	8	8 × 80 ℓ = 180	4	0,9	3,6	
СВ 171	9	8 × 80 ℓ = 100	4	0,5	2,0	
	10	8 × 310 ℓ = 420	4	8,2	32,8	
	11	8 × 230 ℓ = 370	4	5,4	21,6	
	12	8 × 390 ℓ = 780	2	19,1	38.2	
		Стандартные изделия				
	13	Болт М16-8g×50.58 ГОСТ 7798-70	20		2,27	
	14	Гайка М16-7н.5 ГОСТ 5915-70	20		0,66	
	15	Шайба 16 65 Г ГОСТ 6402-70	20		0,16	

Нач.отд.	Шейнич	
Н.контр.	Шапран	
Гл.констр	Шапран	
Гл.инж.пр	Санковский	
Разраб.	Лучко	
Проверил	Матвиенко	
Исполнил	Соколенко	

1.424.1-5.6С-51

Связь СВ 171

Стадия	Лист	Листов
Р		1

Укрниипроектсталь-конструкция

Марка связи	Поз.	Наименование	Кол.	Масса ед., кг	Масса всех, кг	Примеч.
		Детали				
		Швеллеры ГОСТ 8240-72 Вст3кп2 ГОСТ 380-71				
	1	10 ℓ = 3330	4	28,6	114,4	
	2	14 ℓ = 11500	2	141,5	283,0	
	3	14 ℓ = 7000	4	86,1	344,4	
		Швеллеры гнутые ГОСТ 8278-83 Вст3кп2 ГОСТ 380-71				
	4	80 × 50 × 4 ℓ = 380	94	2,0	188,0	
		Лист ГОСТ 19903-74 Вст3кп2 ГОСТ 380-71				
	5	8 × 200 ℓ = 282	4	3,6	14,4	
	6	8 × 200 ℓ = 282	8	3,6	28,8	
	7	8 × 300 ℓ = 300	4	5,7	22,8	
	8	8 × 80 ℓ = 200	4	1,0	4,0	
СВ 172	9	8 × 80 ℓ = 100	4	0,5	2,0	
	10	8 × 290 ℓ = 420	4	7,7	30,8	
		Лист ГОСТ 19903-74 Вст3пс6-1 ТУ14-1-3023-80				
	11	10 × 260 ℓ = 410	4	8,4	33,6	
	12	10 × 410 ℓ = 760	2	24,5	49,0	
		Стандартные изделия				
	13	Болт М16-8g×50 58 ГОСТ 7798-70	20		2,27	
	14	Гайка М16-7н.5 ГОСТ 5915-70	20		0,66	
	15	Шайба 16 65 Г ГОСТ 6402-70	20		0,16	

Нач.отд.	Шейнич	
Н.контр.	Шапран	
Гл.констр.	Шапран	
Гл.инж.пр.	Санковский	
Разраб.	Лучко	
Проверил	Матвиенко	
Исполнил	Соколенко	

1.424.1-5.6С-52

Связь СВ 172

Стадия	Лист	Листов
Р		1

Укрниипроектсталь-конструкция

Инв.№подл. | Подпись и дата | Взам.инв.№

Инв.№подл. | Подпись и дата | Взам.инв.№

23572-08 92

https://zavodjbi.com/

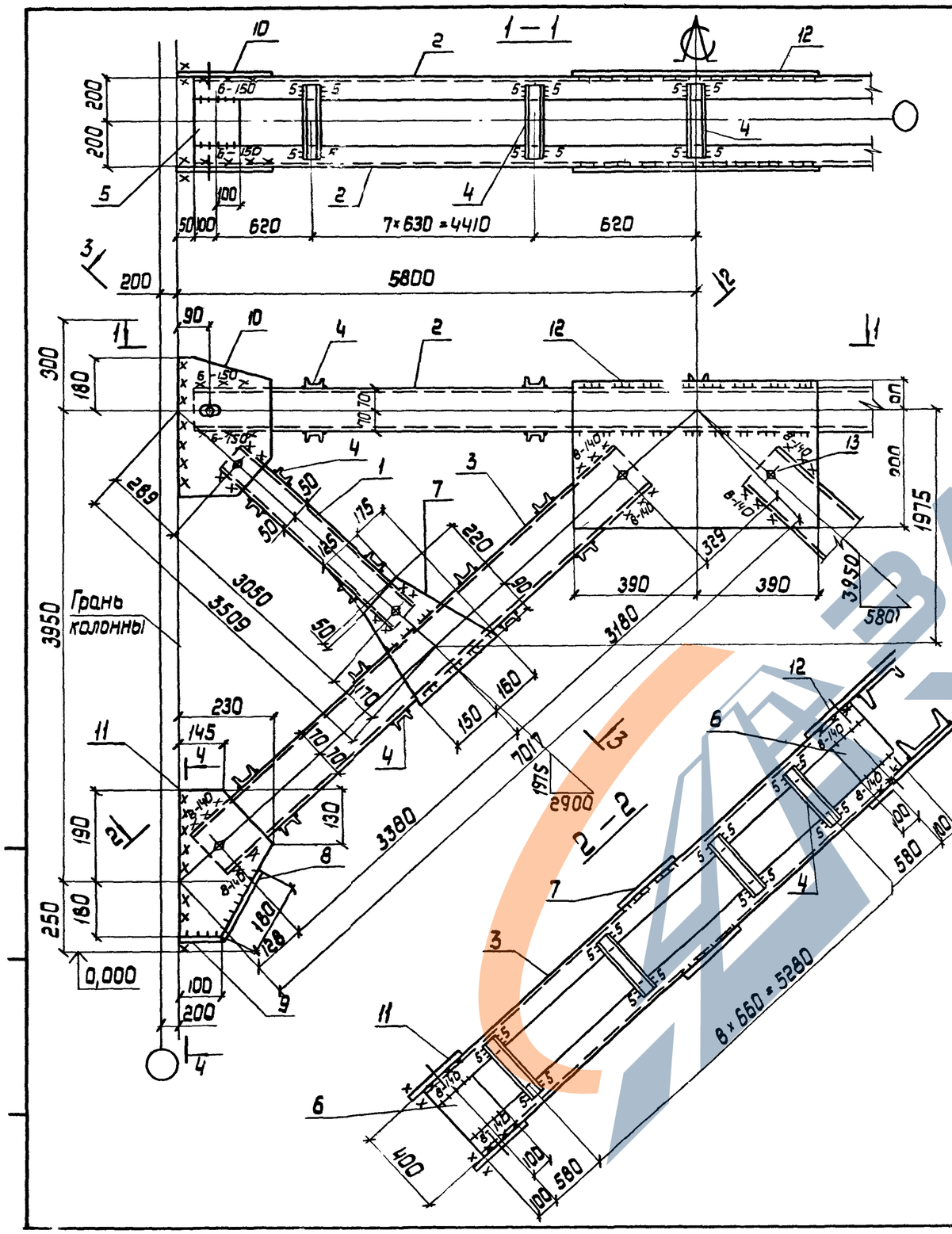

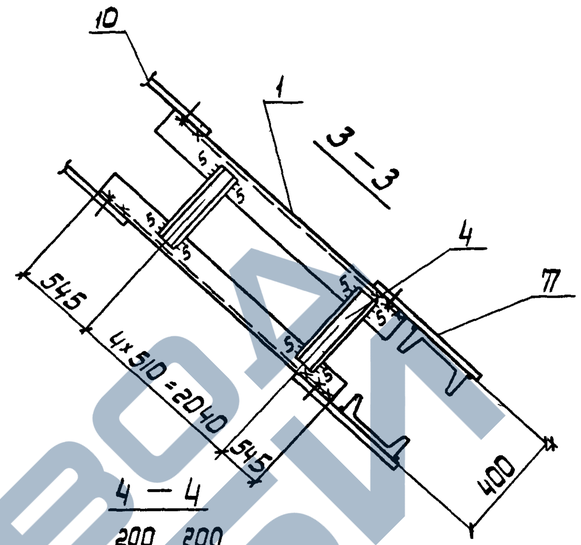

Деталь 10

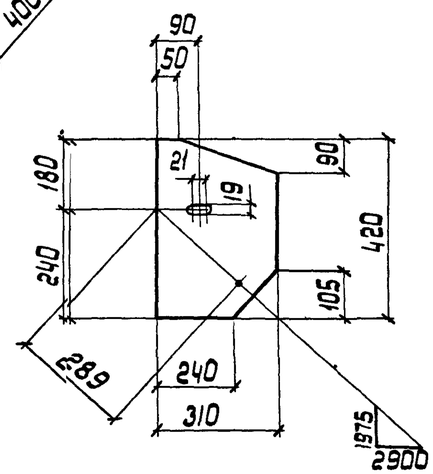

Сварные швы Таблица

Тип шва	Толщ.	Длина, м	Тип электрода	Примечание
▽5		16,4	Э42	Заводской
▽6		12,7	Э42	Заводской
▽6		9,9	Э42	Монтажный
▽8		2,3	Э42	Монтажный

1. Расчетная схема и геометрические размеры даны на документе 1.424.1-5.6С-00.ТБ6, лист 1.
2. Все неоговоренные швы h=6 мм.

Нач. отд.	Шейнич	
Н. контр.	Шапран	
Гл. констр.	Шапран	
Гл. инж. пр.	Санковский	
Разраб.	Лучко	
Проверил	Матвиенко	
Исполнил	Соколенко	

11.424.1-5.6С-51 СБ

Связь СВ 171
Сборочный чертеж

Стадия	Масса	Масштаб
Р	1073,4	1:10 1:50
Лист	Листов 1	

Укрниипроектстальконструкция

23572-08 93

https://zavodjbi.com/

https://zavodjbi.com/

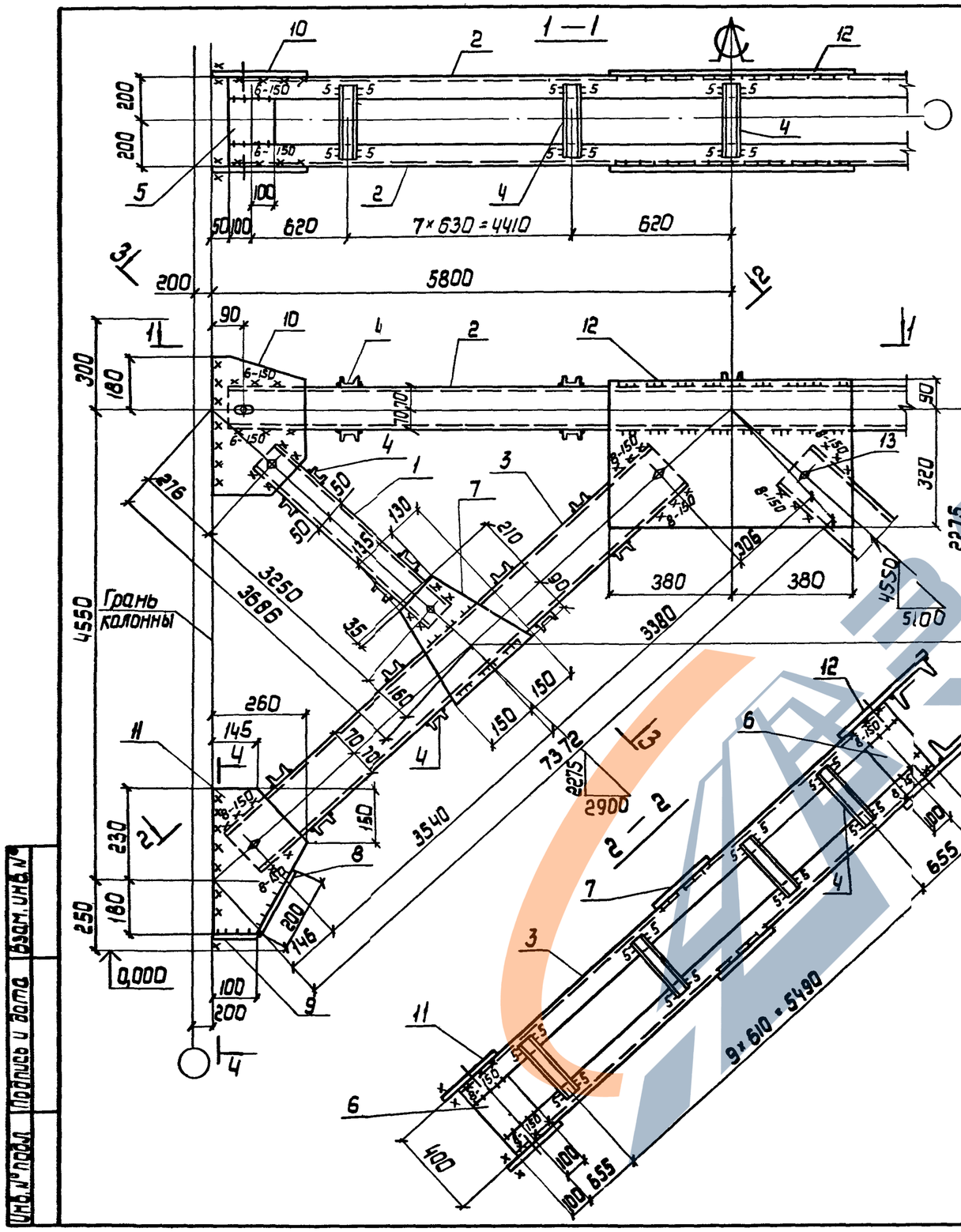

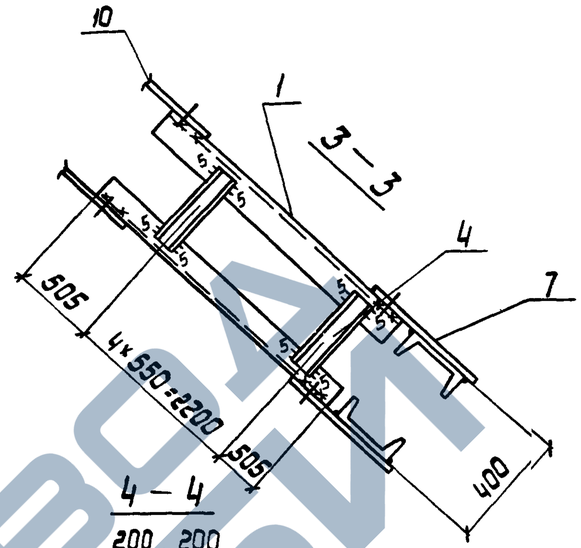

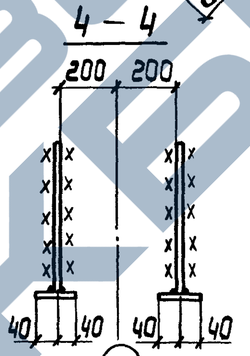

Деталь 10

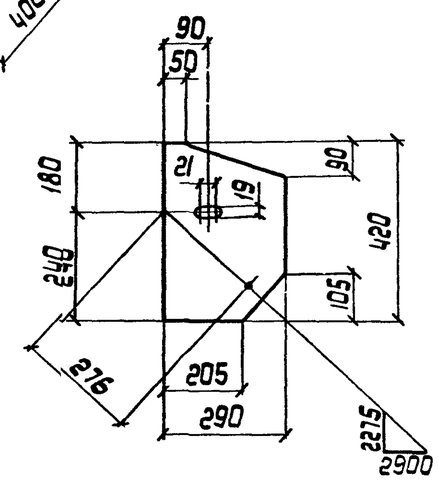

Сварные швы Таблица

Тип и толщ. шва	Длина, м	Тип электрода	Примечание
◺5	17,1	Э42	Заводской
◺6	12,8	Э42	Заводской
◺6	10,0	Э42	Монтажный
◺8	2,4	Э42	Монтажный

1. Расчетная схема и геометрические размеры даны на документе 1.424.1-5.6С-00.Т66, лист 1.
2. Все неоговоренные швы h=6 мм.

Нач. отд	Шейнич		
Н. контр	Шапран		
Гл. констр	Шапран		
Гл. инж. пр.	Санковский		
Разраб.	Лучко		
Проверил	Матвиенко		
Исполнил	Соколенко		

1.424.1-5.6С-52С6

Связь СВ 172
Сборочный чертеж

Стадия	Масса	Масштаб
Р	1126,4	1:10 1:50
Лист	Листов 1	

Укрниипроектстальконструкция

Инв. № подл. | Подпись и дата | Взам. инв. №

https://zavodjbi.com/

Марка связи	Поз.	Наименование	Кол.	Масса ед., кг	Масса всех, кг	Примеч.
		Детали				
		Швеллеры ГОСТ 8240-72 Вст3кп2 ГОСТ 380-71				
	1	10 ℓ = 3780	4	32,5	130,0	
	2	14 ℓ = 11500	2	141,5	283,0	
	3	14 ℓ = 7800	4	96,0	384,0	
		Швеллеры гнутые ГОСТ 8278-83 Вст3кп2 ГОСТ 380-71				
	4	80 × 50 × 4 ℓ = 380	102	2,0	204,0	
		Лист ГОСТ 19903-74 Вст3кп2 ГОСТ 380-71				
	5	8 × 200 ℓ = 282	4	3,6	14,4	
	6	8 × 200 ℓ = 282	8	3,6	28,8	
	7	8 × 280 ℓ = 280	4	4,9	19,6	
	8	8 × 80 ℓ = 220	4	1,1	4,4	
СВ 174	9	8 × 80 ℓ = 100	4	0,5	2,0	
	10	8 × 250 ℓ = 430	4	6,8	27,2	
		Лист ГОСТ 19903-74 Вст3пс6-1 ТУ14-1-3023-80				
	11	10 × 270 ℓ = 450	4	9,5	38,0	
	12	10 × 430 ℓ = 680	2	23,0	46,0	
		Стандартные изделия				
	13	Болт М16-8g × 50.58 ГОСТ 7798-70	20		2,27	
	14	Гайка М16-7Н.5 ГОСТ 5915-70	20		0,66	
	15	Шайба 16Г65Г ГОСТ 6402-70	20		0,16	

Нач.отд.	Шейнич	
Н.контр.	Шапран	
Гл.констр.	Шапран	
Гл.инж.пр.	Санковский	
Разраб.	Лучко	
Проверил	Матвиенко	
Исполнил	Соколенко	

1.424.1-5.6С-54

Связь СВ 174

Стадия	Лист	Листов
Р		1

Укрниипроектстальконструкция

Марка связи	Поз.	Наименование	Кол.	Масса ед., кг	Масса всех, кг	Примеч.
		Детали				
		Швеллеры ГОСТ 8240-72 Вст3кп2 ГОСТ 380-71				
	1	10 ℓ = 3560	4	30,6	122,4	
	2	14 ℓ = 11500	2	141,5	283,0	
	3	14 ℓ = 7390	4	90,9	363,6	
		Швеллеры гнутые ГОСТ 8278-83 Вст3кп2 ГОСТ 380-71				
	4	80 × 50 × 4 ℓ = 380	98	2,0	196,0	
		Лист ГОСТ 19903-74 Вст3кп2 ГОСТ 380-71				
	5	8 × 200 ℓ = 282	4	3,6	14,4	
	6	8 × 200 ℓ = 282	8	3,6	28,8	
	7	8 × 280 ℓ = 300	4	5,3	21,2	
	8	8 × 80 ℓ = 220	4	1,1	4,4	
СВ 173	9	8 × 80 ℓ = 100	4	0,5	2,0	
	10	8 × 260 ℓ = 420	4	6,9	27,6	
		Лист ГОСТ 19903-74 Вст3пс6-ТУ14-1-3023-80				
	11	10 × 260 ℓ = 430	4	8,8	35,2	
	12	10 × 420 ℓ = 720	2	23,7	47,4	
		Стандартные изделия				
	13	Болт М16-8g × 50.58 ГОСТ 7798-70	20		2,27	
	14	Гайка М16-7Н.5 ГОСТ 5915-70	20		0,66	
	15	Шайба 16Г65Г ГОСТ 6402-70	20		0,16	

Нач.отд.	Шейнич	
Н.контр.	Шапран	
Гл.констр.	Шапран	
Гл.инж.пр.	Санковский	
Разраб.	Лучко	
Проверил	Матвиенко	
Исполнил	Соколенко	

1.424.1-5.6С-53

Связь СВ 173

Стадия	Лист	Листов
Р		1

Укрниипроектстальконструкция

Инв.№ подл. | Подпись и дата | Взам.инв.№

https://zavodjbi.com/

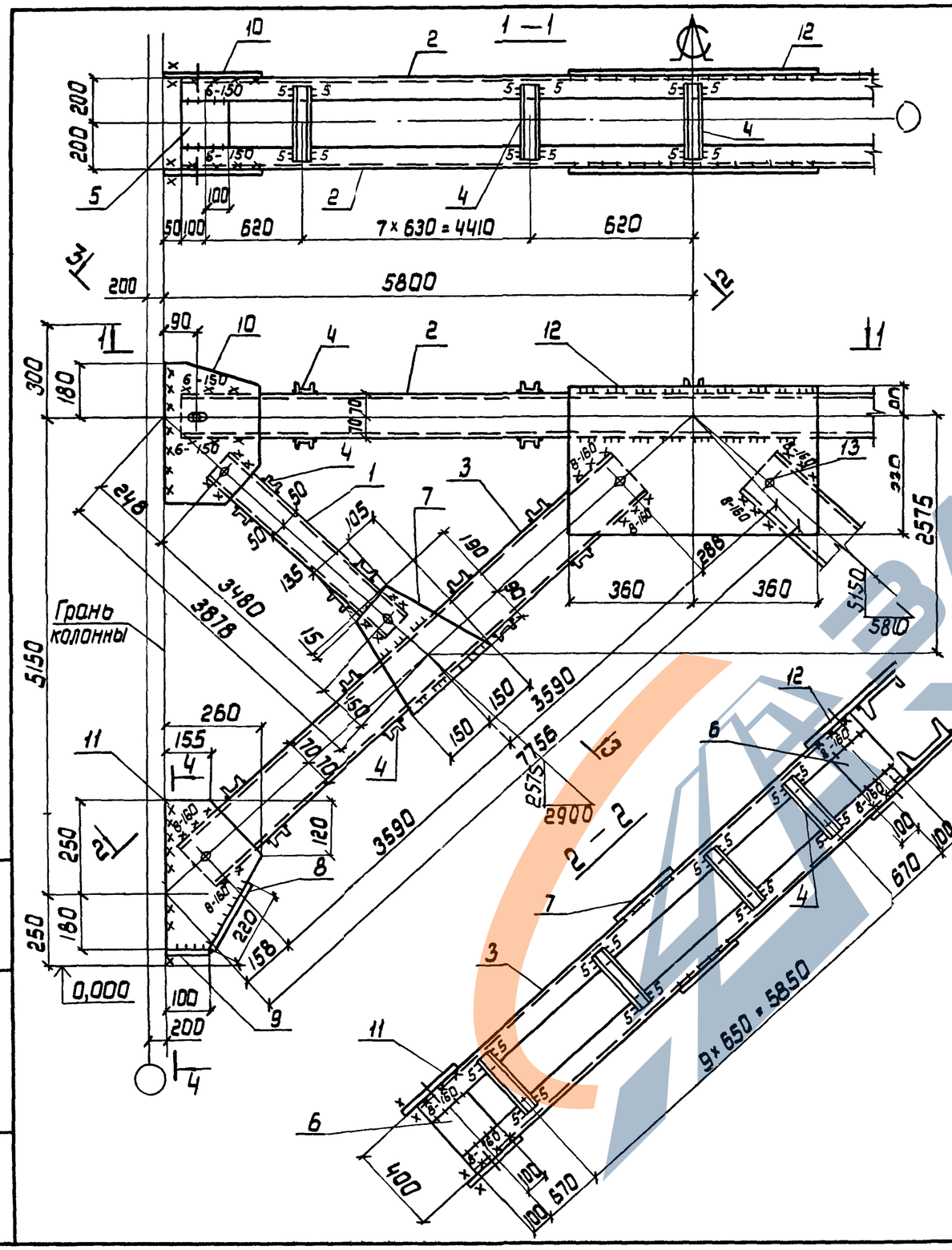

Нач.отд.	Шейнич		
Н.контр.	Шапран		
Гл.констр.	Шапран		
Гл.инж.пр.	Санковский		
Разраб.	Лучко		
Проверил	Матвиенко		
Исполнил	Соколенко		

1.424.1-5.6С-53С6

Связь СВ 173
Сборочный чертеж

Стадия	Масса	Масштаб
Р	1157,5	1:10 1:50
Лист	Листов 1	

Укрниипроектстальконструкция

23572-08 96

https://zavodjbi.com/

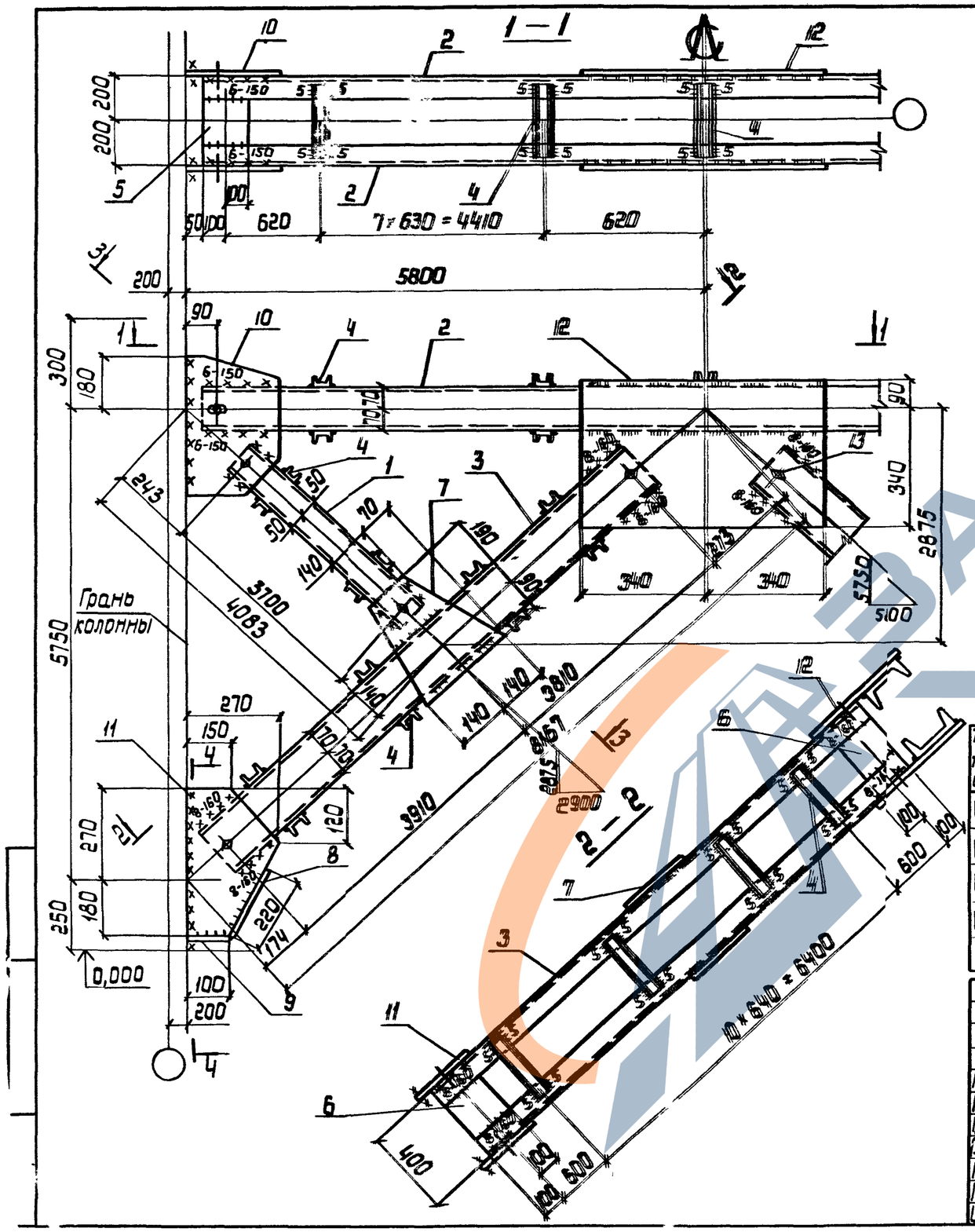

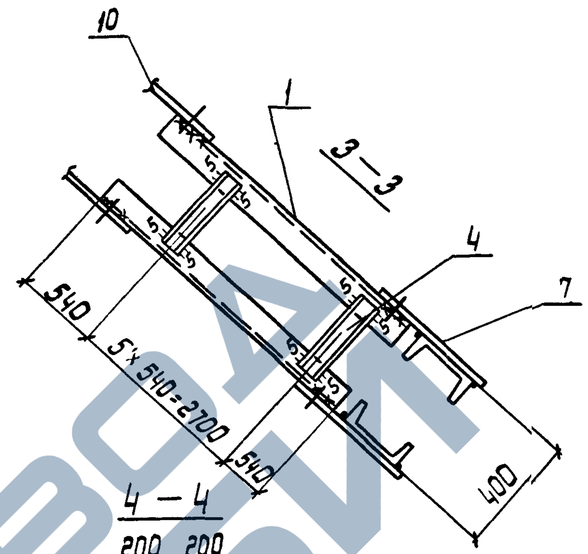

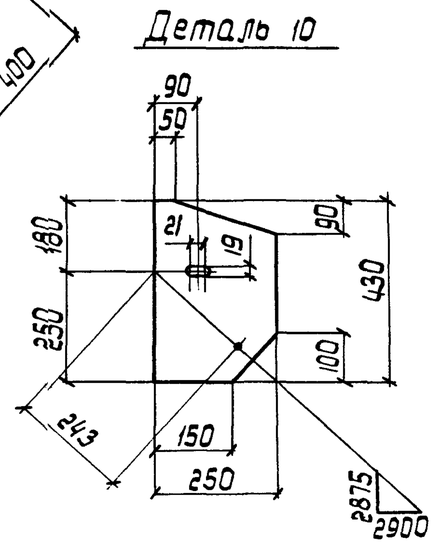

Сварные швы Таблица

Тип и толщ. шва	Длина, м	Тип электрода	Примечание
◺5	18,4	Э42	Заводской
◺6	12,3	Э42	Заводской
◺6	10,0	Э42	Монтажный
◺8	2,6	Э42	Монтажный

1. Расчетная схема и геометрические размеры даны на документе 1.424.11-5.6С-00.ТБ6, лист 1.
2. Все неоговоренные швы h = 6 мм.

Нач. отд.	Шейнич	
Н. контр.	Шапран	
Гл. констр.	Шапран	
Гл. инж. пр.	Санковский	
Разраб.	Лучко	
Проверил	Матвиенко	
Исполнил	Соколенко	

1.424.1-5.6С-54 СБ

Связь СВ 174
Сборочный чертеж

Стадия	Масса	Масштаб
Р	1193,2	1:10 1:50
Лист	Листов 1	

Укрниипроектстальконструкция

Марка связи	Поз.	Наименование	Кол.	Масса ед., кг	Масса всех, кг	Примеч.
		Детали				
		Швеллеры ГОСТ 8240-72 Ст3кп2 ГОСТ 380-71				
	1	10 ℓ = 3290	4	28,3	113,2	
		Швеллеры ГОСТ 8240-72 Ст3пс6-1 ТУ14-1-3023-80				
	2	16 ℓ=11500	2	163,3	326,6	
	3	16 ℓ=6960	4	98,8	395,2	
		Швеллеры гнутые ГОСТ 8278-83 Ст3кп2 ГОСТ 380-71				
	4	80×50×4 ℓ = 380	82	2,0	164,0	
		Лист ГОСТ 19903-74 Ст3кп2 ГОСТ 380-71				
	5	8×200 ℓ = 270	4	3,4	13,6	
	6	8×200 ℓ = 270	8	3,4	27,2	
	7	8×310 ℓ = 320	4	6,2	24,8	
	8	8×80 ℓ = 240	4	1,2	4,8	
СВ 183	9	8×80 ℓ = 100	4	0,5	2,0	
		Лист ГОСТ 19903-74 Ст3пс6-1 ТУ14-1-3023-80				
	10	10×310 ℓ = 440	4	10,7	42,8	
	11	10×290 ℓ = 430	4	9,8	39,2	
	12	10×460 ℓ = 860	2	31,1	62,2	
		Стандартные изделия				
	13	Болт М16-8g×50.58 ГОСТ 7798-70	20		2,27	
	14	Гайка М16-7Н.5 ГОСТ 5915-70	20		0,66	
	15	Шайба 16 65Г ГОСТ 6402-70	20		0,16	

Инв.№подл. | Подпись и дата | Взам.инв.№

Нач.отд.	Шейнич		1.424.1-5.6С-56
Н.контр.	Шапран		
Гл.констр.	Шапран		
Гл.инж.пр.	Санковский		Связь СВ 183
Разраб.	Лучко		
Проверил	Матвиенко		
Исполнил	Соколенко		

Стадия	Лист	Листов
Р		1

Укрниипроектстальконструкция

Марка связи	Поз.	Наименование	Кол.	Масса ед., кг	Масса всех, кг	Примеч.
		Детали				
		Швеллеры ГОСТ 8240-72 Ст3кп2 ГОСТ 380-71				
	1	10 ℓ = 3080	4	26,5	106,0	
		Швеллеры ГОСТ 8240-72 Ст3пс6-1 ТУ14-1-3023-80				
	2	16 ℓ=11500	2	163,3	326,6	
	3	16 ℓ=6580	4	93,4	373,6	
		Швеллеры гнутые ГОСТ 8278-83 Ст3кп2 ГОСТ 380-71				
	4	80×50×4 ℓ=380	82	2,0	164,0	
		Лист ГОСТ 19903-74 Ст3кп2 ГОСТ 380-71				
	5	8×200 ℓ=270	4	3,4	13,6	
	6	8×200 ℓ=270	8	3,4	27,2	
	7	8×260 ℓ=330	4	5,4	21,6	
	8	8×80 ℓ=200	4	1,0	4,0	
СВ 182	9	8×80 ℓ=100	4	0,5	2,0	
		Лист ГОСТ 19903-74 Ст3пс6-1 ТУ14-1-3023-80				
	10	10×340 ℓ=440	4	11,8	47,2	
	11	10×260 ℓ=400	4	8,2	32,8	
	12	10×440 ℓ=880	2	30,4	60,8	
		Стандартные изделия				
	13	Болт М16×8g×50.58 ГОСТ 7798-70	20		2,27	
	14	Гайка М16-7Н5 ГОСТ 5915-70	20		0,66	
	15	Шайба 16 65Г ГОСТ 6402-70	20		0,16	

Инв.№подл. | Подпись и дата | Взам.инв.№

Нач.отд.	Шейнич		1.424.1-5.6С-55
Н.контр.	Шапран		
Гл.констр.	Шапран		
Гл.инж.пр.	Санковский		Связь СВ 182
Разраб.	Лучко		
Проверил	Матвиенко		
Исполнил	Соколенко		

Стадия	Лист	Листов
Р		1

Укрниипроектстальконструкция

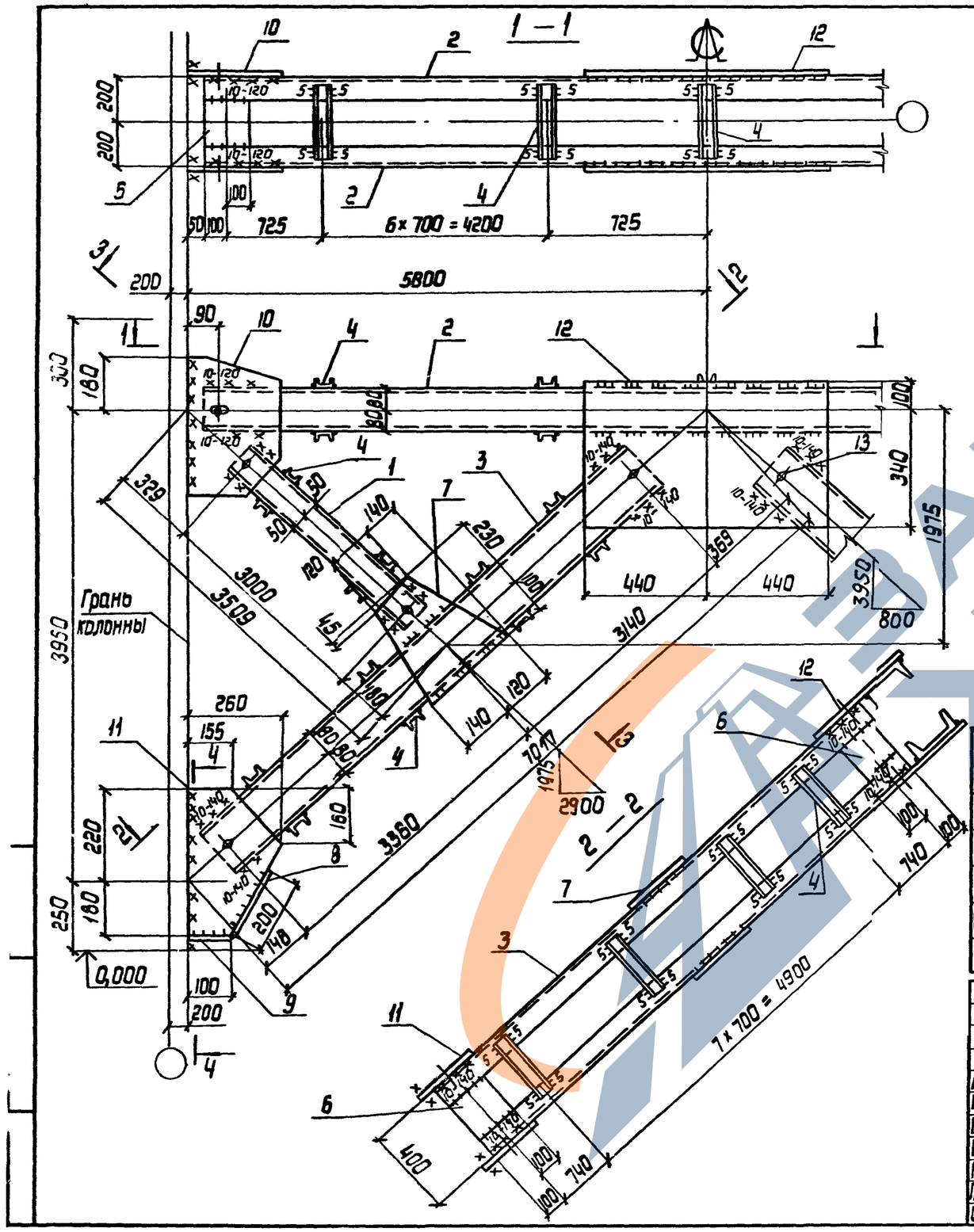

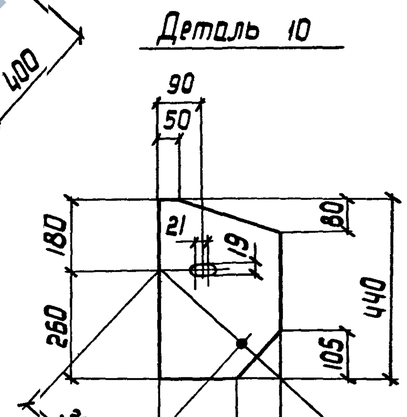

Сварные швы. Таблица

Тип и толщ. шва	Длина, м	Тип электрода	Примечание
◺5	16,3	Э42	Заводской
◺6	12,8	Э42	Заводской
◺6	8,8	Э42	Монтажный
◺8	4,6	Э42	Монтажный

1. Расчетная схема и геометрические размеры даны на документе 1.424.1-5.6С-00.ТВ6, лист 1.
2. Все неоговоренные швы h=6 мм.

Нач. отд	Шевнич	
Н. контр.	Шапран	
Гл. констр.	Шапран	
Гл. инж. пр.	Санковский	
Разраб.	Лучко	
Проверил	Матвиенко	
Исполнил	Соколенко	

1.424.1-5.6С-55СБ

Связь СВ 182
Сборочный чертеж

Стадия	Масса	Масштаб
Р	1191,2	1:10 1:50
Лист	Листов 1	

Укрниипроектстальконструкция

23572-08 99

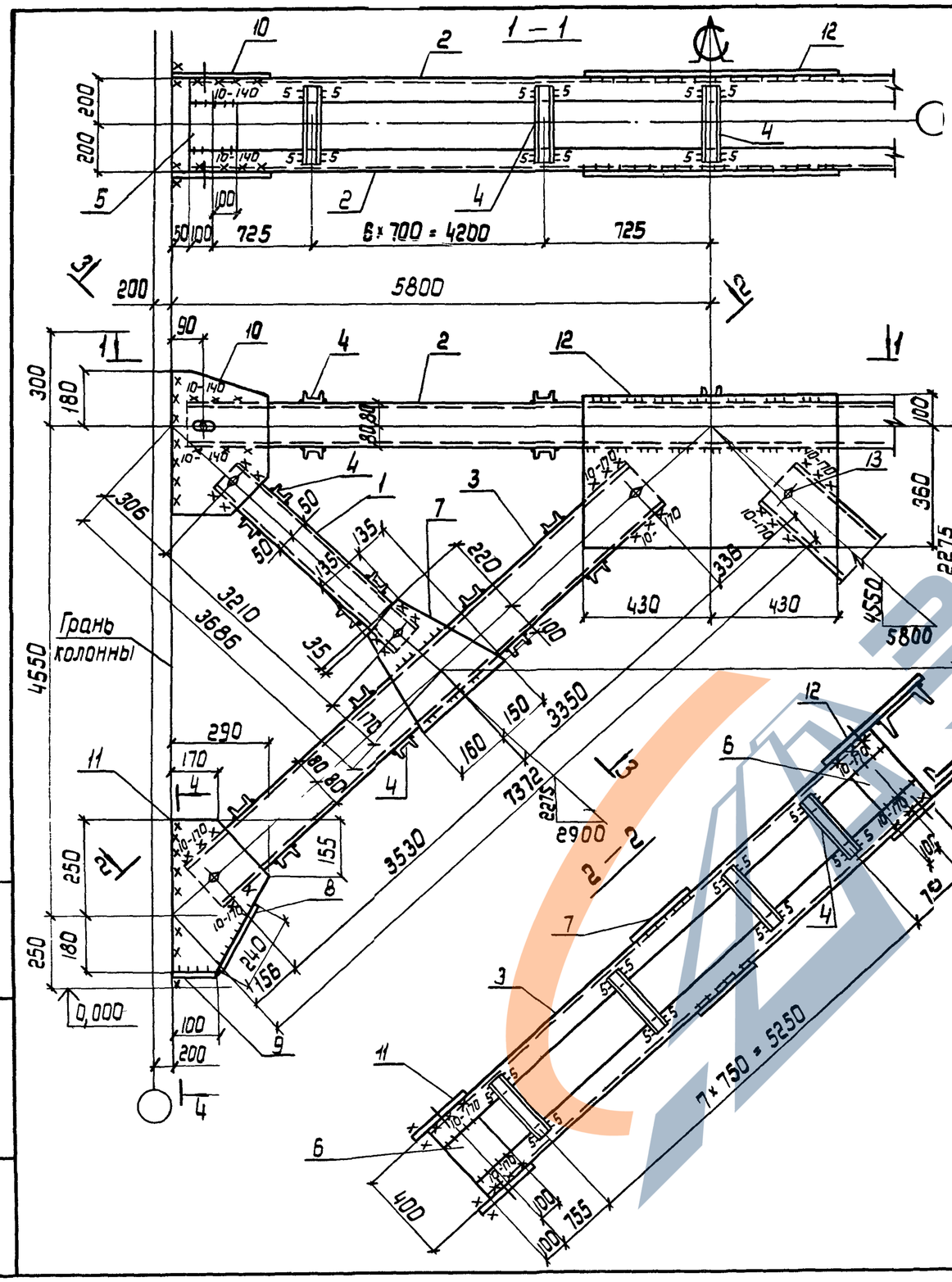

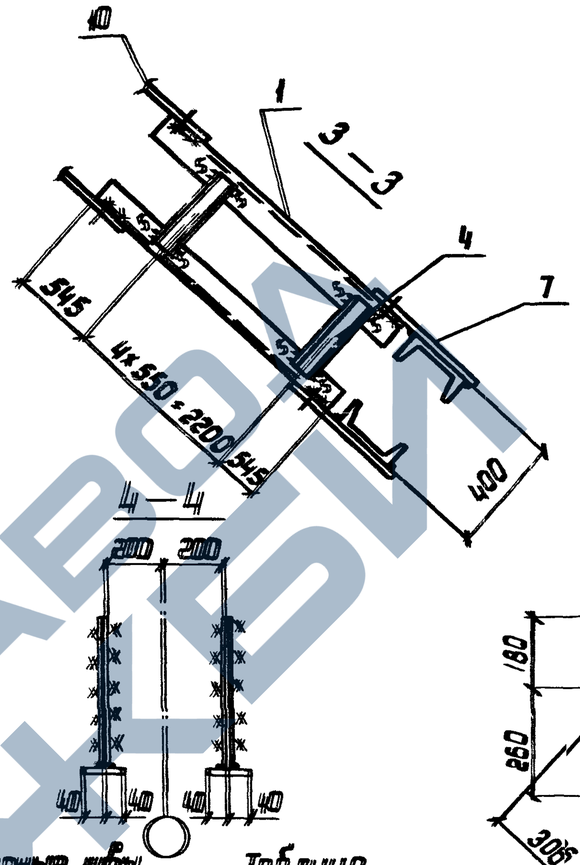

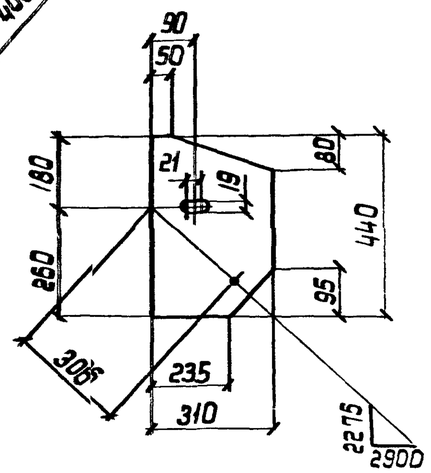

Сварные швы

Таблица

Тип и толщ. шва	Длина, м	Тип электрода	Примечание
∠5	16,3	Э42	Заводской
∠6	13,4	Э42	Заводской
∠6	8,3	Э42	Монтажный
∠10	4,8	Э42	Монтажный

1. Расчетная схема и геометрические размеры даны на документе 1.424.1-5.6С-00.Т66, лист 1.
2. Все неоговоренные швы h = 6 мм.

Нач. отд.	Шейнич		
Н. контр.	Шатран		
Гл. констр.	Шатран		
Гл. инж. пр.	Санковский		
Разраб.	Лучко		
Проверил	Матвиенко		
Исполнил	Сокоренко		

1.424.1-5.6С-56СБ

Связь СВ 183
Сборочный чертеж

Стадия	Масса	Масштаб
Р	1227,8	1:10 1:50

Лист | Листов 1

Укрниипроектсталь-конструкция

Инв. № подл. | Подпись и дата | Взам. инв. №

23572-08 100

Марка связи	Поз.	Наименование	Кол.	Масса ед., кг	Масса всех, кг	Примеч.
		Детали				
		Швеллеры ГОСТ 8240-72 ВСт3кп2 ГОСТ 380-71				
	1	10 ℓ = 3720	4	32,0	128,0	
		Швеллеры ГОСТ 8240-72 ВСт3пс 6-1 ТУ 14-1-3023-80				
	2	18 ℓ = 11500	2	187,5	375,0	
	3	18 ℓ = 7710	4	125,7	502,8	
		Швеллеры гнутые ГОСТ 8278-83 ВСт3кп2 ГОСТ 380-71				
	4	80 × 50 × 4 ℓ = 380	86	2,0	172,0	
		Лист ГОСТ 19903-74 ВСт3кп2 ГОСТ 380-71				
	5	8 × 200 ℓ = 258	4	3,3	13,2	
	6	8 × 200 ℓ = 258	8	3,3	26,4	
	7	8 × 300 ℓ = 310	4	5,9	23,6	
		Лист ГОСТ 19903-74 ВСт3 пс 6-1 ТУ 14-1-3023-80				
СВ 185	8	10 × 80 ℓ = 270	4	1,7	6,8	
	9	10 × 80 ℓ = 130	4	0,8	3,2	
	10	10 × 270 ℓ = 450	4	9,5	38,0	
	11	12 × 330 ℓ = 510	4	15,9	63,6	
	12	12 × 540 ℓ = 860	2	43,8	87,6	
		Стандартные изделия				
	13	Болт М16-8g × 50.58 ГОСТ 7798-70	20		2,27	
	14	Гайка М16-7Н.5 ГОСТ 5915-70	20		0,66	
	15	Шайба 16 65Г ГОСТ 6402-70	20		0,16	

Нач.отд.	Шейнич	
Н.контр.	Шапран	
Гл.констр.	Шапран	
Гл.инж.пр.	Санковский	
Разраб.	Лучко	
Проверил	Матвиенко	
Исполнил	Соколенко	

1.424.1-5.6С-58

Связь СВ 185

Стадия	Лист	Листов
Р		1

Укрниипроектстальконструкция

Марка связи	Поз.	Наименование	Кол.	Масса ед., кг	Масса всех, кг	Примеч.
		Детали				
		Швеллеры ГОСТ 8240-72 ВСт3кп2 ГОСТ 380-71				
	1	10 ℓ = 3490	4	30,0	120,0	
		Швеллеры ГОСТ 8240-72 ВСт3пс 6-1 ТУ 14-1-3023-80				
	2	18 ℓ = 11500	2	187,5	375,0	
	3	18 ℓ = 7290	4	118,8	475,2	
		Швеллеры гнутые ГОСТ 8278-83 ВСт3кп2 ГОСТ 380-71				
	4	80 × 50 × 4 ℓ = 380	82	2,0	164,0	
		Лист ГОСТ 19903-74 ВСт3кп2 ГОСТ 380-71				
	5	8 × 200 ℓ = 258	4	3,3	13,2	
	6	8 × 200 ℓ = 258	8	3,3	26,4	
	7	8 × 310 ℓ = 320	4	6,2	24,8	
		Лист ГОСТ 19903-74 ВСт3 пс 6-1 ТУ 14-1-3023-80				
СВ 184	8	10 × 80 ℓ = 220	4	1,4	5,6	
	9	10 × 80 ℓ = 150	4	1,0	4,0	
	10	10 × 300 ℓ = 450	4	10,6	42,4	
	11	12 × 330 ℓ = 490	4	15,2	60,8	
	12	12 × 540 ℓ = 920	2	46,8	93,6	
		Стандартные изделия				
	13	Болт М16-8g × 50.58 ГОСТ 7798-70	20		2,27	
	14	Гайка М16-7Н.5 ГОСТ 5915-70	20		0,66	
	15	Шайба 16 65Г ГОСТ 6402-70	20		0,16	

Нач.отд.	Шейнич	
Н.контр.	Шапран	
Гл.констр.	Шапран	
Гл.инж.пр.	Санковский	
Разраб.	Лучко	
Проверил	Матвиенко	
Исполнил	Соколенко	

1.424.1-5.6С-57

Связь СВ 184

Стадия	Лист	Листов
Р		1

Укрниипроектстальконструкция

Инв. № подл. | Подпись и дата | Взам. инв. №

23572-08 101

ЗАВОД ЖБИ

https://zavodjbi.com/

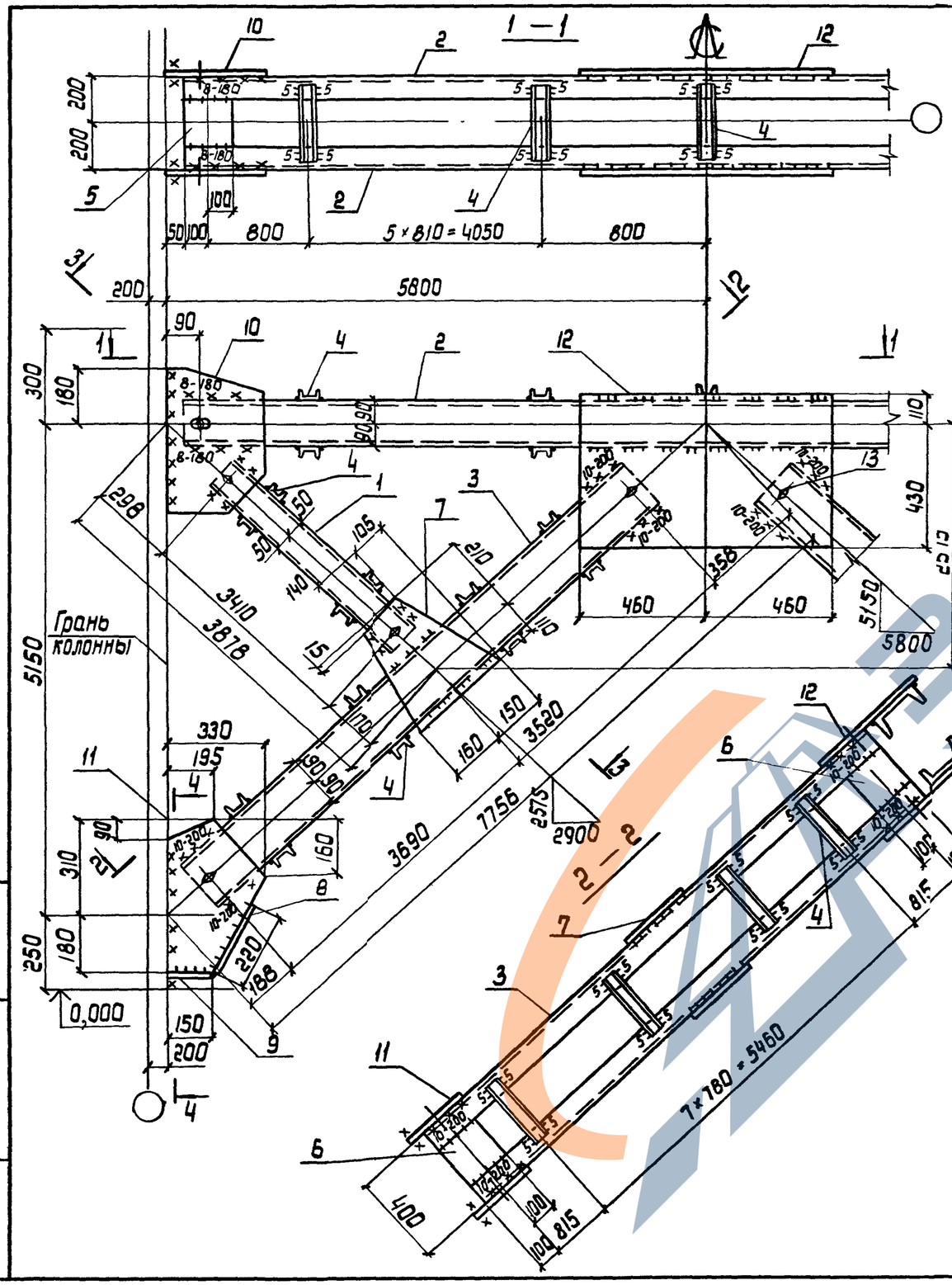

Сварные швы

Таблица

Тип и толщина шва	Длина, м	Тип электрода	Примечание
◺5	17,4	Э42	Заводской
◺6	13,8	Э42	Заводской
◺6	8,4	Э42	Монтажный
◺8	2,0	Э42	Монтажный
◺10	3,2	Э42	Монтажный

1. Расчетная схема и геометрические размеры даны на документе 1.424.1-5.6С-00.ТБ6, лист 1.
2. Все неоговоренные швы h = 6мм.

Нач.отд.	Шейнич		
Н.контр.	Шапран		
Гл.констр.	Шапран		
Гл.инж.пр.	Санковский		
Разраб.	Лучко		
Проверил	Матвиенко		
Исполнил	Соколенко		

1.424.1-5.6С-57С6

Связь СВ 1184
Сборочный чертеж

Стадия	Масса	Масштаб
Р	1419,1	1:10 1:50
Лист	Листов 1	

Укрниипроектсталь-конструкция

Инв.№ подл. | Подпись и дата | Взам.инв.№

23572-08 102

https://zavodjbi.com/

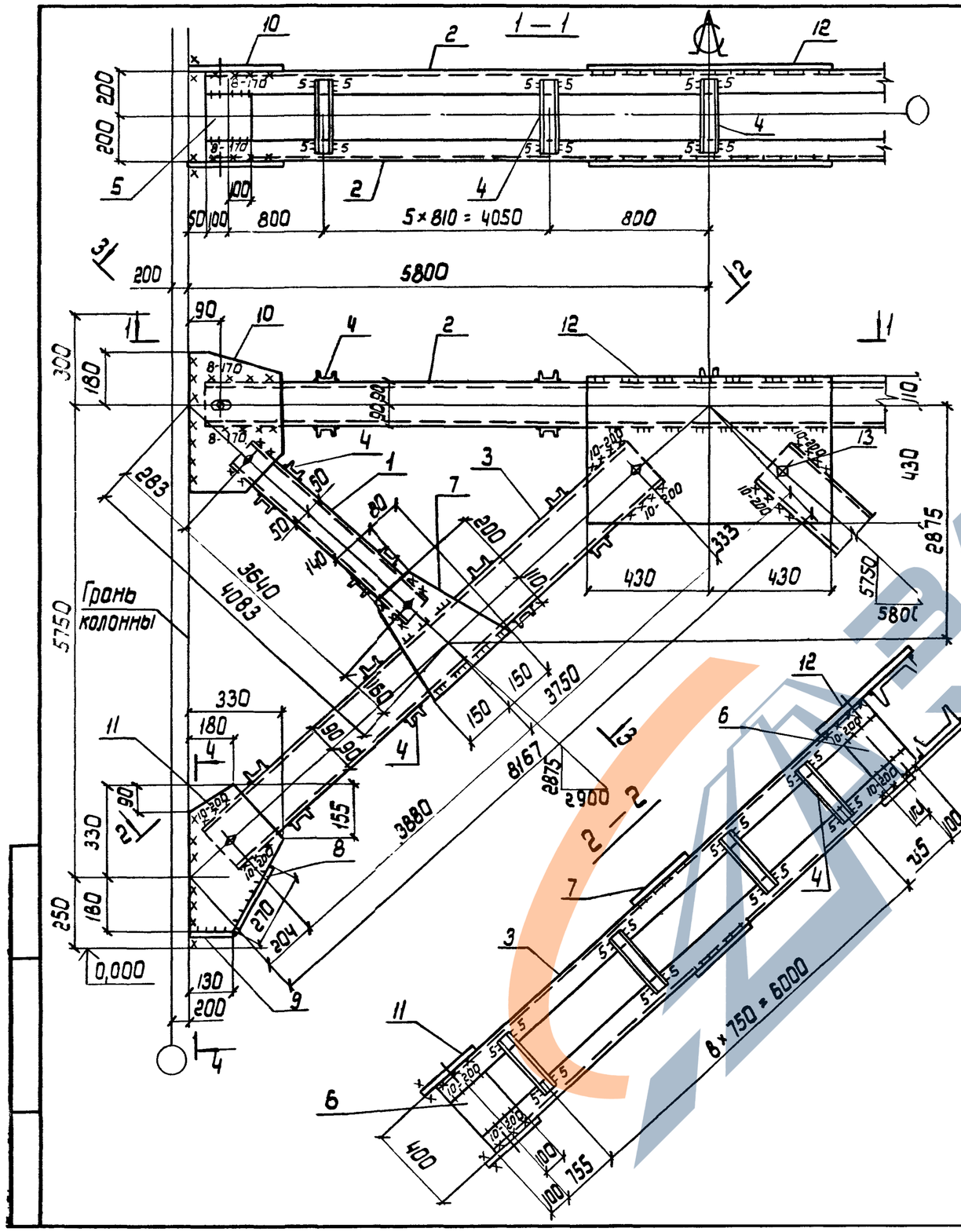

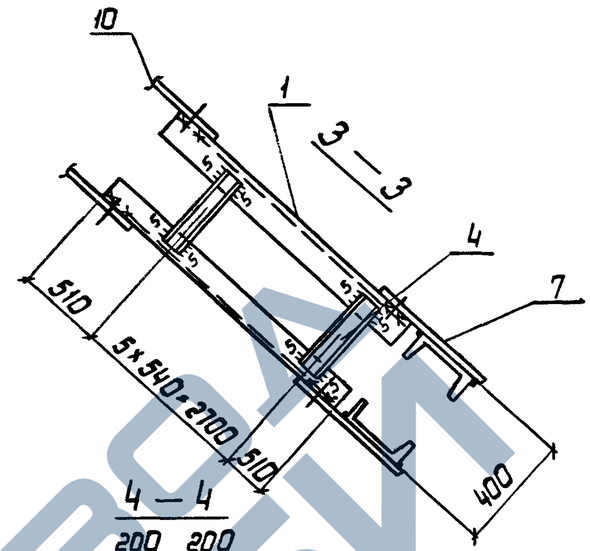

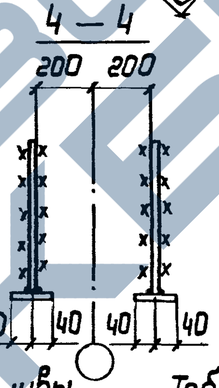

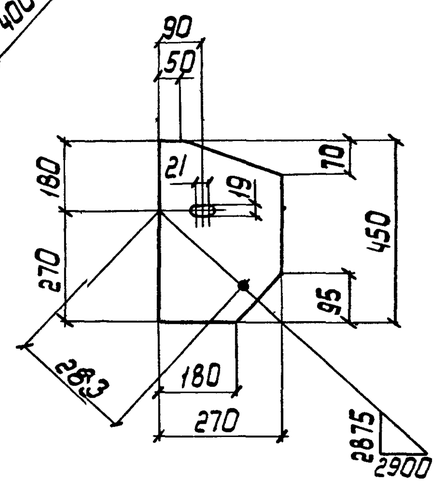

Сварные швы

Таблица

Тип и толщ. шва	Длина, м	Тип электрода	Примечание
◺5	18,4	Э42	Заводской
◺6	13,9	Э42	Заводской
◺6	8,4	Э42	Монтажный
◺8	1,8	Э42	Монтажный
◺10	3,2	Э42	Монтажный

1. Расчетная схема и геометрические размеры даны на документе 1.424.1-5.6С-00.Т66, лист 1.
2. Все неоговоренные швы h=6мм.

Нач.отд.	Шейнич	
Н.контр.	Шапран	
Гл.констр.	Шапран	
Гл.инж.пр.	Санковский	
Разраб.	Лучко	
Проверил	Матвиенко	
Исполнил	Соколенко	

1.424.1-5.6С-58СБ

Связь СВ 185

Сборочный чертеж

Стадия	Масса	Масштаб
Р	1454,6	1:10 1:50
Лист	Листов 1	

Укрниипроектстальконструкция

23572-08 103

Марка связи	Поз.	Наименование	Кол.	Масса ед, кг	Масса всех, кг	Примеч.
		Детали				
		Швеллер ГОСТ 8240-72 Вст3 кп2 ГОСТ 380-71				
	1	10 Р=4220	4	36,3	145,2	
	2	14 Р=11500	2	141,5	283,0	
		Швеллер ГОСТ 8240-72 Вст3 пс 6-1 ТУ14-1-3023-80				
	3	16 Р=8670	4	123,1	492,4	
		Швеллер гнутый ГОСТ 8278-83 Вст3 кп2 ГОСТ 380-71				
	4	80×50×4 Лист ГОСТ 19903-74 Вст3 кп2 ГОСТ 380-71	106	2,0	212,0	
	5	8 × 200 Р=282	4	3,6	14,4	
	6	8 × 200 Р=270	8	3,4	27,2	
	7	8 × 280 Р=320	4	5,6	22,4	
СВ 176	8	8 × 80 Р=280	4	1,4	5,6	
	9	8 × 80 Р=150	4	0,8	3,2	
	10	8 × 220 Р=430 Лист ГОСТ 19903-74 Вст3 пс 6-1 ТУ14-1-3023-80	4	6,0	24,0	
	11	10 × 270 Р=480	4	10,2	40,8	
	12	10 × 430 Р=600	2	20,3	40,6	
		Стандартные изделия				
	13	Болт М16-8g×50.58 ГОСТ 7798-70	20		2,27	
	14	Гайка М16-7Н.5 ГОСТ 5915-70	20		0,66	
	15	Шайба 16Б5Г ГОСТ 6402-70	20		0,16	

Взам. инв. №

Подпись и дата

Инв. № подл.

Нач. отд.	Шейнич	
Н. контр.	Шапран	
Гл. констр.	Шапран	
Гл. инж. пр	Санковский	
Разраб.	Лучко	
Проверил	Матвиенко	
Исполнил	Соколенко	

1.424.1-5.6С-60

Связь СВ 176

Стадия	Лист	Листов
Р		1

Укрниипроектсталь-конструкция

Марка связи	Поз.	Наименование	Кол.	Масса ед, кг	Масса всех, кг	Примеч.
		Детали				
		Швеллер ГОСТ 8240-72 Вст3 кп2 ГОСТ 380-71				
	1	10 Р=3990	4	34,3	137,2	
	2	14 Р=11500	2	141,5	283,0	
		Швеллер ГОСТ 8240-72 Вст3 пс 6-1 ТУ14-1-3023-80				
	3	16 Р=8220	4	116,7	466,8	
		Швеллер гнутый ГОСТ 8278-83 Вст3 кп2 ГОСТ 380-71				
	4	80×50×4 Р=380 Лист ГОСТ 19903-74 Вст3 кп2 ГОСТ 380-71	102	2,0	204,0	
	5	8 × 200 Р=282	4	3,6	14,4	
	6	8 × 200 Р=270	8	3,4	27,2	
	7	8 × 250 Р=310	4	4,9	19,6	
СВ 175	8	8 × 80 Р=270	4	1,4	5,6	
	9	8 × 80 Р=150	4	0,8	3,2	
	10	8 × 240 Р=430 Лист ГОСТ 19903-74 Вст3 пс 6-1 ТУ14-1-3023-80	4	6,5	26,0	
	11	10 × 270 Р=460	4	9,8	39,2	
	12	10 × 430 Р=640	2	21,6	43,2	
		Стандартные изделия				
	13	Болт М16-8g×50.58 ГОСТ 7798-70	20		2,27	
	14	Гайка М16-7Н.5 ГОСТ 5915-70	20		0,66	
	15	Шайба 16Б5Г ГОСТ 6402-70	20		0,16	

Взам. инв. №

Подпись и дата

Инв. № подл.

Нач. отд.	Шейнич	
Н. контр.	Шапран	
Гл. констр.	Шапран	
Гл. инж. пр	Санковский	
Разраб.	Лучко	
Проверил	Матвиенко	
Исполнил	Соколенко	

1.424.1-5.6С-59

Связь СВ 175

Стадия	Лист	Листов
Р		1

Укрниипроектсталь-конструкция

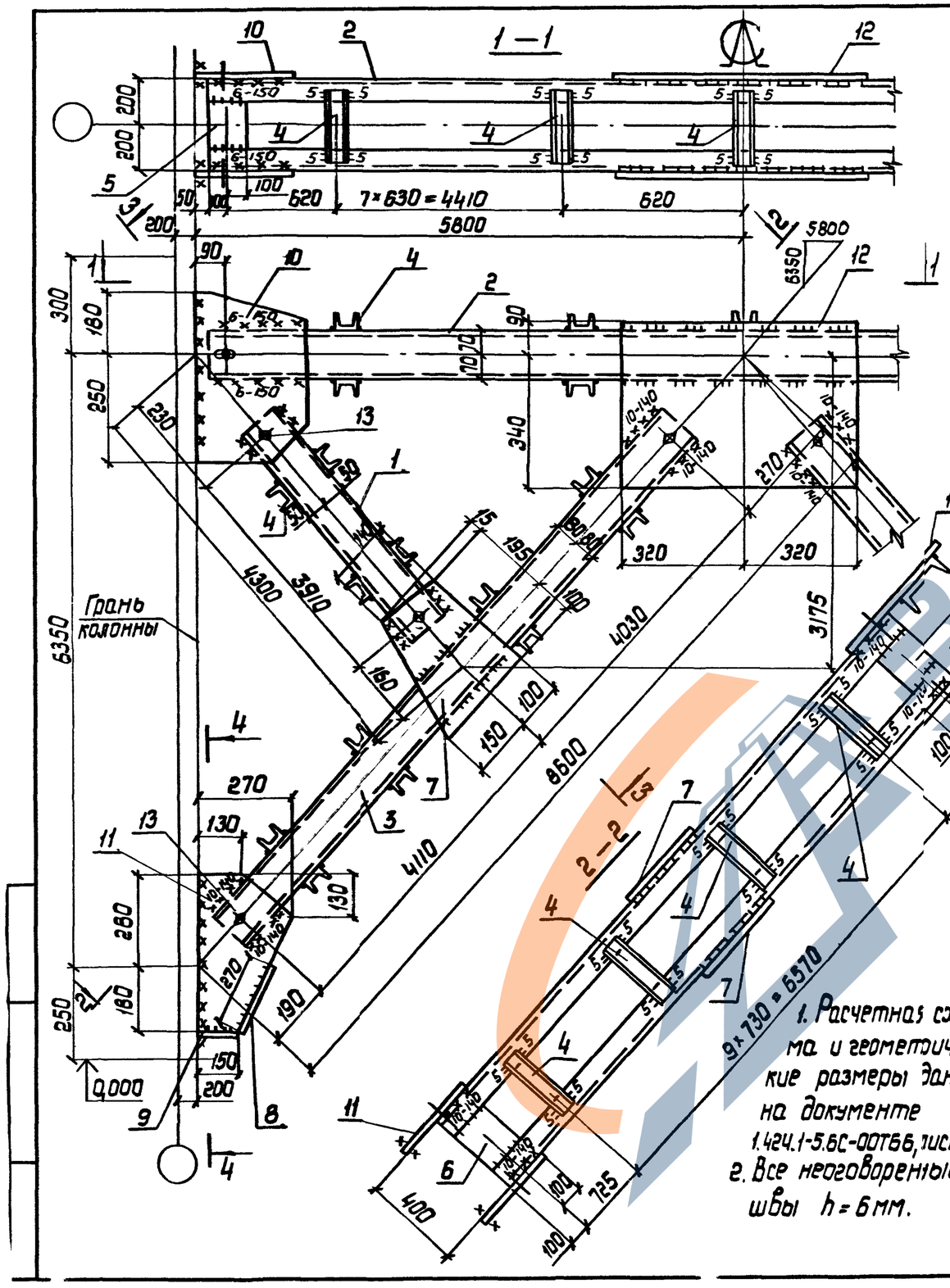

Сводные швы

Таблица

Тип и толщ. шва	Длина, м	Тип электрода	Примечание
◺5	19,2	Э42	Заводской
◺6	12,7	Э42	Заводской
◺6	9,9	Э42	Монтажный
◺10	2,3	Э42	Монтажный

1. Расчетная схема и геометрические размеры даны на документе 1.424.1-5.6С-00766, лист 2.
2. Все неоговоренные швы $h = 6$ мм.

Нач.отд.	Шейнич		
Н.контр.	Шапран		
Гл.констр.	Шапран		
Гл.инж.пр	Санковский		
Разраб.	Лучко		
Проверил	Матвиенко		
Исполнил	Соколенко		

1.424.1-5.6С-59С6

Связь СВ 175
Сборочный чертеж

Стадия	Масса	Масштаб
Р	1282,1	1:10 1:50
Лист	Листов 1	

Укрниипроектсталь-конструкция

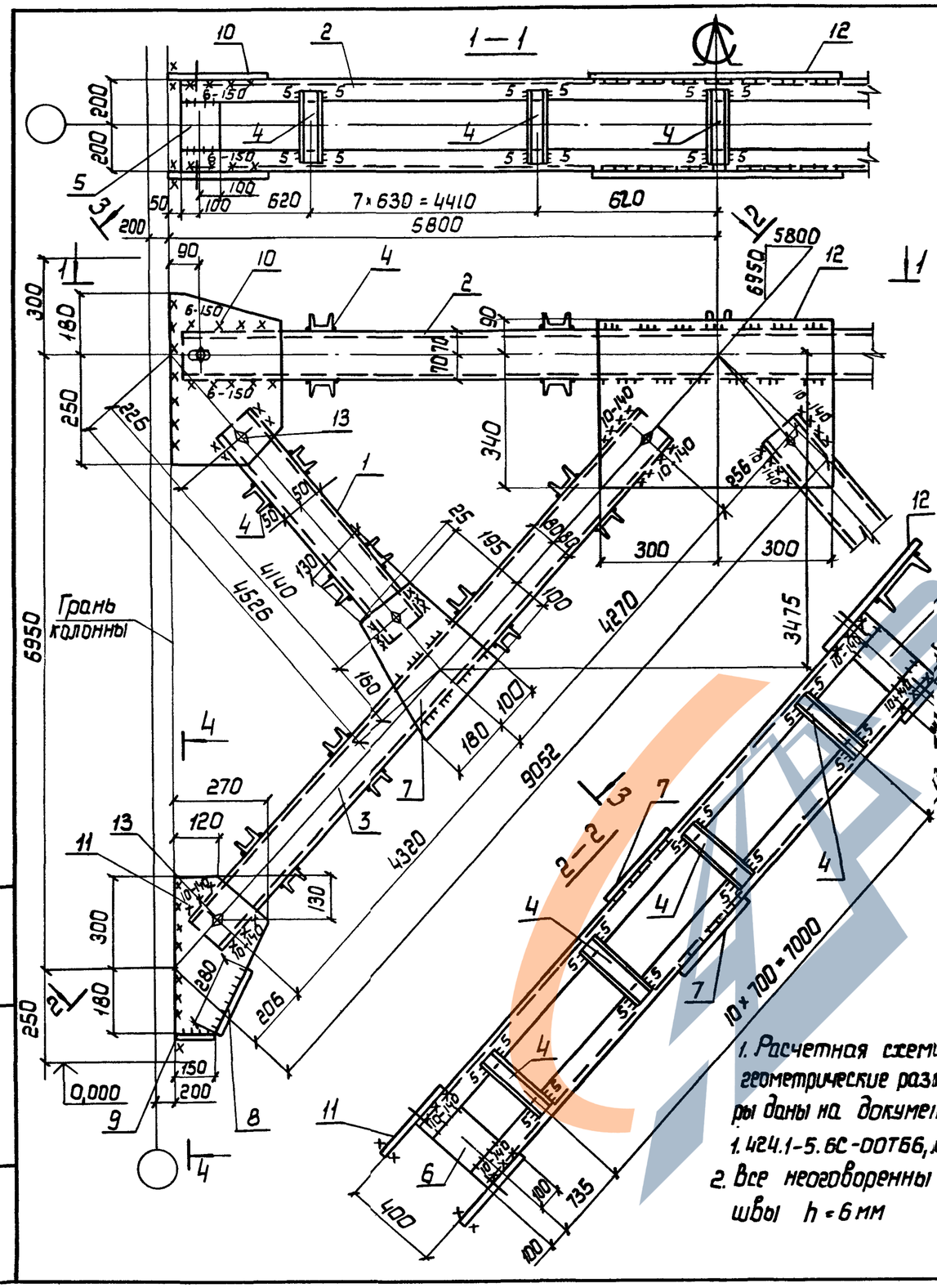

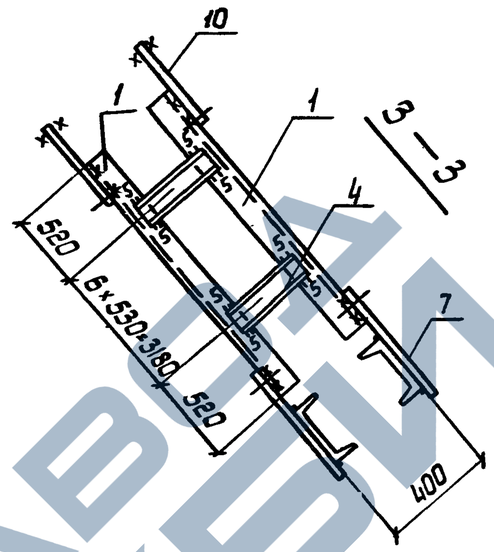

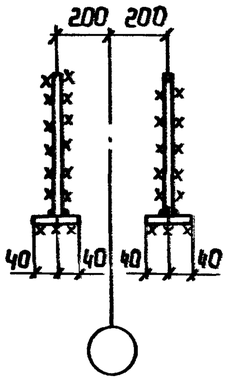

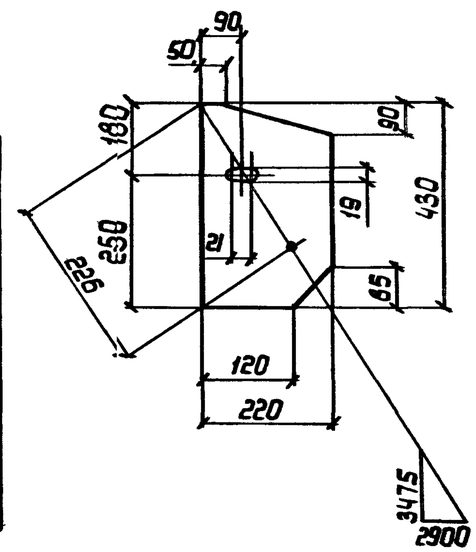

Сварные швы Таблица

Тип и толщ. шва	Длина м	Тип электрода	Примечание
◺5	20,1	Э42	Заводской
◺6	12,9	Э42	Заводской
◺6	10,0	Э42	Монтажный
◺10	2,3	Э42	Монтажный

1. Расчетная схема и геометрические размеры даны на документе 1.424.1-5.6С-00Т66, лист 2.
2. Все неоговоренны швы h = 6 мм

Нач. отд.	Шейнич	
Н. контр.	Шапран	
Гл. констр.	Шапран	
Гл. инж. пр.	Санковский	
Разраб.	Лучко	
Проверил	Матвиенко	
Исполнил	Соколенко	

1.424.1-5.6С-60СБ

Связь СВ 117Б
Сборочный чертеж

Стадия	Масса	Масштаб
Р	1323,9	1:10 1:50

Лист | Листов 1

Укрниипроектсталь-конструкция

Инв. № подл. | Подпись и дата | Взам. инв. №

23572-08 106

Марка связи	Поз.	Наименование	Кол.	Масса ед., кг	Масса всех, кг	Примеч.
		Детали				
		Швеллер ГОСТ 8240-72 Вст3 кп2 ГОСТ 380-71				
	1	10 ℓ=4690	4	40,3	161,2	
	2	14 ℓ=11500	2	141,5	283,0	
		Швеллер ГОСТ 8240-72 Вст3 пс6-1 ТУ14-1-3023-80				
	3	18 ℓ=9600	4	156,5	626,0	
		Швеллер гнутый ГОСТ 8728-83 Вст3 кп2 ГОСТ 380-71				
	4	80×50×4 ℓ=380	110	2,0	220,0	
		Лист ГОСТ 19903-74 Вст3 кп2 ГОСТ 380-71				
	5	8×200 ℓ=282	4	3,6	14,4	
	6	8×200 ℓ=258	8	3,3	26,4	
	7	8×350 ℓ=380	4	8,4	33,6	
СВ 178	8	8×80 ℓ=300	4	1,5	6,0	
	9	8×80 ℓ=200	4	1,0	4,0	
	10	8×200 ℓ=420	4	5,3	21,2	
		Лист ГОСТ 19903-74 Вст3 пс6-1 ТУ14-1-3023-80				
	11	10×300 ℓ=540	4	12,7	50,8	
	12	10×450 ℓ=600	2	21,2	42,4	
		Стандартные изделия				
	13	Болт М16-8g×50.58 ГОСТ 7798-70	20		2,27	
	14	Гайка М16-7н.5 ГОСТ 5915-70	20		0,66	
	15	Шайба 1665Г ГОСТ 6402-70	20		0,16	

Нач.отд.	Шейнич	
Н.контр.	Шапран	
Гл.констр.	Шапран	
Гл.инж.пр.	Санковский	
Разраб.	Лучко	
Проверил	Матвиенко	
Исполнил	Соколенко	

1.424.1-5.6С-62

Связь СВ 178

Стадия	Лист	Листов
Р		1

Укрниипроектсталь-конструкция

Инв.№ подл. | Подпись и дата | Взам.инв.№

Марка связи	Поз.	Наименование	Кол.	Масса ед., кг	Масса всех, кг	Примеч.
		Детали				
		Швеллер ГОСТ 8240-72 Вст3 кп2 ГОСТ 380-71				
	1	10 ℓ=4840	4	41,6	166,4	
	2	14 ℓ=11500	2	141,5	283,0	
		Швеллер ГОСТ 8240-72 Вст3 пс6-1 ТУ14-1-3023-80				
	3	16 ℓ=9140	4	149,0	596,0	
		Швеллер гнутый ГОСТ 8728-83 Вст3 кп2 ГОСТ 380-71				
	4	80×50×4 ℓ=380	110	2,0	220,0	
		Лист ГОСТ 19903-74 Вст3 кп2 ГОСТ 380-71				
	5	8×200 ℓ=282	4	3,6	14,4	
	6	8×200 ℓ=270	8	3,4	27,2	
	7	8×320 ℓ=320	4	6,4	25,6	
СВ 177	8	8×80 ℓ=300	4	1,5	6,0	
	9	8×80 ℓ=150	4	0,8	3,2	
	10	8×210 ℓ=420	4	5,5	22,0	
		Лист 19903-74 Вст3 пс6-1 ТУ14-1-3023-80				
	11	10×280 ℓ=500	4	11.0	44,0	
	12	10×430 ℓ=580	2	19,6	39,2	
		Стандартные изделия				
	13	Болт М16-8g×50.58 ГОСТ 7798-70	20		2,27	
	14	Гайка М16-7н.5 ГОСТ 5915-70	20		0,66	
	15	Шайба 1665Г ГОСТ 6402-70	20		0,16	

Нач.отд.	Шейнич	
Н.контр.	Шапран	
Гл.констр.	Шапран	
Гл.инж.пр.	Санковский	
Разраб.	Лучко	
Проверил	Матвиенко	
Исполнил	Соколенко	

1.424.1-5.6С-61

Связь СВ 177

Стадия	Лист	Листов
Р		1

Укрниипроектсталь-конструкция

https://zavodjk.com/

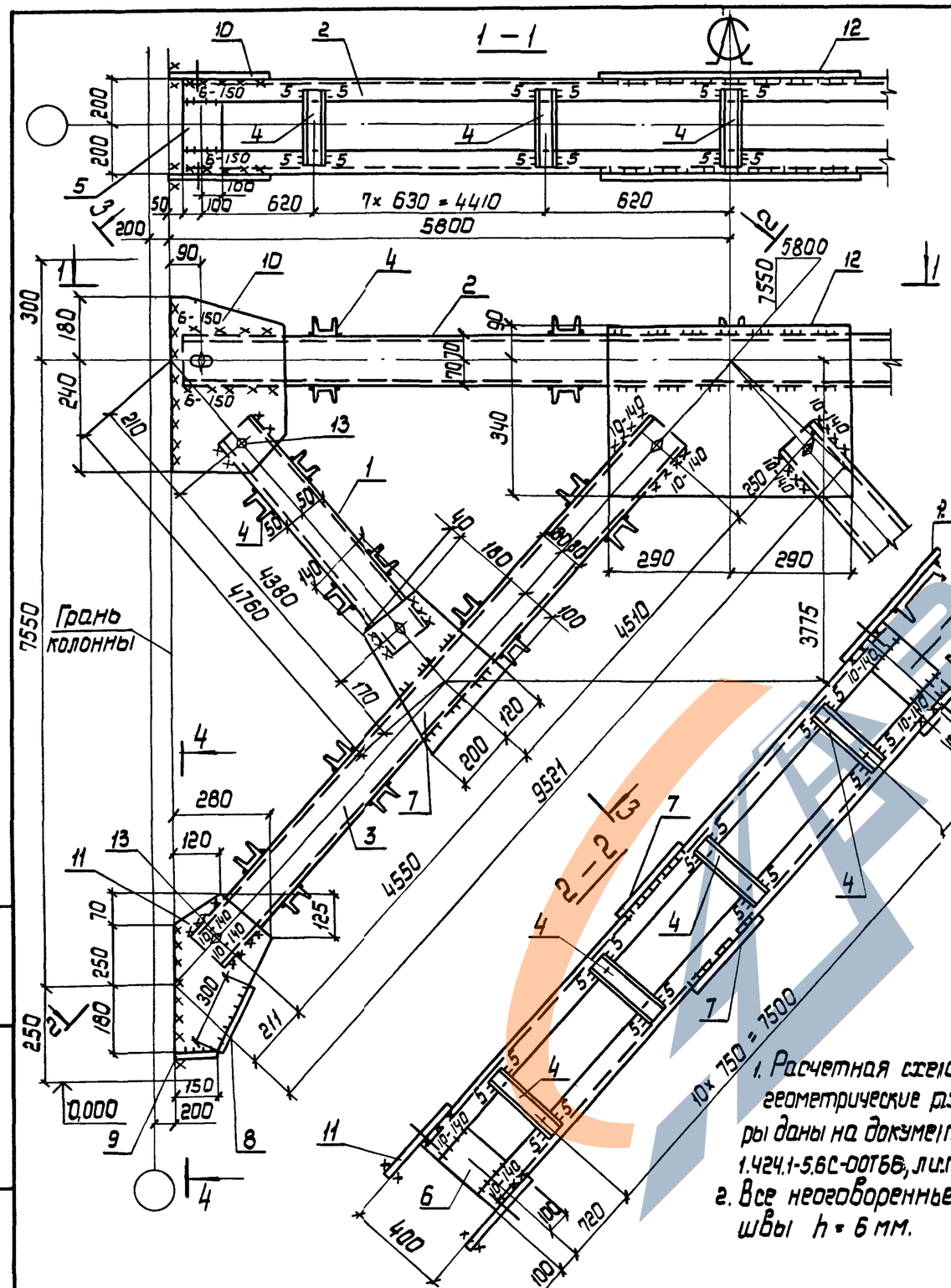

Сварные швы Таблица

Тип и толщ. шва	Длина м	Тип электрода	Примечание
К 5	20,6	Э42	Заводской
К 6	13,3	Э42	Заводской
К 6	9,5	Э42	Монтажный
К 10	2,4	Э42	Монтажный

1. Расчетная схема и геометрические размеры даны на документе 1.424.1-5.6С-00766, лист 2.
2. Все неоговоренные швы $h = 6$ мм.

Нач.отд.	Шейнич		
Н.контр.	Шапран		
Гл.констр.	Шапран		
Гл.инж.пр.	Санковский		
Разраб.	Лучко		
Проверил	Матвиенко		
Исполнил	Соколенко		

1.424.1-5.6С-61 СБ

Связь СВ 177
Сборочный чертеж

Стадия	Масса	Масштаб
Р	1461,5	1:10 1:50
Лист	Листов 1	

Укрниипроектстальконструкция

Инв.№ подл. | Подпись и дата | Взам.инв.№

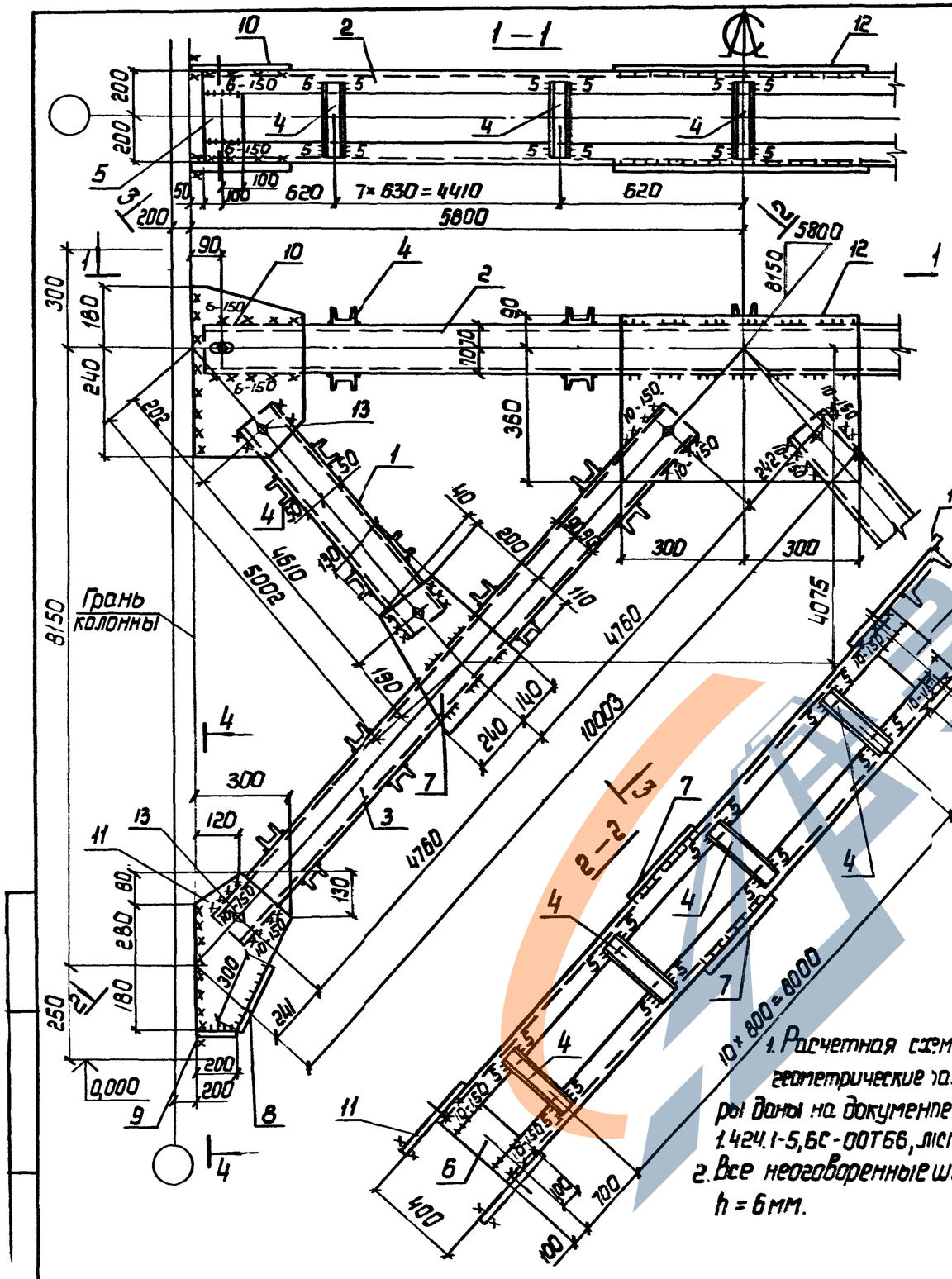

Сварные швы

Таблица

Тип и толщ. шва	Длина м	Тип электрода	Примечание
◺5	21,7	Э42	Заводской
◺6	14,2	Э42	Заводской
◺6	9,7	Э42	Монтажный
◺10	2,6	Э42	Монтажный

1. Расчетная схема и геометрические размеры даны на документе 1.424.1-5,6С-00ТБ6, лист 2.
2. Все неоговоренные швы h = 6мм.

Нач.отд.	Шейнич	
Н.контр	Шапран	
Гл.констр	Шапран	
Гл.инж. пр	Санковский	
Разработ	Лучко	
Проверил	Матвиенко	
Исполнил	Соколенко	

1.424.1-5.6С-62С6

Связь СВ 178
Сборочный чертеж

Стадия	Масса	Масштаб
Р	1503,9	1:10 1:50
Лист	Листов 1	

Укрниипроектсталь-конструкция

Марка связи	Поз.	Наименование		Кол.	Масса ед., кг	Масса всех, кг	Примеч.
		Детали					
		Швеллер ГОСТ 8240-72 Ст3кп2 ГОСТ 380-71					
	1	10	P = 5180	4	44,5	178,0	
	2	14	P = 11500	2	141,5	283,0	
		Швеллер ГОСТ 8240-72 Ст3пс6-1 ТУ14-1-3023-80					
	3	18	P = 10590	4	172,6	690,4	
		Швеллер гнутый ГОСТ 8240-72 Ст3кп2 ГОСТ 380-71					
	4	80 × 50 × 4	P = 380	118	2,0	236,0	
		Лист ГОСТ 19903-74 Ст3кп2 ГОСТ 380-71					
	5	8 × 200	P = 282	4	3,6	14,4	
	6	8 × 200	P = 258	8	3,3	26,4	
	7	8 × 350	P = 440	4	9,7	38,8	
СВ 180	8	8 × 80	P = 360	4	1,8	7,2	
	9	8 × 80	P = 130	4	0,7	2,8	
	10	8 × 200	P = 420	4	5,3	21,2	
		Лист ГОСТ 19903-74 Ст3пс6-1 ТУ14-1-3023-80					
	11	10 × 300	P = 560	4	13,2	52,8	
	12	10 × 450	P = 540	2	19,1	38,2	
		Стандартные изделия					
	13	Болт М16-8g×50.5.8 ГОСТ 7798-70		20		2,27	
	14	Гайка М16-7Н.5 ГОСТ 5915-70		20		0,66	
	15	Шайба 16 65Г ГОСТ 6402-70		20		0,16	

Инв. № подл. | Подпись и дата | Взам. инв. №

Нач. отд	Шейнич	
Н. контр	Шапран	
Гл. констр	Шапран	
Гл. инж. пр	Санковский	
Разраб.	Лучко	
Проверил	Матвиенко	
Исполнил	Соколенко	

1.424.1-5.6С-64

Связь СВ 180

Стадия	Лист	Листов
Р		1

Укрниипроектстальконструкция

Марка связи	Поз.	Наименование		Кол.	Масса ед., кг	Масса всех, кг	Примеч.
		Детали					
		Швеллер ГОСТ 8240-72 Ст3кп2 ГОСТ 380-71					
	1	10	P = 4930	4	42,4	169,6	
	2	14	P = 11500	2	141,5	283,0	
		Швеллер ГОСТ 8240-72 Ст3пс6-1 ТУ14-1-3023-80					
	3	18	P = 10090	4	164,5	658,0	
		Швеллер гнутый ГОСТ 8240-72 Ст3кп2 ГОСТ 380-72					
	4	80 × 50 × 4	P = 380	118	2,0	236,0	
		Лист ГОСТ 19903-74 Ст3кп2 ГОСТ 380-71					
	5	8 × 200	P = 282	4	3,6	14,4	
	6	8 × 200	P = 258	8	3,3	26,4	
	7	8 × 350	P = 400	4	8,8	35,2	
СВ 179	8	8 × 80	P = 320	4	1,6	6,4	
	9	8 × 80	P = 130	4	0,7	2,8	
	10	8 × 200	P = 420	4	5,3	21,2	
		Лист ГОСТ 19903-74 Ст3пс6-1 ТУ14-1-3023-80					
	11	10 × 290	P = 550	4	12,5	50,0	
	12	10 × 450	P = 580	2	20,5	41,0	
		Стандартные изделия					
	13	Болт М16-8g×50.5.8 ГОСТ 7798-70		20		2,27	
	14	Гайка М16-7Н.5 ГОСТ 5915-70		20		0,66	
	15	Шайба 1665Г ГОСТ 6402-70		20		0,16	

Инв. № подл. | Подпись и дата | Взам. инв. №

Нач. отд	Шейнич	
Н. контр	Шапран	
Гл. констр	Шапран	
Гл. инж. пр	Санковский	
Разраб.	Лучко	
Проверил	Матвиенко	
Исполнил	Соколенко	

1.424.1-5.6С-63

Связь СВ 179

Стадия	Лист	Листов
Р		1

Укрниипроектстальконструкция

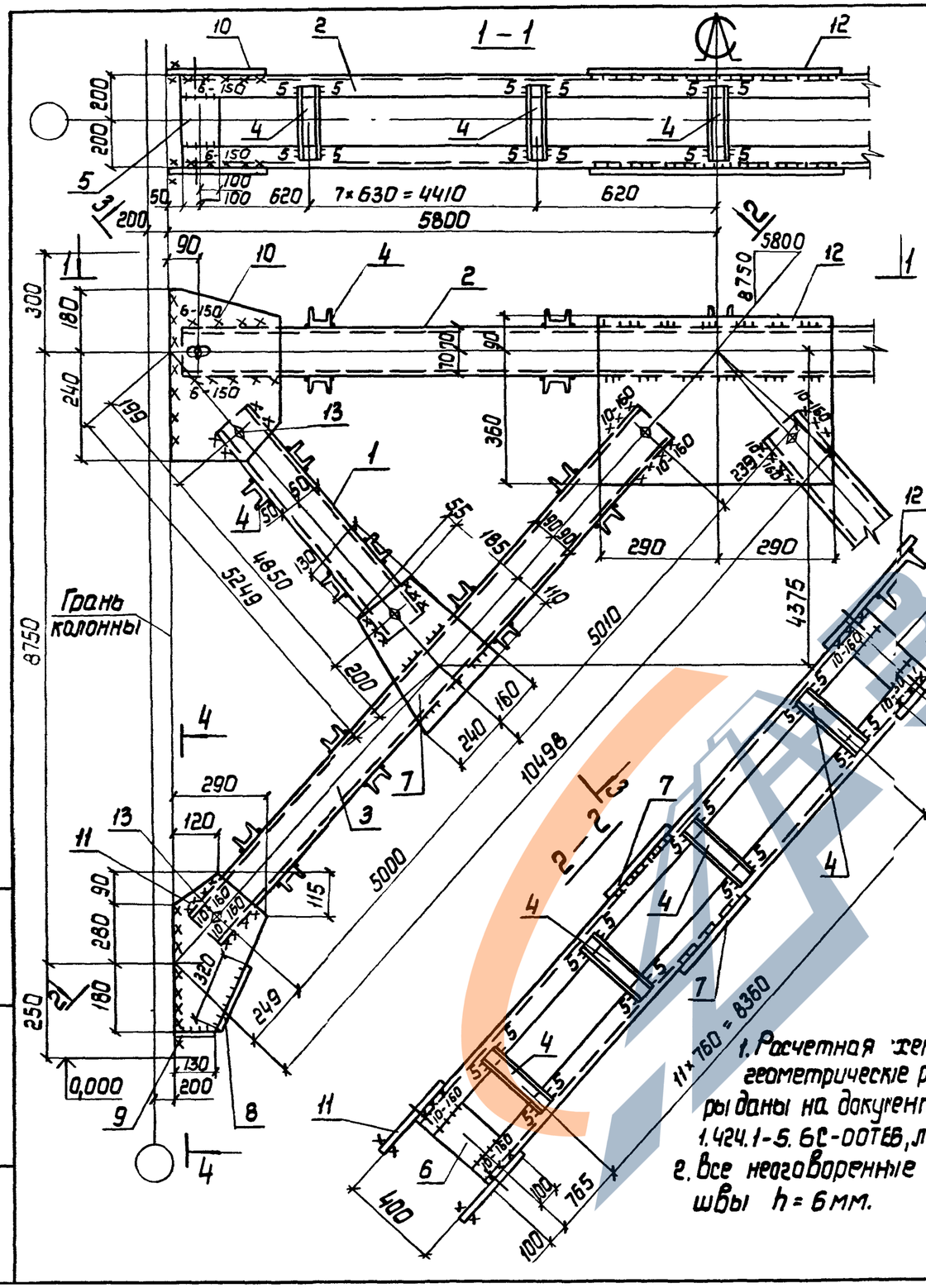

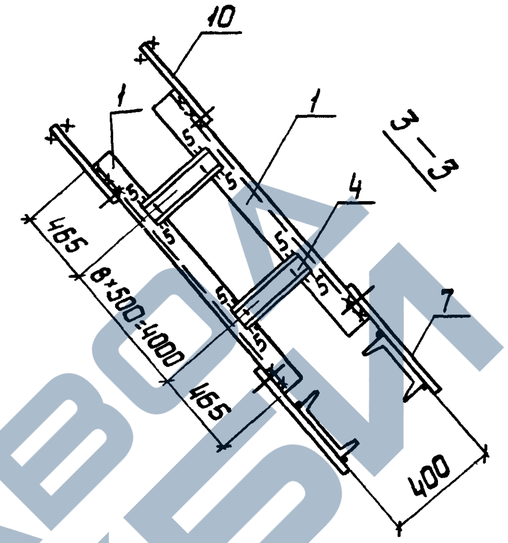

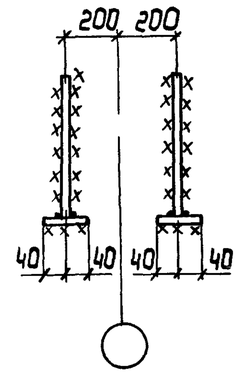

Деталь 10

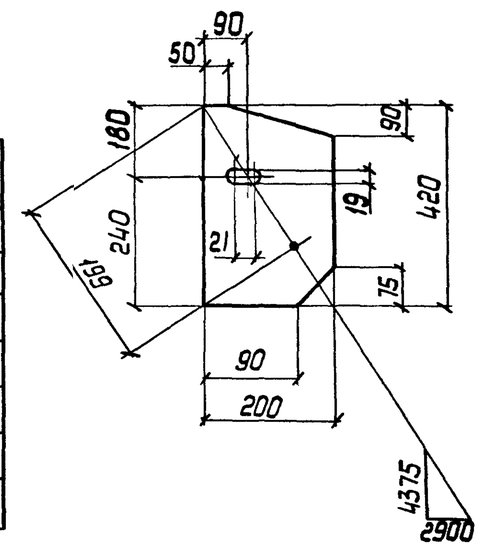

Сварные швы Таблица

Тип и толщ. шва	Длина м	Тип электрода	Примечание
◺5	23,2	Э42	Заводской
◺6	13,9	Э42	Заводской
◺6	9,5	Э42	Монтажный
◺10	2,6	Э42	Монтажный

1. Расчетная схема и геометрические размеры даны на документе 1.424.1-5.6С-00ТЕВ, лист 2.
2. Все неоговоренные швы $h = 6$ мм.

Нач.отд.	Шейнич		
Н.контр.	Шапран		
Гл.констр.	Шапран		
Гл.инж.пр.	Санковский		
Разраб.	Лучко		
Проверил	Матвиенко		
Исполнил	Соколенко		

1.424.1-5.6С-63 СБ

Связь СВ 179
Сборочный чертеж

Стадия	Масса	Масштаб
Р	1559,4	1:10 1:50
Лист	Листов 1	

Укрниипроектсталь-конструкция

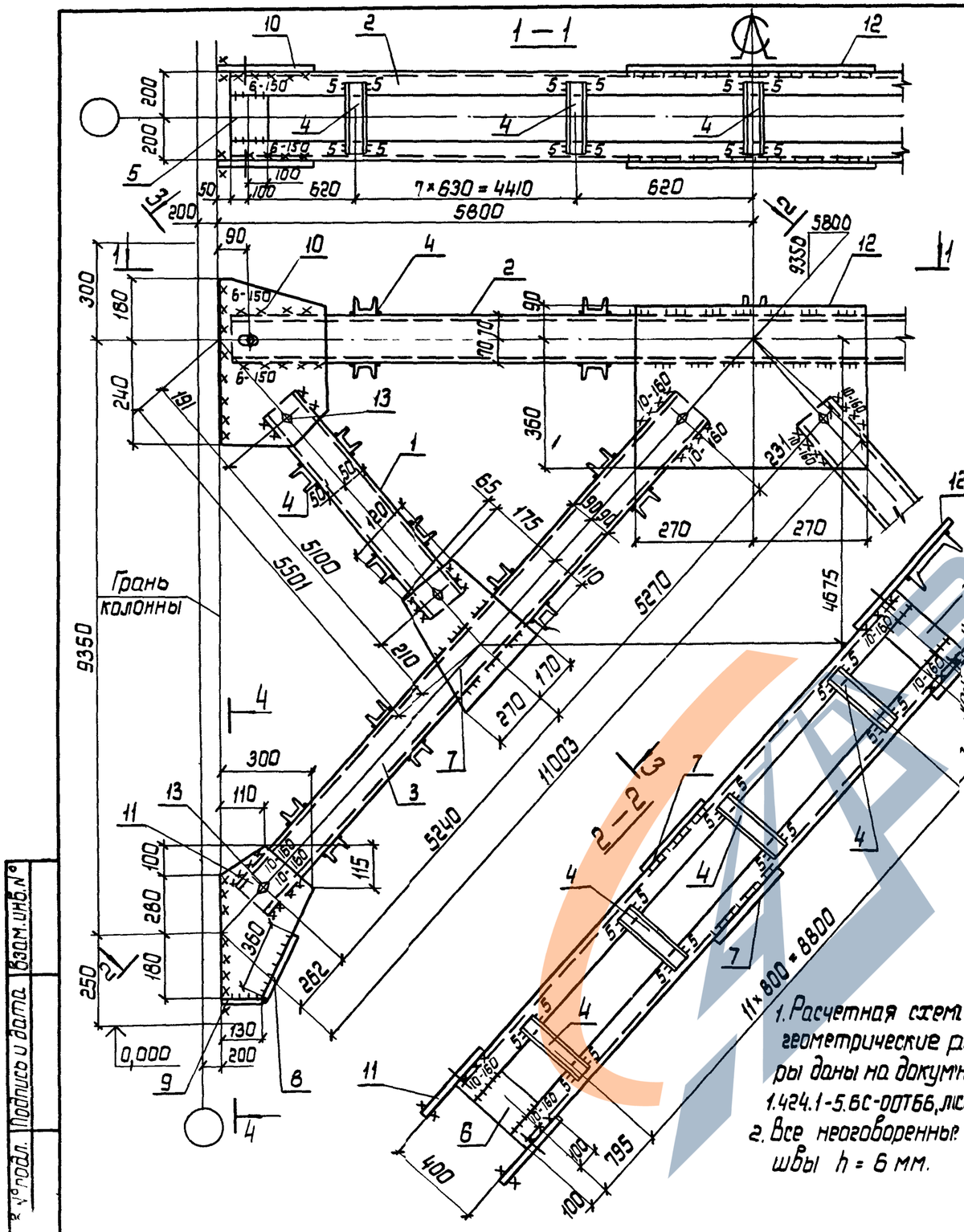

Сварные швы			Таблица
Тип и толщ. шва	Длина м	Тип электрода	Примечание
К5	23.2	Э42	Заводской
К6	13.9	Э42	Заводской
К6	9.5	Э42	Монтажный
К10	2.6	Э42	Монтажный

1. Расчетная схем и геометрические размеры даны на докум'нте 1.424.1-5.6С-ООТ66, лист 2.
2. Все неоговоренные швы h = 6 мм.

Нач.отд.	Шейнич		
Н.контр.	Шапран		
Гл.констр.	Шапран		
Гл.инж.пр.	Санковский		
Разраб.	Лучка		
Проверил	Матвиенко		
Исполнил	Соколенко		

1.424.1-5.6С-64СБ

Связь СВ 180
Сборочный чертеж

Стадия	Масса	Масштаб
Р	1605,1	1:10 1:50
Лист	Листов 1	

Укрниипроектсталь-конструкция

Инв.№ подл. | Подпись и дата | Взам.инв.№

23572-08 112

Марка связи	Поз.	Наименование	Кол.	Масса ед., кг	Масса всех, кг	Примеч.
		Детали				
		Швеллер ГОСТ 8240-72 Вст3кп2 ГОСТ 380-71				
	1	10 P=5430	4	36,7	186,8	
	2	14 P=11500	2	141,5	283,0	
		Швеллер ГОСТ 8240-72 Вст3пс6-1 ТУ14-1-3023-80				
	3	18 P=11090	4	180,8	723,2	
		Швеллер гнутый ГОСТ 8278-83 Вст3кп2 ГОСТ 380-71				
	4	80×50×4 P=380	122	2,0	244,0	
		Лист ГОСТ 19903-74 Вст3кп2 ГОСТ 380-71				
	5	8×200 P=282	4	3,6	14,4	
	6	8×200 P=258	8	3,3	26,4	
	7	8×360 P=450	4	10,2	40,8	
СВ 181	8	8×80 P=370	4	1,9	7,6	
	9	8×80 P=160	4	0,8	3,2	
	10	8×190 P=410	4	4,9	19,6	
		Лист ГОСТ 19903-74 Вст3пс6-1 ТУ14-1-3023-80				
	11	10×300 P=580	4	13,7	54,8	
	12	10×450 P=540	2	19,1	38,2	
		Стандартные изделия				
	13	Болт М16-8g×50.5.8 ГОСТ 7798-70	20		2,27	
	14	Гайка М16-7Н.5 ГОСТ 5915-70	20		0,66	
	15	Шайба 16Б5Г ГОСТ 6402-70	20		0,16	

Нач.отд.	Шейнич	
Н.контр.	Шапран	
Гл.констр.	Шапран	
Гл.инж.пр.	Санковский	
Разраб.	Лучко	
Проверил	Матвиенко	
Исполнил	Соколенко	

1.424.1-5.6С-65

Связь СВ 181

Стадия	Лист	Листов
Р		1

Укрниипроектсталь-конструкция

Марка связи	Поз.	Наименование	Кол.	Масса ед., кг	Масса всех, кг	Примеч.
		Детали				
		Швеллер ГОСТ 8240-72 Вст3кп2 ГОСТ 380-71				
	1	10 P=3940	4	33,9	135,6	
		Швеллер ГОСТ 8240-72 Вст3пс6-1 ТУ14-1-3023-80				
	2	18 P=11500	2	187,5	375,0	
	3	20 P=8140	4	149,8	599,2	
		Швеллер гнутый ГОСТ 8278-83 Вст3кп2 ГОСТ 380-71				
	4	80×50×4 P=380	90	20	180,0	
		Лист ГОСТ 19903-74 Вст3кп2 ГОСТ 380-71				
	5	8×200 P=258	4	3,3	13,2	
	6	8×200 P=246	8	3,1	24,8	
	7	8×270 P=350	4	5,9	23,6	
СВ 186						
		Лист ГОСТ 19903-74 Вст3пс6-1 ТУ14-1-3023-80				
	8	10×80 P=300	4	1,9	7,6	
	9	10×80 P=150	4	1,0	4,0	
	10	10×260 P=450	4	9,2	36,8	
	11	12×360 P=560	4	19	76,0	
	12	12×570 P=860	2	46,2	92,4	
		Стандартные изделия				
	13	Болт М16-8g×50.5.8 ГОСТ 7798-710	20		2,27	
	14	Гайка М16-7Н.5 ГОСТ 5915-70	20		0,66	
	15	Шайба 16Б5Г ГОСТ 6402-70	20		0,16	

Взам. инв.№ | Подпись и дата | Инв.№ подл.

Нач.отд.	Шейнич	
Н.контр.	Шапран	
Гл.констр.	Шапран	
Гл.инж.пр.	Санковский	
Разраб.	Лучко	
Проверил	Матвиенко	
Исполнил	Соколенко	

1.424.1-5.6С-66

Связь СВ 186

Стадия	Лист	Листов
Р		1

Укрниипроектсталь-конструкция

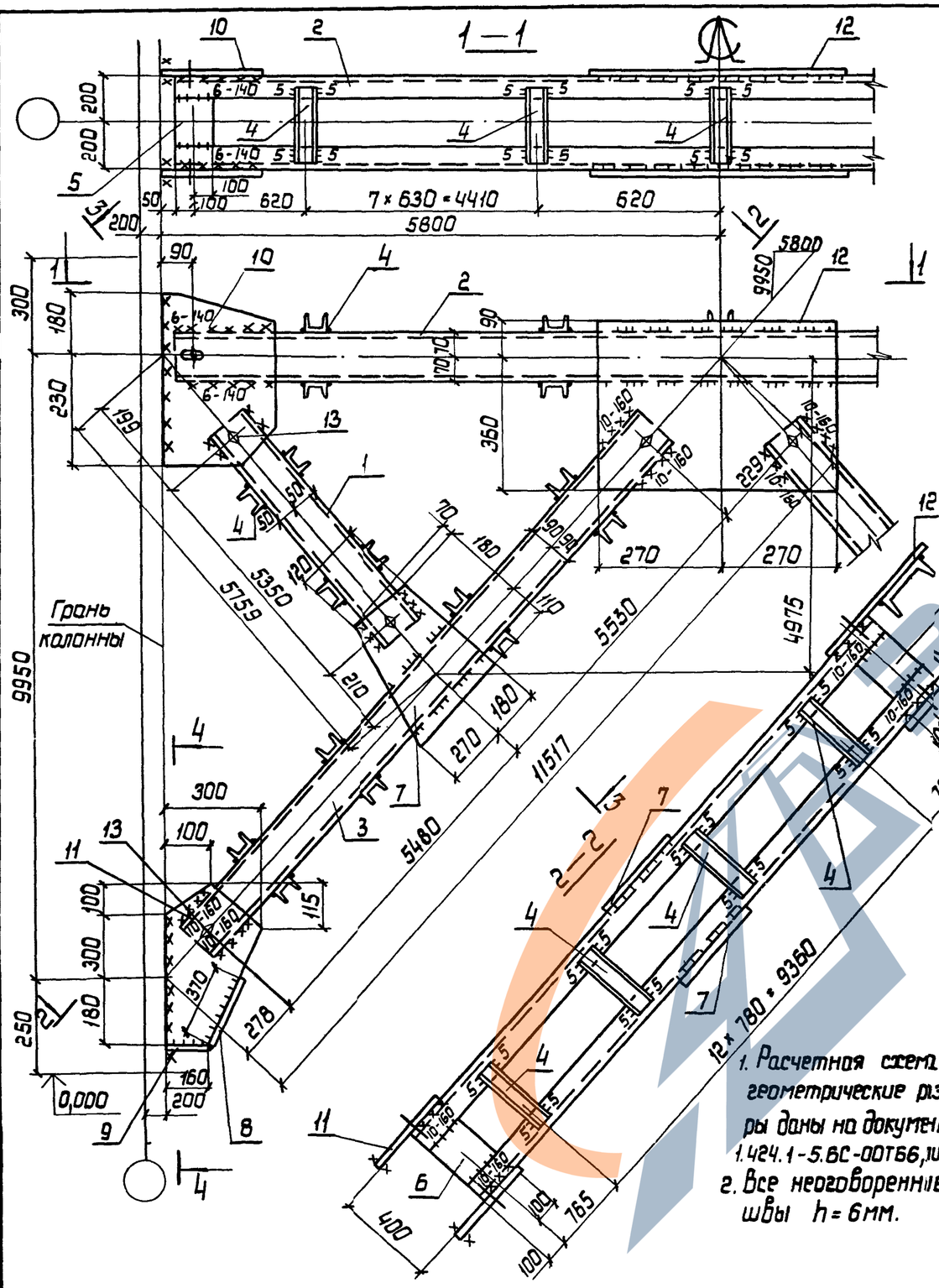

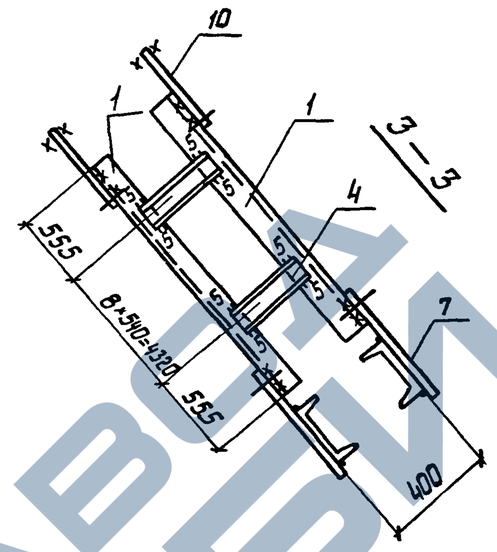

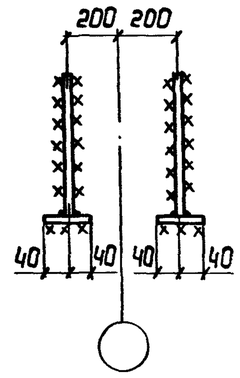

Деталь 10

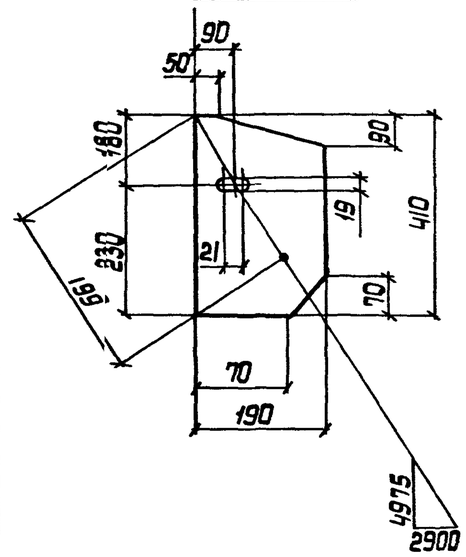

Сварные швы Таблица

Тип и толщ. шва	Длина, м	Тип электрода	Примечание
⊿5	24,2	Э42	Заводской
⊿6	14,8	Э42	Заводской
⊿6	9,8	Э42	Монтажный
⊿10	2,6	Э42	Монтажный

1. Расчетная схема и геометрические размеры даны на документе 1.424.1-5.6С-00ТБ6, лист 2.
2. Все неоговоренные швы $h = 6$ мм.

Нач. отд.	Шейнич	
Н. контр.	Шапран	
Гл. констр.	Шапран	
Гл. инж. пр.	Самковский	
Разраб.	Лучко	
Проверил	Матвиенко	
Исполнил	Соколенко	

1.424.1-5.6С-65С6

Связь СВ 1181
Сборочный чертеж

Стадия	Масса	Масштаб
Р	1658,4	1:10 1:50
Лист	Листов 1	

Укрниипроектстальконструкция

23572-08 114

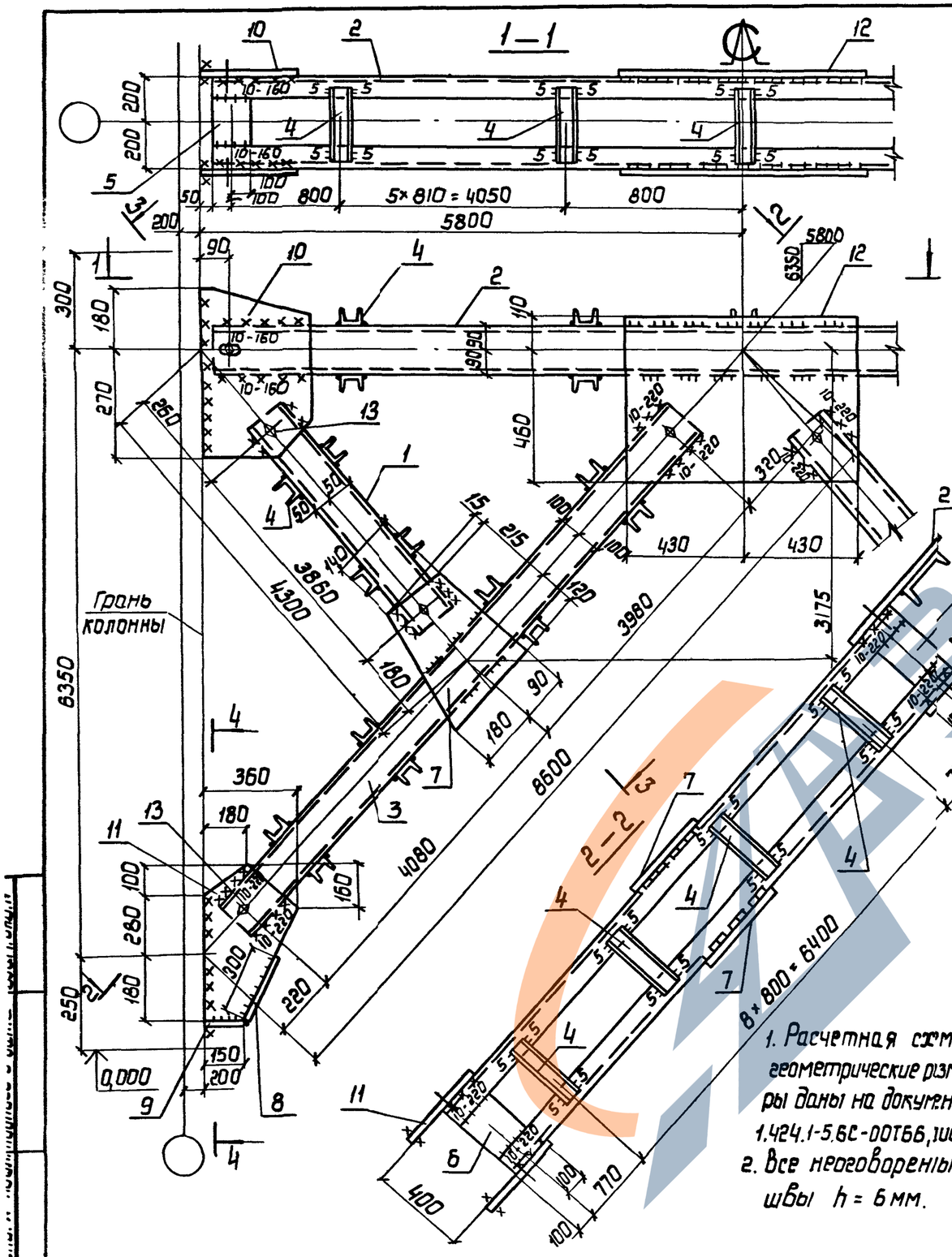

Сварные швы

Таблица

Тип и толщ. шва	Длина м	Тип электрода	Примечание
5	19.8	Э42	Заводской
6	14.0	Э42	Заводской
6	8.6	Э42	Монтажный
10	5.2	Э42	Монтажный

1. Расчетная схема и геометрические размеры даны на документе 1.424.1-5.6С-00ТБ6,1ист2.
2. Все неоговоренные швы $h = 6$ мм.

Нач.отд.	Шейнич		
Н.контр.	Шапран		
Гл.констр.	Шапран		
Гл.инж.пр.	Санковский		
Разраб.	Лучко		
Проверил	Матвиенко		
Исполнил	Соколенко		

1.424.1-5.6С-66СБ

Связь СВ 186
Сборочный чертеж

Стадия	Масса	Масштаб
Р	1583,9	1:10 1:50

Лист	Листов 1

Укрниипроектсталь-конструкция

23572-08 115

Марка связи	Поз	Наименование	Кол.	Масса ед., кг	Масса всех, кг	Примеч.
		Детали				
		Швеллер ГОСТ 8240-72 Вст3кп2 ГОСТ 380-71				
	1	10 Р=4390	4	37,7	150,8	
		Швеллер ГОСТ 8240-72 Вст3пс6-1 ТУ14-1-3023-80				
	2	18 Р=11500	2	187,5	375,0	
		Швеллер ГОСТ 8240-72 Вст3пс6 ГОСТ 380-71				
	3	22 Р=9020	4	189,4	757,6	
		Швеллер гнутый ГОСТ 8278-83 Вст3кп2 ГОСТ 380-71				
	4	80×50×4 Р=380	90	2,0	180,0	
		Лист ГОСТ 19903-74 Вст3кп2 ГОСТ 380-71				
	5	8×200 Р=258	4	3,3	13,2	
СВ 188	6	8×200 Р=234	8	2,9	23,2	
	7	8×360 Р=380	4	8,6	34,4	
		Лист ГОСТ 19903-74 Вст3пс6-1 ТУ14-1-3023-80				
	8	10×80 Р=350	4	2,2	8,8	
	9	10×80 Р=200	4	1,3	5,2	
	10	10×230 Р=450	4	8,1	32,4	
	11	12×390 Р=640	4	23,5	94,0	
	12	12×600 Р=840	2	47,5	95,0	
		Стандартные изделия				
	13	Болт М16-8g×50.5 8 ГОСТ 7798-70	20		2,27	
	14	Гайка М16-7н.5 ГОСТ 5915-70	20		0,66	
	15	Шайба 16 65Г ГОСТ 6402-70	20		0,16	

Нач.отд.	Шейнич	
Н.контр.	Шапран	
Гл.констр.	Шапран	
Гл.инж.пр.	Санковский	
Разраб.	Лучко	
Проверил	Матвиенко	
Исполнил	Соколенко	

1.424.1-5.6С-68

Связь СВ 188

Стадия	Лист	Листов
Р		1

Укрниипроектсталь-конструкция

Инв.№ подл. | Подпись и дата | Взам.инв.№

Марка связи	Поз	Наименование	Кол.	Масса ед., кг	Масса всех, кг	Примеч.
		Детали				
		Швеллер ГОСТ 8240-72 Вст3кп2 ГОСТ 380-71				
	1	10 Р=4170	4	35,8	143,2	
		Швеллер ГОСТ 8240-72 Вст3пс6-1 ТУ14-1-3023-80				
	2	18 Р=11500	2	187,5	375,0	
	3	20 Р=8580	4	157,9	631,6	
		Швеллер гнутый ГОСТ 8278-83 Вст3кп2 ГОСТ 380-71				
	4	80×50×4 Р=380	90	2,0	180,0	
		Лист ГОСТ 19903-74 Вст3кп2 ГОСТ 380-71				
	5	8×200 Р=258	4	3,3	13,2	
СВ 187	6	8×200 Р=246	8	3,1	24,8	
	7	8×310 Р=350	4	6,8	27,2	
		Лист ГОСТ 19903-74 Вст3пс6-1 ТУ14-1-3023-80				
	8	10×80 Р=330	4	2,1	8,4	
	9	10×80 Р=150	4	1,0	4,0	
	10	10×240 Р=450	4	8,5	34,0	
	11	12×360 Р=580	4	19,7	78,8	
	12	12×570 Р=820	2	44,0	88,0	
		Стандартные изделия				
	13	Болт М16-8g×50.58 ГОСТ 7798-70	20		2,27	
	14	Гайка М16-7н.5 ГОСТ 5915-70	20		0,66	
	15	Шайба 1665Г ГОСТ 6402-70	20		0,16	

Нач.отд.	Шейнич	
Н.контр	Шапран	
Гл.констр	Шапран	
Гл.инж.пр	Санковский	
Разраб.	Лучко	
Проверил	Матвиенко	
Исполнил	Соколенко	

1.424.1-5.6С-67

Связь СВ 187

Стадия	Лист	Листов
Р		1

Укрниипроектсталь-конструкция

23572-08 116

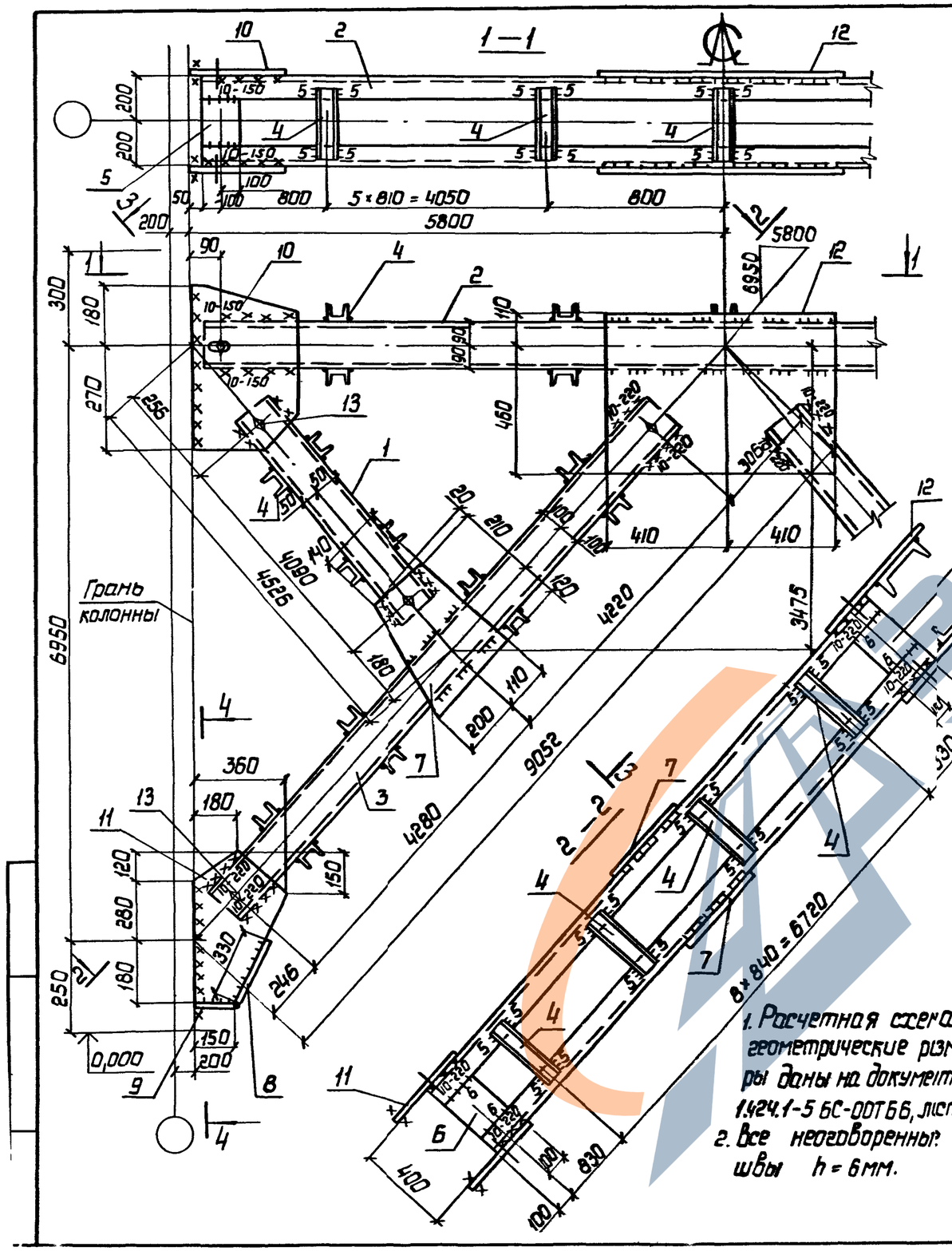

Сварные швы

Таблица

Тип и толщ. шва	Длина, м	Тип электрода	Примечание
5	19.8	Э42	Заводской
6	14.4	Э42	Заводской
6	8.6	Э42	Монтажный
10	5.1	Э42	Монтажный

1. Расчетная схема и геометрические размеры даны на документе 1.424.1-5 БС-007 ТБ, лист 2.
2. Все неоговоренные швы $h = 6$ мм.

Нач.отд.	Шейнич		
Н.контр.	Шапран		
Гл.констр.	Шапран		
Гл.инж.пр.	Санковский		
Разраб.	Лучко		
Проверил.	Матвиенко		
Исполнил	Соколенко		

1.424.1-5.6С-67СБ

Связь СВ 18.7
Сборочный чертеж

Стадия	Масса	Масштаб
Р	1624,3	1:10 1:50
Лист	Листов 1	

Укрниипроектстальконструкция

23572-08 117

https://zavodjbi.com/

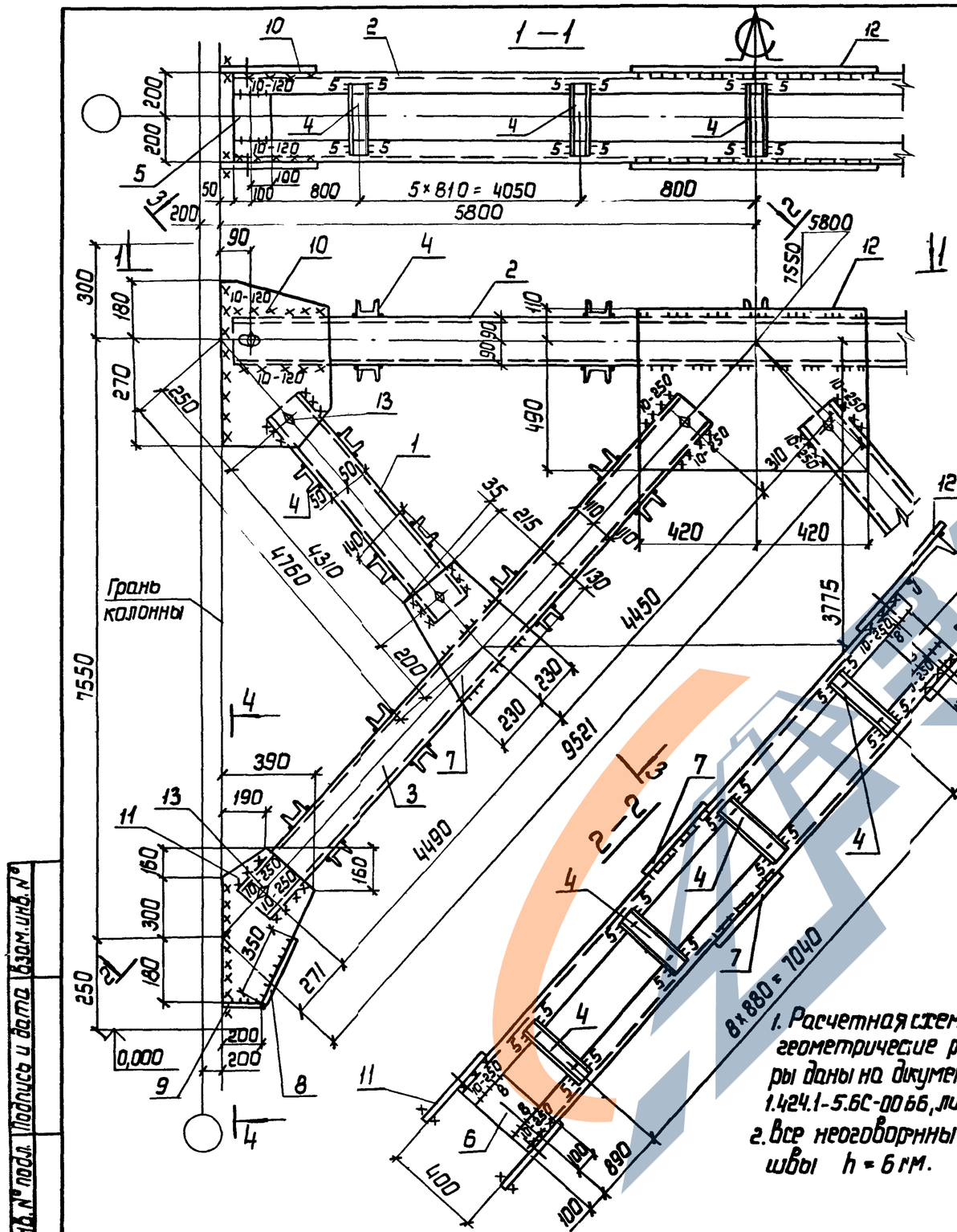

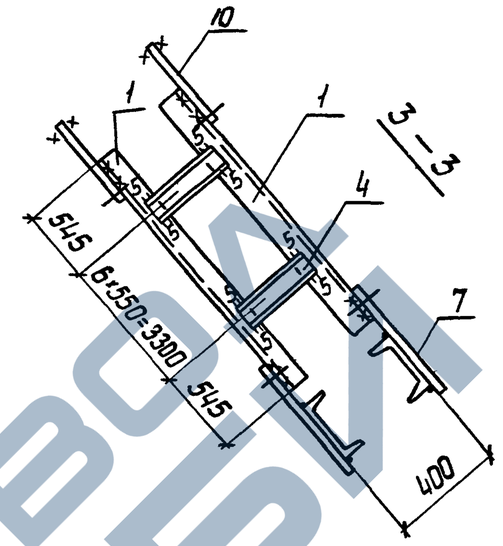

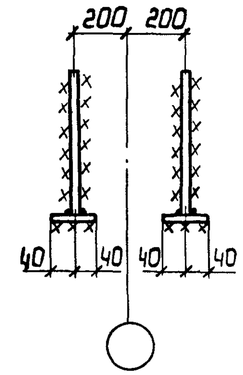

Деталь 10

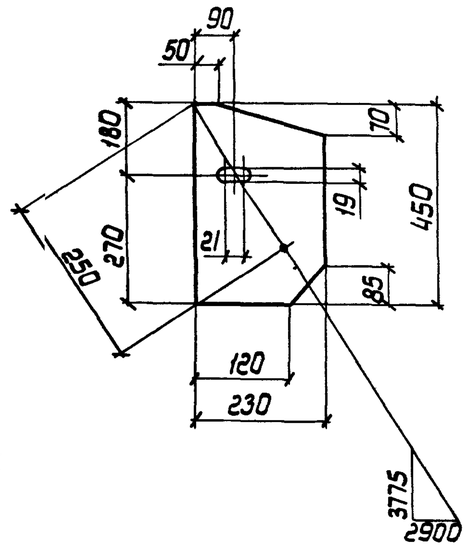

Сварные швы

Таблица

Тип и толщ. шва	Длина, м	Тип электрода	Примечание
5	20.6	Э42	Заводской
6	12.5	Э42	Заводской
6	8.8	Э42	Монтажный
8	3.2	Э42	Заводской
10	5.5	Э42	Монтажный

1. Расчетная схема и геометрические размеры даны на документе 1.424.1-5.6С-00 66, лист 2.
2. Все неоговоренные швы h = 6 мм.

Нач. отд.	Шейнич		
Н. контр.	Шапран		
Гл. констр.	Шапран		
Гл. инж. пр.	Сонковский		
Разраб.	Лучко		
Проверил	Матвиенко		
Исполнил	Соколенко		

1.424.1-5.6С-68СБ

Связь СВ 188
Сборочный чертеж

Стадия	Масса	Масштаб
Р	1787,3	1:10 1:50

Лист | Листов 1

Укрниипроектстальконструкция

Инв. № подл. | Подпись и дата | Взам. инв. №

23572-08 118

https://zavodjbi.com/

Марка связи	Поз.	Наименование	Кол.	Масса ед., кг	Масса всех, кг	Примеч.
		Детали				
		Швеллер ГОСТ 8240-72 Вст3кп2 ГОСТ 380-71				
	1	10 ℓ=4860	4	41,8	167,2	
		Швеллер ГОСТ 8240-72 Вст3пс6-1 ТУ14-1-3023-80				
	2	18 ℓ=11500	2	187,5	375,0	
		Швеллер ГОСТ 8240-72 Вст3пс6 ГОСТ 380-71				
	3	24 ℓ=9930	4	238,3	953,2	
		Швеллер гнутый ГОСТ 8278-83 Вст3кп2 ГОСТ 380-71				
	4	80×50×4 ℓ=380	98	2,0	196,0	
		Лист ГОСТ 19903-74 Вст3кп2 ГОСТ 380-71				
	5	8×200 ℓ=258	4	3,3	13,2	
СВ 190	6	8×200 ℓ=218	8	2,7	21,6	
	7	8×420 ℓ=450	4	11,9	47,6	
		Лист ГОСТ 19903-74 Вст3пс6-1 ТУ14-1-3023-80				
	8	10×80 ℓ=400	4	2,5	10,0	
	9	10×80 ℓ=250	4	1,6	6,4	
	10	10×210 ℓ=450	4	7,4	29,6	
	11	14×410 ℓ=700	4	31,6	126,4	
	12	14×610 ℓ=800	2	53,6	107,2	
		Стандартные изделия				
	13	Болт М16-8g×50.58 ГОСТ 7798-70	20		2,27	
	14	Гайка М16-7Н.5 ГОСТ 5915-70	20		0,66	
	15	Шайба 16Б5Г ГОСТ 6402-70	20		0,16	

Нач.отд.	Шейнич	
Н.контр.	Шапран	
Гл.констр.	Шапран	
Гл.инж.пр.	Санковский	
Разраб.	Лучко	
Проверил	Матвиенко	
Исполнил	Соколенко	

1.424.1-5.6С-70

Связь СВ 190

Стадия	Лист	Листов
Р		1

Укрниипроектстальконструкция

Инв.№ подл. | Подпись и дата | Взам.инв.№

Марка связи	Поз.	Наименование	Кол.	Масса ед., кг	Масса всех, кг	Примеч.
		Детали				
		Швеллер ГОСТ 8240-72 Вст3кп2 ГОСТ 380-71				
	1	10 ℓ=4630	4	39,8	159,2	
		Швеллер ГОСТ 8240-72 Вст3пс6-1 ТУ14-1-3023-80				
	2	18 ℓ=11500	2	187,5	375,0	
		Швеллер ГОСТ 8240-72 Вст3пс6 ГОСТ 380-71				
	3	22 ℓ=9510	4	199,7	798,8	
		Швеллер гнутый ГОСТ 8278-83 Вст3кп2 ГОСТ 380-71				
	4	80×50×4 ℓ=380	94	2,0	188,0	
		Лист ГОСТ 19903-74 Вст3кп2 ГОСТ 380-71				
	5	8×200 ℓ=258	4	3,3	13,2	
СВ 189	6	8×200 ℓ=234	8	2,9	23,2	
	7	8×380 ℓ=400	4	9,6	38,4	
		Лист ГОСТ 19903-74 Вст3пс6-1 ТУ14-1-3023-80				
	8	10×80 ℓ=370	4	2,3	9,2	
	9	10×80 ℓ=250	4	1,6	6,4	
	10	10×220 ℓ=450	4	7,8	31,2	
	11	12×400 ℓ=660	4	24,9	99,6	
	12	12×600 ℓ=800	2	45,2	90,4	
		Стандартные изделия				
	13	Болт М16-8g×50.58 ГОСТ 7798-70	20		2,27	
	14	Гайка М16-7Н.5 ГОСТ 5915-70	20		0,66	
	15	Шайба 16Б5Г ГОСТ 6402-70	20		0,16	

Нач.отд.	Шейнич	
Н.контр.	Шапран	
Гл.констр.	Шапран	
Гл.инж.пр.	Санковский	
Разраб.	Лучко	
Проверил	Матвиенко	
Исполнил	Соколенко	

1.424.1-5.6С-69

Связь СВ 189

Стадия	Лист	Листов
Р		1

Укрниипроектстальконструкция

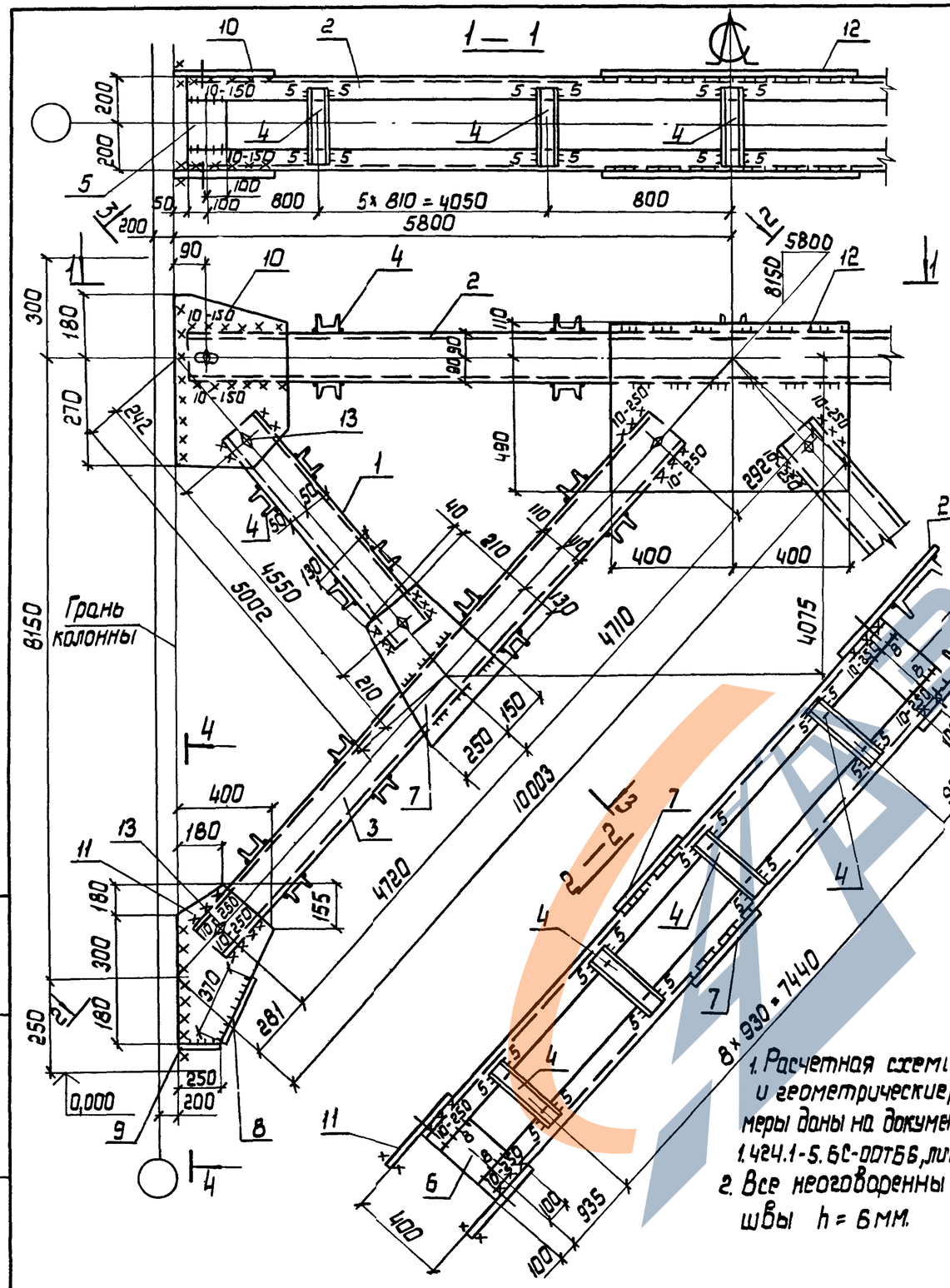

Сварные швы

Таблица

Тип и толщ. шва	Длина, м	Тип электрода	Примечание
5	21.2	Э42	Заводской
6	12.4	Э42	Заводской
6	8.8	Э42	Монтажный
8	3.2	Э42	Заводской
10	5.4	Э42	Монтаженый

1. Расчетная схема и геометрические размеры даны на документе 1.424.1-5.6С-ДОТБ6, лист 2
2. Все неоговоренные швы h = 6 мм.

Инв.№ подл. | Подпись и дата | Взам.инв.№

Нач.отд.	Шевинич		
Н.контр.	Шапран		
Гл.констр.	Шапран		
Гл.инж.пр.	Санковский		
Разраб.	Лучко		
Проверил	Матвиенко		
Исполнил	Соколенко		

1.424.1-5.6С-69СБ

Связь СВ 189
Сборочный чертеж

Стадия	Масса	Масштаб
Р	1850,9	1:10 1:50
Лист	Листов 1	

Укрниипроектстальконструкция

https://zavodbk.com/

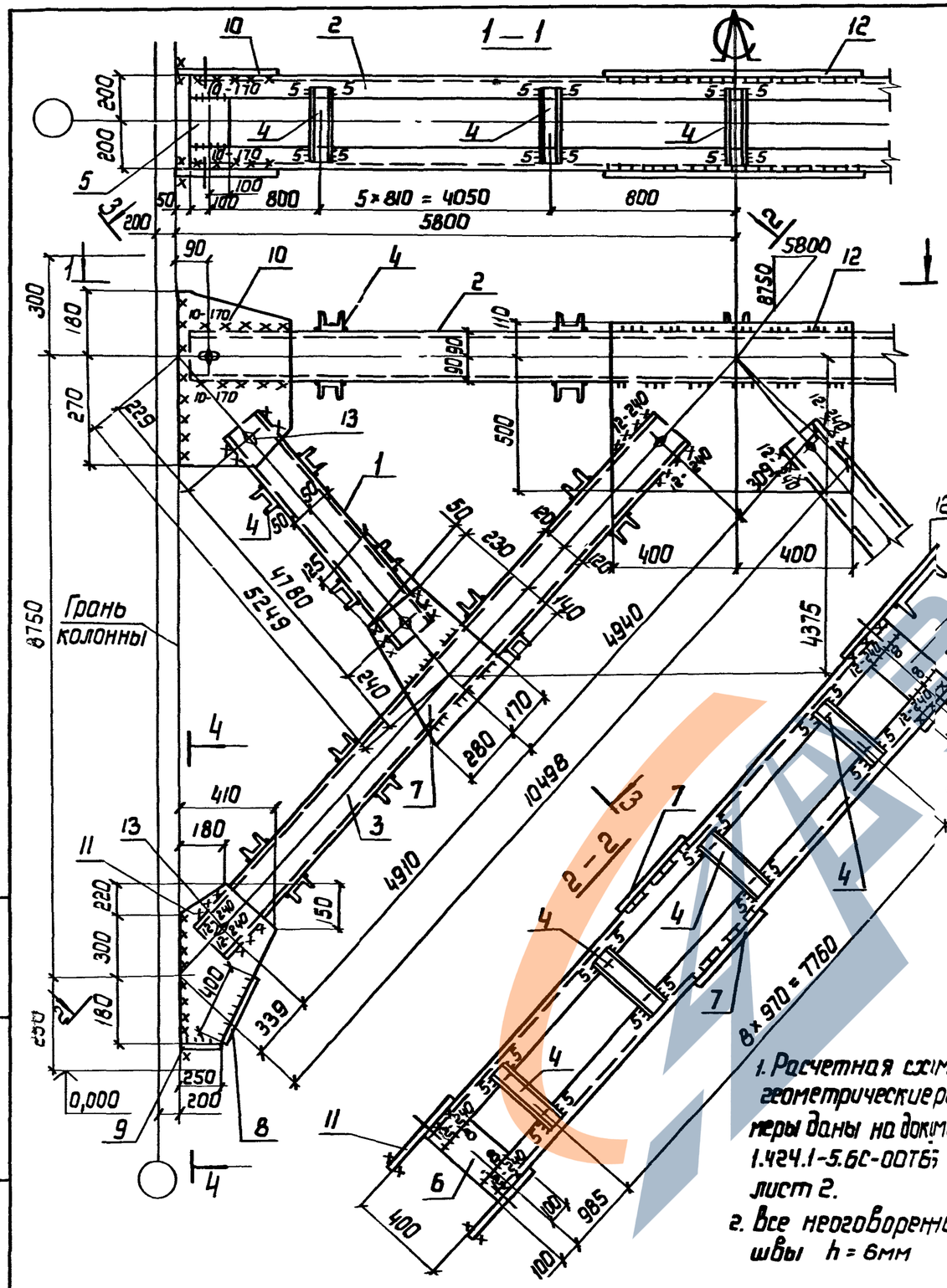

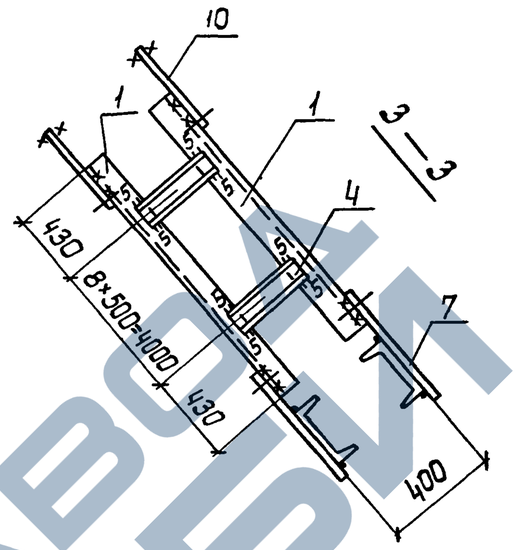

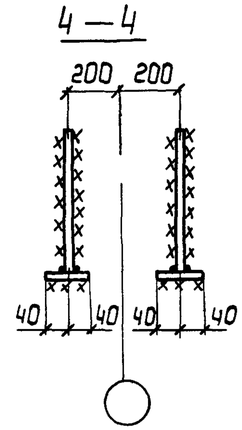

Деталь 10

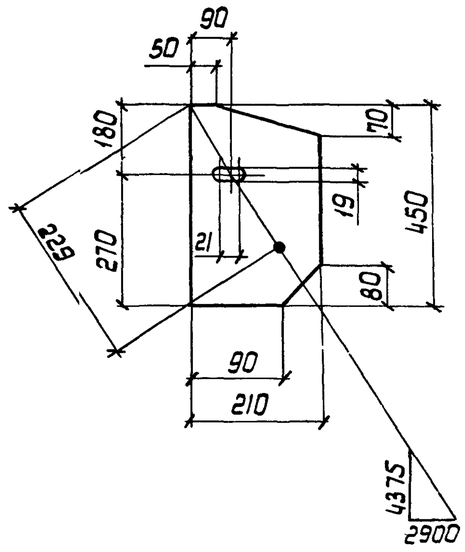

Сварные швы Таблица

Тип и толщ. шва	Длина, м	Тип электрода	Примечание
5	23.0	Э42	Заводской
6	13.6	Э42	Заводской
6	8.8	Э42	Монтажный
8	3.2	Э42	Заводской
10	1.4	Э42	Монтажный
12	3.9	Э42	Монтажный

1. Расчетная схема и геометрические размеры даны на документе 1.424.1-5.6С-007Б; лист 2.
2. Все неоговоренные швы h = 6мм

Нач.отд.	Шейнич	
Н.контр.	Шапран	
Гл.констр.	Шапран	
Гл.инж.пр.	Санковский	
Разраб.	Лучко	
Проверил	Матвиенко	
Исполнил	Соколенко	

1.424.1-5.6С-70С6

Связь СВ 190
Сборочный чертеж

Стадия	Масса	Масштаб
Р	2073,9	1:10 1:50
Лист	Листов 1	
Укрниипроектстальконструкция		

https://zavodbk.com/

Марка связи	Поз.	Наименование	Кол.	Масса ед., кг	Масса всех, кг	Примеч.
		Детали				
		Швеллер ГОСТ 8240-72 Вст3кп2 ГОСТ 380-71				
	1	10 Р = 5360	4	46,1	184,4	
		Швеллер ГОСТ 8240-72 Вст3пс6-1 ТУ14-1-3023-80				
	2	18 Р = 11500	2	187,5	375,0	
		Швеллер ГОСТ 8240-72 Вст3пс6 ГОСТ 380-71				
	3	24 Р = 10930	4	282,3	1049,2	
		Швеллер гнутый ГОСТ 8278-83 Вст3кп2 ГОСТ 380-71				
	4	80×50×4 Р = 380	102	2,0	204,0	
		Лист ГОСТ 19903-74 Вст3кп2 ГОСТ 380-71				
	5	8×200 Р = 258	4	3,3	13,2	
	6	8×200 Р = 218	8	2,7	21,6	
	7	8×430 Р = 510	4	13,8	55,2	
		Лист ГОСТ 19903-74 Вст3пс6-1 ТУ14-1-3023-80				
СВ 192	8	10×80 Р = 450	4	2,8	11,2	
	9	10×80 Р = 200	4	1,3	5,2	
	10	10×200 Р = 440	4	6,9	27,6	
	11	14×400 Р = 730	4	32,1	128,4	
	12	14×610 Р = 740	2	49,6	99,2	
		Стандартные изделия				
	13	Болт М16-8g×50.58 ГОСТ 7798-70	20		2,27	
	14	Гайка М16-7н.5 ГОСТ 5915-70	20		0,66	
	15	Шайба 16 65Г ГОСТ 6402-70	20		0,16	

Инв.№ подл. | Подпись и дата | Взам.инв.№

Нач.отд.	Шейнич	
Н.контр.	Шапран	
Гл.констр	Шапран	
Гл.инж.пр	Санковский	
Разраб.	Лучко	
Проверил	Матвиенко	
Исполнил	Соколенко	

1.424.1-5.6С-72

Связь СВ 192

Стадия	Лист	Листов
Р		1

Укрниипроектсталь-конструкция

Марка связи	Поз.	Наименование	Кол.	Масса ед., кг	Масса всех, кг	Примеч.
		Детали				
		Швеллер ГОСТ 8240-72 Вст3кп2 ГОСТ 380-71				
	1	10 Р = 5120	4	44,0	176,0	
		Швеллер ГОСТ 8240-72 Вст3пс6-1 ТУ14-1-3023-80				
	2	18 Р = 11500	2	187,5	375,0	
		Швеллер ГОСТ 8240-72 Вст3пс6 ГОСТ 380-71				
	3	24 Р = 10430	4	250,3	1001,2	
		Швеллер гнутый ГОСТ 8278-83 Вст3кп2 ГОСТ 380-71				
	4	80×50×4 Р = 380	98	2,0	196,0	
		Лист ГОСТ 19903-74 Вст3кп2 ГОСТ 380-71				
СВ 191	5	8×200 Р = 258	4	3,3	13,2	
	6	8×200 Р = 218	8	2,7	21,6	
	7	8×420 Р = 500	4	13,2	52,8	
		Лист ГОСТ 19903-74 Вст3пс6-1 ТУ14-1-3023-80				
	8	10×80 Р = 450	4	2,8	11,2	
	9	10×80 Р = 200	4	1,3	5,2	
	10	10×200 Р = 450	4	7,1	28,4	
	11	14×410 Р = 720	4	32,5	130,0	
	12	14×610 Р = 700	2	46,9	93,8	
		Стандартные изделия				
	13	Болт М16-8g×50.58 ГОСТ 7798-70	20		2,27	
	14	Гайка М16-7н.5 ГОСТ 5915-70	20		0,66	
	15	Шайба 16 65Г ГОСТ 6402-70	20		0,16	

Инв.№ подл. | Подпись и дата | Взам.инв.№

Нач.отд.	Шейнич	
Н.контр.	Шапран	
Гл.констр	Шапран	
Гл.инж.пр.	Санковский	
Разраб.	Лучко	
Проверил	Матвиенко	
Исполнил	Соколенко	

1.424.1-5.6С-71

Связь СВ 191

Стадия	Лист	Листов
Р		1

Укрниипроектсталь-конструкция

23572-08 122

https://zavodjx.com/

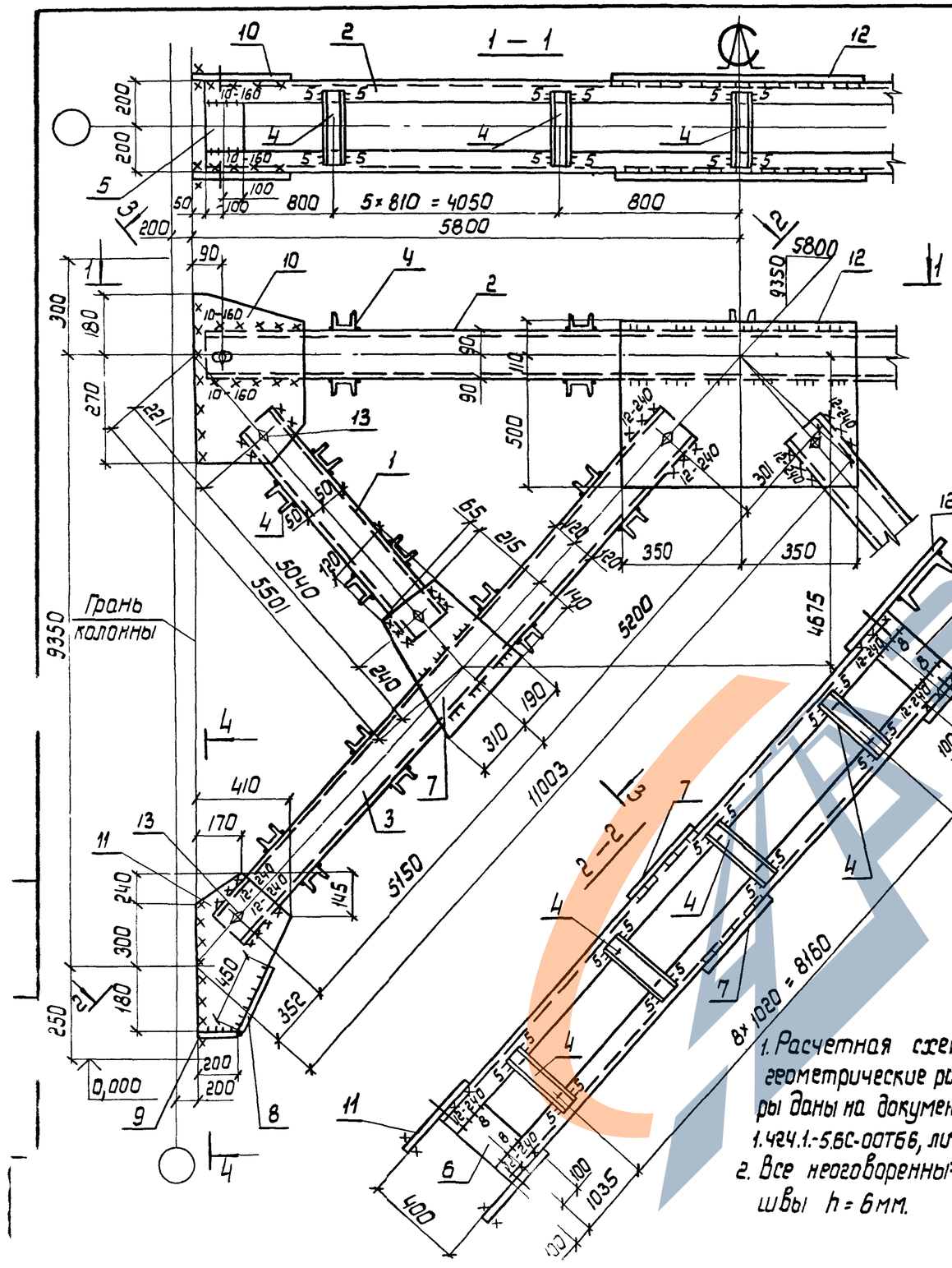

Сварные швы

Таблица

Тип и толщ. шва	Длина, м	Тип электрода	Примечание
⌐5	23.0	Э42	Заводской
⌐6	13.6	Э42	Заводской
⌐6	8.8	Э42	Монтажный
⌐8	3.2	Э42	Заводской
⌐10	1.4	Э42	Монтажный
⌐12	3.9	Э42	Монтажный

1. Расчетная схема и геометрические размеры даны на документе 1.424.1-5.6С-00ТБ6, лист 2.
2. Все неоговоренные швы $h = 6$ мм.

Нач. отд.	Шейнич		
Н. контр.	Шапран		
Гл. констр.	Шапран		
Гл. инж. пр.	Санковский		
Разраб.	Лучко		
Проверил	Матвиенко		
Исполнил	Гоколенко		

1.424.1-5.6С-71СБ

Связь СВ 191
Сборочный чертеж

Стадия	Масса	Масштаб
Р	2125,5	1:10 1:50
Лист	Листов 1	

Укрниипроектстальконструкция

https://zavodjbi.com/

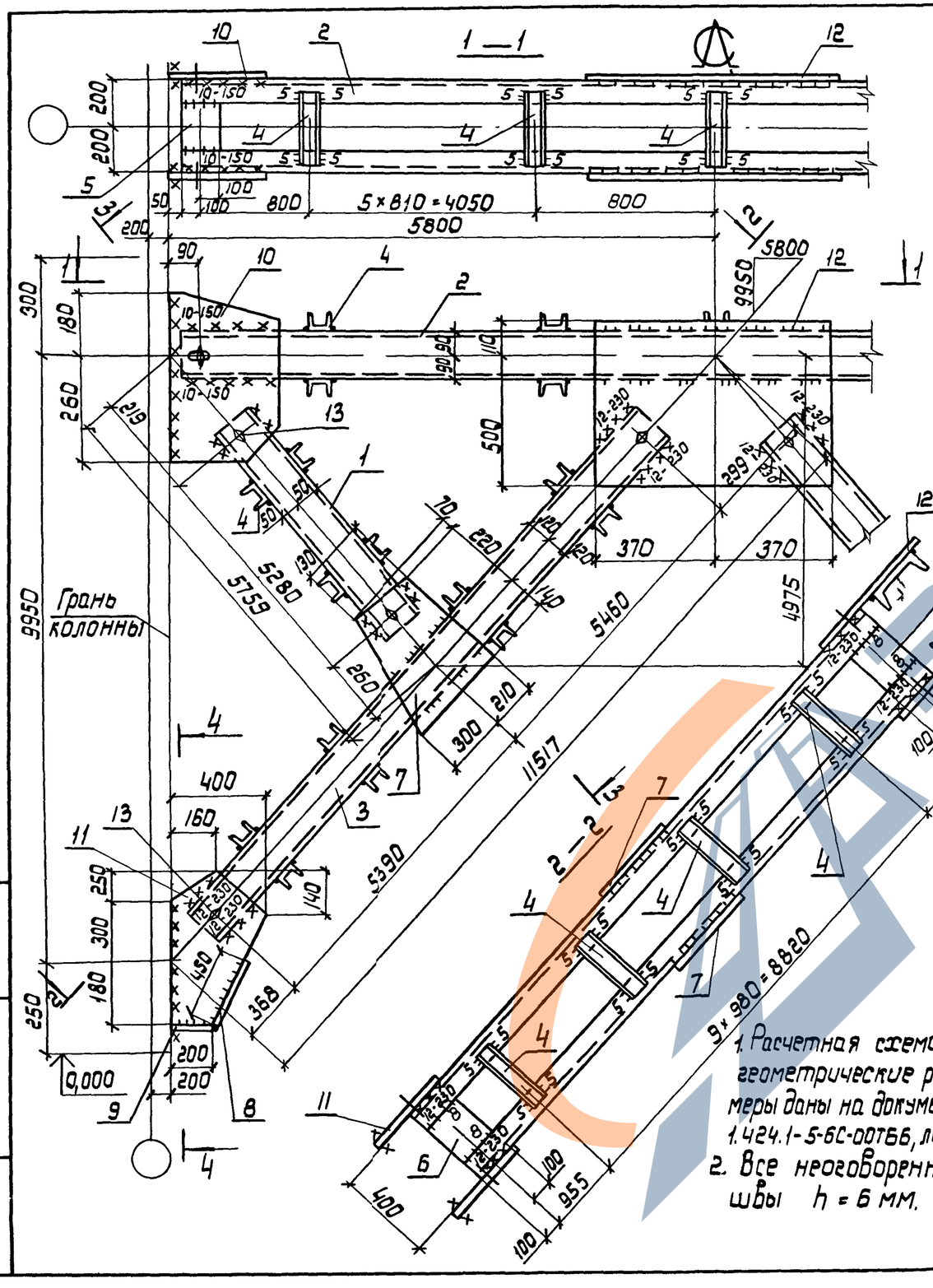

Сварные швы

Таблица

Тип и толщ. шва	Длина, м	Тип электрода	Примечание
5	24.2	Э42	Заводской
6	13.8	Э42	Заводской
6	8.8	Э42	Монтажный
8	3.2	Э42	Заводской
10	1.2	Э42	Монтажный
12	3.7	Э42	Монтажный

1. Расчетная схема и геометрические размеры даны на документе 1.424.1-5-6С-ООТБ6, лист 2.
2. Все неоговоренные швы $h = 6$ мм.

Нач.отд.	Шейнич	
Н.контр.	Шапран	
Гл.констр.	Шапран	
Гл.инж.пр.	Сенкевский	
Разраб.	Лучко	
Проверил	Матвиенко	
Исполнил	Соколенко	

1.424.1-5.6С-72С6

Связь СВ 1912
Сборочный чертеж

Стадия	Масса	Масштаб
Р	2195,9	1:10 1:50
Лист	Листов 1	

Укрниипроектстальконструкция

23572-08 124

Инв.№ подл. | Подпись и дата | Взам.инв.№

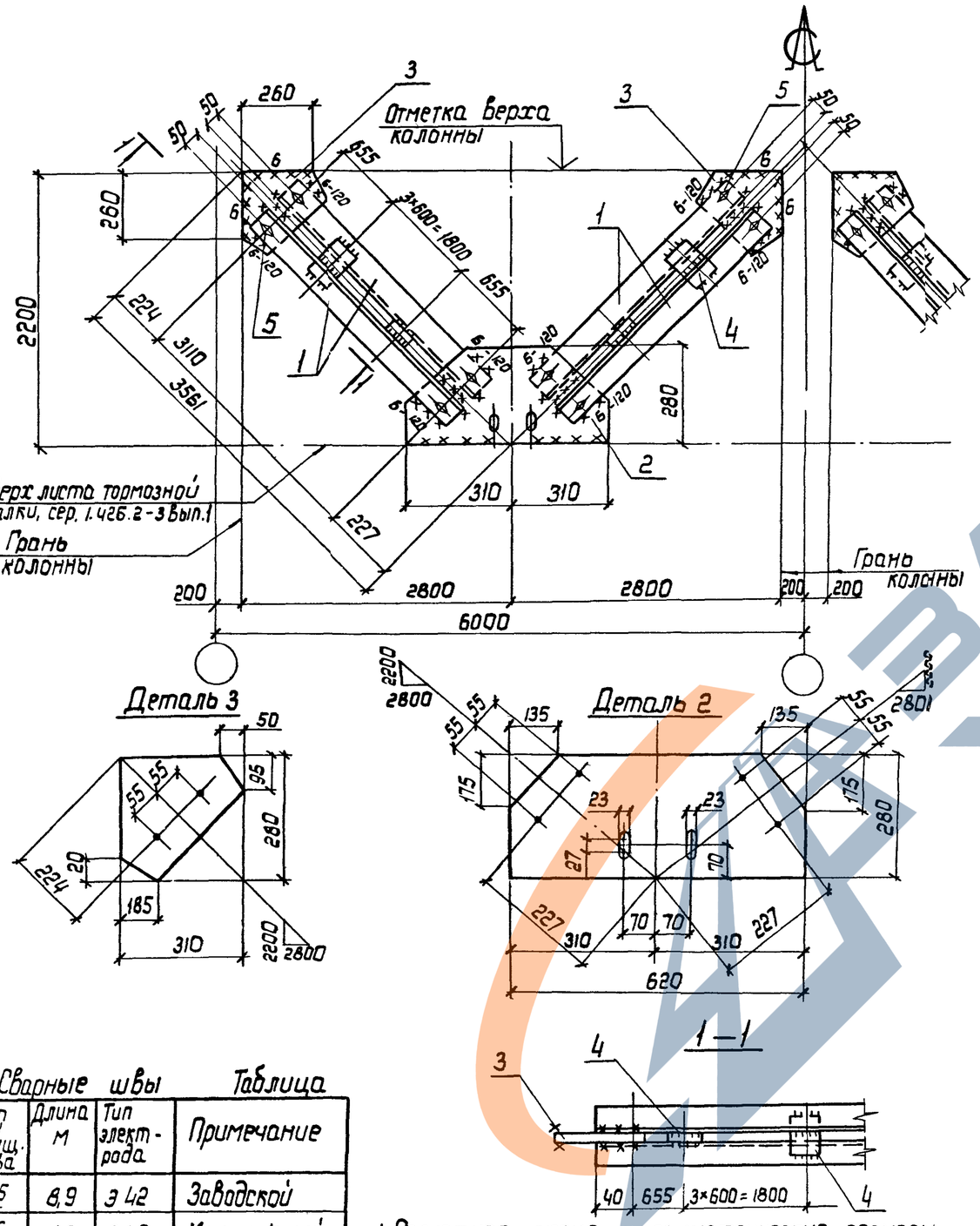

Марка связи	Поз.	Наименование	Кол.	Масса ед, кг	Масса всех, кг	Примечание
		Детали				
		Уголки ГОСТ 8509-86 Вст3пс6-1 ТУ 14-1-3023-80				
	1	90×90×6 P = 3190	8	26,6	212,8	
		Лист ГОСТ 19903-74 Вст3пс6-1 ТУ 14-1-3023-80				
	2	10×280 P = 620	2	13,6	27,2	
	3	10×280 P = 310	4	6,8	27,2	
	4	10×60 P = 160	16	0,8	12,8	
СВ 193		**Стандартные изделия**				
	5	Болт М16-8g×40.58 ГОСТ 7798-70	16		1,56	
	6	Гайка М16-7Н.5 ГОСТ 5915-70	16		0,53	
	7	Шайба 16 65Г ГОСТ 6402-70	16		0,13	

Сварные швы Таблица

Тип шва	Длина м	Тип электрода	Примечание
5	8,9	Э42	Заводской
5	11,3	Э42	Монтажный

1. Расчетная схема и геометрические размеры на документе 1.424.1-5.6С-00ТБ7.
2. Неоговоренные швы h. 5 мм.

Нач. отд.	Шейнич	
Н. контр.	Шапран	
Гл. констр.	Шапран	
Гл. инж. пр.	Санковский	
Разраб.	Лучко	
Проверил	Матвиенко	
Исполнил	Баран	

1.424.1-5.6С-73

Связь СВ 193

Стадия	Масса	Масштаб
Р	282,8	1:50 1:15
Лист	Листов 1	

Укрниипроектстальконструкция

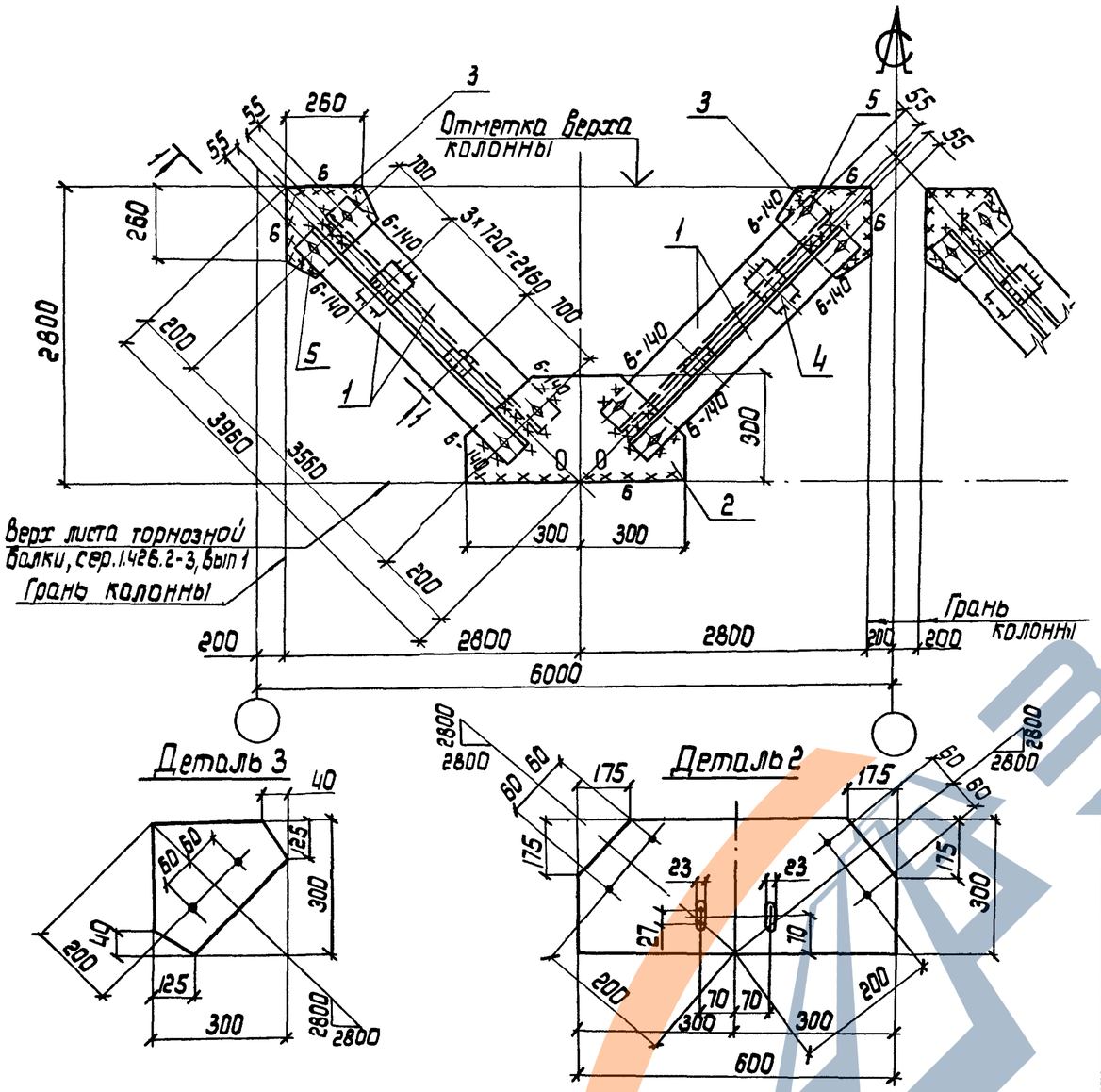

Марка связи	Поз.	Наименование	Кол.	Масса ед., кг	Масса всех, кг	Примечание
		Детали				
		Уголки ГОСТ 8509-86 Ст3пс 6-1 ТУ 14-1-3023-80				
	1	100×100×8 ℓ = 3640	8	44,6	356,8	
		Лист ГОСТ 19903-74 Ст3пс 6-1 ТУ 14-1-3023-80				
	2	10×300 ℓ = 600	2	14,1	28,2	
	3	10×300 ℓ = 300	4	7,1	28,4	
	4	10×60 ℓ = 170	16	0,8	12,8	
СВ 194		**Стандартные изделия**				
	5	Болт М16-8g×40.58 ГОСТ 7798-70	16		1,56	
	6	Гайка М16-7Н.5 ГОСТ 5915-70	16		0,53	
	7	Шайба 16 65Г ГОСТ 6402-70	16		0,13	

Сварные швы Таблица

Тип и толщ. шва	Длина, м	Тип электрода	Примечание
▽5	9.3	Э42	Заводской
▽6	10,7	Э42	Монтажный

1. Расчетная схема и геометрические размеры на документе 1.424.1-5.6С-00ТБ7.
2. Неоговоренные швы $h = 5$ мм.

Нач. отд.	Шейнич	
Н. контр.	Шапран	
Гл. констр.	Шапран	
Гл. инж. пр.	Санковский	
Разраб.	Лучко	
Проверил	Матвиенко	
Исполнил	Баран	

1.424.1-5.6С-74

Связь СВ 194

Стадия	Масса	Масштаб
Р	430,5	1:50 1:15
Лист	Листов 1	

Укрниипроектстальконструкция

Инв. № подл. | Подпись и дата | Взам. инв. №

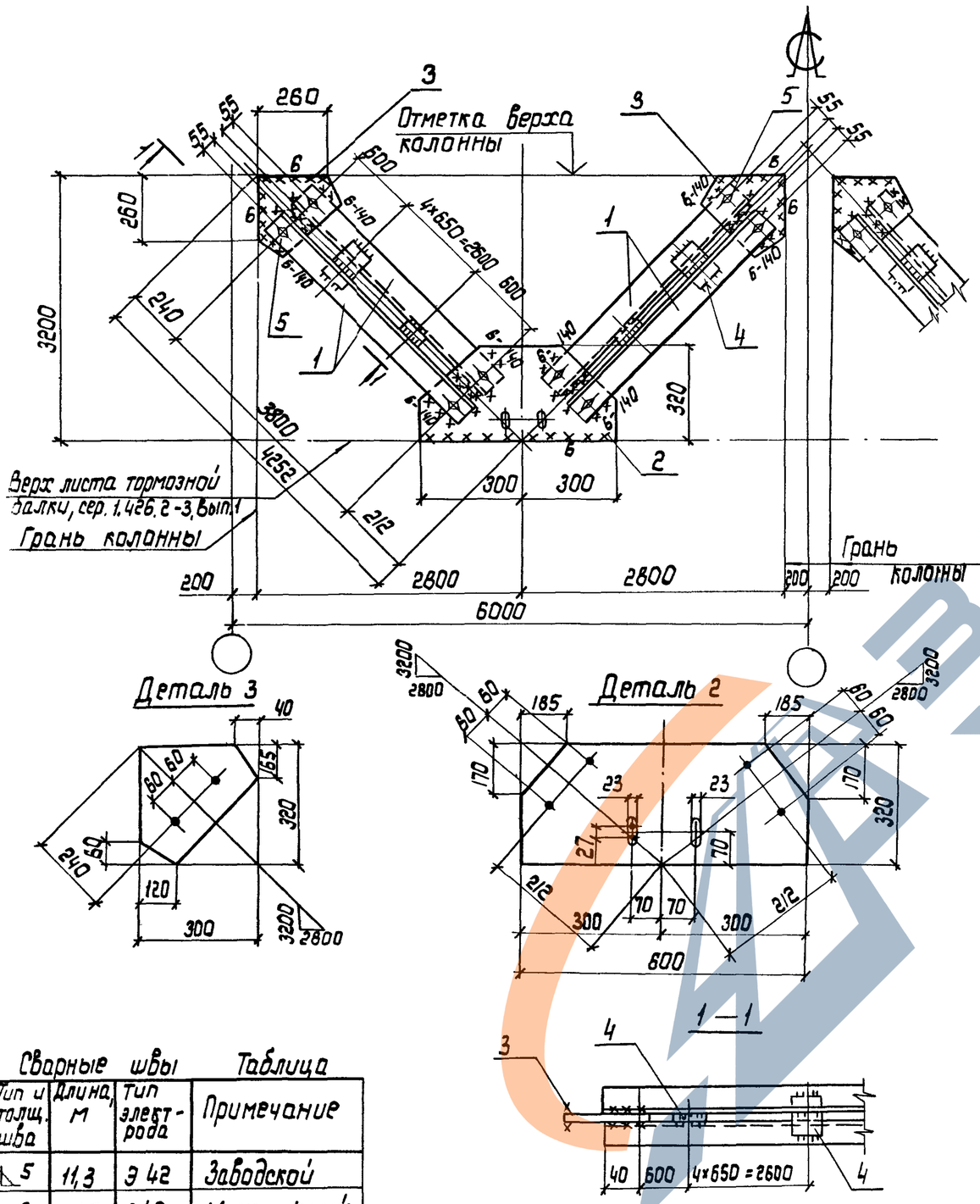

Марка связи	Поз.	Наименование	Кол.	Масса ед., кг	Масса всех, кг	Примечание
		Детали				
		Уголки ГОСТ 8509-86 Ст3пс 6-1 ТУ 14-1-3023-80				
	1	100×100×7 ℓ = 3880	8	41,9	335,2	
		Лист ГОСТ 19903-74 Ст3пс 6-1 ТУ 14-1-3023-80				
	2	10×320 ℓ = 600	2	15,1	30,2	
	3	10×300 ℓ = 320	4	7,5	30,0	
	4	10×60 ℓ = 170	20	0,8	16,0	
		Стандартные изделия				
СВ 195	5	Болт М16-8g×40.58 ГОСТ 7798-70	16		1,56	
	6	Гайка М16-7Н.5 ГОСТ 5915-70	16		0,53	
	7	Шайба 16 65Г ГОСТ 6402-70	16		0,13	

Сварные швы Таблица

Тип и толщ. шва	Длина, м	Тип электрода	Примечание
◺5	11,3	Э42	Заводской
◺6	11,7	Э42	Монтажный

1. Расчетная схема и геометрические размеры на документе 1.424.1-5.6С-00 ТБ7.
2. Неоговоренные швы h=5 мм.

Нач. отд.	Шейнич	
Н. контр.	Шапран	
Гл. констр.	Шапран	
Гл. инж. пр.	Сонковский	
Разраб.	Лучко	
Проверил	Матвиенко	
Исполнил	Барам	

1.424.1-5.6С-75

Связь СВ 1.95

Стадия	Масса	Масштаб
Р	415,5	1:50 1:15
Лист	Листов 1	

Укрниипроектстальконструкция

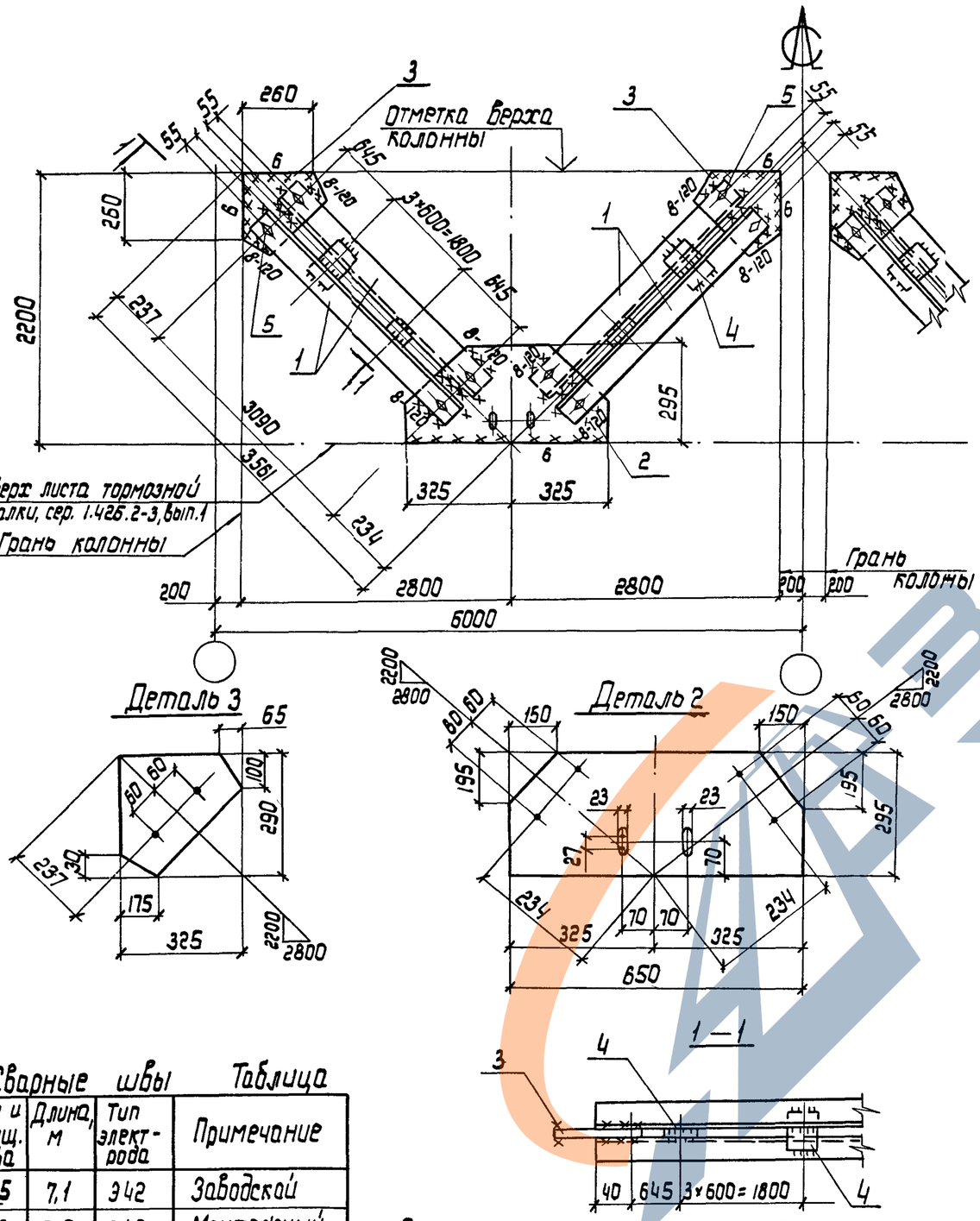

Марка связи	Поз.	Наименование	Кол.	Масса ед, кг	Масса всех, кг	Примечание
		Детали				
		Уголки ГОСТ 8509-86 Ст3пс 6-1 ТУ 14-1-3023-80				
	1	100×100×8 P=3170	8	38,8	310,4	
		Лист ГОСТ 19903-74 Ст3пс 6-1 ТУ 14-1-3023-80				
	2	10×295 P=650	2	15,1	30,2	
	3	10×290 P=325	4	7,4	29,6	
	4	10×60 P=170	16	0,8	12,8	
СВ196		**Стандартные изделия**				
	5	Болт М16-8g×40.58 ГОСТ 7798-70	16		1,56	
	6	Гайка М16-7Н.5 ГОСТ 5915-70	16		0,53	
	7	Шайба 16 65Г ГОСТ 6402-70	16		0,13	

Сварные швы Таблица

Тип и толщ. шва	Длина, м	Тип электрода	Примечание
◺5	7,1	Э42	Заводской
◺6	7,0	Э42	Монтажный
◺8	5,0	Э42	Монтажный

1. Расчетная схема и геометрические размеры на документе 1.424.1-5.6С-00 ТБ7.
2. Неоговоренные швы h = 5мм.

Нач. отд.	Шейнич	
Н. контр.	Шапран	
Гл. констр.	Шапран	
Гл. инж. пр.	Санковский	
Разраб.	Лучко	
Проверил	Матвиенко	
Исполнил	Барам	

1.424.1-5.6С-76

Связь СВ 196

Стадия	Масса	Масштаб
Р	386,8	1:50 1:15
Лист	Листов 1	

Укрниипроектстальконструкция

Инв. № подл. | Подпись и дата | Взам. инв. №

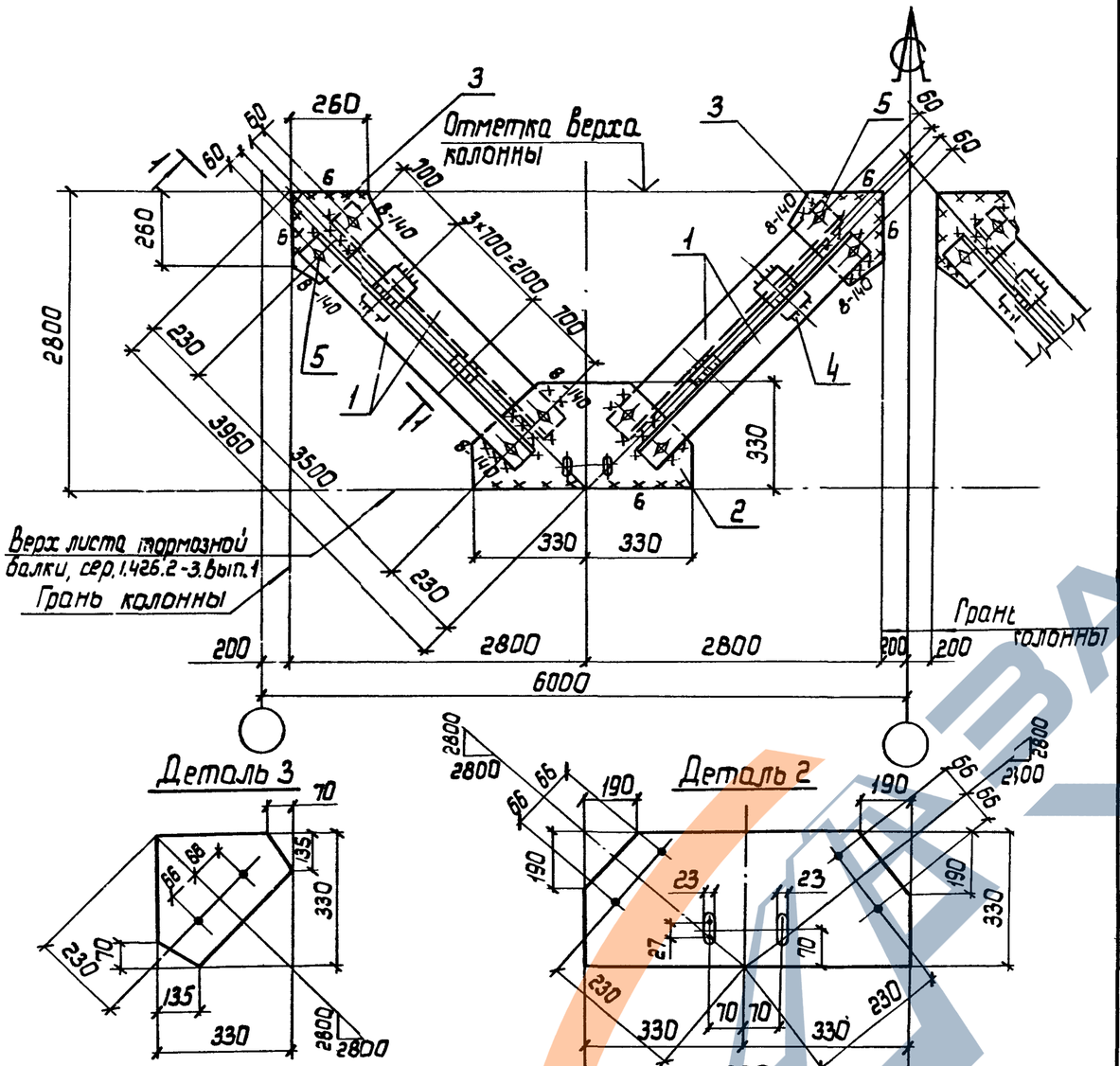

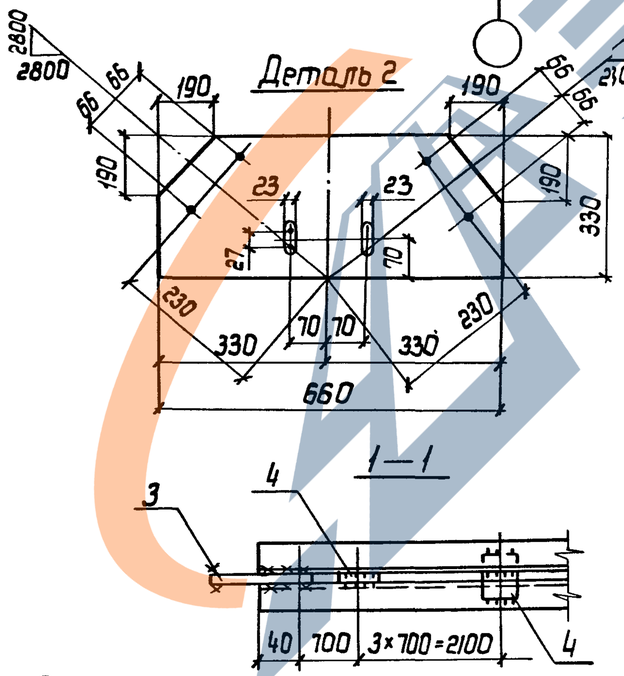

Сварные швы Таблица

Тип, марка защ. шва	Длина м	Тип электрода	Примечание
Б5	9,6	Э42	Заводской
Б6	1,0	Э42	Монтажный
Б3	5,5	Э42	Монтажный

1. Расчетная схема и геометрические размеры на документе 1.424.1-5.6С-00ТБ7.
2. Неоговоренные швы $h = 5$ мм.

Марка связи	Поз.	Наименование	Кол.	Масса ед., кг	Масса всех, кг	Примечание
		Детали				
		Уголки ГОСТ 8509-86 Ст3пс 6-1 ТУ 14-1-3023-80				
	1	110×110×8 ℓ=3580	8	48,3	386,4	
		Лист ГОСТ 19903-74 Ст3пс 6-1 ТУ 14-1-3023-80				
	2	12×330 ℓ=660	2	20,5	41,0	
	3	12×330 ℓ=330	4	10,2	40,8	
	4	12×60 ℓ=180	16	1,0	16,0	
		Стандартные изделия				
СВ 197	5	Болт М16-8g×40.58 ГОСТ 7798-70	16		1,56	
	6	Гайка М16-7Н.5 ГОСТ 5915-70	16		0,53	
	7	Шайба 16 65Г ГОСТ 6402-70	16		0,13	

Нач.отд.	Шейнич	
Н.контр.	Шапран	
Гл.констр.	Шапран	
Гл.инж.пр.	Санковский	
Разраб.	Лучко	
Проверил	Матвиенко	
Исполнил	Барам	

1.424.1-5.6С-77

Связь СВ 197

Стадия	Масса	Масштаб
Р	489,0	1:50 1:15
Лист	Листов 1	

Укрниипроектстальконструкция

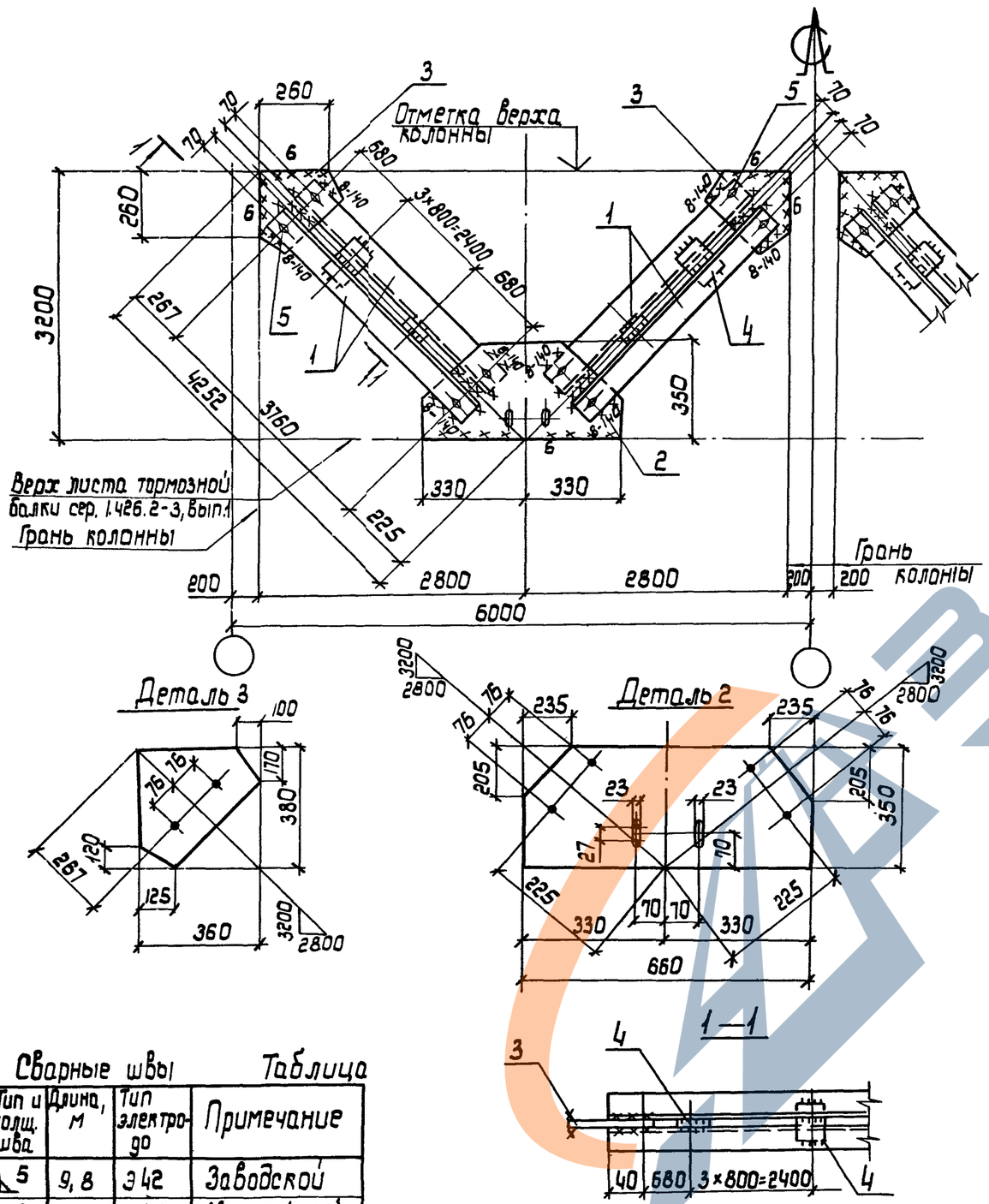

Марка связи	Поз	Наименование	Кол	Масса ед, кг	Масса всех, кг	Примечание
		Детали				
		Уголки ГОСТ 8509-86 Вст3пс6-1 ТУ 14-1-3023-80				
	1	125×125×8 P = 3840	8	59,4	475,2	
		Лист ГОСТ 19903-74 Вст3пс6-1 ТУ 14-1-3023-80				
	2	12×350 P = 660	2	21,6	43,6	
	3	12×360 P = 380	4	12,9	51,6	
	4	12×60 P = 190	16	1,1	17,6	
СВ 198		**Стандартные изделия**				
	5	Болт М16-8g×40.58 ГОСТ 7798-70	16		1,56	
	6	Гайка М16-7Н.5 ГОСТ 5915-70	16		0,53	
	7	Шайба 16 65Г ГОСТ 6402-70	16		0,13	

Сварные швы Таблица

Тип и толщ. шва	Длина, м	Тип электрода	Примечание
◺5	9,8	Э42	Заводской
◺6	7,0	Э42	Монтажный
◺8	5,5	Э42	Монтажный

1. Расчетная схема и геометрические размеры на документе 1.424.1-5.6С-00ТБ7.
2. Неоговоренные швы $h = 5$ мм.

Нач. отд.	Шейнич	
Н. контр.	Шапран	
Гл. констр	Шапран	
Гл. инженер	Санковский	
Разраб.	Лучко	
Проверил.	Матвиенко	
Исполнил	Боран	

1.424.1-5.6С-78

Связь СВ 198

Стадия	Масса	Масштаб
Р	593,9	1:50 1:15

Лист | Листов 1

Укрниипроектсталь-конструкция

Инв. № подл. | Подпись и дата | Взам. инв. №

23572-08 130

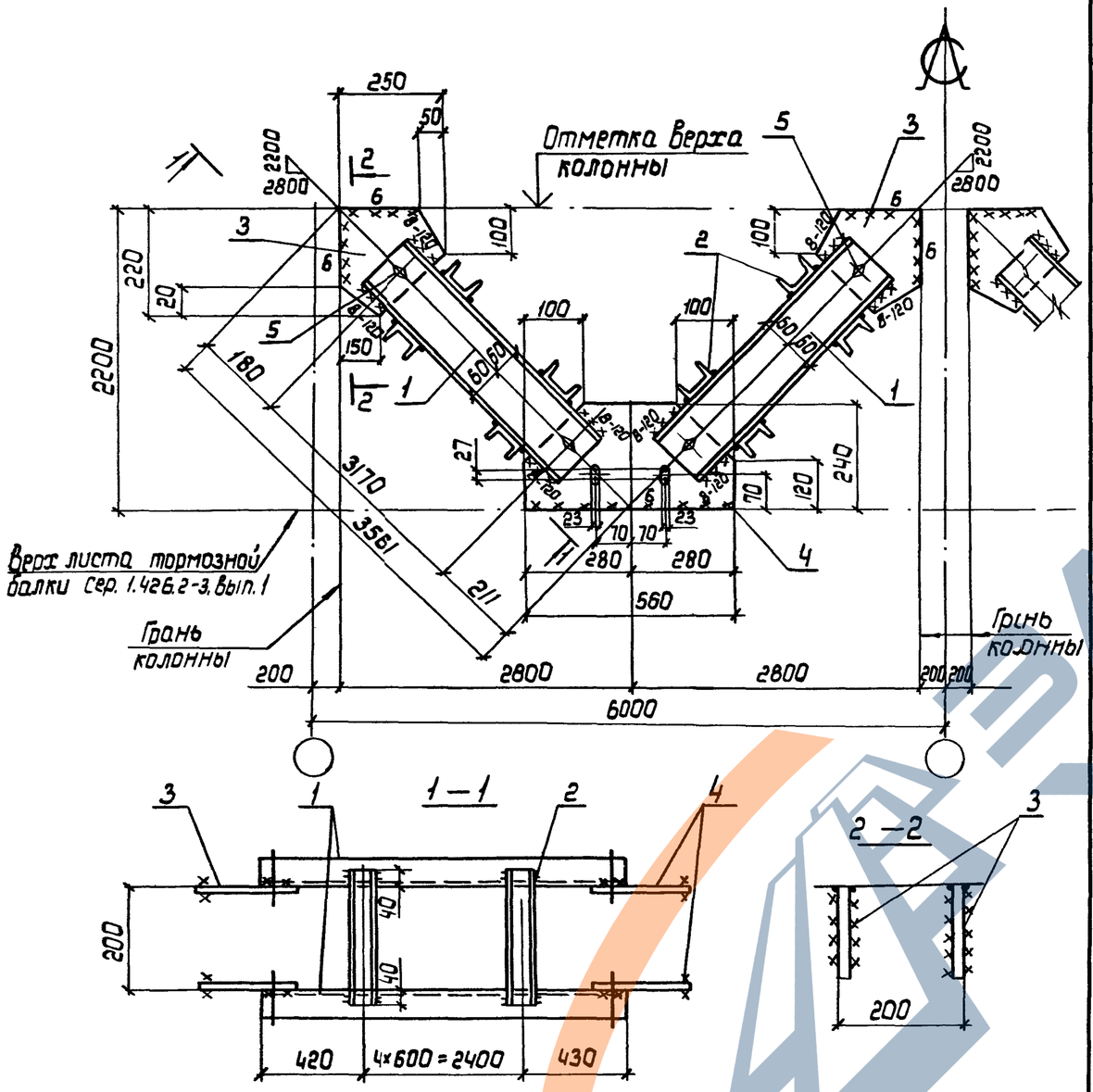

Марка связи	Поз.	Наименование	Кол.	Масса ед., кг	Масса всех, кг	Примечание
		Детали				
		Швеллер ГОСТ 8240-86 Ст3 кп2 ГОСТ 380-71				
	1	12 ℓ = 3250	8	33,8	270,4	
		Швеллеры гнутые ГОСТ 8278-83 Ст3 кп ГОСТ 16523-70				
	2	60×32×3 ℓ = 280	40	0,7	28,0	
		Лист ГОСТ 19903-74 Ст3 пс 6-1 ТУ14-1-3023-80				
СВ 199	3	10×220 ℓ = 250	8	4,3	34,4	
	4	10×240 ℓ = 560	4	10,6	42,4	
		Стандартные изделия				
	5	Болт М16-8g×40.58 ГОСТ 7798-70	16		1,56	
	6	Гайка М16-7Н.5 ГОСТ 5915-70	16		0,53	
	7	Шайба 16 65Г ГОСТ 6402-70	16		0,13	

Сварные швы Таблица

Тип и толщ. шва	Длина, м	Тип электрода	Примечание
◺5	11,2	Э42	Заводской
◺6	10,9	Э42	Монтажный
◺8	3,8	Э42	Монтажный

1. Расчетная схема и геометрические размеры на документе 1.424.1-5.6С-00 ТБ7.
2. Неоговоренные швы h=5мм.

Нач. отд.	Шейнич	
Н. контр.	Шапран	
Гл. констр.	Шапран	
Гл. инж. пр.	Санковский	
Разраб.	Лучка	
Проверил	Матвиенко	
Исполнил	Шкробот	

1.424.1-5.6С-79

Связь СВ 199

Стадия	Масса	Масштаб
Р	378,9	1:50 1:15
Лист	Листов 1	

Укрниипроектсталь-конструкция

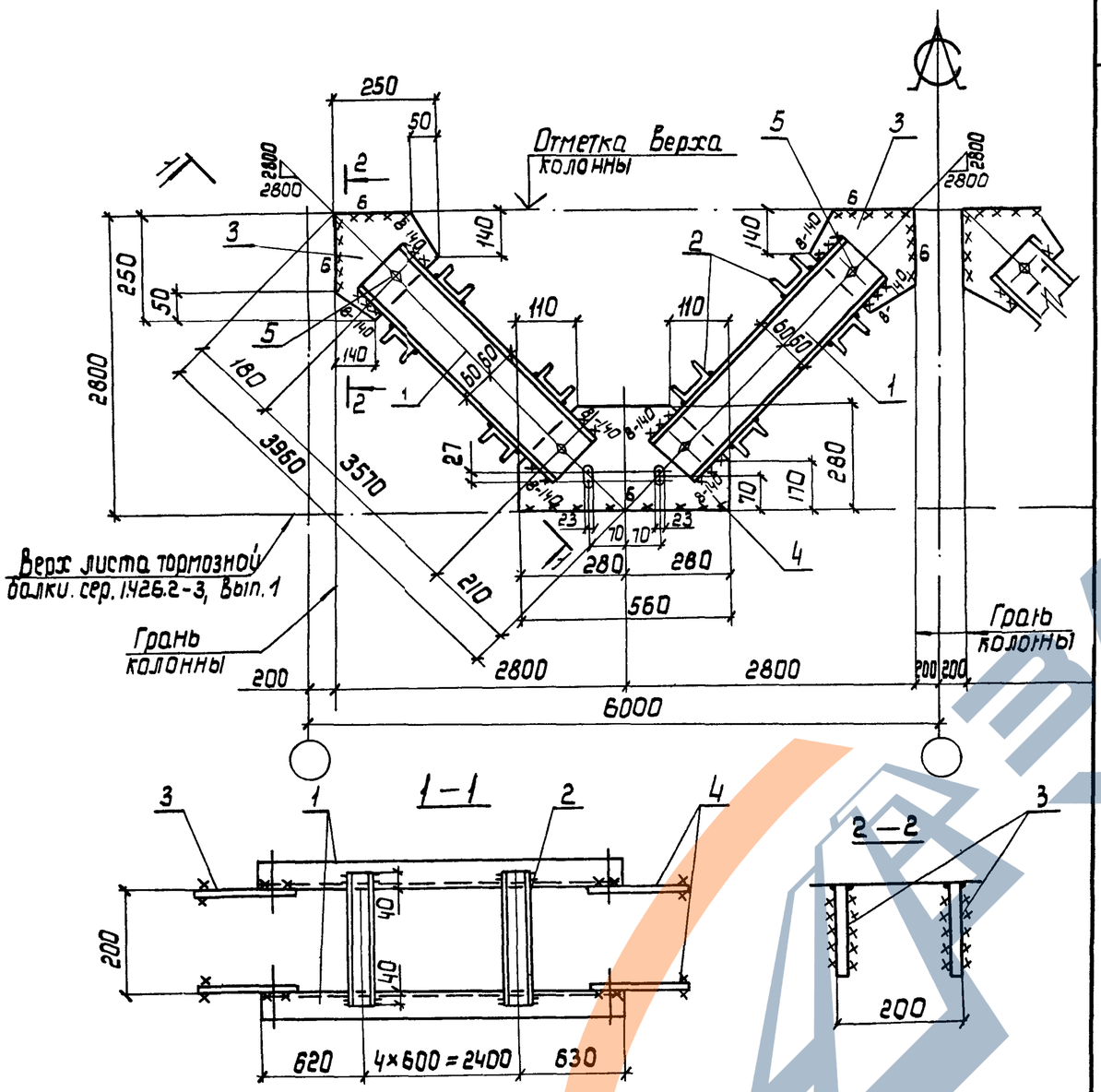

Марка связи	Поз.	Наименование	Кол.	Масса ед., кг	Масса всех, кг	Примечание
		Детали				
		Швеллер ГОСТ 8240-86 Вст 3 кп 2 ГОСТ 380-71				
	1	12 Р= 3650	8	38,0	304,0	
		Швеллер гнутый ГОСТ 8278-83 Вст 3 кп ГОСТ 16523-70				
	2	60×32×3 Р= 280	40	0,7	28,0	
		Лист ГОСТ 19903-74 Вст 3пс 6-1 ТУ 14-1-3023-80				
СВ 200	3	12×250 Р= 250	8	5,9	47,2	
	4	12×280 Р= 560	4	14,8	59,2	
		Стандартные изделия				
	5	Болт М16-8g×40.58 ГОСТ 7798-70	16		1,56	
	6	Гайка М16-7Н.5 ГОСТ 5915-70	16		0,53	
	7	Шайба 16 65Г ГОСТ 6402-70	16		0,13	

Сварные швы Таблица

Тип и толщ. шва	Длина, м	Тип электрода	Примечание
◺5	11,2	Э42	Заводской
◺8	10,9	Э42	Монтажный
◺8	4,5	Э42	Монтажный

1. Расчетная схема и геометрические размеры на документе 1.424.1-5.6С-00 ТБ7.
2. Неоговоренные швы h= 5мм.

Нач. отд.	Шейнич		
Н. контр.	Шапран		
Гл. констр.	Шапран		
Гл. инж. пр.	Санковский		
Разраб.	Лучко		
Проверил	Матвиенко		
Исполнил	Шкробот		

1.424.1-5.6С-80

Связь СВ 200

Стадия	Масса	Масштаб
Р	442,8	1:50 1:15
Лист	Листов 1	

Укрниипроектсталь-конструкция

23572-08 13с

Подпись и дата | Взам. инв. №

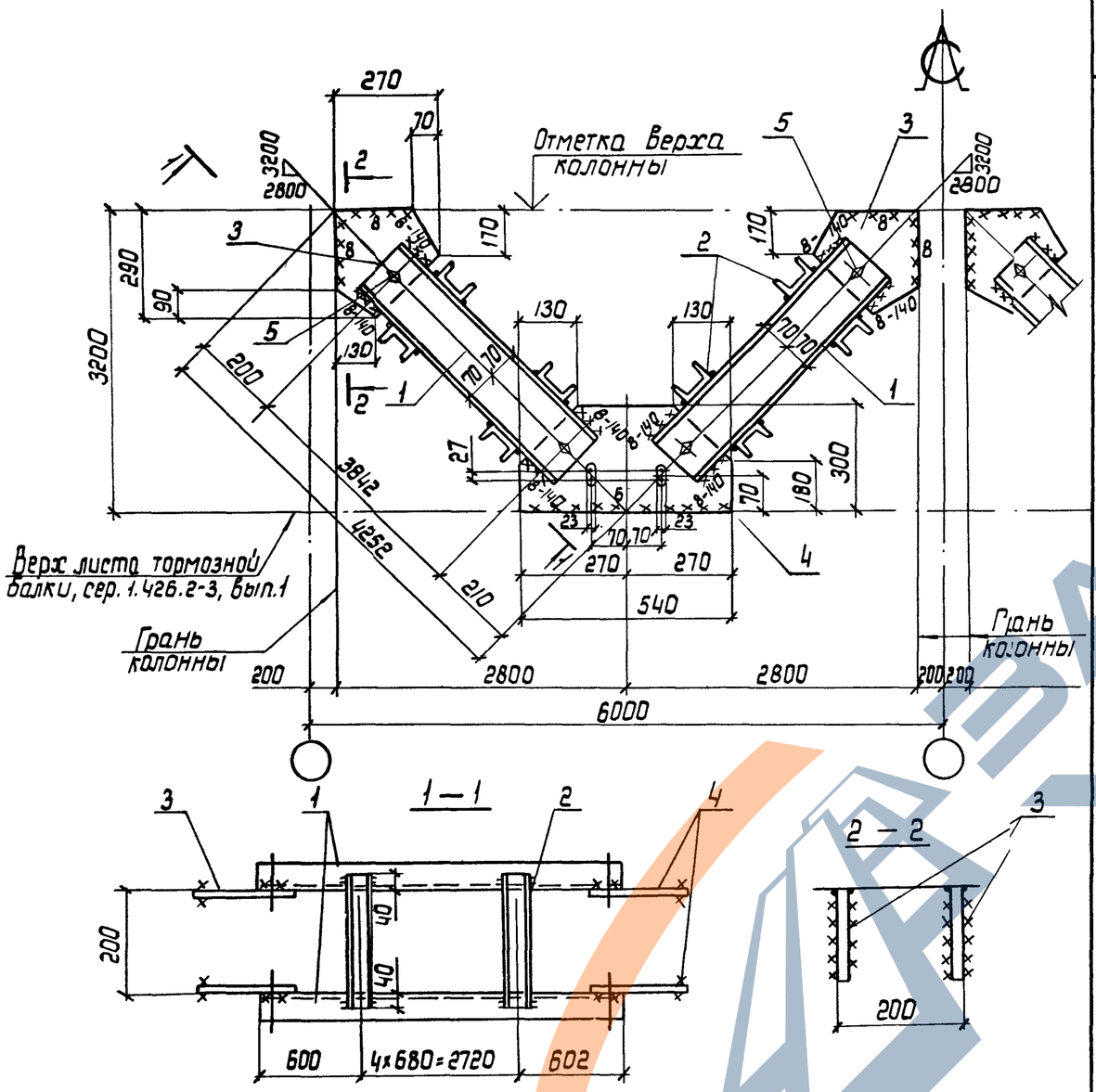

Марка связи	Поз.	Наименование	Кол.	Масса ед., кг	Масса всех, кг	Примечание
		Детали				
		Швеллер ГОСТ 8240-86 Ст 3 кп 2 ГОСТ 380-71				
	1	14 ℓ=3922	8	48,2	385,6	
		Швеллер гнутый ГОСТ 8278-83 Ст 3 кп ГОСТ 16523-70				
	2	60×32×3 ℓ=280	40	0,7	28,0	
		Лист ГОСТ 19903-74 Ст 3 пс 6-1 ТУ14-1-3023-80				
СВ 201	3	12×270 ℓ=290	8	7,4	59,2	
	4	12×300 ℓ=540	4	15,3	61,2	
		Стандартные изделия				
	5	Болт М16-8g×40.58 ГОСТ 7798-70	16		1,56	
	6	Гайка М16-7Н.5 ГОСТ 5915-70	16		0,53	
	7	Шайба 16 65Г ГОСТ 6402-70	16		0,13	

Сварные швы Таблица

Тип сечения шва	Длина, м	Тип электрода	Примечание
К5	11,2	Э42	Заводской
К6	10,7	Э42	Монтажный
К8	4,5	Э42	Монтажный

1. Расчетная схема и геометрические размеры на документе 1.424.1-5 6С-00 ТБ7.
2. Неоговоренные швы $h = 5$ мм.

Нач.отд.	Шейнич	
Н.контр.	Шапран	
Гл.констр.	Шапран	
Гл.инж.пр.	Санковский	
Разраб.	Лучко	
Проверил	Матвиенко	
Исполнил	Шкробот	

1.424.1-5.6С-81

Связь СВ 201

Стадия	Масса	Масштаб
Р	539,3	1:50 1:15
Лист	Листов 1	

Укрниипроектстальконструкция

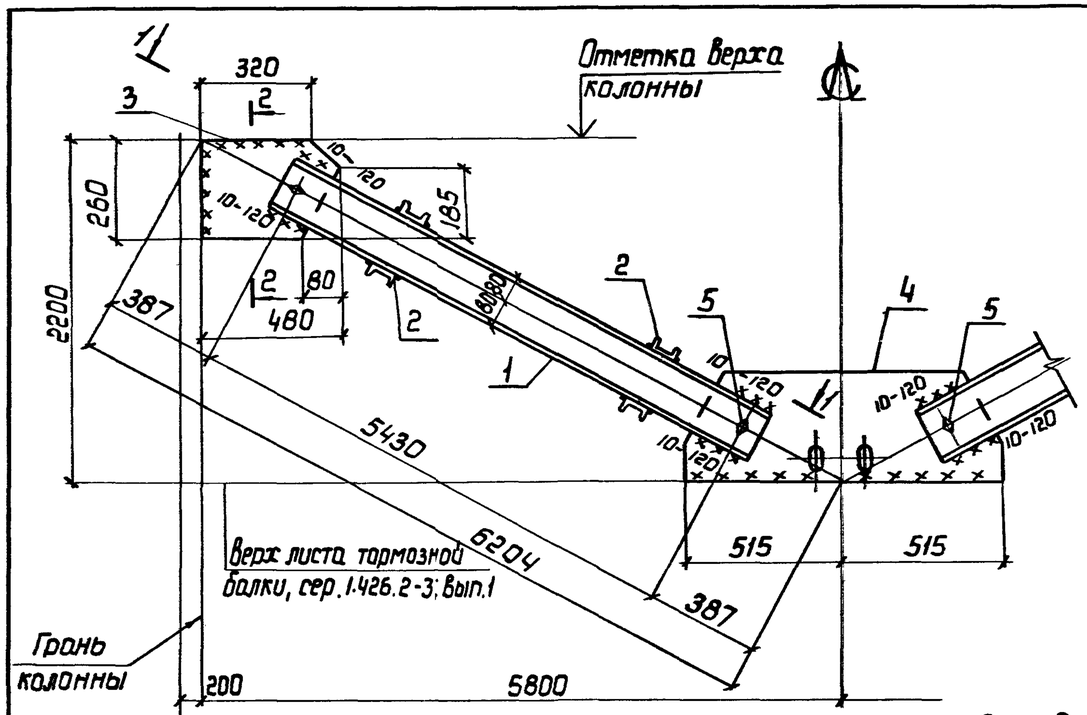

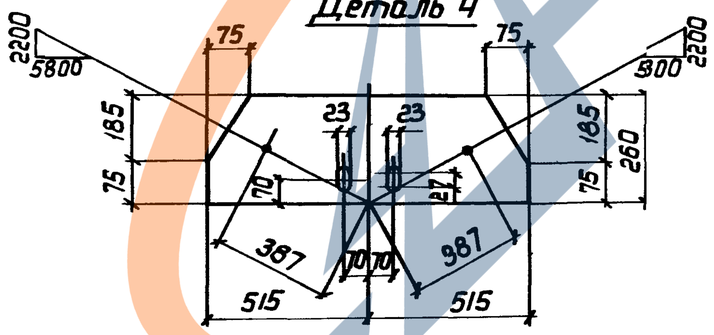

Марка связи	Поз.	Наименование	Кол.	Масса ед, кг	Масса всех кг	Примечание
		Детали				
		Швеллер ГОСТ 8240-72 ВСт3 пс 6-1 ТУ14-1-3023-80				
	1	16 Р = 551О	4	18,2	312,8	
		Швеллер гнутый ГОСТ 8278-83 ВСт3 кп2 ГОСТ 380-71				
	2	80 × 50 × 4 Р = 310	28	1,6	44,8	
СВ 202						
		Лист ГОСТ 19903-74 ВСт3 пс 6-1 ТУ14-1-3023-80				
	3	12 × 260 Р = 480	4	11,8	47,2	
	4	12 × 260 Р = 1030	2	25,3	50,6	
		Стандартные изделия				
	5	Болт М16-8g × 60.58 ГОСТ 7798-70	8		1,04	
	6	Гайка М16-7Н.5 ГОСТ 5915-70	8		0,26	
	7	Шайба 16 65Г ГОСТ 6402-70	8		0,06	

Сварные швы Таблица

Тип и катет шва	Длина, м	Тип электрода	Примечание
◺5	10,6	Э42	Заводской
◺6	8,8	Э42	Монтажный
◺10	1,9	Э42	Монтажный

1. Расчетная схема и геометрические размеры даны на докум. 1.424.1-5.6С-00 ТБ8.
2. Неоговоренные швы:
заводские h=5; монтажные h=6.

Нач.отд.	Шейнич	
Н.контр.	Шапран	
Гл.констр.	Шапран	
Гл.инж.пр.	Санковский	
Разраб.	Лучко	
Проверил	Поляковский	
Исполнил	Петлярский	

1.424.1-5.6С-82

Связь СВ 202

Стадия	Масса	Масштаб
Р	460,0	1:50 1:15

Лист | Листов 1

Укрниипроектстальконструкция

Инв.№ подл. | Подпись и дата | Взам.инв.№

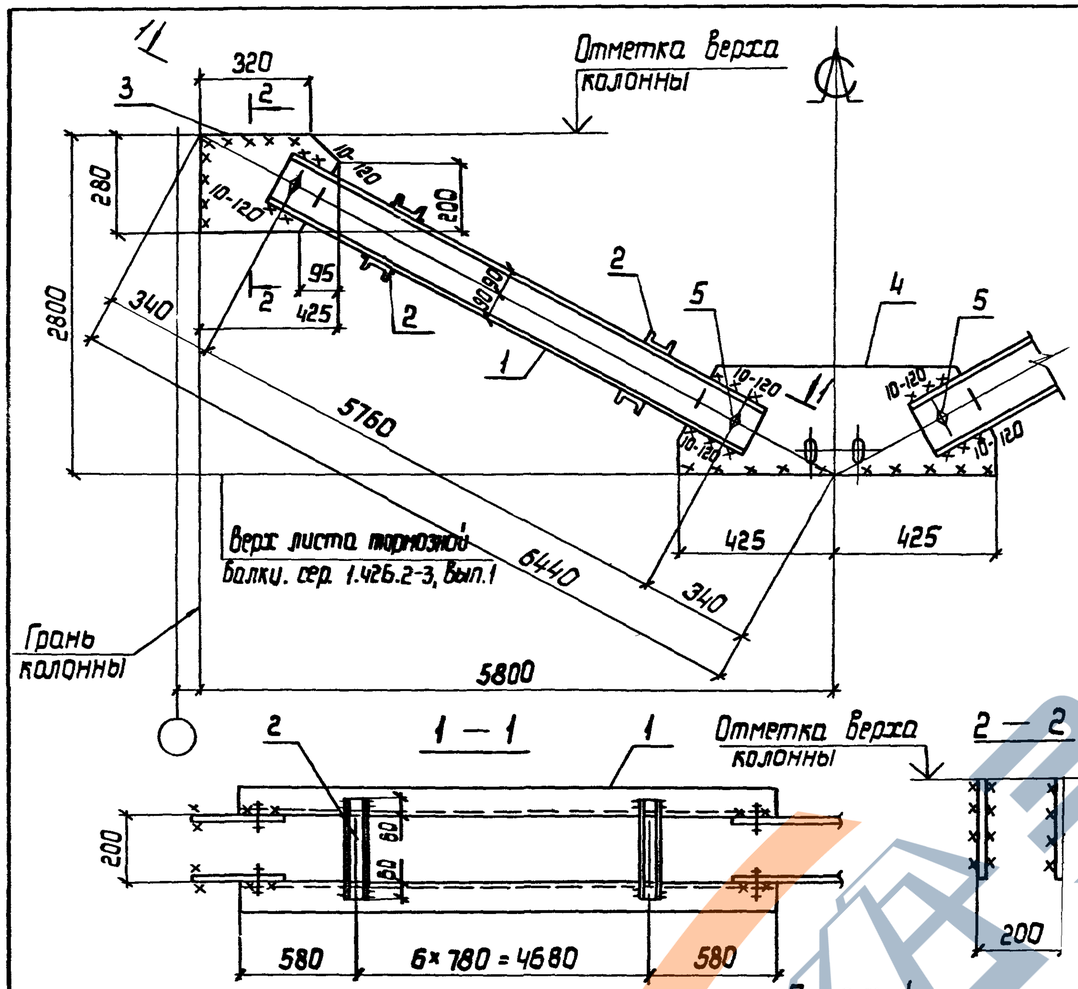

Сварные швы

Таблица

Тип и толщ. шва	Длина, м	Тип электрода	Примечание
◺5	11,2	Э42	Заводской
◺6	8,2	Э42	Монтажный
◺10	1,9	Э42	Монтажный

1. Расчетная схема и геометрические размеры даны на докум. 1.424.1-5.6С-00 ТСВ
2. Неоговоренные швы: заводские h=5; монтажные h=6.

Марка связи	Поз.	Наименование	Кол.	Масса ед., кг	Масса всех, кг	Примечание
		Детали				
		Швеллер ГОСТ 8240-72 Вст3пс6-1 ТУ14-1-3023-80				
	1	18 Р = 584,01	4	95,2	380,8	
		Швеллер гнутый ГОСТ 8278-83 Вст3кп2 ГОСТ 380-71				
	2	80×50×4 Р = 320	28	1,7	47,6	
СВ 203		Лист ГОСТ 19903-74 Вст3пс6-1 ТУ14-1-3023-80				
	3	12×280 Р = 425	4	11,2	44,8	
	4	12×280 Р = 850	2	22,5	45,0	
		Стандартные изделия				
	5	Болт М16-8g×60.58 ГОСТ 7798-70	8		1,04	
	6	Гайка М16-7Н.5 ГОСТ 5915-70	8		0,26	
	7	Шайба 16 65Г ГОСТ 6402-70	8		0,06	

Нач.отд.	Шейнич	
Н.контр.	Шапран	
Гл.констр.	Шапран	
Гл.инж.пр.	Санковский	
Разраб.	Лучко	
Проверил	Поляковский	
Исполнил	Петлярский	

1.424.1-5.6С-83

Связь СВ 203

Стадия	Масса	Масштаб
Р	523,3	1:50 1:15
Лист	Листов 1	

Укрниипроектстальконструкция

Инв. № подл. | Подпись и дата | Взам. инв. №

https://zavodjk.com/

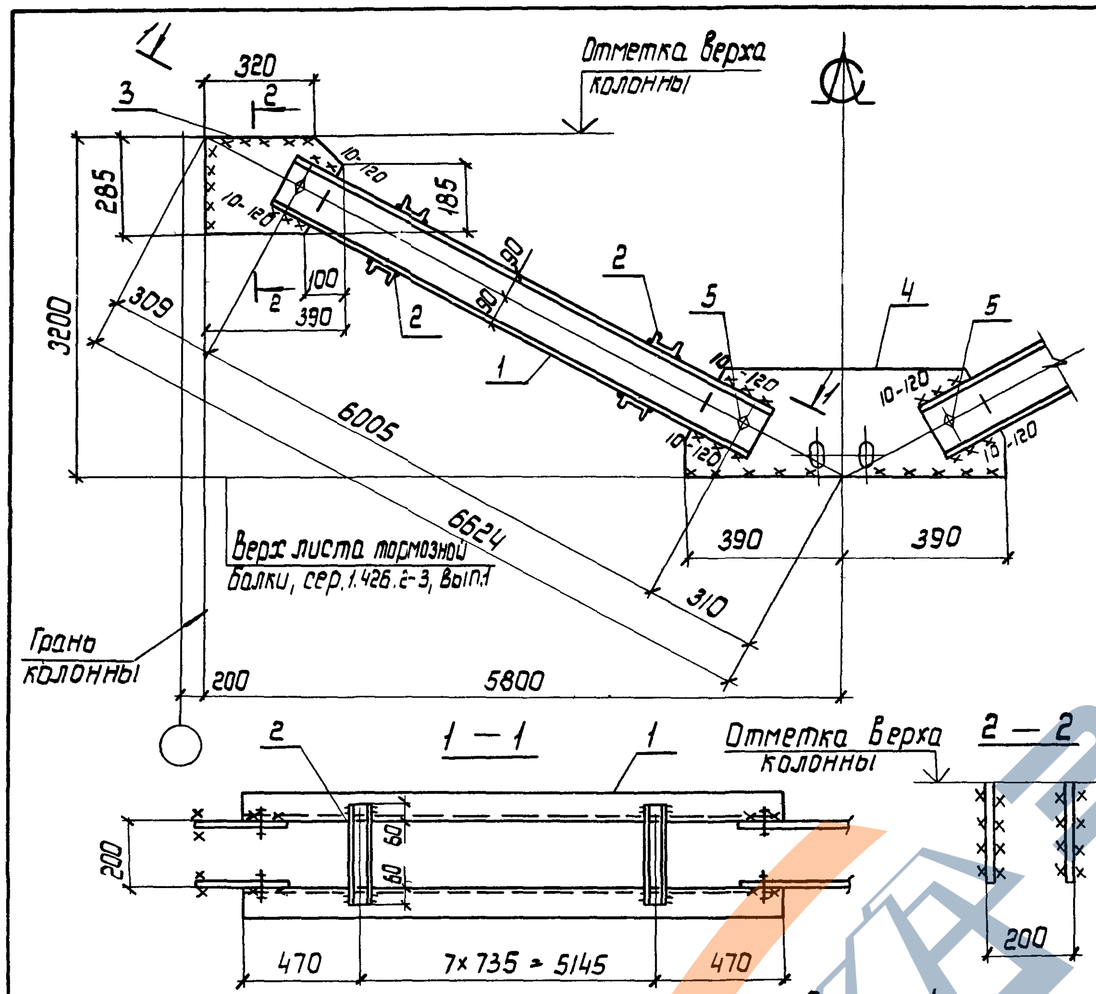

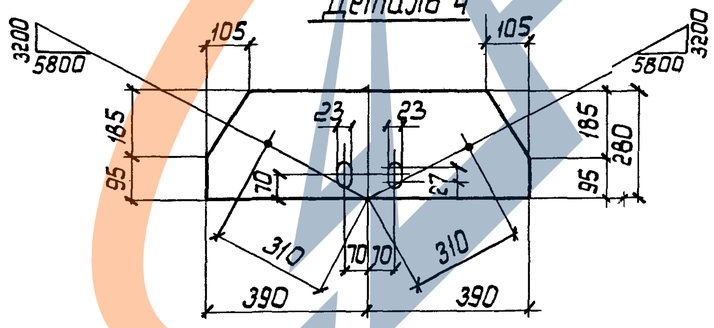

Сварные швы — Таблица

Тип и толщ. шва	Длина, м	Тип электрода	Примечание
▷5	12,8	Э42	Заводской
▷6	8,0	Э42	Монтажный
▷10	1,9	Э42	Монтажный

1. Расчетная схема и геометрические размеры даны на докум. 1.424.1-5.6С-00 ТБ8
2. Неоговоренные швы: заводские h=5; монтажные h=6.

Марка связи	Поз.	Наименование	Кол.	Масса ед., кг	Масса всех, кг	Примечание
		Детали				
		Швеллер ГОСТ 8240-72 Ст3пс6-1 ТУ 14-1-3023-80				
	1	18 P=6085	4	99,2	396,8	
		Швеллер гнутый ГОСТ 8278-83 Ст3кп2 ГОСТ 380-71				
	2	80×50×4 P=320	32	1,7	54,4	
СВ 204		Лист ГОСТ 19903-74 Ст3пс6-1 ТУ 14-1-3023-80				
	3	12×285 P=390	4	10,5	42,0	
	4	12×280 P=780	2	20,6	41,2	
		Стандартные изделия				
	5	Болт М16-8g×60.58 ГОСТ 7798-70	8		1.04	
	6	Гайка М16-7Н.5 ГОСТ 5915-70	8		0,26	
	7	Шайба 16 65Г ГОСТ 6402-70	8		0,06	

Нач. отд.	Шейнич	
Н. контр.	Шапран	
Гл. констр.	Шапран	
Гл. инж. пр.	Санковский	
Разраб.	Лучко	
Проверил	Поляковский	
Исполнил	Петлярский	

1.424.1-5.6С-84

Связь СВ 204

Стадия	Масса	Масштаб
Р	539,7	1:50 1:15
Лист	Листов 1	

Укрниипроектстальконструкция

Инв.№ подл. | Подпись и дата | Взам. инв.№

ЗАВОДА ЖБИ

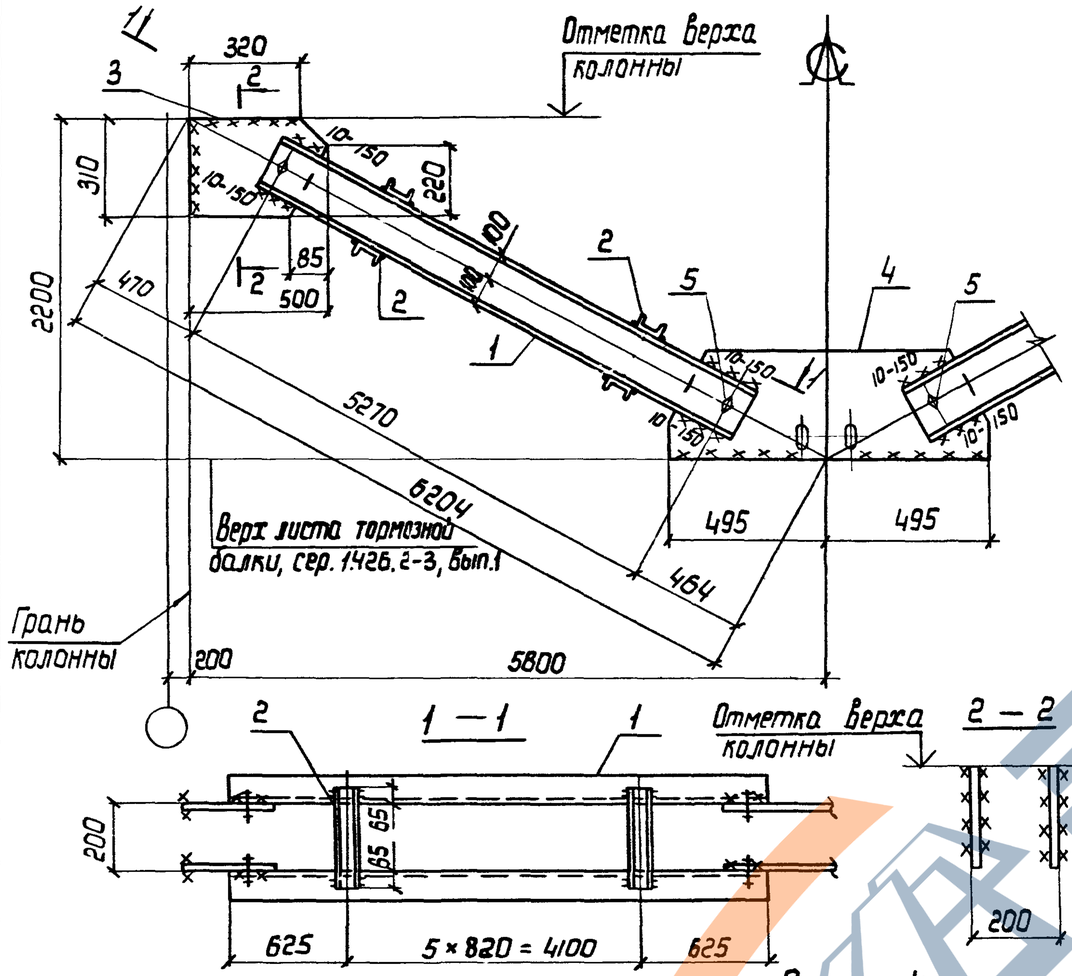

Деталь 4

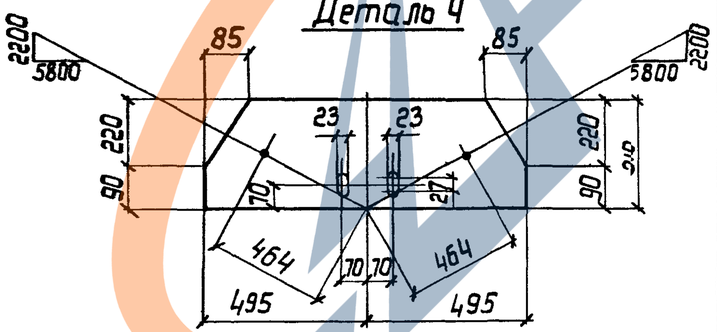

Сварные швы Таблица

Тип и толщ. шва	Длина, м	Тип электрода	Примечание
5	10,1	Э42	Заводской
6	9,0	Э42	Монтажный
10	2,4	Э42	Монтажный

1. Расчетная схема и геометрические размеры даны на докум. 1.424.1-5.6С-00 ТБ8
2. Неоговоренные швы: заводские h = 5; монтажные h = 6.

Марка связи	Поз	Наименование	Кол.	Масса ед., кг	Масса всех, кг	Примечание
		Детали				
		Швеллер ГОСТ 8240-72 ВСт3 пс6-1 ТУ14-1-3023-80				
	1	20 ℓ = 5350	4	98,4	393,6	
		Швеллер гнутый ГОСТ 8278-83 ВСт3 кп2 ГОСТ 380-71				
	2	80 × 50 × 4 ℓ = 330	24	1,7	40,8	
СВ 205		Лист ГОСТ 19903-74 ВСт3 пс6-1 ТУ14-1-3023-80				
	3	14 × 310 ℓ = 500	4	17,0	68,0	
	4	14 × 310 ℓ = 990	2	33,7	67,4	
		Стандартные изделия				
	5	Болт М16-8g × 60.58 ГОСТ 7798-70	8		1.04	
	6	Гайка М16-7н.5 ГОСТ 5915-70	8		0,26	
	7	Шайба 16 65Г ГОСТ 6402-70	8		0,06	

Нач отд.	Шейнич	
Н. контр.	Шапран	
Гл. констр.	Шапран	
Гл. инж. пр.	Санковский	
Разраб.	Лучко	
Проверил	Поляковский	
Исполнил	Петлярский	

1.424.1-5.6С-85

Связь СВ 205

Стадия	Масса	Масштаб
Р	575,5	1:50 1:15

Лист | Листов 1

Укрниипроектсталь-конструкция

https://zavodjbi.com/

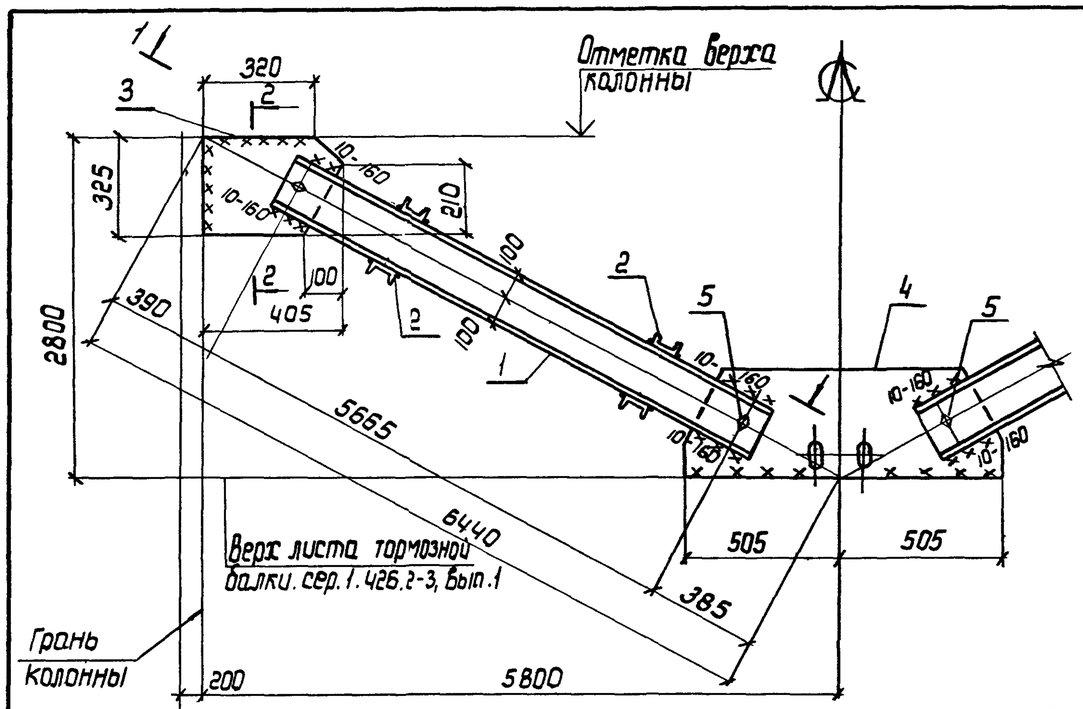

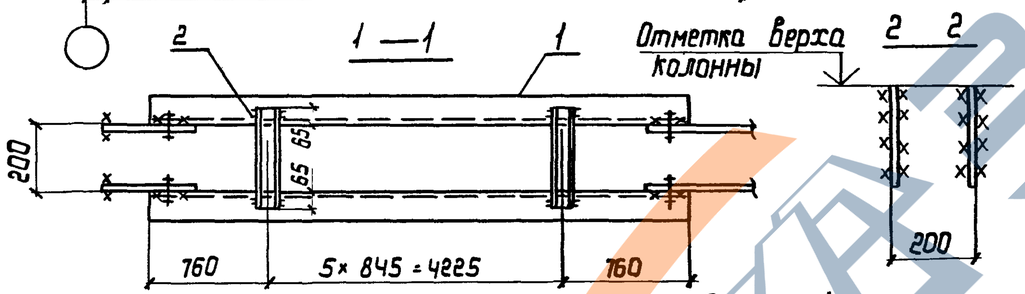

Деталь 4

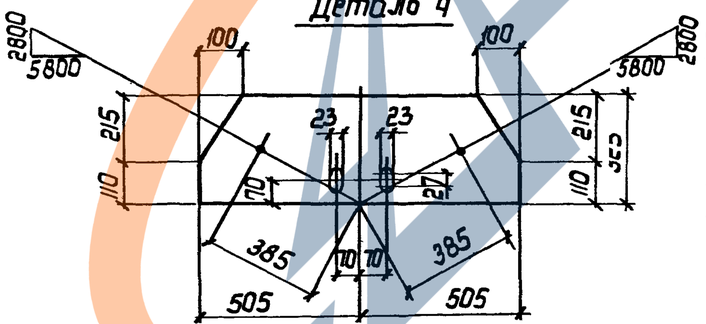

Сварные швы Таблица

Тип и толщ. шва	Длина, м	Тип электрода	Примечание
▽5	10,1	Э42	Заводской
▽6	9,2	Э42	Монтажный
▽10	2,6	Э42	Монтажный

1. Расчетная схема и геометрические размеры даны на докум. 1.424.1-5.6С-00.ТБ8
2. Неоговоренные швы: заводские h=5; монтажные h=6.

Марка связи	Поз.	Наименование	Кол.	Масса ед., кг	Масса всех, кг	Примечание
		Детали				
		Швеллер ГОСТ 8240-72 Ст3пс 6-1 ТУ14-1-3023-80				
	1	20 P=5745	4	105,7	422,8	
		Швеллер гнутый ГОСТ 8278-83 Ст3 кп2 ГОСТ 380-71				
	2	80×50×4 P=330	24	1,7	40,8	
СВ 206		Лист ГОСТ 19903-74 Ст3пс 6-1 ТУ14-1-3023-80				
	3	14×325 P=405	4	14,5	58,0	
	4	14×325 P=1010	2	36,1	72,2	
		Стандартные изделия				
	5	Болт М16-8g×60.58 ГОСТ 7798-70	8		1,04	
	6	Гайка М16-7Н.5 ГОСТ 5915-70	8		0,26	
	7	Шайба 16 65Г ГОСТ 6402-70	8		0,06	

Нач. отд.	Шейнич	
Н. контр.	Шапран	
Гл. констр.	Шапран	
Гл. инж. пр.	Сенковский	
Разраб.	Лучко	
Проверил	Полякевский	
Исполнил	Петлярский	

1.424.1-5.6С-86

Связь СВ 206

Стадия	Масса	Масштаб
Р	599,7	1:50 1:15
Лист	Листов 1	

Укрниипроектстальконструкция

Инв. № подл. | Подпись и дата | Взам. инв. №

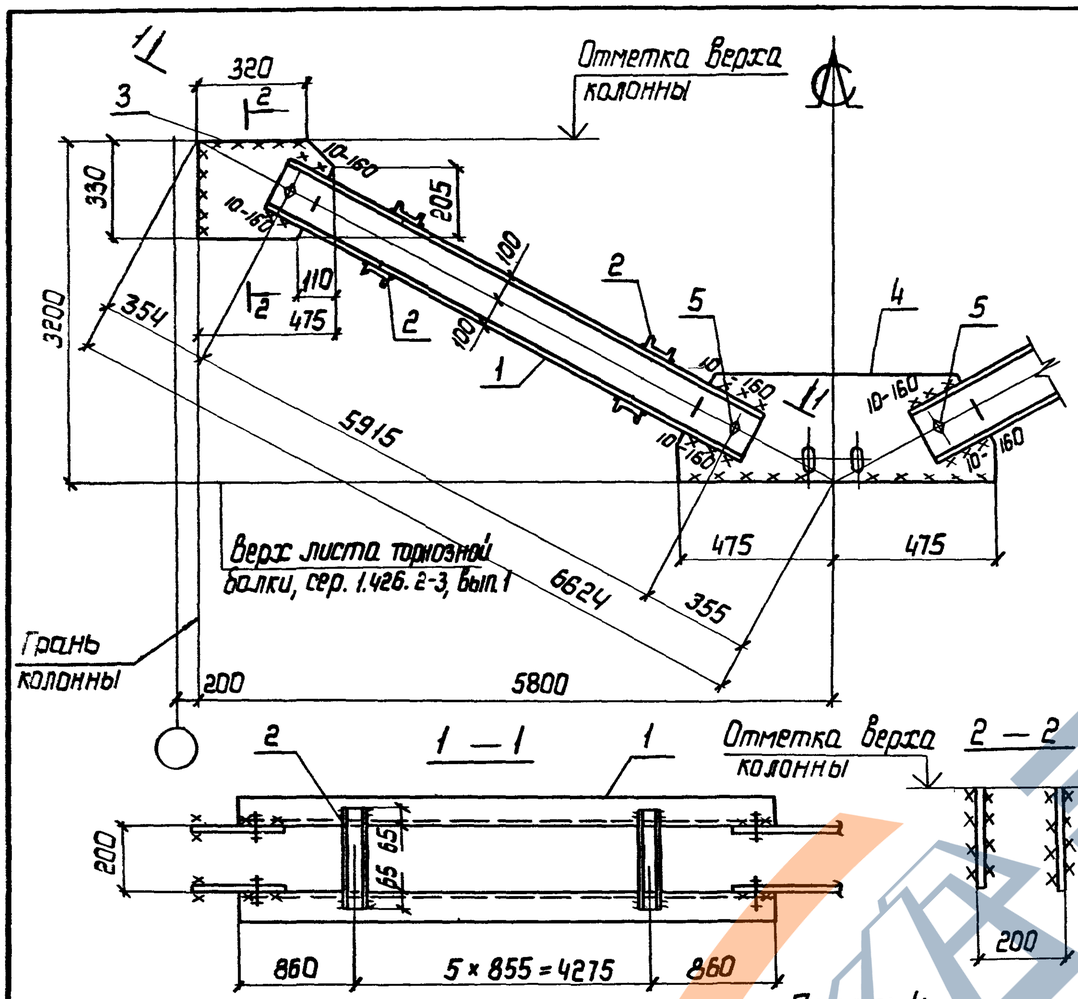

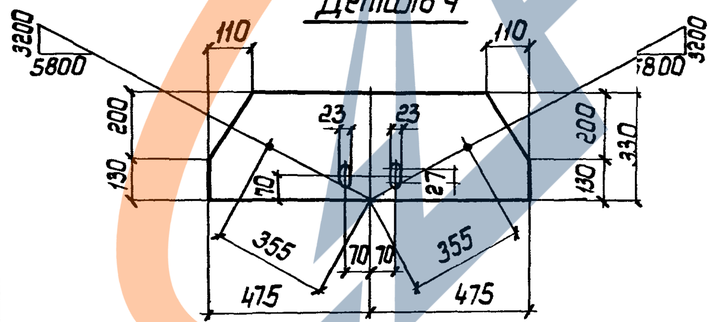

Марка связи	Поз.	Наименование	Кол.	Масса ед., кг	Масса всех, кг	Примечание
		Детали				
		Швеллер ГОСТ 8240-72 Вст3пс6-1 ТУ 14-1-3023-80				
	1	20 Р=5995	4	110,3	441,2	
		Швеллер гнутый ГОСТ 8278-83 Вст3кп2 ГОСТ 380-71				
	2	80×50×4 Р=330	24	1,7	40,8	
СВ 207						
		Лист ГОСТ 19903-74 Вст3пс6-1 ТУ 14-1-3023-80				
	3	14×330 Р=475	4	17,2	68,8	
	4	14×330 Р=950	2	34,5	69,0	
		Стандартные изделия				
	5	Болт М16-8g×60.58 ГОСТ 7798-70	8		1,04	
	6	Гайка М16-7Н.5 ГОСТ 5915-70	8		0,26	
	7	Шайба 16 65Г ГОСТ 6402-70	8		0,06	

Сварные швы Таблица

Тип шва и толщ. шва	Длина, м	Тип электрода	Примечание
⌊5	10,1	Э42	Заводской
⌊6	9,0	Э42	Монтажный
⌊10	2,6	Э42	Монтажный

1. Расчетная схема и геометрические размеры даны на докум. 1.424.1-5.6С-00 ТБ 8
2. Неоговоренные швы:
заводские $h=5$; монтажные $h=6$.

Нач.отд	Шейнич	
Н.контр.	Шапран	
Гл.констр.	Шапран	
Гл.инж.пр.	Санковский	
Разраб.	Лучко	
Проверил	Поляковский	
Исполнил	Петлярский	

1.424.1-5.6С-87

Связь СВ 207

Стадия	Масса	Масштаб
Р	626,0	1:50 1:15
Лист	Листов 1	

Укрниипроектстальконструкция

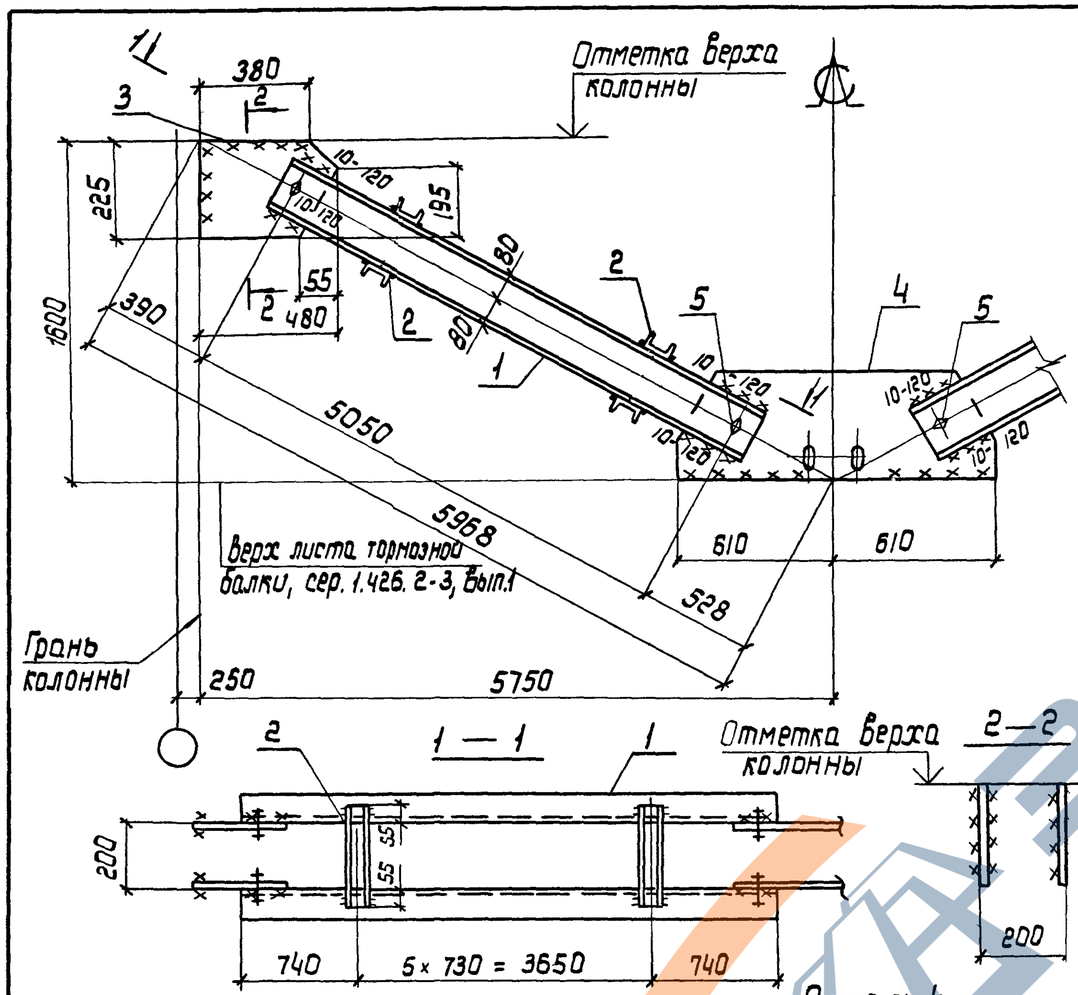

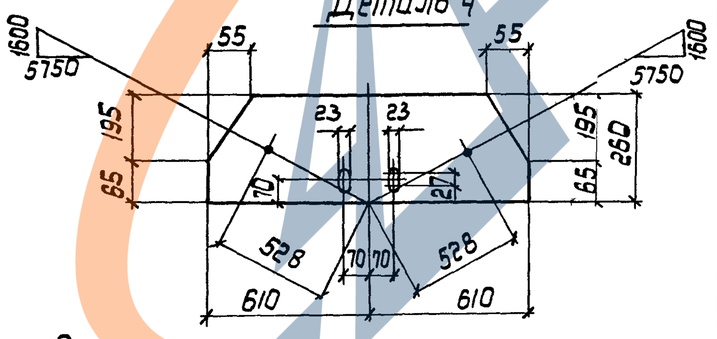

Сварные швы Таблица

Тип шва	Катет, мм	Длина, м	Тип электрода	Примечание
◺5	5	9,1	Э42	Заводской
◺6	6	8,9	Э42	Монтажный
◺10	10	1,9	Э42	Монтажный

1. Расчетная схема и геометрические размеры даны на докум. 1.424.1-5.6С-00 ТСВ
2. Неоговоренные швы: заводские h=5; монтажные h=6.

Марка связи	Поз.	Наименование	Кол.	Масса ед., кг	Масса всех, кг	Примечание
		Детали				
		Швеллер ГОСТ 8240-72 Ст3пс6-1 ТУ14-1-3023-80				
	1	16 Р = 513,0	4	72,8	291,2	
		Швеллер гнутый ГОСТ 8278-83 Ст КП2 ГОСТ 380-71				
	2	80×50×4 Р = 31,0	24	1,6	38,4	
СВ 208		Лист ГОСТ 19903-74 Ст3 пс6-1 ТУ14-1-3023-80				
	3	12×225 Р = 48,0	4	10,2	40,8	
	4	12×260 Р = 122,0	2	30,0	60,0	
		Стандартные изделия				
	5	Болт М16-8g×60.58 ГОСТ 7798-70	8		1,04	
	6	Гайка М16-7Н.5 ГОСТ 5915-70	8		0,26	
	7	Шайба 16 65Г ГОСТ 6402-70	8		0,06	

Нач. отд.	Шейнич	
Н. контр.	Шапран	
Гл. констр.	Шапран	
Гл. инж.	Санковский	
Разраб.	Лучко	
Проверил	Поляковский	
Исполнил	Петлярский	

1.424.1-5.6С-88

Связь СВ 208

Стадия	Масса	Масштаб
Р	434,7	1:50 1:15
Лист	Листов 1	

Укрниипроектстальконструкция

Инв. № подл. | Подпись и дата | Взам. инв. №

23572-08 140

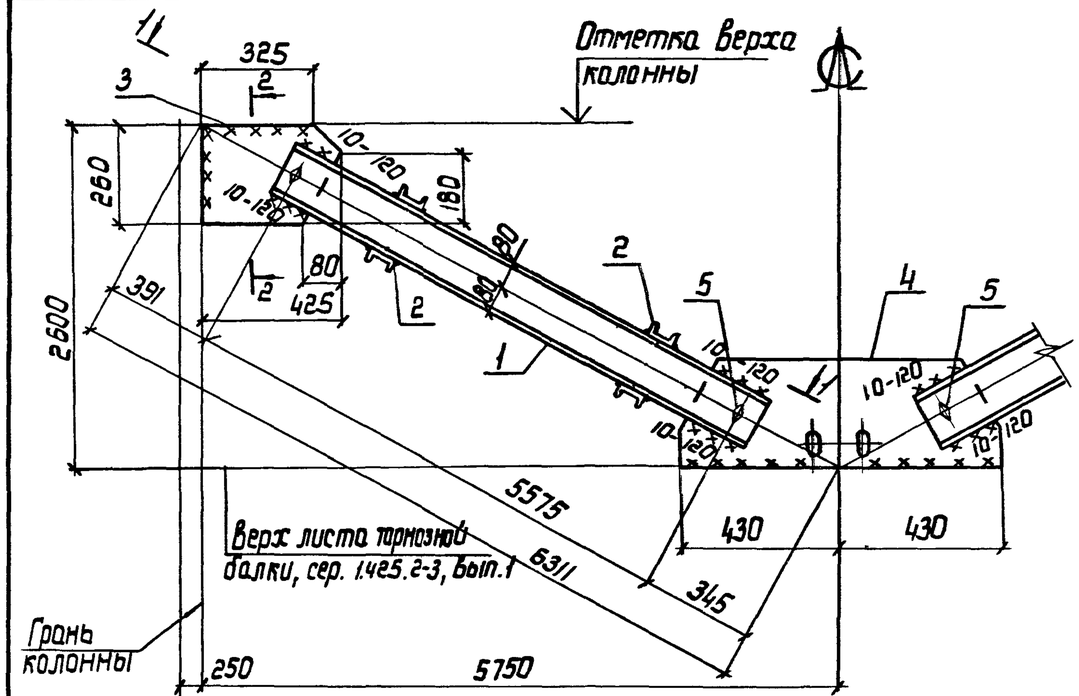

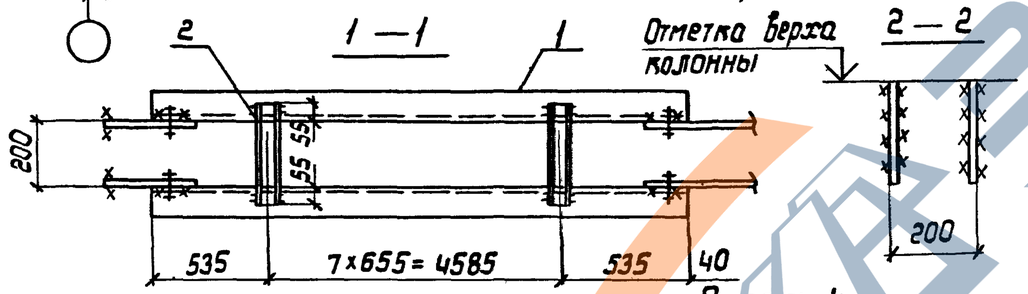

Деталь 4

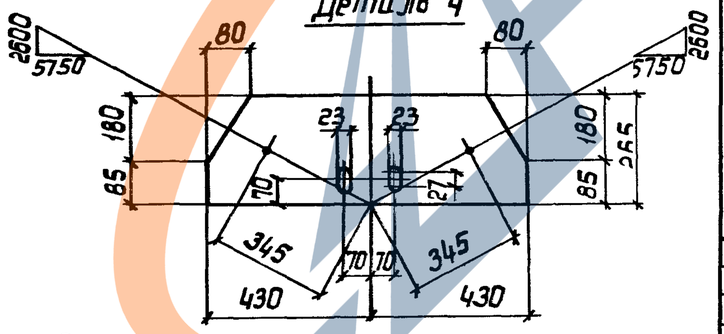

Сварные швы Таблица

Тип и толщ. шва	Длина, м	Тип электрода	Примечание
▽5	11,5	Э42	Заводской
▽6	7,7	Э42	Монтажный
▽10	1,9	Э42	Монтажный

1. Расчетная схема и геометрические размеры даны на докум. 1.424.1-5.6С-00 ТБ8.
2. Неоговоренные швы: заводские h=5; монтажные h=6.

Марка связи	Поз.	Наименование	Кол	Масса ед., кг	Масса всех, кг	Примечание
		Детали				
		Швеллер гост 8240-72 Вст3 пс 6-1 ту14-1-3023-80				
	1	16 ℓ=5655	4	80,3	321,2	
		Швеллер гнутый гост 8278-83 Вст3 кп2 гост 380-71				
	2	80×50×4 ℓ=310	32	1,6	51,2	
СВ 209		Лист гост 19903-74 Вст3 пс 6-1 ту14-1-3023-80				
	3	12×260 ℓ=425	4	10,5	42,0	
	4	12×265 ℓ=860	2	21,6	43,2	
		Стандартные изделия				
	5	Болт М16-8g×60.58 гост 7798-70	8		1,04	
	6	Гайка М16-7Н.5 гост 5915-70	8		0,26	
	7	Шайба 16 65Г гост 6402-70	8		0,06	

Нач.отд.	Шейнич	
Н.контр.	Шапран	
Гл.констр.	Шапран	
Гл.инж.пр.	Сонковский	
Разраб.	Лучко	
Проверил	Поляковский	
Исполнил	Петлярский	

1.424.1-5.6С-89

Связь СВ 209

Стадия	Масса	Масштаб
Р	462,2	1:50 1:15
Лист	Листов 1	

Укрниипроектстальконструкция

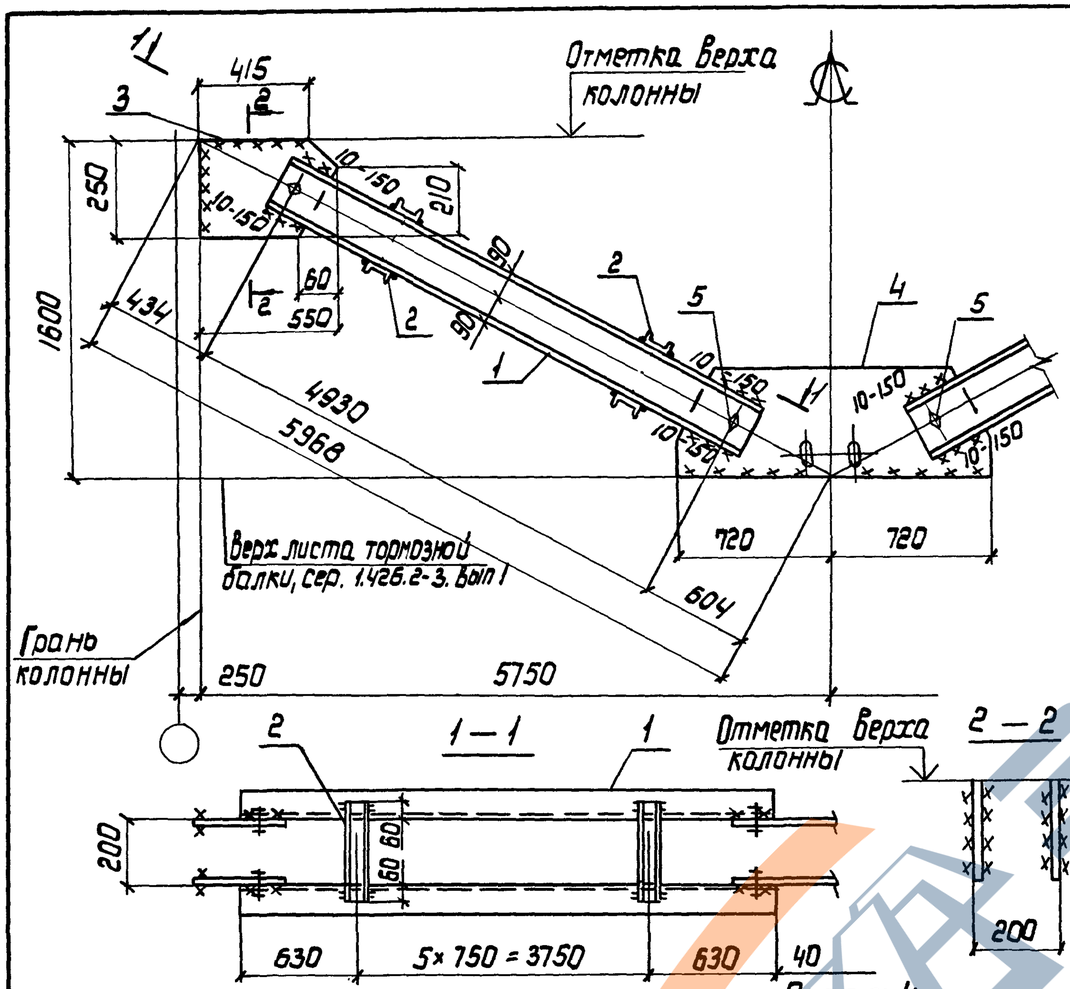

Деталь 4

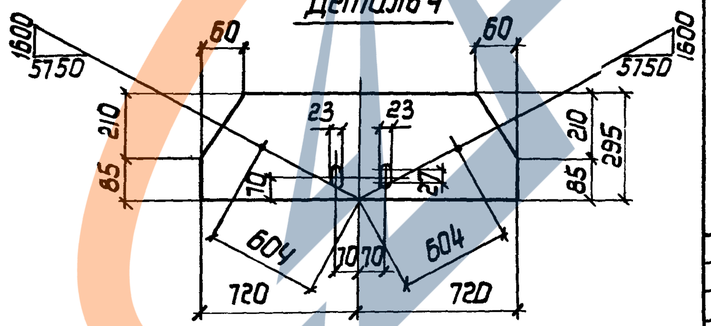

Марка связи	Поз.	Наименование	Кол.	Масса ед., кг	Масса всех, кг	Примечание
		Детали				
		Швеллер ГОСТ 8240-72 В Ст3 пс6-1 ТУ14-1-3023-80				
	1	18 Р = 5010	4	81,7	326,8	
		Швеллер гнутый ГОСТ 8278-83 В Ст3 кп2 ГОСТ 380-71				
	2	80×50×4 Р = 320	24	1,7	40,8	
СВ 210		Лист ГОСТ 19903-74 В Ст3 пс6-1 ТУ14-1-3023-80				
	3	14×250 Р = 550	4	15,1	60,4	
	4	14×295 Р = 1440	2	46,7	93,4	
		Стандартные изделия				
	5	Болт М16-8g×60.58 ГОСТ 7798-70	8		1,04	
	6	Гайка М16-7Н.5 ГОСТ 5915-70	8		0,26	
	7	Шайба 16 65Г ГОСТ 6402-70	8		0,06	

Сварные швы Таблица

Тип и толщ. шва	Длина, м	Тип электрода	Примечание
⌐5	9,6	Э42	Заводской
⌐6	10,0	Э42	Монтажный
⌐10	2,4	Э42	Монтажный

1. Расчетная схема и геометрические размеры даны на докум. 1.424.1-5.6С-10 ТВ8.
2. Неоговоренные швы: заводские h=5; монтажные h=6.

Нач. отд.	Шейнич		
Н. контр.	Шапран		
Гл. констр.	Шапран		
Гл. инж. пр.	Санковский		
Разраб.	Лучко		
Проверил	Поляковский		
Исполнил	Перлярский		

1.424.1-5.6С-90

Связь СВ 210

Стадия	Масса	Масштаб
Р	526,6	1:50 1:15
Лист	Листов 1	

Укрниипроектстальконструкция

Инв. № подл. | Подпись и дата | Взам. инв. №

23572-08 142

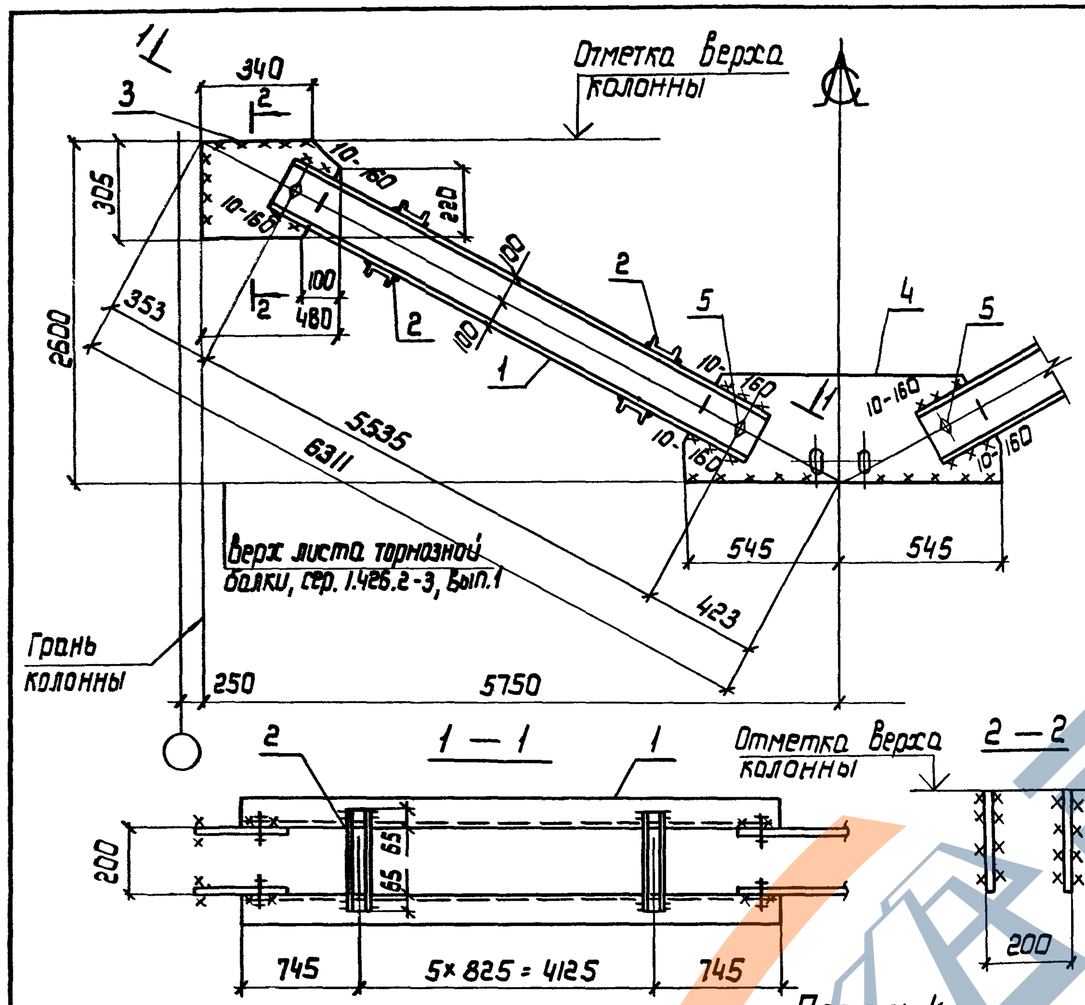

Деталь 4

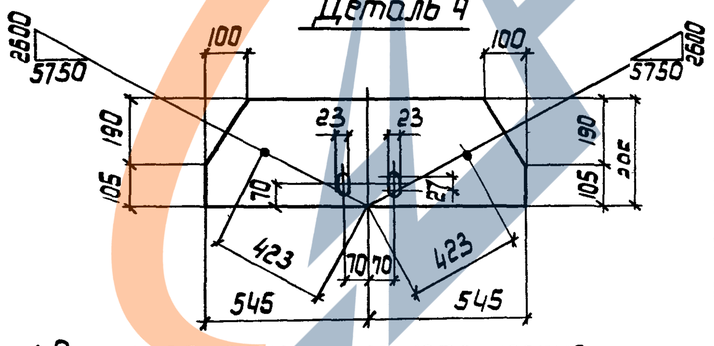

Сварные швы Таблица

Тип, толщ. шва	Длина, м	Тип электрода	Примечание
◺5	10,1	Э42	Заводской
◺6	9,0	Э42	Монтажный
◺10	2,6	Э42	Монтажный

1. Расчетная схема и геометрические размеры даны на докум. 1.424.1-5.6С-00 ГВ.
2. Неоговоренные швы: заводские h=5; монтажные h=6.

Марка связи	Поз	Наименование	Кол	Масса ед, кг	Масса всех, кг	Примечание
		Детали				
		Швеллер ГОСТ 8240-72 Ст3пс6-1 ТУ14-1-3023-80				
	1	20 Р=56,15	4	103,3	413,2	
		Швеллер гнутый ГОСТ 8278-83 Ст3 кп2 ГОСТ 380-71				
	2	80×50×4 Р=33,0	24	1,7	40,8	
СВ 211		Лист ГОСТ 19903-74 Ст3пс6-1 ТУ14-1-3023-80				
	3	14×305 Р=4,80	4	16,1	64,4	
	4	14×295 Р=10,90	2	35,3	70,6	
		Стандартные изделия				
	5	Болт М16-8g×60.58 ГОСТ 7798-70	8		1,04	
	6	Гайка М16-7Н.5 ГОСТ 5915-70	8		0,26	
	7	Шайба 16 65Г ГОСТ 6402-70	8		0,06	

Нач.отд.	Шейнич	
Н.контр.	Шапран	
Гл.констр	Шапран	
Гл.инж.пр	Санковский	
Разраб.	Лучко	
Проверил	Паляковский	
Исполнил	Петлярский	

1.424.1-5.6С-91

Связь СВ 211

Стадия	Масса	Масштаб
Р	594,9	1:50 1:15
Лист	Листов 1	

Укрниипроектстальконструкция

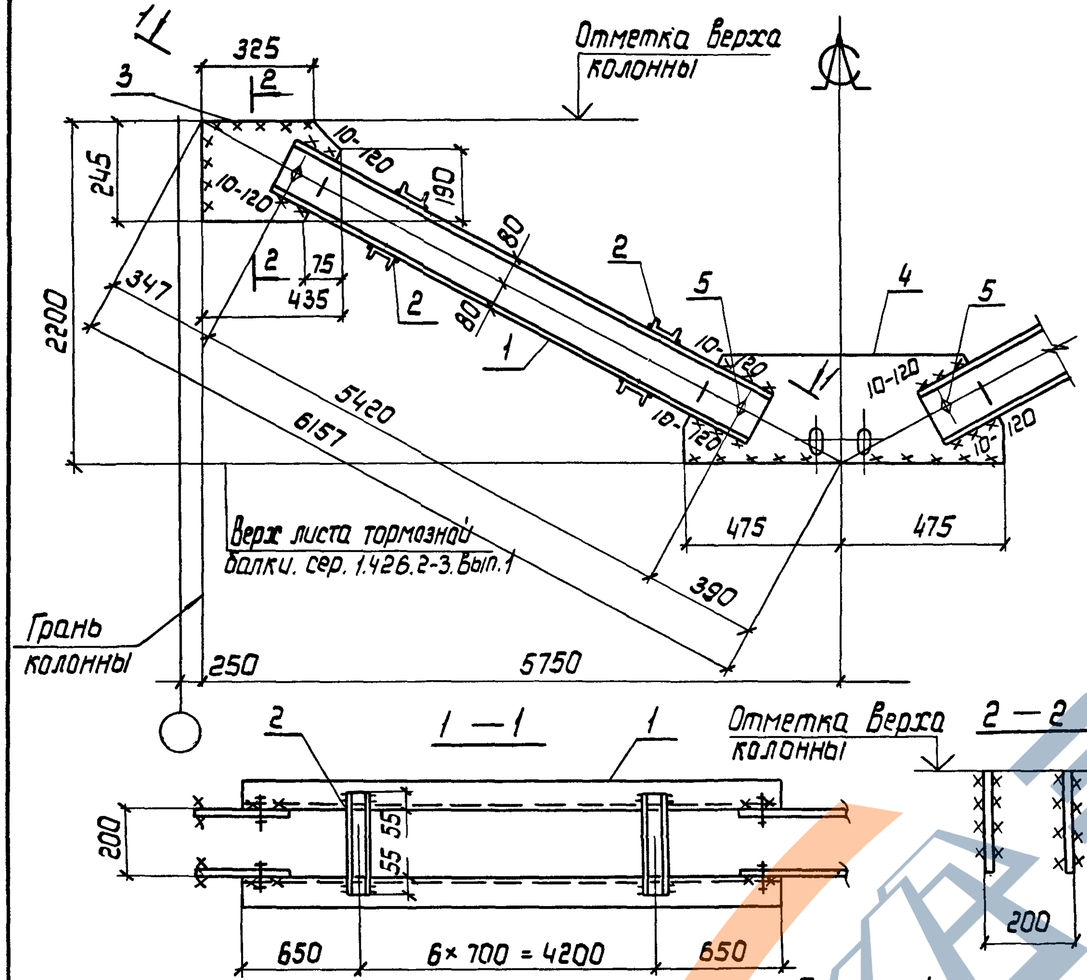

Деталь 4

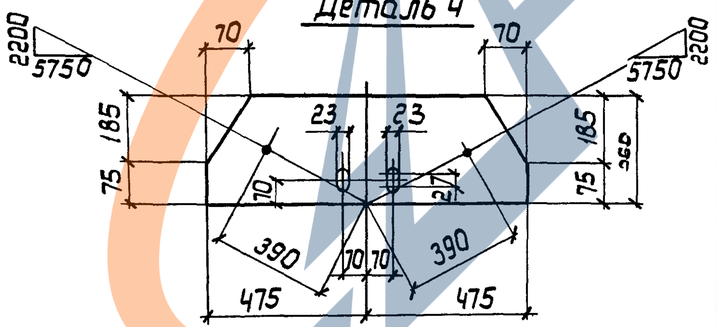

Сварные швы — Таблица

Тип и толщ. шва	Длина, м	Тип электрода	Примечание
▽5	10,6	Э42	Заводской
▽6	7,9	Э42	Монтажный
▽10	1,9	Э42	Монтажный

1. Расчетная схема и геометрические размеры даны на докум. 1.424.1-5.6С-00 ТБВ.
2. Неоговоренные швы: заводские $h=5$; монтажные $h=6$.

Марка связи	Поз.	Наименование	Кол.	Масса ед., кг	Масса всех, кг	Примечание
		Детали				
		Швеллер ГОСТ 8240-72 Вст3пс6-1 ТУ14-1-3023-80				
	1	16 Р=5500	4	78,1	312,4	
		Швеллер гнутый ГОСТ 8278-83 Вст3кп2 ГОСТ 380-71				
	2	80×50×4 Р=310	28	1,6	44,8	
СВ202а		Лист ГОСТ 19903-74 Вст3пс6-1 ТУ14-1-3023-80				
	3	12×245 Р=435	4	10,0	40,0	
	4	12×260 Р=950	2	23,4	46,8	
		Стандартные изделия				
	5	Болт М16-8g×60.58 ГОСТ 7798-70	8		1,04	
	6	Гайка М16-7Н.5 ГОСТ 5915-70	8		0,26	
	7	Шайба 16 65Г ГОСТ 6402-70	8		0,06	

Нач. отд.	Шейнич		
Н. контр.	Шапран		
Гл. констр.	Шапран		
Гл. инж. пр.	Гонковский		
Разраб.	Лучка		
Проверил	Поляковский		
Исполнил	Петлярский		

1.424.1-5.6С-92

Связь СВ 202а

Стадия	Масса	Масштаб
Р	448,4	1:50 1:15

Лист | Листов 1

Укрниипроектсталь-конструкция

Подпись и дата | Взам. инв. № | Инв. № подл.

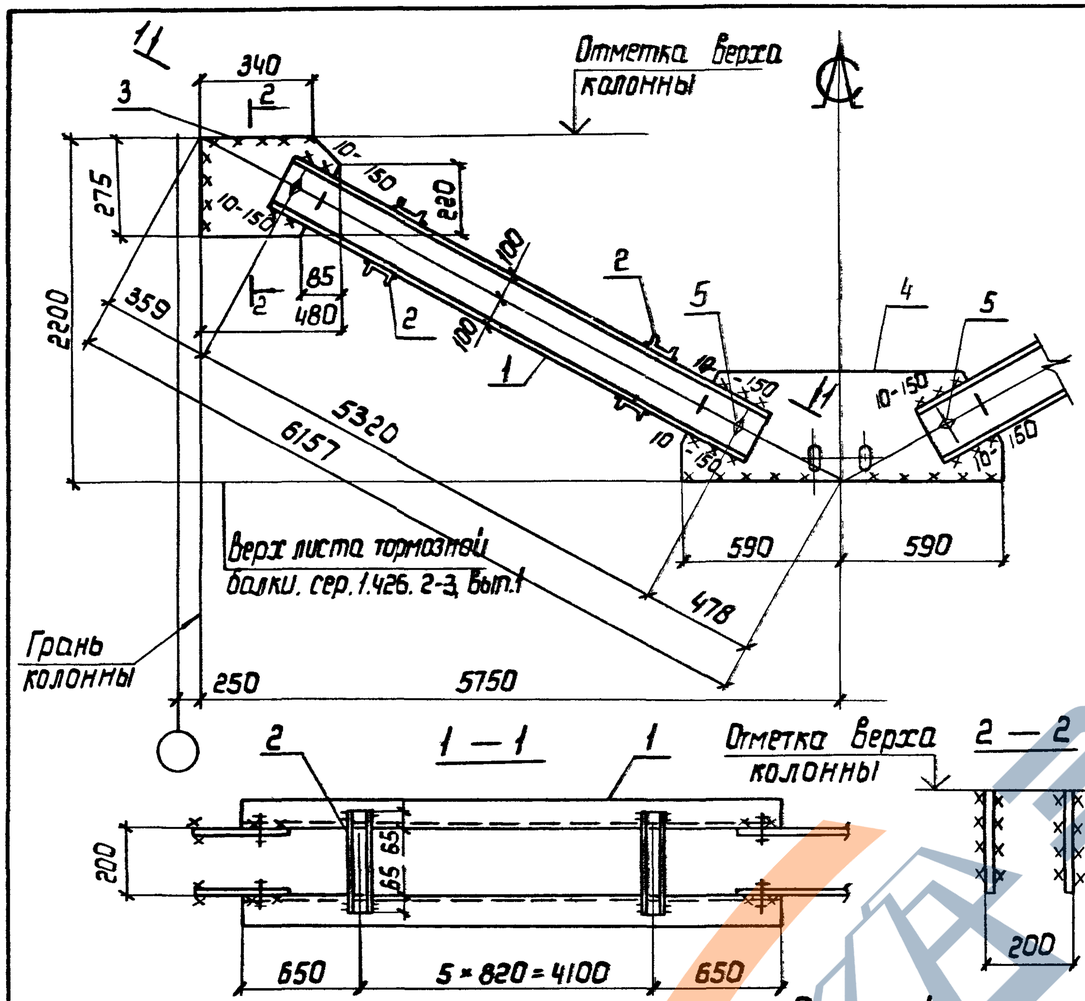

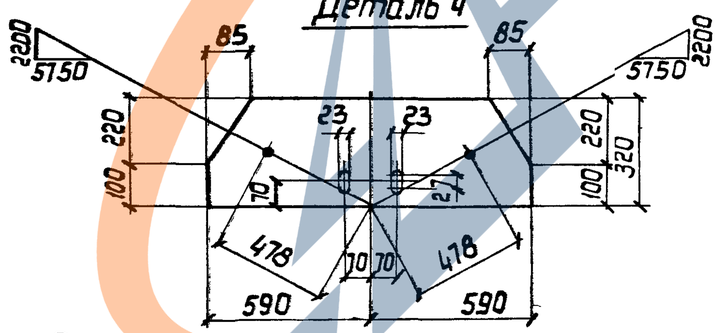

Сварные швы Таблица

Тип и толщ. шва	Длина, м	Тип электрода	Примечание
◺5	10,1	Э42	Заводской
◺6	9,1	Э42	Монтажный
◺10	2,4	Э42	Монтажный

1. Расчетная схема и геометрические размеры даны на докум. 1.424.1-5.6С-00 ТБ8
2. Неоговоренные швы: заводские h = 5; монтажные h = 6.

Марка связи	Поз.	Наименование	Кол.	Масса ед., кг	Масса всех, кг	Примечание
		Детали				
		Швеллер ГОСТ 8240-72 Ст3 пс 6-1 ТУ 14-1-3023-80				
	1	20 ℓ = 5400	4	99,4	397,6	
		Швеллер гнутый ГОСТ 8278-83 Ст3 кп 2 ГОСТ 380-71				
	2	80×50×4 ℓ = 330	24	1,7	40,8	
СВ 205а		Лист ГОСТ 19903-74 Ст3 пс 6-1 ТУ-14-1-3023-80				
	3	14×275 ℓ = 480	4	14,5	58,0	
	4	14×320 ℓ = 1180	2	41,5	83,0	
		Стандартные изделия				
	5	Болт М16-8g×60.58 ГОСТ 7798-70	8		1,04	
	6	Гайка М16-7Н.5 ГОСТ 5915-70	8		0,26	
	7	Шайба 16 65Г ГОСТ 6402-70	8		0,06	

Нач. отд.	Шейнич		1.424.1-5.6С-93
Н. контр.	Шапран		
Гл. констр.	Шапран		Связь СВ 205а
Гл. инж. пр.	Санковский		
Разраб.	Лучко		
Проверил	Поляковский		
Исполнил	Петлярский		

Стадия	Масса	Масштаб
Р	585,2	1:50 1:15
Лист	Листов 1	
Укрниипроектсталь-конструкция		

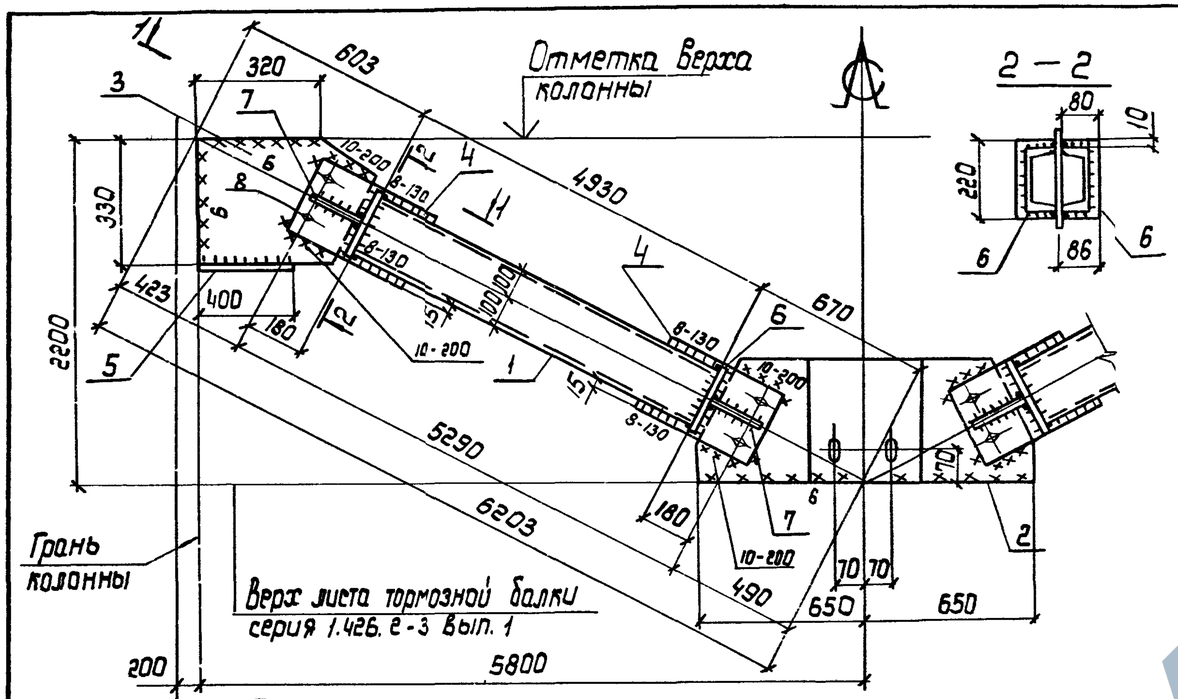

Марка связи	Поз.	Наименование	Кол.	Масса детали, кг	Масса всех деталей, кг	Примечание
		Детали				
		Швеллер ГОСТ 8240-72 Ст3пс 6-1 ТУ14-1-3023-80				
	1	20 ℓ=4930		90,7	362,8	
		Лист ГОСТ 19903-74 Ст3пс 6-1 ТУ14-1-3023-80				
	2	12×350 ℓ=1300	1	42,9	42,9	
	3	12×330 ℓ=590	2	18,3	36,6	
	4	12×230 ℓ=350	4	7,6	30,4	
		Лист ГОСТ 19903-74				
СВ212		Ст3кп2 ГОСТ 380-71				
	5	8×80 ℓ=400	2	2,0	4,0	
	6	8×80 ℓ=220	8	1,1	8,8	
	7	8×80 ℓ=210	4	1,0	4,0	
		Стандартные изделия				
	8	Болт М16-8g×50.58 ГОСТ 7798-70	8		0,91	
	9	Гайка М16-7Н.5 ГОСТ 5915-70	8		0,27	
	10	Шайба 16 65Г ГОСТ 6402-70	8		0,07	

Сварные швы Таблица

Тип и толщ. шва	Длина, м	Тип электрода	Примечание
◺5	27,0	Э42	Заводской
◺8	2,1	Э42	Заводской
◺6	5,2	Э42	Монтажный
◺10	1,6	Э42	Монтажный

1. Расчетная схема и геометрические размеры даны на докум. 1.424.1-5.6С-00 ТБ9
2. Неоговоренные заводские швы h=5мм

Нач. отд.	Шейнич	
Н. контр.	Шапран	
Гл. констр.	Шапран	
Гл. инж. пр.	Сенковский	
Разраб.	Лучка	
Проверил	Матвиенко	
Исполнил	Полковский	

1.424.1-5.6С-94

Связь СВ 2т2

Стадия	Масса	Масштаб
Р	494,4	1:10 1:50
Лист	Листов 1	

Укрниипроектстальконструкция

Инв. № подл. | Подпись и дата | Взам. инв. №

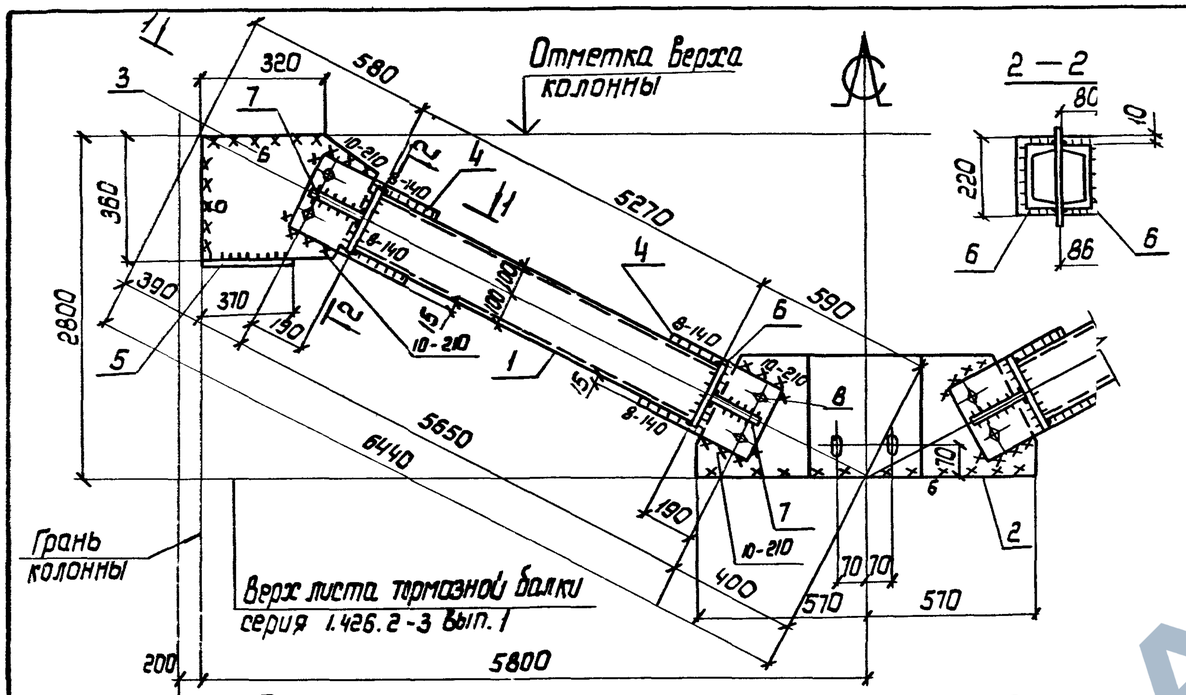

Сварные швы Таблица

Тип и толщ шва	Длина, м	Тип электрода	Примечание
▽5	28,3	Э42	Заводской
▽8	2,3	Э42	Заводской
▽6	5,0	Э42	Монтажный
▽10	1,7	Э42	Монтажный

1. Расчетная схема и геометрические размеры даны на документе 1.424.1-5.6С-00 ТБ9.
2. Неоговоренные заводские швы h = 5 мм.

Марка связи	Поз.	Наименование	Кол.	Масса детали, кг	Масса всех деталей кг	Примечание
		Детали				
		Швеллер ГОСТ 8240-72 Вст3пс6-1 ТУ14-1-3023-80				
	1	20 ℓ = 5270	4	97,0	388,0	
		Лист ГОСТ 19903-74 Вст3пс6-1 ТУ14-1-3023-80				
	2	12×360 ℓ = 1140	1	38,7	38,7	
	3	12×360 ℓ = 560	2	19,0	38,0	
СВ213	4	12×230 ℓ = 370	4	8,0	32,0	
		Лист ГОСТ 19903-74 Вст3кп2 ГОСТ 380-71				
	5	8×80 ℓ = 370	2	1,9	3,8	
	6	8×80 ℓ = 220	8	1,1	8,8	
	7	8×80 ℓ = 220	4	1,1	4,4	
		Стандартные изделия				
	8	Болт М16-8g×50.58 ГОСТ 7798-70	8		0,91	
	9	Гайка М16-7Н.5 ГОСТ 5915-70	8		0,27	
	10	Шайба 16 65Г ГОСТ 6402-70	8		0,07	

Нач.отд.	Шейнич	
Н.контр.	Шапран	
Гл.констр.	Шапран	
Гл.инж.пр.	Санковский	
Разраб.	Лучко	
Проверил	Матвиенко	
Исполнил	Поляковский	

1.424.1-5.6С-95

Связь СВ 213

Стадия	Масса	Масштаб
Р	518,8	1:50 1:20
Лист	Листов 1	

Укрниипроектсталь-конструкция

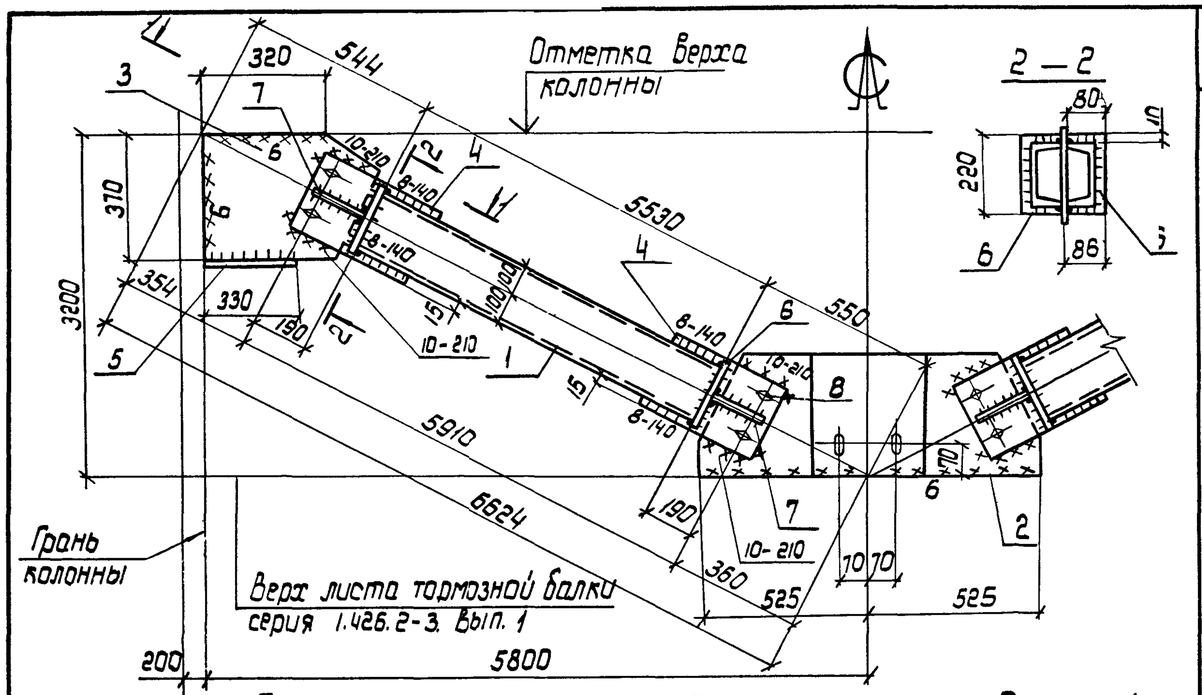

Марка связи	Поз.	Наименование	Кол.	Масса детали, кг	Масса всех деталей, кг	Примечание
		Детали				
		Швеллер ГОСТ 8240-72 В Ст3пс6-1 ТУ14-1-3023-80				
	1	20 ℓ = 5530	4	101,8	407,2	
		Лист ГОСТ 19903-74 В Ст3пс6-1 ТУ14-1-3023-80				
	2	12 × 370 ℓ = 1050	1	36,6	36,6	
	3	12 × 370 ℓ = 520	2	18,1	36,2	
	4	12 × 230 ℓ = 370	4	8,0	32,0	
СВ 214		Лист ГОСТ 19903-74 В Ст3кп2 ГОСТ 380-71				
	5	8 × 80 ℓ = 330	2	1,7	3,4	
	6	8 × 80 ℓ = 220	8	1,1	8,8	
	7	8 × 80 ℓ = 220	4	1,1	4,4	
		Стандартные изделия				
	8	Болт М16-8g×50.58 ГОСТ 7798-70	8		0,91	
	9	Гайка М16-7Н.5 ГОСТ 5915-70	8		0,27	
	10	Шайба 16 65Г ГОСТ 6402-70	8		0,07	

Сварные швы Таблица

Тип и толщ. шва	Длина, м	Тип электрода	Примечание
⊿5	29,2	Э42	Заводской
⊿8	2,3	Э42	Заводской
⊿6	4,9	Э42	Монтажный
⊿10	1,7	Э42	Монтажный

1. Расчетная схема и геометрические размеры даны на документе 1.424.1-5.6С-00 ТБ9.
2. Неоговоренные заводские швы h = 5 мм.

Инв. № подл. | Подпись и дата | Взам. инв. №

Нач. отд.	Шейнич		
Н. контр.	Шапран		
Гл. констр.	Шапран		
Гл. инж. пр.	Самковский		
Разраб.	Лучко		
Проверил	Матвиенко		
Утвердил	Поляковский		

1.424.1-5.6С-96

Связь СВ 214

Стадия	Масса	Масштаб
Р	533,9	1:50 1:20

Лист | Листов 1

Укрниипроектстальконструкция

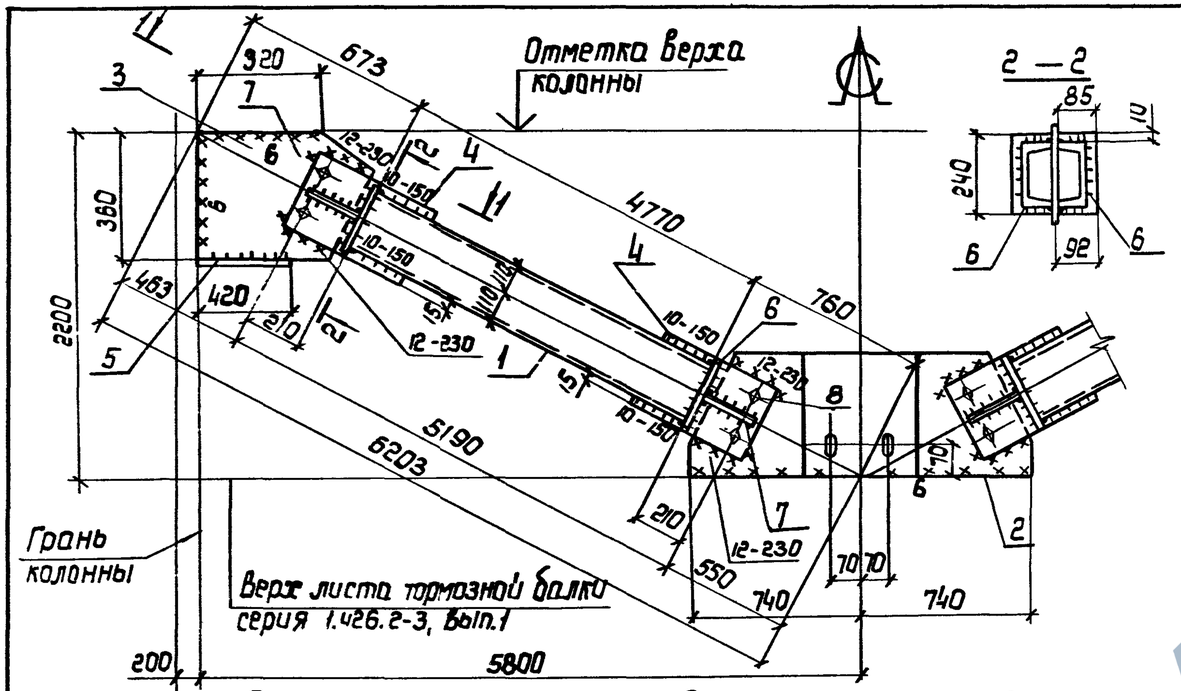

Марка связи	Поз.	Наименование	Кол.	Масса детали, кг	Масса всех деталей, кг	Примечание
		Детали				
		Швеллер ГОСТ 8240-72* Ст3пс6-1 ТУ14-1-3023-80				
	1	22 ℓ = 4770	4	100,2	400,8	
		Лист ГОСТ 19903-74 Ст3пс6-1 ТУ14-1-3023-80				
	2	14×390 ℓ = 1480	1	83,4	83,4	
	3	14×360 ℓ = 660	2	26,1	52,2	
	4	14×250 ℓ = 400	4	11,0	44,0	
СВ 215		Лист ГОСТ 19903×74 Ст3кп2 ГОСТ 380-71				
	5	8×80 ℓ = 420	2	2,1	4,2	
	6	8×85 ℓ = 240	8	1,3	10,4	
	7	8×85 ℓ = 240	4	1,3	5,2	
		Стандартные изделия				
	8	Болт М16-8g×50 58 ГОСТ 7798-70	8		0,91	
	9	Гайка М16-7Н.5 ГОСТ 5915-70	8		0,27	
	10	Шайба 16 65Г ГОСТ 6402-70	8		0,07	

Сварные швы Таблица

Тип и толщ. шва	Длина, м	Тип электрода	Примечание
⊏5	27,0	Э42	Заводской
⊏10	2,4	Э42	Заводской
⊏6	5,7	Э42	Монтажный
⊏12	1,9	Э42	Монтажный

1. Расчетная схема и геометрические размеры даны на документе 1424.1-5.6С-00 ТБ9.
2. Неоговоренные заводские швы $h = 5$ мм.

Нач. отд.	Шейнич	
Н. контр.	Шапран	
Гл. констр.	Шапран	
Гл. инж. пр.	Санковский	
Разраб.	Лучко	
Проверил	Матвиенко	
Исполнил	Поляковский	

1.424.1-5.6С-97

Связь СВ 215

Стадия	Масса	Масштаб
Р	586,0	1:50 1:20
Лист	Листов 1	

Укрниипроектсталь-конструкция

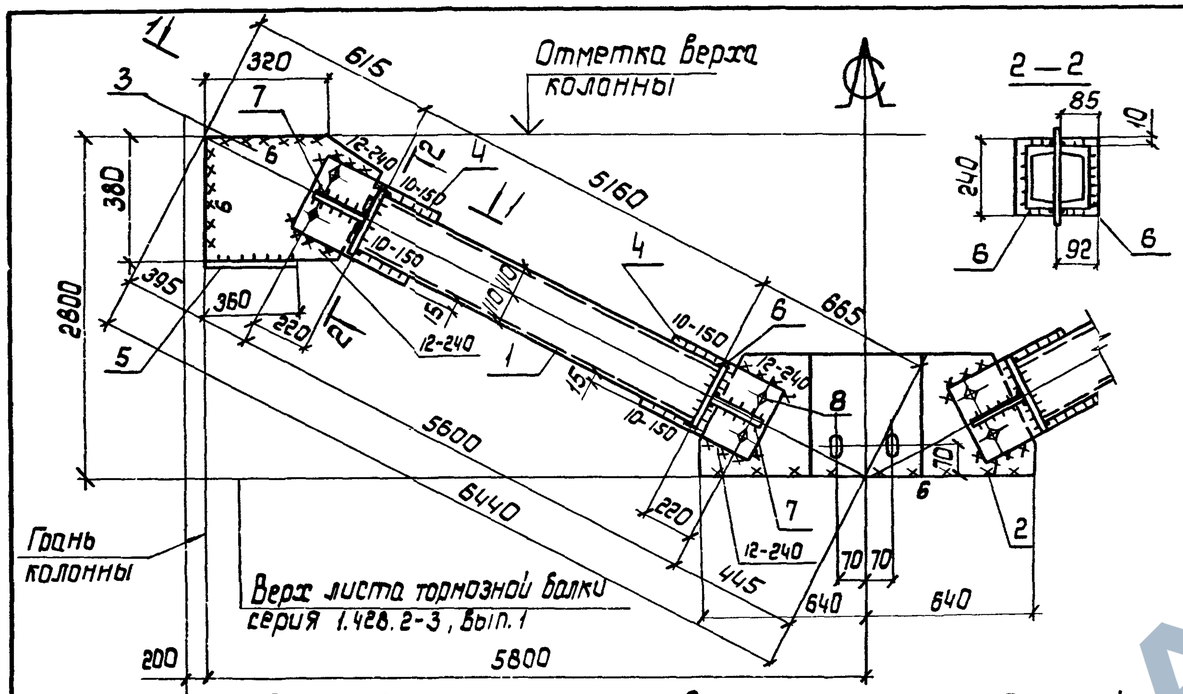

Сварные швы Таблица

Тип и толщ. шва	Длина, м.	Тип электрода	Примечание
◺5	28,4	Э42	Заводской
◺10	2,4	Э42	Заводской
◺6	5,4	Э42	Монтажный
◺12	1,9	Э42	Монтажный

1. Расчетная схема и геометрические размеры даны на документе 1.424.1-5.6С-00 ТБ9.
2. Неоговоренные заводские швы $h = 5$ мм.

Марка связи	Поз.	Наименование	Кол.	Масса детали, кг	Масса всех деталей, кг	Примечание
		Детали				
		Швеллер ВСт3пс6-1 ГОСТ 8240-72 ТУ14-1-3023-80				
	1	22 $\ell = 5160$	4	108,4	433,6	
		Лист ВСт3пс6-1 ГОСТ 19903-74 ГУ14-1-3023-80				
	2	14×410 $\ell = 1280$	1	57,7	57,7	
	3	14×380 $\ell = 590$	2	24,6	49,2	
	4	14×250 $\ell = 410$	4	11,3	45,2	
СВ 216		Лист ВСт3кп2 ГОСТ 19903-74 ГОСТ 380-71				
	5	8×80 $\ell = 360$	2	1,8	3,6	
	6	8×85 $\ell = 240$	8	1,3	10,4	
	7	8×85 $\ell = 250$	4	1,3	5,2	
		Стандартные изделия				
	8	Болт М16-8g×50.58 ГОСТ 7798-70	8		0,91	
	9	Гайка М16-7Н.5 ГОСТ 5915-70	8		0,27	
	10	Шайба 16 65Г ГОСТ 6402-70	8		0,07	

Нач. отд.	Шейнич	
Н. контр.	Шапран	
Гл. констр.	Шапран	
Гл. инж. пр.	Санковский	
Разраб.	Лучко	
Проверил	Матвиенко	
Испол. нил	Поляковский	

1.424.1-5.6С-98

Связь СВ 216

Стадия	Масса	Масштаб
Р	610,9	1:50 1:20
Лист	Листов 1	

Укрниипроектстальконструкция

Инв. № подл. | Подпись и дата | Взам. инв. №

23572-08 150

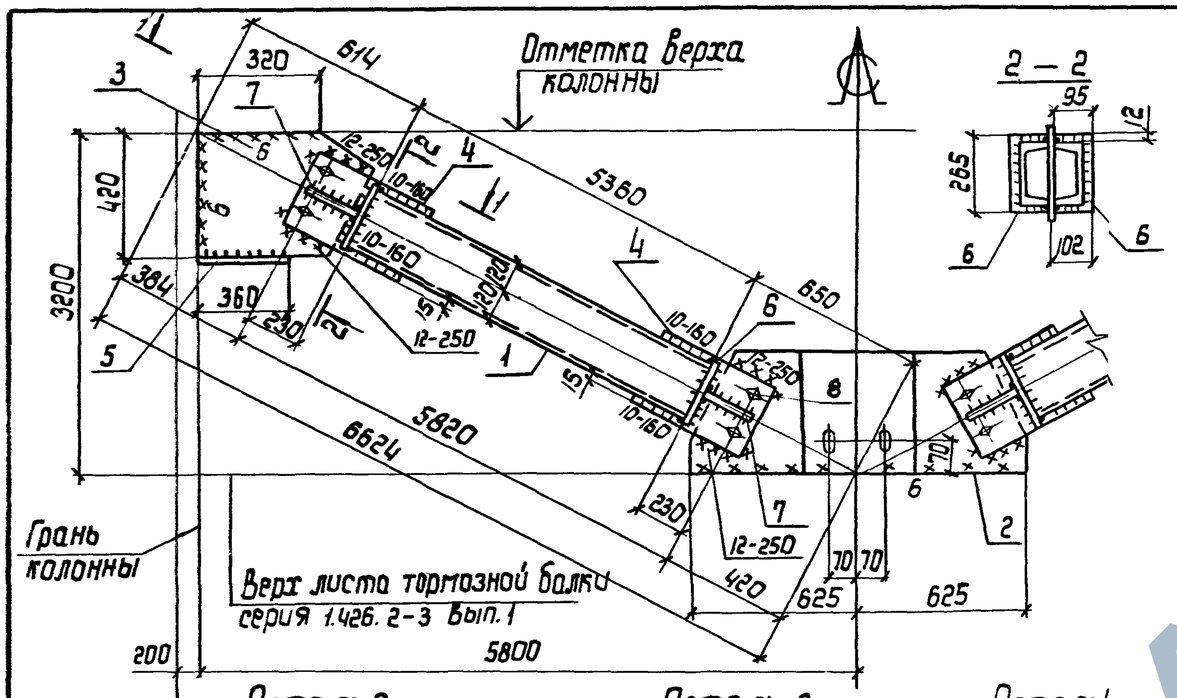

Марка связи	Поз.	Наименование	Кол.	Масса детали, кг	Масса всех деталей, кг	Примечание
		Детали				
		Швеллер ГОСТ 8240-72 ВСт3пс6-1 ТУ 14-1-3023-80				
	1	24 Р = 5360	4	128,6	514,4	
		Лист ГОСТ 19903-74 ВСт3пс6-1 ТУ 14-1-3023-80				
	2	14×440 Р = 1250	1	60,4	60,4	
	3	14×420 Р = 590	2	27,2	54,4	
	4	14×270 Р = 430	4	12,8	51,2	
СВ 217		Лист ГОСТ 19903-74 ВСт3кп2 ГОСТ 380-71				
	5	8×80 Р = 360	2	1,8	3,6	
	6	8×95 Р = 265	8	1,6	12,8	
	7	8×95 Р = 260	4	1,6	6,4	
		Стандартные изделия				
	8	Болт М16-8g×50.58 ГОСТ 7798-70	8		0,91	
	9	Гайка М16-7Н.5 ГОСТ 5915-70	8		0,27	
	10	Шайба 16 65Г ГОСТ 6402-70	8		0,07	

Сварные швы **Таблица**

Тип и толщ. шва	Длина, м	Тип электрода	Примечание
◺5	30,0	Э42	Заводской
◺10	2,6	Э42	Заводской
◺6	5,5	Э42	Монтажный
◺12	2,0	Э42	Монтажный

1. Расчетная схема и геометрические размеры даны на документе 1.424.1-5.6С-00 ТБ9.
2. Неоговоренные заводские швы h=5мм.

Нач.отд.	Шейнич	
Н.контр.	Шапран	
Гл.констр.	Шапран	
Гл.инж.пр.	Санковский	
Разраб.	Лучко	
Проверил	Матвиенко	
Исполнил	Паляковский	

1.424.1-5.6С-99

Связь СВ 217

Стадия	Масса	Масштаб
Р	710,2	1:50 1:20
Лист	Листов 1	

Укрниипроектстальконструкция

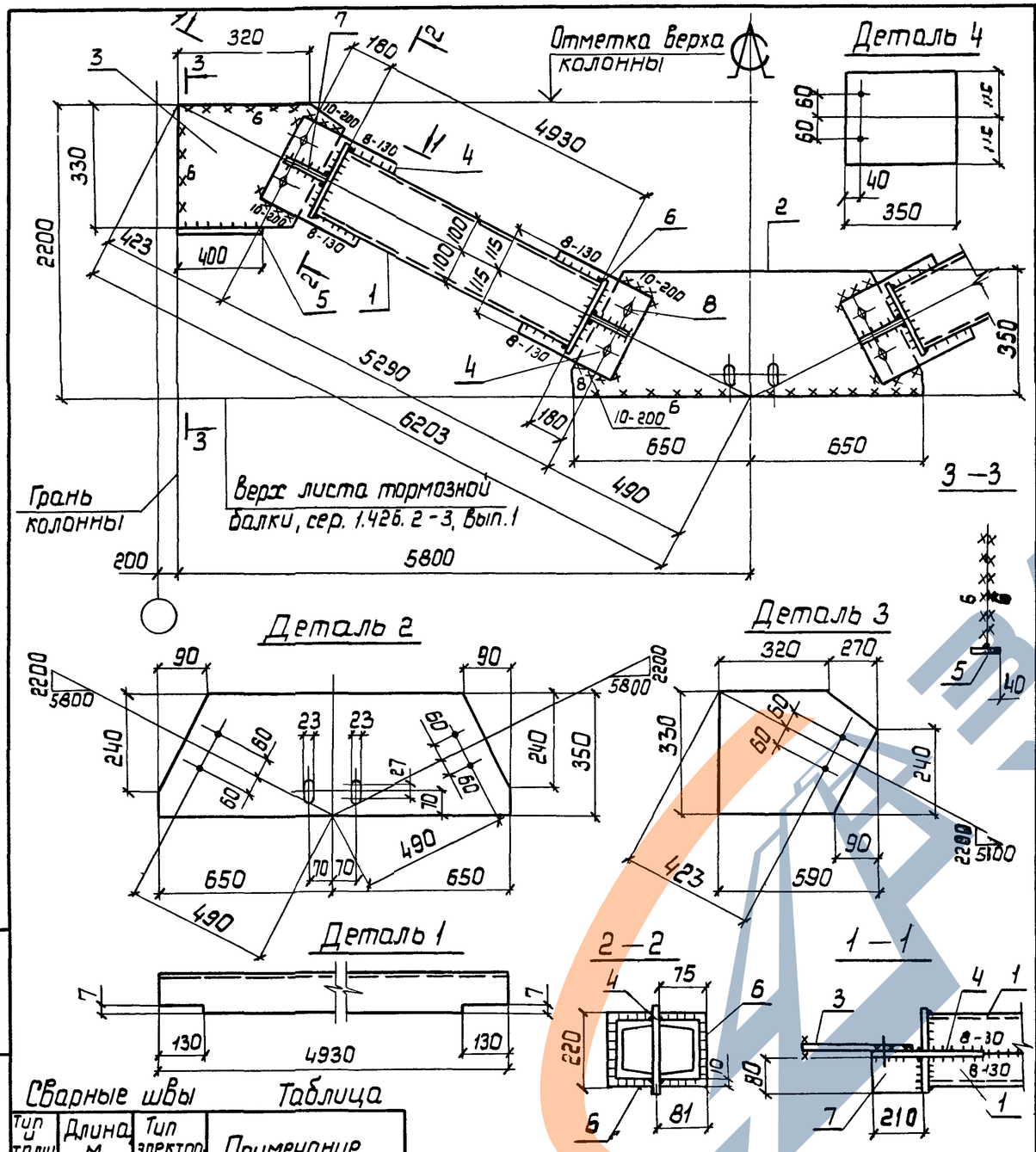

Марка связи	Поз.	Наименование	Кол.	Масса детали, кг	Масса всех деталей, кг	Примечание
		Детали				
		Швеллер ГОСТ 8240-72 Вст3пс6-1 ТУ 14-1-3023-80				
	1	20 Р = 4930	4	90,7	362,8	
		Лист ГОСТ 19903-74 Вст3пс6-1 ТУ 14-1-3023-80				
	2	12 × 350 Р = 1300	1	42,9	42,9	
	3	12 × 330 Р = 590	2	18,3	36,6	
	4	12 × 230 Р = 350	4	7,6	30,4	
		Лист ГОСТ 19903-74 Вст3кп2 ГОСТ 380-71				
СВ 218	5	8 × 80 Р = 400	2	2,0	4,0	
	6	8 × 75 Р = 220	8	1,1	8,8	
	7	8 × 80 Р = 210	4	1,0	4,0	
		Стандартные изделия				
	8	Болт М16-8g×50.5.8 ГОСТ 7798-70	8		0,91	
	9	Гайка М16-7Н.5 ГОСТ 5915-70	8		0,27	
	10	Шайба 16.6.5Г ГОСТ 6402-70	8		0,07	

Сварные швы Таблица

Тип шва	Толщ. шва	Длина м	Тип электрода	Примечание
К	5	27,0	Э42	Заводской
К	8	2,1	Э42	Заводской
К	6	5,2	Э42	Монтажный
К	10	1,6	Э42	Монтажный

1. Расчетная схема и геометрические размеры даны на докум. 1.424.1-5.6С-ОТБ10.
2. Неоговоренные заводские швы h=5 мм.

Нач.отд.	Шейнич	
Н.контр.	Шапран	
Гл.констр.	Шапран	
Гл.инж.пр.	Санковский	
Разраб.	Лучко	
Проверил	Матвиенко	
Исполнил	Поляковский	

1.424.1-5.6С-100

Связь СВ 218

Стадия	Масса	Масштаб
Р	494,4	1:50 1:15
Лист	Листов 1	

Укрниипроектсталь-конструкция

Инв.№подл. | Подпись и дата | Взам.инв.№

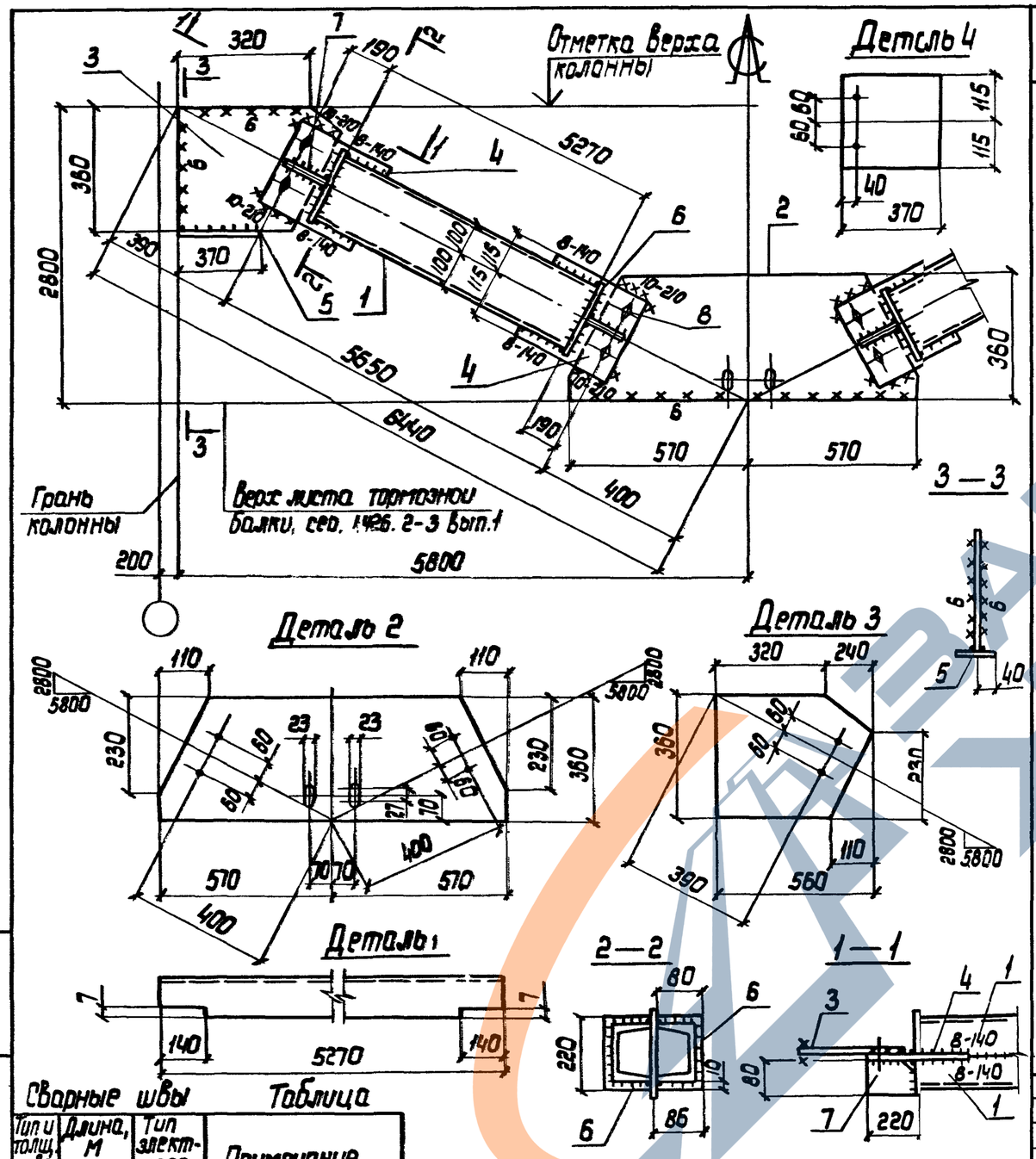

Марка связи	Поз.	Наименование	Кол.	Масса детали, кг	Масса всех деталей, кг	Примечание
		Детали				
		Швеллер ГОСТ 8240-72 Вст3пс6-1 ТУ14-1-3023-80				
	1	20 ℓ = 5270	4	97,0	388,0	
		Лист ГОСТ 19903-74 Вст3пс6-1 ТУ14-1-3023-80				
	2	12 × 360 ℓ = 1140	1	38,7	38,7	
	3	12 × 360 ℓ = 560	2	19,0	38,0	
	4	12 × 230 ℓ = 370	4	8,0	32,0	
СВ 219		Лист ГОСТ 19903-74 Вст3кп2 ГОСТ 380-71				
	5	8 × 80 ℓ = 370	2	1,9	3,8	
	6	8 × 80 ℓ = 220	8	1,1	8,8	
	7	8 × 80 ℓ = 220	4	1,1	4,4	
		Стандартные изделия				
	8	Болт М16-8g×50.58 ГОСТ 7798.1-70	8		0,91	
	9	Гайка М16-7Н.5 ГОСТ 5915-70	8		0,27	
	10	Шайба 16 65Г ГОСТ 6402-70	8		0,07	

Сварные швы Таблица

Тип и толщ. шва	Длина, м	Тип электрода	Примечание
▽5	28,3	Э42	Заводской
▽8	2,3	Э42	Заводской
▽6	5,0	Э42	Монтажный
▽10	1,7	Э42	Монтажный

1. Расчетная схема и геометрические размеры даны на документе 1.424.1-5.6С-00ТБО.
2. Неоговоренные заводские швы h=5мм.

Нач.отд.	Шейнич		1.424.1-5.6С-101
Н.контр.	Шапран		
Гл.констр.	Шапран		
Гл.инж.пр.	Санковский		Связь СВ 219
Разраб.	Лучко		
Проверил	Матвиенко		
Исполнил	Поляковский		

Стадия	Масса	Масштаб
Р	518,8	1:50 1:15
Лист	Листов 1	

Укрниипроектстальконструкция

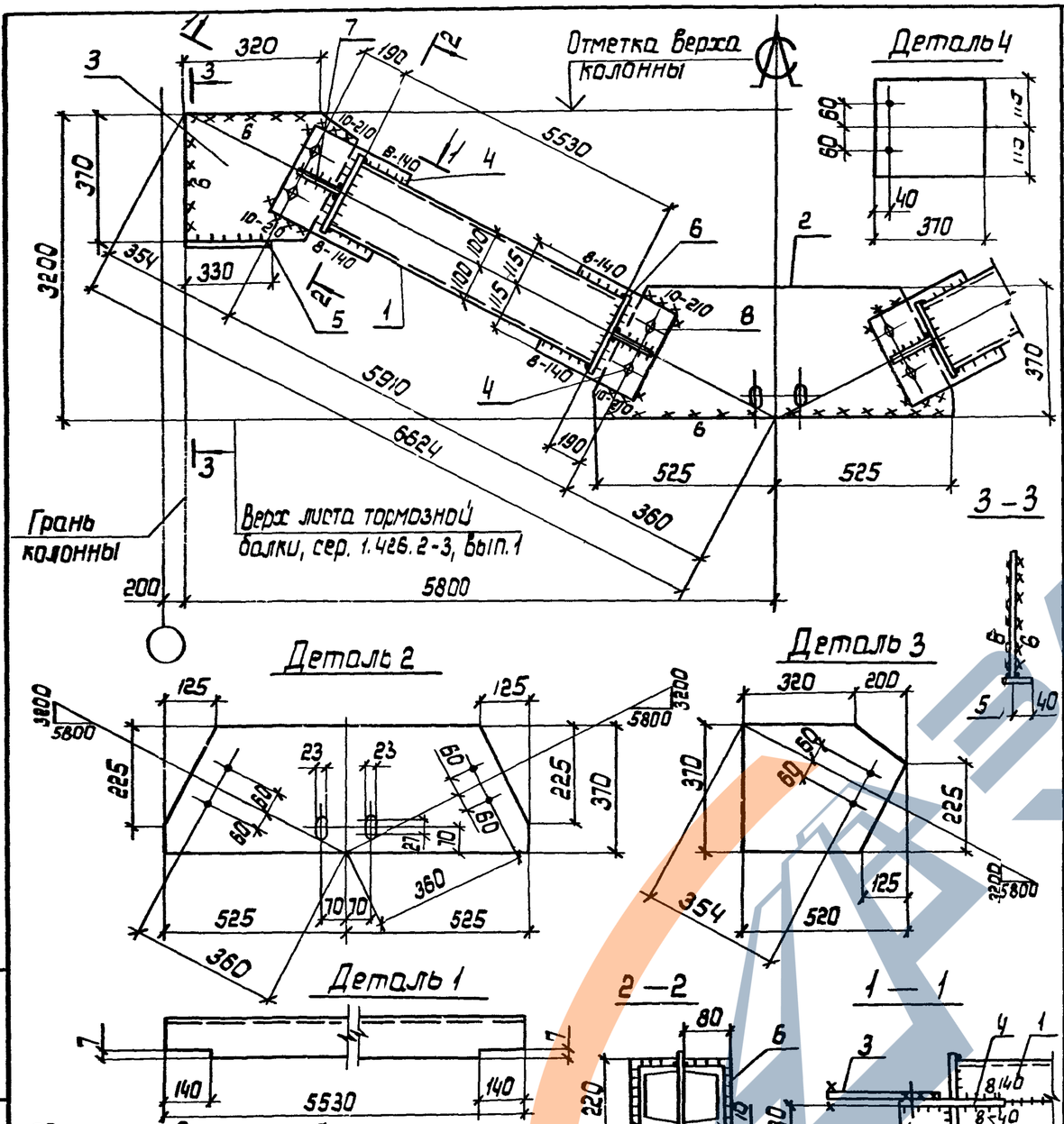

Марка связи	Поз.	Наименование	Кол.	Масса детали, кг	Масса всех деталей, кг	Примечание
		Детали				
		Швеллер ГОСТ 8240-72 Ст3 пс 6-1 ТУ14-1-3023-80				
	1	20 Р = 5530	1	101,8	407,2	
		Лист ГОСТ 19903-74 Ст3 пс 6-1 ТУ 14-1-3023-80				
	2	12 × 370 Р = 1050	1	36,6	36,6	
	3	12 × 310 Р = 520	2	18,1	36,2	
	4	12 × 230 Р = 370	4	8,0	32,0	
СВ 220						
		Лист ГОСТ 19903-74 Ст3 кп 2 ГОСТ 380-71				
	5	8 × 80 Р = 330	2	1,7	3,4	
	6	8 × 60 Р = 220	8	1,1	8,8	
	7	8 × 80 Р = 220	4	1,1	4,4	
		Стандартные изделия				
	8	Болт М16-8g×50.58 ГОСТ 7798-70	8		0,91	
	9	Гайка М16-7Н.5 ГОСТ 5915-70	8		0,27	
	10	Шайба 16 65Г ГОСТ 6402-70	8		0,07	

Сварные швы Таблица

Тип и толщ. шва	Длина, м	Тип электрода	Примечание
⌐5	29,2	Э42	Заводской
⌐8	2,3	Э42	Заводской
⌐6	4,9	Э42	Монтажный
⌐10	1,7	Э42	Монтажный

1. Расчетная схема и геометрические размеры даны на документе 1.424.1-5.6С-00ТБ10.
2. Неоговоренные заводские швы h = 5мм.

Нач.отд.	Шейнич		
Н.контр.	Шапран		
Гл.констр.	Шапран		
Гл.инж.пр.	Сонковский		
Разраб.	Лучко		
Проверил	Матвиенко		
Исполнил	Поляковский		

1.424.1-5.6С-102

Связь СВ 220

Стадия	Масса	Масштаб
Р	533,9	1:50 1:15
Лист	Листов 1	

Укрниипроектстальконструкция

Инв.№ подл. | Подпись и дата | Взам.инв.№

23572-08 154

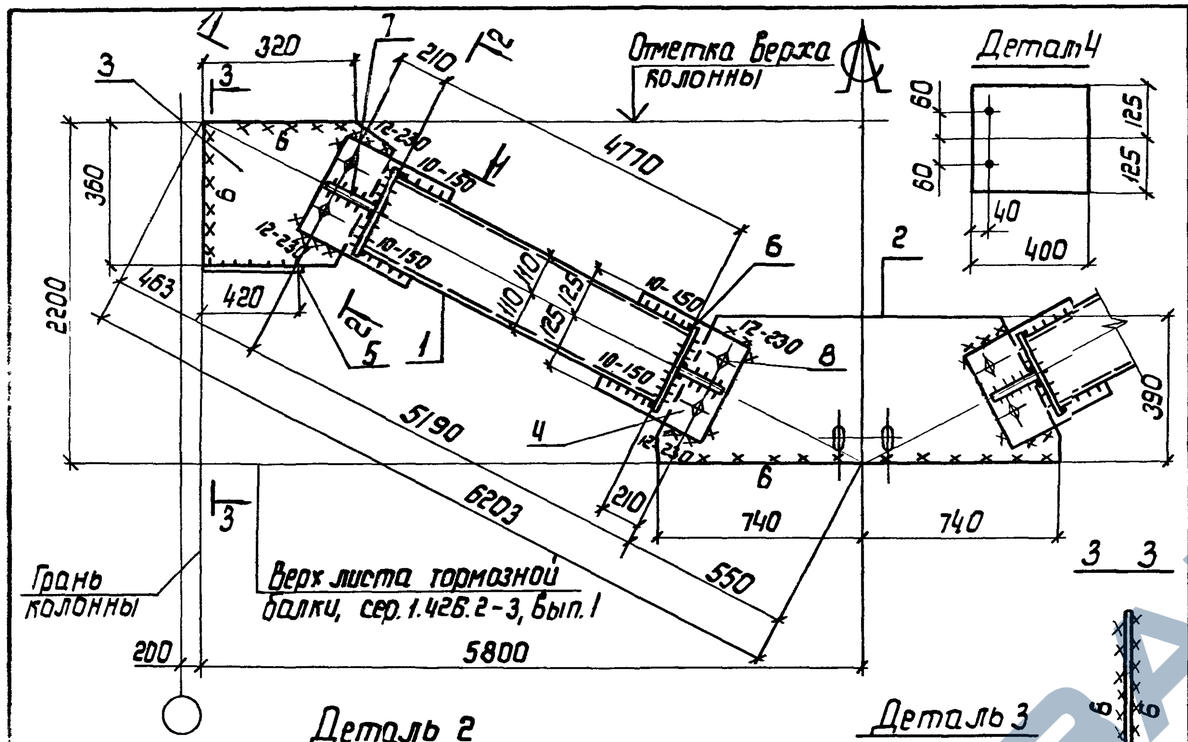

Сварные швы Таблица

Тип и толщ. шва	Длина, м	Тип электрода	Примечание
⊾5	27,0	Э42	Заводской
⊾10	2,4	Э42	Заводской
⊾6	5,7	Э42	Монтажный
⊾12	1,9	Э42	Монтажный

1. Расчетная схема и геометрические размеры даны на документе 1.424.1-5.6С-00ТБ10.
2. Неоговоренные заводские швы h= 5мм.

Марка связи	Поз.	Наименование	Кол	Масса детали, кг	Масса всех деталей, кг	Примечание
		Детали				
		Швеллер ГОСТ 8240-72 Вст3пс6-1 ТУ14-1-3023-80				
	1	22 ℓ=4770	4	100,2	400,8	
		Лист ГОСТ 19903-74 Вст3пс6-1 ТУ 14-1-3023-80				
	2	14×390 ℓ=1480	1	63,4	63,4	
	3	14×360 ℓ=660	2	26,1	52,2	
	4	14×250 ℓ=400	4	11,0	44,0	
СВ 221		Лист ГОСТ 19903-74 Вст3кп2 ГОСТ 380-71				
	5	8×80 ℓ=420	2	2,1	4,2	
	6	8×85 ℓ=240	8	1,3	10,4	
	7	8×85 ℓ=240	4	1,3	5,2	
		Стандартные изделия				
	8	Болт М16-8g×50.58 ГОСТ 7798-70	8		0,91	
	9	Гайка М16-7Н.5 ГОСТ 5915-70	8		0,27	
	10	Шайба 16 65Г ГОСТ 6402-70	8		0,07	

Нач.отд.	Шейнич	
Н.контр.	Шапран	
Гл.констр.	Шапран	
Гл.инж.пр.	Санковский	
Разраб.	Лучко	
Проверил	Матвиенко	
Исполнил	Поляковский	

1.424.1-5.6С-103

Связь СВ 221

Стадия	Масса	Масштаб
Р	586,0	1:50 1:15
Лист	Листов 1	

Укрниипроектстальконструкция

Инв. № подл. | Подпись и дата | Взам. инв. №

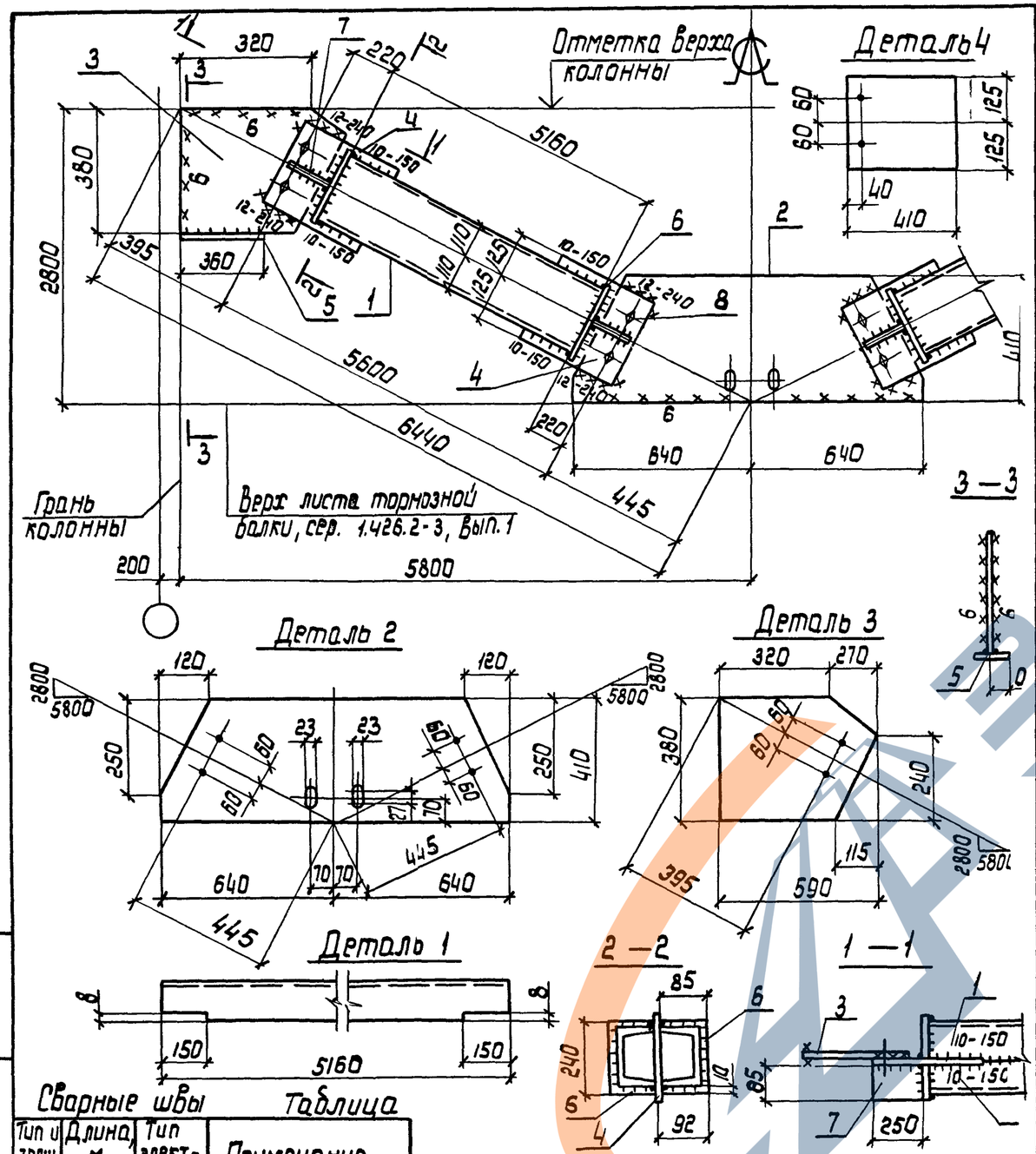

Марка связи	Поз	Наименование	Кол	Масса детали кг	Масса всех деталей кг	Примечание
		Детали				
		Швеллер ГОСТ 8240-72 Ст3пс6-1 ТУ14-1-3023-80				
	1	22 Р=5160	4	108,4	433,6	
		Лист ГОСТ 19903-74 Ст3пс6-1 ТУ 14-1-3023-80				
	2	14×410 Р=1280	1	57,7	57,7	
	3	14×380 Р=590	2	24,6	49,2	
	4	14×250 Р=410	4	11,3	45,2	
СВ 222		Лист ГОСТ 19903-74 Ст3кп2 ГОСТ 380-71				
	5	8×80 Р=360	22	1,8	3,6	
	6	8×85 Р=240	88	1,3	10,4	
	7	8×85 Р=250	4	1,3	5,2	
		Стандартные изделия				
	8	Болт М16-8g×50 58 ГОСТ 7798-70	88		0,91	
	9	Гайка М16-7н.5 ГОСТ 5915-70	88		0,27	
	10	Шайба 16 65 ГОСТ 6402-70	88		0,07	

Сварные швы Таблица

Тип и толщ шва	Длина, м	Тип электрода	Примечание
⊏5	28,4	Э42	Заводской
⊏10	2,4	Э42	Заводской
⊏6	5,4	Э42	Монтажный
⊏12	1,9	Э42	Монтажный

1. Расчетная схема и геометрические размеры даны на документе 1.424.1-5.6С-ООТБ10.
2. Неоговоренные заводские швы h=5мм.

Нач.отд	Шейнич		
Н.контр.	Шапран		
Гл.констр	Шапран		
Гл.инж.пр	Сэнковский		
Разраб.	Гучко		
Проверил	Матвиенко		
Исполнил	Поляковский		

1.424.1-5.6С-104

Связь СВ 222

Стадия	Масса	Масштаб
Р	610,9	1:50 1:15
Лист	Листов 1	

Укрниипроектстальконструкция

Подпись и дата | Инв. № подл.

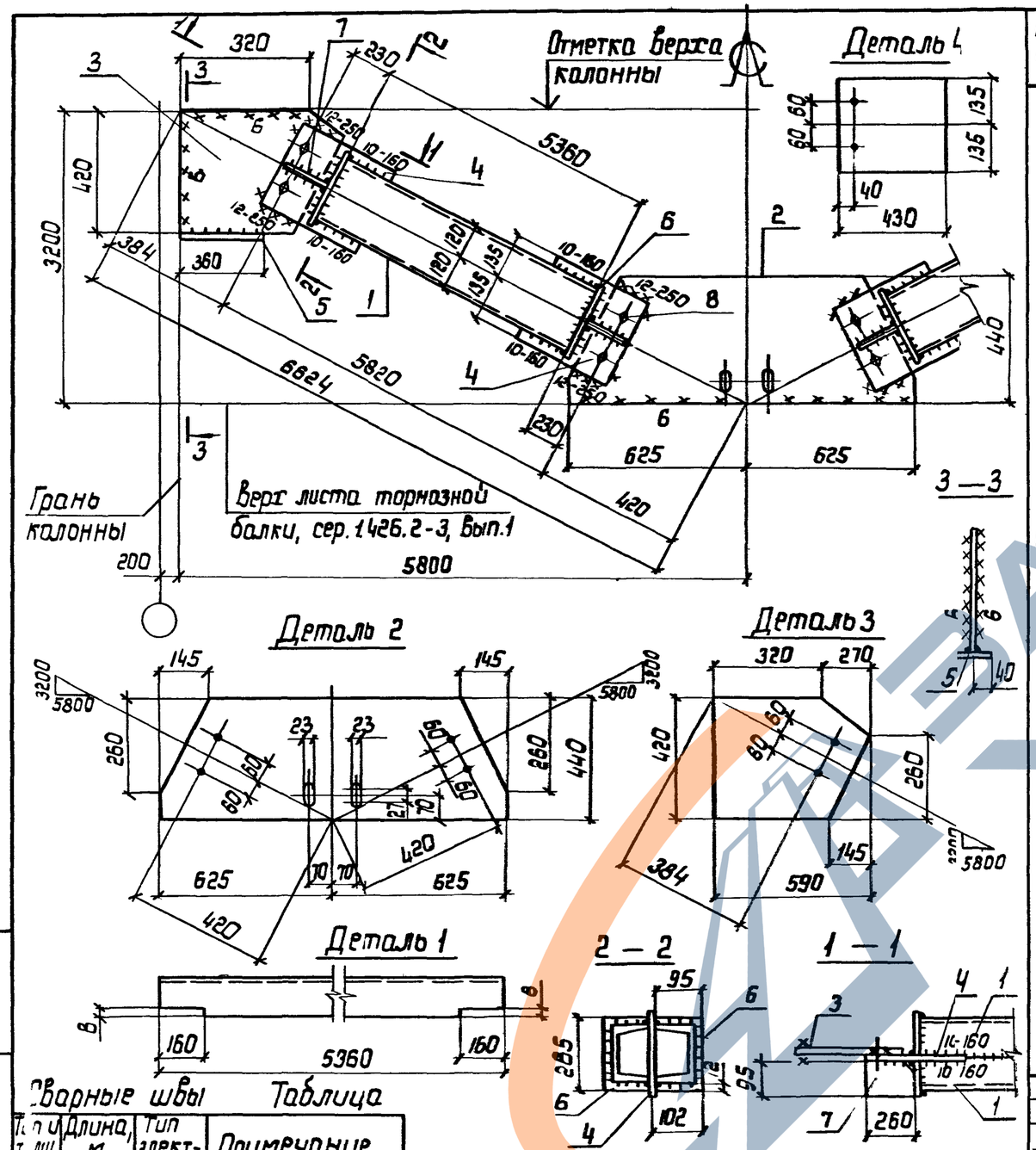

Марка связи	Поз.	Наименование	Кол.	Масса детали, кг	Масса всех деталей кг	Примечание
		Детали				
		Швеллер ГОСТ 8240-72 / ВСт3 пс 6-1 ТУ14-1-3023-80				
	1	24 ℓ = 5360	4	128,6	514,4	
		Лист ГОСТ 19903-74 / ВСт3 пс 6-1 ТУ-14-1 3023-80				
	2	14 × 440 ℓ = 1250	1	60,4	60,4	
	3	14 × 420 ℓ = 590	2	27,2	54,4	
	4	14 × 270 ℓ = 430	4	12,8	51,2	
СВ 223		Лист ГОСТ 19903-74 / ВСт3 кп2 ГОСТ 380-71				
	5	8 × 80 ℓ = 360	2	1,8	3,6	
	6	8 × 95 ℓ = 265	8	1,6	12,8	
	7	8 × 95 ℓ = 260	4	1,6	6,4	
		Стандартные изделия				
	8	Болт М16-8g × 50 58 ГОСТ 7792-70	8		0,91	
	9	Гайка М16-7н. 5 ГОСТ 5915-70	8		0,27	
	10	Шайба 16 6 5Г ГОСТ 6402-70	8		0,07	

Сварные швы Таблица

Тип и толщ. шва	Длина, м	Тип электрода	Примечание
5	30,0	Э42	Заводской
0	2,6	Э42	Заводской
6	5,5	Э42	Монтажный
2	2,0	Э42	Монтажный

1. Расчетная схема и геометрические размеры даны на документе 1.424.1-5.6С-00ТБ0.
2. Неоговоренные заводские швы h = 5 мм.

Нач.отд.	Шейнич	
Н. контр.	Шапран	
Гл.констр.	Шапран	
Гл.инж.пр.	Санковский	
Разраб.	Лучко	
Проверил.	Матвиенко	
Исполнил	Поляковский	

1.424.1-5.6С-105

Связь СВ 223

Стадия	Масса	Масштаб
Р	710,2	1:50 1:15

Лист | Листов 1

Укрниипроектсталь-конструкция

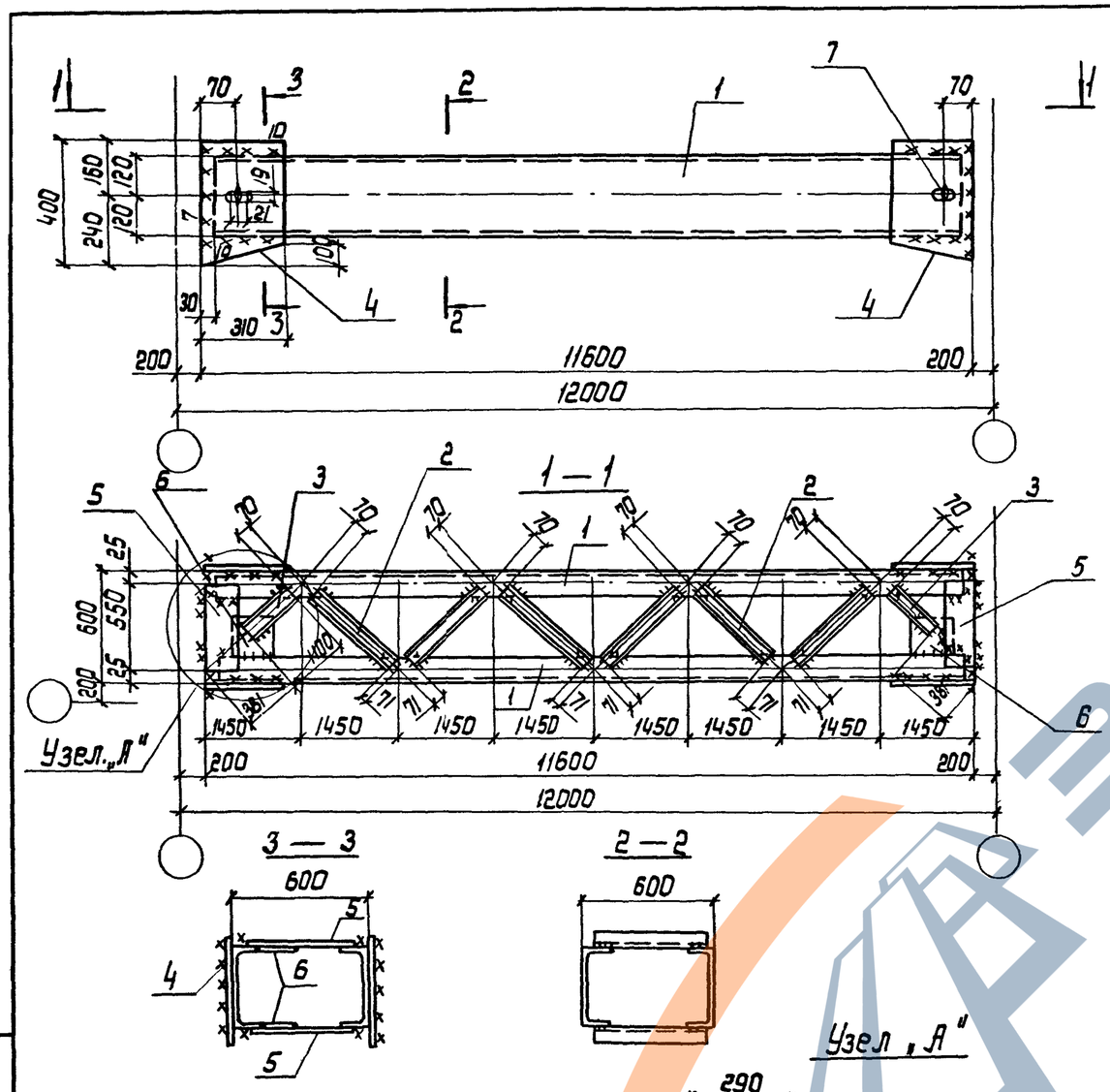

Сварные швы

Таблица

Тип и толщ. шва	Длина, м	Тип электрода	Примечание
◺5	0,5	Э42	Заводской
◺6	1,1	Э42	Монтажный
◺7	0,9	Э42	Монтажный
◺8	2,1	Э42	Монтажный
◺10	2,3	Э42	Монтажный

Инв.№ подл. | Подпись и дата | Взам.инв.№

Марка связи	Поз.	Наименование	Кол.	Масса детали, кг	Масса всех деталей кг.	Примечание
		Детали				
		Швеллер ГОСТ 8240-72 Вст3пс6 ГОСТ 380-71				
	1	24 Р=11540	2	277,0	554,0	
		Швеллер ГОСТ 8240-72 Вст3кп2 ГОСТ 380-71				
	2	10 Р=1410	12	12,1	145,2	
	3	10 Р=1100	4	9,5	38,0	
		Лист ГОСТ 19903-74 Вст3пс6-1 ТУ14-1-3023-80				
СГ224	4	12×310 Р=400	4	11,7	46,8	
	5	12×290 Р=550	4	15,0	60,0	
		Лист ГОСТ 19903-74 Вст3кп2 ГОСТ 380-71				
	6	8×150 Р=180	4	1,7	6,8	
		Стандартные изделия				
	7	Болт М16-8g×60.58 ГОСТ 7798-70	4		0,52	
	8	Гайка М16-7Н.5 ГОСТ 5915-70	4		0,12	
	9	Шайба 16 65Г ГОСТ 6402-70	4		0,03	

Нач.отд	Шейнич		1.424.1-5.6С-106
Гл.констр	Шапран		Связь СГ 2124
Н.констр	Шапран		Стадия: Р; Масса: 859,3; Масштаб: 1:20, 1:75
Гл.инж.пр	Санковский		Лист; Листов 1
Разраб.	Лучко		Укрниипроектстальконструкция
Проверил	Матвиенко		
Исполнил	Баром		

23572-08 158

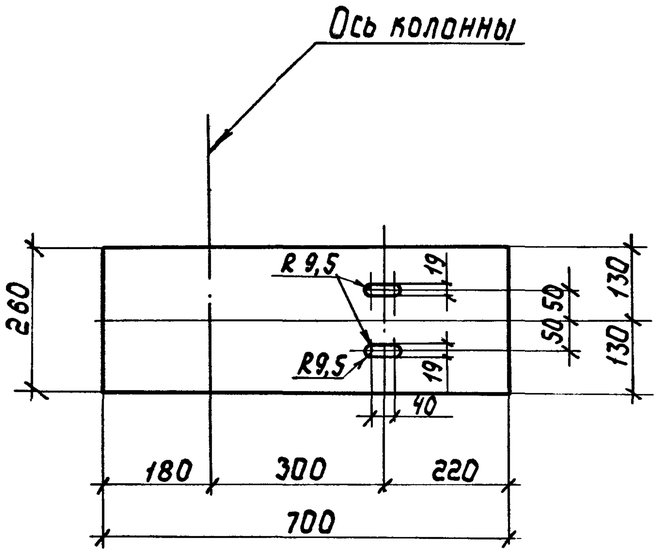

Марка соединительной детали обозначена в выпуске 0-2 С

				1.424.1-5.6С-107		
Нач.отд	Шейнич			Соединительная деталь МС1	Стадия	Масса	Масштаб
Н. контр	Шапран				Р	14,3	1:10
Гл. констр	Шапран				Лист	Листов 1
Гл. инж. пр	Санковский			Лист t=10 ℓ=700 ГОСТ 19903-74 ВСт3пс6-1 ТУ14-1-3023-80	Укрниипроектсталь конструкция	
Разраб.	Лучко					
Проверил	Матвиченко					
Исполнил	Шкробот					

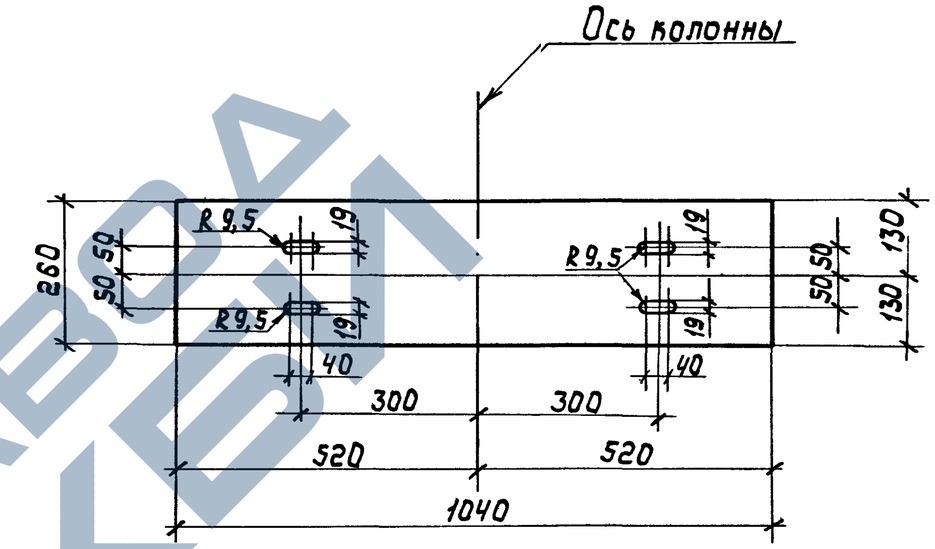

Марка соединительной детали обозначена в выпуске 0-2С

Инв.№подл. | Подпись и дата | Взам.инв.№

				1.424.1-5.6С-108		
Нач.отд.	Шейнич			Соединительная деталь МС2	Стадия	Масса	Масштаб
Н. контр	Шапран				Р	21,2	1:10
Гл. констр	Шапран				Лист	Листов 1
Гл. инж. пр	Санковский			Лист t=10 ℓ=1040 ГОСТ 19903-74 ВСт3пс6-1 ТУ14-1-3023-80	Укрниипроектсталь конструкция	
Разраб.	Лучко					
Проверил	Матвиченко					
Исполнил	Шкробот					

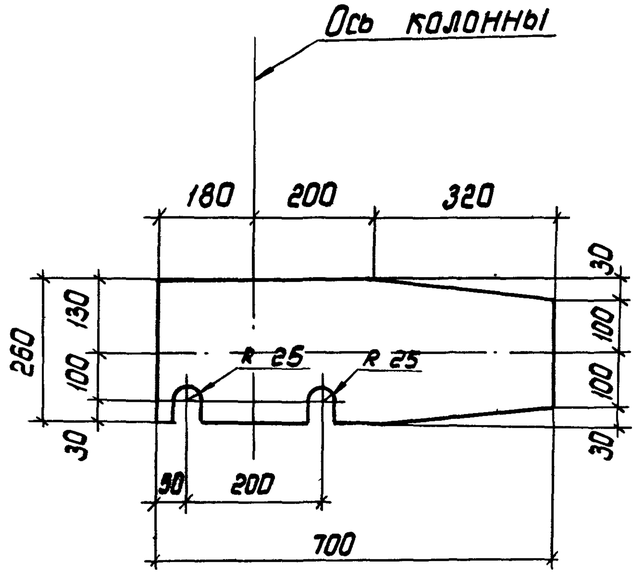

Марка соединительной детали обозначена в Выпуске 0-2С

Нач.отд.	Шейнич		
Н.контр.	Шапран		
Гл.констр.	Шапран		
Гл.инж.пр.	Санковский		
Разраб.	Лучко		
Проверил	Матвиенко		
Исполнил	Шкробот		

1.424.1-5.6С-109

Соединительная деталь МС3

Стадия	Масса	Масштаб
Р	14,3	1:10
Лист	Листов 1	

Лист t=10 Р=700 ГОСТ 19903-74 ВСт3пс6-1 ТУ14-1-3023-80

Укрниипроектсталь-конструкция

Инв.№ подл. | Подпись и дата | Взам.инв.№

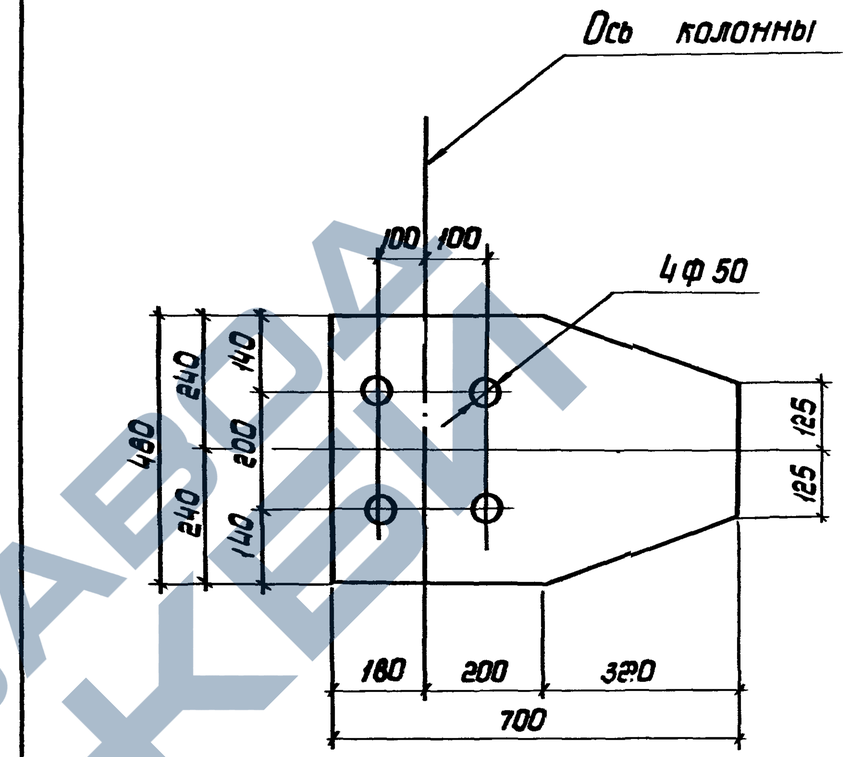

Марка соединительной детали обозначена в Выпуске 0-2С

Нач.отд.	Шейнич		
Н.контр.	Шапран		
Гл.констр.	Шапран		
Гл.инж.пр.	Санковский		
Разраб.	Лучко		
Проверил	Матвиенко		
Исполнил	Шкробот		

1.424.1-5.6С-110

Соединительная деталь МС4

Стадия	Масса	Масштаб
Р	23,5	1:10
Лист	Листов 1	

Лист t=10 Р=700 ГОСТ 19903-74 ВСт3пс6-1 ТУ14-1-3023-80

Укрниипроектсталь-конструкция

Инв.№ подл. | Подпись и дата | Взам.инв.№

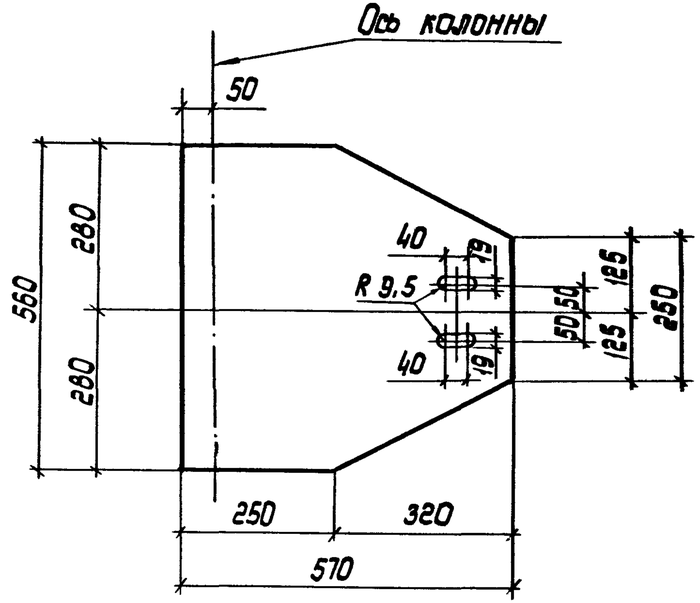

Марка соединительной детали обозначена в выпуске 0-2С

Нач.отд.	Шейнич		1.424.1-5.6С-111		
Н.контр.	Шапран		Соединительная деталь МС5	Стадия	Масса	Масштаб
Гл.констр.	Шапран			Р	21,1	1:10
Гл.инж.пр.	Санковский			Лист	Листов 1
Разраб.	Лучко		Лист t=10 Р=570 ГОСТ 19903-74 ВСт3пс6-1 ТУ14-1-3023-80	Укрниипроектсталь-конструкция	
Проверил	Матвиенко				
Исполнил	Шкробот				

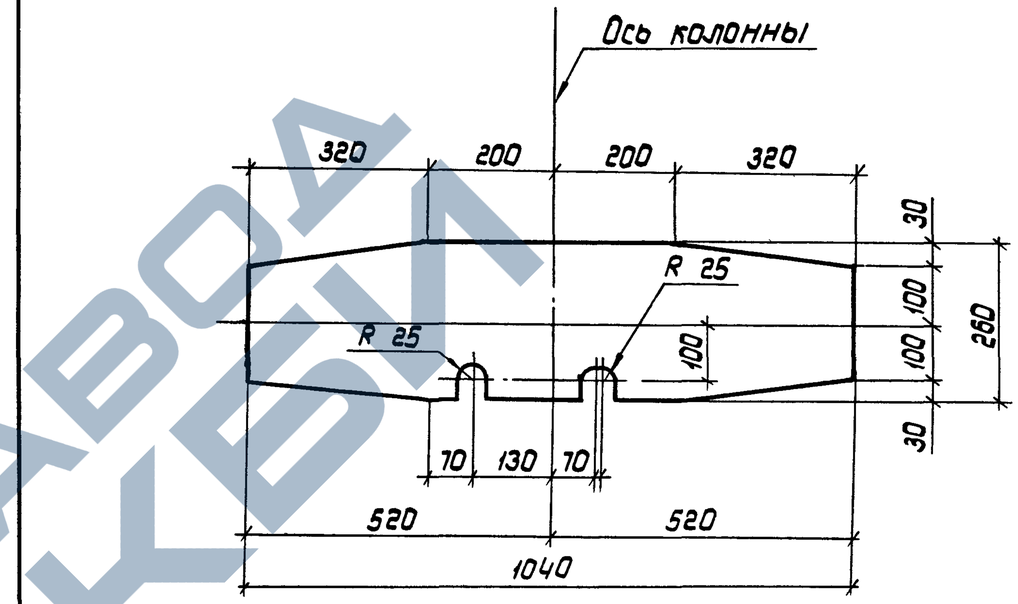

Марка соединительной детали обозначена в выпуске 0-2С

Нач.отд.	Шейнич		1.424.1-5.6С-112		
Н.контр.	Шапран		Соединительная деталь МС6	Стадия	Масса	Масштаб
Гл.констр.	Шапран			Р	21,2	1:10
Гл.инж.пр.	Санковский			Лист	Листов 1
Разраб.	Лучко		Лист t=10 Р=1040 ГОСТ 19903-74 ВСт3пс6-1 ТУ14-1-3023-80	Укрниипроектсталь-конструкция	
Проверил	Матвиенко				
Исполнил	Шкробот				

Инв.№ подл. | Подпись и дата | Взам. инв.№

Инв.№ подлинника | Подпись и дата | Взам. инв.№

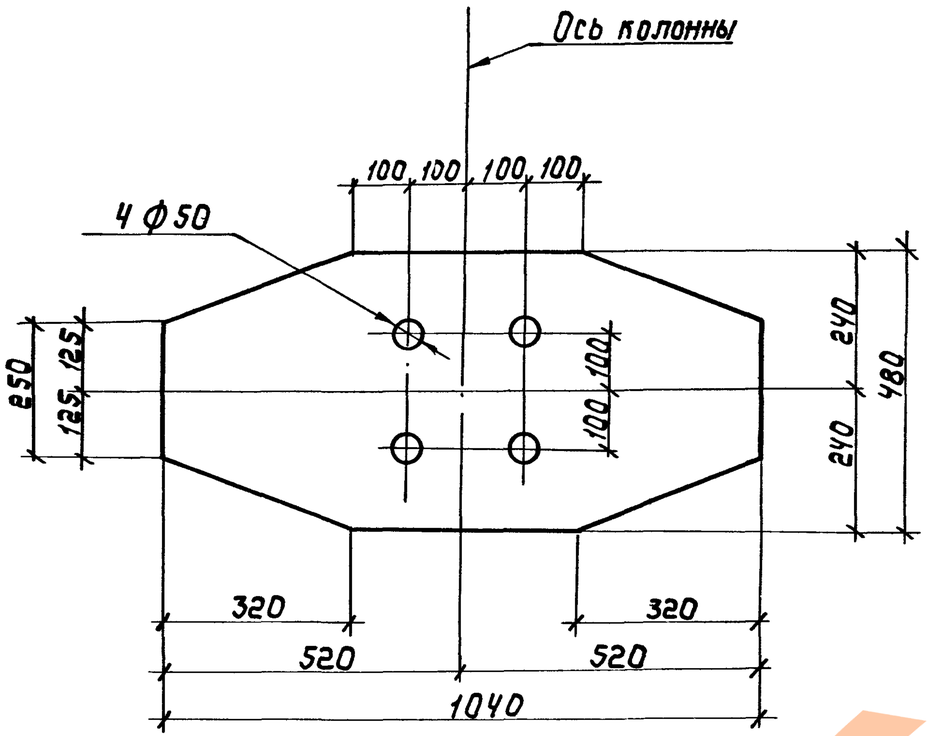

Марка соединительной детали обозначена в выпуске 0-2С

Нач.отд.	Шейнич		1.424.1-5.6С-113		
Н.контр.	Шапран		Соединительная деталь МС7	Стадия	Масса	Масштаб
Гл.констр.	Шапран			Р	33,4	1:10
Гл.инж.пр.	Санковский			Лист	Листов 1
Разраб.	Лучко		Лист t=10 ℓ=1040 ГОСТ 19903-74 Вст3пс6-1 ТУ14-1-3023-80	Укрнципроектсталь конструкция	
Проверил	Матвиенко				
Исполнил	Шкробот				

Инв.№ подл. | Подпись и дата | Взам.инв.№

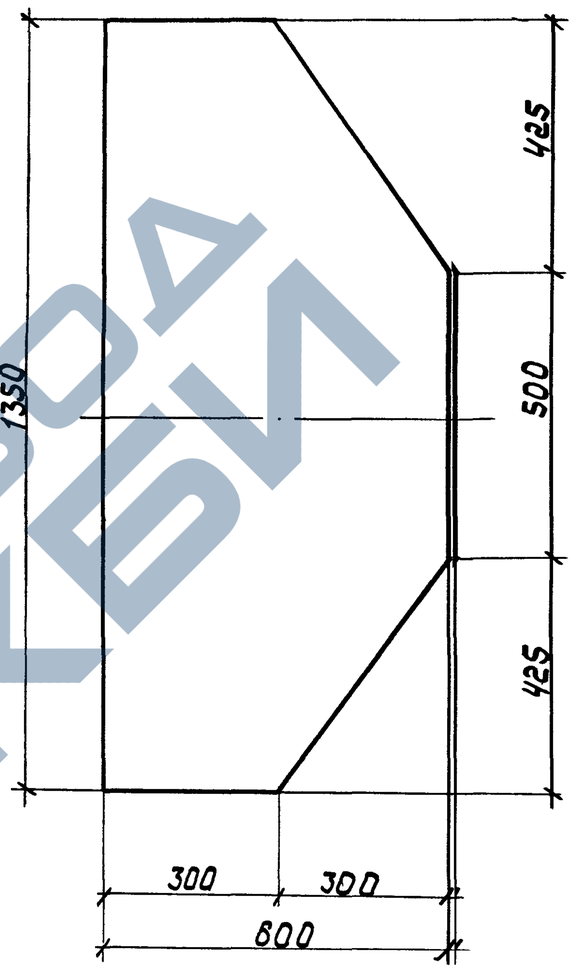

Марка соединительной детали обозначена в выпуске 0-2С

Нач.отд.	Шейнич		1.424.1-5.6С-114		
Н.контр.	Шапран		Соединительная деталь МС8	Стадия	Масса	Масштаб
Гл.констр.	Шапран			Р	53,6	1:10
Гл.инж.пр.	Санковский			Лист	Листов 1
Разраб.	Лучко		Лист t=16 ℓ=1350 ГОСТ 19903-74 Вст3пс6-1 ТУ14-1-3023-80	Укрнципроектсталь конструкция	
Проверил	Матвиенко				
Исполнил	Шкробот				

Инв.№ подл. | Подпись и дата | Взам.инв.№

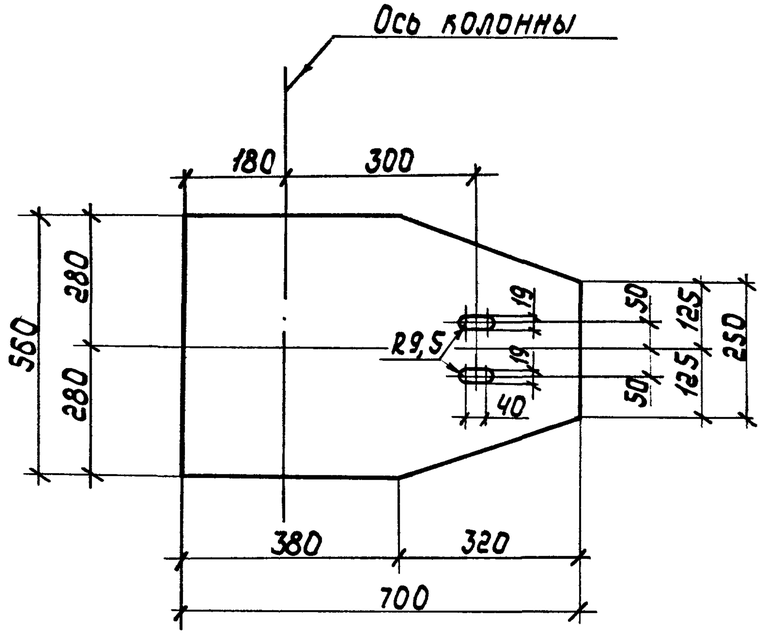

Марка соединительной детали обозначена в выпуске 0-2С.

Нач.отд.	Шейнич		
Н.контр.	Шапран		
Гл.констр.	Шапран		
Гл.инж.пр.	Санковский		
Разраб.	Лучко		
Проверил	Натвиенко		
Исполнил	Шкробот		

1.424.1-5.6С-115

Соединительная деталь МС-9

Стадия	Масса	Масштаб
Р	26,8	1:10

Лист | Листов 1

Лист t=10 l=700
ГОСТ 19903-74
ВСт3пс6-1 ТУ14-1-3023-80

Укрниипроектсталь-конструкция

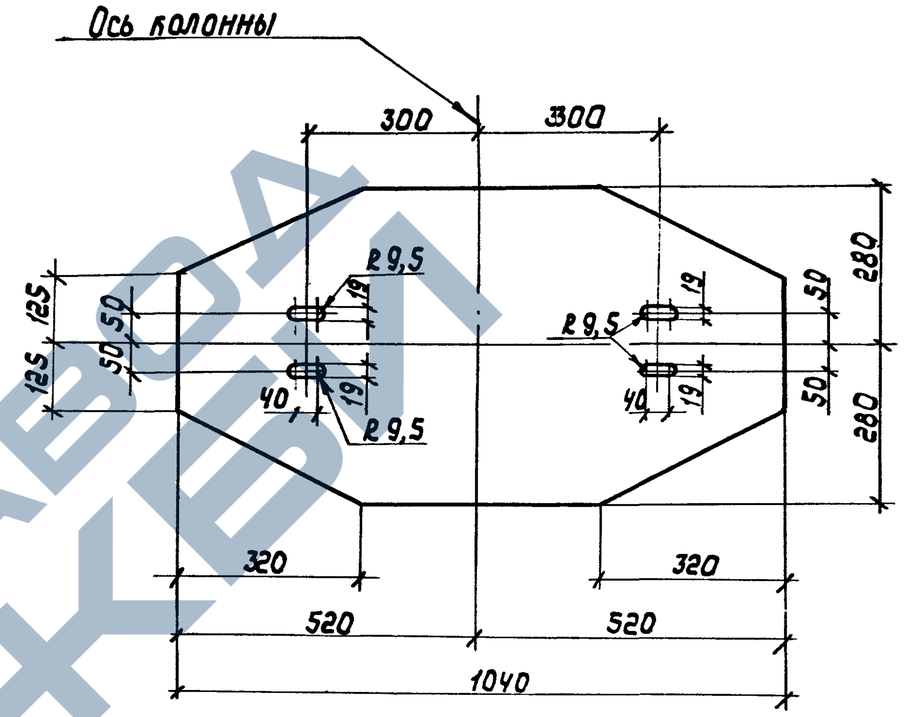

Марка соединительной детали обозначена в выпуске 0-2С

Нач.отд.	Шейнич		
Н.контр.	Шапран		
Гл.констр.	Шапран		
Гл.инж.пр.	Санковский		
Разраб.	Лучко		
Проверил	Натвиенко		
Исполнил	Шкробот		

Инв.№ подл. | Подпись и дата | Взам.инв.№

1.424.1-5.6С-116

Соединительная деталь МС-10

Стадия	Масса	Масштаб
Р	37,9	1:10

Лист | Листов 1

Лист t=10 l=1040
ГОСТ 19903-74
ВСт3пс6-1 ТУ 14-1-3023-80

Укрниипроектсталь-конструкция

23572-08 (163)