https://zavodjbi.com/

ИСПОЛНИТЕЛЬНЫЙ КОМИТЕТ ЛЕНИНГРАДСКОГО ГОРОДСКОГО СОВЕТА НАРОДНЫХ ДЕПУТАТОВ

ГЛАВНОЕ АРХИТЕКТУРНО-ПЛАНИРОВОЧНОЕ УПРАВЛЕНИЕ

ТИПОВЫЕ КОНСТРУКЦИИ И ДЕТАЛИ ЗДАНИЙ И СООРУЖЕНИЙ ДЛЯ СТРОИТЕЛЬСТВА В ЛЕНИНГРАДЕ

СЕРИЯ 1.137.1КЛ-1

ПЛИТЫ БАЛКОННЫЕ ЖЕЛЕЗОБЕТОННЫЕ ДЛЯ ЖИЛЫХ КИРПИЧНЫХ ЗДАНИЙ

ВЫПУСК 1-1

ПЛИТЫ СПЛОШНЫЕ И С ПРОЕМАМИ

1988

https://zavodjbi.com/

ИСПОЛНИТЕЛЬНЫЙ КОМИТЕТ ЛЕНИНГРАДСКОГО ГОРОДСКОГО СОВЕТА НАРОДНЫХ ДЕПУТАТОВ

ГЛАВНОЕ АРХИТЕКТУРНО-ПЛАНИРОВОЧНОЕ УПРАВЛЕНИЕ

ТИПОВЫЕ КОНСТРУКЦИИ И ДЕТАЛИ ЗДАНИЙ И СООРУЖЕНИЙ ДЛЯ СТРОИТЕЛЬСТВА В ЛЕНИНГРАДЕ

СЕРИЯ 1.137.1КЛ-1

ПЛИТЫ БАЛКОННЫЕ ЖЕЛЕЗОБЕТОННЫЕ ДЛЯ ЖИЛЫХ КИРПИЧНЫХ ЗДАНИЙ

ВЫПУСК 1-1

ПЛИТЫ СПЛОШНЫЕ И С ПРОЕМАМИ

РАЗРАБОТАНЫ ИНСТИТУТОМ ЛЕННИИПРОЕКТ

ВВЕДЕНЫ В ДЕЙСТВИЕ УКАЗАНИЕМ № 150-у от 26.12.88

1988

| ЛЕННИИПРОЕКТ | | |

Номер изм.	Основание изменений	Краткое содержание изменений	Номера листов: корректировка	Номера листов: дополнение	Номера листов: аннулирование	Подписи: ГИП, ГАП	Подписи: Гл.спец

Номер изм.	Основание изменений	Краткое содержание изменений	Номера листов: корректировка	Номера листов: дополнение	Номера листов: аннулирование	Подписи: ГИП ГАП	Подписи: Гл.спец.

Согласовано

Взам.инв.№

Подпись и дата

Инв № подл.

Нач.отд	Печерский		XII.88
Гл.констр	Бунич		
Гл.спец.	Иовлева		
Рук.гр.	Иванова		
Н.контр.	Бунич		

1.137.1 КЛ-1 1-1 ИК

Информационная карта

Стадия	Лист	Листов
Р		1

ЛЕННИИПРОЕКТ ОКУ

ЗАВОД ЖБИ

Формат А3

Номер выпуска	Наименование выпуска	Документ утвержения	Документ изменения		Номер выпуска	Наименование выпуска	Документ утвержения	Документ изменения
Выпуск 1-1	Плиты сплошные и с проемами	Указание N 150-у от 26.12.88						
Выпуск 2-1	Арматурные изделия	—"—						

Инв.№ подл. | Подпись и дата | Взам.инв. №

Нач.отд.	Печерский		XII 88
Гл.констр.	Бунич		
Гл.спец.	Иовлева		
Рук.гр.	Иванова		
Провер.	Иванова		
Н.контр.	Бунич		

1.137.1 КЛ-1 1-1 СС

Состав серии

Стадия	Лист	Листов
Р		1

ПЕННИИПРОЕКТ
ОКУ

Формат А3

https://zavodjbi.com/

Обозначение	Наименование	№ стр.	Примечание
	Обложка		
	Титульный лист		
1.137.1 КЛ-1 1-1 ИК	Информационная карта	2	
СС	Состав серии	3	
С	Содержание	4	
ПЗ	Пояснительная записка	5÷9	
ДИ	Данные для испытаний	10	
Н	Номенклатура	11-12	
01	Плита балконная ПБК 18.13-Т	13	
02	Плита балконная ПБК 24.13-Т	14	
03	Плита балконная ПБК 27.13-Т	15	
04	Плита балконная ПБК 30.13-Т	16	
05	Плита балконная ПБК 33.13-Т	17	
06	Плита балконная ПБК 36.13-Т	18	
07	Плита балконная ПБК 42.13-Т	19	
08	Плита балконная ПБК 30.13п-Т	20	
09	Плита балконная ПБК 30.13л-Т	21	
10	Плита балконная ПБК 36.13п-Т	22	
11	Плита балконная ПБК 36.13л-Т	23	
12	Плита балконная ПБК 24.13-Т-1	24	
13	Плита балконная ПБК 24.13-Т-2	25	
14	Детали	26-27	
ВРС	Ведомость расхода стали	28	

Обозначение	Наименование	№ стр.	Примечание

Взам.инв. №

Подпись и дата

Инв.№ подл.

Нач. отд.	Печерский		XII 88
Гл. конст.	Бунич		
Гл. спец.	Новлева		
Рук. гр.	Иванова		
Провер.	Иванова		
Исполн.	Козырева		
Н. контр.	Бунич		

1.137.1 КЛ-1 1-1 С

Содержание

Стадия	Лист	Листов
Р		1

ЛЕННИИПРОЕКТ
ОКУ

Формат А3

ЗАВОД ЖБИ

I. ОБЩИЕ ПОЛОЖЕНИЯ

I.I Настоящая серия содержит рабочие чертежи плит балконов для жилых зданий из кирпича с наружными стенами толщиной 640мм.

I.2 Изделия разработаны в соответствии: с

- ГОСТ 25697-83 — Плиты балконов и лоджий железобетонные. Общие технические условия.
- СНиП 2.03.0I-84 — Бетонные и железобетонные конструкции

I.3 Изготовление изделий предусмотрено по технологии принятой на п.о. "Баррикада"

I.4 Изготовление и приемка изделий серийного производства должны производиться только после проведения испытаний в соответствии с ГОСТ 8829-85 и таблицами испытаний настоящего выпуска.

I.5 В таблице нагрузок на стр. 9 указаны нагрузки с учетом собственного веса.

I.6 Закладные детали приняты по серии I.03IКЛ-2 вып.I строповочные петли по серии I.03IКЛ-I вып.6-I.2.

I.7 Монтажные узлы даны в серии 2.039КЛ-I выпуск I.

2. КОНСТРУКТИВНАЯ ХАРАКТЕРИСТИКА

2.I Плиты балконов сплошные консольной конструкции толщиной 80-I50мм.
Вынос консольной части 900мм.

2.2 В изделиях предусмотрены закладные детали для крепления ограждений и для крепления плит на монтаже.

2.3 Для выемки из формы, транспортировки и монтажа в изделиях предусмотрены строповочные петли.

2.4 При наличии в монтажных организациях захватных приспособлений строповочные петли на консольной части могут не устанавливаться.

2.5 Защитный слой бетона до рабочей арматуры - 20мм.

2.6 Армирование изделий выполняется сварными сетками и каркасами с рабочей арматурой из стали класса А-Ш по ГОСТ 578I-82.

2.7 Армирование

2.7 Строповочные петли завести за рабочую арматуру.

2.7 Армирование

3. ПРИНЦИП МАРКИРОВКИ

3.I Маркировка изделий принята в соответствии с ГОСТ 23009-78 и ГОСТ 25697-83 состоит из буквенных и цифровых индексов, обозначающих следующие характеристики:

Буквенные индексы:

ПБК - плита балкона консольная
П - правое расположение отверстий
Л - левое расположение отверстий
Т - тяжелый бетон

Группа цифровых индексов обозначает длину, ширину в дм (округленно).

ПРИМЕРЫ

ПБК 30.I3Л - Т

- Т — тяжелый бетон
- Л — левое расположение отверстия для пожарной лестницы
- 30.I3 — длина 2990, ширина I340
- ПБК — плита балкона

4. РАСЧЕТ

4.I Изделия рассчитаны в соответствии с СНиП 2.03.0I-84; СНиП 2.0I.07-85.

4.2 Изделия рассчитаны на действие нагрузок в период эксплуатации, монтажа, транспортировки, выемки из форм.

4.3На период эксплуатации изделия рассчитаны на равномерно распределенную нагрузку, включающую собственный вес, временную нагрузку и погонную нагрузку от ограждения.

Нач.отд	Печерский		XII.88
Гл.констр	Бунич		
Гл.спец	Ковлева		
Рук.гр.	Иванова		
Провер.	Бунич		
Разработ.	Ковлева		
Исполнил			
Н.контр.	Бунич		

1.137.1 КЛ-1 1-1 ПЗ

Пояснительная записка

Стадия	Лист	Листов
Р	1	5

ЛЕННИИПРОЕКТ ОКУ

Согласовано

Взам. инв. N | Подпись и дата | Инв. N подл.

Формат А4

ЗАВОД ЖБИ

Расчетные схемы даны в таблице на стр. 9
В таблице указана нагрузка с учетом собственного веса.

5. ТЕХНИЧЕСКИЕ ТРЕБОВАНИЯ

5.I Изделия следует изготавливать в соответствии с ГОСТ 25697-83; ГОСТ I30I5.0-83 и настоящих рабочих чертежей.

5.2 Изготовление изделий предусматривается в условиях специализированных заводов в касетных металлических формах, соответствующих ГОСТ I2805-78;ГОСТ 27204-87 и испытанных на деформативность по ГОСТ 26438-85.

5.3 Формовочное оборудование и технология изготовления изделий должны обеспечивать проектное положение арматурных изделий, закладных деталей и монтажных петель.

5.4 Изделия должны изготовляться из тяжелого бетона класса В 22,5 по ГОСТ 26633-85.
Марка бетона по морозостойкости F 200.
Водонепроницаемость W 4

5.5 Категория нижней, верхней и боковой поверхности А3; невидимой в условиях эксплуатации А7 в соответствии с ГОСТ I30I5.0-83 и изменения к нему.

5.6 Нормируемая отпускная прочность бетона в соответствии с ГОСТ I30I5.0-83 должна быть не менее 70% от проектной для теплого периода года и 100% для холодного периода года.

5.7 Отклонение действительных размеров от указанных в рабочих чертежах не должны превышать величин указанных в ГОСТ 25697-83.

5.8 Антикоррозийная защита закладных должна выполняться в соответствии с требованиями СНиП 2.03.II-85 лакокрасочными покрытиями для группы I приложения I5.

6. ПРАВИЛА ПРИЕМКИ, МЕТОДЫ КОНТРОЛЯ И ИСПЫТАНИЙ.

6.I Приемку изделий следует производить партиями в соответствии с требованиями ГОСТ I30I5.I-8I и настоящих рабочих чертежей.

6.2 Приемку изделий по показателям прочности бетона (классу или марке бетона по прочности на сжатие, передаточной или отпускной прочности), соответствия арматурных и закладных изделий рабочим чертежам, прочности сварных соединений, толщины защитного слоя бетона до арматуры, точности геометрических параметров, качества поверхностей, проводят по результатам приемно-сдаточных испытаний и выборочного одноступенчатого контроля по ГОСТ I30I5.I-8I.

6.3 Приемку изделий по показателям прочности, жесткости, трещиностойкости при массовом изготовлении производить неразрушающими методами (смыслому на стр.7).

6.4 Контроль за качеством бетона следует проводить в соответствии с ГОСТ I30I5.3-8I и ГОСТ I8I05-86. Прочность бетона следует определять по ГОСТ I0I80-86 на серии образцов, изготовленных из бетонной смеси рабочего состава и хранившихся в условиях, установленных ГОСТ I8I05-86.

6.5 Контроль морозостойкости производить по ГОСТ I0060-87.

6.6 Контроль расположения диаметра арматуры и толщины защитного слоя должны соответствовать требованиям ГОСТ I7625-83 или ГОСТ 22904-78.

6.7 Акты на право постановки продукции на производство оформляются в соответствии с ГОСТ I5.90I-85.

6.8 Приемку изделий по показателям морозостойкости и водонепроницаемости проводить по результатам периодических испытаний.

7. МАРКИРОВКА, ХРАНЕНИЕ,ТРАНСПОРТИРОВКА.

7.I Транспортирование и хранение изделий производится в вертикальном положении в касетах или на панелевозах в соответствии с ГОСТ I30I5.4-84.

7.2 Маркировку изделий выполнять в соответствии с ГОСТ I30I5-2-8I.

7.3 Изделия должны храниться в вертикальном положении в касетах или в горизонтальном положении в штабелях высотой не более 2,5м, рассортированными по маркам. Каждое изделие должно укладываться на деревянные инвентарные прокладки толщиной не менее 30мм.

Изм	№ уч.	Лист	№ докум	Дата	Подп.	Фамилия

1.137.1 КЛ-1 1-1 ПЗ

Лист 2

Взам инв.№ | Подпись и дата | Инв № подл.

Формат 12

Т-637

Подкладки под изделия следует укладывать по плотному тщательно выровненному основанию. Прокладки между изделиями по высоте штабеля располагаются строго по вертикали одна над другой.

При наличии в изделиях выступающих деталей или частей толщина прокладок должна превышать размер выступающих деталей или частей не менее чем на 20мм.

При укладке изделий должна быть обеспечена возможность захвата и подъема каждого изделия для погрузки или монтажа.

7.4 Выемка из форм, погрузка и разгрузка должна производиться с захватом за строповочные петли.

7.5 Погрузка, перегрузка и разгрузка изделий должны производиться в условиях, предохраняющих их от повреждений.

СХЕМЫ К ПУНКТАМ 6,3; 6,6

БАЛКОНЫ

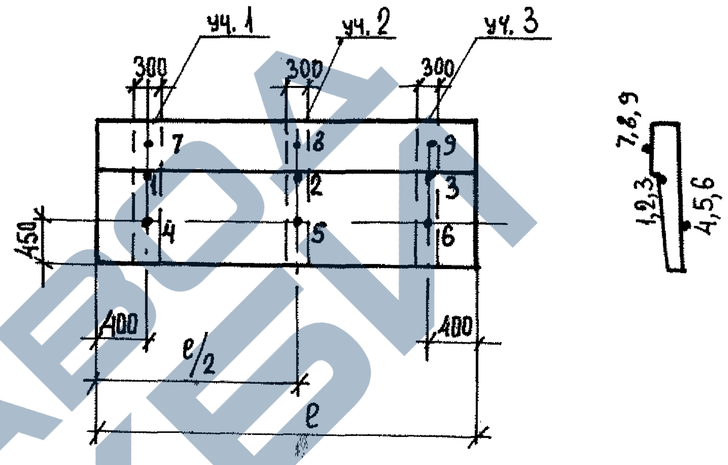

Точки I – 9 – места замера диаметра арматуры и толщины защитного слоя.

Участки I–3 – зоны замера прочности бетона неразрушающими методами

СХЕМА ИСПЫТАНИЯ ЗАКЛАДНОЙ ДЕТАЛИ

МС10-I

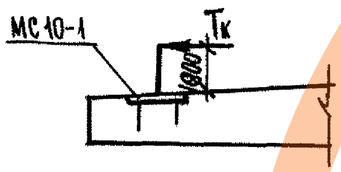

$T_к = 48,6 \times 1,6 = 78$ кг.

Изм	№ уч.	Лист	№ докум	Дата	Подп.	Фамилия

1.137.1 КЛ-1 1-1 ПЗ

Лист 3

Формат А2

Взам. инв. № | Подпись и дата | Инв. № подл.

Т-637

ПЕРЕЧЕНЬ НОРМАТИВНО-ТЕХНИЧЕСКОЙ ЛИТЕРАТУРЫ ДЛЯ РУКОВОДСТВА ПРИ ИЗГОТОВЛЕНИИ И ПРИМЕНЕНИИ ИЗДЕЛИЙ

ГОСТ 25897-83	Плиты балконов и лоджий железобетонные Общие технические условия.
ГОСТ 13015-75[xx]	Изделия железобетонные сборные.
ГОСТ 13015.0-83[x]	Конструкции и изделия железобетонные и бетонные сборные. Общие технические требования.
ГОСТ 13015.1-81[x]	Конструкции и изделия железобетонные и бетонные сборные. Правила приемки.
ГОСТ 13015.2-81	Конструкции и изделия железобетонные и бетонные сборные. Правила маркировки.
ГОСТ 13015.3-81	Конструкции и изделия железобетонные и бетонные сборные. Документы о качестве.
ГОСТ 13015.4-84	Конструкции и изделия железобетонные и бетонные сборные. Правила транспортирования и хранения.
ГОСТ 21779-81	Система обеспечения точности геометрических параметров в строительстве. Технологические допуски.
ГОСТ 15.901-85	Система разработки и постановки продукции на производство. Конструкции строительные.
ГОСТ 4.250-74	Строительство. Бетонные и железобетонные изделия и конструкции. Номенклатура показателей.
ГОСТ 25192-82	Бетоны. Классификация и общие технические требования.
ГОСТ 10060-87	Бетоны. Методы определения морозостойкости.
ГОСТ 26633-85	Бетон тяжелый. Технические условия.
ГОСТ 10180-78	Бетон тяжелый. Методы определения прочности.
ГОСТ 18105-86	Бетоны. Правила контроля прочности.
ГОСТ 8829-85	Конструкции и изделия железобетонные и бетонные сборные. Методы испытаний жесткости и трещиностойкости.
ГОСТ 10884-81	Сталь стержневая арматурная термомеханическая и термически упрочненная периодического профиля. Технические условия.
ГОСТ 6727-80	Проволока стальная низкоуглеродистая холоднотянутая для армирования железобетонных конструкций.
ГОСТ 5781-82[x]	Сталь горячекатанная для армирования железобетонных конструкций.
ГОСТ 10922-75	Арматурные изделия и закладные детали сварные для железобетонных изделий и конструкций.
ГОСТ 14098-85	Соединения сварные арматуры железобетонных изделий и конструкций.
ГОСТ 23279-85	Сетки арматурные сварные для железобетонных конструкций и изделий.
СНиП 2.03.11-85	Защита строительных конструкций от коррозии.
СН 393-78	Указания по сварке соединений арматуры и закладных деталей железобетонных конструкций.
СНиП 2.03.01-84	Бетонные и железобетонные конструкций.
СНиП 2.01.07-85	Нагрузки и воздействия.
СНиП III-16-80	Бетонные и железобетонные конструкции сборные.
ГОСТ 17624-87	Бетоны. Ультразвуковой метод определения прочности.
ГОСТ 17625-83	Радиационный метод определения толщины защитного слоя бетона, размеров и расположения арматуры.
ГОСТ 22904-78	Магнитный метод определения толщины защитного слоя бетона и расположения арматуры.
ГОСТ 25781-83[x]	Формы стальные для изготовления железобетонных изделий. Технические условия.
ГОСТ 26438-85	Формы стальные для железобетонных изделий. Методы испытаний на деформативность.
ГОСТ 12805-78	Установки касетные по изготовлению железобетонных изделий для жилых и общественных зданий. Технические условия
ГОСТ 27204-87	Формы стальные для изготовления железобетонных изделий. Борта. Конструкции и размеры.

Изм.	№ уч.	Лист	№ докум.	Дата	Подп.	Фамилия

1.137.1 КЛ-1 1-1 ПЗ

Лист 4

Инв. № подл. | Подпись и дата | Взам. инв. №

Т-637

Формат А2

Марка изделия	Схема опирания и загружения изделия	a см	Расчетный пролет см	Обозначение нагрузок, размерность	Нагрузка: полная расчетная	Нагрузка: нормативная длительно действующая от постоянных и длительных нагрузок	Расчетный прогиб от постоянной и длительной нагрузки см	Полная эквивалентная равномерно-распределенная нормативная нагрузка (с учетом собственного веса)
ПБК 18.13-Т ПБК 24.13-Т ПБК 27.13-Т	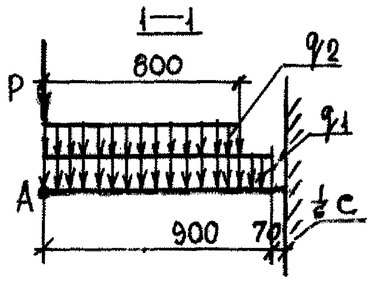	40	97	q_1 кгс/м²	275	250	0.5	
ПБК 30.13-Т ПБК 30.13П-Т ПБК 30.13Л-Т ПБК 33.13-Т ПБК 36.13-Т ПБК 36.13П-Т ПБК 36.13Л-Т	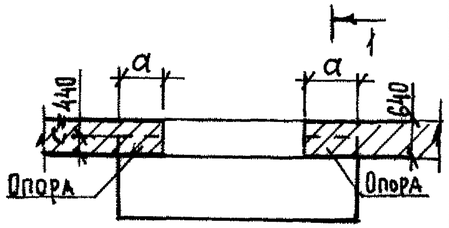	50		q_2 кгс/м P кгс/м	480 240	140 218	0.7	
ПБК 42.13-Т		60					1.0	
ПБК 24.13-Т-1 ПБК 24.13-Т-2	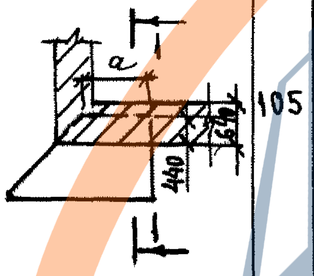	105					0.5	

Расчетный прогиб дан в точке А

1.137.1	КЛ-1	1-1	ПЗ	Лист 5

Взам.инв. № | Подпись и дата | Инв.№ подл.

Марка изделия	Схема опирания и загружения изделия	a см	Расчетный пролет ℓ_p см	Обозначение нагрузок. Размерность	Проверка прочности по ГОСТ 8829-85. Характеристика разрушения конструкции: Текучесть стали продольной растянутой и поперечной арматуры в нормальном и наклонном сечении до раздробления бетона сжатой зоны. C=1.25 — Контрольная нагрузка с учетом собственного веса конструкции	Текучесть стали продольной растянутой и поперечной арматуры в нормальном и наклонном сечении до раздробления бетона сжатой зоны. C=1.25 — Контрольная нагрузка без учета собственного веса конструкции	Разрыв продольной растянутой арматуры. Раздробление бетона сжатой зоны в нормальном и наклонном сечении до наступления текучести стали. C=1,6 — Контрольная нагрузка с учетом собственного веса конструкции	Разрыв продольной растянутой арматуры. Раздробление бетона сжатой зоны в нормальном и наклонном сечении до наступления текучести стали. C=1,6 — Контрольная нагрузка без учета собственного веса конструкции	Проверка жесткости и ширина раскрытия трещин по ГОСТ 8829-85: Контрольная нагрузка без учета собственного веса конструкции	Контрольный прогиб от контрольной нагрузки $f_к$, мм	Контрольная ширина раскрытия трещин, мм
ПБК 18.13-Т ПБК 24.13-Т ПБК 27.13-Т	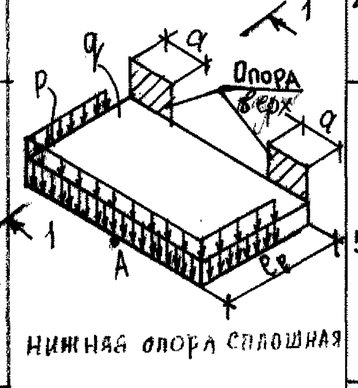	40	97	q кгс/м²	944	694	1208	958	140	2.2	0.2
ПБК 30.13-Т ПБК 30.13П-Т ПБК 30.13Л-Т ПБК 33.13-Т ПБК 36.13-Т ПБК 36.13П-Т ПБК 36.13Л-Т		50		P кгс/пм	300	300	384	384	218	3.0	
ПБК 42.13-Т		60								4.0	
ПБК 24.13-Т-1 ПБК 24.13-Т-2	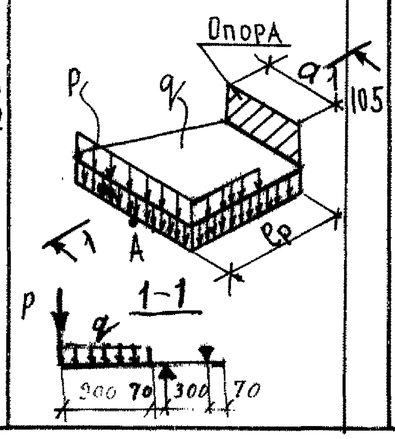	105								2.2	

Примечания:

1. При испытании изделий их следует опирать на двухшарнирные опоры, одна из которых допускает свободное перемещение вдоль оси изделия.

2. Место замера контрольного прогиба ($f_к$) по проверке жесткости – точка А (см. схему опирания и загружения).

Нач. отд.	Печерский		XII-88
Гл. констр.	Бунич		
Гл. с пец.	Павлева		
Рук. гр.	Иванова		
Провер.	Павлева		
Рассчит.	Муратова		
Исполнил	Муратова		
Н. контр.	Бунич		

1.137.1 КЛ-1 1-1 ДИ

Данные для испытания

Стадия	Лист	Листов
Р	1	

ЛЕННИИПРОЕКТ ОКУ

Согласовано

Взам. инв. №

Подпись и дата

Инв. № подл.

Формат А3

№ п/п	Эскиз изделия	Марка изделия по ГОСТ (каталогу)	Марка изделия сокращенная	Габариты, мм l	Габариты, мм B	Габариты, мм h/h1	Масса, кг	Площадь изделия, брутто	Бетон Вид	Бетон Класс	Бетон Объем, м3	Расход цемента	Расход стали (натуральной), кг: Арматурная сталь AI	AII	AIII	AIV	AтV	BрI		Итого	Закладные детали	Всего	на 1 м3 изделия	Расход приведенной стали, кг
	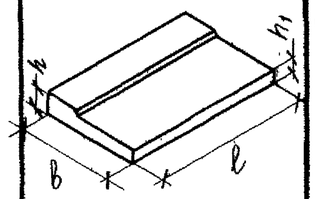	ПБК 18.13-Т		1790			665		Тяжелый	В22.5	0.266		5.08		12.76			3.96		21.80	5.55	27.35		
		ПБК 24.13-Т		2390			890				0.356		6.18		17.12			5.14		28.44	7.14	35.58		
		ПБК 27.13-Т		2690			1000				0.4		6.33		19.20			5.56		31.09	7.14	38.23		
		ПБК 30.13-Т		2990	1340	150/80	1110				0.45		7.28		21.96			6.32		34.96	7.14	42.10		
		ПБК 33.13-Т		3290			1230				0.49		7.58		23.56			6.74		37.88	7.93	45.81		
		ПБК 36.13-Т		3590			1340				0.535		7.73		29.60			7.5		44.83	8.73	53.56		
		ПБК 42.13-Т		4190			1570				0.63		8.83		34.60			8.34		59.77	8.73	68.50		
	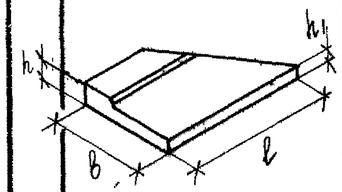	ПБК 24.13-Т-1		2340	1340	150/80	630				0.25		5.43		4.09			7.07		16.59	3.96	20.55		
		ПБК 24.13-Т-2		2340	1340	150/80	630				0.25		5.43		4.09			7.07		16.59	3.96	20.55		

Нач.отд.	Печерский		XII.88
Гл. конст.	Бунич		
Гл. спец.	Новлева		
Рук. гр.	Иванова		
Провер.	Иванова		
Рассчит.	Мухатова		
Исполн.	Козырева		
Н. контр.	Бунич		

1.137.1 КЛ-1 1-1 Н

НОМЕНКЛАТУРА

Стадия	Лист	Листов
Р	1	2

ЛЕНИНИИПРОЕКТ ОКУ

Взам. инв. № | Подпись и дата | Инв. № подл.

https://zavodjbi.com/

№ п/п	Эскиз изделия	Марка изделия по ГОСТ (каталогу)	Марка изделия сокращенная	Габариты, мм l	Габариты, мм b	Габариты, мм h/h1	Масса, кг	Площадь изделия, брутто	Бетон Вид	Бетон Класс	Бетон Объем, м3	Расход цемента,	Расход стали (натуральной), кг: Арматурная сталь AI	AII	AIII	AIV	AтV	BрI		Итого	Закладные детали	Всего	на 1 м3 изделия	Расход приведенной стали, кг
	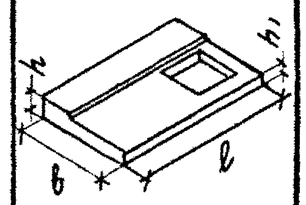	ПБК 30.13п-Т		2990	1340	150/80	1020		ТЯЖЕЛЫЙ	В22.5	0.406		6.48		21.96			6.32		34.16	19.54	53.70		
		ПБК 30.13л-Т		2990	1340		1020				0.406		6.48		21.96			6.32		34.16	19.54	53.70		
	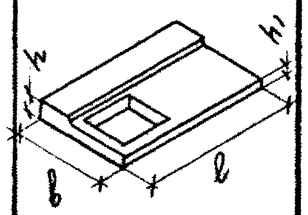	ПБК 36.13п-Т		3590	1340	150/80	1240				0.49		6.93		29.60			7.50		44.03	21.13	65.16		
		ПБК 36.13л-Т		3590	1340		1240				0.49		6.93		29.60			7.50		44.03	21.13	65.16		

Взам. инв. №

Подпись и дата

Инв. № подл.

https://zavodjbi.com/
ЗАВОД ЖБИ

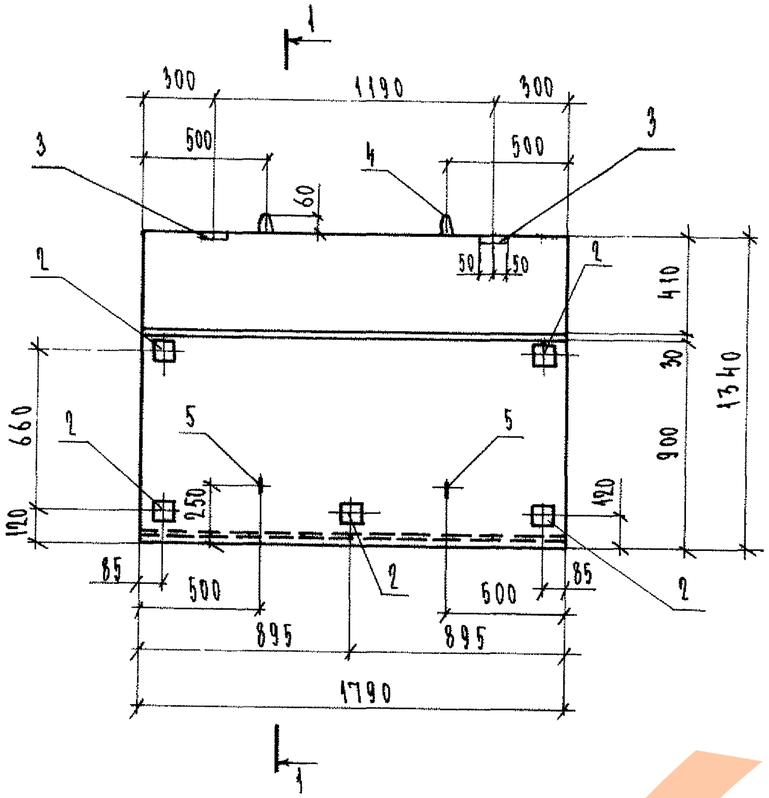

1 — 1

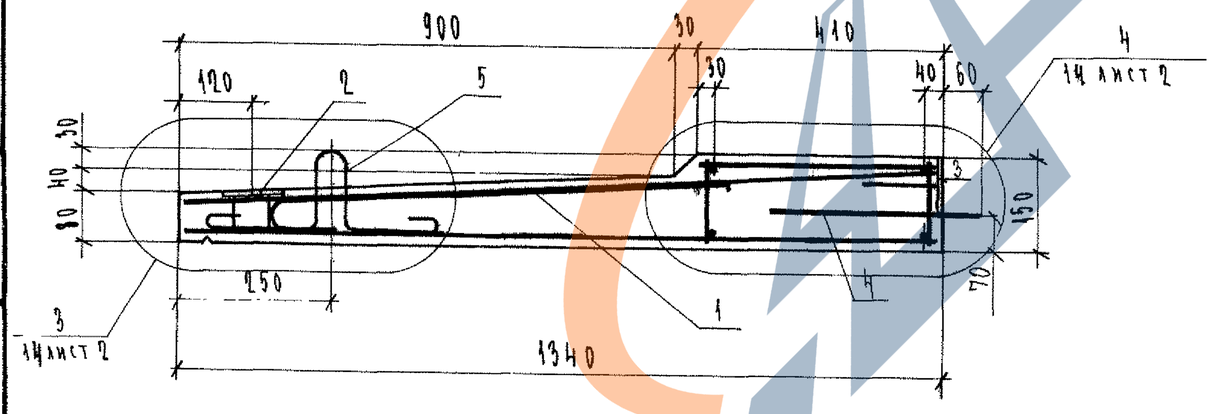

Формат	Зона	Поз.	Обозначение	Наименование	Кол.	Примечание
				Документация		
А3			1.137.1 КЛ-1 1-1 ПЗ	Пояснительная записка		
А3			ВРС	Ведомость расхода стали		
				Сборочные единицы		Масса поз. кг
А3		1	1.137.1 КЛ-1 2-1 01	Пространственный каркас ПК-1	1	
А4		2	1.031 КЛ-2 1	Закладная деталь МС 10-1	5	0.79
А4		3	1.031 КЛ-1 2-1	Т1-3	2	0.8
				Детали		
А4		4	1.031 КЛ-1 6-1.2	Петля УП1-10	2	0.57
А4		5		СП17-10	2	0.57
				Материалы		
				Бетон тяжелый класса В22.5 ГОСТ 26633-85	0.266	м³

Изм.	№ уч.	Лист	№ докум.	Дата	Подп.	Фамилия

Нач. отд.	Печерский		XII.88
Гл. констр.	Бунич		
Гл. спец.	Иовлева		
Рук. гр.	Иванова		
Провер.	Иванова		
Рассчит.	Муратова		
Исполн.	Козырева		
Н. контр.	Бунич		

1.137.1 КЛ-1 1-1 01

Плита балконная ПБК 18.13-Т

Стадия	Масса	Масштаб
Р	665	1:25 1:10
Лист	Листов 1	

ЛЕННИИПРОЕКТ ОКУ

Формат А3

Согласовано

Взам. инв. №

Подпись и дата

Инв. № подл.

Т-710

https://zavodpi.com/

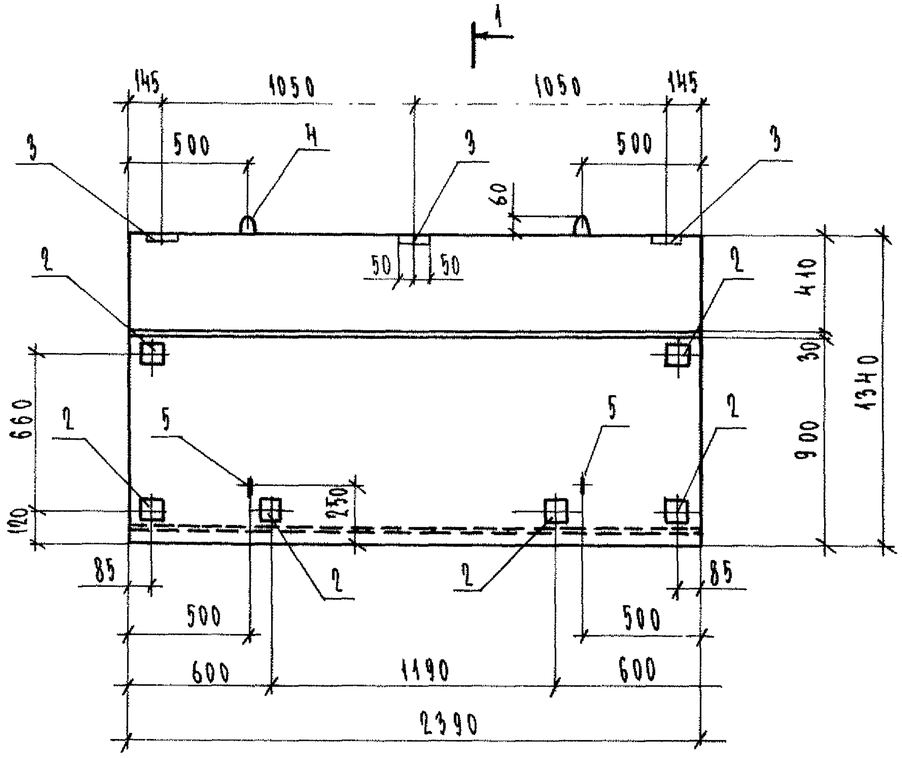

1 — 1

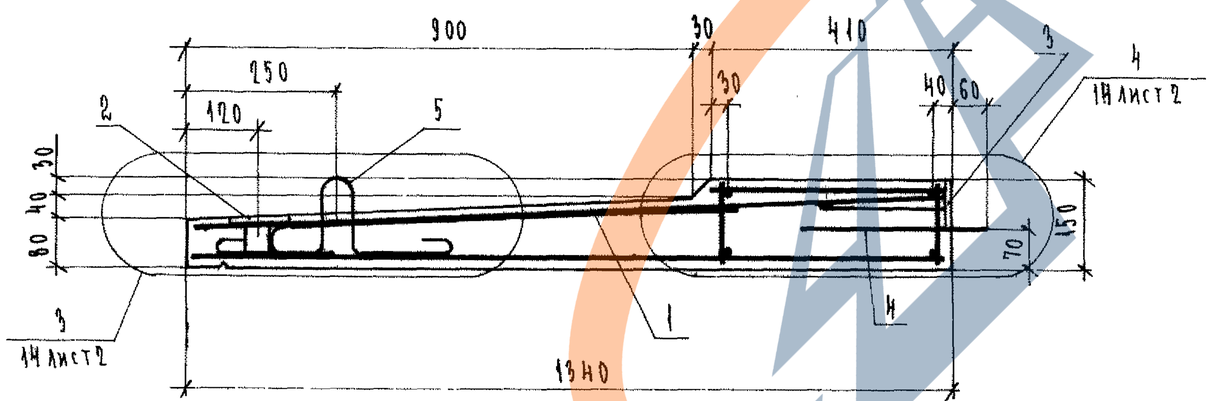

Формат	Зона	Поз.	Обозначение	Наименование	Кол.	Примечание
				Документация		
А3			1.137.1 КЛ-1 1-1 ПЗ	Пояснительная записка		
А3			ВРС	Ведомость расхода стали		
				Сборочные единицы		Масса поз. кг
А3		1	1.137.1 КЛ-1 2-1 01-01	Пространственный каркас ПК-2	1	
А4		2	1.031 КЛ-2 1	Закладная деталь МС10-1	6	0.79
А4		3	1.031 КЛ-1 2-1	Т1-3	3	0.8
				Детали		
А4		4	1.031 КЛ-1 6-1.2	Петля УП1-10	2	0.57
А4		5		СП17-10	2	0.57
				Материалы		
				Бетон тяжелый класса В22,5 ГОСТ 26633-85	0,356	$м^3$

Изм.	№ уч.	Лист	№ докум.	Дата	Подп.	Фамилия

Нач. отд.	Печерский		XII.88
Гл. констр.	Бунич		
Гл. спец.	Ковалева		
Рук. гр.	Иванова		
Провер.	Иванова		
Рассчит.	Муратова		
Исполн.	Козырева		
Н. контр.	Бунич		

1.137.1 КЛ-1 1-1 02

Плита балконная ПБК 24.13-Т

Стадия	Масса	Масштаб
Р	890	1:25 1:10
Лист	Листов 1	

ЛЕННИИПРОЕКТ ОКУ

Формат А3

Согласовано

Взам. инв. №

Подпись и дата

Инв. № подл.

Т-710

ЗАВОД ЖБИ

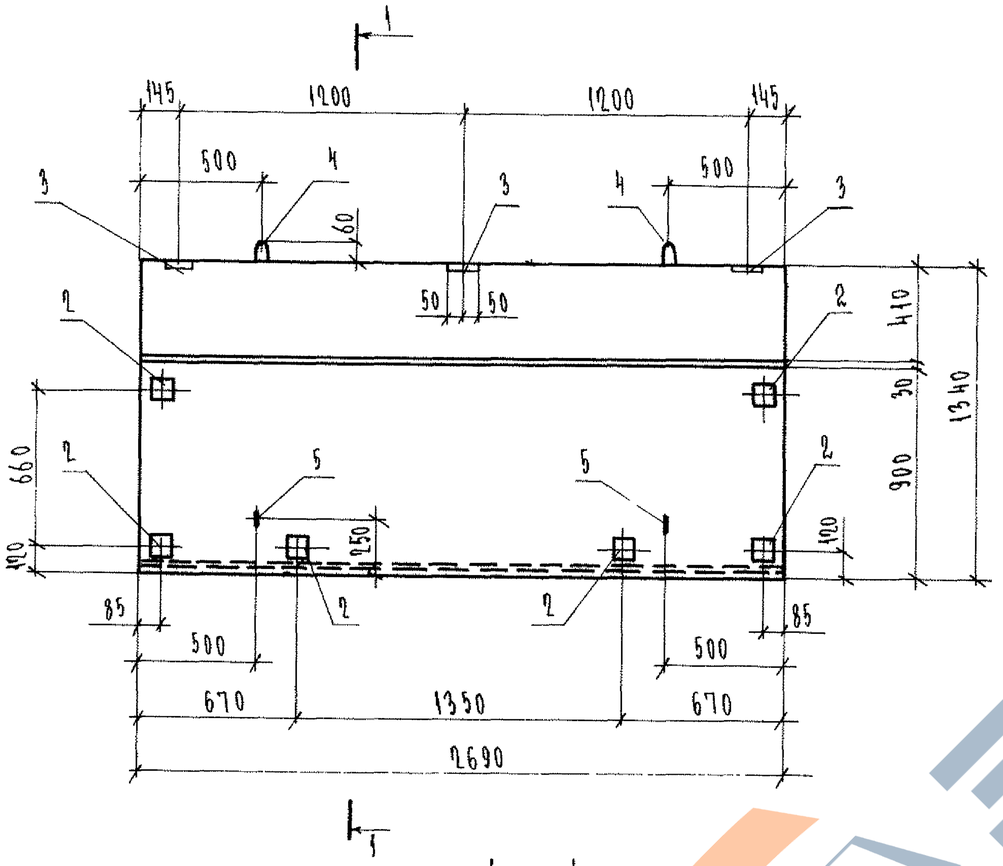

1 — 1

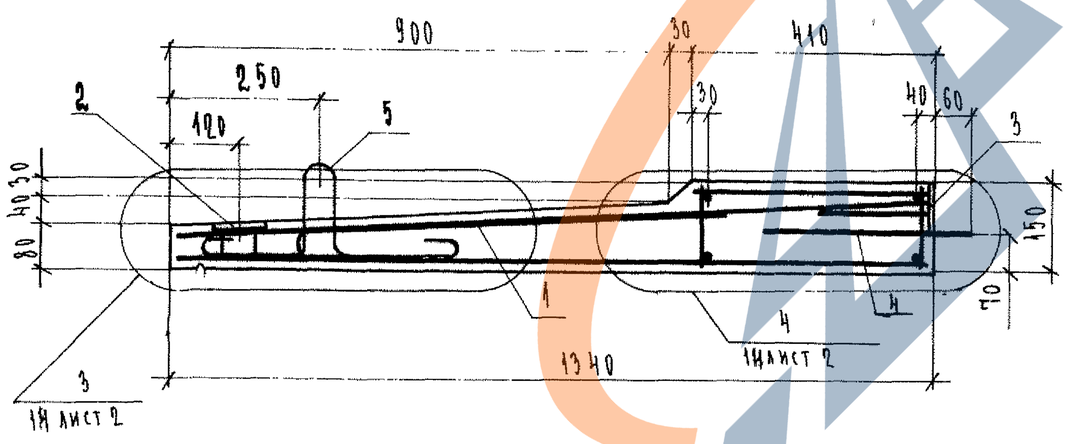

Формат	Зона	Поз.	Обозначение	Наименование	Кол.	Примечание
				Документация		
А3			1.137.1 КЛ-1 1-1 ПЗ	Пояснительная записка		
А3			ВРС	Ведомость расхода стали		
				Сборочные единицы		масса поз кг
А3		1	1.137.1 КЛ-1 2-1 01-02	Пространственный каркас ПК-3	1	
А4		2	1.031 КЛ-2 1	Закладная деталь МС 10-1	6	0.79
А4		3	1.031 КЛ-1 2-1	Т1-3	3	
				Детали		
А4		4	1.031 КЛ-1 6-1.2	Петля УП1-10	2	0.57
А4		5		СП 17-10	2	0.57
				Материалы		
				Бетон тяжелый класса В225 ГОСТ 26633-85	0.4	м³

Изм.	№ уч.	Лист	№ докум.	Дата	Подп.	Фамилия

Нач. отд.	Печерский		XII.88
Гл. конст.	Бунич		
Гл. спец.	Иорлева		
Рук. гр.	Иванова		
Провер.	Иванова		
Рассчит.	Муратова		
Исполн.	Козырева		
Н. контр.	Бунич		

1.137.1 КЛ-1 1-1 ПЗ

Плита балконная ПБК 27.13-Т

Стадия	Масса	Масштаб
Р	1000	1:25 1:10
Лист	Листов 1	

ЛЕННИИПРОЕКТ ОКУ

Формат А3

Согласовано

Взам. инв. №

Подпись и дата

Инв. № подл.

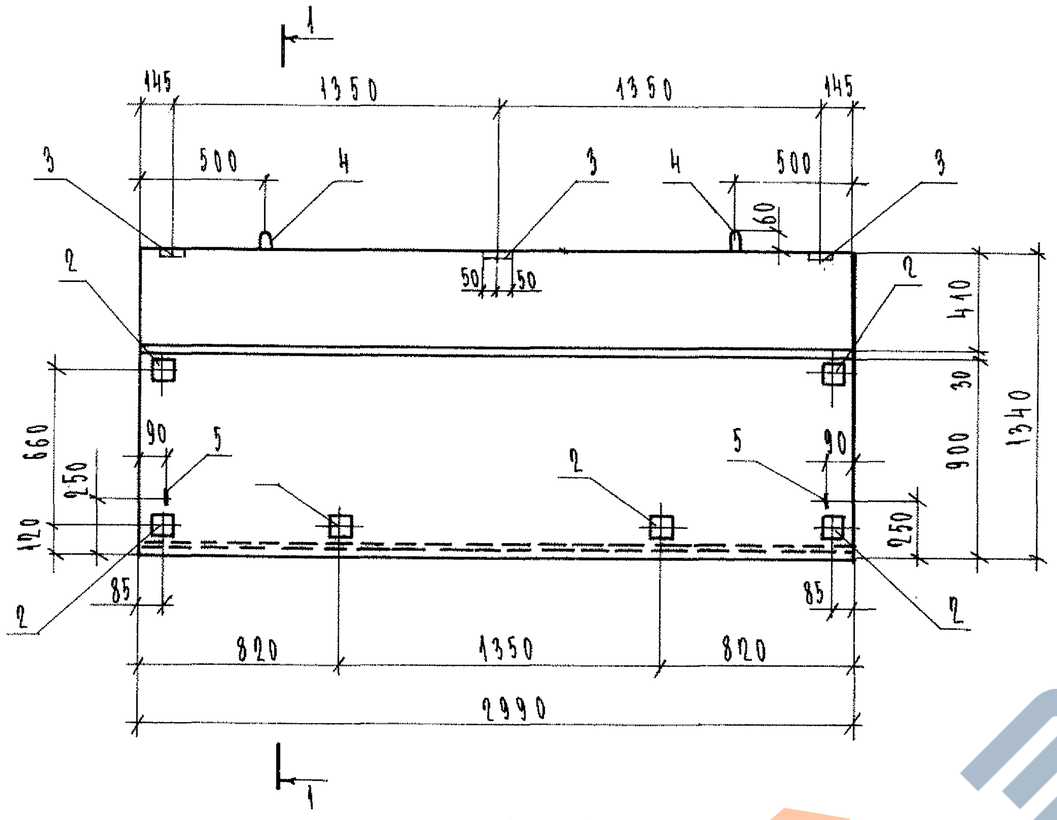

1 — 1

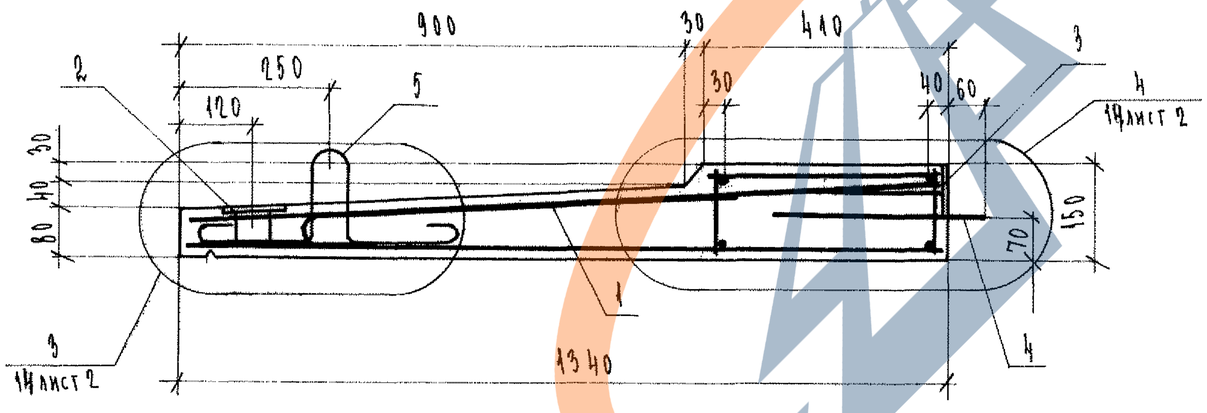

Формат	Зона	Поз.	Обозначение	Наименование	Кол.	Примечание
				Документация		
А3			1.137.1 КЛ-1 1-1 ПЗ	Пояснительная записка		
А3			ВРС	Ведомость расхода стали		
				Сборочные единицы		Масса поз кг
А3		1	1.137.1 КЛ-1 2-1 01-03	Пространственный каркас ПК-4	1	
А4		2	1.031 КЛ-2 1	Закладная деталь МС10-1	6	0.79
А4		3	1.031 КЛ-1 2-1	Т1-3	3	0.8
				Детали		
А4		4	1.031 КЛ-1 6-1.2	Петля УП1-10	2	0.57
А4		5		СП17-10	2	0.57
				Материалы		
				Бетон тяжелый класса В22.5 ГОСТ 26633-85	0,45	м³

Изм.	№ уч.	Лист	№ докум.	Дата	Подп.	Фамилия

Нач. отд.	Печерский		XII.88
Гл. конст.	Бунич		
Гл. спец.	Новлева		
Рук. гр.	Иванова		
Провер.	Иванова		
Исполн.	Козырева		
Н. контр.	Бунич		

1.137.1 КЛ-1 1-1 ПЗ

Плита балконная ПБК 30.13-Т

Стадия	Масса	Масштаб
Р	1110	1:25 1:10
Лист	Листов 1	

ЛЕННИИПРОЕКТ ОКУ

Формат А3

Согласовано

Взам. инв. №

Подпись и дата

Инв. № подл.

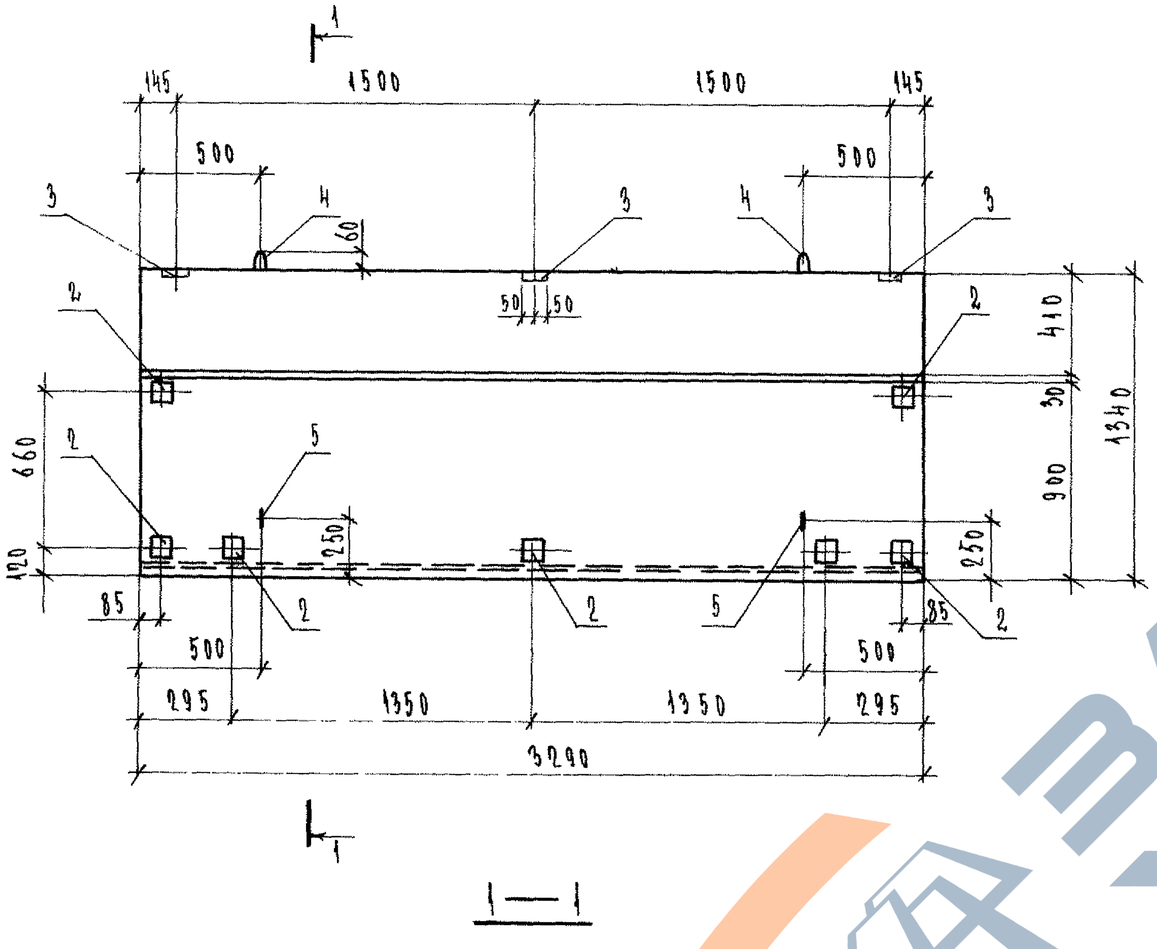

1 — 1

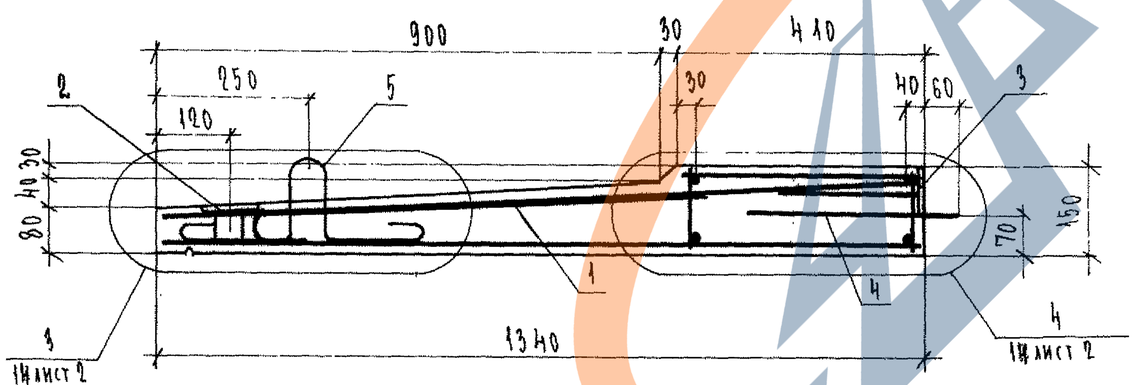

Формат	Зона	Поз.	Обозначение	Наименование	Кол.	Примечание
				Документация		
А3			1.137.1 КЛ-1 1-1 ПЗ	Пояснительная записка		
А3			ВРС	Ведомость расхода стали		
				Сборочные единицы		Масса поз. кг
А3		1	1.137.1 КЛ-1 2-1 01-04	Пространственный каркас ПК-5	1	
А4		2	1.031 КЛ-2 1	Закладная деталь МС 10-1	7	0.79
А4		3	1.031 КЛ-1 2-1	Т 1-3	3	0.8
				Детали		
А4		4	1.031 КЛ-1 6-1.2	Петля УП1-10	2	0.57
А4		5		СП17-10	2	0.57
				Материалы		
				Бетон тяжелый класса В22,5 ГОСТ 26633-85	0,49	м³

Согласовано

Взам.инв.№

Подпись и дата

Инв.№ подл.

Изм.	№ уч.	Лист	№ докум.	Дата	Подп.	Фамилия

1.137.1 КЛ-1 1-1 ОС

Нач. отд.	Печерский		XII.80
Гл. конст.	Бунич		
Гл. спец.	Иовлева		
Рук. гр.	Иванова		
Провер.	Иванова		
Рассчит.	Муратова		
Исполн.	Козырева		
Н. контр.	Бунич		

Плита балконная ПБК 33.19-Т

Стадия	Масса	Масштаб
Р	1230	1:25 1:10
Лист	Листов 1	

ЛЕННИИПРОЕКТ ОКУ

Формат А3

Т-710

ЗАВОД ЖБИ

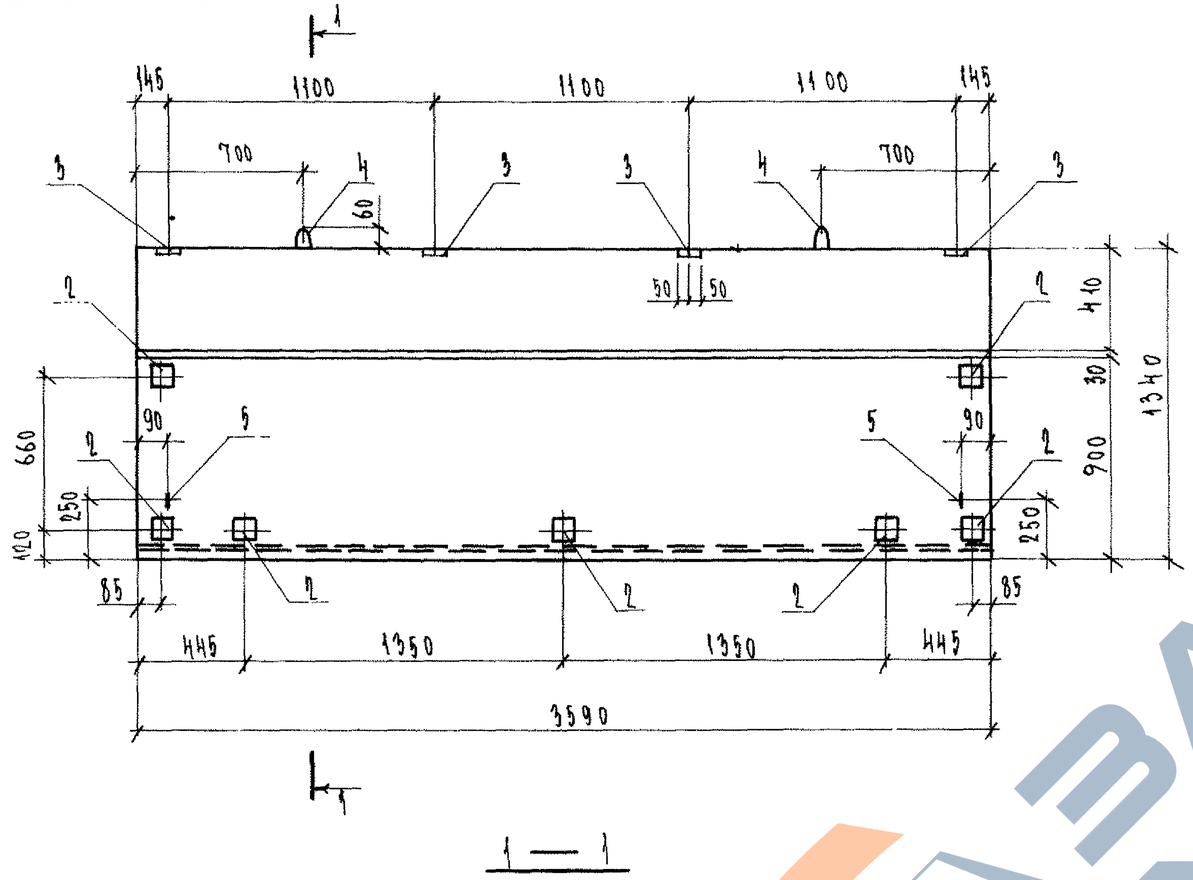

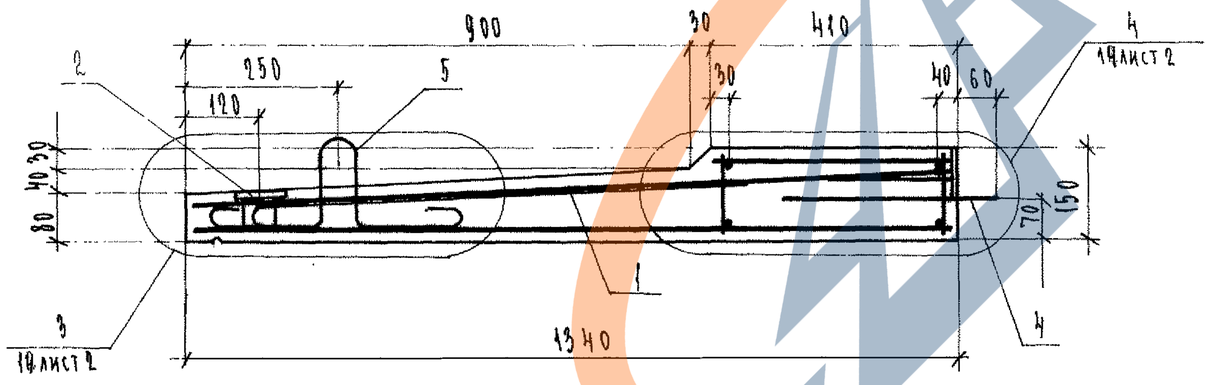

Формат	Зона	Поз.	Обозначение	Наименование	Кол.	Примечание
				Документация		
А3			1.137.1 КЛ-1 1-1 ПЗ	Пояснительная записка		
А3			ВРС	Ведомость расхода стали		
				Сборочные единицы		Масса поз. кг
А3		1	1.137.1 КЛ-1 2-1 01-06	Пространственный каркас ПК-6	1	
А4		2	1.031 КЛ-2 1	Закладная деталь МС10-1	7	0.79
А4		3	1.031 КЛ-1 2-1	Т1-3	4	0.8
				Детали		
А4		4	1.031 КЛ-1 6-1.2	Петля УП1-10	2	0.57
А4		5		СП17-10	2	0.57
				Материалы		
				Бетон тяжелый класса В22,5 ГОСТ 26633-85	0,536	м³

Изм.	№ уч.	Лист	№ докум.	Дата	Подп.	Фамилия

Нач. отд.	Печерский		XII.88
Гл. конст.	Бунич		
Гл. спец.	Новлева		
Рук. гр.	Иванова		
Провер.	Иванова		
Рассчит.	Муратова		
Исполн.	Козырева		
Н. контр.	Бунич		

1.137.1 КЛ-1 1-1 06

Плита балконная ПБК 36.13-Т

Стадия	Масса	Масштаб
Р	1340	1:25 1:10
Лист	Листов 1	

ЛЕННИИПРОЕКТ ОКУ

Формат А3

Согласовано

Взам. инв. №

Подпись и дата

Инв. № подл.

ЗАВОД ЖБИ

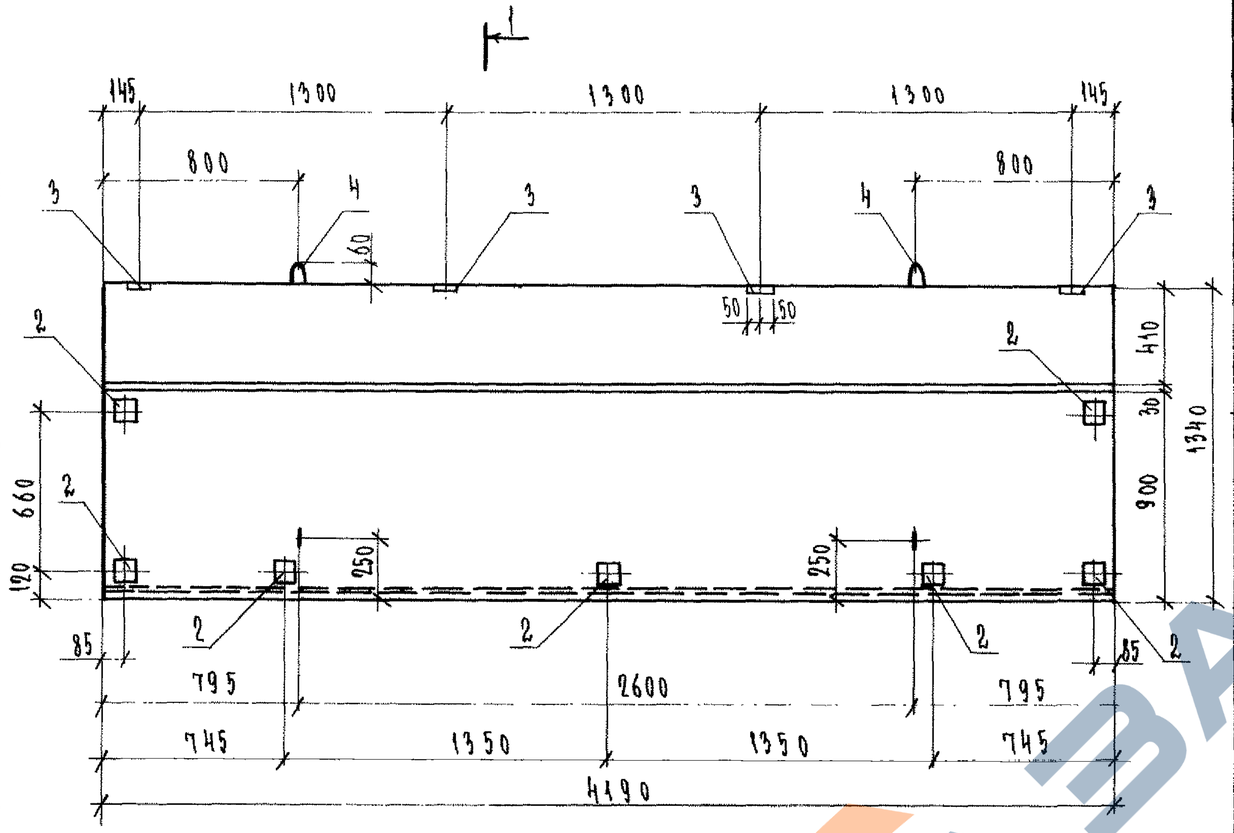

1—1

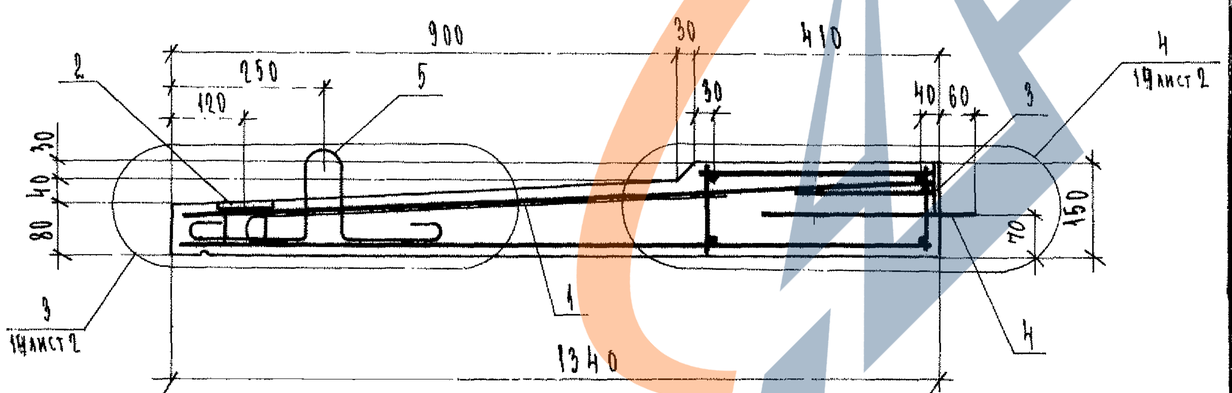

Формат	Зона	Поз.	Обозначение	Наименование	Кол.	Примечание
				Документация		
А3			1.137.1 КЛ-1 1-1 ПЗ	Пояснительная записка		
А3			ВРС	Ведомость расхода стали		
				Сборочные единицы		Масса поз. кг
А3		1	1.137.1 КЛ-1 2-1 01-06	Пространственный каркас ПК-7	1	
А4		2	1.031 КЛ-2 1	Закладная деталь МС10-1	7	0.79
А4		3	1.031 КЛ-1 2-1	Т1-3	4	0.8
				Детали		
А4		4	1.031 КЛ-1 6-1.2	Петля УП1-12	2	0.94
А4		5		СП17-10	2	0,57
				Материалы		
				Бетон тяжелый класса В22.5 ГОСТ 26633-85	0.63	м³

Изм.	№ уч.	Лист	№ докум.	Дата	Подп.	Фамилия

Нач. отд.	Печерский		XII.88
Гл. конст.	Бунич		
Гл. спец.	Ковлева		
Рук. гр.	Иванова		
Провер.	Иванова		
Рассчит.	Мирзатова		
Исполн.	Козырева		
Н. контр.	Бунич		

1.137.1 КЛ-1 1-1 07

Плита балконная ПБК 42.13-Т

Стадия	Масса	Масштаб
Р	1570	1:25 1:10

Лист | Листов

ЛЕННИИПРОЕКТ

Согласовано

Взам. инв. №

Подпись и дата

Инв. № подл.

Формат А3

Т-710

https://zavodjbi.com/
ЗАВОД ЖБИ

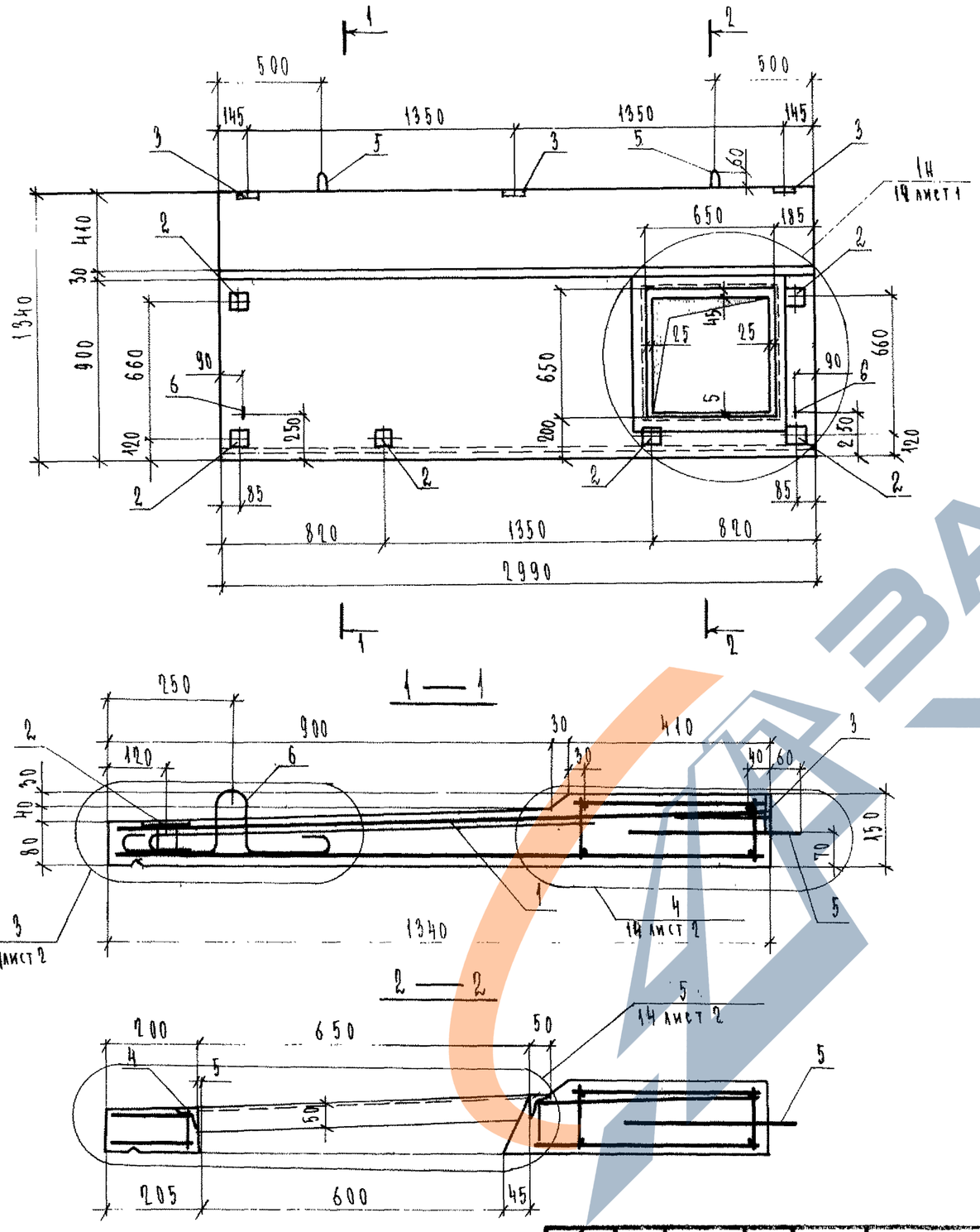

Формат	Зона	Поз.	Обозначение	Наименование	Кол.	Примечание
				Документация		
А3			1.137.1 КЛ-1 1-1 ПЗ	Пояснительная записка		
А3			ВРС	Ведомость расхода стали		
				Сборочные единицы		Масса поз. кг
А3		1	1.137.1 КЛ-1 2-1 01-07	Пространственный каркас ПК-8	1	
А4		2	1.031 КЛ-2 1	Закладная деталь МС10-1	6	0.79
А4		3	1.031 КЛ-1 2-1	Т1-3	3	0.8
А4		4		МС10-14	1	12.40
				Детали		
А4		5	1.031 КЛ-1 6-1.2	Петля УП1-10	2	0.57
А4		6		СП17-10	2	0.57
				Материалы		
				Бетон тяжелый класса В22,5	0,406	$м^3$
				ГОСТ 26633-85		

Изм.	№ уч.	Лист	№ докум.	Дата	Подп.	Фамилия

Нач. отд.	Печерский		XII.88
Гл. конст.	Бунич		
Гл. спец.	Новлева		
Рук. гр.	Иванова		
Провер.	Иванова		
Рассчит.	Муратова		
Исполн.	Козырева		
Н. контр.	Бунич		

1.137.1 КЛ-1 1-1 ПЗ

Плита балконная ПБК 30.13п-Т

Стадия	Масса	Масштаб
Р	1020	1:25 1:10
Лист	Листов 1	

ЛЕННИИПРОЕКТ ОКУ

Формат А3

Согласовано

Взам. инв. №

Подпись и дата

Инв. № подл.

Т-710

https://zavodjbi.com/
ЗАВОД ЖБИ

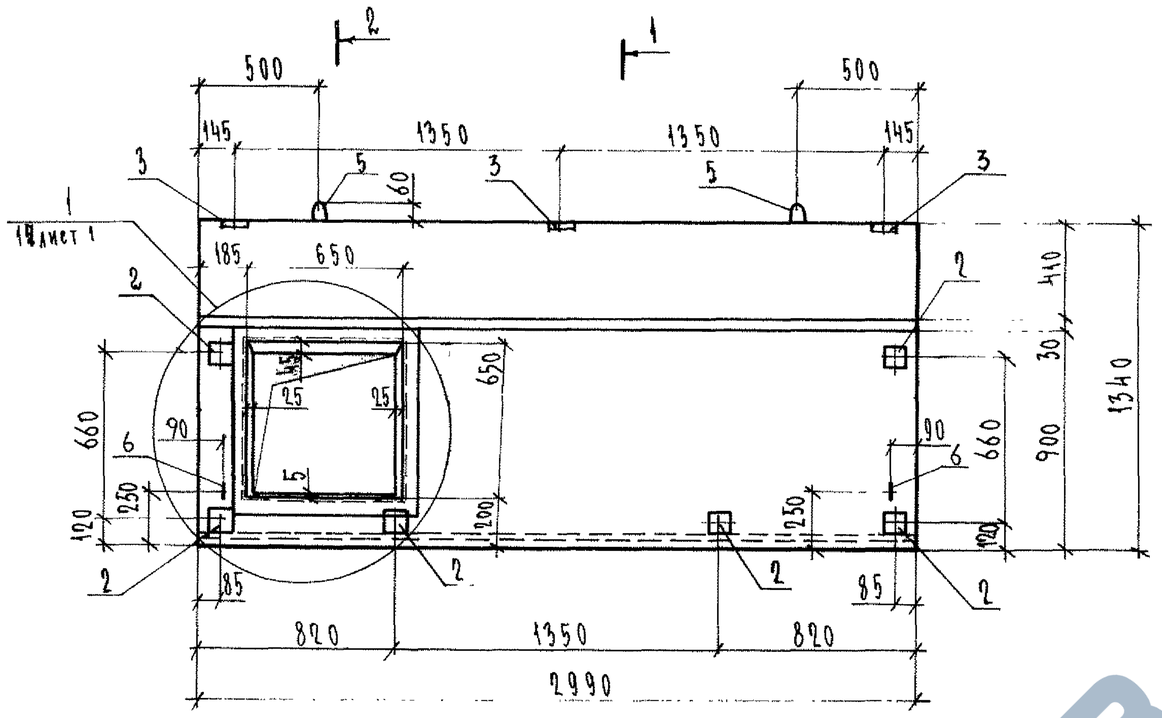

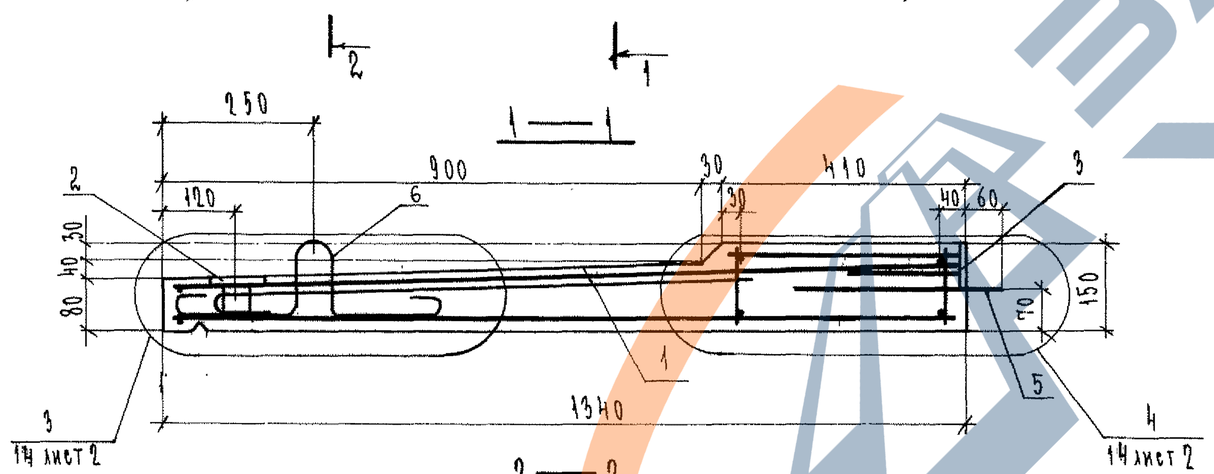

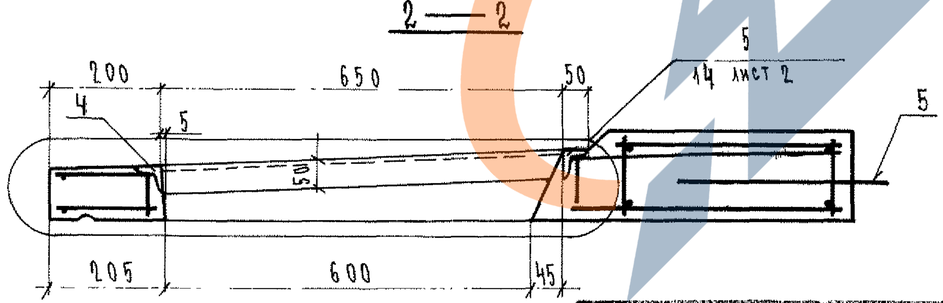

Формат	Зона	Поз.	Обозначение	Наименование	Кол.	Примечание
				Документация		
А3			1.137.1 КЛ-1 1-1 ПЗ	Пояснительная записка		
А3			ВРС	Ведомость расхода стали		
				Сборочные единицы		Масса поз кг
А3		1	1.137.1 КЛ-1 2-1 01-09	Пространственный каркас ПК-9	1	
А4		2	1.031 КЛ-2 1	Закладная деталь МС10-1	6	0.79
А4		3	1.031 КЛ-1 2-1	Т1-3	3	0.8
А4		4		МС10-14	1	12.40
				Детали		
А4		5	1.031 КЛ-1 6-1.2	Петля УП1-10	2	0.57
А4		6		СП17-10	2	0.57
				Материалы		
				Бетон тяжелый класса В22.5 ГОСТ 26633-85	0.406	$м^3$

Согласовано

Взам.инв.№

Подпись и дата

Инв.№ подл.

Изм.	№ уч.	Лист	№ докум.	Дата	Подп.	Фамилия

Нач. отд.	Печерский		XII.88
Гл. конст.	Бунич		
Гл. спец.	Новлева		
Рук. гр.	Иванова		
Провер.	Иванова		
Рассчит.	Муратова		
Исполн.	Козырева		
Н. контр.	Бунич		

1.137.1 КЛ-1 1-1 09

Плита балконная ПБК 30.13л-т

Стадия	Масса	Масштаб
Р	1020	1:25 1:10
Лист	Листов 1	

ЛЕННИИПРОЕКТ
ОКУ

Формат А3

Т-710

https://zavodjbi.com/
ЗАВОД ЖБИ

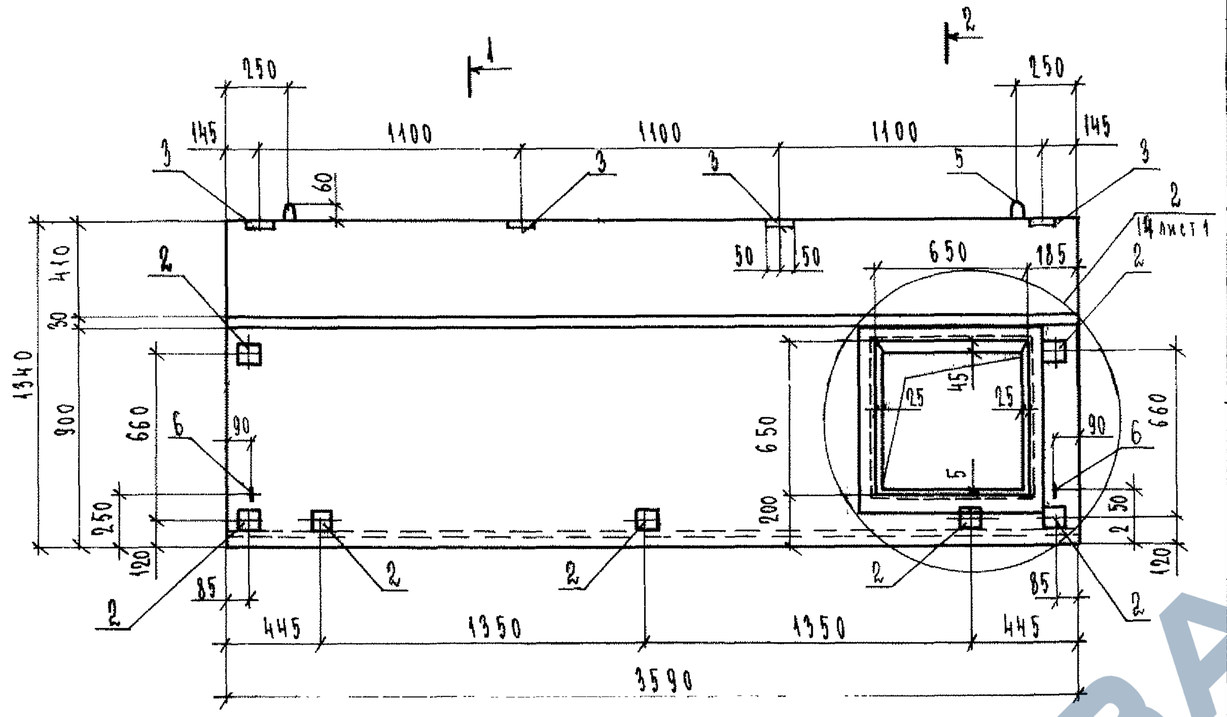

1 — 1

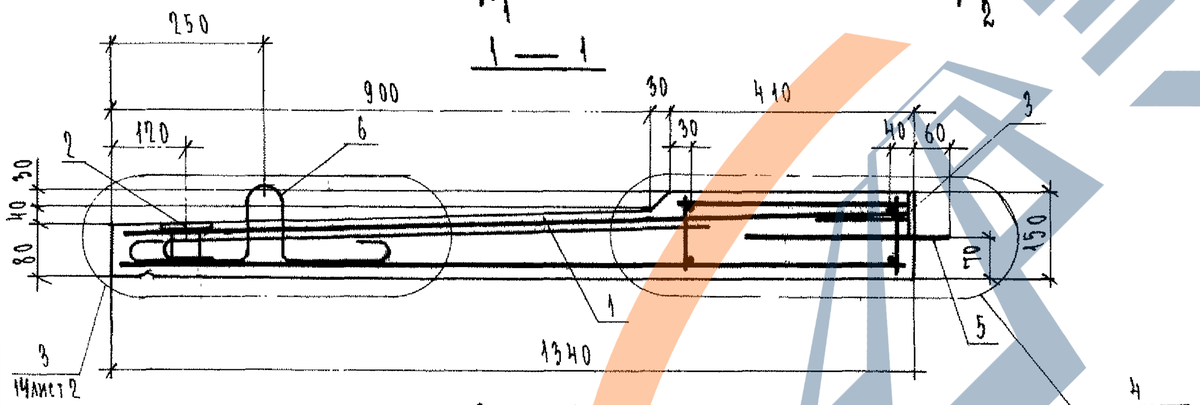

2 — 2

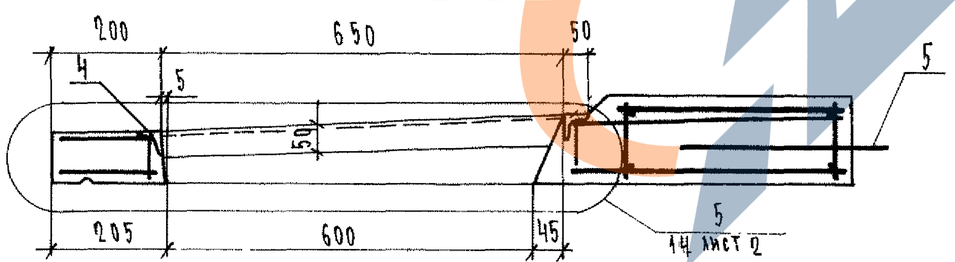

Формат	Зона	Поз.	Обозначение	Наименование	Кол.	Примечание
				Документация		
А3			1.137.1 КЛ-1 1-1 ПЗ	Пояснительная записка		
А3			ВРС	Ведомость расхода стали		
				Сборочные единицы		масса поз. кг
А3		1	1.137.1 КЛ-1 2-1 01-09	Пространственный каркас ПК-10	1	
А4		2	1.031 КЛ-2 1	Закладная деталь МС 10-1	7	0.79
А4		3	1.031 КЛ-1 2-1	Т1-3	4	0.8
А4		4		МС 10-14	1	12.40
				Детали		
А4		5	1.031 КЛ-1 6-1.2	Петля УП1-10	2	0.57
А4		6		СП17-10	2	0.57
				Материалы		
				Бетон тяжелый класса В22.5 ГОСТ 26633-85	0.49	м³

Нач. отд.	Печерский		XII.88
Гл. конст.	Бучич		
Гл. спец.	Новлева		
Рук. гр.	Иванова		
Провер.	Иванова		
Рассчит.	Муратова		
Исполн.	Козырева		
Н. контр.	Бучич		

1.137.1 КЛ-1 1-1 10

Плита балконная ПБК 36.13п-Т

Стадия	Масса	Масштаб
Р	1240	1:25 1:40
Лист	Листов 1	

ЛЕННИИПРОЕКТ ОКУ

Формат А3

Изм.	№ уч.	Лист	№ докум.	Дата	Подп.	Фамилия

Согласовано

Взам. инв. №

Подпись и дата

Инв. № подл.

Т-710

https://zavodjbi.com/
ЗАВОД ЖБИ

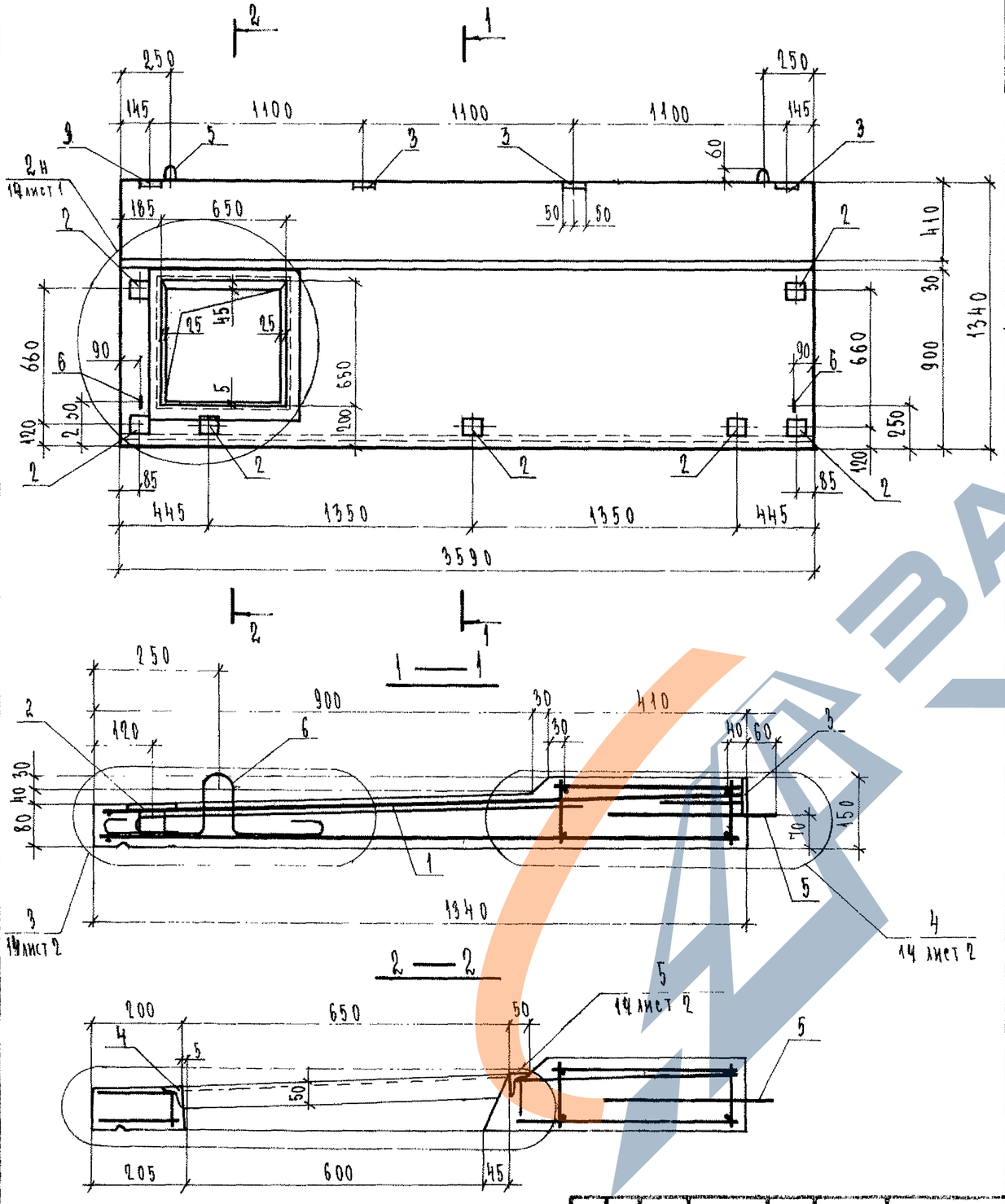

Формат	Зона	Поз.	Обозначение	Наименование	Кол.	Примечание
				Документация		
А3			1.137.1 КЛ-1 1-1 ПЗ	Пояснительная записка		
А3			ВРС	Ведомость расхода стали		
				Сборочные единицы		Масса поз. кг
А3		1	1.137.1 КЛ-1 2-1 СП-10	Пространственный каркас ПК-11	1	
А4		2	1.031 КЛ-2 1	Закладная деталь МС 10-1	7	0.79
А4		3	1.031 КЛ-1 2-1	Т1-3	4	0.8
А4		4		МС 10-14	1	12.40
				Детали		
А4		5	1.031 КЛ-1 6-1.2	Петля УП1-10	2	0.57
А4		6		СП17-10	2	0.57
				Материалы		
				Бетон тяжелый класса В22.5 ГОСТ 26633-85	0.49	$м^3$

Изм.	№ уч.	Лист	№ докум.	Дата	Подп.	Фамилия

Нач. отд.	Печерский		XII.88
Гл. конст.	Бунич		
Гл. спец.	Новлева		
Рук. гр.	Иванова		
Провер.	Иванова		
Рассчит.	Муратова		
Исполн.	Козырева		
Н. контр.	Бунич		

1.137.1 КЛ-1 1-1 11

Плита балконная ПБК 36.13 л-Т

Стадия	Масса	Масштаб
Р	1240	1:25 1:10
Лист	Листов 1	

ЛЕННИИПРОЕКТ ОКУ

Формат А3

Согласовано

Взам. инв. №

Подпись и дата

Инв. № подл.

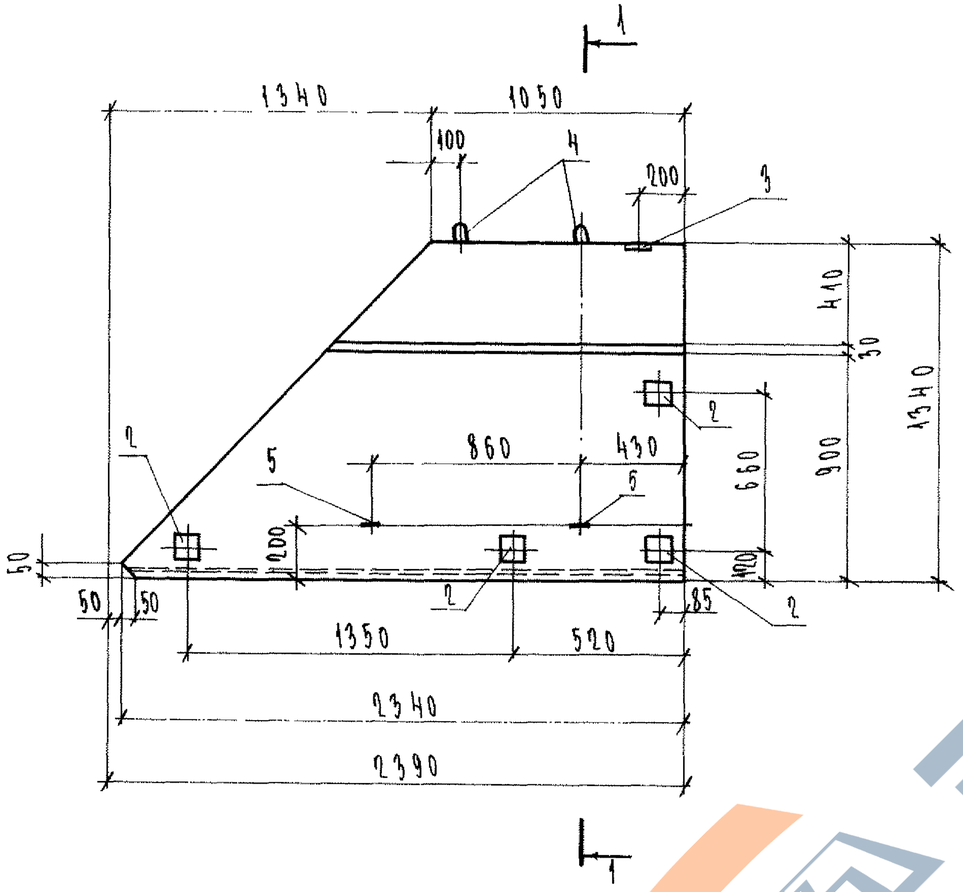

1 — 1

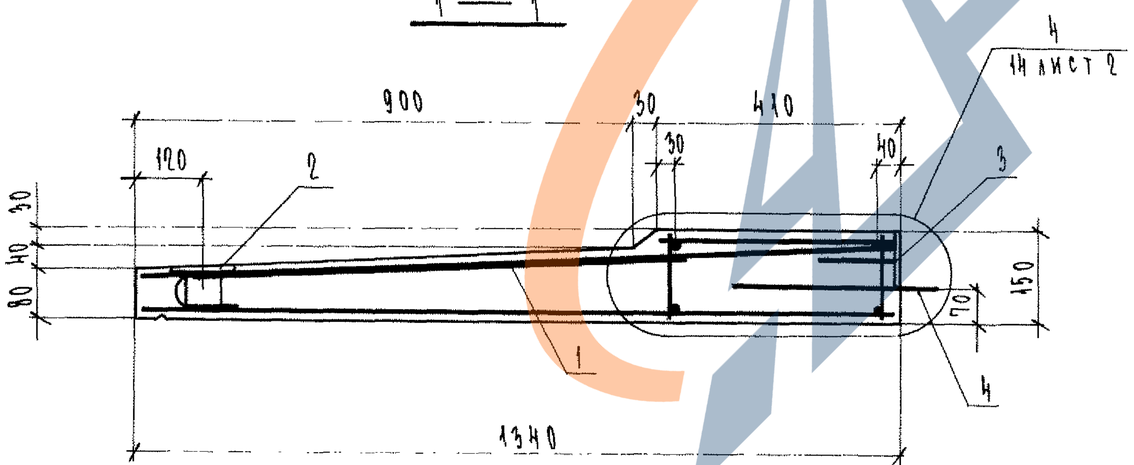

Привязки петель уточняются при разработке формооснастки.

Формат	Зона	Поз.	Обозначение	Наименование	Кол.	Примечание
				Документация		
А3			1.137.1 КЛ-1 1-1 ПЗ	Пояснительная записка		
А3			ВОС	Ведомость расхода стали		
				Сборочные единицы		Масса поз. кг
А3		1	1.137.1 КЛ-1 2-1 01-11	Пространственный каркас ПК12	1	
А3		2	1.031 КЛ-2 1	Закладная деталь МС 10-1	4	0.79
А3		3	1.031 КЛ-1 2-1	Т1-3	1	0.8
				Детали		
А4		4	1.031 КЛ-1 6-1.2	Петля УП1-10	2	0.57
А4		5		СП17-10	2	0.57
				Материалы		
				Бетон тяжелый класса В225 ГОСТ 26633-85	0.25	м³

Изм.	№ уч.	Лист	№ докум.	Дата	Подп.	Фамилия

Нач. отд.	Печерский		XII.88
Гл. конст.	Бунич		
Гл. спец.	Иовлева		
Рук. гр.	Иванова		
Провер.	Иванова		
Рассчит.	Муратова		
Исполн.	Козырева		
Н. контр.	Бунич		

1.137.1 КЛ-1 1-1 12

Плита балконная ПБК 24.13-Т-1

Стадия	Масса	Масштаб
Р	630	1:25 1:10
Лист	Листов 1	

ЛЕННИИПРОЕКТ ОКУ

Формат А3

Согласовано

Взам. инв. №

Подпись и дата

Инв. № подл.

Т-710

ЗАВОД ЖБИ

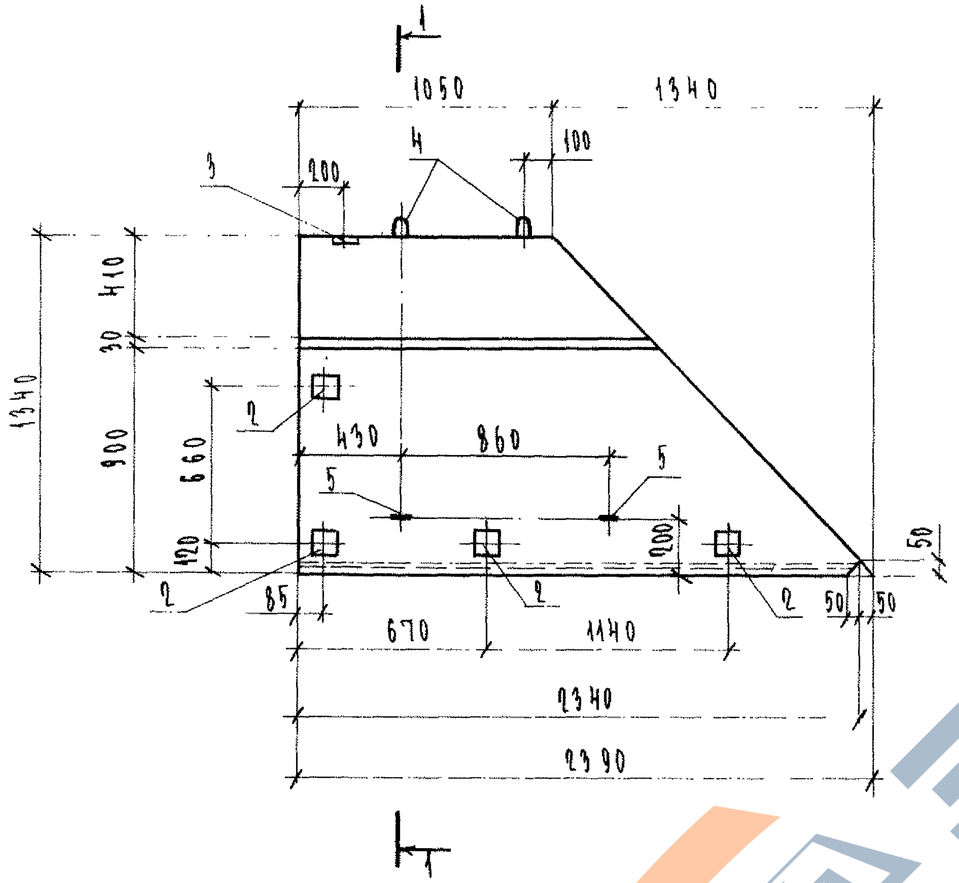

1 — 1

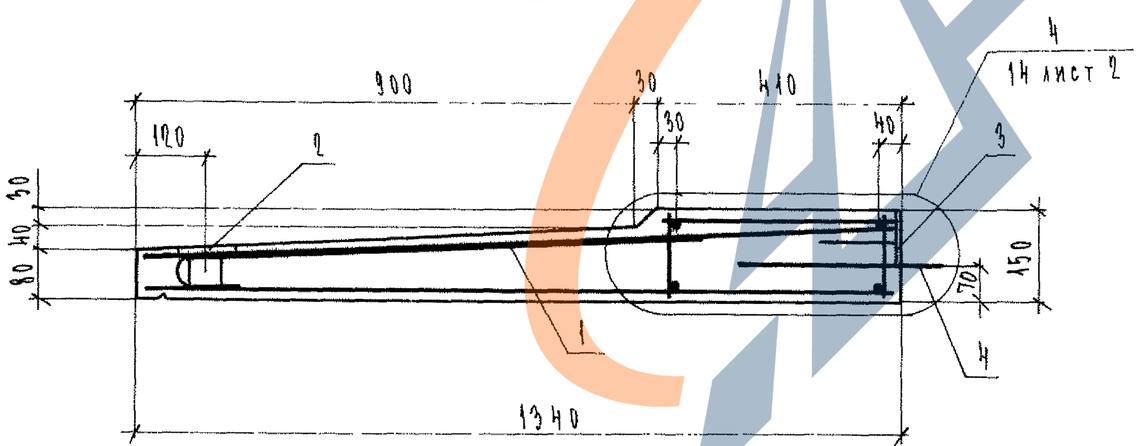

Привязки петель уточняются при разработке формооснастки

Формат	Зона	Поз.	Обозначение	Наименование	Кол.	Примечание
				Документация		
А3			1.137.1 КЛ-1 1-1 ПЗ	Пояснительная записка		
А3			ВРС	Ведомость расхода стали		
				Сборочные единицы		Масса поз кг
А3		1	1.137.1 КЛ-1 2-1 01-12	Пространственный каркас ПК-13	1	
А3		2	1.031 КЛ-2 1	Закладная деталь МС10-1	4	0,79
А3		3	1.031 КЛ-1 2-1	Т1-3	1	0,80
				Детали		
А4		4	1.031 КЛ-1 6-1.2	Петля УП1-10	2	0,57
А4		5		СП17-10	2	0,57
				Материалы		
				Бетон тяжелый класса В22,5 ГОСТ 26633-85	0,25	м³

Изм.	№ уч.	Лист	№ докум.	Дата	Подп.	Фамилия

Нач.отд.	Печерский		XII.88
Гл.конст.	Рунич		
Гл.спец.	Иовлева		
Рук.гр.	Иванова		
Провер.	Иванова		
Рассчит.	Мчратова		
Исполн.	Козырева		
Н.контр.	Рунич		

1.137.1 КЛ-1 1-1 13

Плита балконная ПБК 24.13-Т-2

Стадия	Масса	Масштаб
Р	630	1:25 1:10
Лист	Листов 1	

ЛЕННИИПРОЕКТ ОКУ

Согласовано

Взам.инв.№ | Подпись и дата | Инв.№ подл.

Формат А3

ЗАВОД ЖБИ

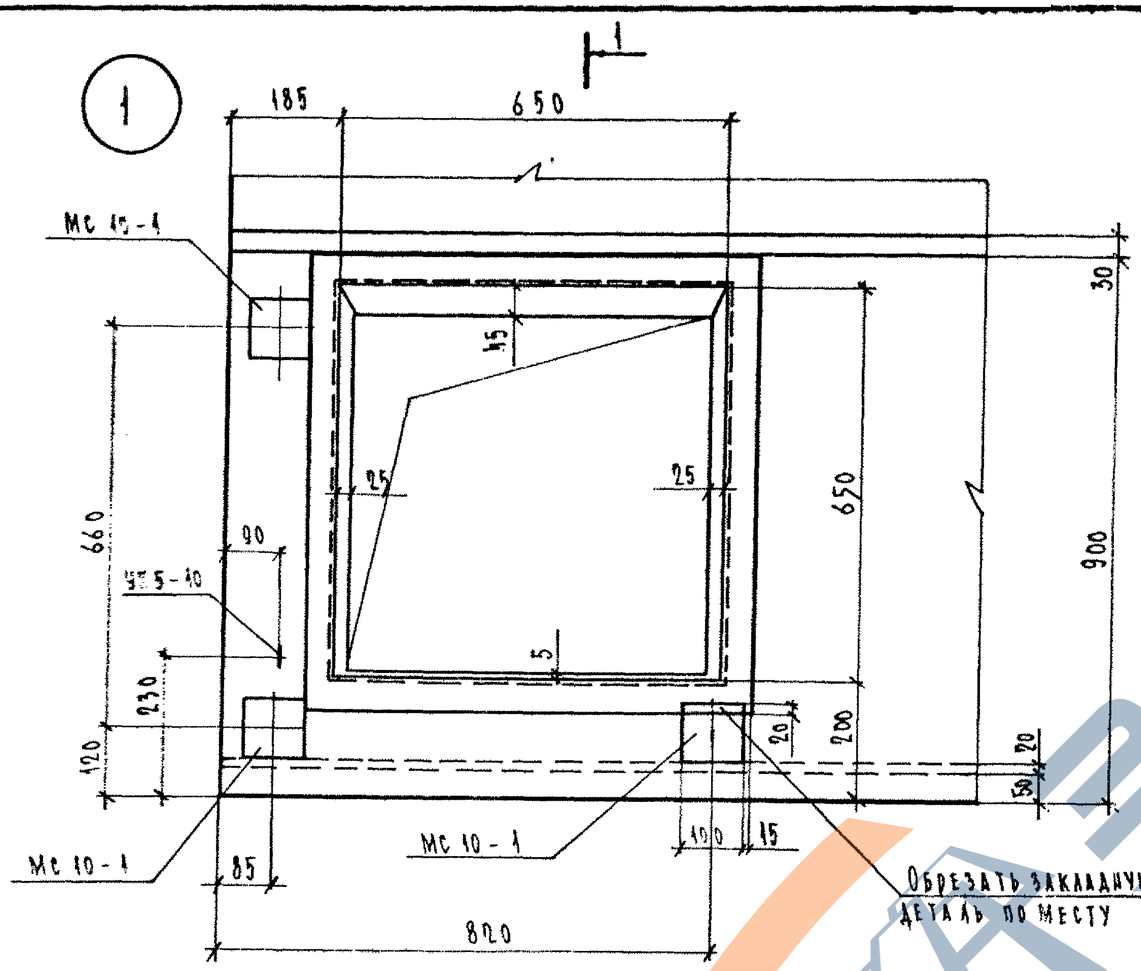

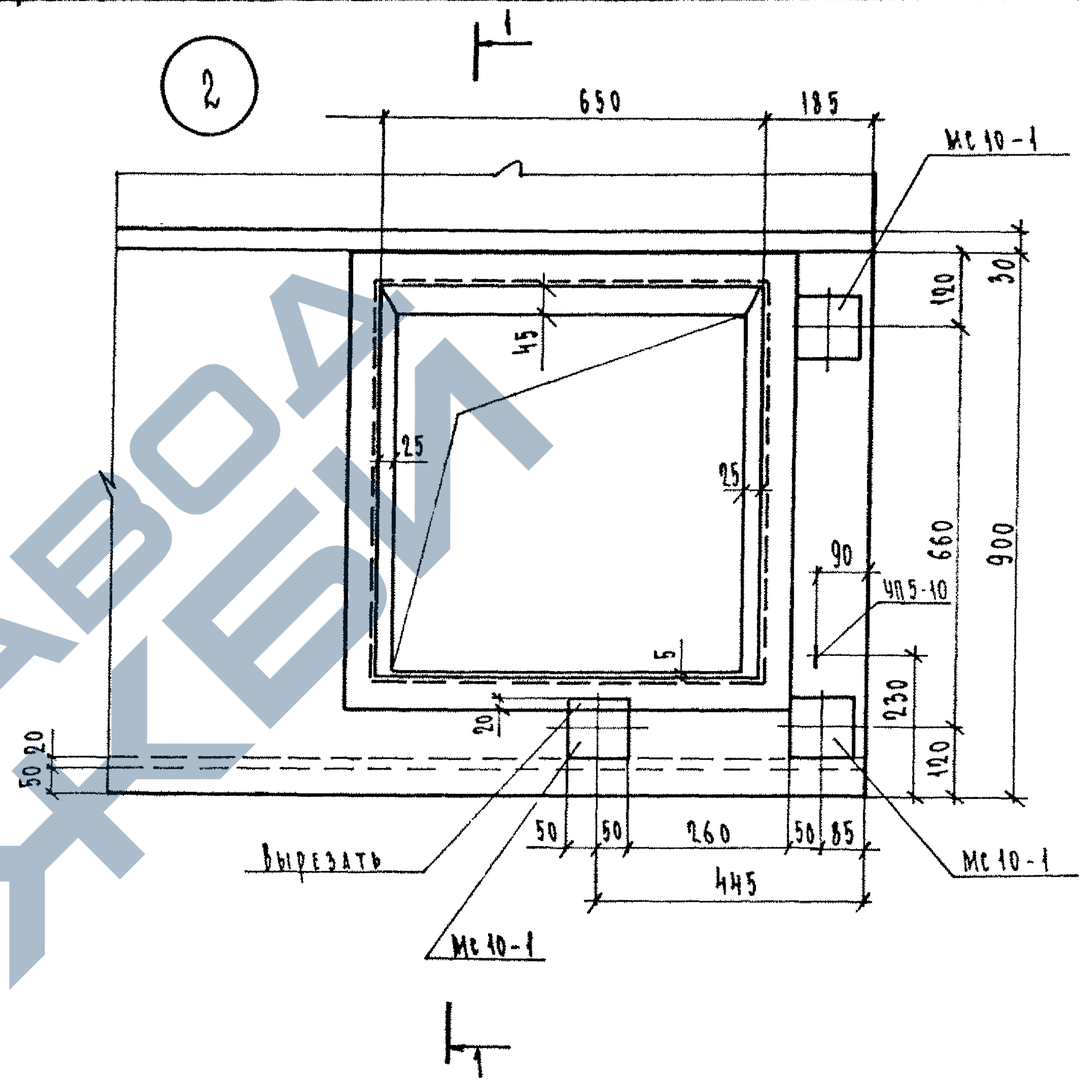

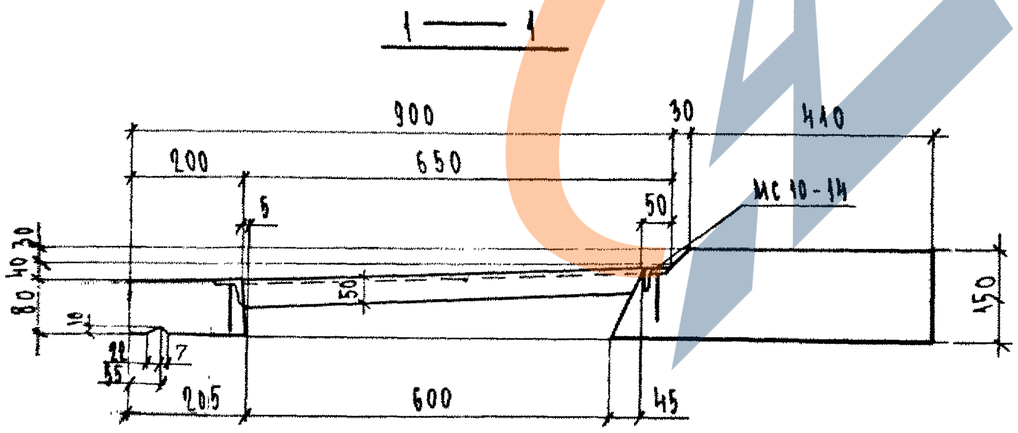

Нач. отд.	Печерский		XII.88	1.137.1 КЛ-1 1-1 14.
Гл. конст.	Бунич			
Гл. спец.	Иовлева			
Рук. гр.	Иванова			Детали
Провер.	Иванова			
Разработ.				
Исполнит.	Козырева			
Н. контр.	Бунич			

Стадия	Лист	Листов
Р		1

ЛЕННИИПРОЕКТ
ОКУ

Согласовано

Взам. инв. №

Подпись и дата

Инв. № подл.

Т-585

Формат 12

https://zavodjbi.com/

3

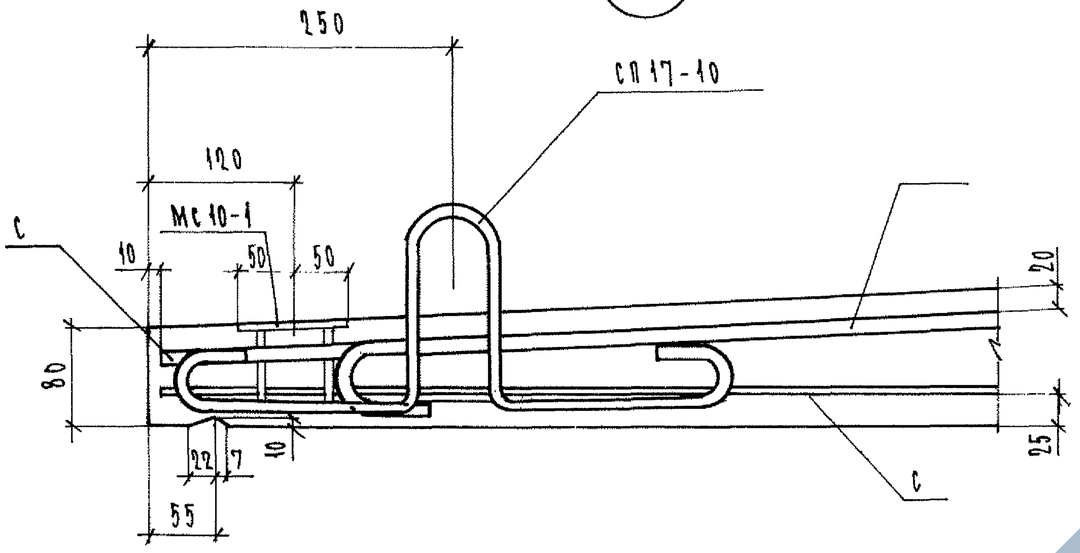

4

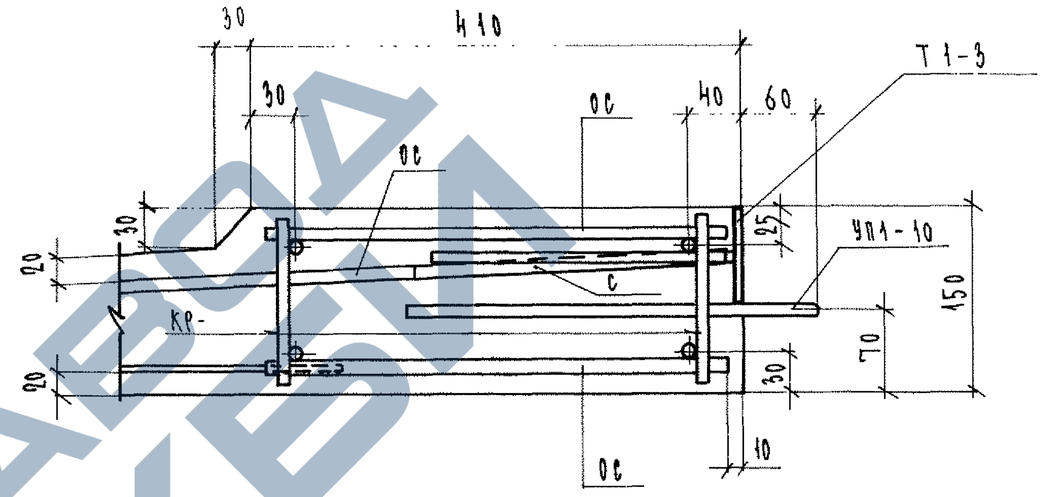

5

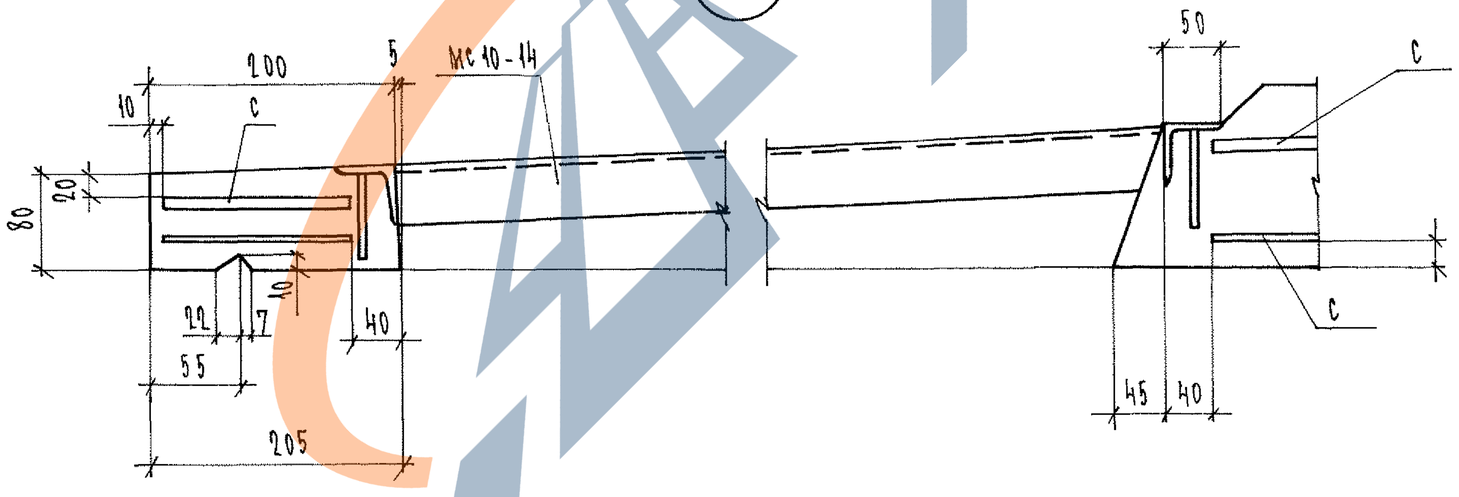

Изм	№ уч.	Лист	№ докум	Дата	Подп.	Фамилия

1.137.1 КЛ-1 1-1 14

Лист 2

Формат 12

Взам.инв.№

Подпись и дата

Инв.№ подл.

Т-637

Марка элемента	Напрягаемая арматура класса					Изделия арматурные											Изделия закладные											Общий расход
						Арматура класса											Арматура класса					Прокат марки						
						Вр I		A I			A III						A II					Вст3кп2						
	ГОСТ				Всего	ГОСТ 6727-80		ГОСТ 5781-82								Всего	ГОСТ 5781-82					ГОСТ 103-76*			ГОСТ 8509-86		Всего	
						ф 5		ф 8	ф 10	ф 12		ф 8	ф 10	ф 12				ф 10				δ=8			∠50×5			
ПБК 18.13-Т						3.96		1.2	2.28	1.6		8.4	4.36			21.80		1.40				4.15					5.55	27.35
ПБК 24.13-Т						5.14		1.5	2.28	2.4		11.28	5.84			28.44		1.86				5.28					7.14	35.58
ПБК 27.13-Т						5.56		1.65	2.28	2.4		12.6	6.6			31.09		1.86				5.28					7.14	38.23
ПБК 30.13-Т						6.32		1.8	2.28	3.2		14.04	7.32			34.96		1.86				5.28					7.14	42.10
ПБК 33.13-Т						6.94		2.10	2.28	3.2		15.48	8.08			38.08		2.02				5.91					7.93	45.81
ПБК 36.13-Т						7.50		2.25	2.28	3.2		16.92		12.68		44.83		2.32				6.41					8.73	53.56
ПБК 42.13-Т						8.34		2.55	2.28	4.00		19.80		14.80		51.77		2.32				6.41					8.73	60.50
ПБК 30.13П-Т						6.32		1.8	2.28	2.4		14.04	7.32			34.16		2.94				5.28			11.32		19.54	53.70
ПБК 30.13Л-Т						6.32		1.8	2.28	2.4		14.04	7.32			34.16		2.94				5.28			11.32		19.54	53.70
ПБК 36.13П-Т						7.50		2.25	2.28	2.4		16.92		12.68		44.03		3.48				6.41			11.32		21.13	65.16
ПБК 36.13Л-Т						7.50		2.25	2.28	2.4		16.92		12.68		44.03		3.48				6.41			11.32		21.13	65.16
ПБК 24.13-Т-1						7.07		0.75	2.28	2.4		1.05	3.04			16.59		0.94				3.02					3.96	20.55
ПБК 24.13-Т-2						7.07		0.75	2.28	2.4		1.05	3.04			16.59		0.94				3.02					3.96	20.55

Нач. отд.	Печерский		14.88
Гл. конст.	Бунич		
Гл. спец.	Новлева		
Рук. гр.	Иванова		
Провер.	Иванова		
Рассчит.			
Исполн.	Козырева		
Н. контр.	Бунич		

1.137.1 КЛ-1 1-1 ВРС

Ведомость расхода стали на элемент, кг

Стадия	Лист	Листов
Р		1

ЛЕННИИПРОЕКТ
ОКУ

Взам. инв. № | Подпись и дата | Инв. № подл.

Формат А3