ТИПОВОЙ ПРОЕКТ
503-7-13 88

СТОЯНКА НА 20 ДОРОЖНЫХ МАШИН И 5 АВТОМОБИЛЕЙ КОМПЛЕКСА ЗДАНИЙ И СООРУЖЕНИЙ ОСНОВНОГО ЗВЕНА ДОРОЖНОЙ СЛУЖБЫ

АЛЬБОМ 2

ЗАДАНИЕ ЗАВОДУ-ИЗГОТОВИТЕЛЮ

https://zavodjbi.com/

ТИПОВОЙ ПРОЕКТ
503-7-13.88

СТОЯНКА НА 20 ДОРОЖНЫХ МАШИН И 5 АВТОМОБИЛЕЙ КОМПЛЕКСА ЗДАНИЙ И СООРУЖЕНИЙ ОСНОВНОГО ЗВЕНА ДОРОЖНОЙ СЛУЖБЫ

АЛЬБОМ 2

ЗАДАНИЕ ЗАВОДУ-ИЗГОТОВИТЕЛЮ

РАЗРАБОТАН:

ГОСУДАРСТВЕННЫМ ПРОЕКТНЫМ ИНСТИТУТОМ "СОЮЗДОРПРОЕКТ"

ГЛАВНЫЙ ИНЖЕНЕР ИНСТИТУТА — (В.Р. СИЛКОВ)

ГЛАВНЫЙ ИНЖЕНЕР ПРОЕКТА — (Н.В. ЧУБОКСАРОВА)

УТВЕРЖДЕН МИНТРАНССТРОЕМ СССР
ПРИКАЗ ОТ 27.10.1988 г. № АВ-640

ВВЕДЕН В ДЕЙСТВИЕ ГОСУДАРСТВЕННЫМ ПРОЕКТНЫМ ИНСТИТУТОМ "СОЮЗДОРПРОЕКТ"
ПРИКАЗ ОТ 28.10.1988 г. № 251 пр

Содержание

Обозначение	Наименование	Стр.
	Титульный лист.	1
	Содержание.	2
АТХ.СО.001	Спецификация щитов и пультов.	3, 4
АТХ.002	Щит AD1 (AD2). Общий вид.	5÷7
АТХ.003	Щит AD1 (AD2). Таблица	
	соединений.	8÷10
АТХ.004.	Щит AD1 (AD2) Таблица подключений.	11, 12

Инв. № подл. | Подпись и дата | Взам инв №

Альбом 2

Позиция	Наименование и техническая характеристика оборудования и материалов. Завод изготовитель (для импортного оборудования страна, фирма).	Тип марка оборудования. Обозначение документа и номер опросного листа	Единица измерения: Наименование	Единица измерения: Код	Код завода изготовителя	Код оборудования материала	Цена единицы оборудования, тыс. руб.	Количество	Масса единицы оборудования кг
1	2	3	4	5	6	7	8	9	10
	1. Щиты								
1	Щит AD1(AD2)	АТХ.002						2	

Н. контр.	Сучков		1.09.88
Нач. отд.	Дроханов		12.09.88
ГИП	Чубохсарова		12.09.88
Гл. спец. эл.	Сучков		12.09.88
Рук. бриг.	Аевкова		12.09.88
Инженер	Смирнова		12.09.88

503-7-13.88 — АТХ.СО.001

Комплекс зданий и сооружений основного звена дорожной службы

Стоянка на 20 дорожных машин и 5 автомобилей

Стадия	Лист	Листов
РП	1	2

Спецификация щитов и пультов

Союздорпроект г. Москва

Инв. N подл. | Подпись и дата | Взам. инв. N

Копировал

Формат А3

https://zavodjbi.com/

Альбом 2

Позиция	Наименование и техническая характеристика оборудования и материалов. Завод-изготовитель (для импортного оборудования-страна, фирма).	Тип, марка оборудования. Обозначение документа и номер опросного листа	Единица измерения		Код завода-изготовителя	Код оборудования материала	Цена единицы оборудования, тыс. руб.	Количество	Масса единицы оборудования, кг
			Наименование	Код					
1	2	3	4	5	6	7	8	9	10
	2. Аппаратура и приборы, поставляемые								
	комплектно со щитами и пультами.								
1.	Регулятор температуры 3х позиционный	ТЭ 4 П3	шт.	796				2	
2.	Кнопка управления исп. 2 толк. красный „Стоп"	КЕ011У3	шт.	796				6	
3.	Кнопка управления исп. 2 толк. черный „Пуск"	КЕ011У3	шт.	796				4	
4.	Арматура сигнальная	АС 12011У2	шт.	796				2	
5.	Арматура сигнальная	АС 12013У2	шт.	796				4	
6.	Переключатель	УП 5311-А23	шт.	796				2	
7.	Переключатель	УП 5312-С29	шт.	796				2	
8.	Переключатель	УП 5314-А254	шт.	796				2	
9.	Реле промежуточное, Ц~220в	РПУ-2-36420У3Б	шт.	796				10	
10.	Реле промежуточное, Ц~220в	РПУ-2-36220У3Б	шт.	796				4	
11.	Реле времени, Ц~220в	ВС-10-33	шт.	796				2	
		ТУ16-523.476-78							
12.	Прерыватель, Ц~220в	РИП-2М	шт.	796				2	
13.	Выключатель пакетный, Ц~220в, 6А	ПВМ 1-10	шт.	796				2	
14.	Выключатель автоматический, Ц~220в, 6А	А 63-МУ3	шт.	796				2	
15.	Блок зажимов	БЗ-10	шт.	796				10	
16	Рамка для надписи	РПМ 66×29	шт.	796				30	

Взам. инв №

Подпись и дата

Инв № подл

Привязан:

Инв. №

Альбом 2

Поз.	Обозначение	Наименование	Кол	Прим
9	1HL1 1HL2	Арматура АС 120 13У2	2	
10	1SA1	Переключатель УП5311-А23	1	ТМ4-1215-75
11	1SA3	Переключатель УП5311-С23	1	ТМ4-1215-75
12	1SA4	Переключатель УП5312-С29	1	ТМ4-1215-75
13	1SA2	Переключатель УП5314-А254	1	ТМ4-1215-75
14	1K1, 1K2, 1K3 1K4, 1K5	Реле РПУ-2-36420У3Б, ~220 В	5	ТМ3-13-81
15	1K6 1K7	Реле РПУ-2-36220У3Б, ~220В	2	ТМ3-13-81
16	1KT	Реле времени ВС-10-53, ~220В	1	
17	1SK	Прерыватель РИП-2М, ~220В	1	
18	1SF1	Выключатель ПВМ1-10, ~220В, 6А	1	ТМ4-1391-75
19	1SF2	Выключатель А63-МУ3		УЧ23
		Ц~220 В, Ур=1,6А	1	ТМ4-1176-75
20		Блок Б3-10	5	
21		Упор	2	
22		Перемычка П	1	
23		Рамка РПМ 66×29	15	
		МАТЕРИАЛЫ		
24		Провод ПВ1-1×1-380		
		ГОСТ 6323-79	35	м
25		Провод ПВ1-1×15-380		
		ГОСТ 6323-79	5	м
26		Провод ПВ3-1×1-380		
		ГОСТ 6323-79	20	м
27		Провод НВЭ 1×0.75-380		
		ГОСТ 17517-72	5	м

Взам инв № | Подпись и дата | Инв № подл

503-7-13 88 – АТХ 002 | Лист 2

Копировал | Формат А4

Альбом 2

Поз.	Обозначение	Наименование	Кол.	Прим
		ДОКУМЕНТАЦИЯ		
	А.Н3	Таблица соединений		
	А.Н4	Таблица подключения		
		СТАНДАРТНЫЕ ИЗДЕЛИЯ		
1		Шкаф щита ЩШМ 1000×600		
		-IУХЛ4 ЭР30 ОСТ 3613-76	1	
2		Угольник У3М 600 ТК3-128-81	3	
3		Угольник У3М 500 ТК3-128-81	1	
4		Рейка РБМ 600 ТК3-100-81	1	
		ПРОЧИЕ ИЗДЕЛИЯ		
5	18	Регулятор температуры		
		3-позиционный ТЭ4П3	1	
6	1SB2, 1SB7, 1SB8	Кнопка управления КЕ011У3		
		исп.2 толк красный „стоп"	3	
7	1SB1, 1SB6	Кнопка управления КЕ011У3		
		исп 2 толк черный „пуск"	2	
8	1HL3	Арматура АС 120 11У2	1	

Взам инв № | Подпись и дата | Инв № подл

503-7-13.88 – АТХ.002

Комплекс зданий и сооружений опытного звена дорожной службы

Н контр	Сучков		12.09.88
Нач отд	Дроханов		12.09.88
ГИП	Чубоксарова		12.09.88
Гл спец	Сучков		12.09.88
Рук бриг	Левкова		12.09.88
Инженер	Смирнова		12.09.88

Стоянка на 20 дорожных машин и 5 автомобилей

Стадия	Лист	Листов
РП	3	5

Щит АД1 (АД2) Общий вид

Союздорпроект г Москва

Копировал | Формат А4

ЗАВОД ЖЕЛЕЗА

Альбом 2

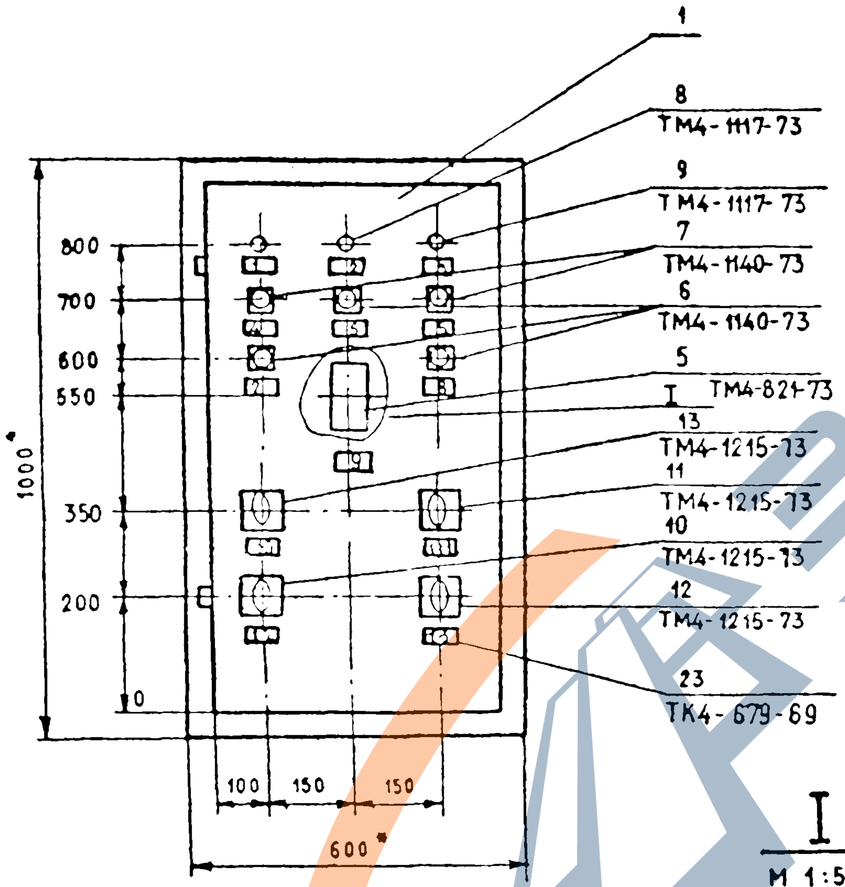

I

М 1:5

1.* Размеры для справок
2. Покрытие-вариант 2, ОСТ 36.13-76
3. Таблицы соединений и подключений выполнены на основании схем, приведенных на листах А-3; А-4; А-7
4. По данному чертежу изготовить два шкафа: AD1; AD-2

1SA1(SA3)

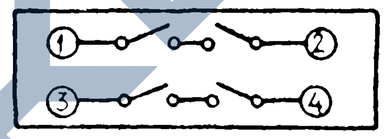

1SA4

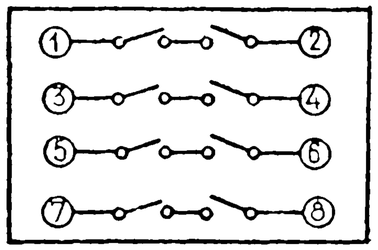

1SA2

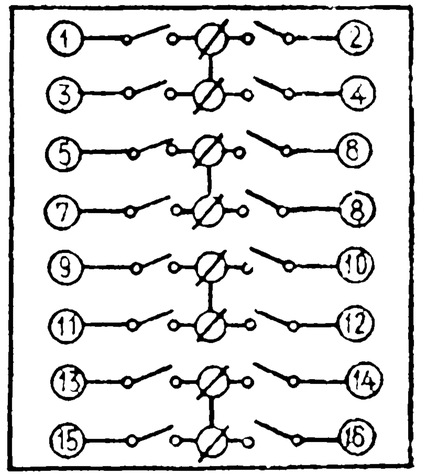

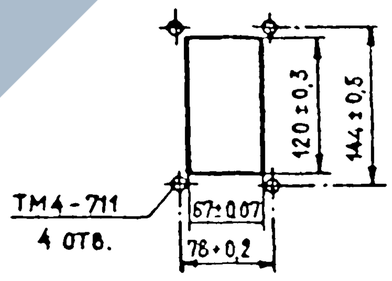

Взам. инв. №

Подпись и дата

Инв. № подл.

503-7-1388-АТХ.002

Лист 3

https://zavodjbi.com/

Альбом 2

Вид на внутренние плоскости (развернуто)

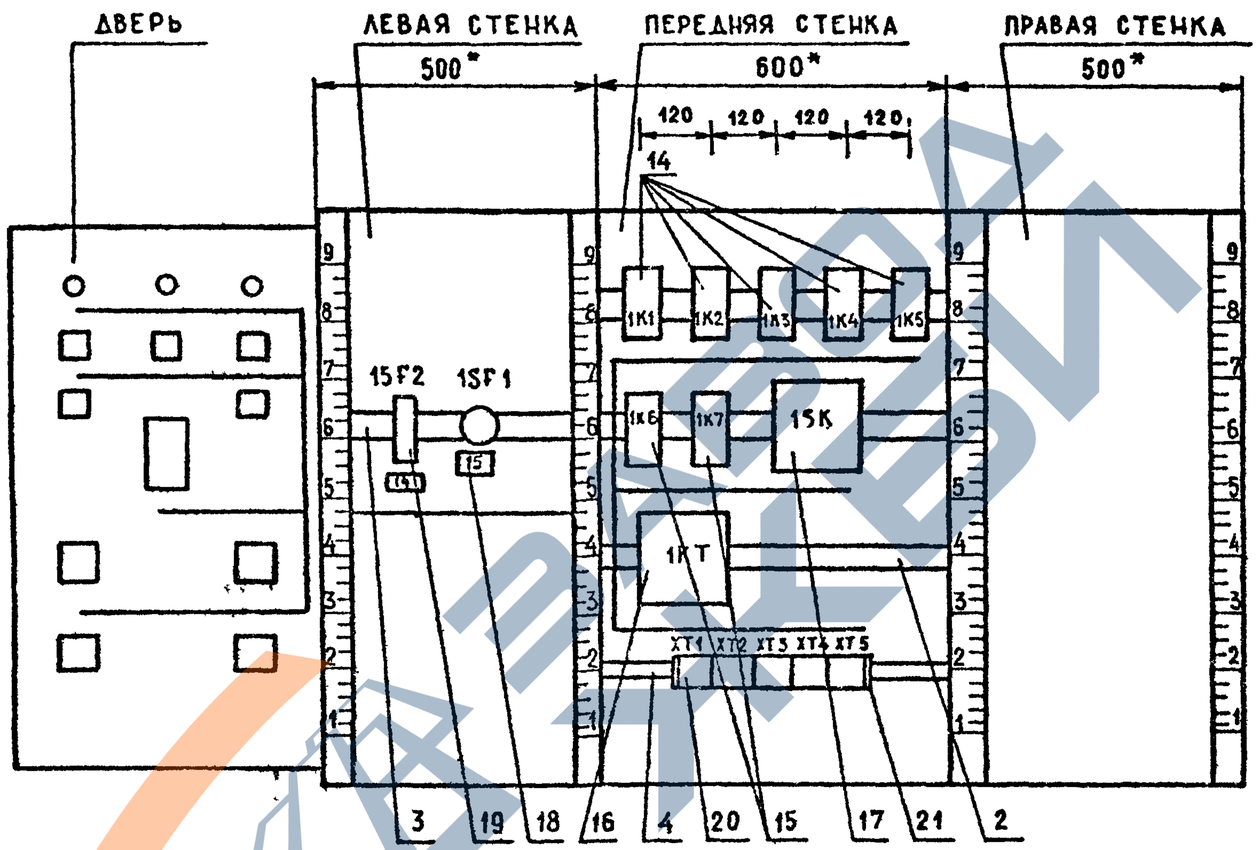

Инв № подл	Подпись и дата	Взам инв №

503-7-13.88-АТХ.002

Лист 4

Копировал

Формат А3

Альбом 2

Проводник	Откуда идет	Куда поступает	Данные провода	Примечание
	Технические требования			
	Таблица соединений выполнена на основании			
	схем приведенных на листах А-3, А-4. Для щита AD2			
	таблица соединений аналогична, с изменением в			
	знаменателе индекса „1" на „2"			
	Передняя стенка			
N	XT5:6	XT5:7	перемычка	
N	XT5:6	1K1:8	блока	
		1K2:8		
		1K3:8		
		1K4:8		
		1K5:8		
		1KT:10	ПВ1 1×1.0	
		1K6:8		
		1K7:8		
N		1SK:4		
1	XT1:1	1K1:8		
1	1K1:8	1K2:14		
1	1K2:14	1K4:11		
1	1K4:11	1K4:14		П

Надписи на табло и в рамках

N надписи	Текст надписи	Кол.	N надписи	Текст надписи	Кол.
	Рамка 66×29				
1	Приточный вентилятор				
	работает	1			
2	Авария	1			
3	Электронагреватель работает	1			
4	Приточный вентилятор	1			
5	Съем аварийного сигнала	1			
6	Электронагреватель	1			
7	Приточный вентилятор	1			
8	Электронагреватель	1			
9	Температура приточного воздуха	1			
10	Управление приточным	1			
	вентилятором				
	мест. - дист. - откл.- опроб.				
11	Управление электронагревателем				
	мест.- откл. - дист.- опроб.	1			
12	Температура приточного воздуха				
	понизить - повысить	1			
13	Регулирование				
	ручное - автомат.	1			
14	Питание - 220 В	1			
15	Режим лето → зима	1			

Альбом 2

Взам. инв. N | Подпись и дата | Инв. N подл.

Н. контр.	Сучков	
Нач. отд.	Дроханов	
ГИП	Чубокгарова	
Гл. спец.	Сучков	
Рук. бриг.	Левкова	
Инженер	Смирнова	

503-7-13.88-АТХ.003

Комплекс зданий и сооружений основного звена дорожной службы

Стоянка на 20 дорожных машин и 5 автомобилей

Стадия	Лист	Листов
РП	1	5

Щит AD1 (AD2)
Таблица соединений

Союздорпроект г. Москва

503-7-13.88-АТХ.002

Лист 5

ЗАВОД ТЖБИ

Альбом 2

Проводник	Откуда идет	Куда поступает	Данные провода	Примечание
47	1К4:13	1К5:13		
47	1К5:13	ХТ3:3		
49	1К4:12	1К5:8		
49	1К5:8	ХТ3:4		
51	1К2:8	1К2:4		П
51	1К2:4	ХТ3:5		
53	1К5:12	1К4:8		
53	1К4:8	ХТ3:6		
101	1К1:4	1К1:3		П
101	1К1:3	1К3:3		
101	1К3:3	1К3:7		П
101	1К3:7	1К3:8		П
101	1К3:8	1К3:11		П
101	1К3:11	ХТ4:3	ПВ1 1×1,0	
103	1К3:13	ХТ4:4		
105	1SK:3	1SK:1		П
105	1SK:1	ХТ4:5		
109	1SK:2	ХТ4:6		
111	1К6:2	ХТ4:7		
113	1К6:1	ХТ4:8		
115	1К3:5	1К6:6		
115	1К6:6	1К6:7		П
117	1К1:5	1К3:9		
117	1К3:9	ХТ5:1		
119	1К3:10	ХТ5:2		
121	1К6:А	ХТ5:3		
123	1К1:6	1К3:14		
125	1К3:12	1К6:4		
127	1К6:9	1К7:А		

Взам инв № | Подпись и дата | Инв № подл

Копировал: Р Формат А4

Альбом 2

Проводник	Откуда идет	Куда поступает	Данные провода	Примечание
1	1К4:14	1К5:11		
1	1К5:11	1К5:14		П
5	1К1:11	1К1:14		П
5	1К1:14	1К2:11		
5	1К2:11	1КТ:3		
5	1КТ:3	ХТ1:5		
7	1К1:13	ХТ1:6		
9	1К6:5	1КТ:4		
9	1КТ:4	SF1:С		
11	1К2:13	1К6:10		
15	1К2:5	ХТ1:8		
15	1К2:3	ХТ1:9		
19	1К1:12	1КТ:7		
19	1КТ:7	ХТ2:2		
21	1КТ:8	1КТ:9	ПВ1 1×1,0	П
21	1КТ:9	1К1:А		
23	1К1:10	ХТ2:3		
25	1К2:А	ХТ2:4		
27	1К2:12	1К3:А		
27	1К3:А	ХТ2:5		
33	1К2:10	1К5:3		
33	1К5:3	ХТ2:7		
37	1К2:6	1К4:3		
37	1К4:3	ХТ2:8		
39	1К5:5	ХТ2:9		
41	1К4:А	ХТ2:10		
43	1К4:5	ХТ3:1		
45	1К5:А	ХТ3:2		

Взам инв № | Подпись и дата | Инв № подл

Копировал: Р Формат А4

ЗАВЕТА ЛЕНИНА

Альбом 2

Проводник	Откуда идет	Куда поступает	Данные провода	Примечание
127	1K7 : A	1K7 : 5		п
127	1K7 : 5	XT5 : 4	ПВ1 1×1,0	
129	1K7 : 10	XT5 : 5		
	Левая стенка			
7	XT1 : 6	1SF1 : L1		
9	1SF1 : C1	XT1 : 7	ПВ3 1×1,0	
A1	XT4 : 10	1SF2 : 1		
101	1SF2 : 2	XT4 : 3		
Земля	В ⏚	Рейка для установки		
		аппаратов: ⏚	ПВ1 1×1,0	
Земля	Рейка для установки			
	аппаратов ⏚	Стойки ⏚		
	Дверь			
N	XT5 : 6	XT5 : 7	перемычка блока	
N	XT5 : 7	1HL1 : 2	ПВ3 1×1,0	
N	1HL1 : 2	1HL2 : 2	ПВ1 1×1,0	
N	1HL2 : 2	1HL3 : 2	ПВ1 1×1,0	
N	1HL3 : 2	1PB1 : 5	ПВ1 1×1,0	
23	1HL1 : 1	XT2 : 3		
65	1HL2 : 1	XT4 : 1	ПВ3 1×1,0	
127	1HL3 : 1	XT5 : 4		
3/1	XT1:4/XT1:2	1SB2 : 21		
5	1SB2 : 22	1SB1 : 13	ПВ1 1×1,0	
15	1SB1 : 14	1SA2 : 4	ПВ1 1×1,0	
13	1SA2 : 9	XT1 : 8		
9	1SA2 : 9A	XT1 : 7	ПВ3 1×1,0	
17	1SA2 : 2	XT2 : 1		
19	1SA2 : 2A	XT2 : 2		
1	1SA2 : 8A	1SA2 : 13A	ПВ1 1×1,0	п

Взам. инв. №

Подпись и дата

Инв. № подл.

Альбом 2

Проводник	Откуда идет	Куда поступает	Данные провода	Примечание
1	1SA2 : 13	XT1 : 2	ПВ3 1×1,0	
29	1SA2 : 13	XT2 : 6	ПВ3 1×1,0	
51	1SA2 :	1SA2 : 8	ПВ1 1×1,0	п
51	1SA2 : 8	XT3 : 5	ПВ3 1×1,0	
101	1SB8 : 21	XT4 : 3	ПВ3 1×1,0	
129	1SB8 : 22	XT5 : 5	ПВ3 1×1,0	
61	1SB6 : 13	1SA3 : 4	ПВ1 1×1,0	
63	1SB6 : 14	XT3 : 10	ПВ3 1×1,0	
57/55	1SB7 : 21	XT3 8/XT3 : 7	ПВ3 1×1,0	
59	1SB7 : 22	1SA3 : 3	ПВ1 1×1,0	
59/—	1SA3 : 3	1SA3 : 1	ПВ1 1×1,0	п
67/—	1SA3 : 2	XT4 : 2	ПВ3 1×1,0	
103	1SA4 : 1	1SA4 : 5	ПВ1 1×1,0	п
103	1SA4 : 5	XT4 : 4	ПВ3 1×1,0	
105	1SA4 : 2	1PB1 : 2	ПВ1 1×1,0	
105	1PB1 : 2	XT4 : 5	ПВ3 1×1,0	
107	1SA1 : 1	1SA1 : 3	ПВ1 1×1,0	п
107	1SA1 : 3	1SA4 : 6	ПВ1 1×1,0	
109	1PB1 : 9	1PB1 : 4	ПВ1 1×1,0	п
109	1PB1 : 9	XT4 : 6	ПВ3 1×1,0	
111	1SA1 : 2	1PB1 : 11	ПВ1 1×1,0	
111	1PB1 : 11	XT4 : 7	ПВ3 1×1,0	
113	1SA1 : 4	1PB1 : 6	ПВ1 1×1,0	
113	1PB1 : 6	XT4 : 8	ПВ3 1×1,0	
301	XT5 : 8	1PB1 : 7		
302	XT5 : 9	1PB1 : 11	ИВЭ1×0,75	
303	XT5 : 10	1PB1 : 10		
61	1SA3 : 4	XT3 : 9	ПВ3 1×1,0	

Инв. № подл. | Подпись

https://zavodjbi.com/

Альбом 2

Проводник	Вывод	Вид контакта	Вывод	Проводник
	1К4			
37*	3	Р	5	43
1*	11п	З	13	47
49	12	З	14п	1*
53*	8	З	10п	N*
41	А	К	Вп	N*
	1К5			
33*	3	Р	5	39
49	8	З	10п	N*
1*	11п	З	13	47*
53	12	З	14п	1
45	А	К	Вп	N*
	1К6			
113	1	З	6п	115*
111	2	Р	7п	115
125	4	Р	9	127
9	5	З	10	11
121	А	К	В	N*
	1К7			
127*	5п	З	10	129
127	Ап	К	В	N*

Проводник	Вывод	Вид контакта	Вывод	Проводник
	1КТ			
5*	3	З	4	9*
19*	7	Р	8п	21
21*	9п	К	10	N*
	1SK			
105*	1п	З	2	109
105	3п	К	4	N
	XT1			
1	1п			
1	2п			
3	4			
5	5			
7	6			
9*	7			
13	8			
15	9			

Инв. N подл. | Подпись и дата | Взам. инв. N

503-7-13.88-АТХ.004 Лист 2

Альбом 2

Проводник	Вывод	Вид контакта	Вывод	Проводник
	Технические			
	Таблица подключения выполнена на			
	основании схем А-3; А-4; А-5; А-6 и таблицы соеди-			
	нений АН3. Для AD2 - изменения в знаменателе			
	Левая стенка			
	1SF1			
7	L1		C1	9
	1SF2			
A1	1		2	101
	Передняя стенка			
	1К1			
101*	3п	Р	5	117
101	4п	Р	6	123
1*	8	З	10	23
5*	11п	З	13	7*
19	12	З	14п	5
21	А	К	В	N*

Проводник	Вывод	Вид контакта	Вывод	Проводник
	Требования			
	1К2			
51*	4п	Р	6	37
51	8	З	10	33
5*	11п	З	13	11
27	12	З	14	1*
15	3	Р	5	13
25	А	К	В	N*
	1К3			
101*	3п	Р	5	115
101*	7п	З	9	117*
101*	8п	З	10	119
101*	11п	З	13	103
125	12	З	14	123
27*	А	К	8	N*

Инв. N подл. | Подпись и дата | Взам. инв. N

Н контр	Сучков		12.03.88
Нач отд	Дроханов		12.03.88
ГИП	Чубоксарова		12.03.88
Гл спец эл	Сучков		12.03.88
Рук.бриг	Левкова		12.03.88
Инженер	Смирнова		12.03.88

503-7-13.88-АТХ.004

Комплекс зданий и сооружений основного звена дорожной службы

Стоянка на 20 дорожных машин и 5 автомобилей

Стадия	Лист	Листов
РП	1	4

Щит AD1 (AD2)
Таблица подключения

Союздорпроект г. Москва

Копировал

Формат А4

https://zavodjbi.com/

Альбом 2

Проводник	Вывод	Вид контакта	Вывод	Проводник
Дверь				
1HL1				
23	1		2	N*
1HL2				
65	1		2	N*
1HL3				
127	1		2	N*
1SB1				
5	13	3	14	15
1SB2				
5/1	21	P	22	5
1SB6				
61	13	3	14	63
1SB7				
57/55	21	P	22	59
1SB8				
181	21	P	22	129
1PB1				
N	1			
109	9Я			

Проводник	Вывод	Вид контакта	Вывод	Примечание
109	4П			
105	2			
113	6			
111	11			
301	7			
302	11			
303	10			
1SA1				
107	1П		2	111
107	3П		4	113
1SA2				
17	2		2АП	19
15	4		4АП	19
51	60		6АП	1
51	80		8АП	1
13	9		9А	9
29	13		13АП	1
1SA3				
59	1П		2	67
59	3П		4	61
1SA4				
105	1П		2	105
105	5П		6	107

Инв.№ подл. | Подпись и дата | Взам. инв.№

503-7-13.88-АТХ.004 Лист 4

Копировал Формат А4

Альбом 2

Проводник	Вывод	Вид контакта	Вывод	Примечание
ХТ-2				
17	1			
19*	2			
23	3			
25	4			
27	5			
29	6			
33	7			
37	8			
39	9			
41	10			
ХТ-3				
43	1			
45	2			
47	3			
49	4			
51*	5			
53	6			
55	7			
57	8			
61	9			
63	10			

Проводник	Вывод	Вид контакта	Вывод	Примечание
ХТ-4				
65	1			
67	2			
101*	3			
103*	4			
105*	5			
109*	6			
111	7			
113*	8			
А1	10			
ХТ-5				
117	1			
119	2			
121	3			
127*	4			
129*	5			
N	6			
N*	7			
301	8			
302	9			
303	10			

Инв.№ подл. | Подпись и дата | Взам. инв.№

503-7-13.88-АТХ.004 Лист 3

Копировал Формат А4

ЗАВОД ЭЛЕКТРИК