https://zavodjbi.com/

ГОСУДАРСТВЕННЫЙ КОМИТЕТ
ПО ДЕЛАМ СТРОИТЕЛЬСТВА СССР

ТИПОВЫЕ ДЕТАЛИ И КОНСТРУКЦИИ ЗДАНИЙ И СООРУЖЕНИЙ

СЕРИЯ ИС-01-03

УНИФИЦИРОВАННЫЕ СБОРНЫЕ ЖЕЛЕЗОБЕТОННЫЕ ТОННЕЛИ

ВЫПУСК 6

МАТЕРИАЛЫ ДЛЯ ПРОЕКТИРОВАНИЯ, СБОРНЫЕ ЖЕЛЕЗОБЕТОННЫЕ ЭЛЕМЕНТЫ И МОНОЛИТНЫЕ УЧАСТКИ ТОННЕЛЕЙ ПОД ТЯЖЕЛЫЕ НАГРУЗКИ
РАБОЧИЕ ЧЕРТЕЖИ

8073

МОСКВА 1965

https://zavodjbi.com/

ГОСУДАРСТВЕННЫЙ КОМИТЕТ
ПО ДЕЛАМ СТРОИТЕЛЬСТВА СССР

ТИПОВЫЕ ДЕТАЛИ И КОНСТРУКЦИИ ЗДАНИЙ И СООРУЖЕНИЙ

СЕРИЯ ИС-01-05

УНИФИЦИРОВАННЫЕ СБОРНЫЕ ЖЕЛЕЗОБЕТОННЫЕ ТОННЕЛИ

ВЫПУСК 6

МАТЕРИАЛЫ ДЛЯ ПРОЕКТИРОВАНИЯ, СБОРНЫЕ ЖЕЛЕЗОБЕТОННЫЕ ЭЛЕМЕНТЫ И МОНОЛИТНЫЕ УЧАСТКИ ТОННЕЛЕЙ ПОД ТЯЖЕЛЫЕ НАГРУЗКИ РАБОЧИЕ ЧЕРТЕЖИ

РАЗРАБОТАНЫ
ПРОЕКТНЫМ И НАУЧНО-ИССЛЕДОВАТЕЛЬСКИМ ИНСТИТУТОМ
ХАРЬКОВСКИЙ ПРОМСТРОЙНИИПРОЕКТ ГОССТРОЯ СССР
ПРИ УЧАСТИИ НИИЖБ

УТВЕРЖДЕНЫ
Государственным Комитетом
по делам строительства СССР
17 августа 1965 г. Приказ № 141
Введены в действие с 1 октября 1965 г.

ЦЕНТРАЛЬНЫЙ ИНСТИТУТ ТИПОВЫХ ПРОЕКТОВ
МОСКВА 1965

Содержание

		Стр.
	Пояснительная записка	4-8
Лист 1.	Расчетные схемы и нагрузки на тоннели	9
Лист 2.	Габаритные схемы тоннелей	10
Лист 3.	Конструктивные схемы тоннелей марки Ту	11
Лист 4.	Номенклатура сборных железобетонных изделий для тоннелей и расход материалов на 1 изделие	12
Лист 5.	Номенклатура сборных железобетонных изделий для тоннелей и расход материалов на 1 изделие (доборные элементы)	13
Лист 6.	Ключ для подбора тоннелей марки Ту	14
Лист 7.	Ключ для подбора тоннелей марки 2Ту	15
Лист 8.	Таблица для подбора сборных железобетонных элементов и расход материалов на 3 п.м тоннелей марки Ту	16
Лист 9.	Таблица для подбора сборных железобетонных элементов и расход материалов на 3 п.м тоннелей марки Ту (продолжение)	17
Лист 10.	Таблица для подбора сборных железобетонных элементов и расход материалов на 3 п.м тоннелей марки Ту (продолжение)	18
Лист 11.	Таблица для подбора сборных железобетонных элементов и расход материалов на 3 п.м тоннелей марки Ту (продолжение)	19
Лист 12.	Таблица для подбора сборных железобетонных элементов и расход материалов на 3 п.м тоннелей марки Ту (окончание)	20
Лист 13.	Таблица для подбора сборных железобетонных элементов и расход материалов на 3 п.м тоннелей марки 2Ту	21
Лист 14.	Таблица для подбора сборных железобетонных элементов и расход материалов на 3 п.м тоннелей марки 2Ту (продолжение)	22
Лист 15.	Таблица для подбора сборных железобетонных элементов и расход материалов на 3 п.м тоннелей марки 2Ту (окончание)	23
Лист 16	Таблица для подбора доборных плит перекрытия тоннелей	24
Лист 17.	Тоннели с перекрытием на отметке ±0.00 Деталь переезда через тоннель	25
Лист 18	Пример решения двухсекционного наклонного тоннеля марки 2Ту	26
Лист 19.	Плиты днища ПДТ1-1; ПДТ1-2; ПДТ2-1; ПДТ2-2; ПДТ3-1; ПДТ3-2. Опалубочный чертеж	27
Лист 20.	Плиты днища ПДТ1-1; ПДТ1-2; ПДТ2-1; ПДТ2-2; ПДТ3-1; ПДТ3-2. Армирование	28
Лист 21.	Плиты днища ПДТ1-1; ПДТ1-2; ПДТ2-1; ПДТ2-2; ПДТ3-1; ПДТ3-2. Арматурные сетки	29
Лист 22.	Плиты днища ПДТ1-1; ПДТ1-2; ПДТ2-1; ПДТ2-2; ПДТ3-1; ПДТ3-2. Арматурные сетки и каркасы. Спецификация арматуры	30
Лист 23.	Плиты днища ПДТ1-1; ПДТ1-2; ПДТ2-1; ПДТ2-2; ПДТ3-1; ПДТ3-2. Спецификация арматуры	31
Лист 24.	Плиты днища ПДТ1-1; ПДТ1-2; ПДТ2-1; ПДТ2-2; ПДТ3-1; ПДТ3-2. Спецификация арматуры	32
Лист 25.	Плиты днища ПДТ9-1; ПДТ9-2; ПДТ10-1; ПДТ10-2. Опалубочный чертеж	33

Гл. инж. инст. Нач. отдела | Козаровицкий | Рук. группы | Бродский
Гл. констр. отд. | Бандос | Ст. инженер | Поляк
Гл. инж. пр. | Спектор | Исполнитель | Свирб
Дата выпуска | Копштейн | 1965г.

ТД 1965	Содержание	ИС-01-05 Выпуск 6 Лист А

ЗАВОД ЖБИ

Содержание (продолжение)

		Стр.
Лист 26.	Плиты днища ПДТ9-1; ПДТ9-2; ПДТ10-1; ПДТ10-2. Армирование	34
Лист 27.	Плиты днища ПДТ9-1; ПДТ9-2; ПДТ10-1; ПДТ10-2. Арматурные сетки	35
Лист 28.	Плиты днища ПДТ9-1; ПДТ9-2; ПДТ10-1; ПДТ10-2. Спецификация арматуры	36
Лист 29.	Плиты днища ПДТ9-1; ПДТ9-2; ПДТ10-1; ПДТ10-2. Спецификация арматуры	37
Лист 30.	Плиты днища ПДТ11-1; ПДТ11-2; ПДТ12-1; ПДТ12-2. Опалубочный чертеж	38
Лист 31.	Плиты днища ПДТ11-1; ПДТ11-2; ПДТ12-1; ПДТ12-2. Армирование	39
Лист 32.	Плиты днища ПДТ11-1; ПДТ11-2; ПДТ12-1; ПДТ12-2. Арматурные сетки	40
Лист 33.	Плиты днища ПДТ11-1; ПДТ11-2; ПДТ12-1; ПДТ12-2. Спецификация арматуры	41
Лист 34.	Плиты днища ПДТ11-1; ПДТ11-2; ПДТ12-1; ПДТ12-2. Спецификация арматуры	42
Лист 35.	Плиты стеновые ПСТ4-1; ПСТ4g-1	43
Лист 36.	Плиты стеновые ПСТ5-1; ПСТ5g-1	44
Лист 37.	Плиты стеновые ПСТ6-1; ПСТ6-2; ПСТ7-1; ПСТ7-2; ПСТ8-1; ПСТ8-2; ПСТ8-3. Опалубочный чертеж	45
Лист 38.	Плиты стеновые ПСТ6-1; ПСТ6-2; ПСТ7-1; ПСТ7-2; ПСТ8-1; ПСТ8-2. Армирование	46
Лист 39.	Плиты стеновые ПСТ8-3. Армирование	47
Лист 40.	Плиты стеновые ПСТ6-1; ПСТ6-2; ПСТ7-1; ПСТ7-2; ПСТ8-1; ПСТ8-2; ПСТ8-3. Арматурные сетки и каркасы	48
Лист 41.	Плиты стеновые ПСТ6-1; ПСТ6-2; ПСТ7-1; ПСТ7-2; ПСТ8-1; ПСТ8-2; ПСТ8-3. Спецификация арматуры	49
Лист 42.	Плиты стеновые ПСТ6-1; ПСТ6-2; ПСТ7-1; ПСТ7-2; ПСТ8-1; ПСТ8-2; ПСТ8-3. Спецификация арматуры	50
Лист 43.	Плита перекрытия ПТ5-1	51
Лист 44.	Плита перекрытия ПТ6-1	52
Лист 45.	Плита перекрытия ПТ7-1	53
Лист 46.	Плиты перекрытия ПТ8-1; ПТ8-2	54
Лист 47.	Плиты перекрытия ПТ9-1; ПТ9-2; ПТ9-3	55
Лист 48.	Плиты перекрытия ПТ10-1; ПТ10-2; ПТ10-3	56
Лист 49.	Плиты перекрытия ПТ11-1; ПТ11-2	57
Лист 50.	Плиты перекрытия ПТ11-3; ПТ11-4	58
Лист 51.	Плиты перекрытия ПТ12-1; ПТ12-2; ПТ12-3	59
Лист 52.	Плиты перекрытия ПТ13-1; ПТ13-2; ПТ13-3	60
Лист 53.	Плиты перекрытия ПТ14-1; ПТ14-2; ПТ14-3	61
Лист 54.	Доборные плиты перекрытия ПТ8g-1; ПТ8g-2	62
Лист 55.	Доборные плиты перекрытия ПТ9g-1; ПТ9g-2; ПТ9g-3	63
Лист 56.	Доборные плиты перекрытия ПТ10g-1; ПТ10g-2; ПТ10g-3	64

Инв. № подл. | Подпись и дата | Взам. инв. №

Гл. инженер | Исполнитель

Гл. конструктор отд. | Блинов | Сектор | Эпштейн

Н. контр. | Плита выпуска 1965

Содержание (окончание)

		Стр.
Лист 57.	Доборные плиты перекрытия ПТ11g-1; ПТ11g-2	65
Лист 58.	Доборные плиты перекрытия ПТ11g-3; ПТ11g-4	66
Лист 59.	Доборные плиты перекрытия ПТ12g-1; ПТ12g-2	67
Лист 60.	Доборные плиты перекрытия ПТ12g-3; ПТ12g-4	68
Лист 61.	Доборные плиты перекрытия ПТ13g-1; ПТ13g-2	69
Лист 62.	Доборные плиты перекрытия ПТ13g-3; ПТ13g-4	70
Лист 63.	Доборные плиты перекрытия ПТ14g-1; ПТ14g-2	71
Лист 64.	Доборные плиты перекрытия ПТ14g-3; ПТ14g-4	72
Лист 65.	Прогоны ПРТ3-1; ПРТ3-2; ПРТ3-3; ПРТ3-4; ПРТ3т-1; ПРТ3т-2; ПРТ3т-3; ПРТ3т-4. Опалубочные и арматурные чертежи	73
Лист 66.	Прогоны ПРТ3-1; ПРТ3-2; ПРТ3-3; ПРТ3-4; ПРТ3т-1; ПРТ3т-2; ПРТ3т-3; ПРТ3т-4. Арматурные каркасы и спецификация арматуры	74
Лист 67.	Стойки СТ3-1; СТ3-2; СТ3-3; СТ4-1; СТ4-2; СТ4-3. Опалубочные и арматурные чертежи	75
Лист 68.	Стойки СТ3-1; СТ3-2; СТ3-3; СТ4-1; СТ4-2; СТ4-3. Спецификация арматуры	76
Лист 69.	Закладные элементы М-25÷М-37 и соединительные элементы МС-1; МС-2	77
Лист 70.	Закладные элементы М-25÷М-37 и соединительные элементы МС-1; МС-2. Спецификация стали	78
Лист 71.	Монолитные вставки МВТ9; МВТ10; МВТ11	79
Лист 72.	Монолитная вставка МВТ 12	80
Лист 73.	Монолитная вставка МВТ 13	81
Лист 74.	Монолитная вставка МВТ 14	82
Лист 75.	Монолитная вставка МВТ 15	83
Лист 76.	Монолитные днища МДТ5; МДТ6. Опалубочный чертеж	84
Лист 77.	Монолитные днища МДТ5; МДТ6. Армирование	85
Лист 78.	Монолитные днища МДТ5; МДТ6. Арматурные сетки	86
Лист 79.	Монолитные днища МДТ5; МДТ6. Арматурные сетки и каркасы. Спецификация арматуры	87
Лист 80.	Монолитные днища МДТ5; МДТ6. Спецификация арматуры	88
Лист 81.	Монолитные днища МДТ7; МДТ8. Опалубочный чертеж	89
Лист 82.	Монолитные днища МДТ7; МДТ8. Армирование	90
Лист 83.	Монолитные днища МДТ7; МДТ8. Арматурные сетки и каркасы	91
Лист 84.	Монолитные днища МДТ7; МДТ8. Арматурные сетки и каркасы. Спецификация арматуры	92
Лист 85.	Монолитные днища МДТ7; МДТ8. Спецификация арматуры	93

Гл. инж. инст. Минг отдела — Бродский
Гл. конструктор отд. — Попов
Гл. инж. пр. — Свитов
Рук. группы — Ст. инженер — Исполнитель
Изготовлен — Бандос — Спектор — Копштейн
Типа Выпуск 1 — 1965 г.

Пояснительная записка

I Общая часть

1. В настоящем выпуске 6 серии ИС-01-05 помещены материалы для проектирования и рабочие чертежи сборных железобетонных элементов и монолитных участков тоннелей под тяжелые нагрузки, охватывающие следующие случаи, приведенные в таблице 1.

Таблица 1

NN п/п	Заглубление верха перекрытия м	Вид нагрузки от наземного транспорта
1	0	Автомобильная Н-30
2	от 0.3 до 0.7	Автомобильная Н-30 и колесная НК-80
3	от 2^{х} до 8^{мм}	——"——
4	от 1го до 4^{х} (считая от подошвы шпал)	Железнодорожная С14

Примечание к таблице: для тоннелей шириной 1500, 1800 и 2100 мм максимальное заглубление верха перекрытия принято 4.0 м.

2. Сборные железобетонные элементы тоннелей, разработанные в настоящем выпуске, могут применяться в обычных условиях, а также на просадочных грунтах, в сейсмических районах и районах с высоким уровнем грунтовых вод.

3. Максимальное давление на грунт основания от расчетных нагрузок, действующих на тоннели, может составлять:
а) при заглублении верха перекрытия до 4^{х} м – 2 кг/см^2;
б) при заглублении верха перекрытия до 8^{мм} м – 3 кг/см^2.

4. При проектировании и возведении тоннелей, помимо настоящего выпуска, надлежит руководствоваться следующими материалами данной серии:
а) выпуском 1, в котором содержатся общестроительные чертежи тоннелей, а также описание конструктивных решений и указания по применению конструкций тоннелей и их монтажу;
б) выпуском 2, в котором даны указания по изготовлению сборных железобетонных элементов;
в) выпуском 4, в котором приведены материалы для проектирования тоннелей на просадочных грунтах и в районах с сейсмичностью 7, 8 и 9 баллов;
г) выпуском 5, в котором приведены материалы для проектирования тоннелей в районах с высоким уровнем грунтовых вод.

5. Марки тоннелей обозначены буквами и цифрами. Тоннели под тяжелые нагрузки обозначены буквами „Ту" (тоннели усиленные), цифры определяют геометрические размеры тоннелей и число секций.

Примеры маркировки: Ту 240-300-1 – односекционный тоннель шириной 240 см, высотой 300 см;

2Ту 360-300-2 – двухсекционный тоннель; ширина секций – 360 см, высота – 300 см;

В приведенных примерах цифры после геометрических размеров обозначают порядковый номер в пределах каждой

Гл. инж. инст.	Козаровицкий	Рук. группы	Бродский
Нач. отдела	Бандос		
Гл. констр. отд.	Спектор		
Гл. инж. пр.	Копштейн		
Дата выпуска	1965 г.		

ТД 1965	Пояснительная записка	ИС-01-05	
		Выпуск 6	
		Лист	Г

марки тоннеля в зависимости от принятого комплекта сборных элементов.

6. Маркировка сборных элементов состоит из букв и цифр. Буквы обозначают наименование элемента, цифры – порядковый номер типоразмера.

Например: ПДТ 11 – плита днища тоннеля;
ПТ 13 – плита перекрытия тоннеля.

Если элементы, в пределах одного типоразмера, отличаются по несущей способности, то в обозначения марок после тире вводятся цифры, указывающие порядковый номер по несущей способности в пределах каждого типоразмера элемента. Например: ПДТ 12-1, ПТ 10-1 и т.д. В марках доборных элементов добавляется буква „д". Например: ПТ 10 д-1.

II. Конструктивные решения

7. Номенклатура сборных железобетонных изделий тоннелей под тяжелые нагрузки (лист 4) включает 8 типоразмеров элементов, разработанных в выпуске 2 настоящей серии, и 17 новых типоразмеров, разработанных в данном выпуске.

8. Ключи для подбора марки тоннелей приведены на листах 6 и 7, таблицы для подбора сборных железобетонных элементов – на листах 8÷15.

Приведенные в таблицах конструкции тоннелей проверены расчетом на гидростатическое давление и могут применяться при грунтовых водах с наивысшим уровнем, расположенным на 1 м ниже планировочной отметки земли (при условии проверки тоннелей на устойчивость против всплывания).

9. Марки доборных плит перекрытия должны приниматься в соответствии с таблицей, приведенной на листе 16.

10. Конструктивные решения тоннелей аналогичны разработанным в выпуске 1 настоящей серии.

Небольшие участки тоннелей под тяжелые нагрузки допускается выполнять из монолитного железобетона. Конструктивные решения монолитных участков тоннелей разрабатываются в конкретном проекте.

11. Тоннели размерами В×Н = 240×210 см и 240×240 см решены с днищем переменной толщины (см. габаритные схемы на листе 2), в отличие от соответствующих тоннелей с плоским днищем, разработанных в выпуске 1 настоящей серии.

12. Отмостки и переезды через тоннели с перекрытием в уровне планировочной отметки земли следует выполнять в соответствии с чертежом на листе 17.

13. Разработанные в настоящем выпуске конструкции могут применяться для наклонных тоннелей с углом наклона до 22°. Двухсекционные тоннели – горизонтальные и с углом наклона не более 2° решены с вертикальными стойками. Конструктивные решения этих тоннелей приняты по аналогии с приведенными в выпуске 1. Двухсекционные наклонные тоннели с углом наклона от 2° до 22° рекомендуется проектировать с внутренней стенкой в соответ-

Гл. инж. инст.	Козаровицкий	Рук. группы	Бродский
Нач. отдела	Бандос		
Гл. констр. отд.	Спектор		
Гл. инж. пр.	Копштейн		
Дата выпуска	1965 г.		

ствии с примером решения, приведенным на листе 18 настоящего выпуска.

14. Подготовка под тоннели, обмазка битумом сборных элементов и заполнение швов между ними, деформационные швы, а также крепление коммуникаций и отвод воды из тоннелей должны осуществляться в соответствии с указаниями, приведенными в выпуске 1 настоящей серии.

15. На листе 68 даны рабочие чертежи закладных и соединительных элементов, применяющихся для крепления компенсаторов в местах деформационных швов при возведении тоннелей в районах с высоким уровнем грунтовых вод. Расположение этих элементов приведено в выпуске 5 данной серии.

16. Обратную засыпку грунта допускается производить после укладки плит перекрытия равномерными слоями толщиной 20-30 см с плотной трамбовкой, одновременно с обеих сторон тоннеля.

17. Монтаж коммуникаций должен производиться в закрытом тоннеле через монтажные проемы в перекрытии, которые решаются путем устройства монолитных железобетонных обвязок, перекрываемых сборными плитами (см. выпуск 1). Рабочие чертежи обвязок разрабатываются в конкретном проекте.

18. Углы поворотов и уширения тоннелей решаются в конкретном проекте с применением разработанных в настоящем выпуске сборных железобетонных плит перекрытия прямых участков тоннелей по аналогии с решениями, принятыми в выпуске 1 настоящей серии.

III. Нагрузки и расчет конструкций

19. При расчете тоннелей объемный вес грунта принят $\gamma = 1.8\ т/м^3$, угол естественного откоса $\varphi = 30°$.

20. Временная нагрузка от наземного транспорта принята в соответствии с главой СН и П II-Д. 7-62 „Мосты и трубы" и Техническими условиями СН 200-62.

автомобильная Н-30;

колесная НК-80;

железнодорожная С 14.

Конструкции тоннелей, рассчитанные на железнодорожную нагрузку С 14, проверены также на нагрузку от внутризаводского транспорта металлургических заводов (чугуновозы грузоподъемностью 140 т и шлаковозы емкостью 16.5 $м^3$)

21. Величины расчетных нагрузок на перекрытия тоннелей приведены в таблице 2.

Таблица 2

№№ п/п	Заглубление верха перекрытия м	Вид нагрузки от наземного транспорта	Максимальная расчетная вертикальная нагрузка на перекрытие тоннелей (временная+грунт*) т/м²	Примечания
1	0	Автомобильная Н-30	10.9 т - давление от колеса, передающееся на площадку 20×60 см	—
2	от 0.3 до 0.7	Автомобильная Н-30 и колесная НК-80	10.1 т - давление от колеса, передающееся на площадку 55×95 см	Максимальная нагрузка соответствует заглублению перекрытия 0.3 м при отсутствии бетонного дорожного покрытия
3	от 2½ до 4½ включительно	— " —	12.9	Максимальная нагрузка соответствует заглублению перекрытия 4 м
4	от 4½ до 6½ включительно	— " —	18.3	Максимальная нагрузка соответствует заглублению перекрытия 6 м
5	от 6½ до 8 м	— " —	23.6	Максимальная нагрузка соответствует заглублению перекрытия 8 м
6	от 1½ до 4½ (считая от подошвы шпал)	Железнодорожная С 14	15.5	Максимальная нагрузка соответствует заглублению перекрытия от подошвы шпал - 4 м

* Нагрузка от грунта вычислена с учетом гидростатического давления

Нач. отдела Банлос
Гл. констр. отд. Электор
Гл. инж. пр. Копштейн
Дата выпуска 1965 г.

ТД 1965

Пояснительная записка

ИС-01-05
Выпуск 6
Лист Е

22. Расчетные схемы тоннелей, соответствующие указанным в таблице 2 случаям максимальных нагрузок, приведены на листе 1.

При видах нагрузок, отличающихся от приведенных в таблице 2 (например, нагрузки от штабелей сыпучих материалов), подбор конструкций тоннелей следует производить путем сопоставления действующих вертикальных и горизонтальных расчетных нагрузок с приведенными в расчетных схемах на листе 1.

23. Распределение вертикального давления от нагрузок Н-30 и НК-80 в грунте принято под углом 30° к вертикали.

При прокладке тоннелей под бетонным дорожным покрытием распределение давления в пределах бетонного покрытия принимается под углом 45°.

24. При расчете тоннелей с перекрытиями, заглубленными менее чем на 0.5 м, автомобильная нагрузка Н-30 учитывалась с коэффициентами динамичности, равными

при отсутствии засыпки – 1.3;

при засыпке толщиной 0.5 м – 1.0;

при засыпке толщиной от 0.0 до 0.5 м – по интерполяции.

25. При расчете тоннелей приняты следующие коэффициенты перегрузки:

от собственного веса конструкций $n=1.1$;

от давления грунта $n=1.2$;

от автомобильной нагрузки $n=1.4$;

от колесной нагрузки $n=1.1$;

от железнодорожной нагрузки $n=1.3$;

от гидростатического давления $n=1.1$

26. Расчет конструкций тоннелей при заглублении верха перекрытия менее 0.7 м и нагрузках Н-30 и НК-80, а также конструкций, прокладываемых под железными дорогами, произведен в соответствии с главой СН и П II-Д. 7-62.

Расчет конструкций тоннелей при заглублении верха перекрытия более 2^{х} м и нагрузках Н-30 и НК-80 произведен в соответствии с главой СН и П II-В. 1-62.

Отдельные элементы тоннелей, рассчитанные на нагрузки Н-30 и НК-80, применены при заглублении перекрытия менее 0,7 м и более 2^{х} м. Сечения этих элементов проверены расчетом по главам СН и П II-Д. 7-62 и СН и П II-В. 1-62, и в целях унификации, приняты по наиболее невыгодному расчетному случаю.

27. Расчет конструкций тоннелей с учетом сейсмических воздействий произведен в соответствии с главой СН и П II-А 12-62 и основными расчетными положениями, приведенными в выпуске 4 данной серии.

28. Испытание элементов на прочность производится в соответствии с ГОСТ 8829-58.

Величины контрольных разрушающих нагрузок, равные эквиваленым расчетным нагрузкам, увеличенным в 1.4 раза, приведены в „Таблице схем испытаний сборных железобетонных элементов" (см. лист „И" настоящей записки).

Гл. инж. инст.	Козаровицкий	Рук. группы Бродский
Нач. отдела	Бандос	
Гл. констр. отд.	Спектор	
Гл. инж. пр.	Копштейн	
Дата выпуска	1965 г.	

ТА 1965	Пояснительная записка	ИС-01-05 Выпуск 6 Лист ЭЖ

Таблица схем испытаний сборных железобетонных элементов

NN п.п.	Схемы испытаний	Марка элемента	Размеры L мм	Размеры Q мм	Контрольные разрушающие нагрузки q т/м²	Контрольные разрушающие нагрузки P_1 т/п.м	Контрольные разрушающие нагрузки P_2 т/п.м
1	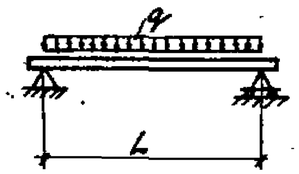	ПТ8-1	1650		15.9		
		ПТ8-2	1650		23.6		
		ПТ9-1	1950		12.7		
		ПТ9-2	1950		19.0		
		ПТ9-3	1950		23.6		
		ПТ10-1	2350		9.9		
		ПТ10-2	2350		19.0		
		ПТ10-3	2350		23.6		
		ПТ11-1	2650		9.6		
		ПТ11-2	2650		19.0		
		ПТ11-3	2650		26.5		
		ПТ11-4	2650		34.0		
		ПТ5-1	3100		11.3		
		ПТ12-1	3250		19.0		
		ПТ12-2	3250		26.5		
		ПТ12-3	3250		34.0		
		ПТ6-1	3800		11.0		
		ПТ13-1	3850		19.0		
		ПТ13-2	3850		26.5		
		ПТ13-3	3850		34.0		
		ПТ7-1	4400		10.3		
		ПТ14-1	4450		19.0		
		ПТ14-2	4450		26.5		
		ПТ14-3	4450		34.0		
2	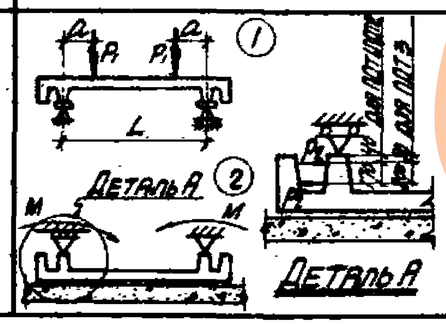	ПДТ1-1	1270	250		11.1	15.6
		ПДТ1-2	1270	300		13.4	33.0
		ПДТ2-1	1570	400		9.8	20.4
		ПДТ2-2	1570	390		12.7	28.0
		ПДТ3-1	1850	550		12.6	18.0
		ПДТ3-2	1850	430		19.0	28.7

NN п.п.	Схемы испытаний	Марка элемента	Размеры L мм	Размеры Q мм	Контрольные разрушающие нагрузки q т/м²	Контрольные разрушающие нагрузки P_1 т/п.м	Контрольные разрушающие нагрузки P_2 т/п.м
3	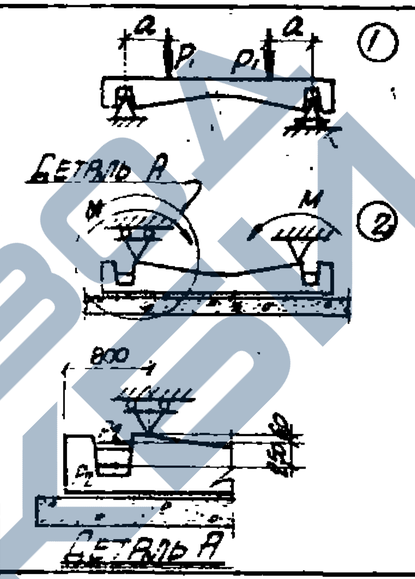	ПДТ9-1	2650	260		23.6	58.4
		ПДТ9-2	2650	240		41.5	102
		ПДТ10-1	3250	200		22.4	84
		ПДТ10-2	3250	150		34.4	104
		ПДТ11-1	3850	260		21.0	73
		ПДТ11-2	3850	250		36.7	127
		ПДТ12-1	4450	270		24.2	80
		ПДТ12-2	4450	260		42.5	138
4	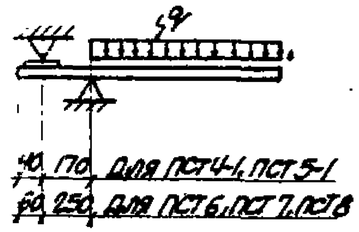	ПСТ4-1			4.8		
		ПСТ5-1			4.5		
		ПСТ6-1			4.3		
		ПСТ6-2			6.7		
		ПСТ7-1			3.3		
		ПСТ7-2			5.2		
		ПСТ8-1			2.5		
		ПСТ8-2			4.6		
		ПСТ8-3			4.7		

Гл. инж. мастерской Бродский
Нач. отдела Ефимов
Гл. конструктор Зорин
Гл. инж. пр. Полях
Рук. группы
Исполнитель
Проверил

Гл. инженер Кожевников
Нач. отдела Бачинос
Гл. конструктор Слектор
Гл. инж. пр. Колтенин
Дата выпуска 1965

ТА 1965

Пояснительная записка

ИС-01-05
Выпуск 6
Лист И

Расчетные схемы и нагрузки на тоннели

Расчетные схемы	Высота тоннеля в чистоте мм	Расчетные нагрузки т/м²																																				
		При заглублении 0 и нагрузке Н-30						При заглублении 0.3м и нагрузках Н-30 и НК-80						При заглублении 4.0м и нагрузках Н-30 и НК-80						При заглублении 6.0м и нагрузках Н-30 и НК-80						При заглублении 8.0м и нагрузках Н-30 и НК-80						При заглублении 4.0м и железнодорожной нагрузке С14					
		q	$q_1^{гор}$	$q_2^{гор}$	P^*	$P_1^{гор}$	$P_2^{гор}$	q	$q_1^{гор}$	$q_2^{гор}$	P^*	$P_1^{гор}$	$P_2^{гор}$	q	$q_1^{гор}$	$q_2^{гор}$	P	$P_1^{гор}$	$P_2^{гор}$	q	$q_1^{гор}$	$q_2^{гор}$	P	$P_1^{гор}$	$P_2^{гор}$	q	$q_1^{гор}$	$q_2^{гор}$	P	$P_1^{гор}$	$P_2^{гор}$	q	$q_1^{гор}$	$q_2^{гор}$	P	$P_1^{гор}$	$P_2^{гор}$
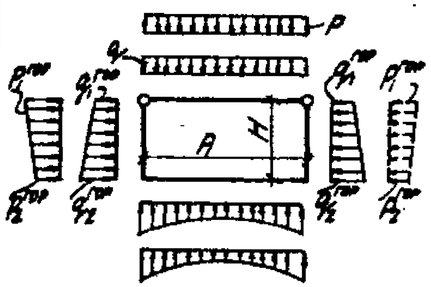	2100	0	0	1.9	10.9т – давление от колеса, передающееся на площадку 20×60см	4.6	4.6	0.65	0.44	2.1	10.1т – давление от колеса, передающееся на площадку 55×95см	3.8	3.8	10.1	5.8	10.0	2.8	0.95	0.95	15.5	9.1	13.3	2.8	0.95	0.95	20.8	12.4	16.6	2.8	0.95	0.95	10.1	5.8	10.0	5.4	1.8	1.2
	2400	0	0	2.2		3.9	3.9	0.65	0.44	2.4		3.7	3.7	10.1	5.8	10.5	2.3	0.95	0.95	15.5	9.1	13.8	2.8	0.95	0.95	20.8	12.4	17.0	2.8	0.95	0.95	10.1	5.8	10.5	5.4	1.8	1.2
	3000	0	0	2.6		3.4	3.4	0.65	0.44	2.8		3.4	3.4	10.1	5.8	11.5	2.8	0.95	0.95	15.5	9.1	14.8	2.8	0.95	0.95	20.8	12.4	18.0	2.8	0.95	0.95	10.1	5.8	11.5	5.4	1.8	1.2

Примечания

1. В таблице приведены сочетания максимальных расчетных нагрузок на тоннели. Собственный вес конструкций в нагрузки не включен.
2. Исходные расчетные данные, коэффициенты перегрузки и динамичности приведены в пояснительной записке.
3. Величина заглубления принята от планировочной отметки до верха перекрытия тоннелей.
4. В расчетных схемах размеры „А" и „Н" приняты в осях конструкций.

Обозначения нагрузок

q – вертикальное давление грунта с учетом гидростатического давления;
$q_1^{гор}$, $q_2^{гор}$ – горизонтальное давление грунта с учетом гидростатического давления;
P – вертикальное давление от временной нагрузки;
P^* – вертикальное сосредоточенное давление от временной нагрузки;
$P_1^{гор}$, $P_2^{гор}$ – горизонтальное давление от временной нагрузки.

Гл. инж. инст.	Козаровицкий	Рук. группы	Бродский
Нач. отдела	Бандос	Исполнитель	Поляк
Гл. констр. отд.	Спектор	Проверил	Бродский
Гл. инж. пр.	Копштейн		
Дата выпуска	1965г.		

ТА 1965 | Расчетные схемы и нагрузки на тоннели | ИС-01-05 | Выпуск 6 | Лист 1

Габаритные схемы тоннелей	Марки тоннелей	Габариты тоннелей в мм	
		A	H
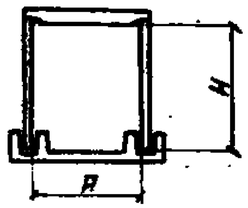	Ту 150-210	1500	2100
	Ту 180-210	1800	
	Ту 210-210	2100	
	Ту 210-240	2100	2400
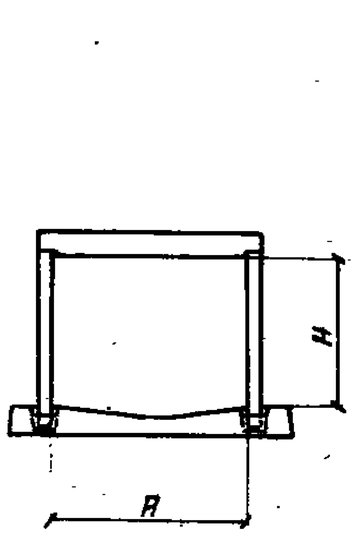	Ту 240-210	2400	2100
	Ту 300-210	3000	
	Ту 360-210	3600	
	Ту 420-210	4200	
	Ту 240-240	2400	2400
	Ту 300-240	3000	
	Ту 360-240	3600	
	Ту 420-240	4200	
	Ту 240-300	2400	3000
	Ту 300-300	3000	
	Ту 360-300	3600	
	Ту 420-300	4200	

Габаритные схемы тоннелей	Марки тоннелей	Габариты тоннелей в мм		
		A	B	H
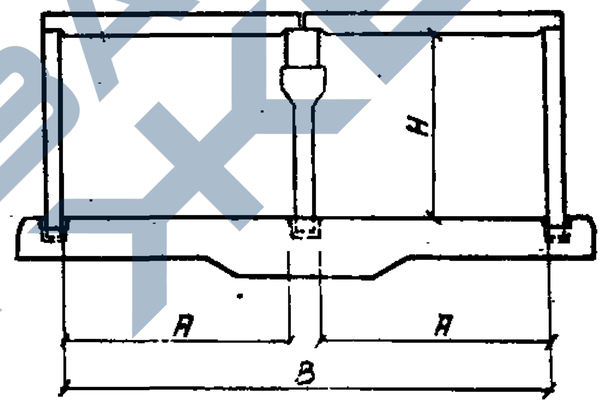	2Ту 240-240	2400	5300	2400
	2Ту 300-240	3000	6500	
	2Ту 360-240	3600	7700	
	2Ту 420-240	4200	8900	
	2Ту 240-300	2400	5300	3000
	2Ту 300-300	3000	6500	
	2Ту 360-300	3600	7700	
	2Ту 420-300	4200	8900	

Гл. инж. инст.	Козаровицкий	
Нач. отдела	Бялос	
Гл. констр. отд.	Спектор	
Гл. инж. тр.	Копштейн	
Дата выпуска		1965г

Рук. группы	Бронский	
Ст. архитектор	Цатрун	
Исполнитель	Корнилов	
Проверил	Цатрун	

ТА 1965

Габаритные схемы тоннелей

ИС-01-05
Выпуск 6
Лист 2

	Тоннели с перекрытием в уровне поверхности земли	Заглубленные тоннели вне дорог	Тоннели под автомобильной дорогой	Тоннели под железной дорогой	11
В сухих грунтах	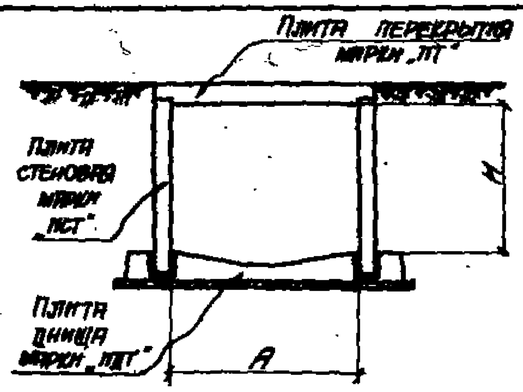	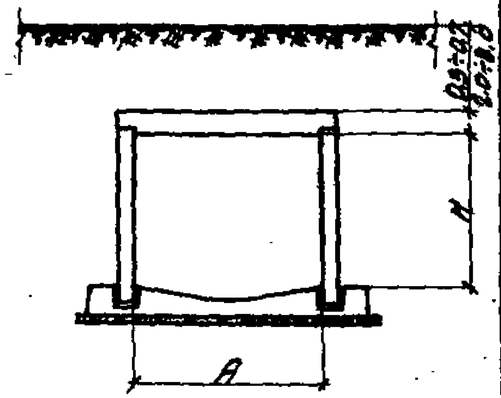	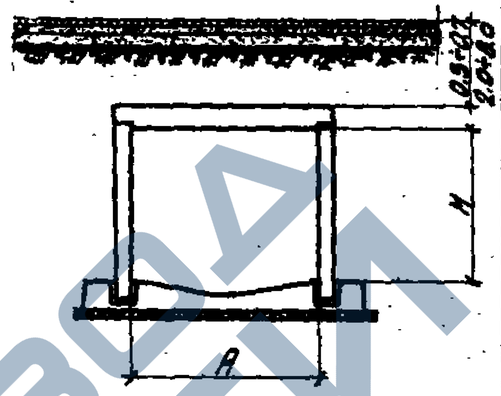	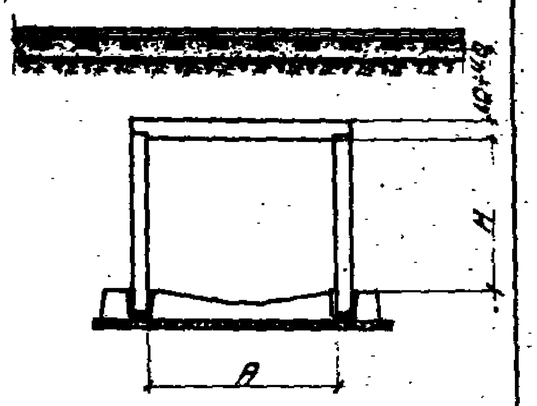	
На просадочных грунтах и в сейсмических районах	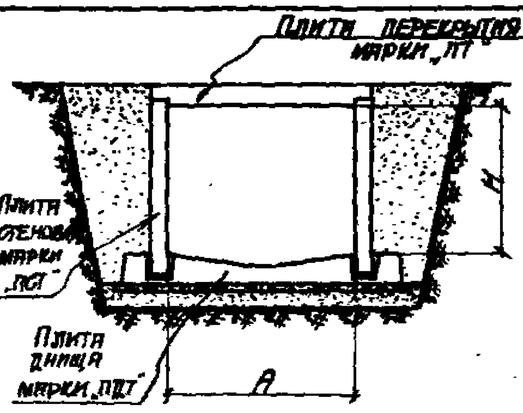	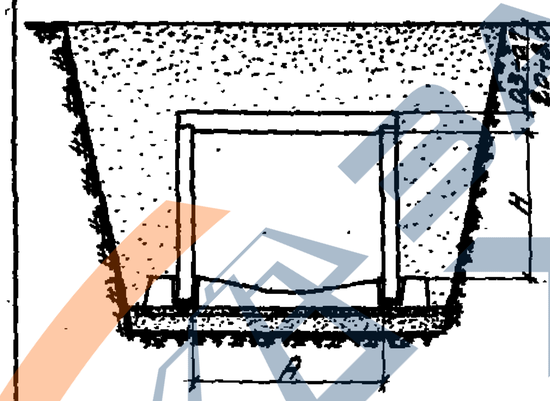	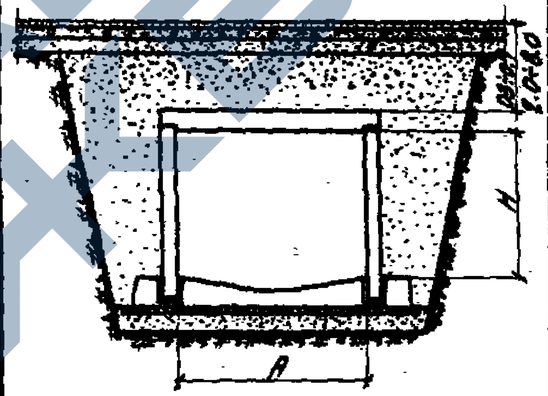	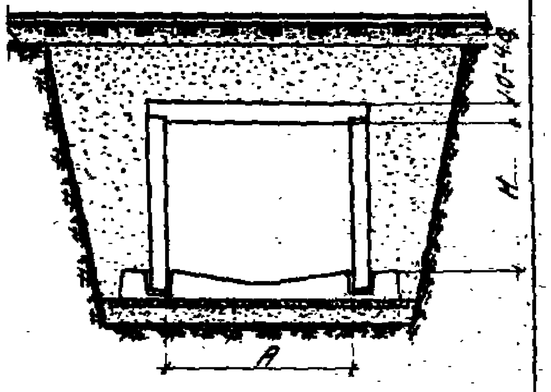	
В районах с высоким уровнем грунтовых вод	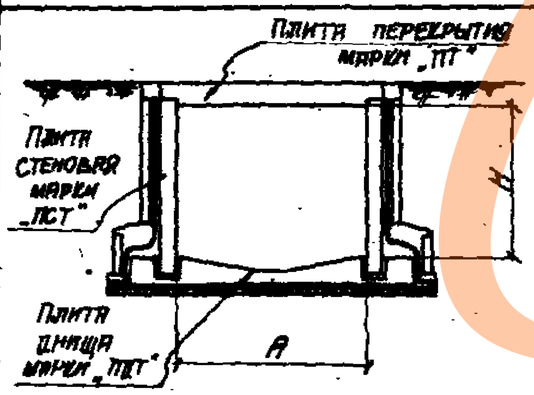	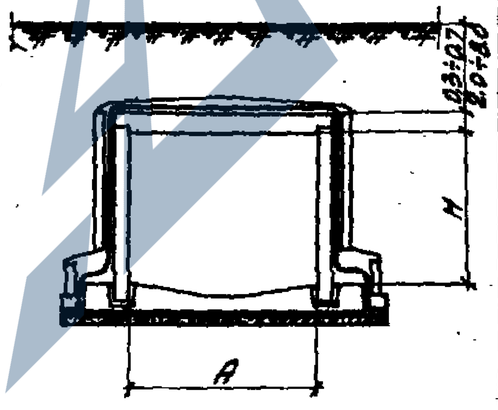	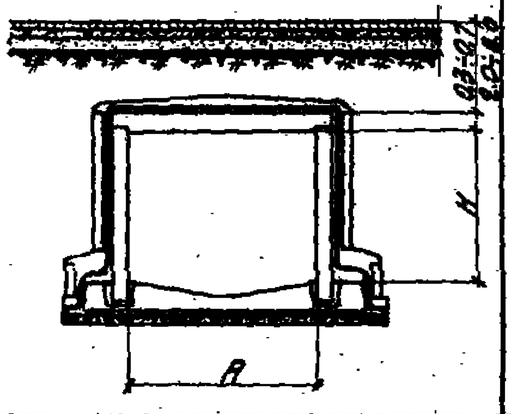	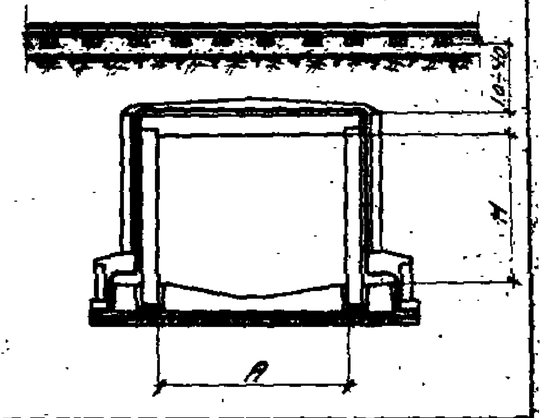	

Гл. инж. инст.	Казарновский		
Нач. отдела	Бенаес		
Сектор. отд.	Спектор		
Гл. конструктор	Копытейн		
Дата выпуска	1965г.		

Рук. группы	Бородкин		
Ст. архитектор	Шапкин		
Исполнитель	Корнилов		
Проверил	Шапкин		

ТА 1965

Конструктивные схемы тоннелей марки Ту

ИС-01-05
Выпуск 6
Лист 3

Номенклатура сборных железобетонных изделий для тоннелей и расход материалов на 1 изделие

Наименование изделия	Колич. новых типоразмеров	Эскиз	Марка изделия	Вес т	Марка бетона	Расход материалов на 1 изделие: Бетон м³	Расход материалов на 1 изделие: Сталь кг	Лист вып. 6 серии
Плиты днища	—	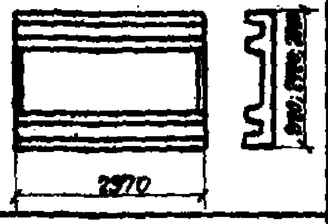	ПДТ1-1*	3.2	300	1.26	291.3	19
			ПДТ1-2*	3.2	300	1.26	415.6	"
			ПДТ2-1*	3.5	300	1.39	330.7	"
			ПДТ2-2*	3.5	300	1.39	438.8	"
			ПДТ3-1*	4.7	300	1.87	416.9	"
			ПДТ3-2*	4.7	300	1.87	542.1	"
	4	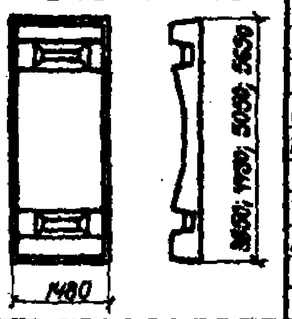	ПДТ9-1	4.5	300	1.79	174.7	25
			ПДТ9-2	4.5	300	1.79	217.9	"
			ПДТ10-1	5.5	300	2.20	191.8	"
			ПДТ10-2	5.5	300	2.20	239.7	"
			ПДТ11-1	6.1	300	2.42	217.0	30
			ПДТ11-2	6.1	300	2.42	312.0	"
			ПДТ12-1	6.6	300	2.64	246.1	"
			ПДТ12-1	6.6	300	2.64	363.3	"
Плиты стеновые	—	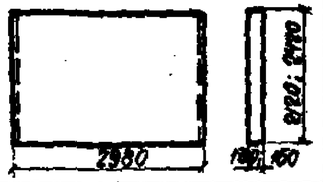	ПСТ4-1*	2.0	400	0.82	210.0	35
			ПСТ5-1*	2.7	400	1.08	317.2	36
	3	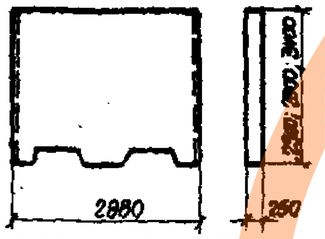	ПСТ6-1	4.5	300	1.78	184.5	37
			ПСТ6-2	4.5	300	1.78	233.1	"
			ПСТ7-1	5.0	300	2.00	205.5	"
			ПСТ7-2	5.0	300	2.00	262.1	"
			ПСТ8-1	6.1	300	2.45	290.1	"
			ПСТ8-2	6.1	400	2.45	393.7	"
			ПСТ8-3	6.1	400	2.45	443.7	"
Плиты перекрытий	—	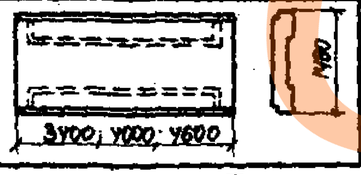	ПТ5-1*	2.4	300	0.96	145.8	43
			ПТ6-1*	3.2	300	1.28	185.1	44
			ПТ7-1*	4.2	300	1.68	254.9	45

Наименование изделия	Колич. новых типоразмеров	Эскиз	Марка изделия	Вес т	Марка бетона	Расход материалов на 1 изделие: Бетон м³	Расход материалов на 1 изделие: Сталь кг	Лист вып. 6 серии
Плиты перекрытий	7	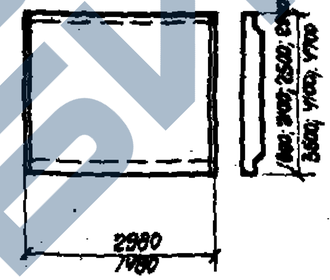	ПТ8-1	3.2	300	1.30	52.5	46
			ПТ8-2	3.2	300	1.30	58.8	"
			ПТ9-1	3.8	300	1.53	64.3	47
			ПТ9-2	3.8	300	1.53	71.4	"
			ПТ9-3	3.8	300	1.53	91.5	"
			ПТ10-1	4.5	300	1.81	94.8	48
			ПТ10-2	4.5	300	1.81	107.3	"
			ПТ10-3	4.5	300	1.81	138.2	"
			ПТ11-1	5.2	300	2.08	112.3	49
			ПТ11-2	5.2	300	2.08	162.5	"
			ПТ11-3	5.2	300	2.08	311.7	50
			ПТ11-4	5.2	300	2.08	371.4	"
			ПТ12-1	3.8	300	1.52	149.2	51
			ПТ12-2	3.8	300	1.52	197.7	"
			ПТ12-3	3.8	300	1.52	232.1	"
			ПТ13-1	5.2	300	2.08	197.7	52
			ПТ13-2	5.2	300	2.08	260.8	"
			ПТ13-3	5.2	300	2.08	329.2	"
			ПТ14-1	6.8	300	2.74	278.8	53
			ПТ14-2	6.8	300	2.74	350.1	"
			ПТ14-3	6.8	300	2.74	481.5	"
Прогоны	1		ПРТ3-1	2.75	300	1.10	132.3	65
			ПРТ3т-1	2.75	300	1.10	132.3	"
			ПРТ3-2	2.75	300	1.10	173.1	"
			ПРТ3т-2	2.75	300	1.10	173.1	"
			ПРТ3-3	2.75	400	1.10	219.9	"
			ПРТ3т-3	2.75	400	1.10	219.9	"
			ПРТ3-4	2.75	400	1.10	278.5	"
			ПРТ3т-4	2.75	400	1.10	278.5	"
Стойки	2	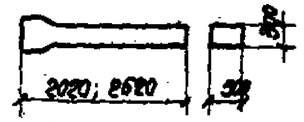	СТ3-1	0.82	300	0.33	88.6	67
			СТ3-2	0.82	400	0.33	88.6	"
			СТ3-3	0.82	400	0.33	115.8	"
			СТ4-1	1.05	300	0.42	96.3	"
			СТ4-2	1.05	400	0.42	96.3	"
			СТ4-3	1.05	400	0.42	131.7	"
Итого	17							

Примечания

1. Марки изделий, отмеченные знаком *, отличаются от приведенных в выпуске 2 армированием или маркой бетона и в общем количестве новых типоразмеров не учитываются.
2. Прогоны, устанавливаемые в местах деформационных швов, имеют маркировку ПРТ3т-1; ПРТ3т-2, ПРТ3т-3 и ПРТ3т-4.

Гл. инж. инст.	Коваровицкий	Рук. группы	Бродский
Нач. отдела	Бандос	Ст. архитектор	Цапрун
Гл. констр. отд.	Спектор	Исполнитель	Корнилюк
Гл. инж. пр.	Копштейн	Проверил	Цапрун

Дата выпуска 1965г.

ТД 1965 — Номенклатура сборных железобетонных изделий для тоннелей и расход материалов на 1 изделие

ИС-01-05 | Выпуск 6 | Лист 4

Номенклатура сборных железобетонных изделий для тоннелей и расход материалов на 1 изделие (доборные элементы)

Наименование изделия	Эскиз	Марка изделия	Вес т	Марка бетона	Расход материалов на 1 изделие: Бетон м³	Расход материалов на 1 изделие: Сталь кг	Лист вып. 6 серии
Доборные плиты перекрытий	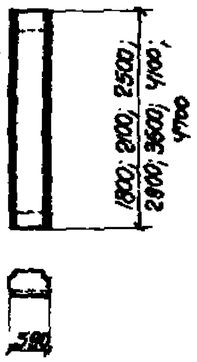	ПТ8д-1	0.6	300	0.25	29.6	54
		ПТ8д-2	0.6	300	0.25	13.5	"
		ПТ9д-1	0.7	300	0.30	36.2	55
		ПТ9д-2	0.7	300	0.30	15.3	"
		ПТ9д-3	0.7	300	0.30	19.3	"
		ПТ10д-1	0.9	300	0.36	50.0	56
		ПТ10д-2	0.9	300	0.36	23.2	"
		ПТ10д-3	0.9	300	0.36	28.7	"
		ПТ11д-1	1.1	300	0.42	61.7	57
		ПТ11д-2	1.1	300	0.42	32.8	"
		ПТ11д-3	1.1	300	0.42	74.0	58
		ПТ11д-4	1.1	300	0.42	88.2	"
		ПТ12д-1	1.5	300	0.60	67.8	59
		ПТ12д-2	1.5	300	0.60	89.8	"
		ПТ12д-3	1.5	300	0.60	105.4	60
		ПТ12д-4	1.5	300	0.60	81.6	"
		ПТ13д-1	2.1	300	0.84	88.2	61
		ПТ13д-2	2.1	300	0.84	116.9	"
		ПТ13д-3	2.1	300	0.84	147.6	62
		ПТ13д-4	2.1	300	0.84	104.2	"
		ПТ14д-1	2.8	300	1.10	125.1	63
		ПТ14д-2	2.8	300	1.10	157.6	"
		ПТ14д-3	2.8	300	1.10	194.8	64
		ПТ14д-4	2.8	300	1.10	124.8	"

Наименование изделия	Эскиз	Марка изделия	Вес т	Марка бетона	Расход материалов на 1 изделие: Бетон м³	Расход материалов на 1 изделие: Сталь кг	Лист вып. 6 серии
Доборные плиты стеновые	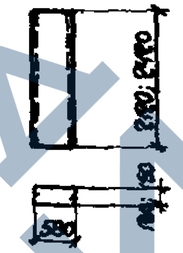	ПСТ4д-1	0.4	400	0.16	55.4	35
		ПСТ5д-1	0.5	400	0.21	65.8	36

Гл. инж. инст. / нач. отдела — Козаровицкий; Гл. констр. отд. — Бандос; Гл. инж. пр. — Слектор; Ст. инж. — Копштейн

Рук. группы — Бродский; Ст. архитектор — Цапрун; Исполнитель — Корнилюк; Проверил — Цапрун

Дата выпуска 1965 г.

ТА 1965

Номенклатура сборных железобетонных изделий для тоннелей и расход материалов на 1 изделие (доборные элементы)

ИС-01-05 Выпуск 6 Лист 5

Ключ для подбора тоннелей марки Ту

Сечение тоннеля А×Н см.	Марки тоннелей				
	При перекрытии на отметке ±0.00 и нагрузке Н-30; при заглублении перекрытия от 0.3 м до 0.7 м и нагрузках Н-30 и НК-80	При заглублении перекрытия от 2.0 м до 4.0 м включительно и нагрузках Н-30 и НК-80	При заглублении перекрытия от 4.0 м до 4.0 м и железнодорожной нагрузке	При заглублении перекрытия от 4.0 м до 6.0 м включительно и нагрузках Н-30 и НК-80	При заглублении перекрытия от 6.0 м до 8.0 м и нагрузках Н-30 и НК-80
150 × 210	Ту 150-210-1	Ту 150-210-2	Ту 150-210-3	—	—
180 × 210	Ту 180-210-1	Ту 180-210-2	Ту 180-210-3	—	—
210 × 210	Ту 210-210-1	Ту 210-210-2	Ту 210-210-3	—	—
210 × 240	Ту 210-240-1	Ту 210-240-2	Ту 210-240-3	—	—
240 × 210	Ту 240-210-1	Ту 240-210-2	Ту 240-210-3	Ту 240-210-4	Ту 240-210-5
300 × 210	Ту 300-210-1	Ту 300-210-2	Ту 300-210-3	Ту 300-210-4	Ту 300-210-5
360 × 210	Ту 360-210-1	Ту 360-210-2	Ту 360-210-3	Ту 360-210-4	Ту 360-210-5
420 × 210	Ту 420-210-1	Ту 420-210-2	Ту 420-210-3	Ту 420-210-4	Ту 420-210-5
240 × 240	Ту 240-240-1	Ту 240-240-2	Ту 240-240-3	Ту 240-240-4	Ту 240-240-5
300 × 240	Ту 300-240-1	Ту 300-240-2	Ту 300-240-3	Ту 300-240-4	Ту 300-240-5
360 × 240	Ту 360-240-1	Ту 360-240-2	Ту 360-240-3	Ту 360-240-4	Ту 360-240-5
420 × 240	Ту 420-240-1	Ту 420-240-2	Ту 420-240-3	Ту 420-240-4	Ту 420-240-5
240 × 300	Ту 240-300-1	Ту 240-300-2	Ту 240-300-3	Ту 240-300-3	Ту 240-300-4
300 × 300	Ту 300-300-1	Ту 300-300-2	Ту 300-300-3	Ту 300-300-3	Ту 300-300-4
360 × 300	Ту 360-300-1	Ту 360-300-2	Ту 360-300-3	Ту 360-300-3	Ту 360-300-4
420 × 300	Ту 420-300-1	Ту 420-300-2	Ту 420-300-3	Ту 420-300-3	Ту 420-300-4

Гип. инж. мост. Ким
Нач. отдела
Гл. констр. отд.
Гл. инж. пр.
Дата выпуска 1965 г.

Разраб. Коштейн
Ст. инженер
Исполнитель
Проверил

Брод. полиг. Давыд.

Кузнецкий Бандос Электов Коштейн

ТД 1965

Ключ для подбора тоннелей марки Ту

ИС-01-05
Выпуск 6
Лист 6

Ключ для подбора тоннелей марки 2Ту

Сечение тоннеля АхН см.	Марки тоннелей				
	При перекрытии на отметке ±0.00 и нагрузке Н-30; При заглублении перекрытия от 0.3 м до 0.7 м и нагрузках Н-30 и НК-80	При заглублении перекрытия от 2.0 м до 4.0 м включительно и нагрузках Н-30 и НК-80	При заглублении перекрытия от 1.0 м до 4.0 м и железнодорожной нагрузке	При заглублении перекрытия от 4.0 м до 6.0 м включительно и нагрузках Н-30 и НК-80	При заглублении перекрытия от 6.0 м до 8.0 м и нагрузках Н-30 и НК-80
2×240×240	2Ту 240-240-1	2Ту 240-240-2	2Ту 240-240-3	2Ту 240-240-4	2Ту 240-240-5
2×300×240	2Ту 300-240-1	2Ту 300-240-2	2Ту 300-240-3	2Ту 300-240-4	2Ту 300-240-5
2×360×240	2Ту 360-240-1	2Ту 360-240-2	2Ту 360-240-3	2Ту 360-240-4	2Ту 360-240-5
2×420×240	2Ту 420-240-1	2Ту 420-240-2	2Ту 420-240-3	2Ту 420-240-4	2Ту 420-240-5
2×240×300	2Ту 240-300-1	2Ту 240-300-2	2Ту 240-300-3	2Ту 240-300-3	2Ту 240-300-4
2×300×300	2Ту 300-300-1	2Ту 300-300-2	2Ту 300-300-3	2Ту 300-300-3	2Ту 300-300-4
2×360×300	2Ту 360-300-1	2Ту 360-300-2	2Ту 360-300-3	2Ту 360-300-3	2Ту 360-300-4
2×420×300	2Ту 420-300-1	2Ту 420-300-2	2Ту 420-300-3	2Ту 420-300-3	2Ту 420-300-4

Гип Фирсов
Нач. отдела Бакулин
Гл. конструктор Спектор
Гл. инж. пр. Коштейн
Дата выпуска 1965 г.

Рук. группы Бродский
Ст. инженер Поляк
Исполнитель Литвинов
Проверил Сомов

Гл. инж. маст. Кацуркин

Таблица для подбора сборных железобетонных элементов и расход материалов на 3 п.м тоннелей марки Ту

Марка тоннеля	Марки изделий						Бетон м³					Сталь кг				
	Плиты днища		Плиты стеновые		Плиты перекрытия		Сборный			Монолитный	Всего	Сталь класса A-II по ГОСТ 5781-61	Сталь класса A-I по ГОСТ 5781-61	Холоднотянутая проволока класса B-I по ГОСТ 6727-53	Сталь класса A-II по ГОСТ 5781-61	Всего
	Марка	Колич. шт.	Марка	Колич. шт.	Марка	Колич. шт.	Марки 300	Марки 400	Итого	Марки 300						
Ту 150-210-1	ПДТ1-2	1	ПСТ4-1	2	ПТ8-1	1	2.56	1.64	4.20	0.12	4.32	423.8	435.6	29.9	116.2	1005.5
Ту 150-210-2	ПДТ1-1	1	ПСТ4-1	2	ПТ8-2	1	2.56	1.64	4.20	0.12	4.32	314.0	435.6	21.7	116.2	887.5
Ту 150-210-3	ПДТ1-2	1	ПСТ4-1	2	ПТ8-2	1	2.56	1.64	4.20	0.12	4.32	438.3	435.6	21.7	116.2	1011.8
Ту 180-210-1	ПДТ2-2	1	ПСТ4-1	2	ПТ9-1	1	2.92	1.64	4.56	0.12	4.68	451.3	435.6	34.2	118.4	1040.5
Ту 180-210-2	ПДТ2-1	1	ПСТ4-1	2	ПТ9-2	1	2.92	1.64	4.56	0.12	4.68	360.1	435.6	24.4	119.4	939.5
Ту 180-210-3	ПДТ2-2	1	ПСТ4-1	2	ПТ9-3	1	2.92	1.64	4.56	0.12	4.68	488.3	435.6	24.4	119.4	1067.7
Ту 210-210-1	ПДТ3-2	1	ПСТ4-1	2	ПТ10-1	1	3.67	1.64	5.31	0.18	5.5	571.8	435.6	32.4	131.5	1174.3
Ту 210-210-2	ПДТ3-1	1	ПСТ4-1	2	ПТ10-2	1	3.67	1.64	5.31	0.18	5.5	479.7	435.6	20.8	131.5	1061.6
Ту 210-210-3	ПДТ3-2	1	ПСТ4-1	2	ПТ10-3	1	3.67	1.64	5.31	0.18	5.5	626.6	435.6	13.5	142.0	1217.7
Ту 210-240-1	ПДТ3-2	1	ПСТ5-1	2	ПТ10-1	1	3.67	2.16	5.83	0.15	5.99	574.8	504.4	32.4	156.3	1267.9
Ту 210-240-2	ПДТ3-1	1	ПСТ5-1	2	ПТ10-2	1	3.67	2.16	5.83	0.15	5.99	473.7	504.4	20.8	156.3	1155.2
Ту 210-240-3	ПДТ3-2	1	ПСТ5-1	2	ПТ10-3	1	3.67	2.16	5.83	0.15	5.99	626.6	504.4	13.5	166.8	1311.3
Ту 240-210-1	ПДТ9-2	2	ПСТ6-2	2	ПТ11-1	1	9.22	—	9.22	0.19	9.41	392.4	332.0	21.7	268.2	1014.3
Ту 240-210-2	ПДТ9-1	2	ПСТ6-1	2	ПТ11-2	1	9.22	—	9.22	0.19	9.41	366.1	234.8	—	280.0	880.9
Ту 240-210-3	ПДТ9-2	2	ПСТ6-2	2	ПТ11-3	1	9.22	—	9.22	0.19	9.41	524.0	332.0	—	357.7	1213.7

Примечания

1. Монолитный бетон марки „300" применен для замоноличивания стен в стаканах днищ тоннелей.
2. Расход бетона на подготовку в таблицу не включен.

Таблица для подбора сборных железобетонных элементов и расход материалов на 3 п.м тоннелей марки Ту (продолжение)

Марка тоннеля	Марки изделий						Бетон м³					Сталь кг				
	Плиты днища		Плиты стеновые		Плиты перекрытия		Сборный			Монолитный	Всего	Сталь класса А-III по ГОСТ 5781-61	Сталь класса А-II по ГОСТ 5781-61	Холоднотянутая проволока класса В-I по ГОСТ 6727-53	Сталь класса А-I по ГОСТ 5781-61	Всего
	Марка	Колич. шт.	Марка	Колич. шт.	Марка	Колич. шт.	Марки 300	Марки 400	Итого	Марки 300						
Ту 240-210-4	ПДТ9-2	2	ПСТ6-1	2	ПТ11-3	1	9.22	—	9.22	0.19	9.41	524.0	234.8	—	357.7	1116.5
Ту 240-210-5	ПДТ9-2	2	ПСТ6-2	2	ПТ11-4	1	9.22	—	9.22	0.19	9.41	583.7	332.0	—	357.7	1273.4
Ту 300-210-1	ПДТ10-2	2	ПСТ6-2	2	ПТ5-1	2	9.88	—	9.88	0.19	10.07	541.6	332.0	16.0	352.8	1242.4
Ту 300-210-2	ПДТ10-1	2	ПСТ6-1	2	ПТ12-1	2	11.0	—	11.0	0.19	11.19	421.8	234.8	—	397.8	1054.4
Ту 300-210-3	ПДТ10-2	2	ПСТ6-2	2	ПТ12-2	2	11.0	—	11.0	0.19	11.19	616.6	332.0	—	397.8	1346.4
Ту 300-210-4	ПДТ10-2	2	ПСТ6-1	2	ПТ12-2	2	11.0	—	11.0	0.19	11.19	616.6	234.8	—	397.8	1249.2
Ту 300-210-5	ПДТ10-2	2	ПСТ6-2	2	ПТ12-3	2	11.0	—	11.0	0.19	11.19	685.4	332.0	—	397.8	1415.2
Ту 360-210-1	ПДТ11-2	2	ПСТ6-2	2	ПТ6-1	2	10.96	—	10.96	0.19	11.15	721.8	332.0	18.6	388.0	1460.4
Ту 360-210-2	ПДТ11-1	2	ПСТ6-1	2	ПТ13-1	2	12.56	—	12.56	0.19	12.75	535.2	234.8	—	428.4	1198.4
Ту 360-210-3	ПДТ11-2	2	ПСТ6-2	2	ПТ13-2	2	12.56	—	12.56	0.19	12.75	851.4	332.0	—	428.4	1611.8
Ту 360-210-4	ПДТ11-2	2	ПСТ6-1	2	ПТ13-2	2	12.56	—	12.56	0.19	12.75	851.4	234.8	—	428.4	1514.6
Ту 360-210-5	ПДТ11-2	2	ПСТ6-2	2	ПТ13-3	2	13.88	—	12.56	0.19	12.75	988.2	332.0	—	428.4	1748.6
Ту 420-210-1	ПДТ12-2	2	ПСТ6-2	2	ПТ7-1	2	12.20	—	12.20	0.19	12.39	913.2	332.0	21.4	436.0	1702.6
Ту 420-210-2	ПДТ12-1	2	ПСТ6-1	2	ПТ14-1	2	14.32	—	14.32	0.19	14.51	716.0	234.8	—	468.0	1418.8
Ту 420-210-3	ПДТ12-2	2	ПСТ6-2	2	ПТ14-2	2	14.32	—	14.32	0.19	14.51	1079.6	332.0	—	481.4	1893.0

Примечания

1. Монолитный бетон марки „300" применен для замоноличивания стен в стаканах днищ тоннелей.
2. Расход бетона на подготовку в таблицу не включен.

ТД 1965	Таблица для подбора сборных железобетонных элементов и расход материалов на 3 п.м тоннелей марки Ту (продолжение)	ИС-01-05 Выпуск 6	Лист 9

Гип Бродский
Нач. отдела Попов
Гл. инж. пр. Лапидин
Гл. конструктор Сапрб
Гл. инж. пр. 5 гр. Сапрб
Нач. отд. 27 Инженер
Конструктор Колштейн
Проверил
Дата выпуска 1965г

Таблица для подбора сборных железобетонных элементов и расход материалов

на 3 п.м тоннелей марки Ту (продолжение)

Марка тоннеля	Марки изделий						Бетон м³					Сталь кг				
	Плиты днища		Плиты стеновые		Плиты перекрытия		Сборный			Монолитный	Всего	Сталь класса А-III по ГОСТ 5781-61	Сталь класса А-II по ГОСТ 5781-61	Холоднотянутая проволока класса В-I по ГОСТ 6727-53	Сталь класса А-I по ГОСТ 5781-61	Всего
	Марка	Колич. шт.	Марка	Колич. шт.	Марка	Колич. шт.	Марки 300	Марки 400	Итого	Марки 300						
Ту 420-210-4	ПДТ12-2	2	ПСТ6-1	2	ПТ14-2	2	14.32	—	14.32	0.19	14.51	1019.6	234.8	—	481.4	1795.8
Ту 420-210-5	ПДТ12-2	2	ПСТ6-2	2	ПТ14-3	2	14.32	—	14.32	0.19	14.51	1242.4	332.0	—	481.4	2055.8
Ту 240-240-1	ПДТ9-2	2	ПСТ7-2	2	ПТ11-1	1	9.66	—	9.66	0.19	9.85	392.4	378.8	21.7	279.4	1072.3
Ту 240-240-2	ПДТ9-1	2	ПСТ7-1	2	ПТ11-2	1	9.66	—	9.66	0.19	9.85	366.1	265.6	—	291.2	922.9
Ту 240-240-3	ПДТ9-2	2	ПСТ7-2	2	ПТ11-3	1	9.66	—	9.66	0.19	9.85	524.0	378.8	—	368.9	1271.7
Ту 240-240-4	ПДТ9-2	2	ПСТ7-1	2	ПТ11-3	1	9.66	—	9.66	0.19	9.85	524.0	265.6	—	368.9	1158.5
Ту 240-240-5	ПДТ9-2	2	ПСТ7-2	2	ПТ11-4	1	9.66	—	9.66	0.19	9.85	583.7	378.8	—	368.9	1331.4
Ту 300-240-1	ПДТ10-2	2	ПСТ7-2	2	ПТ5-1	2	10.32	—	10.32	0.19	10.51	541.6	378.8	16.0	364.2	1300.6
Ту 300-240-2	ПДТ10-1	2	ПСТ7-1	2	ПТ12-1	2	11.44	—	11.44	0.19	11.63	421.8	265.6	—	409.0	1096.4
Ту 300-240-3	ПДТ10-2	2	ПСТ7-2	2	ПТ12-2	2	11.44	—	11.44	0.19	11.63	616.6	378.8	—	409.0	1404.4
Ту 300-240-4	ПДТ10-2	2	ПСТ7-1	2	ПТ12-2	2	11.44	—	11.44	0.19	11.63	616.6	265.6	—	409.0	1291.2
Ту 300-240-5	ПДТ10-2	2	ПСТ7-2	2	ПТ12-3	2	11.44	—	11.44	0.19	11.63	685.4	378.8	—	409.0	1473.2
Ту 360-240-1	ПДТ11-2	2	ПСТ7-2	2	ПТ6-1	2	11.40	—	11.40	0.19	11.59	721.8	378.8	18.6	399.2	1518.4
Ту 360-240-2	ПДТ11-1	2	ПСТ7-1	2	ПТ13-1	2	13.00	—	13.00	0.19	13.19	535.2	265.6	—	459.6	1240.4
Ту 360-240-3	ПДТ11-2	2	ПСТ7-2	2	ПТ13-2	2	13.00	—	13.00	0.19	13.19	851.4	378.8	—	439.6	1669.8

Примечания

1. Монолитный бетон марки „300" применен для замоноличивания стен в стаканах днищ тоннелей.
2. Расход бетона на подготовку в таблицу не включен.

Гл. инж. проекта Бродский
Нач. отдела Полях
Гл. конструктор Тяпкин
Гл. инженер проекта Сидоров
Рук. группы Ст. инженер Поляков
Проверил Кисель
Инв. № подл. | Подпись и дата | Взам. инв. №
Дата выпуска 1965 г.

ТУ 1965	Таблица для подбора сборных железобетонных элементов и расход материалов на 3 п.м тоннелей марки Ту (продолжение)	ИС-01-05 Выпуск 6 Лист 10

Таблица для подбора сборных железобетонных элементов и расход материалов на 3 п.м тоннелей марки Ту (продолжение)

Марка тоннеля	Марки изделий						Бетон м³					Сталь кг				
	Плиты днища		Плиты стеновые		Плиты перекрытия		Сборный			Монолитный	Всего	Сталь класса II-II по ГОСТ 5781-61	Сталь класса II-II по ГОСТ 5781-61	Холоднотянутая проволока класса B-I по ГОСТ 6727-53	Сталь класса A-I по ГОСТ 5781-61	Всего
	Марка	Колич. шт.	Марка	Колич. шт.	Марка	Колич. шт.	Марки 300	Марки 400	Итого	Марки 300						
Ту 360-240-4	ПДТ 11-2	2	ПСТ 7-1	2	ПТ 13-2	2	13.0	—	13.0	0.19	13.19	851.4	265.6	—	439.6	1556.6
Ту 360-240-5	ПДТ 11-2	2	ПСТ 7-2	2	ПТ 13-3	2	13.0	—	13.0	0.19	13.19	988.2	378.8	—	439.6	1806.6
Ту 420-240-1	ПДТ 12-2	2	ПСТ 7-2	2	ПТ 7-1	2	12.64	—	12.64	0.19	12.83	913.2	378.8	21.4	447.2	1760.6
Ту 420-240-2	ПДТ 12-1	2	ПСТ 7-1	2	ПТ 14-1	2	14.76	—	14.76	0.19	14.95	716.0	265.6	—	479.2	1460.8
Ту 420-240-3	ПДТ 12-2	2	ПСТ 7-2	2	ПТ 14-2	2	14.76	—	14.76	0.19	14.95	1079.6	378.8	—	492.6	1951.0
Ту 420-240-4	ПДТ 12-2	2	ПСТ 7-1	2	ПТ 14-2	2	14.76	—	14.76	0.19	14.95	1079.6	265.6	—	492.6	1837.8
Ту 420-240-5	ПДТ 12-2	2	ПСТ 7-2	2	ПТ 14-3	2	14.76	—	14.76	0.19	14.95	1242.4	378.8	—	492.6	2113.8
Ту 240-300-1	ПДТ 9-2	2	ПСТ 8-2	2	ПТ 11-1	1	5.66	4.9	10.56	0.19	10.75	392.4	610.4	21.7	311.0	1335.5
Ту 240-300-2	ПДТ 9-1	2	ПСТ 8-2	2	ПТ 11-2	1	5.66	4.9	10.56	0.19	10.75	366.1	610.4	—	322.8	1299.3
Ту 240-300-3	ПДТ 9-2	2	ПСТ 8-3	2	ПТ 11-3	1	5.66	4.9	10.56	0.19	10.75	524.0	710.4	—	400.5	1634.9
Ту 240-300-4	ПДТ 9-2	2	ПСТ 8-3	2	ПТ 11-4	1	5.66	4.9	10.56	0.19	10.75	583.7	710.4	—	400.5	1694.6
Ту 300-300-1	ПДТ 10-2	2	ПСТ 8-2	2	ПТ 5-1	2	6.32	4.9	11.22	0.19	11.41	541.6	610.4	16.0	395.8	1563.8
Ту 300-300-2	ПДТ 10-1	2	ПСТ 8-1	2	ПТ 12-1	2	12.34	—	12.34	0.19	12.53	421.8	403.2	—	440.6	1265.6
Ту 300-300-3	ПДТ 10-2	2	ПСТ 8-2	2	ПТ 12-2	2	7.44	4.9	12.34	0.19	12.53	616.6	610.4	—	440.6	1667.6
Ту 300-300-4	ПДТ 10-2	2	ПСТ 8-3	2	ПТ 12-3	2	7.44	4.9	12.34	0.19	12.53	685.4	710.4	—	440.6	1836.4

Примечания

1. Монолитный бетон марки „300" применен для замоноличивания стен в стаканах днищ тоннелей.
2. Расход бетона на подготовку в таблицу не включен.

ТД 1965	Таблица для подбора сборных железобетонных элементов и расход материалов на 3 п.м тоннелей марки Ту (продолжение)	ИС-01-05 Выпуск 6	Лист 11

Гл. инж. проекта Бродский
Нач. отдела Полак
Гл. констр. отд. Лапкин
Гл. инж. пр. Сайпс
Конструкции бетонных и железобетонных стеклотары
Дата выпуска 1965г.

Таблица для подбора сборных железобетонных элементов и расход материалов на 3 п.м тоннелей марки Ту (окончание)

Марка тоннеля	Марки изделий						Бетон м³					Сталь кг				
	Плиты днища		Плиты стеновые		Плиты перекрытия		Сборный			Монолитный	Всего	Сталь класса А-II по ГОСТ 5781-61	Сталь класса А-I по ГОСТ 5781-61	Холоднотянутая проволока класса В-I по ТОСТ 6727-53	Сталь класса А-I по ГОСТ 5781-61	Всего
	Марка	Колич. шт.	Марка	Колич. шт.	Марка	Колич. шт.	Марки 300	Марки 400	Итого	Марки 300						
Ту 360-300-1	ПДТ11-2	2	ПСТ8-2	2	ПТ6-1	2	7.4	4.9	12.3	0.19	12.49	721.8	610.4	18.6	430.8	1781.6
Ту 360-300-2	ПДТ11-1	2	ПСТ8-1	2	ПТ13-1	2	13.9	—	13.9	0.19	14.09	535.2	403.2	—	471.2	1409.6
Ту 360-300-3	ПДТ11-2	2	ПСТ8-2	2	ПТ13-2	2	9.0	4.9	13.9	0.19	14.09	851.4	610.4	—	471.2	1933.0
Ту 360-300-4	ПДТ11-2	2	ПСТ8-2	2	ПТ13-3	2	9.0	4.9	13.9	0.19	14.09	988.2	610.4	—	471.2	2069.8
Ту 420-300-1	ПДТ12-2	2	ПСТ8-2	2	ПТ7-1	2	8.64	4.9	13.54	0.19	13.73	913.2	610.4	21.4	478.8	2023.8
Ту 420-300-2	ПДТ12-1	2	ПСТ8-1	2	ПТ14-1	2	15.66	—	15.66	0.19	15.85	716.0	403.2	—	510.8	1630.0
Ту 420-300-3	ПДТ12-2	2	ПСТ8-2	2	ПТ14-2	2	10.76	4.9	15.66	0.19	15.85	1019.6	610.4	—	524.2	2214.2
Ту 420-300-4	ПДТ12-2	2	ПСТ8-2	2	ПТ14-3	2	10.76	4.9	15.66	0.19	15.85	1242.4	610.4	—	524.2	2377.0

Примечания

1. Монолитный бетон марки „300" применен для замоноличивания стен в стаканах днищ тоннелей.
2. Расход бетона на подготовку в таблицу не включен

ТД 1965	Таблица для подбора сборных железобетонных элементов и расход материалов на 3 п.м тоннелей марки Ту (окончание)	ИС-01-05	
		Выпуск 6	
		Лист	12

Гл. инженер проекта — Бродский
Нач. отдела — Полак
Гл. конструктор — Лапкун
Гл. инженер — Свинов
Рук. группы — Шнеер
Ст. инженер — Шнитель
Инженер — Подерин
Начальник ОПС — Шнеер
Ст. инженер — Шнитель
Ст. инженер — Шнеер
Дата выпуска 1965 г.

Таблица для подбора сборных железобетонных элементов и расход материалов на 3 п.м. тоннелей марки 2Ту

Марка тоннеля	Марки изделий: Плиты днища: Марка	Кол. шт.	Плиты стеновые: Марка	Кол. шт.	Плиты перекрытия: Марка	Кол. шт.	Стойки: Марка	Кол. шт.	Прогоны: Марка	Кол. шт.	Бетон м³: Сборный: Марки 300	Марки 400	Итого	Монолитный: Марки 200	Марки 300	Итого	Всего	Сталь кг: Сталь класса А-III по ГОСТ 5781-61	Сталь класса А-II по ГОСТ 5781-61	Холоднотянутая проволока класса В-II по ГОСТ 6727-53	Сталь класса А-I по ГОСТ 5781-61	Прокат марки Ст3 по ГОСТ 380-60	Всего
2Ту240-240-1	МДТ5	—	ПСТ7-2	2	ПТ11-1	2	СТ3-1	1	ПРТ3-1	1	9.59	—	9.59	10.70	0.26	10.96	20.55	1050.6	378.8	43.4	359.4	50.5	382.7
2Ту240-240-2	МДТ5	—	ПСТ7-1	2	ПТ11-2	2	СТ3-1	1	ПРТ3-2	1	9.59	—	9.59	10.70	0.26	10.96	20.55	1211.6	265.6	—	383.0	50.5	1910.7
2Ту240-240-3	МДТ5	—	ПСТ7-2	2	ПТ11-3	2	СТ3-2	1	ПРТ3-2	1	9.26	0.33	9.59	10.70	0.26	10.96	20.55	1354.6	378.8	—	538.4	50.5	2322.3
2Ту240-240-4	МДТ5	—	ПСТ7-1	2	ПТ11-3	2	СТ3-2	1	ПРТ3-2	1	9.26	0.33	9.59	10.70	0.26	10.96	20.55	1354.6	265.6	—	538.4	50.5	2209.7
2Ту240-240-5	МДТ5	—	ПСТ7-2	2	ПТ11-4	2	СТ3-3	1	ПРТ3-3	1	8.16	1.43	9.59	10.70	0.26	10.96	20.55	1548.0	378.8	—	538.4	50.5	2515.7
2Ту300-240-1	МДТ6	—	ПСТ7-2	2	ПТ5-1	4	СТ3-1	1	ПРТ3-1	1	9.27	—	9.27	13.55	0.26	13.81	23.08	1333.8	378.8	32.0	536.3	50.5	2331.4
2Ту300-240-2	МДТ6	—	ПСТ7-1	2	ПТ12-1	4	СТ3-1	1	ПРТ3-2	1	11.51	—	11.51	13.55	0.26	13.81	25.32	1330.6	265.6	—	625.9	50.5	2272.6
2Ту300-240-3	МДТ6	—	ПСТ7-2	2	ПТ12-2	4	СТ3-2	1	ПРТ3-2	1	11.18	0.33	11.51	13.55	0.26	13.81	25.32	1524.6	378.8	—	625.9	50.5	2579.8
2Ту300-240-4	МДТ6	—	ПСТ7-1	2	ПТ12-2	4	СТ3-2	1	ПРТ3-2	1	11.18	0.33	11.51	13.55	0.26	13.81	25.32	1524.6	265.6	—	625.9	50.5	2466.6
2Ту300-240-5	МДТ6	—	ПСТ7-2	2	ПТ12-3	4	СТ3-3	1	ПРТ3-3	1	10.08	1.43	11.51	13.55	0.26	13.81	25.32	1736.2	378.8	—	625.9	50.5	2791.4
2Ту360-240-1	МДТ7	—	ПСТ7-2	2	ПТ6-1	4	СТ3-1	1	ПРТ3-1	1	10.55	—	10.55	18.25	0.26	18.51	29.06	1544.1	378.8	37.2	607.2	50.5	2617.8
2Ту360-240-2	МДТ7	—	ПСТ7-1	2	ПТ13-1	4	СТ3-1	1	ПРТ3-2	1	13.75	—	13.75	18.25	0.26	18.51	32.26	1591.7	265.6	—	688.0	50.5	2595.8
2Ту360-240-3	МДТ7	—	ПСТ7-2	2	ПТ13-2	4	СТ3-2	1	ПРТ3-3	1	12.32	1.43	13.75	18.25	0.26	18.51	32.26	1890.9	378.8	—	688.0	50.5	3008.2
2Ту360-240-4	МДТ7	—	ПСТ7-1	2	ПТ13-2	4	СТ3-2	1	ПРТ3-3	1	12.32	1.43	13.75	18.25	0.26	18.51	32.26	1890.9	265.6	—	688.0	50.5	2895.0
2Ту360-240-5	МДТ7	—	ПСТ7-2	2	ПТ13-3	4	СТ3-3	1	ПРТ3-4	1	12.32	1.43	13.75	18.25	0.26	18.51	32.26	2250.3	378.8	—	688.0	50.5	3367.6

Примечания

1. Днища марки МДТ - монолитные из бетона марки „200" (см. листы 76÷95).
2. Монолитный бетон марки „300" применяется для замоноличивания стен в стаканах днищ тоннелей.
3. Расход бетона на подготовку в таблицу не включен.
4. Прогоны, устанавливаемые в местах деформационных швов, имеют маркировку ПРТ1т и ПРТ2т.

Гл. инженер проекта Броцкий
Руководитель группы Попов
Начальник отдела Зорин
Исполнитель Лапкин
Проверил Попов
Дата выпуска 1965 г.

ТА 1965

Таблица для подбора сборных железобетонных элементов и расход материалов на 3 п.м. тоннелей марки 2Ту

ИС-01-05
Выпуск 6
Лист 13

Таблица для подбора сборных железобетонных элементов и расход материалов

на 3 п.м. тоннелей марки 2Ту (продолжение)

Марка тоннеля	Марки изделий: Плиты днища		Плиты стеновые		Плиты перекрытия		Стойки		Прогоны		Бетон м³: Сборный			Монолитный			Всего	Сталь кг: Сталь класса А-II по ГОСТ 5781-61	Сталь класса А-I по ГОСТ 5781-61	Холоднотянутая проволока класса В-I по ГОСТ 6727-53	Сталь класса А-I по ГОСТ 5781-61	Прокат марки Ст.3 по ГОСТ 380-60	Всего
	Марка	Колич. шт.	Марка	Колич. шт.	Марка	Колич. шт.	Марка	Колич. шт.	Марка	Колич. шт.	Марки 300	Марки 400	Итого	Марки 200	Марки 300	Итого							
2Ту420-240-1	МДТ8	—	ПСТ7-2	2	ПТ7-1	4	СТ3-1	1	ПРТ3-1	1	12.15	—	12.15	20.40	0.26	20.66	32.81	1889.7	378.8	42.8	676.8	50.5	3038.6
2Ту420-240-2	МДТ8	—	ПСТ7-1	2	ПТ14-1	4	СТ3-1	1	ПРТ3-2	1	16.39	—	16.39	20.40	0.26	20.66	37.05	1978.1	265.6	—	767.6	50.5	3061.8
2Ту420-240-3	МДТ8	—	ПСТ7-2	2	ПТ14-2	4	СТ3-2	1	ПРТ3-3	1	14.96	1.43	16.39	20.40	0.26	20.66	37.05	2310.1	378.8	—	767.6	50.5	3507.0
2Ту420-240-4	МДТ8	—	ПСТ7-1	2	ПТ14-2	4	СТ3-2	1	ПРТ3-3	1	14.96	1.43	16.39	20.40	0.26	20.66	37.05	2310.1	265.6	—	767.6	50.5	3393.8
2Ту420-240-5	МДТ8	—	ПСТ7-2	2	ПТ14-3	4	СТ3-3	1	ПРТ3-4	1	14.96	1.43	16.39	20.40	0.26	20.66	37.05	2721.5	378.8	—	767.6	50.5	3918.4
2Ту240-300-1	МДТ5	—	ПСТ8-2	2	ПТ11-1	2	СТ4-1	1	ПРТ3-1	1	5.68	4.9	10.58	10.70	0.26	10.96	21.54	1056.2	610.4	43.4	393.1	50.5	2153.6
2Ту240-300-2	МДТ5	—	ПСТ8-2	2	ПТ11-2	2	СТ4-1	1	ПРТ3-2	1	5.68	4.9	10.58	10.70	0.26	10.96	21.54	1217.2	610.4	—	316.7	50.5	2194.8
2Ту240-300-3	МДТ5	—	ПСТ8-3	2	ПТ11-3	2	СТ4-2	1	ПРТ3-2	1	5.26	5.32	10.58	10.70	0.26	10.96	21.54	1360.2	710.4	—	572.1	50.5	2693.2
2Ту240-300-4	МДТ5	—	ПСТ8-3	2	ПТ11-4	2	СТ4-3	1	ПРТ3-3	1	4.16	6.42	10.58	10.70	0.26	10.96	21.54	1561.8	710.4	—	572.1	50.5	2894.8
2Ту300-300-1	МДТ6	—	ПСТ8-2	2	ПТ5-1	4	СТ4-1	1	ПРТ3-1	1	5.36	4.9	10.26	13.55	0.26	13.81	24.07	1339.4	610.4	32.0	570.0	50.5	2602.3
2Ту300-300-2	МДТ6	—	ПСТ8-1	2	ПТ12-1	4	СТ4-1	1	ПРТ3-2	1	12.50	—	12.50	13.55	0.26	13.81	26.31	1336.2	403.2	—	659.6	50.5	2449.5
2Ту300-300-3	МДТ6	—	ПСТ8-2	2	ПТ12-2	4	СТ4-2	1	ПРТ3-2	1	7.60	4.9	12.50	13.55	0.26	13.81	26.31	1530.2	610.4	—	659.6	50.5	2850.7
2Ту300-300-4	МДТ6	—	ПСТ8-3	2	ПТ12-3	4	СТ4-3	1	ПРТ3-3	1	6.08	6.42	12.50	13.55	0.26	13.81	26.31	1750.4	710.4	—	659.6	50.5	3170.9
2Ту360-300-1	МДТ7	—	ПСТ8-2	2	ПТ6-1	4	СТ4-1	1	ПРТ3-1	1	6.64	4.9	11.54	18.25	0.26	18.51	30.05	1549.7	610.4	37.2	640.9	50.5	2888.7
2Ту360-300-2	МДТ7	—	ПСТ8-1	2	ПТ13-1	4	СТ4-1	1	ПРТ3-2	1	14.74	—	14.74	18.25	0.26	18.51	33.25	1597.3	403.2	—	721.7	50.5	2772.7

Примечания

1. Днища марки МДТ - монолитные из бетона марки „200" (см. листы 76-85).
2. Монолитный бетон марки „300" применяется для замоноличивания стен в стаканах днищ тоннелей.
3. Расход бетона на подготовку в таблицу не включен.
4. Прогоны, устанавливаемые в местах деформационных швов, имеют маркировку ПРТ1т и ПРТ2т.

Таблица для подбора сборных железобетонных элементов и расход материалов

на 3 п.м. тоннелей марки 2Ту (окончание)

Марка тоннеля	Марки изделий: Плиты днища — Марка	Кол. шт.	Плиты стеновые — Марка	Кол. шт.	Плиты перекрытия — Марка	Кол. шт.	Стойки — Марка	Кол. шт.	Прогоны — Марка	Кол. шт.	Бетон м³: Сборный — Марки 300	Марки 400	Итого	Монолитный — Марки 200	Марки 300	Итого	Всего	Сталь кг: Сталь класса А-II по ГОСТ 5781-61	Сталь класса А-I по ГОСТ 5781-61	Холодно-тянутая проволока класса В-I по ГОСТ 6727-53	Сталь класса А-I по ГОСТ 5781-61	Прокат марки Ст.3 по ГОСТ 380-60	Всего
2Ту 360-300-3	МДТ 7	—	ПСТ 8-2	2	ПТ 13-2	4	СТ 4-2	1	ПРТ 3-3	1	8.32	6.42	14.74	18.25	0.26	18.51	33.25	1896.5	610.4	—	721.7	50.5	3279.1
2Ту 360-300-4	МДТ 7	—	ПСТ 8-2	2	ПТ 13-3	4	СТ 4-3	1	ПРТ 3-4	1	8.32	6.42	14.74	18.25	0.26	18.51	33.25	2264.1	610.4	—	721.7	50.5	3646.7
2Ту 420-300-1	МДТ 8	—	ПСТ 8-2	2	ПТ 7-1	4	СТ 4-1	1	ПРТ 3-1	1	8.24	4.9	13.14	20.40	0.26	20.66	33.80	1895.3	610.4	42.8	710.5	50.5	3309.5
2Ту 420-300-2	МДТ 8	—	ПСТ 8-1	2	ПТ 14-1	4	СТ 4-1	1	ПРТ 3-2	1	17.38	—	17.38	20.40	0.26	20.66	38.04	1983.7	403.2	—	801.3	50.5	3238.7
2Ту 420-300-3	МДТ 8	—	ПСТ 8-2	2	ПТ 14-2	4	СТ 4-2	1	ПРТ 3-3	1	10.96	6.42	17.38	20.40	0.26	20.66	38.04	2315.7	610.4	—	801.3	50.5	3777.9
2Ту 420-300-4	МДТ 8	—	ПСТ 8-2	2	ПТ 14-3	4	СТ 4-3	1	ПРТ 3-4	1	10.96	6.42	17.38	20.40	0.26	20.66	38.04	2735.3	610.4	—	801.3	50.5	4197.5

Примечания

1. Днища марки МДТ – монолитные из бетона марки „200" (см. листы 76÷85).
2. Монолитный бетон марки „300" применяется для замоноличивания стен в стаканах днищ тоннелей.
3. Расход бетона на подготовку в таблицу не включен.
4. Прогоны, устанавливаемые в местах деформационных швов, имеют маркировку ПРТ 1т и ПРТ 2т.

Гл. инж. пр. Коган
Нач. отдела Спектор
Гл. конструктор Бельзон
Дата выпуска 1965

Гл. инженер Гринблат
Гл. технолог Шлопинтер
Проверил Поляк
Разработал Поляк
Зав. сектором Лапскун
Инж. Эдвин

ТД 1965	Таблица для подбора сборных железобетонных элементов и расход материалов на 3 п.м. тоннелей марки 2Ту (окончание)	ИС-01-05 Выпуск 6 Лист 15

Таблица для подбора доборных плит перекрытия тоннелей

Марка тоннеля	Марки плит				
	При заглублении перекрытия ±0.00 и нагрузке Н-30; при заглублении перекрытия от 0.3 м до 0.7 м и нагрузках Н-30 и НК-80.	При заглублении перекрытия от 2.0 м до 4.0 м включительно и нагрузках Н-30 и НК-80.	При заглублении перекрытия от 1.0 м до 4.0 м и железнодорожной нагрузке	При заглублении перекрытия от 4.0 м до 6.0 м включительно и нагрузках Н-30 и НК-80.	При заглублении перекрытия от 6.0 м до 8.0 м и нагрузках Н-30 и НК-80.
Ту 150-210	ПТ8g-1	ПТ8g-2	ПТ8g-2	—	—
Ту 180-210	ПТ9g-1	ПТ9g-2	ПТ9g-3	—	—
Ту 210-210 Ту 210-240	ПТ10g-1	ПТ10g-2	ПТ10g-3	—	—
Ту 240-210 Ту 240-240 Ту 240-300	ПТ11g-1	ПТ11g-2	ПТ11g-3	ПТ11g-3	ПТ11g-4
Ту 300-210 Ту 300-240 Ту 300-300	ПТ12g-4	ПТ12g-1	ПТ12g-2	ПТ12g-2	ПТ12g-3
Ту 360-210 Ту 360-240 Ту 360-300	ПТ13g-4	ПТ13g-1	ПТ13g-2	ПТ13g-2	ПТ13g-3
Ту 420-210 Ту 420-240 Ту 420-300	ПТ14g-4	ПТ14g-1	ПТ14g-2	ПТ14g-2	ПТ14g-3

Гл. инж. ... Нач. отдела ... Гл. констр. отд. ... Гл. инж. пр. ... Дата выпуска ... 1965 г.

Рук. группы ... Ст. инженер ... Ст. чертежник ... Проверил ... Бродский ... Поляк ... Лапкун ... Поляк

ЗАВОД ЖБИ

ТД 1965	Таблица для подбора доборных плит перекрытия тоннелей.	ИС-01-05	
		Выпуск 6	
		Лист	16

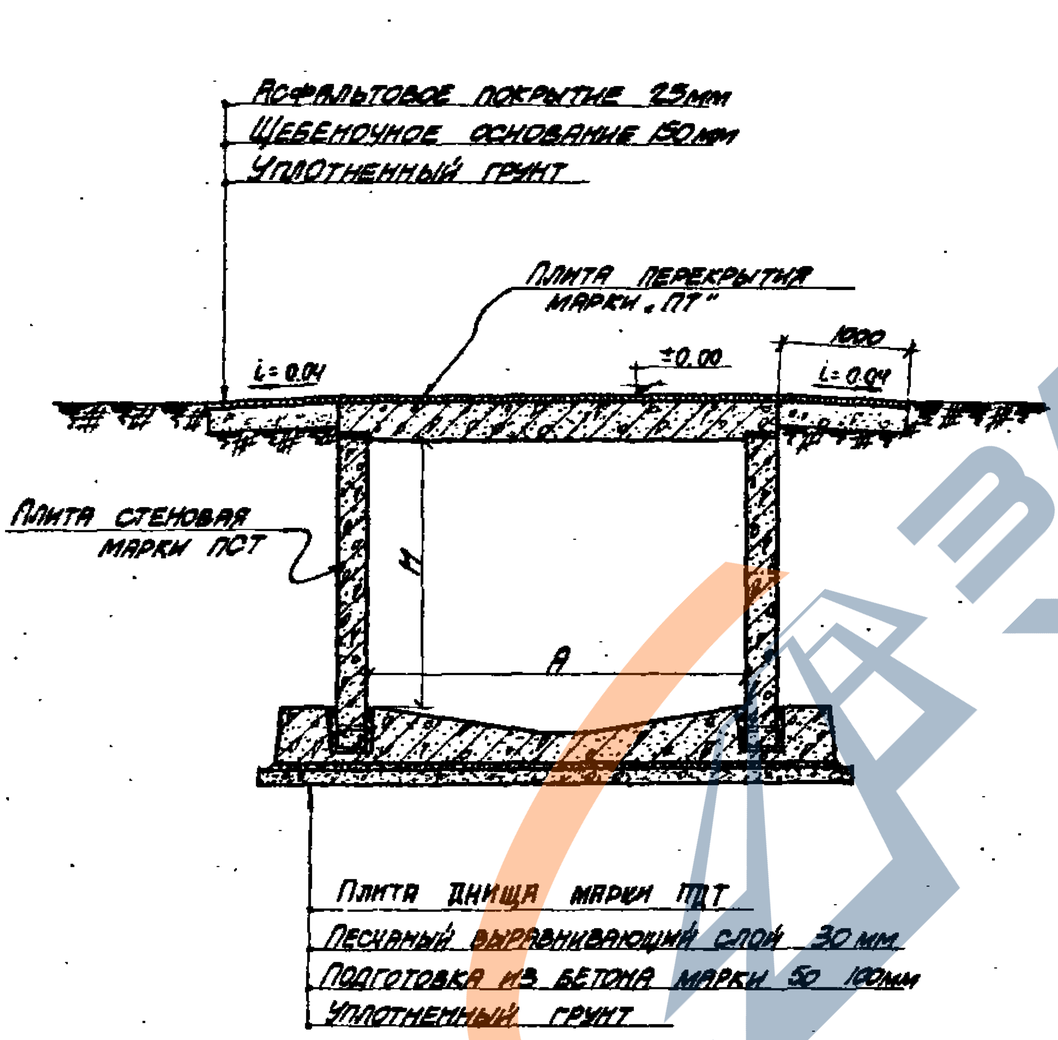

Поперечный разрез тоннеля

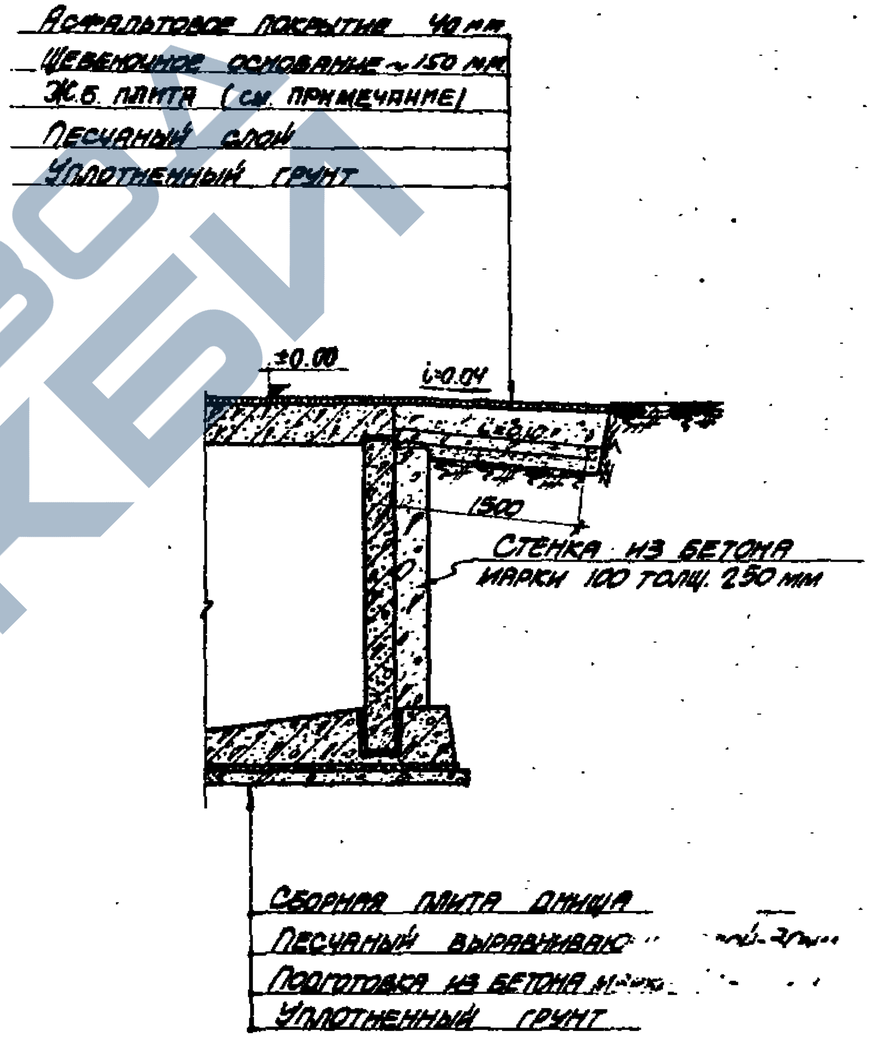

Деталь переезда через тоннель при перекрытии на отметке ±0.00

Примечание

Железобетонные плиты, устраиваемые по ширине проезжей части, армируются сетками ф10 А I, шаг 150 в обоих направлениях.

Н. конструктор	Спектор		
Гл. инж. проекта	Копытейн		
Дата выпуска	1965 г.		
Е. К. группы	Бродский		
Ст. архитектор	Цапрун		
Гл. полнитель	Корнилюк		
Проверил	Цапрун		

ТА 1965	Тоннели с перекрытием на отметке ±0.00. Деталь переезда через тоннель.	ИС-01-05
		Выпуск 6
		Лист 17

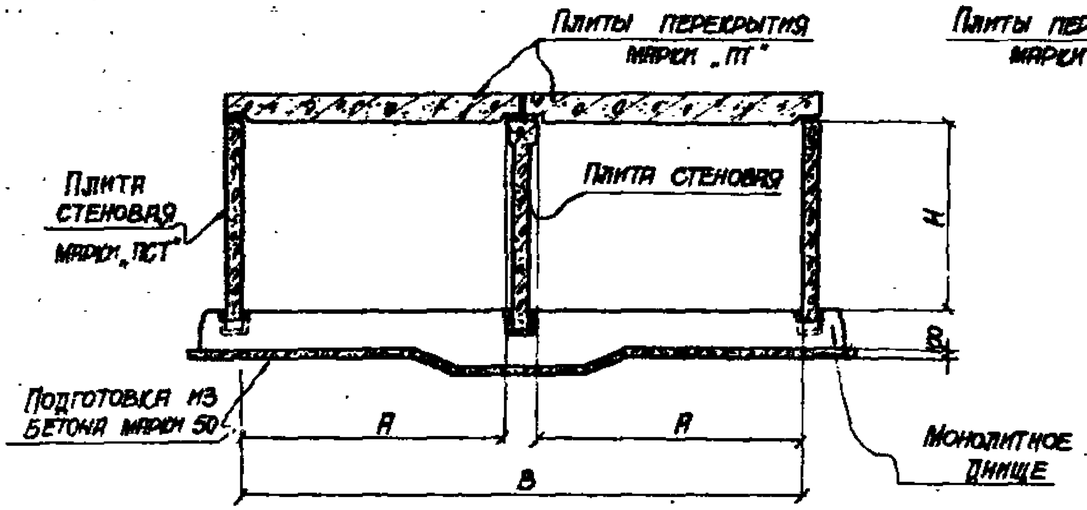

Разрез 1-1

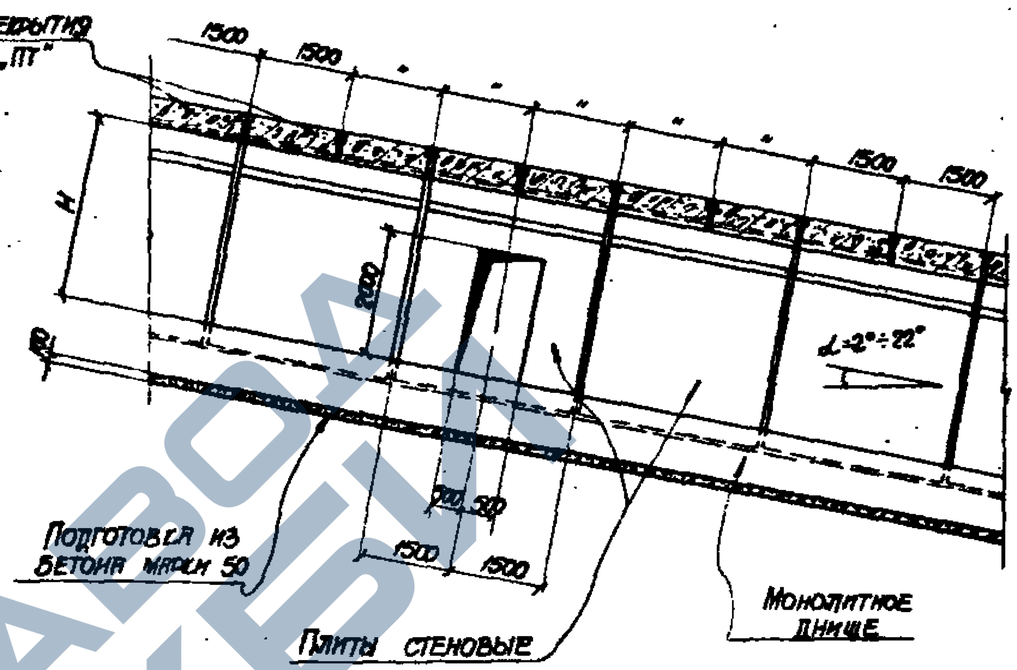

Разрез 2-2

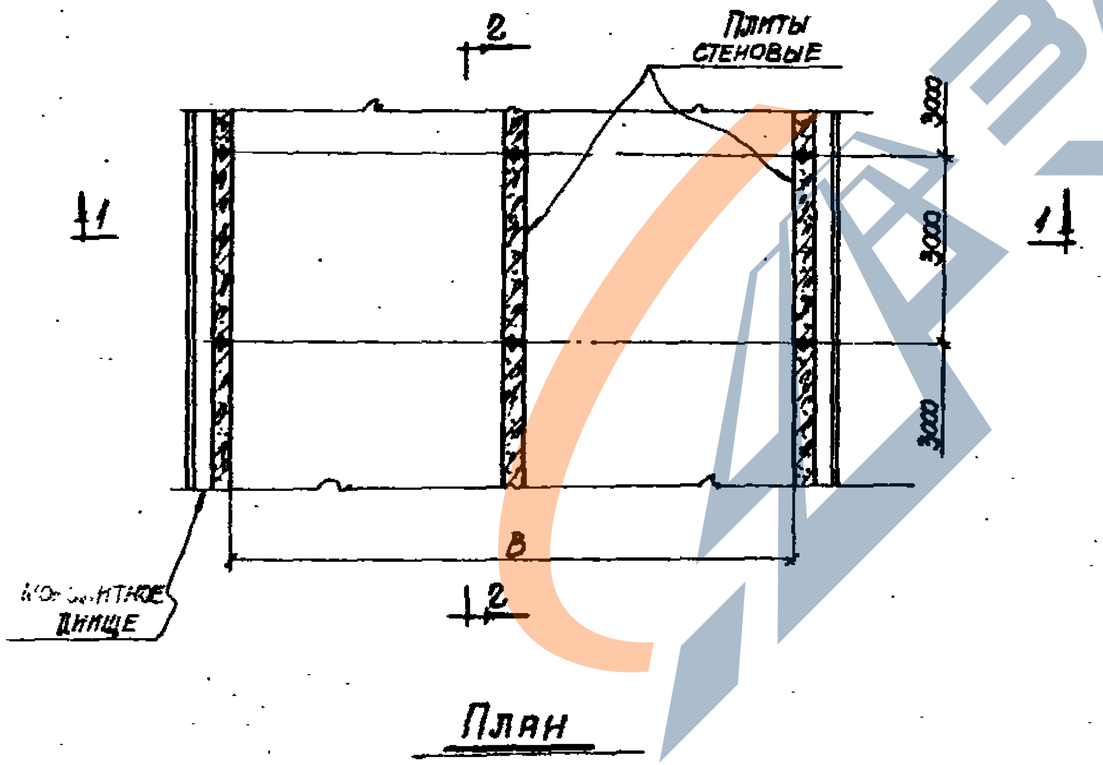

План

Примечание

Рабочие чертежи плит для внутренних стен, разрабатываются в конкретном проекте.

Гл. инж. инст.	Кожевницкий		
Нач. отдела	Бандос		
Гл. констр. отд.	Спектор		
Гл. инж. пр.	Юбштейн		
Рук. группы	Бродский		
Исполнитель	Зорин		
Проверил	Цапрун		

Карта выпуска 1965г

ТД 1965	Пример решения двухсекционного наклонного тоннеля марки 2Ту	ИС-01-05 Выпуск 6 Лист 18

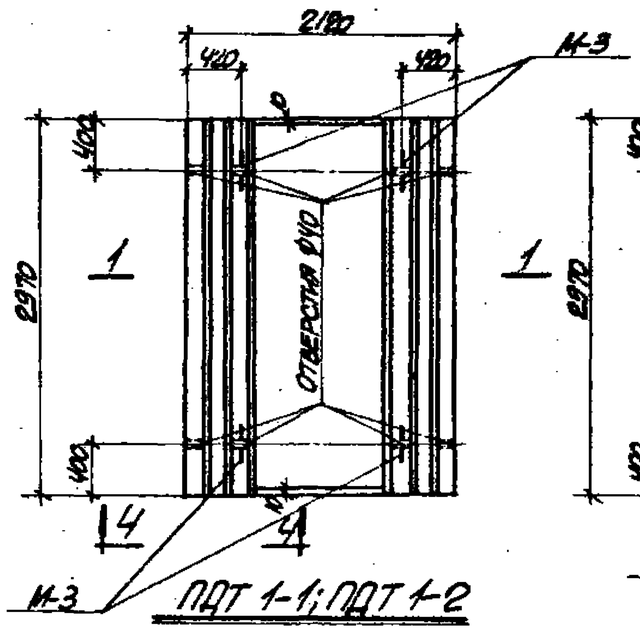

ПДТ 1-1; ПДТ 1-2

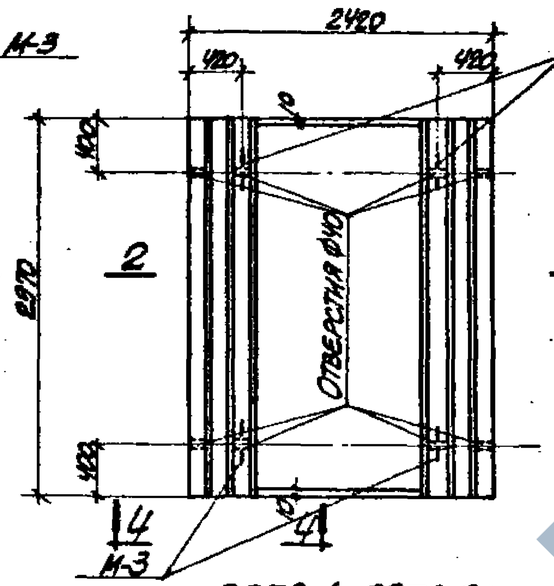

ПДТ2-1; ПДТ2-2

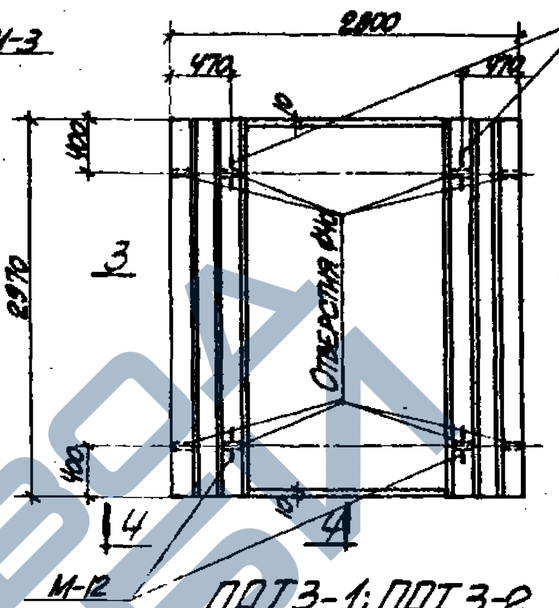

ПДТ3-1; ПДТ3-2

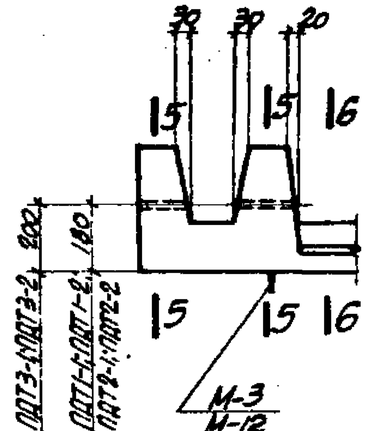

4-4

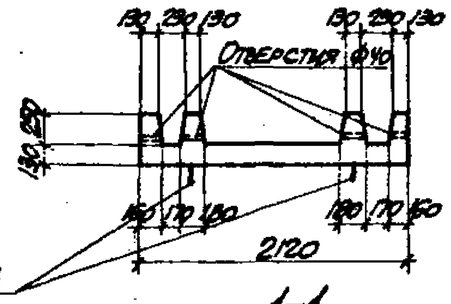

1-1

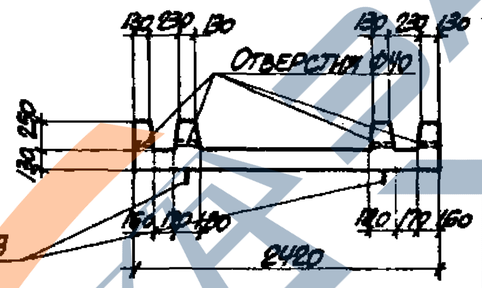

2-2

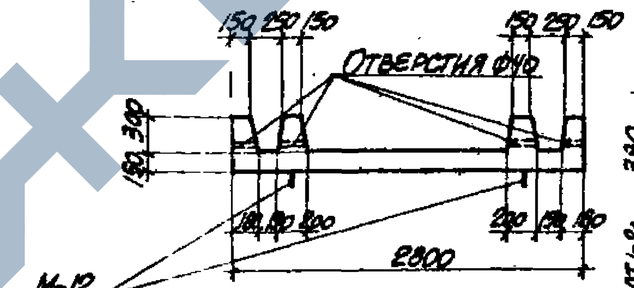

3-3

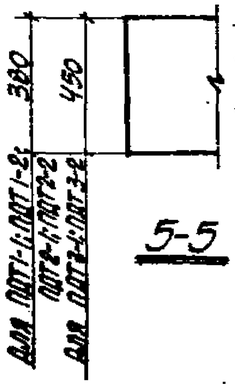

5-5

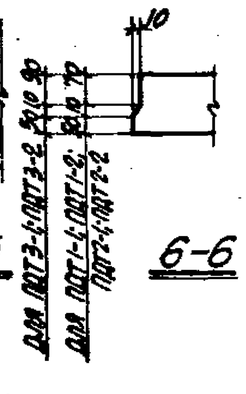

6-6

Выборка закладных элементов на одну плиту

Марка плиты	Марка закладного элемента	Колич. штук	№ листа
ПДТ1-1	М-3	4	49, вып. 2
ПДТ1-2		4	
ПДТ2-1	М-3	4	49, вып. 2
ПДТ2-2		4	
ПДТ3-1	М-12	4	49, вып. 2
ПДТ3-2		4	

Показатели на одну плиту

Марка плиты	Вес т	Марка бетона	Объем бетона м³	Расход стали кг
ПДТ1-1	3.2	300	1.26	291.3
ПДТ1-2	3.2	300	1.26	415.6
ПДТ2-1	3.5	300	1.39	330.7
ПДТ2-2	3.5	300	1.39	438.8
ПДТ3-1	4.7	300	1.87	416.9
ПДТ3-2	4.7	300	1.87	542.1

Примечания

1. Армирование плит, арматурные сетки и каркасы и спецификация арматуры приведены на листах 20÷24.
2. Деталь установки закладных элементов М-3 и М-12 приведена на листе 48 выпуска 2.

ГИП	Попик		
Нач. отдела	Зорин		
Гл. инженер	Лялечун		
Гл. конструктор	Сакрь		
Гл. инж. пр.	Копытейн		
Дата выпуска	1965г.		

Зам. гл. инж.	Т. Иванова		
Руководитель	Рассказова		
Исполнитель	Проведина		

ТД 1965

Плиты днища ПДТ1-1; ПДТ1-2; ПДТ2-1; ПДТ2-2; ПДТ3-1; ПДТ3-2. Опалубочный чертеж

ИС-01-05
Выпуск 6
Лист 19

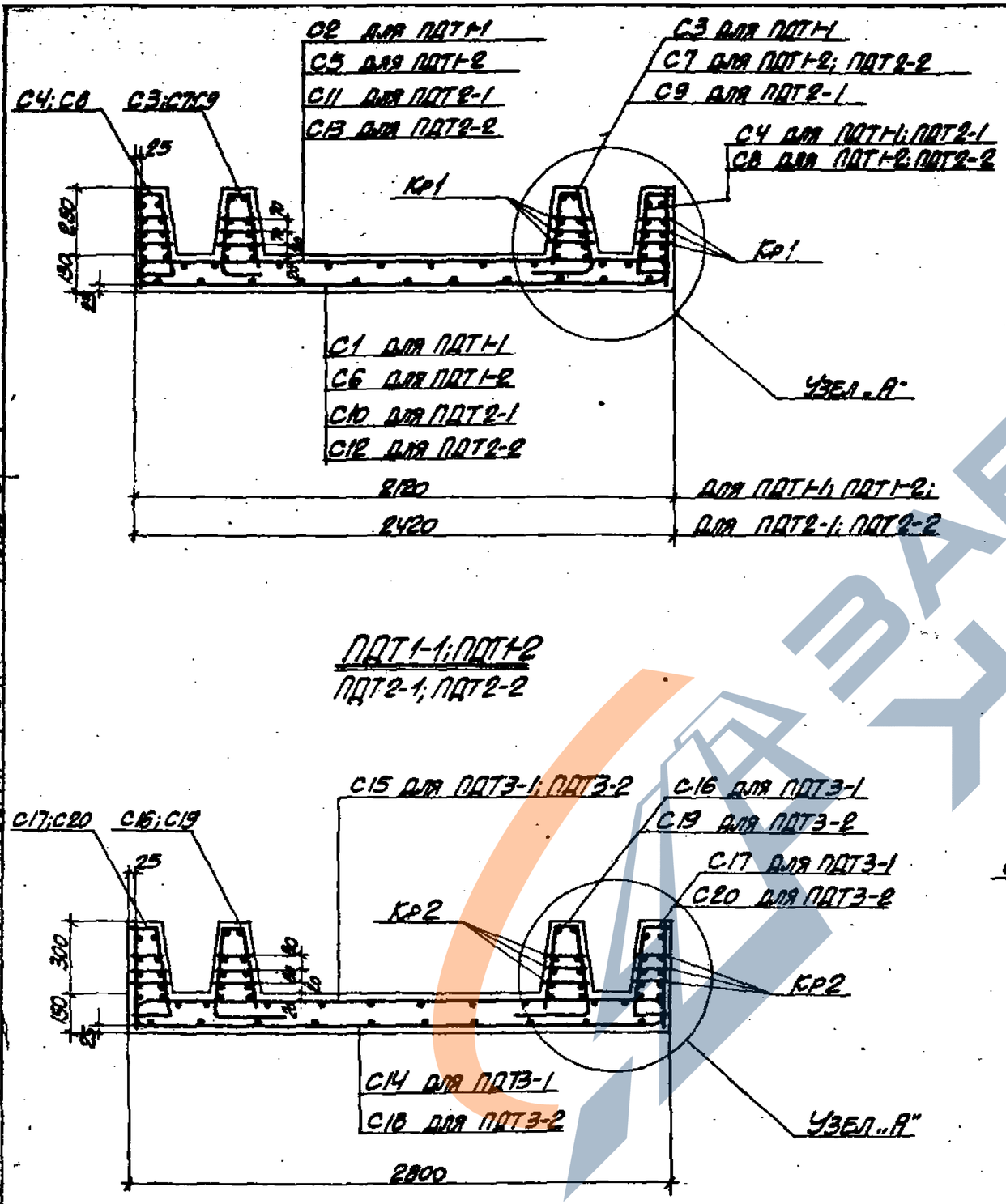

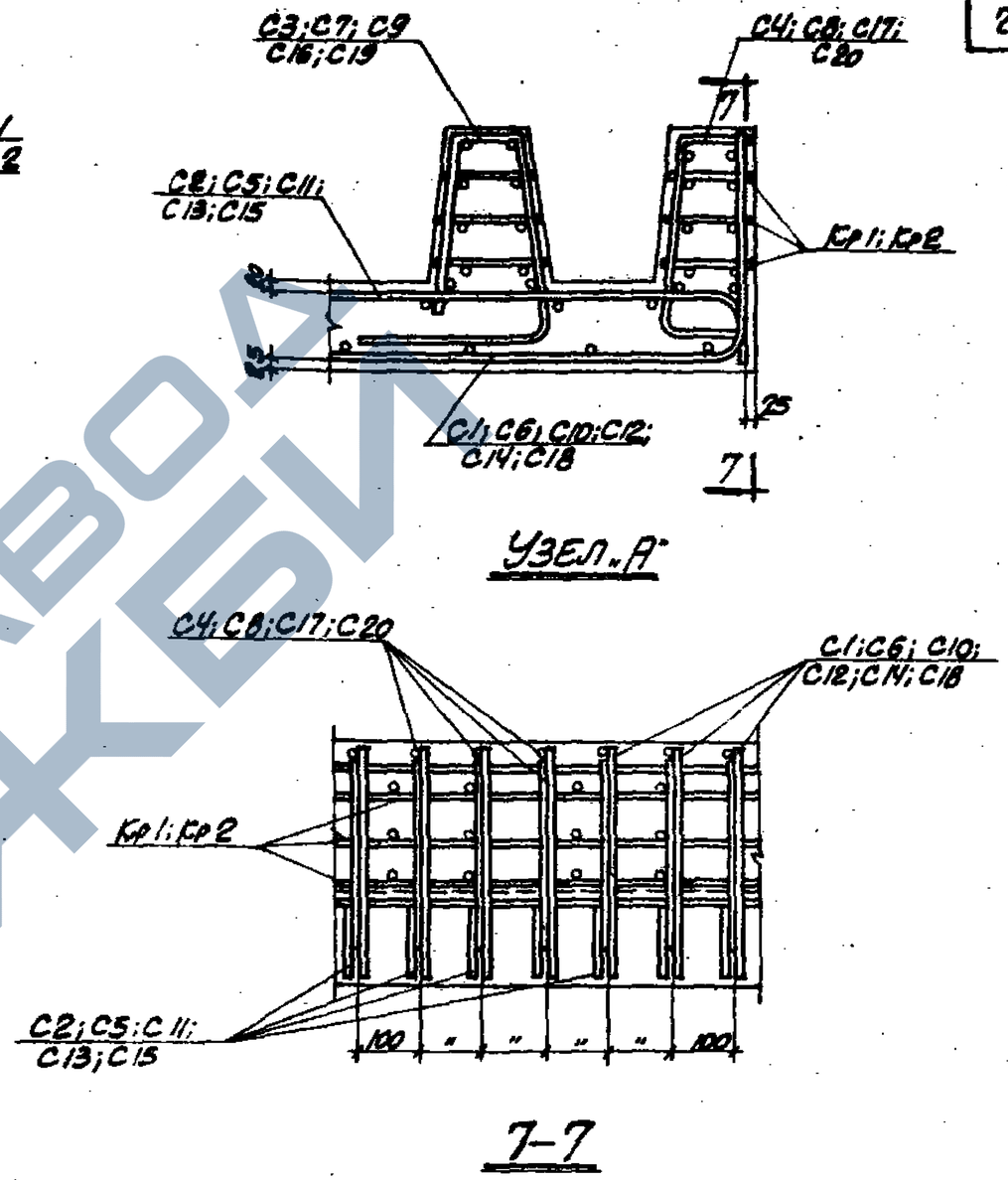

Примечание

Данный лист рассматривать совместно с листами 19, 21 ÷ 24.

Рук. группы	Бродский		
Ст. инженер	Поляк		
Рассчитал	Зорин		
Исполнитель	Лапкун		
Проверил	Свирь		
Козаровицкий			
Бандос			
Спектор			
Копштейн			
Дата выпуска	1965г.		

ТА 1965	Плиты днища ПДТ1-1; ПДТ1-2; ПДТ2-1; ПДТ2-2; ПДТ3-1; ПДТ3-2. Армирование	ИС-01-05
		Выпуск 6
		Лист 20

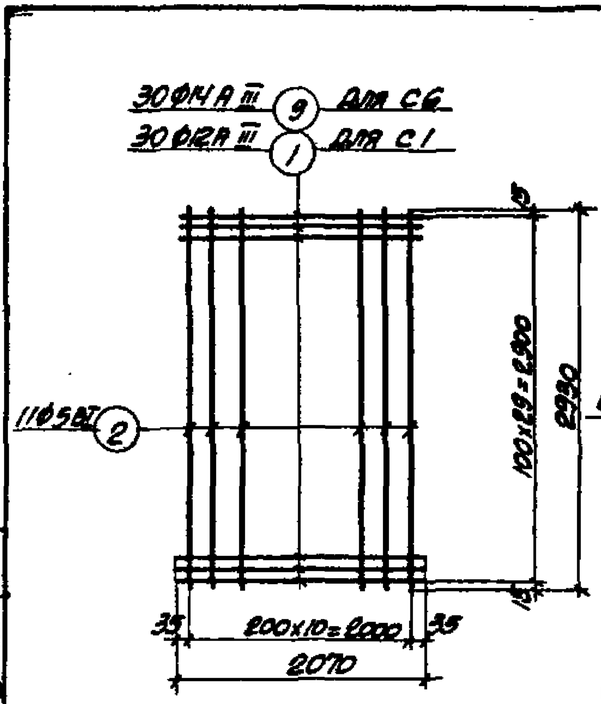

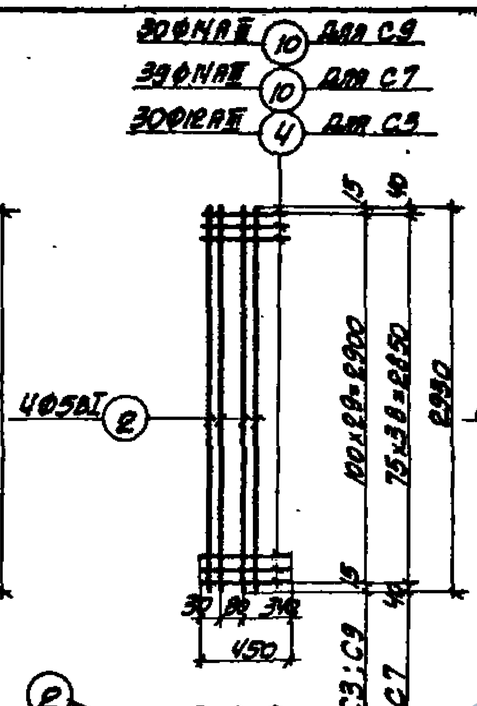

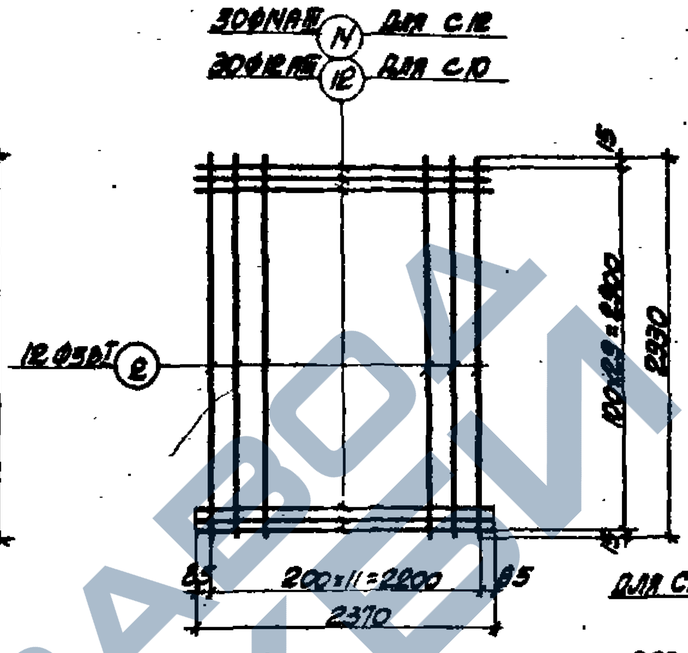

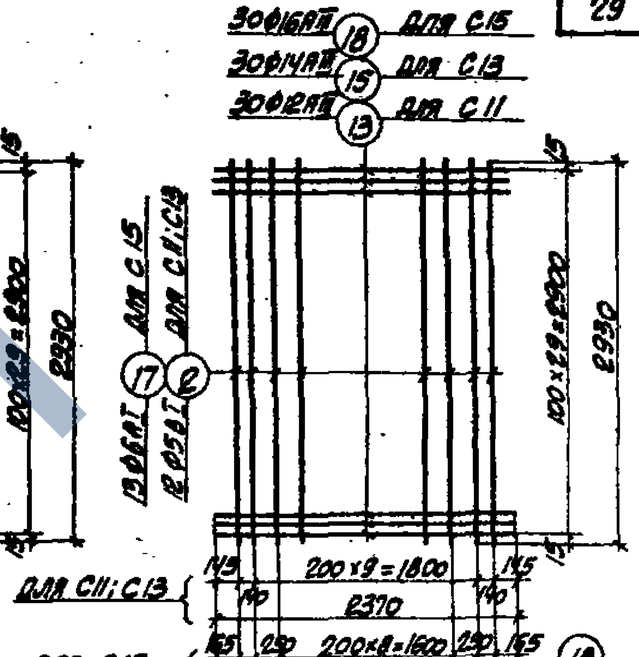

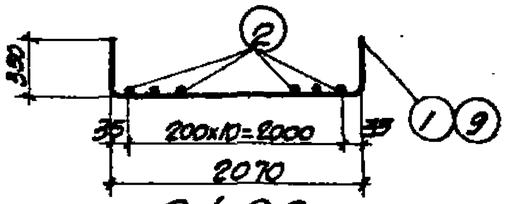

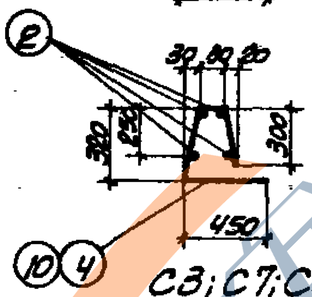

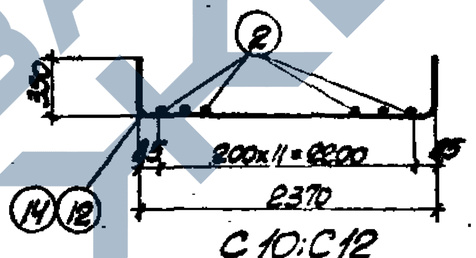

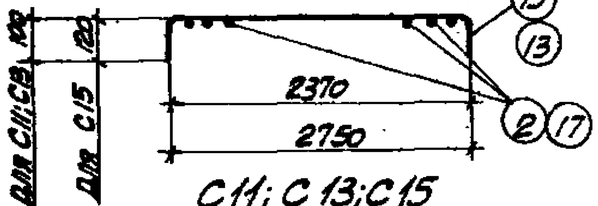

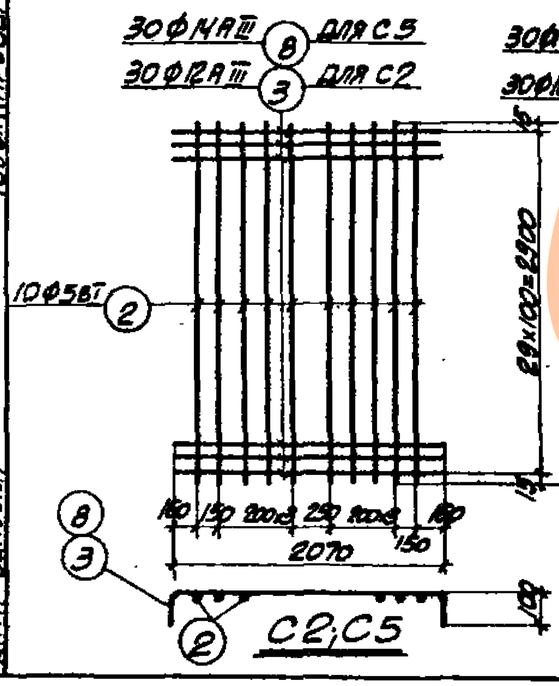

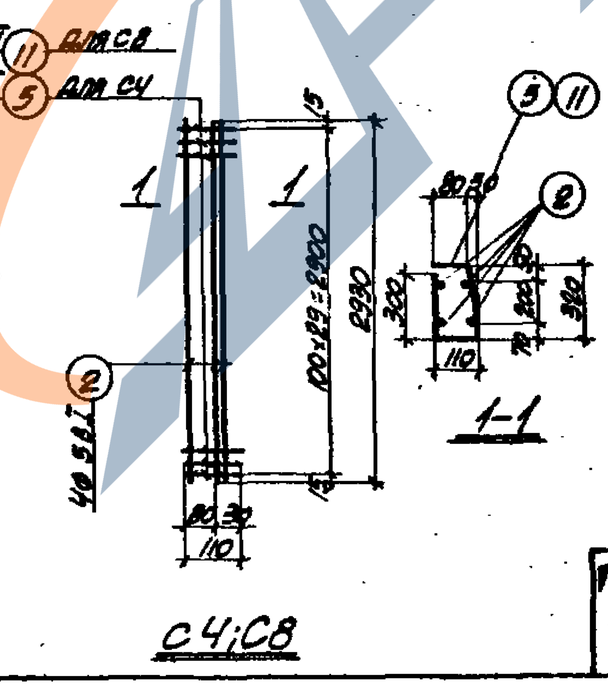

Примечание

Спецификация арматуры приведена на листах 22, 23, 24.

| | | |

https://zavodgbi.com/

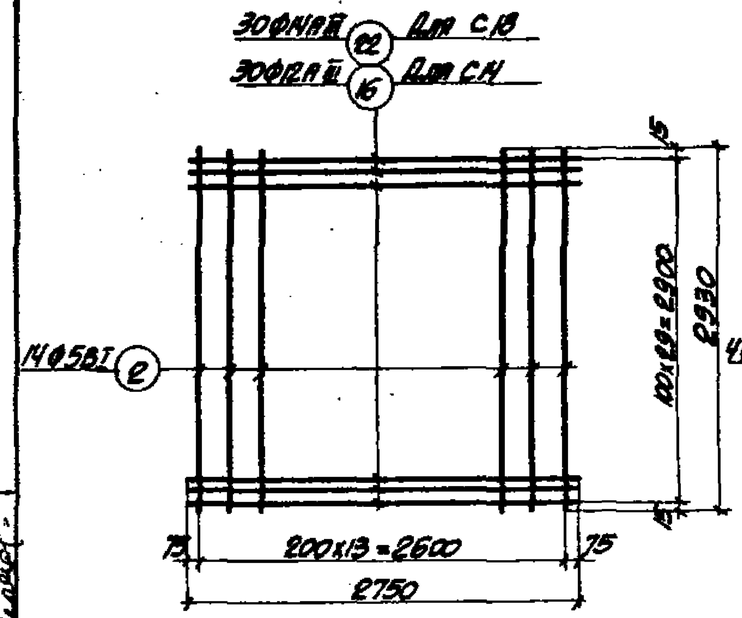

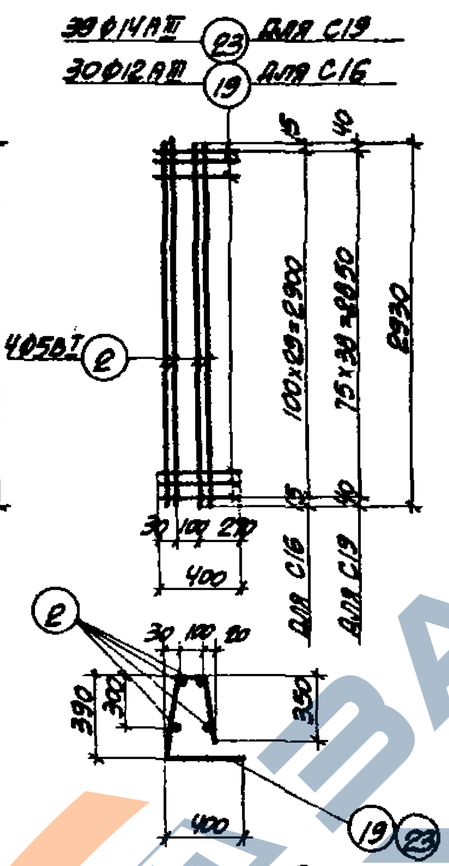

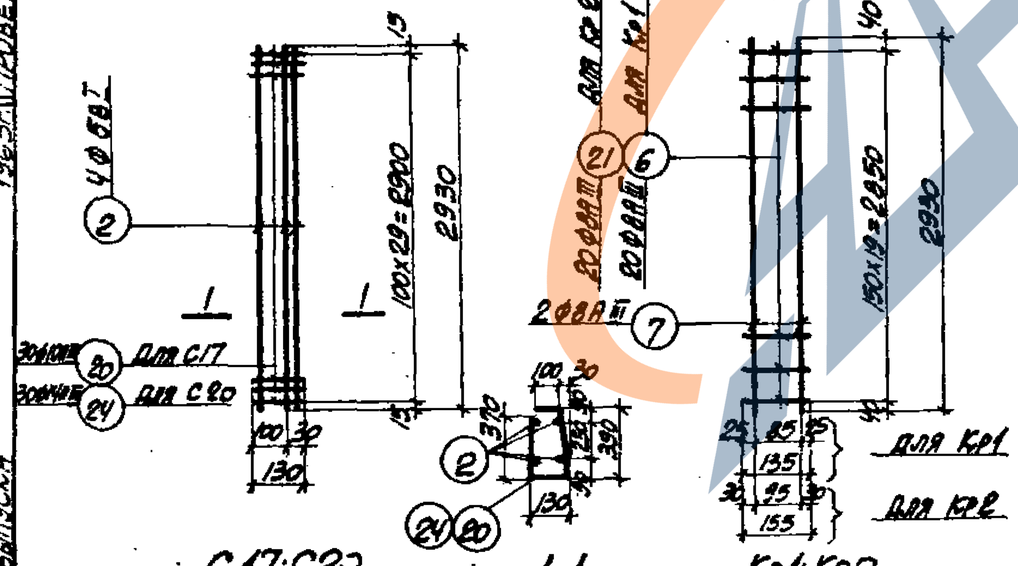

Спецификация арматуры на одну плиту

30

Марка плиты	Марка и схема каркасов или сеток	№ поз.	Эскиз	ф мм	Длина мм	Колич. шт. в одном каркасе или сетке	Колич. шт. в одной плите	Общая длина м
ПДТ1-1	С1 (шт. 1)	1	350 — 2070 — 350	10АIII	2770	30	30	83.0
		2	2930	5ВI	2930	11	11	32.2
	С2 (шт. 1)	2	См. выше	5ВI	2930	10	10	29.3
		3	100 — 2070 — 100	12АIII	2270	30	30	68.1
	С3 (шт. 2)	2	См. выше	5ВI	2930	4	8	23.4
		4	300 / 300 / 450	12АIII	1150	30	60	69.0
	С4 (шт. 2)	2	См. выше	5ВI	2930	4	8	23.4
		5	300 / 300	10АIII	810	30	60	48.6
	Кр1 (шт. 12)	6	135	8АIII	135	20	240	32.4
		7	2930	8АIII	2930	2	24	70.4

Примечание

Продолжение спецификации смотрите на листе 23.

Рук. группы	Безродный		
Гл. инженер	Гольдберг		
Гл. конструктор	Зорин		
Гл. инж. пр.	Копытин		
Нач. сектора	Баньос		
Нач. отдела	Слезкор		
Гл. инженер	Копытин		
Дата выпуска	1965г.		

Руководитель	Безродный		
Ст. инженер	Зорин		
Рассчитал	Плоских		
Исполнитель	Самарь		
Проверил	Самарь		

ТД 1965

Плиты длиной 1 м ПДТ1-1; ПДТ1-2; ПДТ2-1; ПДТ2-2; ПДТ3-1; ПДТ3-2. Арматурные сетки и каркасы. Спецификация арматуры

ИС-01-05 Выпуск 6 Лист 22

https://zavodgbi.com/

Спецификация арматуры на одну плиту

Марка плиты	Марка и колич. каркасов или сеток	№ поз.	Эскиз	Ф мм	Длина мм	Колич. шт. в одн. каркасе или сетке	Колич. шт. в одной плите	Общая длина м
ПДТ1-2	С5 (шт.1)	2	2930	5ВI	2930	10	10	29.3
		8	2070 (100 … 100)	14АIII	2270	30	30	68.1
	С6 (шт.1)	2	См. выше	5ВI	2930	11	11	32.2
		9	350 2070 350	14АIII	2770	30	30	83.0
	С7 (шт.2)	2	См. выше	5ВI	2930	4	8	23.4
		10	320 450 300	14АIII	1150	39	78	89.6
	С8 (шт.2)	2	См. выше	5ВI	2930	4	8	23.4
		11	300 110 320	14АIII	810	30	60	48.6
	Кр1 (шт.12)	6	135	8АIII	135	20	240	32.4
		7	2930	8АIII	2930	2	24	70.1
ПДТ2-1	С4 (шт.2)	5	300 110 320	10АIII	810	30	60	48.6
		2	См. выше	5ВI	2930	4	8	23.4
	С9 (шт.2)	2	—"—	5ВI	2930	4	8	23.4
		10	—"—	14АIII	1150.	30	60	69.0
	С10 (шт.1)	2	См. выше	5ВI	2930	12	12	35.2
		12	350 2370 350	12АIII	3070	30	30	92.0
	С11 (шт.1)	2	См. выше	5ВI	2930	12	12	35.2
		13	2370 (100 … 100)	12АIII	2570	30	30	77.1
	Кр1 (шт.12)	6	См. выше	8АIII	135	20	240	32.4
		7	—"—	8АIII	2930	2	24	70.1

Спецификация арматуры на одну плиту

Марка плиты	Марка и колич. каркасов или сеток	№ поз.	Эскиз	Ф мм	Длина мм	Колич. шт. в одн. каркасе или сетке	Колич. шт. в одной плите	Общая длина м
ПДТ2-2	С7 (шт.2)	2	См. выше	5ВI	2930	4	8	23.4
		10	—"—	14АIII	1150	39	78	89.6
	С8 (шт.2)	2	—"—	5ВI	2930	4	8	23.4
		11	—"—	14АIII	810	30	60	48.6
	С12 (шт.1)	2	—"—	5ВI	2930	12	12	35.2
		14	350 2370 350	14АIII	3070	30	30	92.0
	С13 (шт.1)	2	См. выше	5ВI	2930	12	12	35.2
		15	2370 (100 … 100)	14АIII	2570	30	30	77.1
	Кр1 (шт.12)	6	См. выше	8АIII	135	20	240	32.4
		7	—"—	8АIII	2930	2	24	70.1

Примечание

Окончание спецификации смотрите на листе 24.

Гл. инж. инст.	Козаровицкий	
Нач. отдела	Бандос	
Гл. констр. отд.	Слектор	
Гл. инж. пр.	Копштейн	
Дата выпуска		1965 г.
Рук. группы	Бродский	
Ст. инженер	Поляк	
Рассчитал	Зорин	
Исполнитель	Лапкун	
Проверил	Свирь	

ТА 1965

Плиты днища ПДТ1-1; ПДТ1-2; ПДТ2-1; ПДТ2-2; ПДТ3-1; ПДТ3-2. Спецификация арматуры

ИС-01-05 Выпуск 6 Лист 23

Спецификация арматуры на одну плиту

Марка плиты	Марка и колич. каркасов или сеток	№ поз.	Эскиз	Ф мм	Длина мм	Колич. шт. в одн. каркасе или сетке	Колич. шт. в одной плите	Общая длина м
ПДТ3-1	С14 (шт.1)	2	2930	5ВI	2930	14	14	41.0
		16	420 2750 420	12АIII	3590	30	30	107.7
	С15 (шт.1)	17	См. выше	6АI	2930	13	13	38.1
		18	120 2750 120	16АIII	2990	30	30	89.7
	С16 (шт.2)	2	См. выше	5ВI	2930	4	8	23.4
		19	390 400 350	12АIII	1240	30	60	74.3
	С17 (шт.2)	2	См. выше	5ВI	2930	4	8	23.4
		20	370 130 390	10АIII	990	30	60	59.4
	Кр2 (шт.12)	7	2930	8АIII	2930	2	24	70.1
		21	155	8АIII	155	20	240	37.2
ПДТ3-2	С15 (шт.1)	17	См. выше	6АI	2930	13	13	38.1
		18	—"—	16АIII	2990	30	30	89.7
	С18 (шт.1)	2	—"—	5ВI	2930	14	14	41.0
		22	420 2750 420	14АIII	3590	30	30	107.7
	С19 (шт.2)	2	См. выше	5ВI	2930	4	8	23.4
		23	350 100 350	14АIII	1240	39	78	101.0
	С20 (шт.2)	2	См. выше	5ВI	2930	4	8	23.4
		24	370 130 390	14АIII	990	30	60	59.4
	Кр2 (шт.12)	7	См. выше	8АIII	2930	2	24	70.1
		21	—"—	8АIII	155	20	240	37.2

Выборка стали на одну плиту, кг

Марка плиты	Сталь класса А-III по ГОСТ 5781-61						Холоднотянутая проволока класса В-I по ГОСТ 6727-53		Сталь класса А-I по ГОСТ 5781-61					Всего
	Ф мм					Итого	Ф мм	Итого	Ф мм				Итого	
	8АIII	10АIII	12АIII	14АIII	16АIII		5ВI		Ф6АI	10АI	14АI	16АI		
ПДТ1-1	40.6	30.0	195.6	—	—	266.2	16.7	16.7	—	0.4	8.0	—	8.4	291.3
ПДТ1-2	40.6	—	—	349.9	—	390.5	16.7	16.7	—	0.4	8.0	—	8.4	415.6
ПДТ2-1	40.6	30.0	150.2	83.5	—	304.3	18.0	18.0	—	0.4	8.0	—	8.4	330.7
ПДТ2-2	40.6	—	—	371.8	—	412.4	18.0	18.0	—	0.4	8.0	—	8.4	438.8
ПДТ3-1	42.5	36.6	161.8	—	142.0	382.9	13.5	13.5	8.5	0.4	—	11.6	20.5	416.9
ПДТ3-2	42.5	—	—	323.6	142.0	508.1	13.5	13.5	8.5	0.4	—	11.6	20.5	542.1

Гл. инж. инст.	Коваровицкий	Рук. группы	Бродский
Нач. отдела	Бандос	Ст. инженер	Поляк
Гл. констр. отд.	Спектор	Рассчитал	Зорин
Гл. инж. пр.	Копштейн	Исполнитель	Лапкун
Дата выпуска		Проверил	Свирь

ТА 1965

Плиты днища ПДТ1-1; ПДТ1-2; ПДТ2-1; ПДТ2-2; ПДТ3-1; ПДТ3-2. Спецификация арматуры

ИС-01-05 Выпуск 6 Лист 24

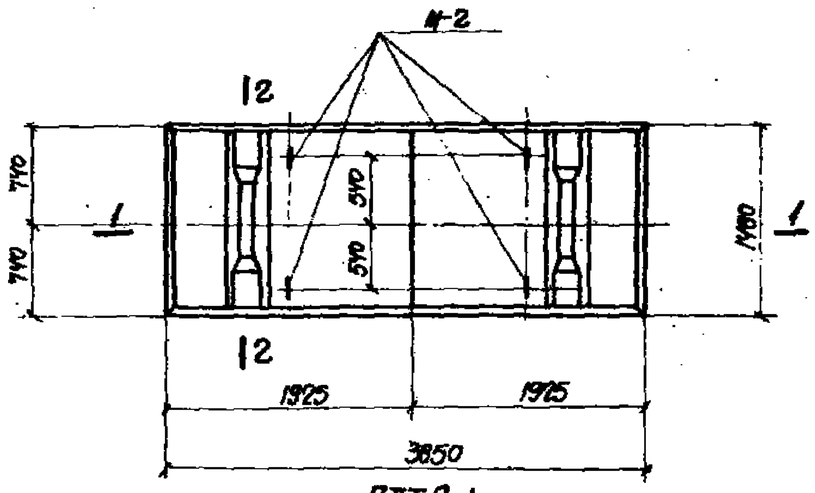

ПДТ 9-1
ПДТ 9-2

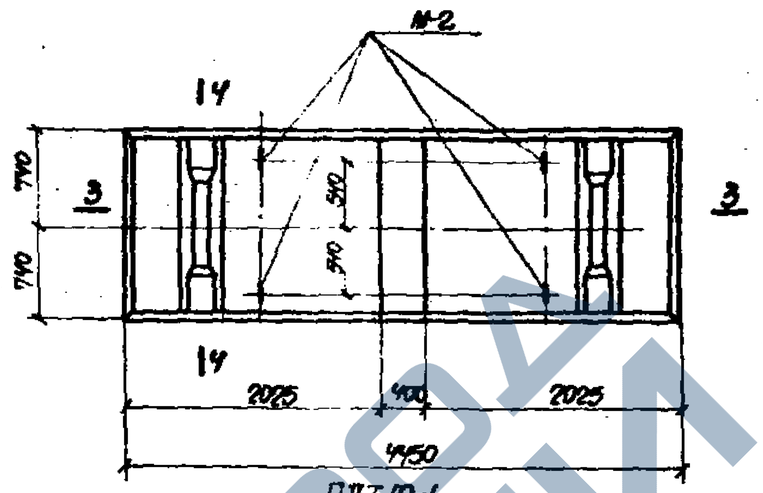

ПДТ 10-1
ПДТ 10-2

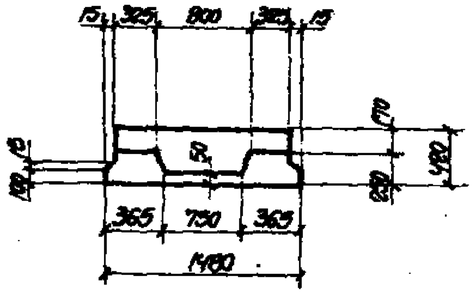

2-2

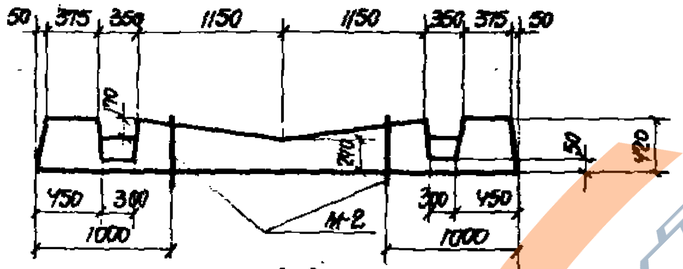

1-1

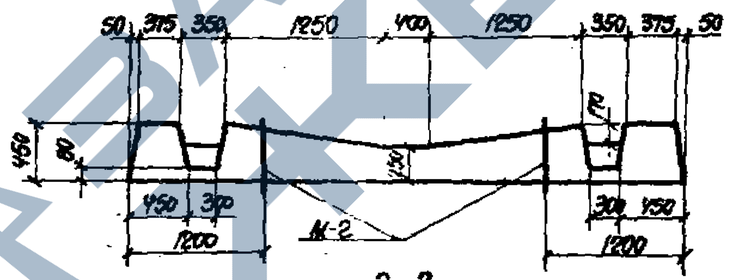

3-3

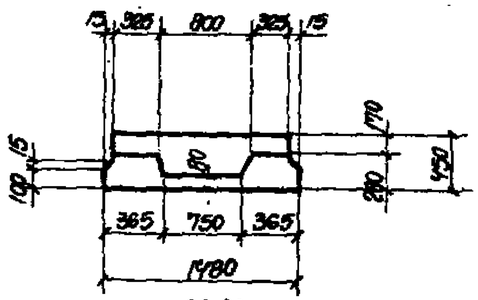

4-4

Показатели на одну плиту

Марка плиты	Вес т	Марка бетона	Объем бетона м³	Расход стали кг
ПДТ9-1	4.5	300	1.79	174.7
ПДТ9-2	4.5	300	1.79	211.9
ПДТ10-1	5.5	300	2.20	191.8
ПДТ10-2	5.5	300	2.20	239.7

Выборка закладных элементов на одну плиту

Марка плиты	Марка закладного элемента	Количество штук	№ листа
ПДТ9-1	М-2	4	49, Вып.2
ПДТ9-2	М-2	4	49, Вып.2
ПДТ10-1	М-2	4	49, Вып.2
ПДТ10-2	М-2	4	49, Вып.2

Примечания

1. Армирование плит, арматурные сетки и спецификация арматуры приведены на листах 26÷29.
2. Деталь установки закладного элемента М-2 приведена на листе 48 выпуска 2.

Гл. инж. инст.		
Нач. отдела	Бакулов	
Гл. констр. отд.	Сапожников	
Гл. инж. пр.	Коштенко	
Плиты выпуска		1965г

Рук. группы	Ст. инженер	Исполнитель
Бродский	Полях	Полях
Лапкун	Савов	

Плиты днища ПДТ9-1; ПДТ9-2; ПДТ10-1; ПДТ10-2.
Опалубочный чертеж

ТП 1965

ИС-01-05	
Выпуск 6	
Лист	25

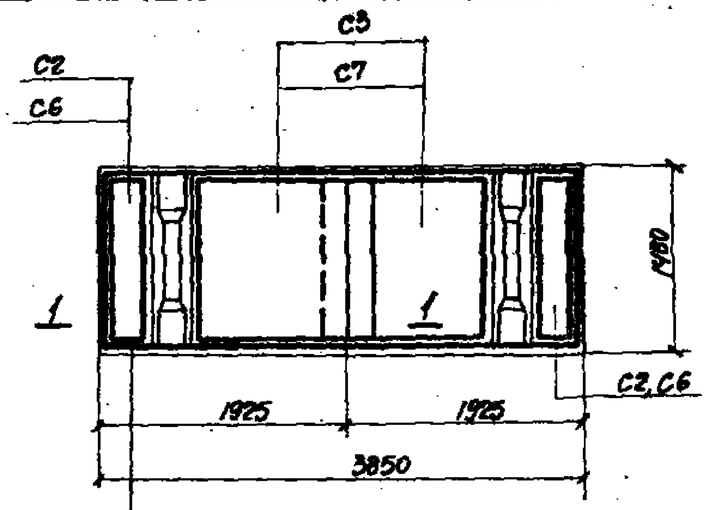

ПДТ 9-1; ПДТ 9-2
План верхних сеток

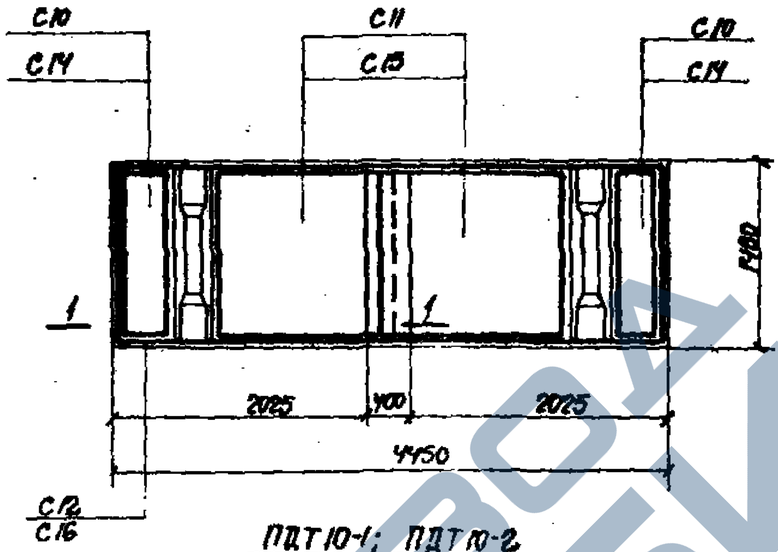

ПДТ 10-1; ПДТ 10-2
План верхних сеток

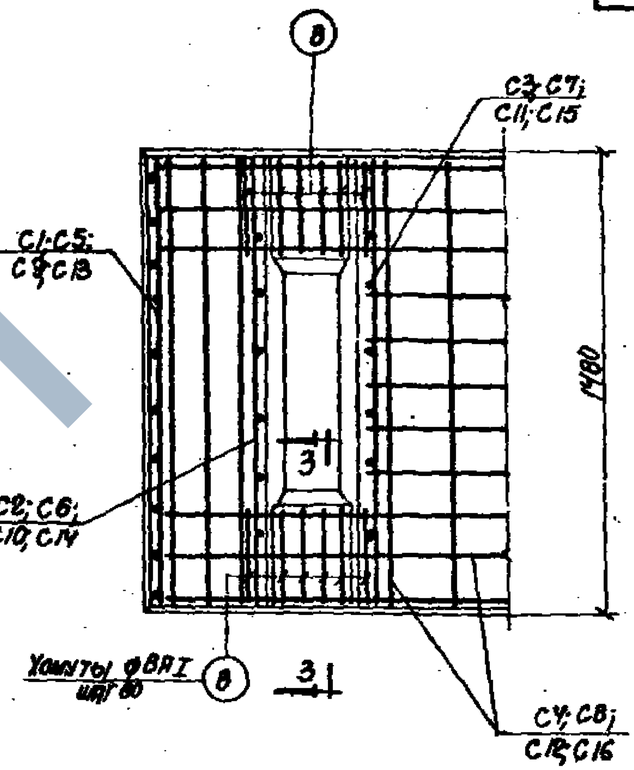

2-2

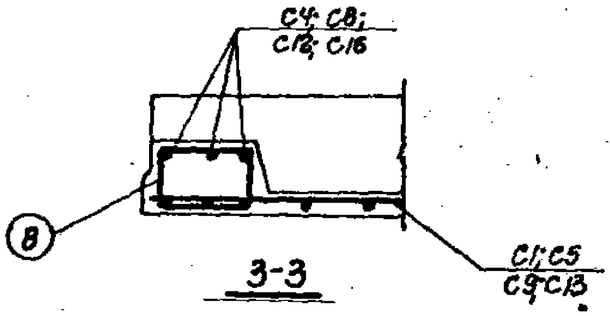

3-3

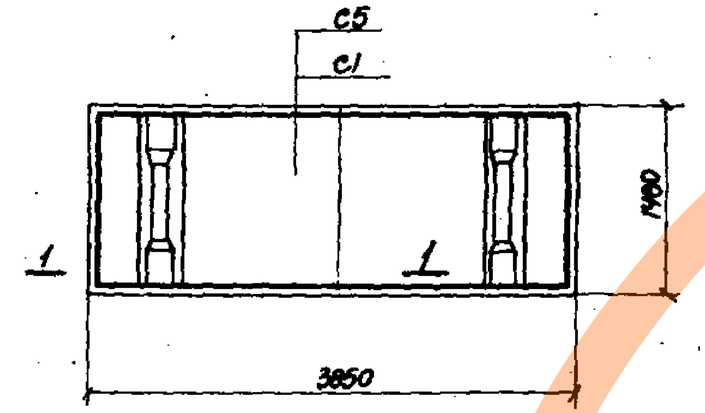

ПДТ 9-1; ПДТ 9-2
План нижних сеток

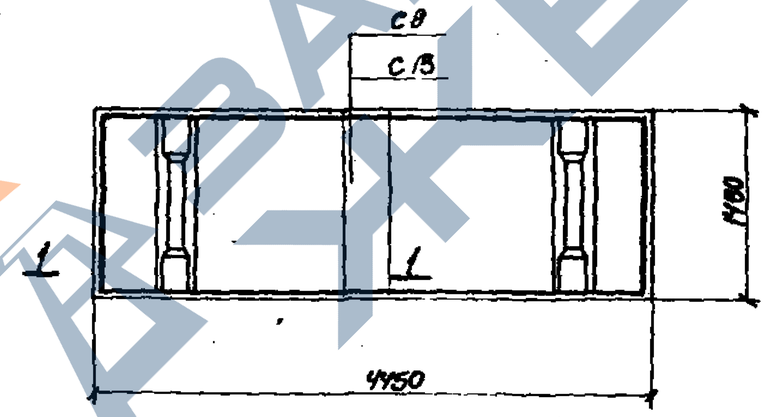

ПДТ 10-1; ПДТ 10-2
План нижних сеток

С2 для ПДТ 9-1
С6 для ПДТ 9-2
С10 для ПДТ 10-1
С14 для ПДТ 10-2

С3 для ПДТ 9-1
С7 для ПДТ 9-2
С11 для ПДТ 10-1
С15 для ПДТ 10-2

С4 для ПДТ 9-1
С8 для ПДТ 9-2
С12 для ПДТ 10-1
С16 для ПДТ 10-2

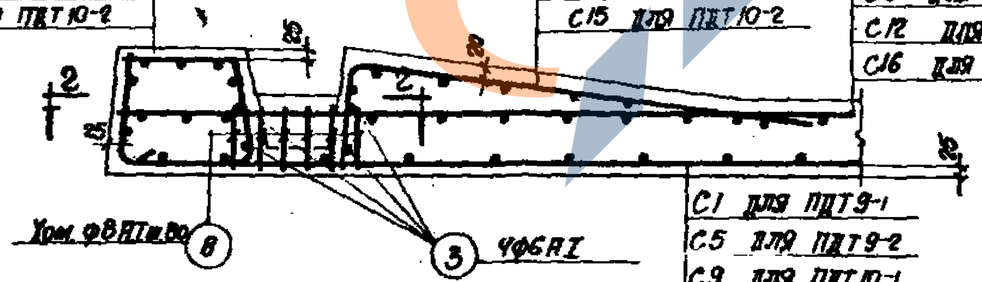

1-1

С1 для ПДТ 9-1
С5 для ПДТ 9-2
С9 для ПДТ 10-1
С13 для ПДТ 10-2

Примечание

Данный лист рассматривать совместно с листами 25, 27, 28, 29

ГИП института	Кодировщикин		
Нач. отдела	Бандос		
Гл. констр. отд.	Спектор		
Гл. инж. пр.	Коптелян		
Рук. группы	Бродский		
Ст. инженер	Полук		
Рассчитал	Полус		
Исполнитель	Шапкин		
Проверил	Сапрк		
Дата выпуска	1965г.		

ТД 1965

Плиты днища ПДТ 9-1; ПДТ 9-2; ПДТ 10-1; ПДТ 10-2.
Армирование

ИС-01-05
Выпуск 6
Лист 26

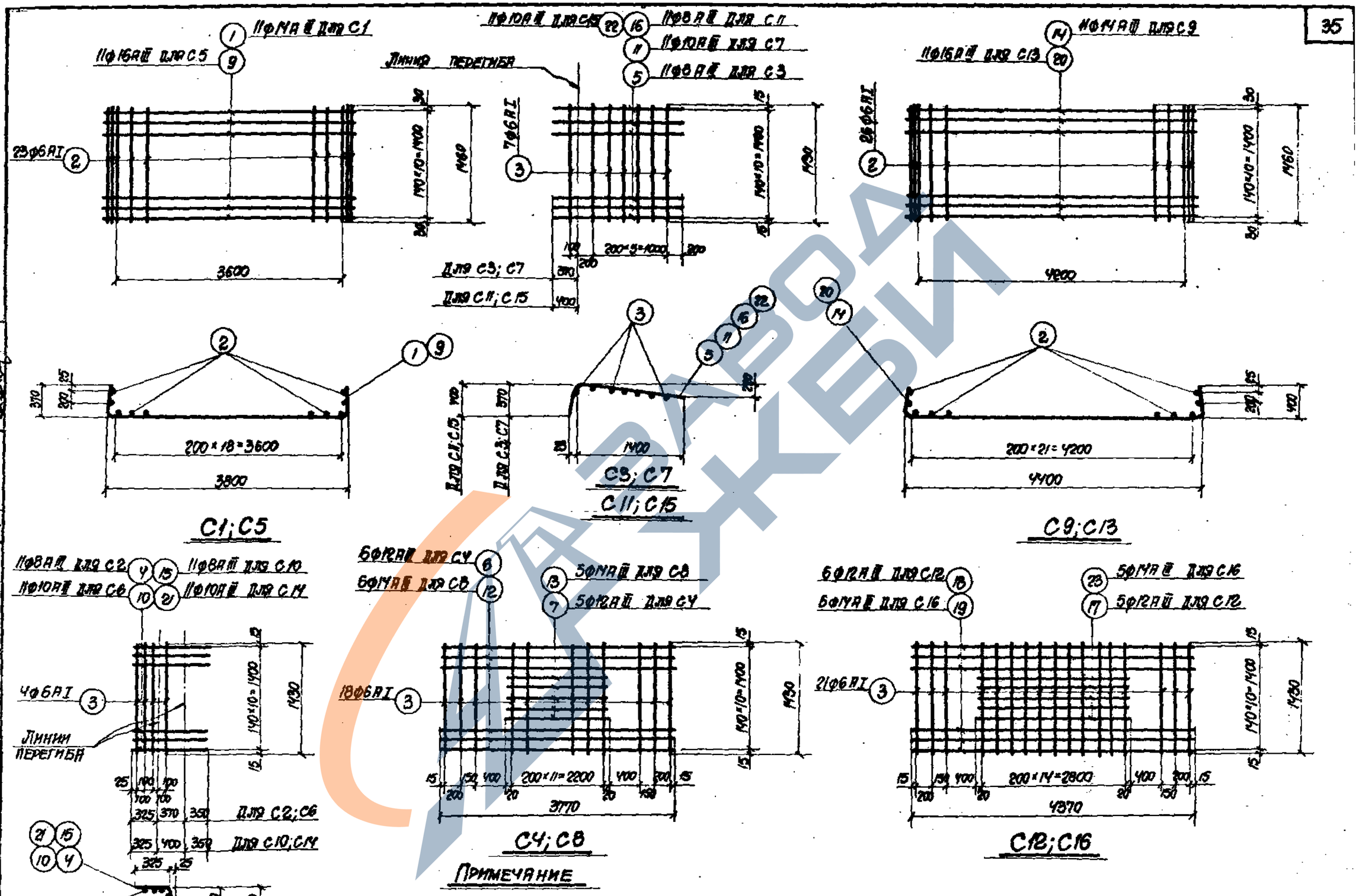

Примечание

Спецификация арматуры приведена на листах 28, 29

ТА 1965	Плиты днища ПДТ9-1; ПДТ9-2; ПДТ10-1; ПДТ10-2. Арматурные сетки	ИС-01-05
		Выпуск 6
		Лист 27

Гл. инж. инст. Дроздский
Нач. отдела Поляк
Гл. констр. отд. Поляк
Гл. инж. пр. Лапкин
Дата выпуска 1965 г.
Рук. группы Ст. инженер Рассчитал Исполнитель Проверил
Сотрудники Бандос Спектор Комштейн

Спецификация арматуры на одну плиту

Марка плиты	Марка и колич. каркасов или сеток	№ поз.	Эскиз	Ф мм	Длина мм	Колич. шт. в одн. каркасе или сетке	Колич. шт. в одной плите	Общая длина м
ПДТ9-1	С1 (шт. 1)	1	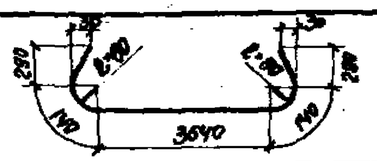	14АIII	4500	11	11	49.5
		2	1460	6АI	1460	23	23	33.6
	С2 (шт. 2)	3	1430	6АI	1430	4	8	11.4
		4	1045	8АIII	1045	11	22	23.0
	С3 (шт. 2)	3	См. выше	6АI	1430	7	14	20.0
		5	1770	8АIII	1770	11	22	38.9
	С4 (шт. 1)	3	См. выше	6АI	1430	18	18	25.7
		6	3770	12АIII	3770	6	6	22.6
		7	2240	12АIII	2240	5	5	11.2
	Отдельные стержни	8	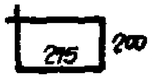	8АI	1100	—	24	26.4
		3	См. выше	6АI	1430	—	8	11.4
ПДТ9-2	С5 (шт. 1)	2	См. выше	6АI	1460	23	23	33.6
		9		16АIII	4500	11	11	49.5
	С6 (шт. 2)	3	См. выше	6АI	1430	4	8	11.4
		10	1045	10АIII	1045	11	22	23.0

Спецификация арматуры на одну плиту

Марка плиты	Марка и колич. каркасов или сеток	№ поз.	Эскиз	Ф мм	Длина мм	Колич. шт. в одн. каркасе или сетке	Колич. шт. в одной плите	Общая длина м
ПДТ9-2 (окончание)	С7 (шт. 2)	3	См. выше	6АI	1430	7	14	20.0
		11	1770	10АIII	1770	11	22	38.9
	С8 (шт. 1)	3	См. выше	6АI	1430	18	18	25.7
		12	3770	14АIII	3770	6	6	22.6
		13	2240	14АIII	2240	5	5	11.2
	Отдельные стержни	3	См. выше	6АI	1430	—	8	11.4
		8	— " —	8АI	1100	—	24	26.4

Примечание

Окончание спецификации смотрите на листе 29

Гл. инж. инст.	Козаровицкий	Рук. группы	Бродский
Нач. отдела	Бандос	Ст. инженер	Поляк
Гл. констр. отд.	Спектор	Рассчитал	Поляк
Гл. инж. пр.	Копштейн	Исполнитель	Лапкун
Дата выпуска	1965 г.	Проверил	Свирь

ТД 1965

Плиты днища ПДТ9-1; ПДТ9-2; ПДТ10-1; ПДТ10-2. Спецификация арматуры

ИС-01-05 Выпуск 6 Лист 28

Спецификация арматуры на одну плиту

Марка плиты	Марка и колич. каркасов или сеток	№ поз.	Эскиз	Ф мм	Длина мм	Колич. шт. в одн. каркасе или сетке	Колич. шт. в одной плите	Общая длина м
ПДТ10-1	С9 (шт. 1)	14	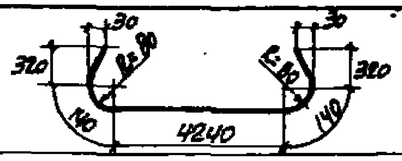	14АIII	5160	11	11	56.8
		2	1460	6АI	1460	26	26	38.0
	С10 (шт. 2)	3	1430	6АI	1430	4	8	11.4
		15	1075	8АIII	1075	11	22	23.6
	С11 (шт. 2)	3	См. выше	6АI	1430	7	14	20.0
		16	1800	8АIII	1800	11	22	39.6
	С12 (шт. 1)	3	См. выше	6АI	1430	21	21	30.0
		17	2840	12АIII	2840	5	5	14.2
		18	4370	12АIII	4370	6	6	26.2
	Отдельные стержни	3	См. выше	6АI	1430	—	8	11.4
		8	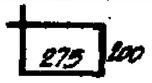	8АI	1100	—	24	26.4
ПДТ10-2	С16 (шт. 1)	3	См. выше	6АI	1430	21	21	30.0
		23	2840	14АIII	2840	5	5	14.2
		19	4370	14АIII	4370	6	6	26.2
	С13 (шт. 1)	2	См. выше	6АI	1460	26	26	38.0
		20	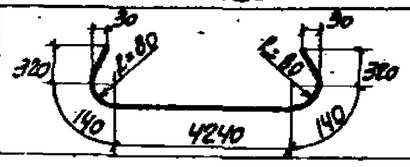	16АIII	5160	11	11	56.8

Спецификация арматуры на одну плиту

Марка плиты	Марка и колич. каркасов или сеток	№ поз.	Эскиз	Ф мм	Длина мм	Колич. шт. в одн. каркасе или сетке	Колич. шт. в одной плите	Общая длина м
ПДТ10-2 (окончание)	С14 (шт. 2)	3	См. выше	6АI	1430	4	8	11.4
		21	1075	10АIII	1075	11	22	23.6
	С15 (шт. 2)	3	См. выше	6АI	1430	7	14	20.0
		22	1800	10АIII	1800	11	22	39.6
	Отдельные стержни	3	См. выше	6АI	1430	—	8	11.4
		8	— " —	8АI	1100	—	24	26.4

Выборка стали на одну плиту, кг

Марка плиты	Сталь класса А-III по ГОСТ 5781-61, Ф мм: 8АIII	10АIII	12АIII	14АIII	16АIII	Итого	Сталь класса А-I по ГОСТ 5781-61, Ф мм: 6АI	8АI	16АI	32АI	Итого	Всего
ПДТ9-1	24.4	—	30.1	59.8	—	114.3	22.7	10.5	9.6	17.6	60.4	174.7
ПДТ9-2	—	38.4	—	40.9	78.2	157.5	22.7	10.5	9.6	17.6	60.4	217.9
ПДТ10-1	25.0	—	35.8	68.7	—	129.5	24.6	10.5	9.6	17.6	62.3	191.8
ПДТ10-2	—	38.8	—	48.9	89.7	177.4	24.6	10.5	9.6	17.6	62.3	239.7

Нач. отдела	Бандос	
Гл. констр. отд.	Спектор	
Гл. инж. пр.	Копштейн	
Дата выпуска	1965 г.	
Ст. инженер	Поляк	
Рассчитал	Поляк	
Исполнитель	Лапкун	
Проверил	Свирь	

ТА 1965

Плиты днища ПДТ9-1; ПДТ9-2; ПДТ10-1; ПДТ10-2. Спецификация арматуры

ИС-01-05 Выпуск 6 Лист 29

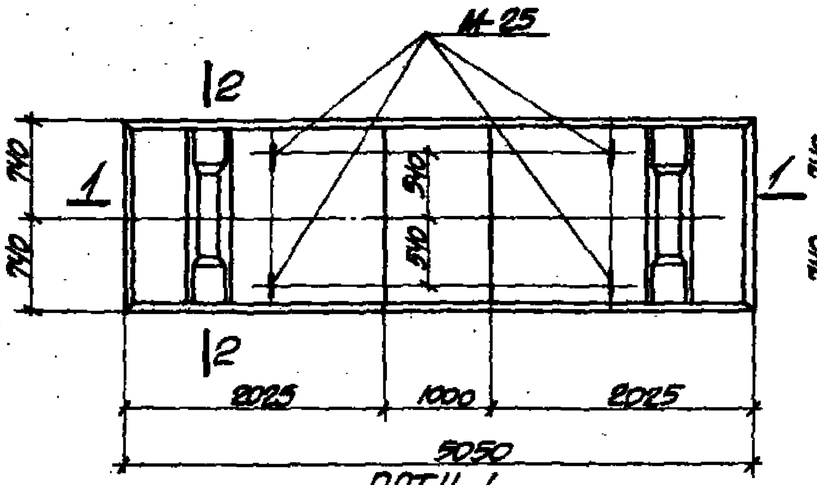

ПДТ 11-1
ПДТ 11-2

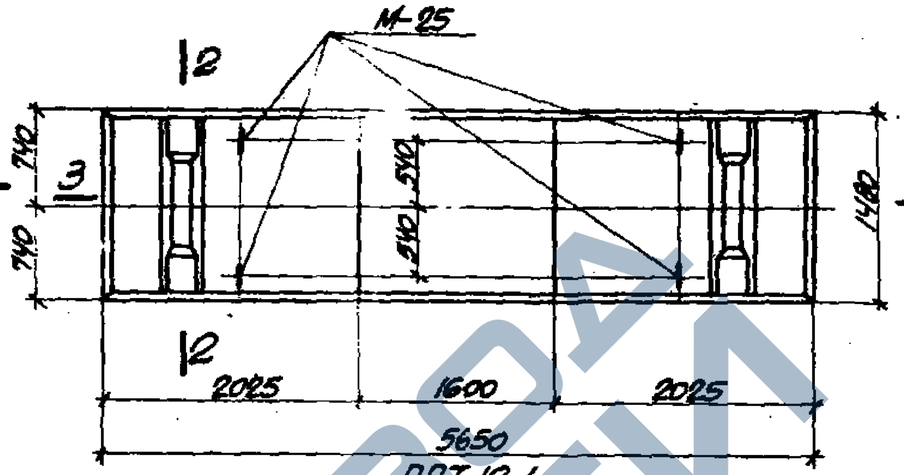

ПДТ 12-1
ПДТ 12-2

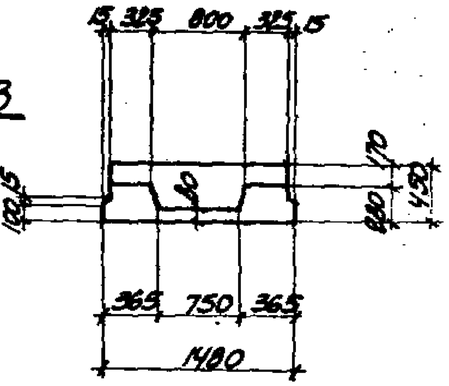

2-2

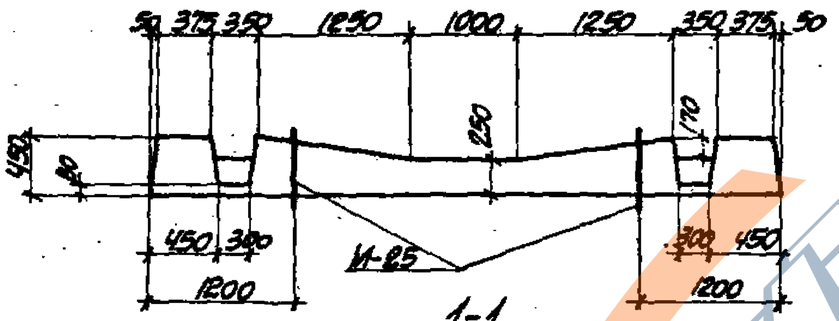

1-1

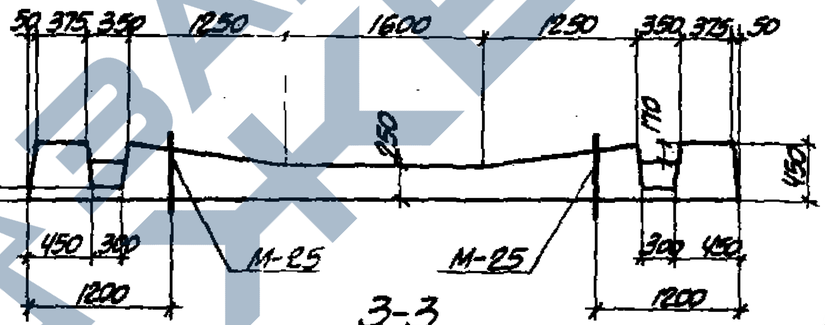

3-3

ПРИМЕЧАНИЯ

1. Армирование плит, арматурные сетки и спецификация арматуры приведены на листах 31, 32, 33, 34.
2. Деталь установки закладного элемента М-25 аналогична детали установки элементов М-1, М-2, приведенной на листе 48 выпуска 2.

ПОКАЗАТЕЛИ НА ОДНУ ПЛИТУ

Марка плиты	Вес т	Марка бетона	Объем бетона м³	Расход стали кг
ПДТ 11-1	6.1	300	2.42	217.0
ПДТ 11-2	6.1	300	2.42	312.0
ПДТ 12-1	6.6	300	2.64	246.1
ПДТ 12-2	6.6	300	2.64	363.3

ВЫБОРКА ЗАКЛАДНЫХ ЭЛЕМЕНТОВ НА ОДНУ ПЛИТУ

Марка плиты	Марка закладного элемента	Количество штук	№ листа
ПДТ 11-1	М-25	4	69
ПДТ 11-2	М-25	4	
ПДТ 12-1	М-25	4	
ПДТ 12-2	М-25	4	

Гл. инж. инст.	Козаровицкий	Рук. группы	Бродский
Нач. отдела	Бандос	Ст. инженер	Поляк
Гл. констр. отд.	Спектор	Рассчитал	Поляк
Гл. инж. пр.	Копштейн	Исполнитель	Лапкун
Дата выпуска	1965 г.	Проверил	Свирь

ТА 1965

Плиты днища ПДТ 11-1; ПДТ 11-2; ПДТ 12-1; ПДТ 12-2. Опалубочный чертеж

ИС-01-05
Выпуск 6
Лист 30

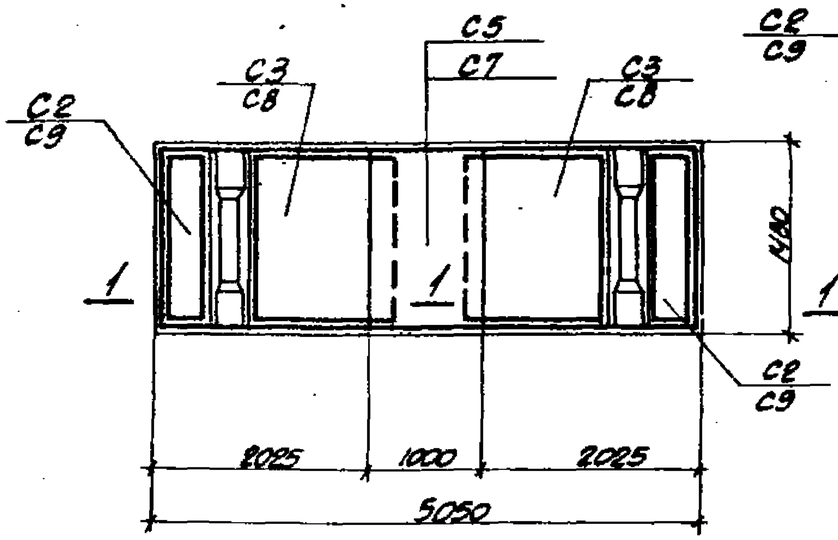

ПДТ 11-1; ПДТ 11-2
План верхних сеток

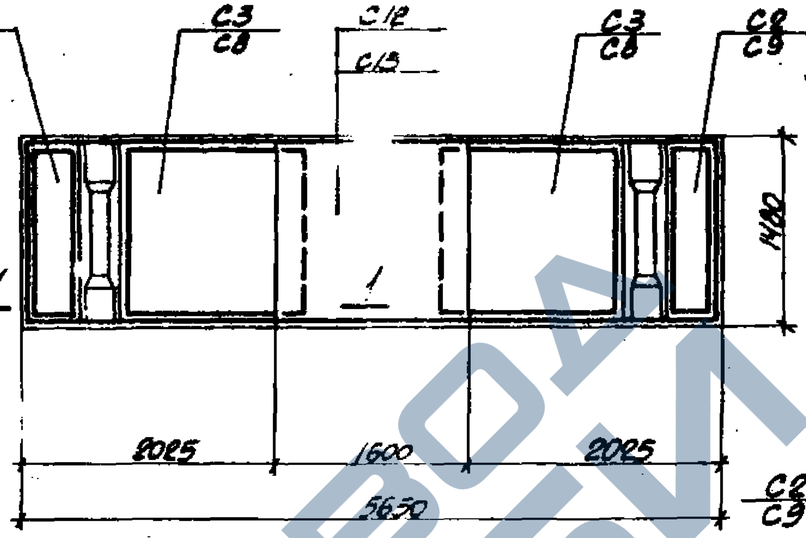

ПДТ 12-1; ПДТ 12-2
План верхних сеток

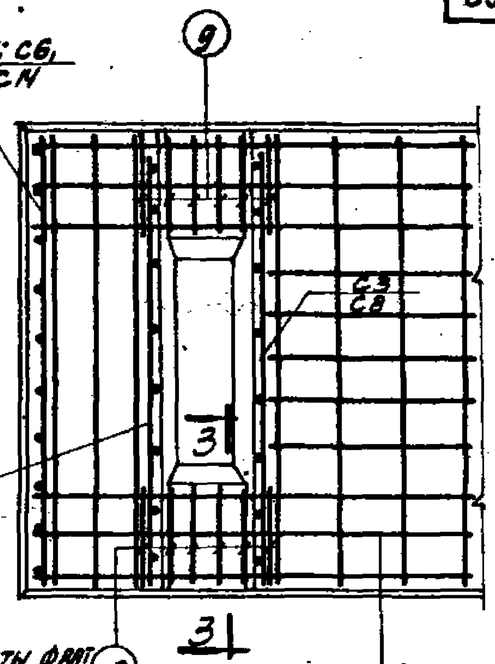

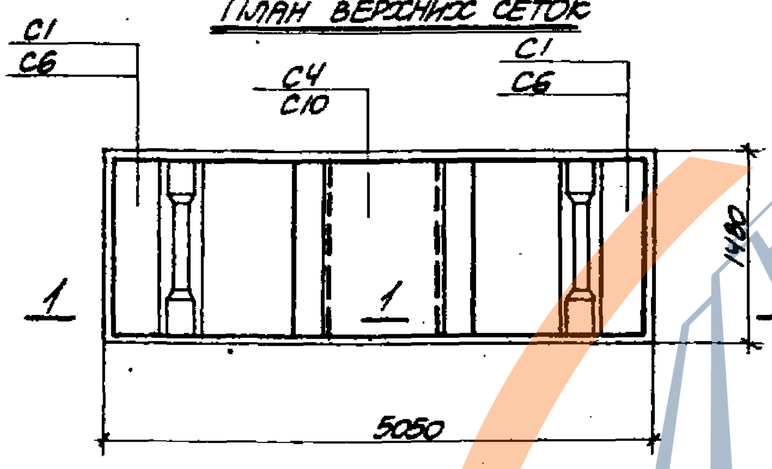

ПДТ 11-1; ПДТ 11-2
План нижних сеток

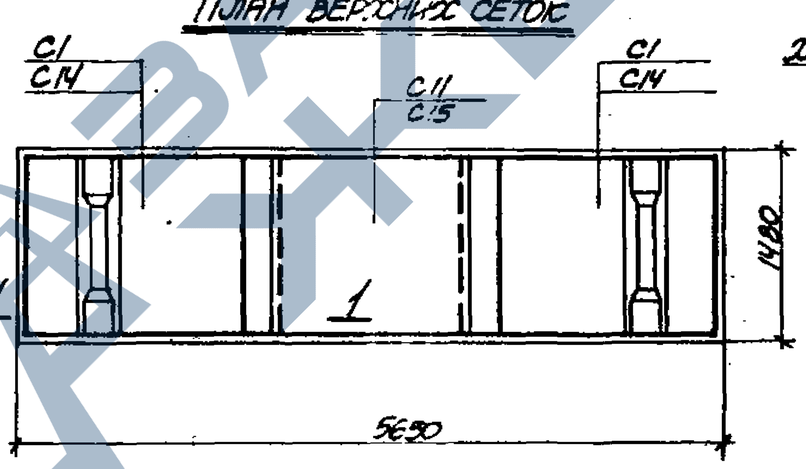

ПДТ 12-1; ПДТ 12-2
План нижних сеток

С1 для ПДТ 11-1; ПДТ 12-1
С6 для ПДТ 11-2
С14 для ПДТ 12-2

С2 для ПДТ 11-1; плиты
С9 для ПДТ 11-2; ПДТ 12-2

С3 для ПДТ 11-1; ПДТ 12-1
С8 ПДТ 11-2; ПДТ 12-2

С5 для ПДТ 11-1
С7 для ПДТ 11-2
С12 для ПДТ 12-1
С13 для ПДТ 12-2

С4 для ПДТ 11-1
С10 для ПДТ 11-2
С11 для ПДТ 12-1
С15 для ПДТ 12-2

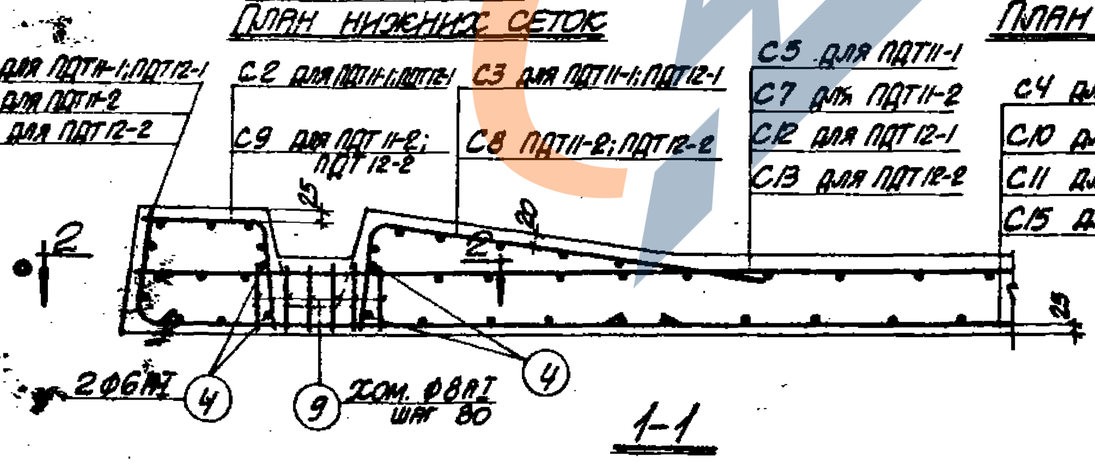

1-1

2-2

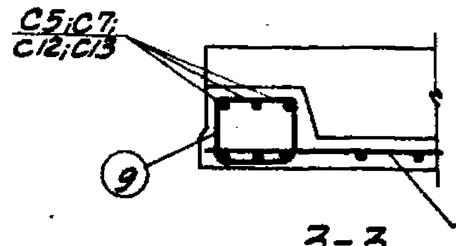

3-3

Примечание

Данный лист рассматривать совместно с листами 30, 32, 33, 34.

ТД 1965

Плиты днища ПДТ 11-1; ПДТ 11-2; ПДТ 12-1; ПДТ 12-2. Армирование

ИС-01-05
Выпуск 6
Лист 31

Гл. инж. инст. Козаровицкий
Нач. отдела Баладос
Гл. конструктор Спектор
Гл. инж. пр. Копытейн
Дата выпуска 1965г.

Рук. группы Бродский
Ст. инженер Поляк
Рассчитал Поляк
Исполнитель Лапкин
Проверил Семяб

ЗАВОД ЖБИ

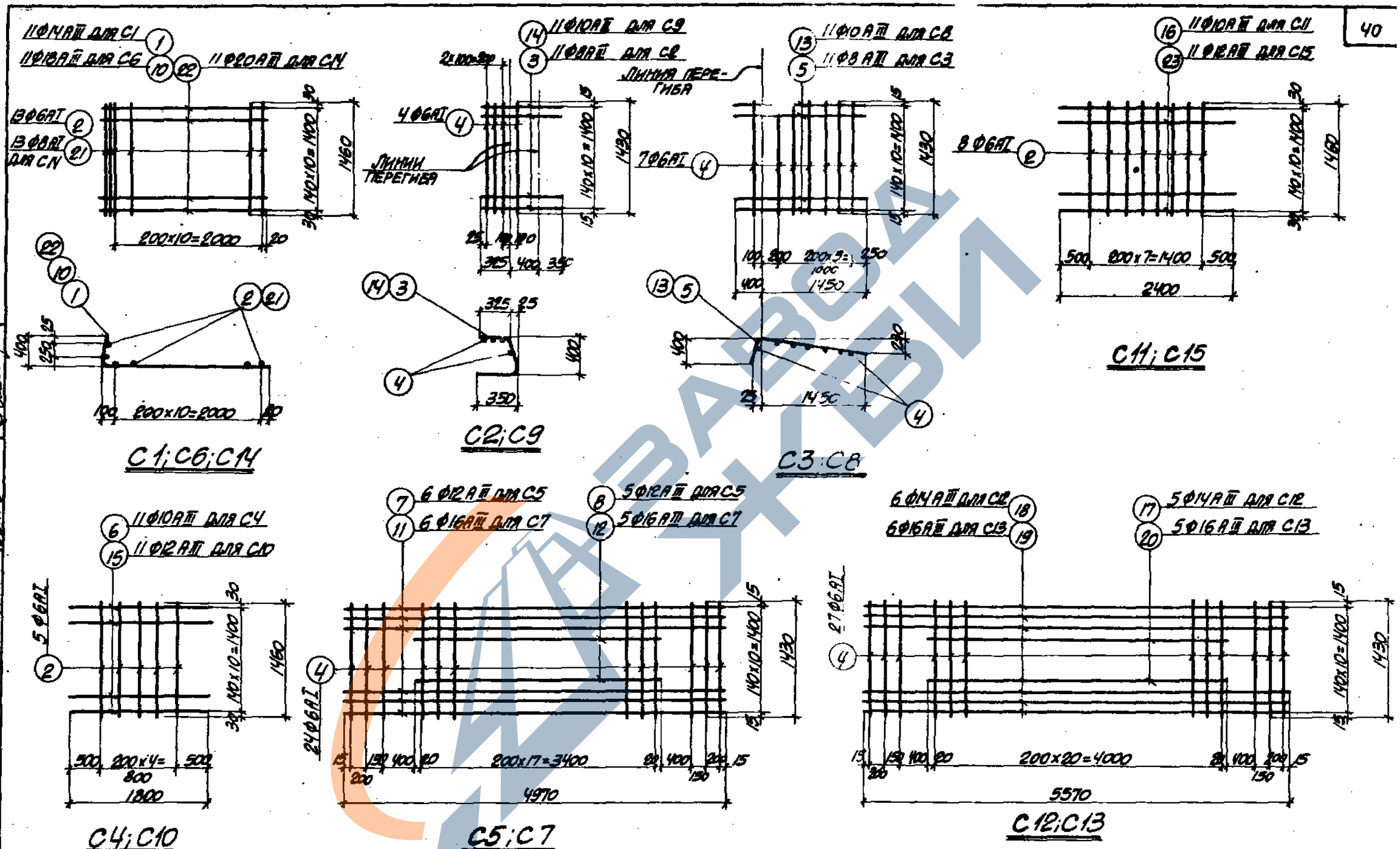

Примечание

Спецификация арматуры приведена на листах 33, 34

ТА 1965	Плиты днища ПДТ11-1; ПДТ11-2, ПДТ12-1; ПДТ12-2. Арматурные сетки	ИС-01-05 Выпуск 6 Лист 32

Гл. инж. инст.	Козаровицкий	Рук. группы	Бродский
Нач. отдела	Бандос	Ст. инженер	Поляк
Гл. констр. отд.	Спектор	Рассчитал	Поляк
Гл. инж. пр.	Копштейн	Исполнитель	Лапкун
Дата выпуска	1965 г.	Проверил	Свирь

Спецификация арматуры на одну плиту

Марка плиты	Марка и колич. каркасов или сеток	№ поз.	Эскиз	ф мм	Длина мм	Колич. шт. в одн. каркасе или сетке	Колич. шт. в одной плите	Общая длина м
ПДТ11-1	С1 (шт. 2)	1	30, 320, R=80, 140, 2090	14АIII	2500	11	22	55.0
		2	1460	6АI	1460	13	26	38.0
	С2 (шт. 2)	3	1075	8АIII	1075	11	22	23.7
		4	1430	6АI	1430	4	8	11.4
	С3 (шт. 2)	4	См. выше	6АI	1430	7	14	20.0
		5	1850	8АIII	1850	11	22	40.7
	С4 (шт. 1)	2	См. выше	6АI	1460	5	5	7.3
		6	1800	10АIII	1800	11	11	19.8
	С5 (шт. 1)	4	См. выше	6АI	1430	24	24	34.4
		7	4970	12АIII	4970	6	6	29.8
		8	3440	12АIII	3440	5	5	17.2
	Отдельные стержни	4	См. выше	6АI	1430	–	8	11.4
		9	275, 200	8АI	1160	–	24	27.8
ПДТ11-2	С6 (шт. 2)	2	См. выше	6АI	1460	13	26	38.0
		10	300, R=100, 170, 2020	18АIII	2490	11	22	54.8
	С7 (шт. 1)	4	См. выше	6АI	1430	24	24	34.4
		11	4970	16АIII	4970	6	6	29.8
		12	3440	16АIII	3440	5	5	17.2
	С8 (шт. 2)	4	См. выше	6АI	1430	7	14	20.0
		13	1850	10АIII	1850	11	22	40.7
	С9 (шт. 2)	4	См. выше	6АI	1430	4	8	11.4
		14	1075	10АIII	1075	11	22	23.7

Спецификация арматуры на одну плиту

Марка плиты	Марка и колич. каркасов или сеток	№ поз.	Эскиз	ф мм	Длина мм	Колич. шт. в одн. каркасе или сетке	Колич. шт. в одной плите	Общая длина м
ПДТ11-2 (окончание)	С10 (шт. 1)	2	См. выше	6АI	1460	5	5	7.3
		15	1800	12АIII	1800	11	11	19.8
	Отдельные стержни	4	См. выше	6АI	1430	–	8	11.4
		9	"	8АI	1160	–	24	27.8

Примечание

Окончание спецификации смотрите на листе 34

Гл. инж. проекта — Бродский
Нач. отдела — Поляк
Гл. конструктор — Поляк
Гл. инж. пр. — Лапсун
Дата выпуска 1965 г.
Рук. группы — Бродский
Ст. инженер — Поляк
Рассчитал — Лапсун
Исполнитель — Самрь
Проверил
Согласовано
Госстрой СССР
Госгражданстрой
Госпромстрой
Госкомитет по делам строительства при Госстрое СССР
Госкомитет по гражданскому строительству и архитектуре при Госстрое СССР
Госкомитет по промышленному строительству при Госстрое СССР
Госкомитет по делам строительства при Госстрое РСФСР
Госкомитет по гражданскому строительству и архитектуре при Госстрое РСФСР
Госкомитет по промышленному строительству при Госстрое РСФСР
Госкомитет по делам строительства при Госстрое Украинской ССР
Госкомитет по гражданскому строительству и архитектуре при Госстрое Украинской ССР
Госкомитет по промышленному строительству при Госстрое Украинской ССР
Госкомитет по делам строительства при Госстрое Белорусской ССР
Госкомитет по гражданскому строительству и архитектуре при Госстрое Белорусской ССР
Госкомитет по промышленному строительству при Госстрое Белорусской ССР
Госкомитет по делам строительства при Госстрое Казахской ССР
Госкомитет по гражданскому строительству и архитектуре при Госстрое Казахской ССР
Госкомитет по промышленному строительству при Госстрое Казахской ССР
Гл. инж. отдела — Баньос
Гл. констр. отд. — Слектор
Гл. инж. пр. — Копштейн
Дата выпуска

ТД 1965

Плиты днища ПДТ11-1; ПДТ11-2; ПДТ12-1; ПДТ12-2
Спецификация арматуры

ИС-01-05
Выпуск 6
Лист 33

https://zavodjbi.com/

Спецификация арматуры на одну плиту

Марка плиты	Марка и колич. каркасов или сеток	№ поз.	Эскиз	Ф мм	Длина мм	Колич. шт. в одном каркасе или сетке	Колич. шт. в одной плите	Общая длина м
ПДТ12-1	С1 (шт. 2)	1	См. плиту ПДТ11-1	IIIАII	2500	11	22	55.0
		2		6АI	1460	13	26	38.0
	С2 (шт. 2)	3	См. плиту ПДТ11-1	8АIII	1075	11	22	23.7
		4		6АI	1430	4	8	11.4
	С3 (шт. 2)	4	См. плиту ПДТ11-1	6АI	1430	7	14	20.0
		5		8АIII	1850	11	22	40.7
	С11 (шт. 1)	2	1460	6АI	1460	8	8	11.7
		16	2400	IOАIII	2400	11	11	26.4
	С12 (шт. 1)	4	1430	6АI	1430	27	27	38.6
		17	4040	14АIII	4040	5	5	20.2
		18	5570	14АIII	5570	6	6	33.4
	Отдельные стержни	4	См. плиту ПДТ11-1	6АI	1430	–	8	11.4
		9		8АI	1160	–	24	27.8
ПДТ12-2	С8 (шт. 2)	4	См. плиту ПДТ11-2	6АI	1430	7	14	20.0
		13		IOАIII	1850	11	22	40.7
	С9 (шт. 2)	4	См. плиту ПДТ11-2	6АI	1430	4	8	11.4
		14		IOАIII	1075	11	22	23.7
	С13 (шт. 1)	4	См. выше	6АI	1430	27	27	38.6
		19	5570	16АIII	5570	6	6	33.4
		20	4040	16АIII	4040	5	5	20.2

Спецификация арматуры на одну плиту

42

Марка плиты	Марка и колич. каркасов или сеток	№ поз.	Эскиз	Ф мм	Длина мм	Колич. шт. в одном каркасе или сетке	Колич. шт. в одной плите	Общая длина м
ПДТ12-2 (окончание)	С14 (шт. 2)	21	1460	8АI	1460	13	26	38.0
		22	300, R=100, 2090	20АIII	2490	11	22	55.0
	С15 (шт. 1)	2	См. выше	6АI	1460	8	8	11.7
		23	2400	12АIII	2400	11	11	26.4
	Отдельные стержни	4		6АI	1430	–	8	11.4
		9	См. плиту ПДТ11-1	8АI	1160	–	24	27.8

Выборка стали на одну плиту, кг

Марка плиты	Сталь класса А-III по ГОСТ 5781-61								Сталь класса А-I по ГОСТ 5781-61					
	Ф мм							Итого	Ф мм				Итого	Всего
	8АIII	10АIII	12АIII	14АIII	16АIII	18АIII	20АIII		6АI	8АI	18АI	32АI		
ПДТ11-1	25.5	12.2	41.8	66.7	–	–	–	146.2	27.0	11.0	15.2	17.6	70.8	217.0
ПДТ11-2	–	39.7	17.6	–	74.3	109.6	–	241.2	27.0	11.0	15.2	17.6	70.8	312.0
ПДТ12-1	25.5	16.3	–	131.5	–	–	–	173.3	29.0	11.0	15.2	17.6	72.8	246.1
ПДТ12-2	–	39.7	23.9	–	84.7	–	135.9	283.8	20.6	26.1	15.2	17.6	79.5	363.3

Гл. инж. инст. Бродский
Нач. отдела Полях
Гл. конструктор Полях
Гл. инж. пр. Лялькин
Дата выпуска Самов

Рук. группы Рыбаков
Ст. инженер Сальков
Инженер Ильин
Конструктор Ильин
Проверил Самов

Гл. инж. инст. Кожарновский
Нач. отдела Бандос
Гл. конструктор Спектор
Гл. инж. пр. Колштейн
Дата выпуска 1965

ТД 1965

Плиты днища ПДТ11-1; ПДТ11-2; ПДТ12-1; ПДТ12-2. Спецификация арматуры

ИС-01-05
Выпуск 6
Лист 34

https://zavodjbi.com/

Спецификация арматуры на одну плиту

Марка плиты	Марка и колич. каркасов или сеток	№ поз.	Эскиз	ф мм	Длина мм	Колич. шт. в одном каркасе или сетке	Колич. шт. в одной плите	Общая длина м
ПСТ4-1	С1 (шт.2)	1	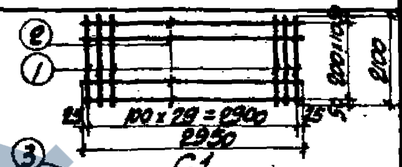	12AII	2100	30	60	126.0
		2		8AI	2950	11	22	65.0
	КР1 (шт.15)	3		14AII	850	2	30	25.5
		4		8AI	110	9	135	14.9
	КР2 (шт.15)	4		8AI	110	21	315	34.7
		5		14AII	2100	2	30	63.0
ПСТ4д-1	С2 (шт.2)	1	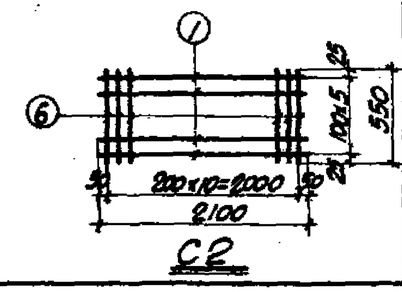	12AII	2100	6	12	25.2
		6		8AI	550	11	22	12.1
	КР1 (шт.3)	3		14AII	850	2	6	5.1
		4		8AI	110	9	27	3.0
	КР2 (шт.3)	4		8AI	110	21	63	6.9
		5		14AII	2100	2	6	12.6

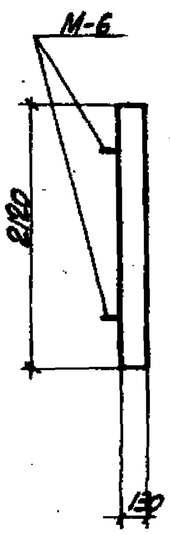

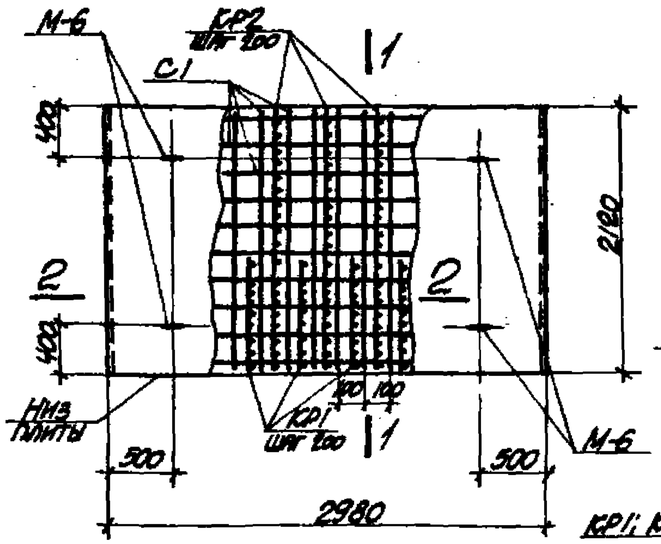

1-1

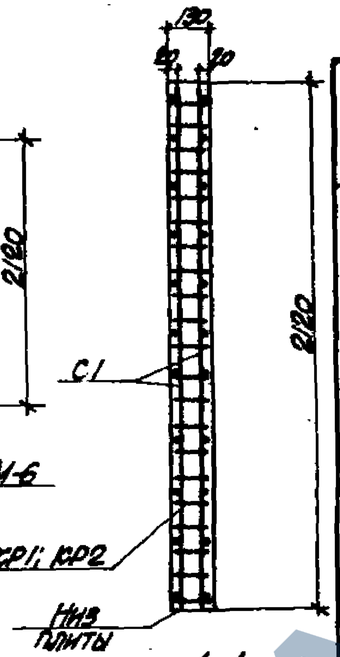

1-1 (армирование)

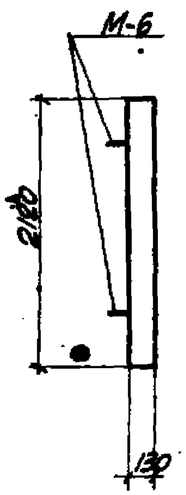

3-3

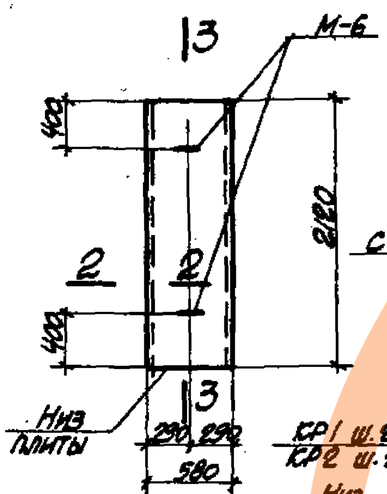

ПСТ4д-1

ПСТ4-1

3-3 (армирование)

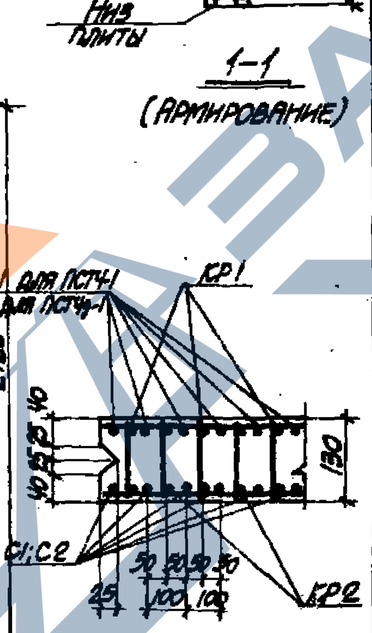

2-2

Выборка стали на одну плиту, кг

Марка плиты	Сталь класса A-II по ГОСТ 5781-61			Сталь класса A-I по ГОСТ 5781-61					
	ф мм			ф мм					
	12AII	14AII	Итого	8AI	10AI	12AI		Итого	Всего
ПСТ4-1	111.9	107.2	219.1	45.3	0.4	5.2		50.9	270.0
ПСТ4д-1	22.4	21.5	43.9	8.7	0.2	2.6		11.5	55.4

Выборка закладных элементов на одну плиту

Марка плиты	Марка закладного элемента	Колич. шт.	№ листа
ПСТ4-1	М-6	4	49, вып. 2
ПСТ4д-1	М-6	2	

Показатели на одну плиту

Марка плиты	Вес т	Марка бетона	Объем бетона м³	Расход стали кг
ПСТ4-1	2.0	400	0.82	270.0
ПСТ4д-1	0.4	400	0.16	55.4

Примечания

1. Деталь установки закладного элемента М-6 приведена на листе 47 выпуска 2.
2. На готовом элементе написать несмываемой краской „Низ плиты".

ТД 1965	Плиты стеновые ПСТ4-1; ПСТ4д-1	ИС-01-05 Выпуск 6 Лист 35

Гл. инж. пр. Копштейн
Нач. отдела Баласс
Рук. группы Слесгор
Ст. инженер Расситтал
Исполнитель Лапкин
Проверил Поляк
Дата выпуска 1965г.

8073 45

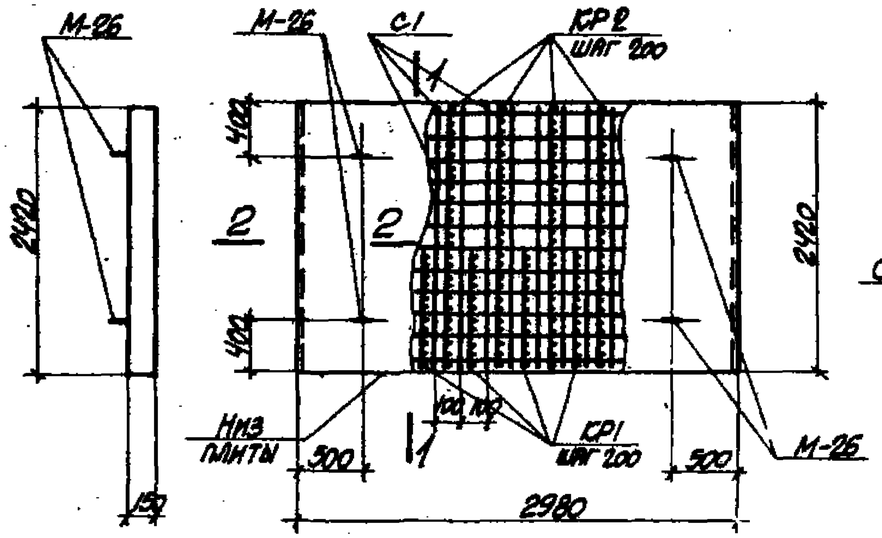

1-1

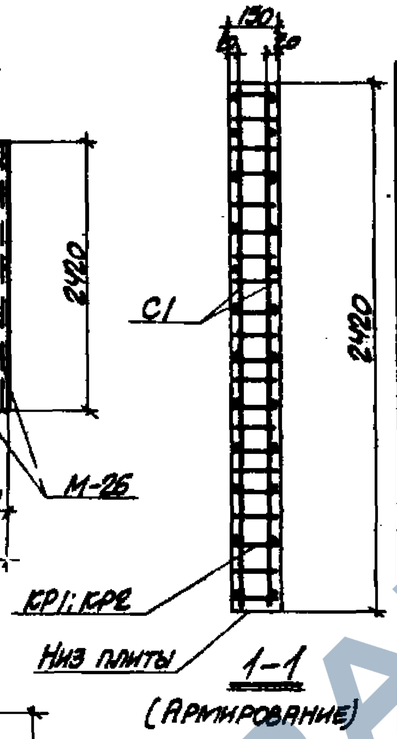

1-1
(Армирование)

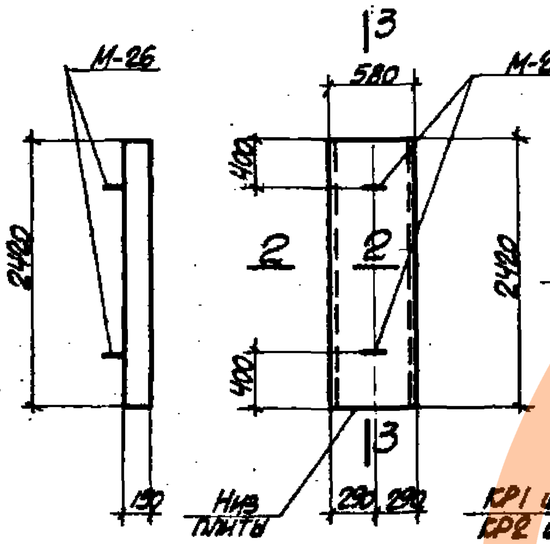

3-3

ПСТ5g-1

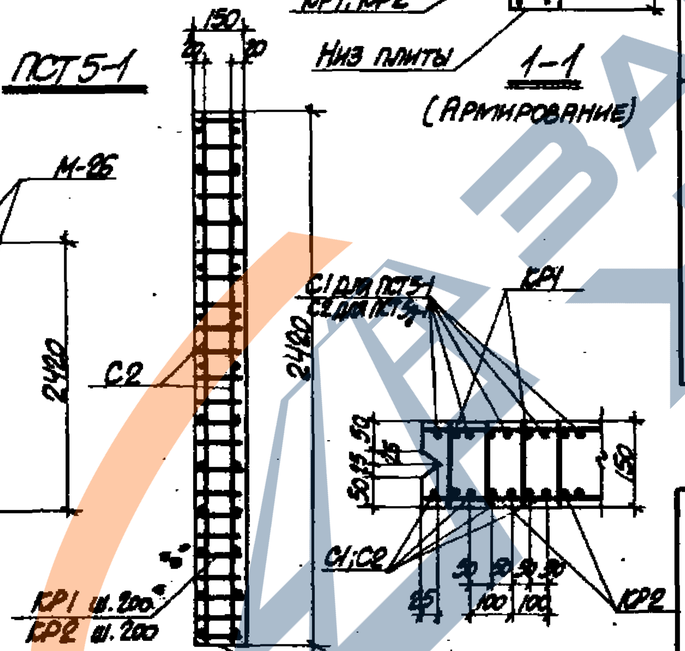

3-3
(Армирование)

2-2

Спецификация арматуры на одну плиту

44

Марка плиты	Марка и колич. каркасов или сеток	№ поз.	Эскиз	Ф мм	Длина мм	Колич. шт. в одн. каркасе или сетке	Колич. шт. в одной плите	Общая длина м
ПСТ5-1	С1 (шт.2)	1	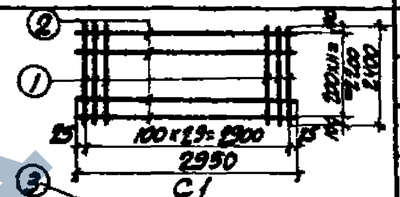	12АII	2400	30	60	144.0
		2		8АI	2950	12	24	70.6
	КР1 (шт.15)	3		14АII	1050	2	30	31.5
		4		8АI	130	11	165	21.5
	КР2 (шт.15)	4		8АI	130	24	360	46.8
		5		14АII	2400	2	30	72.0
ПСТ5g-1	С2 (шт.2)	1	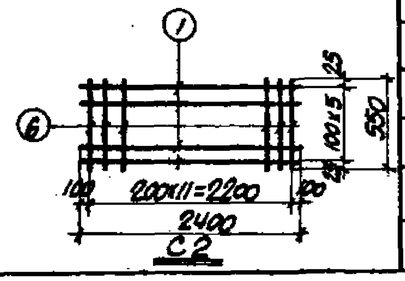	12АII	2400	6	12	28.8
		6		8АI	550	12	24	13.2
	КР1 (шт.3)	3		14АII	1050	2	6	6.3
		4		8АI	130	11	33	4.3
	КР2 (шт.3)	4		8АI	130	24	72	9.4
		5		14АII	2400	2	6	14.4

Выборка стали на одну плиту, кг

Марка плиты	Сталь класса А-II по ГОСТ 5781-61			Сталь класса А-I по ГОСТ 5781-61					Всего
	Ф мм		Итого	Ф мм				Итого	
	12АII	14АII		8АI	10АI	14АI			
ПСТ5-1	128.0	125.1	253.1	54.9	0.8	8.4		64.1	317.2
ПСТ5g-1	25.6	25.0	50.6	10.6	0.4	4.2		15.2	65.8

Примечания

1. Деталь установки закладного элемента М-26 аналогична детали установки закладных элементов М-6÷М-12, приведенной на листе 47 выпуска 2.
2. На готовом элементе написать несмываемой краской „низ плиты".

Выборка закладных элементов на одну плиту

Марка плиты	Марка закладного элемента	Колич. шт.	№ листа
ПСТ5-1	М-26	4	69
ПСТ5g-1	М-26	2	

Показатели на одну плиту, кг

Марка плиты	Вес т	Марка бетона	Объем бетона м³	Расход стали кг
ПСТ5-1	2.7	400	1.08	317.2
ПСТ5g-1	0.5	400	0.21	65.8

Гл. инж. инст.	Козаровицкий	Рук. группы	Бродский
Нач. отдела	Бандоо	Ст. инженер	Поляк
Гл. констр. отд.	Спектор	Рассчитал	Зорин
Гл. инж. пр.	Копштейн	Исполнитель	Лапкун
Дата выпуска	1965г.	Проверил	Поляк

ТА 1965

Плиты стеновые ПСТ5-1; ПСТ5g-1.

ИС-01-05
Выпуск 6
Лист 36

8073 46

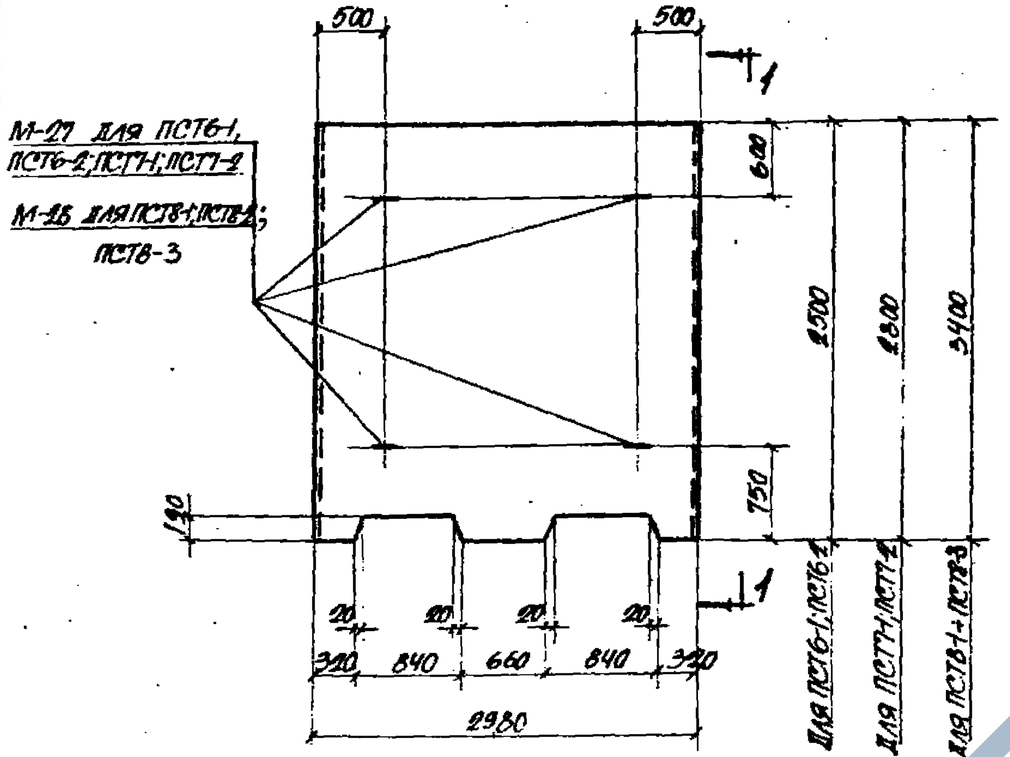

ПСТ6-1; ПСТ6-2
ПСТ7-1; ПСТ7-2
ПСТ8-1; ПСТ8-2; ПСТ8-3

Выборка закладных элементов на одну плиту

Марка плиты	Марка закладного элемента	Кол-во штук	№ листа
ПСТ6-1 ПСТ6-2	М-27	4	69
ПСТ7-1 ПСТ7-2	М-27	4	69
ПСТ8-1 ÷ ПСТ8-3	М-28	4	69

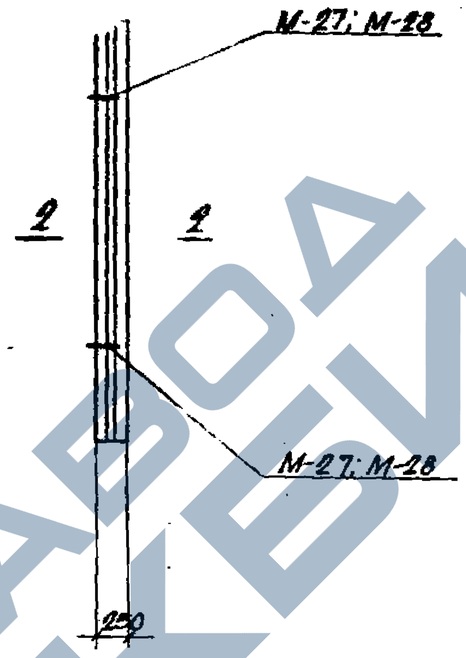

1-1

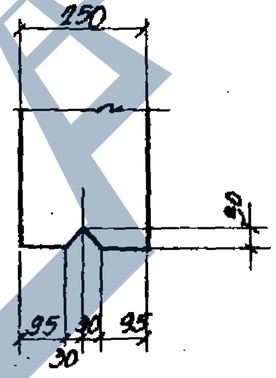

2-2

Показатели на одну плиту

Марка плиты	Вес т	Марка бетона	Объем бетона м³	Расход стали кг
ПСТ6-1	4,5	300	1,78	184,5
ПСТ6-2	4,5	300	1,78	233,1
ПСТ7-1	5,0	300	2,00	205,5
ПСТ7-2	5,0	300	2,00	262,1
ПСТ8-1	6,1	300	2,45	290,1
ПСТ8-2	6,1	400	2,45	393,7
ПСТ8-3	6,1	400	2,45	443,7

Примечания

1. Армирование плит, арматурные сетки и спецификация арматуры приведены на листах 38 ÷ 42.
2. Детали установки закладных элементов М-27 и М-28 аналогичны деталям установки петель в стеновых плитах (см. узел „А" на листе 47 выпуска 2)

ГИП	Кузаровников	
Нач. отдела	Ефимов	
Гл. констр. отд.	Слектор	
Гл. инж. пр.	Колштейн	
Дата выпуска	1965 г.	

Гл. инж. проекта	Гринин	
Исполнитель	Проверил	

ТД 1965

Плиты стеновые ПСТ6-1; ПСТ6-2; ПСТ7-1; ПСТ7-2; ПСТ8-1; ПСТ8-2; ПСТ8-3. Опалубочный чертеж

ИС-01-05
Выпуск 6
Лист 37

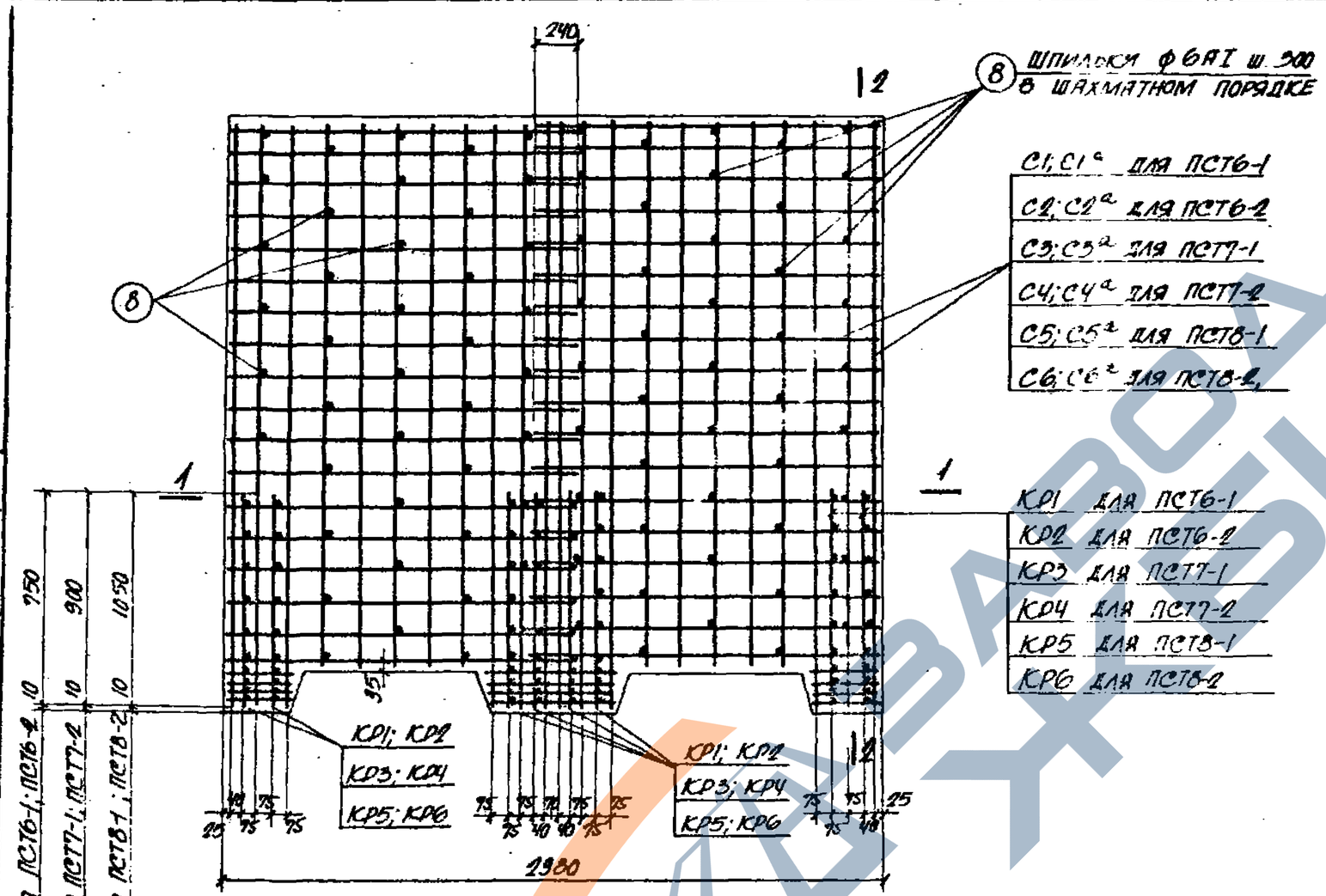

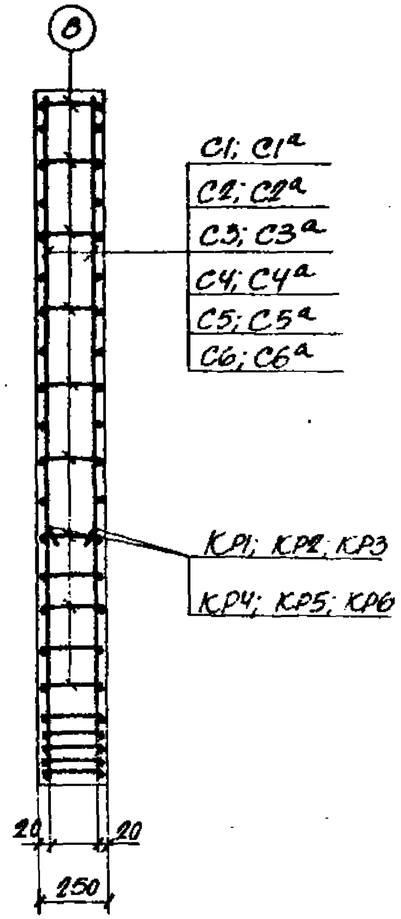

2-2

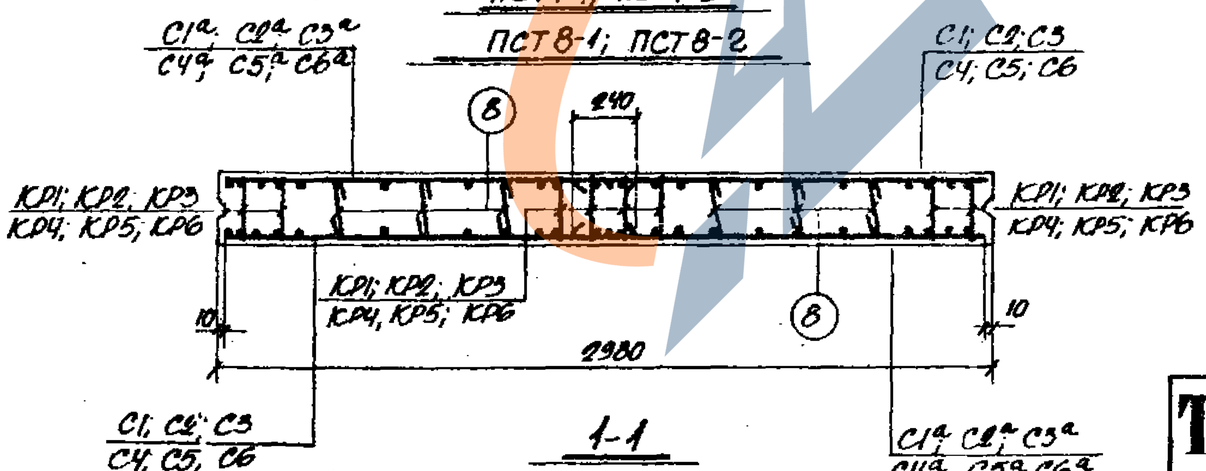

1-1

ПРИМЕЧАНИЕ

Данный лист рассматривать совместно с листами 37, 40÷42

ТА 1965	Плиты стеновые ПСТ6-1; ПСТ6-2; ПСТ7-1; ПСТ7-2; ПСТ8-1; ПСТ8-2. Армирование	ИС-01-05 Выпуск 6 Лист 38

Гл. инж. инст. Кузнецов
Нач. отдела Бандос
Гл. констр. отд. Спектор
Гл. инж. пр. Копштейн
Дата выпуска 1965 г.

8073 48

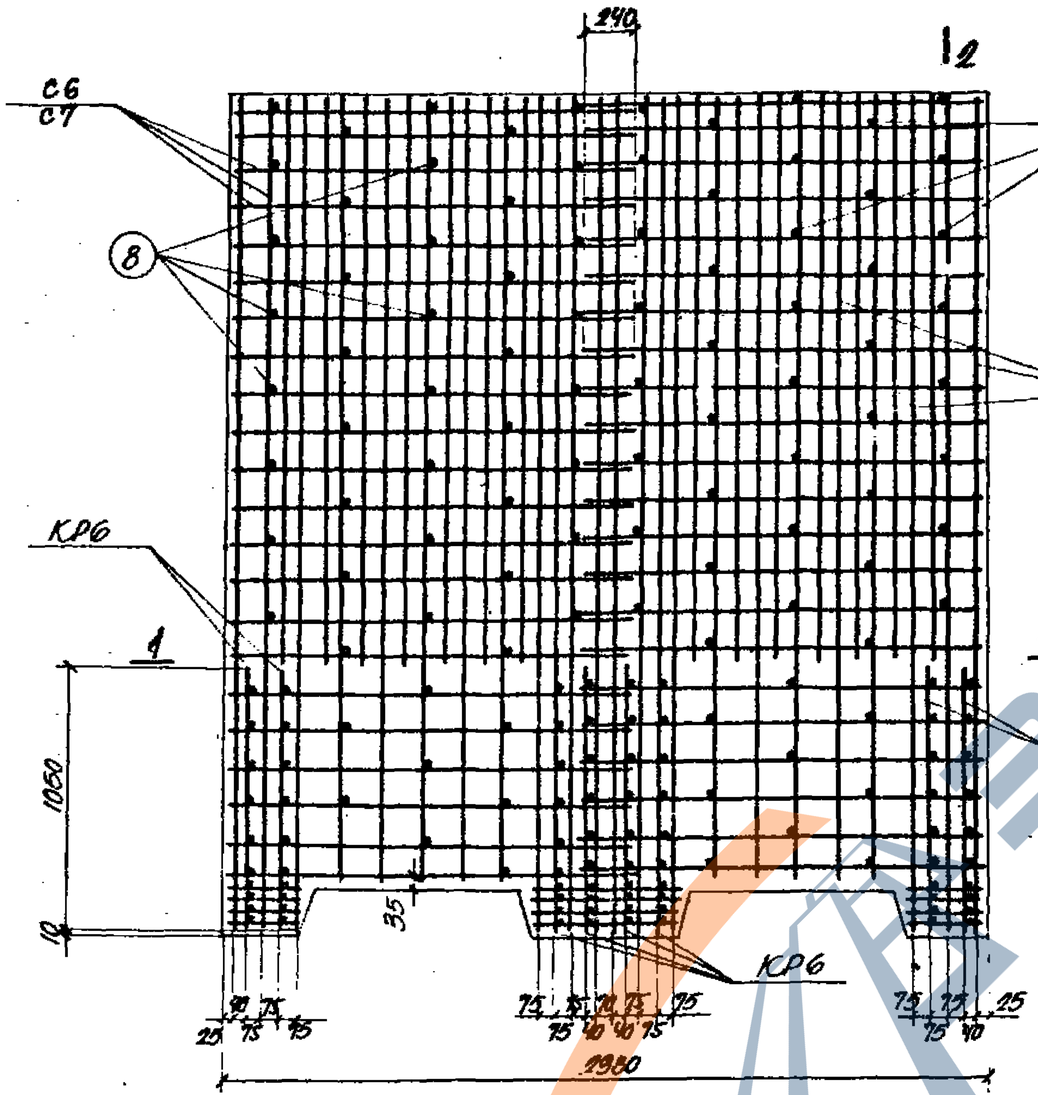

ПСТ8-3

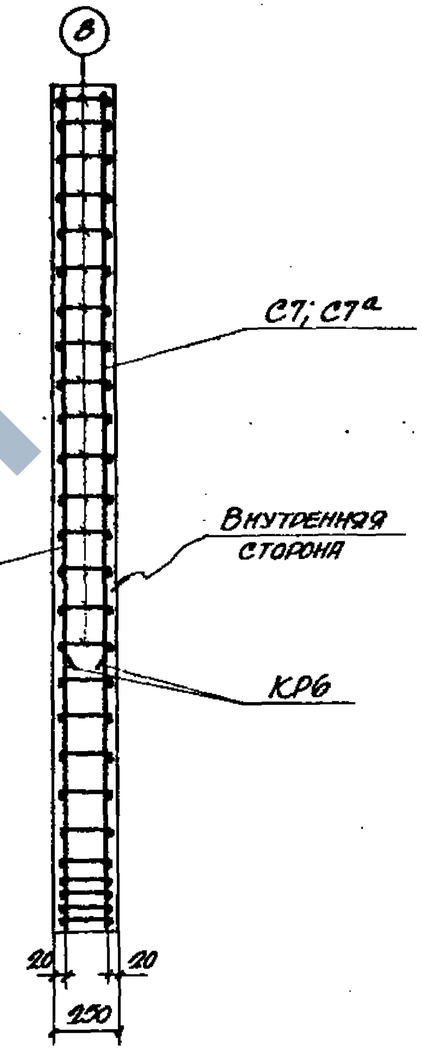

2-2

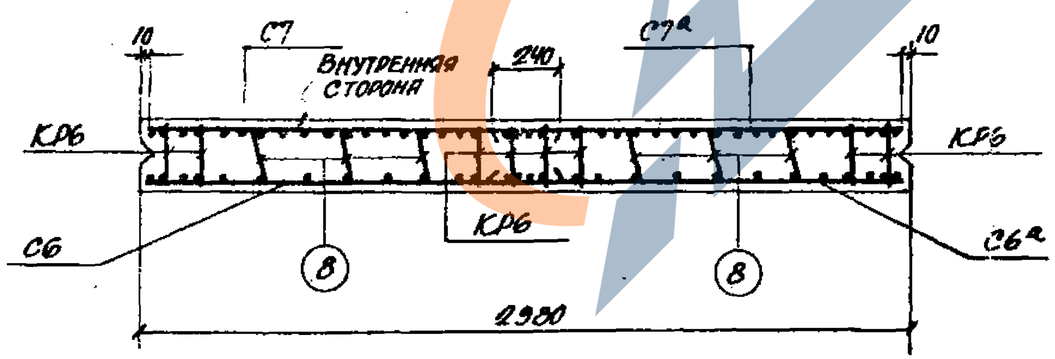

1-1

Примечания

1. Данный лист рассматривать совместно с листами 37, 40÷42
2. На готовом элементе несмываемой краской написать „внутренняя сторона"

ТА 1965	Плиты стеновые ПСТ8-3. Армирование	ИС-01-05
		Выпуск 6
		Лист 39

Гл. инж. пр. Созанов
Нач. отдела Бандос
Гл. конструктор Электор
Гл. инж. пр. Копштейн
Дата выпуска 1965г.
Рук. группы Полячк
Ст. инженер Полячк
Рассчитал Лапкун
Исполнитель Сапожн
Проверил

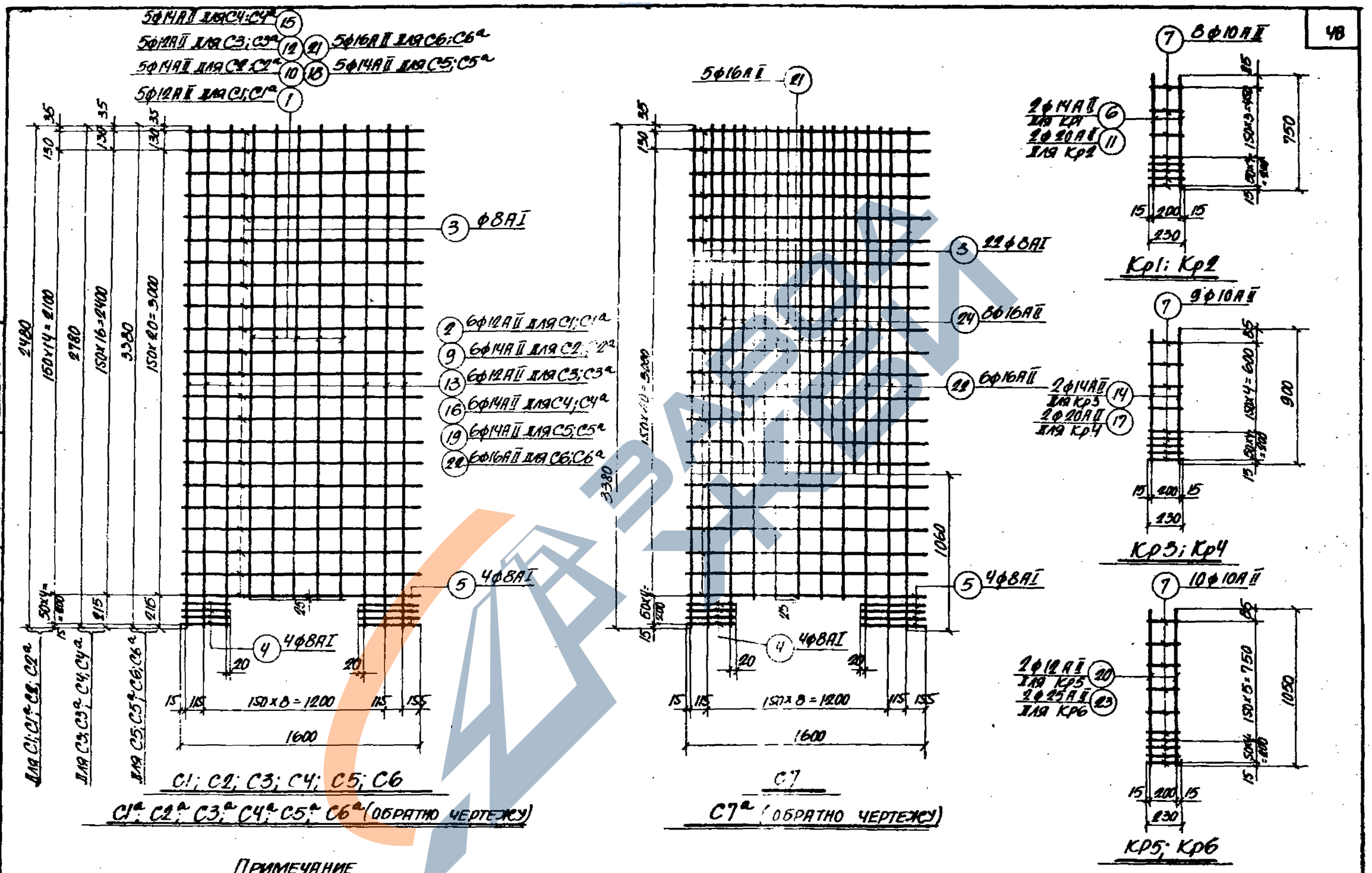

Примечание

Спецификация арматуры приведена на листах 41, 42

Гл. инж. инст.	Казаровицкий	Рук. группы	Бродский
Нач. отдела	Бандос	Ст. инженер	Поляк
Гл. констр. отд.	Спектор	Рассчитал	Поляк
Гл. инж. пр.	Копштейн	Исполнитель	Лапкун
Дата выпуска	1965г.	Проверил	Свирь

ТД 1965	Плиты стеновые ПСТ6-1; ПСТ6-2; ПСТ7-1; ПСТ7-2; ПСТ8-1; ПСТ8-2; ПСТ8-3. Арматурные сетки и каркасы	ИС-01-05 Выпуск 6 Лист 40

Спецификация арматуры на одну плиту

Марка плиты	Марка и колич. каркасов или сеток	№ поз.	Эскиз	ф мм	Длина мм	Колич. шт. в одном каркасе или сетке	Колич. шт. в одной плите	Общая длина м
ПСТ6-1	С1 (шт. 2)	1	2290	12АII	2290	5	20	45,8
		2	2480	12АII	2480	6	24	59,5
	С1а (шт. 2)	3	1600	8АI	1600	16	64	102,5
		4	300	8АI	300	4	16	4,8
		5	440	8АI	440	4	16	7,1
	Кр1 (шт. 8)	6	750	14АII	750	2	16	12,0
		7	230	10АII	230	8	64	14,7
	Отдельные стержни	8	230	6АI	310	—	68	21,1
ПСТ6-2	С2 (шт. 2)	3	См. выше	8АI	1600	16	64	102,5
		4	——"——	8АI	300	4	16	4,8
		5	——"——	8АI	440	4	16	7,1
	С2а (шт. 2)	9	2480	14АII	2480	6	24	59,5
		10	2290	14АII	2290	5	20	45,8
	Кр2 (шт. 8)	7	См. выше	10АII	230	8	64	14,7
		11	750	12АII	750	2	16	12,0
	Отдельные стержни	8	См. выше	6АI	310	—	68	21,1
ПСТ7-1	С3 (шт. 2)	3	См. выше	8АI	1600	16	72	115,0
		4	——"——	8АI	300	4	16	4,8
		5	——"——	8АI	440	4	16	7,1
	С3а (шт. 2)	12	2590	12АII	2590	5	20	51,8
		13	2780	12АII	2780	6	24	66,8
	Кр3 (шт. 8)	7	См. выше	10АII	230	9	72	16,5
		14	900	14АII	900	2	16	14,4

Гл. инж. инст. Бродский
Нач. отдела Поляк
Гл. констр. отд. Поляк
Гл. инж. пр. Лапкин
Рук. группы Сонин
Ст. инженер
Рассчитал
Исполнитель
Проверил
Дата выпуска 1965 г.
Согласовано: Банаис, Слесаренко, Копытенин

Спецификация арматуры на одну плиту

Марка плиты	Марка и колич. каркасов или сеток	№ поз.	Эскиз	ф мм	Длина мм	Колич. шт. в одном каркасе или сетке	Колич. шт. в одной плите	Общая длина м
ПСТ7-1 (продолжение)	Отдельные стержни	8	См. выше	6АI	310	—	80	24,8
ПСТ7-2	С4 (шт. 2)	3	См. выше	8АI	1600	18	72	115,0
		4	——"——	8АI	300	4	16	4,8
		5	——"——	8АI	440	4	16	7,1
	С4а (шт. 2)	15	2590	14АII	2590	5	20	51,8
		16	2780	14АII	2780	6	24	66,8
	Кр4 (шт. 8)	7	См. выше	10АII	230	9	72	16,5
		17	900	12АII	900	2	16	14,4
	Отдельные стержни	8	См. выше	6АI	310	—	80	24,8

Примечание

Окончание спецификации смотрите на листе 42.

ТА 1965

Плиты стеновые ПСТ6-1; ПСТ6-2; ПСТ7-1; ПСТ7-2; ПСТ8-1; ПСТ8-2; ПСТ8-3. Спецификация арматуры

ИС-01-05
Выпуск 6
Лист 41

ЗАВОД ЖБИ

Спецификация арматуры на одну плиту

Марка плиты	Марка и колич. каркасов или сеток	№ поз.	Эскиз	Ф мм	Длина мм	Колич. шт. в одн. каркасе или сетке	Колич. шт. в одной плите	Общая длина м
ПСТ8-1	С5 (шт. 2) С5а (шт. 2)	3	1600	8AI	1600	22	88	140,8
		4	300	8AI	300	4	16	4,8
		5	440	8AI	440	4	16	7,1
		18	3190	14AII	3190	5	20	63,8
		19	3380	14AII	3380	6	24	81,1
	КР5 (шт. 8)	7	230	10AII	230	10	80	18,4
		20	1050	12AII	1050	2	16	16,8
	Отдельные стержни	8	230	6AI	230	–	110	25,3
ПСТ8-2	С6 (шт. 2) С6а (шт. 2)	3	См. выше	8AI	1600	22	88	140,8
		4	—"—	8AI	300	4	16	4,8
		5	—"—	8AI	440	4	16	7,1
		21	3190	16AII	3190	5	20	63,8
		22	3380	16AII	3380	6	24	81,1
	КР6 (шт. 8)	7	См. выше	10AII	230	10	80	18,4
		23	1050	25AII	1050	2	16	16,8
	Отдельные стержни	8	См. выше	6AI	230	–	110	25,3
ПСТ8-3	С6 (шт. 1) С6а (шт. 1)	3	См. выше	8AI	1600	22	44	70,4
		4	—"—	8AI	300	4	8	2,4
		5	—"—	8AI	440	4	8	3,6
		21	—"—	16AII	3190	5	10	31,9
		22	—"—	16AII	3380	6	12	40,5

Спецификация арматуры на одну плиту

Марка плиты	Марка и колич. каркасов и сеток	№ поз.	Эскиз	Ф мм	Длина мм	Колич. шт. в одн. каркасе или сетке	Колич. шт. в одной плите	Общая длина м
ПСТ8-3 (продолжение)	С7 (шт. 1) С7а (шт. 1)	3	См. выше	8AI	1600	22	44	70,4
		4	—"—	8AI	300	4	8	2,4
		5	—"—	8AI	440	4	8	3,6
		21	—"—	16AII	3190	5	10	31,9
		22	—"—	16AII	3380	6	12	40,5
		24	2320	16AII	2320	8	16	31,7
	КР6 (шт. 8)	7	См. выше	10AII	230	10	80	18,4
		23	—"—	25AII	1050	2	16	16,8
	Отдельные стержни	8	См. выше	6AI	230	–	110	25,3

Выборка стали на одну плиту, кг

Марка плиты	Сталь класса А-II по ГОСТ 5781-61							Сталь класса А-I по ГОСТ 5781-61						
	Ф мм						Итого	Ф мм					Итого	Всего
	10AII	12AII	14AII	16AII	20AII	25AII		6AI	8AI	10AI	18AI	20AI		
ПСТ6-1	9,1	93,8	14,5	—	—	—	117,4	4,7	45,2	0,8	16,4	—	67,1	184,5
ПСТ6-2	9,1	—	127,2	—	29,7	—	166,0	4,7	45,2	0,8	16,4	—	67,1	233,1
ПСТ7-1	10,2	105,2	17,4	—	—	—	132,8	5,5	50,0	0,8	16,4	—	72,7	205,5
ПСТ7-2	10,2	—	143,6	—	35,6	—	189,4	5,5	50,0	0,8	16,4	—	72,7	262,1
ПСТ8-1	11,4	15,0	175,2	—	—	—	201,6	5,6	60,5	0,8	—	21,6	88,5	290,1
ПСТ8-2	11,4	—	—	228,9	—	64,9	305,2	5,6	60,5	0,8	—	21,6	88,5	393,7
ПСТ8-3	11,4	—	—	278,9	—	64,9	355,2	5,6	60,5	0,8	—	21,6	88,5	443,7

Гл. инж. инст.	Козаровицкий	Бродский
Нач. отдела	Бандос	Поляк
Гл. констр. отд.	Спектор	Поляк
Гл. инж. пр.	Копштейн	Лапкун
Дата выпуска	1965 г.	Свирь

ТА 1965

Плиты стеновые ПСТ6-1; ПСТ6-2; ПСТ7-1; ПСТ7-2; ПСТ8-1; ПСТ8-2; ПСТ8-3.
Спецификация арматуры

ИС-01-05
Выпуск 6
Лист 42

ЗАВОД КЕРАМ

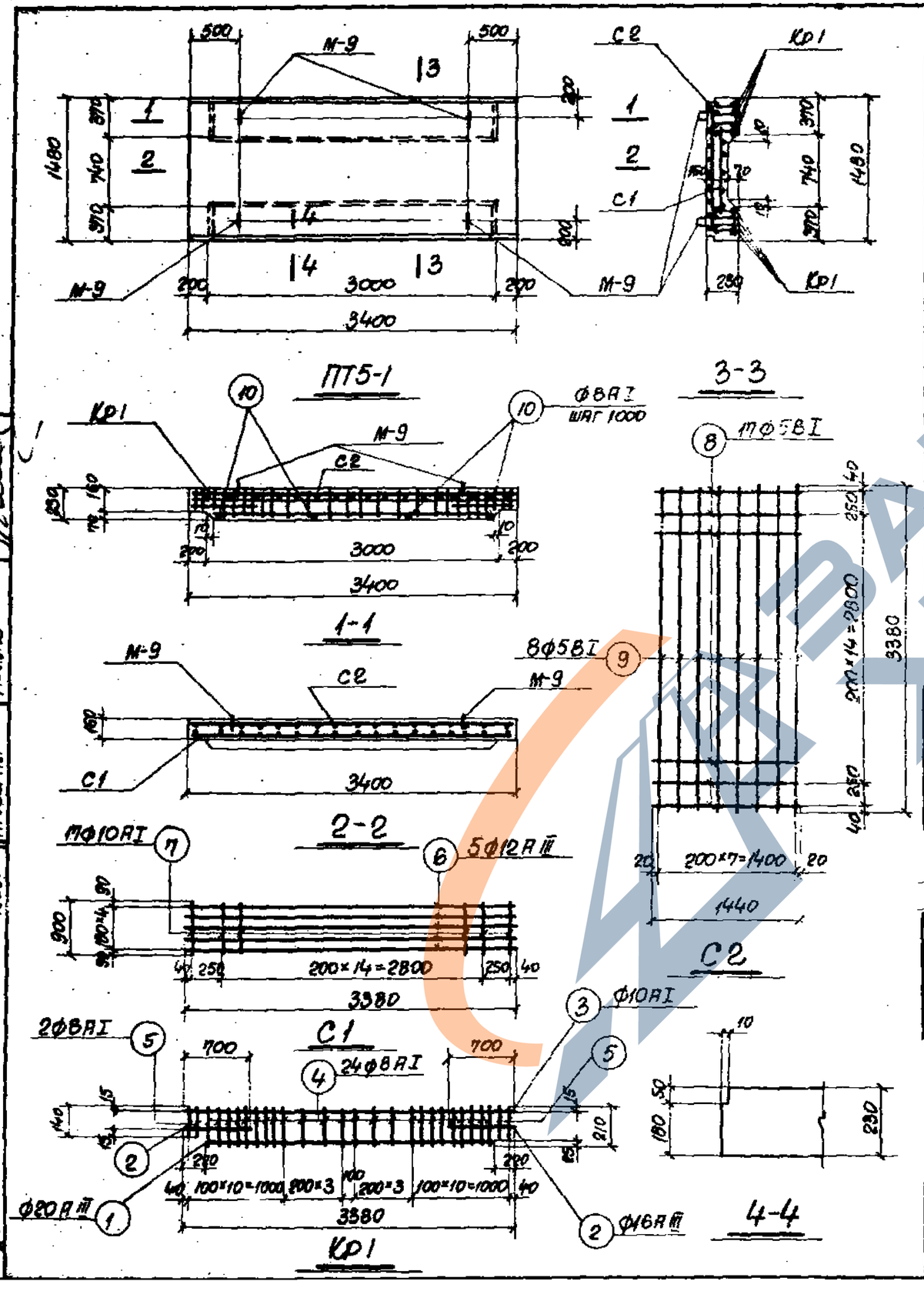

Спецификация арматуры на одну плиту

51

Марка плиты	Марка и колич. каркасов или сеток	№ пов.	Эскиз	Ф мм	Длина мм	Колич. шт. в одн. каркасе или сетке	Колич. шт. в одной плите	Общая длина м
ПТ5-1	Кр1 (шт.8)	1	2940	20АIII	2940	1	8	23.5
		2	700	16АIII	700	2	16	11.2
		3	3380	10АI	3380	1	8	27.0
		4	210	8АI	210	24	192	40.3
		5	140	8АI	140	4	32	4.5
	С1 (шт.1)	6	3380	12АIII	3380	5	5	16.9
		7	900	8АI	900	17	17	15.3
	С2 (шт.1)	8	1440	5ВI	1440	17	17	24.5
		9	3380	5ВI	3380	8	8	27.0
	Пределные стержни	10	370	8АI	370	–	8	3.0

Выборка стали на одну плиту, кг

Марка плиты	Сталь класса А-III по ГОСТ 5781-61				Холодно-тянутая проволока класса В-I по ГОСТ 6727-53		Сталь класса А-I по ГОСТ 5781-61				Всего
	Ф мм			Итого	Ф мм	Итого	Ф мм			Итого	
	12АIII	16АIII	20АIII		5ВI		8АI	10АI	12АI		
ПТ5-1	15.0	17.7	58.0	90.7	8.0	8.0	24.8	17.1	5.2	47.1	145.8

Выборка закладных элементов на одну плиту

Марка плиты	Марка закладного элемента	Колич. штук	№ листа
ПТ5-1	М-9	4	49, вып.2

Показатели на одну плиту

Марка плиты	Вес т	Марка бетона	Объем бетона м³	Расход стали кг
ПТ5-1	2.4	300	0.96	145.8

Примечание

Деталь установки закладного элемента М-9 приведена на листе 47 выпуска 2.

ТА 1965	Плита перекрытия ПТ5-1	ИС-01-05 Выпуск 6 Лист 43

Л. инж. инст. Козаровицкий; Нач. отдела Бандос; Гл. констр. отд. Спектор; Гл. инж. пр. Копштейн; Рук. группы Бродский; Ст. инженер Поляк; Рассчитал Зорин; Исполнитель Лапкун; Проверил Поляк; Дата выпуска 1965 г.

https://zavodgk.com/

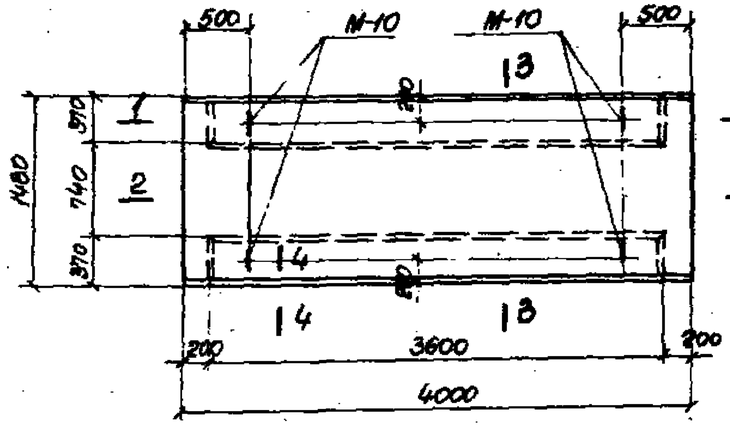

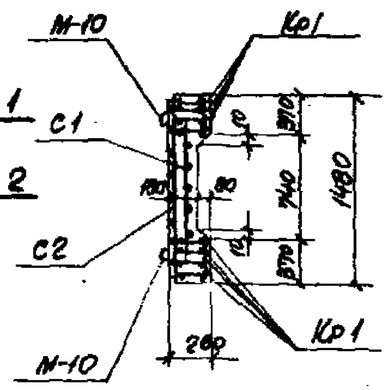

ПТ6-1

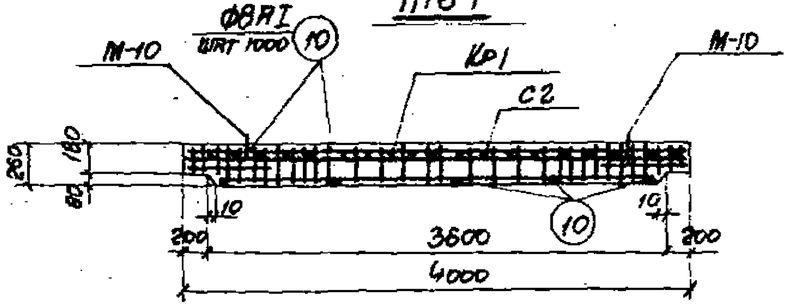

3-3

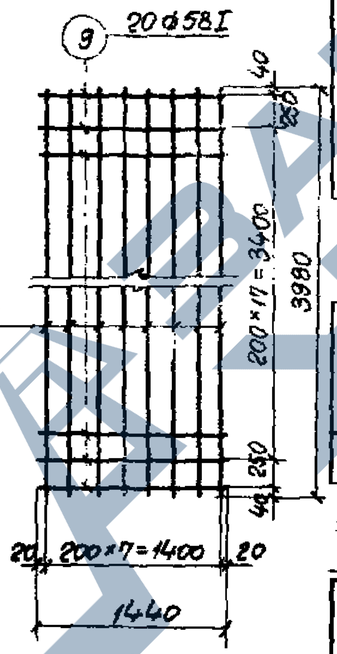

1-1

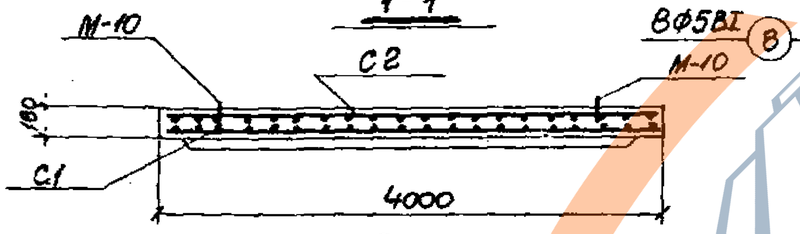

2-2

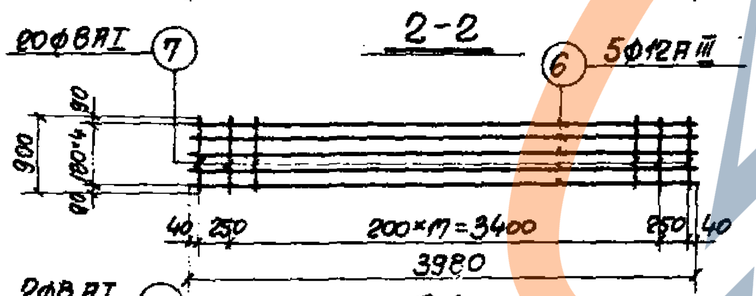

С2

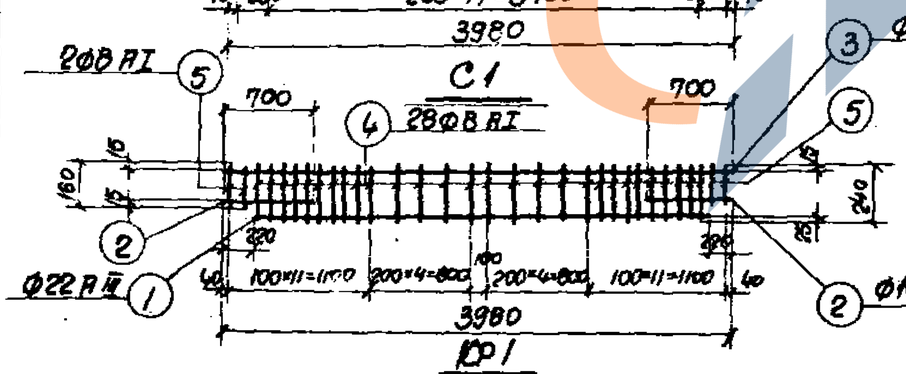

Кр1

4-4

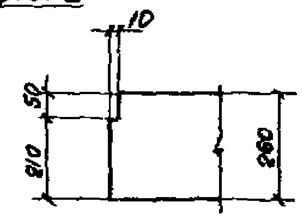

Спецификация арматуры на одну плиту

52

Марка плиты	Марка и колич. каркасов или сеток	№ поз.	Эскиз	ф мм	Длина мм	Колич. шт. в одном каркасе или сетке	Колич. шт. в одной плите	Общая длина м
ПТ6-1		1	3540	22АIII	3540	1	8	28.3
	Кр1 (шт.8)	2	700	16АIII	700	2	16	11.2
		3	3980	10АI	3980	1	8	31.8
		4	240	8АI	240	28	224	53.8
		5	160	8АI	160	4	32	4.8
	С1 (шт.1)	6	3980	12АIII	3980	5	5	19.9
		7	900	8АI	900	20	20	18.0
	С2 (шт.1)	8	3980	5АI	3980	8	8	31.8
		9	1440	5АI	1440	20	20	28.8
	Отделка торцов	10	370	8АI	370	—	10	3.7

Выборка стали на одну плиту, кг

Марка плиты	Сталь класса А-III по ГОСТ 5781-61				Сталь класса А-II по ГОСТ 5781-61						Всего
	ф мм			Итого	ф мм	Итого	ф мм			Итого	
	12АIII	16АIII	22АIII		5АI		8АI	10АI	12АI		
ПТ6-1	17.7	17.7	84.3	119.7	9.3	9.3	30.8	20.1	5.2	56.1	185.1

Выборка закладных элементов на одну плиту

Марка плиты	Марка закладного элемента	Колич. штук	№ листа
ПТ6-1	М-10	4	49, вып.2

Показатели на одну плиту

Марка плиты	Вес т	Марка бетона	Объем бетона м³	Расход стали кг
ПТ6-1	3.2	300	1.28	185.1

Примечание

Деталь установки закладного элемента М-10 приведена на листе 47 выпуска 2.

Гл. инж. проекта	Бродский		
Нач. отдела	Поляк		
Гл. конструктор	Зорин		
Гл. инж. пр.	Лапкун		
Рук. группы	Поляк		
Ст. инженер	Козлровицкий		
Рассчитал	Бандос		
Конструктор	Спектор		
Проверил	Копштейн		
Плита выпуска	1965г.		

ТД 1965

Плита перекрытия ПТ6-1

ИС-01-05
Выпуск 6
Лист 44

https://zavodgk.com/

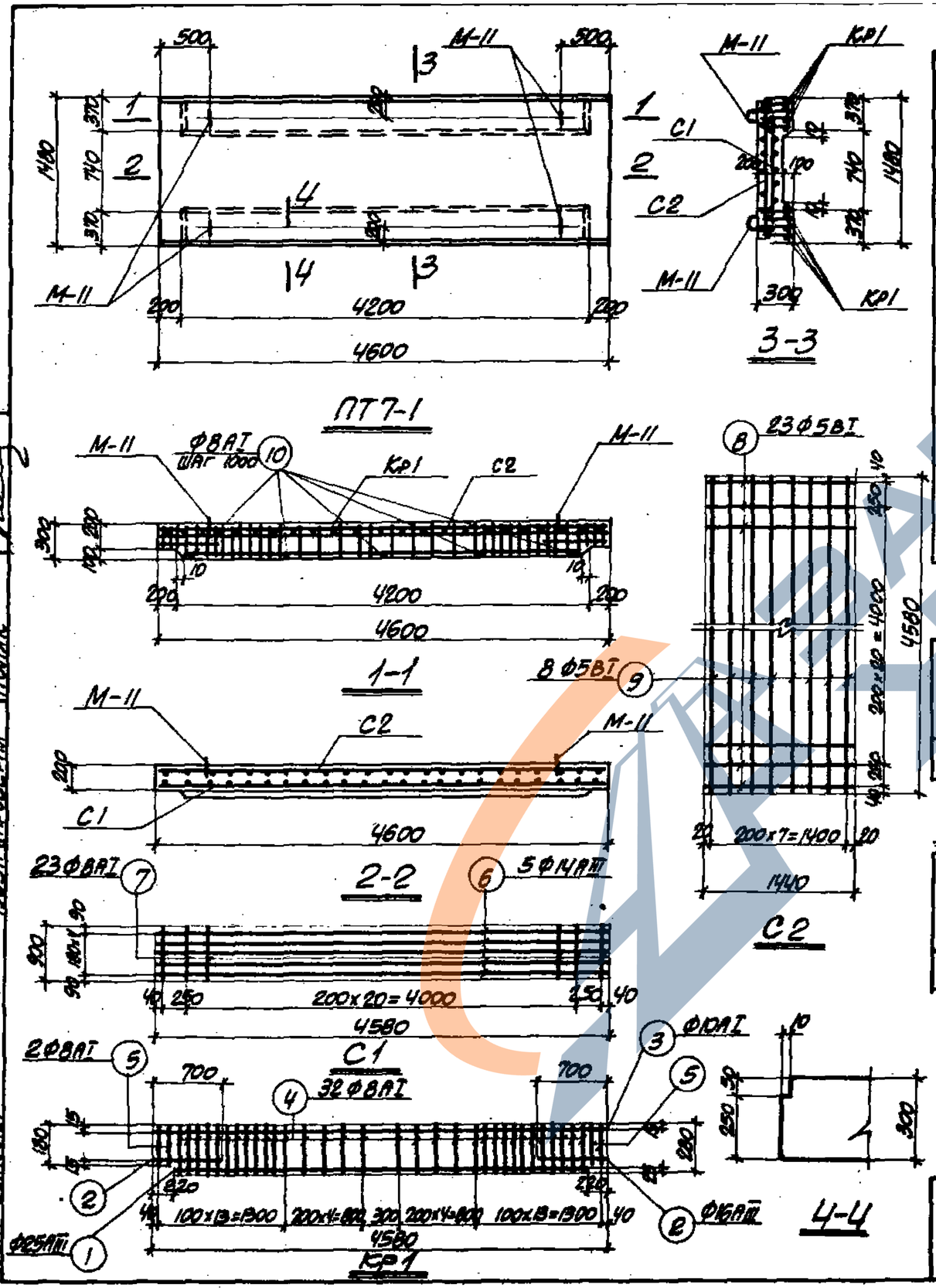

Спецификация арматуры на одну плиту

53

Марка плиты	Марка и колич. каркасов или сеток	NN поз.	Эскиз	Ф мм	Длина мм	Колич. шт. в одн. каркасе или сетке	Колич. шт. в одной плите	Общая длина м
ПТ7-1	Кр1 (шт. 8)	1	4140	25АIII	4140	1	8	33.1
		2	700	16АIII	700	2	16	11.2
		3	4580	10АI	4580	1	8	36.6
		4	280	8АI	280	32	256	71.7
		5	180	8АI	180	4	32	5.8
	С1 (шт. 1)	6	4580	14АIII	4580	5	5	22.9
		7	900	8АI	900	23	23	20.7
	С2 (шт. 1)	8	1440	5ВI	1440	23	23	33.1
		9	4580	5ВI	4580	8	8	36.6
	Отдельные стержни	10	370	8АI	370	–	10	3.7

Выборка стали на одну плиту, кг

Марка плиты	Сталь класса А-III по ГОСТ 5781-61				Холоднотянутая проволока класса В-I по ГОСТ 6727-53		Сталь класса А-I по ГОСТ 5781-61				
	Ф мм				Ф мм		Ф мм				
	14АIII	16АIII	25АIII	Итого	5ВI	Итого	8АI	10АI	14АI	Итого	Всего
ПТ7-1	27.7	17.7	127.4	172.8	10.7	10.7	40.3	23.1	8.0	71.4	254.9

Выборка закладных элементов на одну плиту

Марка плиты	Марка закладного элемента	Кол-во штук	№ листа
ПТ7-1	М-11	4	49, вып. 2

Показатели на одну плиту

Марка плиты	Вес т	Марка бетона	Объем бетона м³	Расход стали кг
ПТ7-1	4.2	300	1.68	254.9

Примечание

Деталь установки закладного элемента М-11 приведена на листе 47 выпуска 2.

Гл. инж. инст.	Козаровицкий	Рук. группы	Бродский
Нач. отдела	Бандос	Ст. инженер	Поляк
Гл. констр. отд.	Спектор	Рассчитал	Зорин
Гл. инж. пр.	Копштейн	Исполнитель	Лапкун
Дата выпуска	1965 г.	Проверил	Поляк

ТА 1965

Плита перекрытия ПТ7-1

ИС-01-05
Выпуск 6
Лист 45

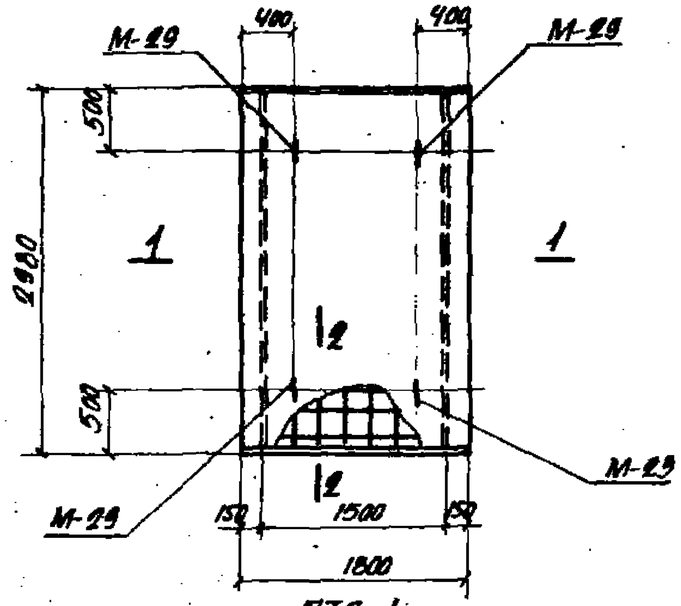

ПТ8-1
ПТ8-2

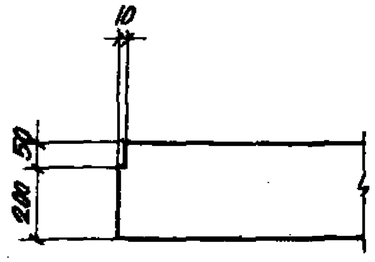

2-2

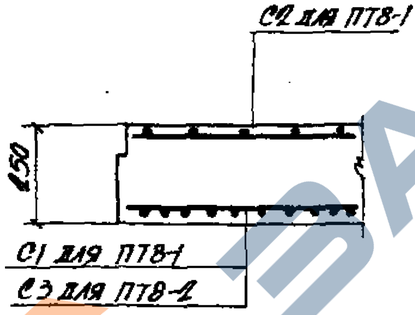

2-2
(Армирование)

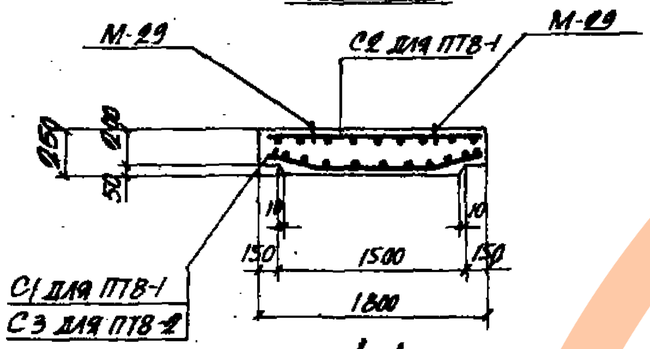

1-1

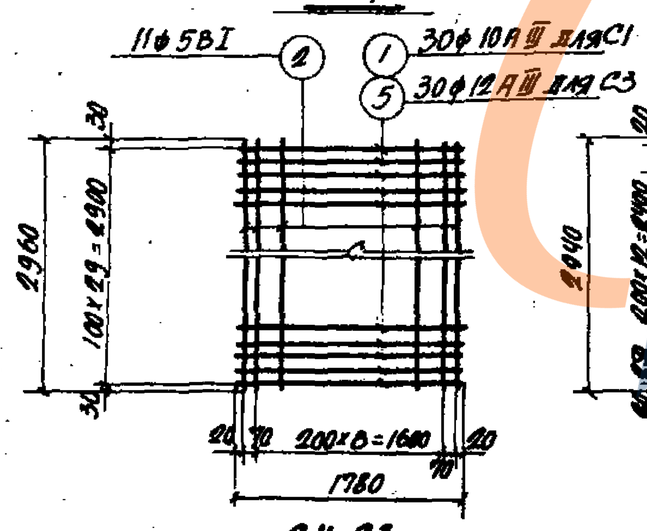

С1; С3

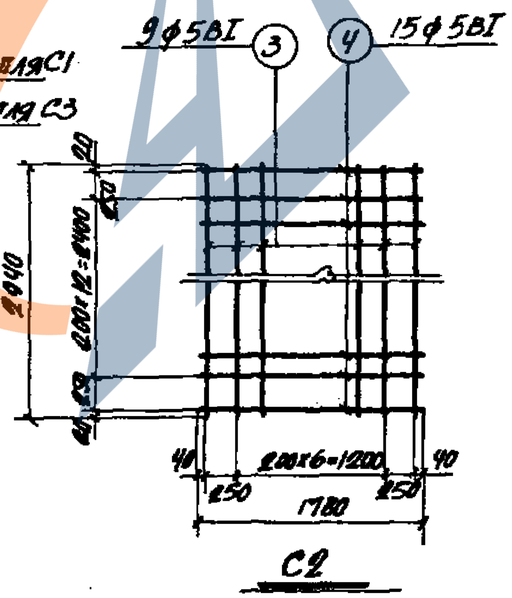

С2

Спецификация арматуры на одну плиту

Марка плиты	Марка и колич. каркасов или сеток	№ поз.	Эскиз	ф мм	Длина мм	Колич. шт. в одн. каркасе или сетке	Колич. шт. в одной плите	Общая длина м
ПТ8-1	С1 (шт. 1)	1	70, 405, 980, 405, 400, 400	10АIII	1790	30	30	53,7
		2	2960	5ВI	2960	11	11	32,6
	С2 (шт. 1)	3	2940	5ВI	2940	9	9	26,5
		4	1780	5ВI	1780	15	15	26,7
ПТ8-2	С3 (шт. 1)	2	См. выше	5ВI	2960	11	11	32,6
		5	70, 405, 980, 405, 400, 400	12АIII	1790	30	30	53,7

Выборка стали на одну плиту, кг

Марка плиты	Сталь класса А-III по ГОСТ 5781-61			Холоднотянутая проволока класса В-I по ГОСТ 6727-53		Сталь класса А-I по ГОСТ 5781-61				Всего
	ф мм			ф мм		ф мм				
	10АIII	12АIII	Итого	5ВI	Итого	10АI	12АI		Итого	
ПТ8-1	33,3	—	33,3	13,2	13,2	0,8	5,2		6,0	52,5
ПТ8-2	—	47,8	47,8	5,0	5,0	0,8	5,2		6,0	58,8

Выборка закладных элементов на одну плиту

Марка плиты	Марка закладного элемента	Колич. штук	№ листа
ПТ8-1	М-29	4	69
ПТ8-2	М-29	4	69

Показатели на одну плиту

Марка плиты	Вес т	Марка бетона	Объем бетона м³	Расход стали кг
ПТ8-1	3,2	300	1,30	52,5
ПТ8-2	3,2	300	1,30	58,8

Примечание

Деталь установки закладного элемента М-29 аналогична детали установки закладных элементов М-6÷М-12, приведенной на листе 47 выпуска 2.

ТД 1965	Плиты перекрытия ПТ8-1; ПТ8-2	ИС-01-05 Выпуск 6 Лист 46

Гл. инж. инст.	Козаровицкий	Рук. группы	Бродский
Нач. отдела	Бандос	Ст. инженер	Поляк
Гл. констр. отд.	Спектор	Рассчитал	Зорин
Гл. инж. пр.	Копштейн	Исполнитель	Лапкун
Дата выпуска	1965г.	Проверил	Поляк

Спецификация арматуры на одну плиту

Марка плиты	Марка и колич. каркасов или сеток	№ поз.	Эскиз	ф мм	Длина мм	Колич. шт. в одном каркасе или сетке	Колич. шт. в одной плите	Общая длина м
ПТ9-1	С1 (шт. 1)	1	2080	5 BI	2080	15	15	31,2
		2	2940	5 BI	2940	11	11	32,3
	С2 (шт. 1)	3	20, 405, 1280, 405, 400, 400, 2960	10 AIII	2090	30	30	62,7
		4		5 BI	2960	14	14	41,4
ПТ9-2	С3 (шт. 1)	4	См. выше	5 BI	2960	14	14	41,4
		5	20, 405, 1280, 405, 400, 400	10 AIII	2090	30	30	62,7
ПТ9-3	С4 (шт. 1)	4	См. выше	5 BI	2960	14	14	41,4
		6	20, 405, 1280, 405	14 AIII	2090	30	30	62,7

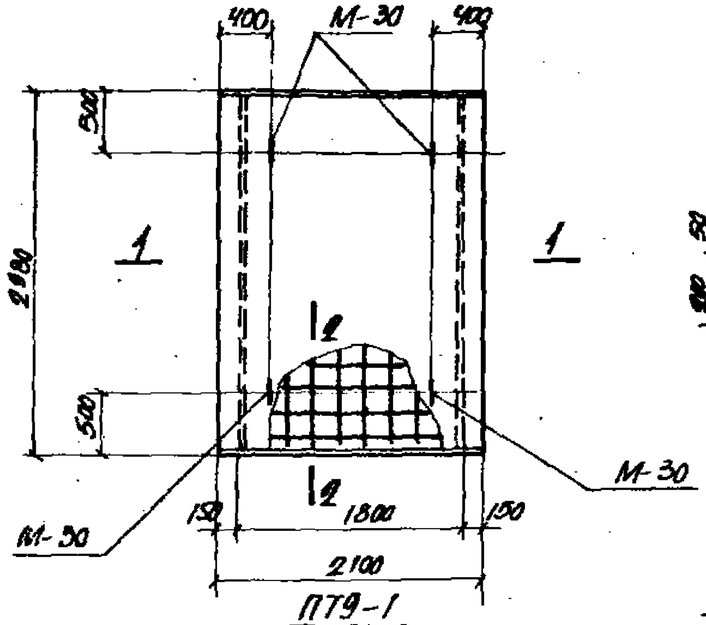

ПТ9-1
ПТ9-2
ПТ9-3

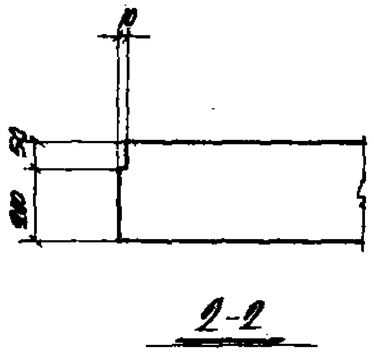

2-2

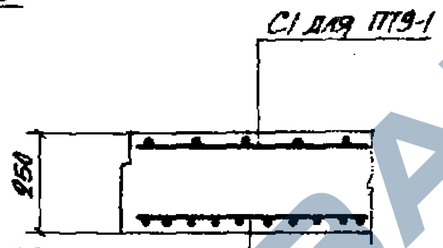

С2 для ПТ9-1
С3 для ПТ9-2
С4 для ПТ9-3

2-2
(Армирование)

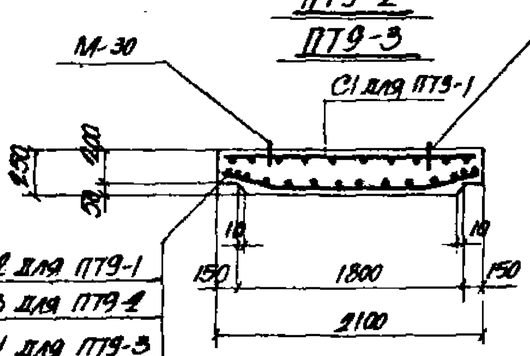

С2 для ПТ9-1
С3 для ПТ9-2
С4 для ПТ9-3

1-1

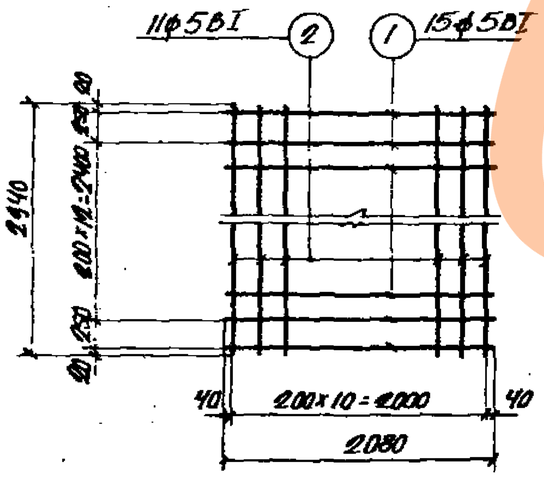

С1

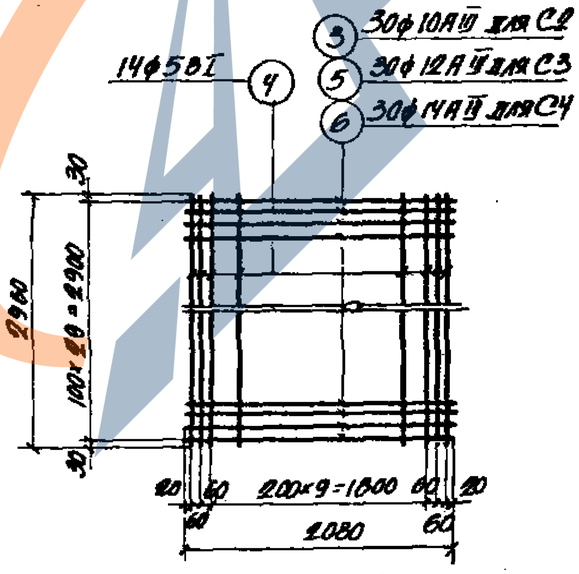

С2; С3; С4

Выборка стали на одну плиту, кг

Марка плиты	Сталь класса А-III по ГОСТ 5781-61 ф мм 10 AIII	12 AIII	14 AIII	Итого	Холоднотянутая проволока класса В-I по ГОСТ 6727-53 ф мм 5 BI	Итого	Сталь класса А-I по ГОСТ 5781-61 ф мм 10 AI	14 AI	Итого	Всего
ПТ9-1	38,9	—	—	38,9	16,2	16,2	0,8	8,4	9,2	64,3
ПТ9-2	—	55,8	—	55,8	6,4	6,4	0,8	8,4	9,2	71,4
ПТ9-3	—	—	75,9	75,9	6,4	6,4	0,8	8,4	9,2	91,5

Выборка закладных элементов на одну плиту

Марка плиты	Марка закладного элемента	Колич. штук	№ листа
ПТ9-1	М-30	4	69
ПТ9-2	М-30	4	69
ПТ9-3	М-30	4	69

Показатели на одну плиту

Марка плиты	Вес т	Марка бетона	Объем бетона м³	Расход стали кг
ПТ9-1	3,8	300	1,53	64,3
ПТ9-2	3,8	300	1,53	71,4
ПТ9-3	3,8	300	1,53	91,5

Примечание

Деталь установки закладного элемента М-30 аналогична детали установки закладных элементов М-6÷М-12, приведенной на листе 47 выпуска 2.

ТА 1965	Плиты перекрытия ПТ9-1; ПТ9-2; ПТ9-3	ИС-01-05	
		Выпуск 6	
		Лист	47

Гл. инж. мст. НЧ. отдела — Брусенин
Гл. констр. отд. — Маяк
Гл. инж. пр. — Эорти
Дата выпуска — 1965г.

Рук. группы — Ляпсон
СТ. инженер — Полак
Рассчитал — Ф
Исполнитель — Ляпсон
Профсоюз — Полак

Комформцивил — Брусенин
Одобрил — Маяк
Электор — Эорти
Ляпштейн — Ляпсон

https://zavodgbi.com/

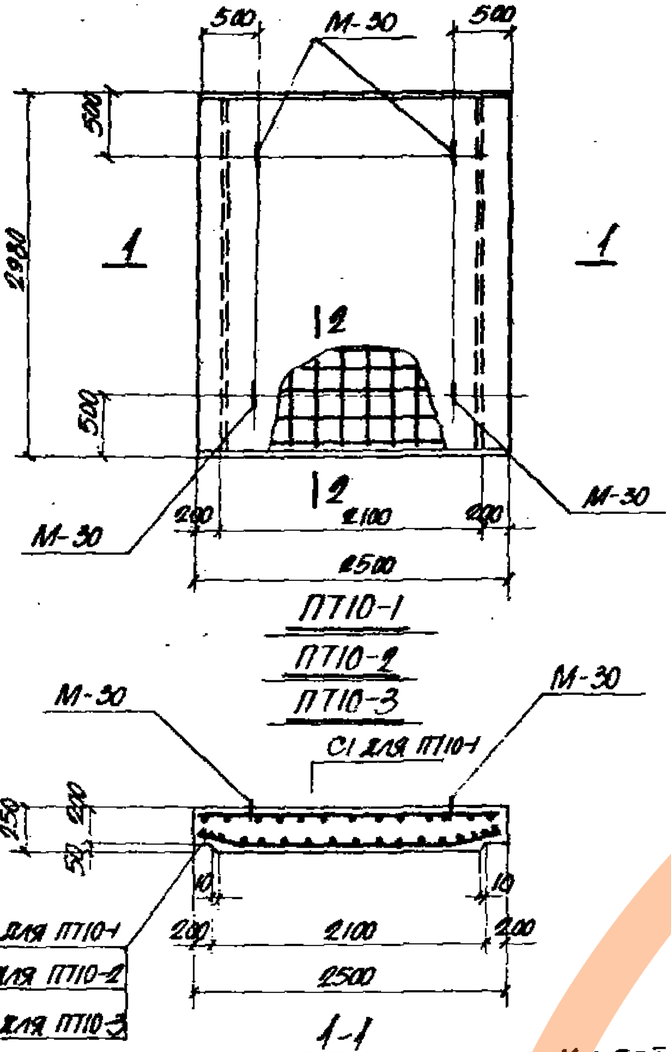

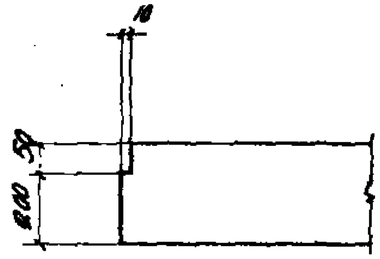

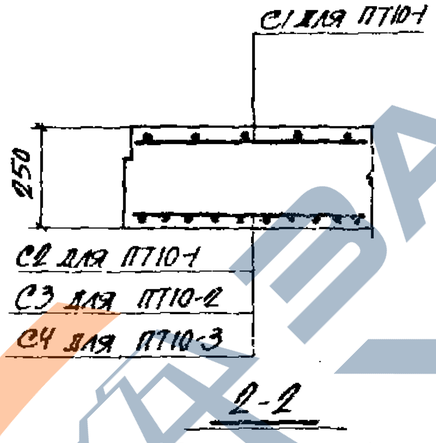

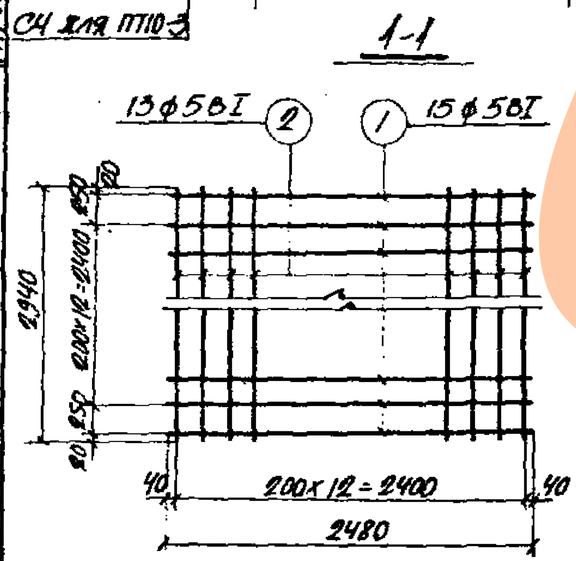

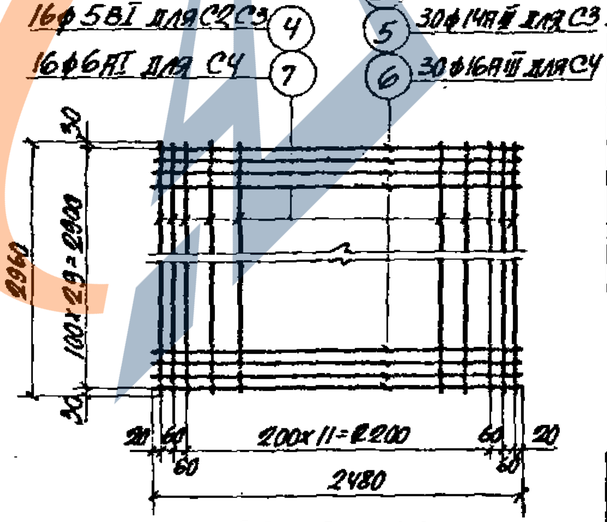

Спецификация арматуры на одну плиту

56

Марка плиты	Марка и колич. каркасов или сеток	№ поз.	Эскиз	ф мм	Длина мм	Колич. шт. в одном каркасе или сетке	Колич. шт. в одной плите	Общая длина м
ПТ10-1	С1 (шт. 1)	1	2480	5ВI	2480	15	15	37,2
		2	2940	5ВI	2940	13	13	38,2
	С2 (шт. 1)	3	80, 430, 1640, 430, 420, 420	12АIII	2500	30	30	75,0
		4	2960	5ВI	2960	16	16	47,4
ПТ10-2	С3 (шт. 1)	5	80, 430, 1640, 430, 420, 420	14АIII	2500	30	30	75,0
		4	См. выше	5ВI	2960	16	16	47,4
ПТ10-3	С4 (шт. 1)	6	80, 430, 1640, 430, 420, 420	16АIII	2500	30	30	75,0
		7	2960	6АI	2960	16	16	47,4

Выборка закладных элементов на одну плиту

Марка плиты	Сталь класса А-III по ГОСТ 5781-61 ф мм 12АIII	14АIII	16АIII	Итого	Холоднотянутая проволока обыкновенная по ГОСТ 6727-53 ф мм 5ВI	Итого	Сталь класса А-I по ГОСТ 5781-61 ф мм 6АI	10АI	14АI	Итого	Всего
ПТ10-1	66,7	—	—	66,7	18,9	18,9	—	0,8	8,4	9,2	94,8
ПТ10-2	—	90,8	—	90,8	7,3	7,3	—	0,8	8,4	9,2	107,3
ПТ10-3	—	—	118,5	118,5	—	—	10,5	0,8	8,4	19,7	138,2

Выборка закладных элементов на одну плиту

Марка плиты	Марка закладного элемента	Колич. штук	№ листа
ПТ10-1	М-30	4	69
ПТ10-2	М-30	4	69
ПТ10-3	М-30	4	69

Показатели на одну плиту

Марка плиты	Вес т	Марка бетона	Объем бетона м³	Расход стали кг.
ПТ10-1	4,5	300	1,81	94,8
ПТ10-2	4,5	300	1,81	107,3
ПТ10-3	4,5	300	1,81	138,2

Примечание

Деталь установки закладного элемента М-30 аналогична детали установки закладных элементов М-6÷М-12, приведенной на листе 47 выпуска 2.

ТД 1965	Плиты перекрытия ПТ10-1; ПТ10-2; ПТ10-3	ИС-01-05 Выпуск 6 Лист 48

Гл. инж. инст. Нач. отдела Гл. констр. отд. Гл. инж. пр. Дата выпуска 1965г.

Колгрошкин Баязов Слектор Копытенин

Рук. группы Ст. инженер Проверил

Бродецкий Попов Зорин Рассчитал Липкин Исполнитель Попов Проверил

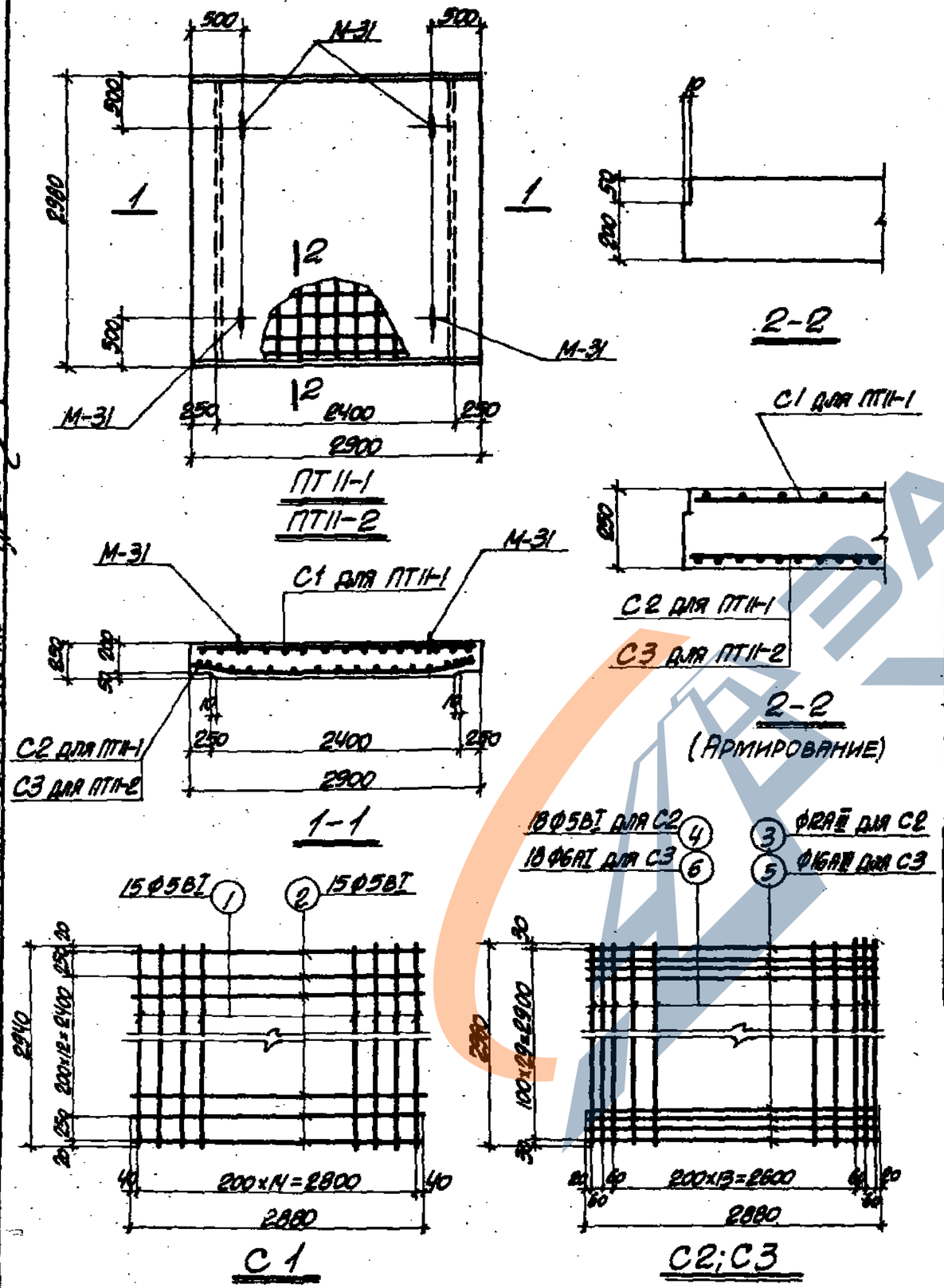

Спецификация арматуры на одну плиту

57

Марка плиты	Марка и колич. каркасов или сеток	№ поз.	Эскиз	Ф мм	Длина мм	Колич. шт. в одн. каркасе или сетке	Колич. шт. в одной плите	Общая длина м
ПТ11-1	С1 (шт. 1)	1	2940	5ВI	2940	15	15	44.1
		2	2880	5ВI	2880	15	15	43.2
	С2 (шт. 1)	3	450 2000 450 / 440 440	12АIII	2900	30	30	87.0
		4	2960	5ВI	2960	18	18	53.3
ПТ11-2	С3 (шт. 1)	5	450 2000 450 / 440 440	16АIII	2900	30	30	87.0
		6	2960	6АI	2960	18	18	53.3

Выборка стали на одну плиту, кг

Марка плиты	Сталь класса А-III по ГОСТ 5781-61			Сталь класса В-I по ГОСТ 6727-53		Сталь класса А-I по ГОСТ 5781-61				Всего
	Ф мм			Ф мм		Ф мм				
	12АIII	16АIII	Итого	5ВI	Итого	6АI	10АI	16АI	Итого	
ПТ11-1	77.4	–	77.4	21.7	21.7	–	0.8	12.4	13.2	112.3
ПТ11-2	–	137.5	137.5	–	–	11.8	0.8	12.4	25.0	162.5

Выборка закладных элементов на одну плиту

Марка плиты	Марка закладного элемента	Колич. штук	№ листа
ПТ11-1	М-31	4	69
ПТ11-2	М-31	4	

Показатели на одну плиту

Марка плиты	Вес т	Марка бетона	Объем бетона м³	Расход стали кг
ПТ11-1	5.2	300	2.08	112.3
ПТ11-2	5.2	300	2.08	162.5

Примечание

Деталь установки закладного элемента М-31 аналогична детали установки закладных элементов М-6÷М-12, приведенной на листе 47 выпуска 2.

ТА 1965	Плиты перекрытия ПТ11-1; ПТ11-2	ИС-01-05	
		Выпуск 6	
		Лист	49

Гл. инж. инст. Козаровицкий
Нач. отдела Бандос
Гл. констр. отд. Спектор
Гл. инж. пр. Копштейн
Дата выпуска 1965 г.
Рук. группы Бродский
Ст. инженер Поляк
Рассчитал Зорин
Исполнитель Лапкун
Проверил Поляк

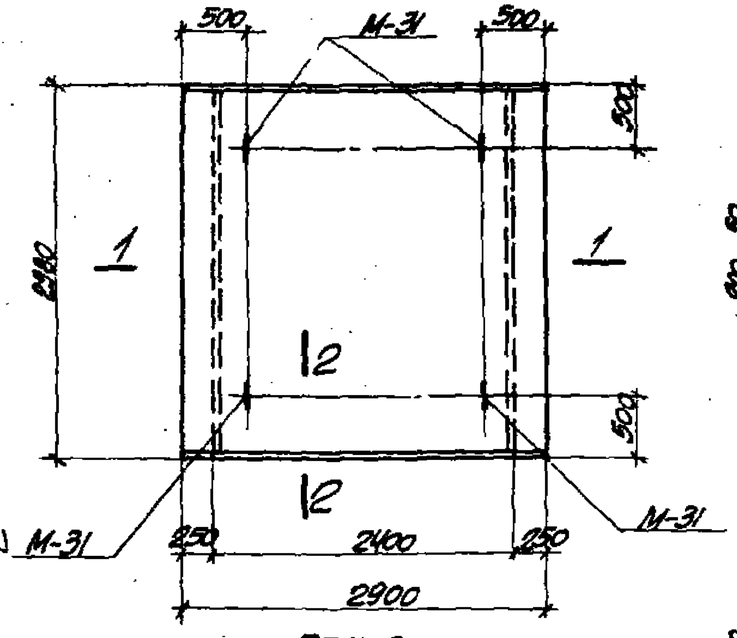

ПТ11-3
ПТ11-4

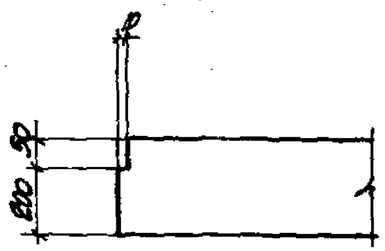

2-2

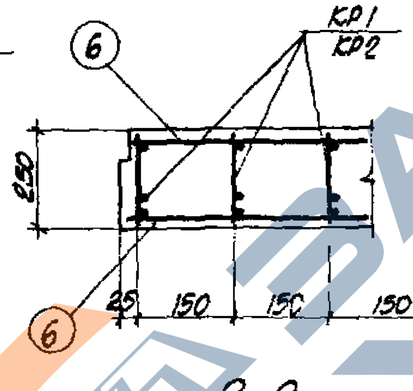

2-2
(АРМИРОВАНИЕ)

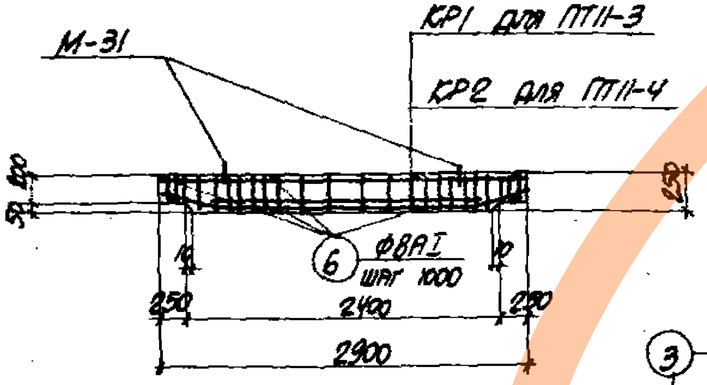

1-1

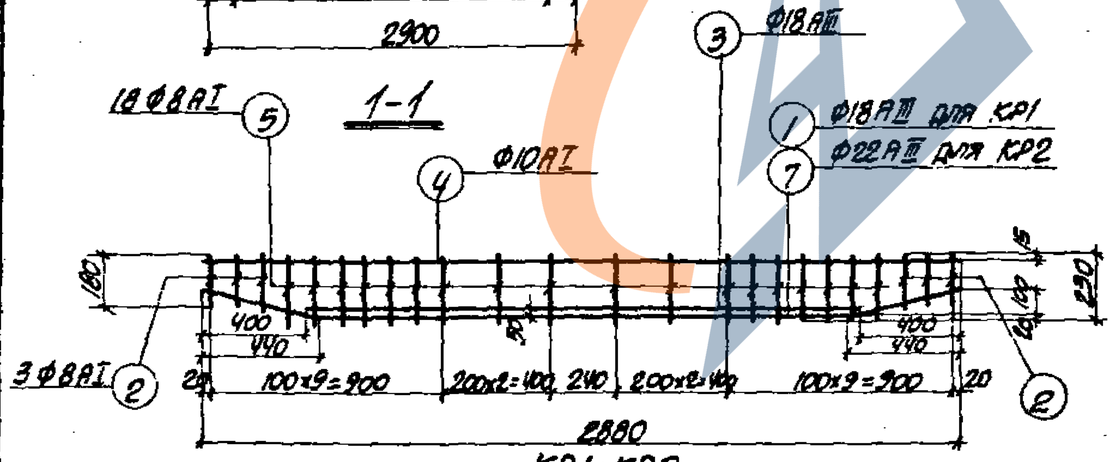

КР1; КР2

Спецификация арматуры на одну плиту

Марка плиты	Марка и колич. каркасов или сеток	№ поз.	Эскиз	Ф мм	Длина мм	Колич. шт. в одн. каркасе или сетке	Колич. шт. в одной плите	Общая длина м
ПТ11-3	КР1 (шт. 21)	1	450 2000 450 100 440 440	18АIII	2900	1	21	60,9
		2	180	8АI	180	6	126	22,7
		3	2080	18АIII	2080	1	21	43,6
		4	2880	10АI	2880	1	21	60,5
		5	230	8АI	230	18	378	86,9
	Отдельные стержни	6	2960	8АI	2960	–	8	23,7
ПТ11-4	КР2 (шт. 21)	7	450 2000 450 100 440 440	22АIII	2900	1	21	60,9
		2	См. выше	8АI	180	6	126	22,7
		3	—"—	18АIII	2080	1	21	43,6
		4	—"—	10АI	2880	1	21	60,5
		5	—"—	8АI	230	18	378	86,9
	Отдельные стержни	6	—"—	8АI	2960	–	8	23,7

Выборка стали на одну плиту, кг

Марка плиты	Сталь класса А-III по ГОСТ 5781-61			Сталь класса А-I по ГОСТ 5781-61				Всего
	Ф мм			Ф мм				
	18АIII	22АIII	Итого	8АI	10АI	16АI	Итого	
ПТ11-3	209.0	–	209.0	52.0	38.3	12.4	102.7	311.7
ПТ11-4	87.2	181.5	268.7	52.0	38.3	12.4	102.7	371.4

Выборка закладных элементов на одну плиту

Марка плиты	Марка закладного элемента	Колич. штук	№ листа
ПТ11-3	М-31	4	69
ПТ11-4	М-31	4	

Показатели на одну плиту

Марка плиты	Вес т	Марка бетона	Объем бетона м³	Расход стали кг
ПТ11-3	5,2	300	2.08	311.7
ПТ11-4	5,2	300	2.08	371.4

Примечание

Деталь установки закладного элемента М-31 аналогична детали установки элементов М-6÷М-12, приведенной на листе 47 выпуска 2.

ТД 1965	Плиты перекрытия ПТ11-3; ПТ11-4	ИС-01-05
		Выпуск 6
		Лист 50

Гл. инж. инст.	Козаровицкий	Рук. группы	Бродский
Нач. отдела	Бандос	Ст. инженер	Поляк
Гл. констр. отд.	Спектор	Рассчитал	Зорин
Гл. инж. пр.	Копштейн	Исполнитель	Лапкун
Дата выпуска	1965 г.	Проверил	Поляк

https://zavodjbi.com/

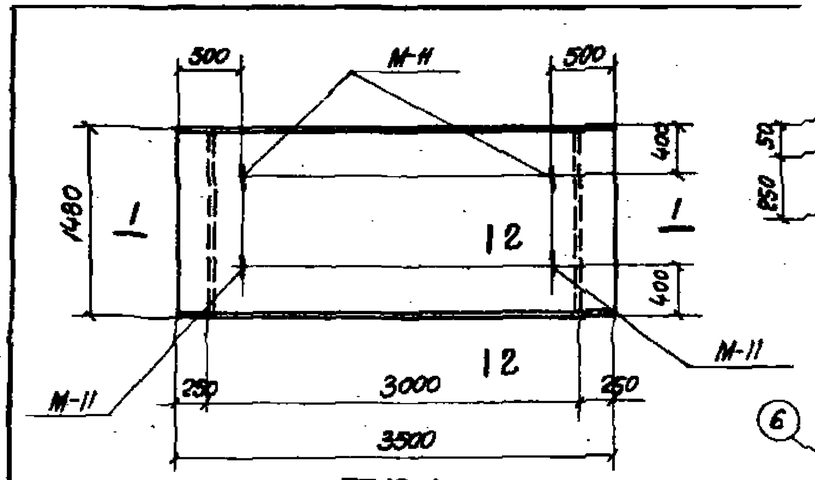

ПТ12-1
ПТ12-2
ПТ12-3

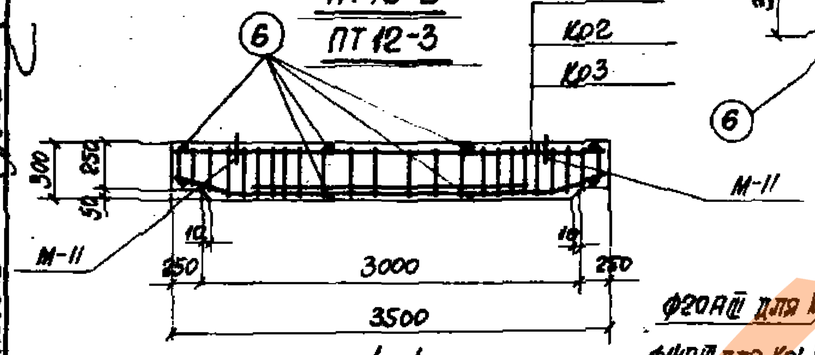

1-1

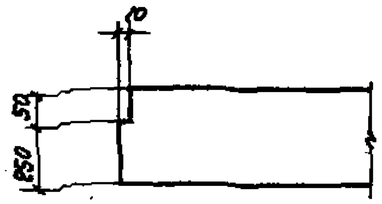

2-2

Кр1 для ПТ12-1
Кр2 для ПТ12-2
Кр3 для ПТ12-3

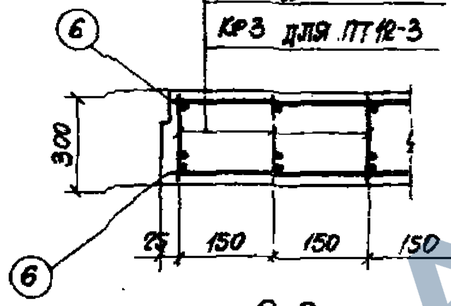

2-2
(Армирование)

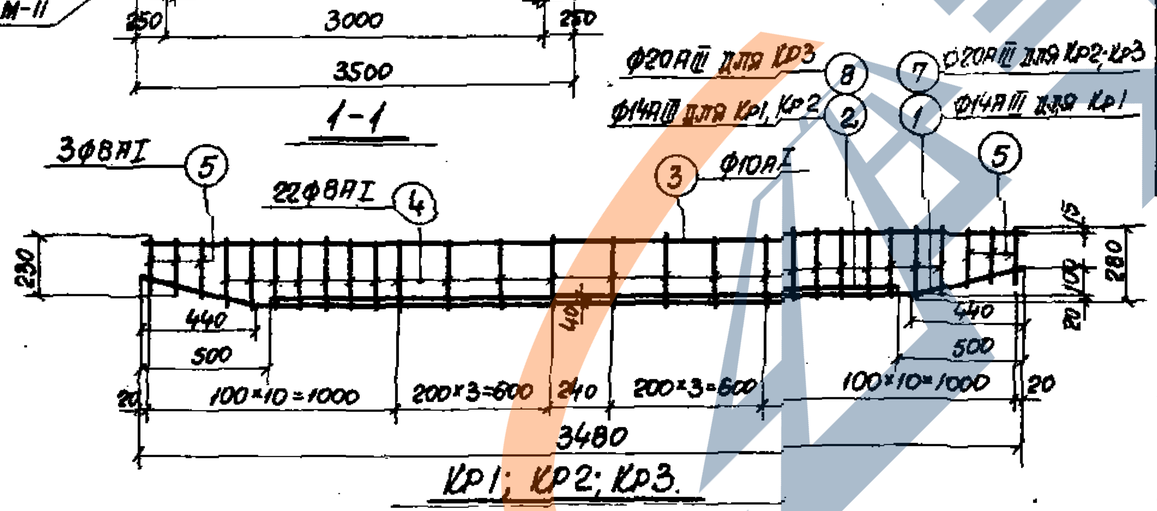

Кр1; Кр2; Кр3.

Выборка закладных элементов на одну плиту

Марка плиты	Марка закладного элемента	Колич. штук	№ листа
ПТ12-1	М-11	4	49, вып.2
ПТ12-2	М-11	4	49, вып.2
ПТ12-3	М-11	4	49, вып.2

Показатели на одну плиту

Марка плиты	Вес т	Марка бетона	Объем бетона м³	Расход стали кг
ПТ12-1	3.8	300	1.52	149.2
ПТ12-2	3.8	300	1.52	197.7
ПТ12-3	3.8	300	1.52	232.1

Спецификация арматуры на одну плиту

59

Марка плиты	Марка и колич. каркасов или сеток	№ поз.	Эскиз	ф мм	Длина мм	Колич. шт. в одн. каркасе или сетке	Колич. шт. в одной плите	Общая длина м
ПТ12-1	Кр1 (шт. II)	1	450 2600 450; 440 440	АIIIв	3500	1	11	38.5
		2	2480	АIIIв	2480	1	11	27.3
		3	3480	10АI	3480	1	11	38.3
		4	280	8АI	280	22	242	67.8
		5	230	8АI	230	6	66	15.2
	Отделки стержни	6	1460	8АI	1460	–	8	11.7
ПТ12-2	Кр2 (шт. II)	2	См. выше	АIIIв	2480	1	11	27.3
		3	——"——	10АI	3480	1	11	38.3
		4	——"——	8АI	280	22	242	67.8
		5	——"——	8АI	230	6	66	15.2
		7	450 2600 450; 440 440	20АIIIв	3500	1	11	38.5
	Отделки стержни	6	См. выше	8АI	1460	–	8	11.7
ПТ12-3	Кр3 (шт. III)	3	——"——	10АI	3480	1	11	38.3
		4	——"——	8АI	280	22	242	67.8
		5	——"——	8АI	230	6	66	15.2
		7	——"——	20АIIIв	3500	1	11	38.5
		8	2480	20АIIIв	2480	1	11	27.3
	Отделки стержни	6	См. выше	8АI	1460	–	8	11.7

Выборка стали на одну плиту, кг

Марка плиты	Сталь класса А-III по ГОСТ 5781-61, ф мм: 14АIIIв	20АIIIв	Итого	Сталь класса А-I по ГОСТ 5781-61, ф мм: 8АI	10АI	14АI	Итого	Всего
ПТ12-1	79.7	–	79.7	37.4	24.1	8.0	69.5	149.2
ПТ12-2	33.0	95.2	128.2	37.4	24.1	8.0	69.5	197.7
ПТ12-3	–	162.6	162.6	37.4	24.1	8.0	69.5	232.1

Примечание

Детали установки закладного элемента М-11 приведены на листе 47 выпуска 2.

ТД 1965	Плиты перекрытия ПТ12-1; ПТ12-2; ПТ12-3	ИС-01-05	Выпуск 6
		Лист	51

Гл. инж. инст.	Козаровицкий		
Нач. отдела	Бандос		
Гл. констр. отд.	Спектор		
Гл. инж. пр.	Копштейн		
Дата выпуска			1965г.
Рук. группы	Бродский		
Ст. инженер	Попык		
Рассчитал	Зорин		
Исполнитель	Лапшин		
Проверил	Попык		

https://zavodjbi.com/

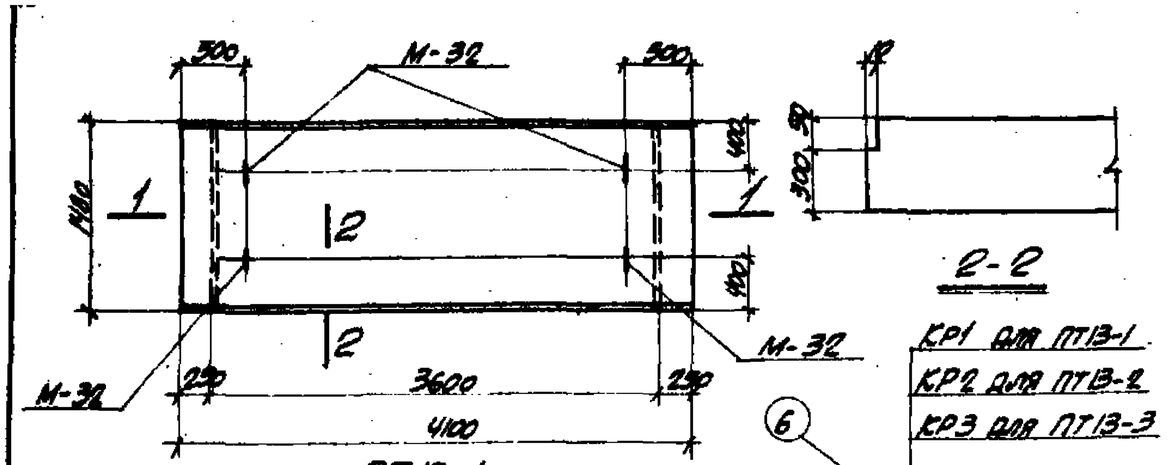

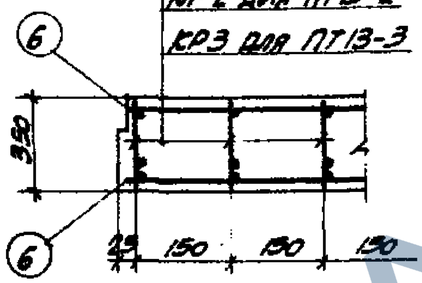

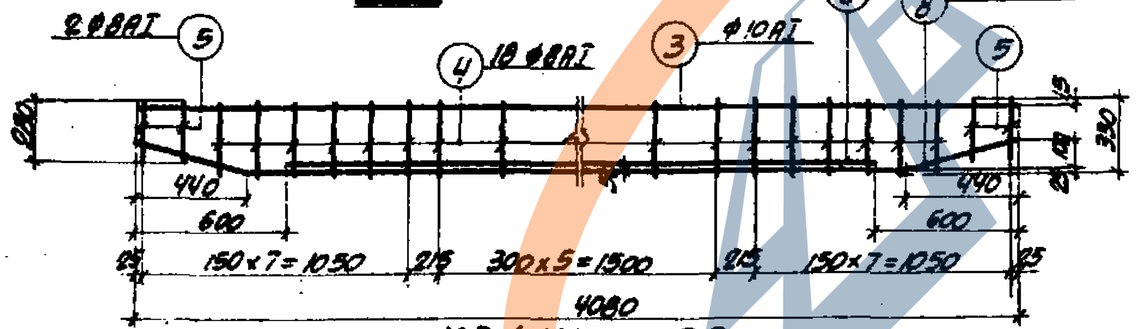

Спецификация арматуры на одну плиту

60

Марка плиты	Марка и колич. карок. или сеток	№ поз.	Эскиз	Ø мм	Длина мм	Колич. шт. в одном карок. или сетке	Колич. шт. в одной плите	Общая длина м
ПТ13-1	КР1 (шт.-11)	1	150, 3100, 150, 440, 440	16 AIII	70	1	11	45.1
		2	2880	16 AIII	2880	1	11	31.7
		3	4080	10 AI	4080	1	11	44.9
		4	330	8 AI	330	18	198	65.3
		5	280	8 AI	280	4	44	12.3
	Отдельн. стержни	6	1460	8 AI	1460	–	8	11.7
ПТ13-2	КР2 (шт.-11)	2	См. выше	16 AIII	2880	1	11	31.7
		3	"	10 AI	4080	1	11	44.9
		4	"	8 AI	330	18	198	65.3
		5	"	8 AI	280	4	44	12.3
		7	150, 3100, 150, 440, 440	22 AIII	4100	1	11	45.1
	Отдельн. стержни	6	См. выше	8 AI	1460	–	8	11.7
ПТ13-3	КР3 (шт. 11)	3	"	10 AI	4080	1	11	44.9
		4	"	8 AI	330	18	198	65.3
		5	"	8 AI	280	4	44	12.3
		8	150, 3100, 150, 440, 440	25 AIII	4100	1	11	45.1
		9	2880	20 AIII	2880	1	11	31.7
	Отдельн. стержни	6	См. выше	8 AI	1460	–	8	11.7

Выборка стали на одну плиту, кг

Марка плиты	Сталь класса А-II по ГОСТ 5781-61, Ø мм				Итого	Сталь класса А-I по ГОСТ 5781-61, Ø мм				Итого	Всего
	16 AIII	20 AII	22 AII	25 AII		8 AI	10 AI	16 AI			
ПТ13-1	111.4				111.4	35.3	28.6	12.4		76.3	197.7
ПТ13-2	50.1		134.4		184.5	35.3	28.6	12.4		76.3	260.8
ПТ13-3		78.3		174.6	252.9	35.3	28.6	12.4		76.3	329.2

Выборка закладных элементов на одну плиту

Марка плиты	Марка закладного элемента	Колич. штук	№ листа
ПТ13-1	М-32	4	69
ПТ13-2	М-32	4	69
ПТ13-3	М-32	4	69

Показатели на одну плиту

Марка плиты	Вес т	Марка бетона	Объем бетона м³	Расход стали кг
ПТ13-1	5.2	300	2.08	197.7
ПТ13-2	5.2	300	2.08	260.8
ПТ13-3	5.2	300	2.08	329.2

Примечание

Деталь установки закладного элемента М-32 аналогична детали установки закладных элементов М-6÷М-12, приведенной на листе 47 выпуска 2.

ТА 1965	Плиты перекрытия ПТ13-1; ПТ13-2; ПТ13-3	ИС-01-05 Выпуск 6 Лист 52

Гип. инж. Ин-та Броневский
Нач. отдела Полях
Рук. группы Ст. инженер Рассунтан
Исполнитель Палехин
Проверил Полях
Дата выпуска 1965 г.
Согласовано Гл. инж. проекта Бондарь
Гл. конструктор Гестов
Нач. отдела Солитен

https://zavodpi.com/

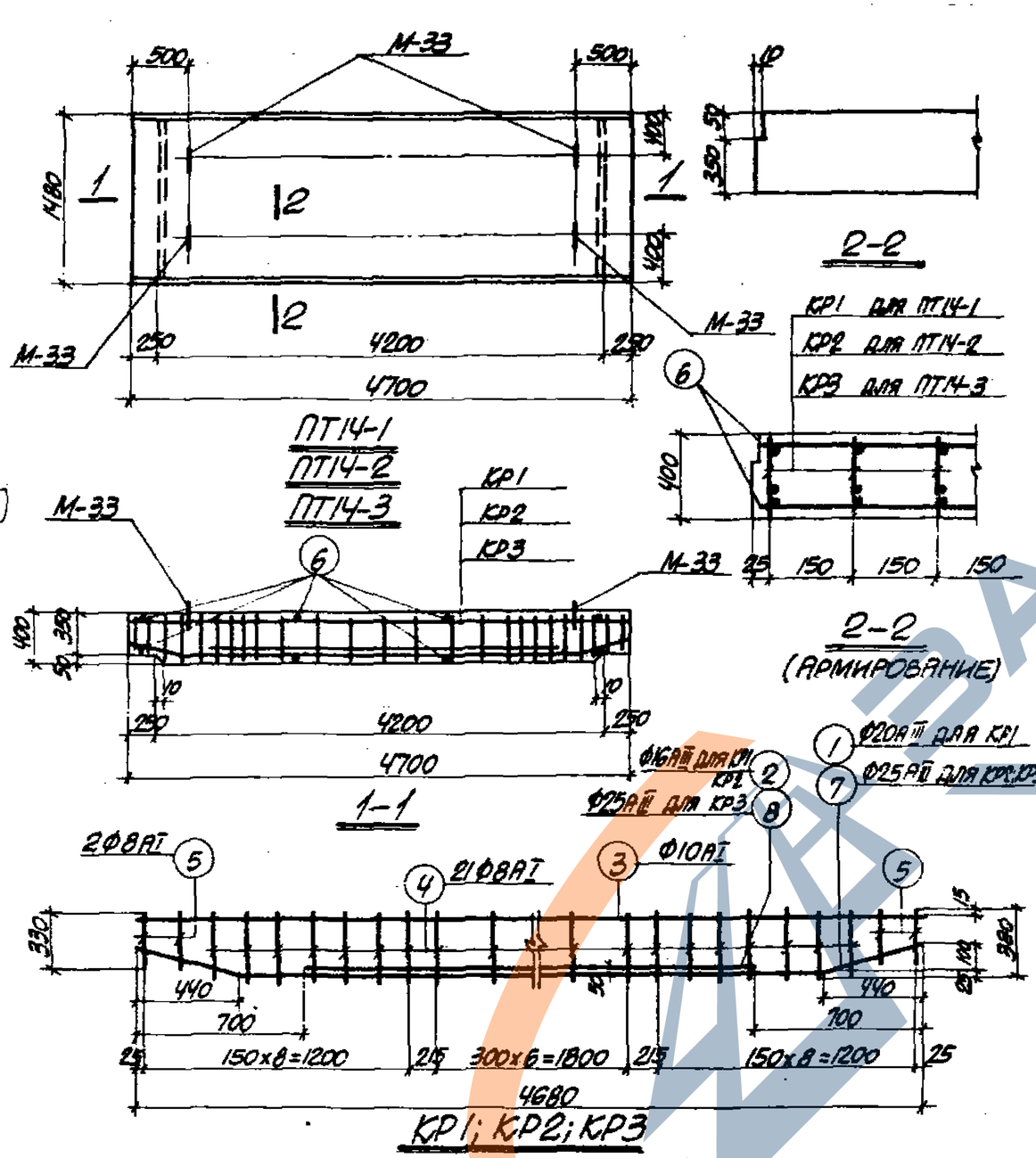

Спецификация арматуры на одну плиту

61

Марка плиты	Марка и кол. одинак. каркасов или сеток	№ поз.	Эскиз	Ø мм	Длина мм	Колич. шт. в одном каркасе или сетке	Колич. шт. в одной плите	Общая длина м
ПТ14-1	КР1 (шт. II)	1	450 3800 450 / 440 440	20АIII	4700	1	11	51.7
		2	3280	16АIII	3280	1	11	36.1
		3	4680	10АI	4680	1	11	51.5
		4	380	8АI	380	21	231	87.8
		5	330	8АI	330	4	44	14.5
	Отдельн. стержни	6	1460	8АI	1460	—	8	11.7
ПТ14-2	КР2 (шт. II)	3	См. выше	10АI	4680	1	11	51.5
		4	— " —	8АI	380	21	231	87.8
		5	— " —	8АI	330	4	44	14.5
		7	450 3800 450 / 440 440	25АIII	4700	1	11	51.7
		2	См. выше	16АIII	3280	1	11	36.1
	Отдельн. стержни	6	См. выше	8АI	1460	—	8	11.7
ПТ14-3	КР3 (шт. II)	3	— " —	10АI	4680	1	11	51.5
		4	— " —	8АI	380	21	231	87.8
		5	— " —	8АI	330	4	44	14.5
		8	3280	25АIII	3280	1	11	36.1
		7	См. выше	25АIII	4700	1	11	51.7
	Отдельн. стержни	6	— " —	8АI	1460	—	8	11.7

Выборка стали на одну плиту, кг

	Сталь класса А-III по ГОСТ 5781-61 Ø мм				Сталь класса А-I по ГОСТ 5781-61 Ø мм						
	16АIII	20АIII	25АIII	Итого	8АI	10АI	18АI			Итого	Всего
ПТ14-1	57.0	127.7	—	184.7	45.0	32.7	16.4			94.1	278.8
ПТ14-2	57.0	—	199.0	256.0	45.0	32.7	16.4			94.1	350.1
ПТ14-3	—	—	337.4	337.4	45.0	32.7	16.4			94.1	431.5

Выборка закладных элементов на одну плиту

Марка плиты	Марка закладного элемента	Колич. штук	№ листа
ПТ14-1	М-33	4	69
ПТ14-2	М-33	4	
ПТ14-3	М-33	4	

Показатели на одну плиту

Марка плиты	Вес т	Марка бетона	Объем бетона м³	Расход стали кг
ПТ14-1	6.8	300	2.74	278.8
ПТ14-2	6.8	300	2.74	350.1
ПТ14-3	6.8	300	2.74	431.5

Примечание

Деталь установки закладного элемента М-33 аналогична детали установки закладных элементов М-6÷М-12, приведенной на листе 47 выпуска 2.

ТД 1965	Плиты перекрытия ПТ14-1; ПТ14-2; ПТ14-3	ИС-01-05 Выпуск 6 Лист 53

Гип Броссийский
Нач. отдела Поляк
Гл. констр. отд. Зорин
Гл. инж. пр. Лапкин
Дата выпуска Поляк
Ук. группы Ст. инженер Рассчитал Исполнитель Проверил
Изм. Кол. Лист № док. Подп. Дата
Разработали Банадос Слесгор Копытенин
1965г.

https://zavodpi.com/

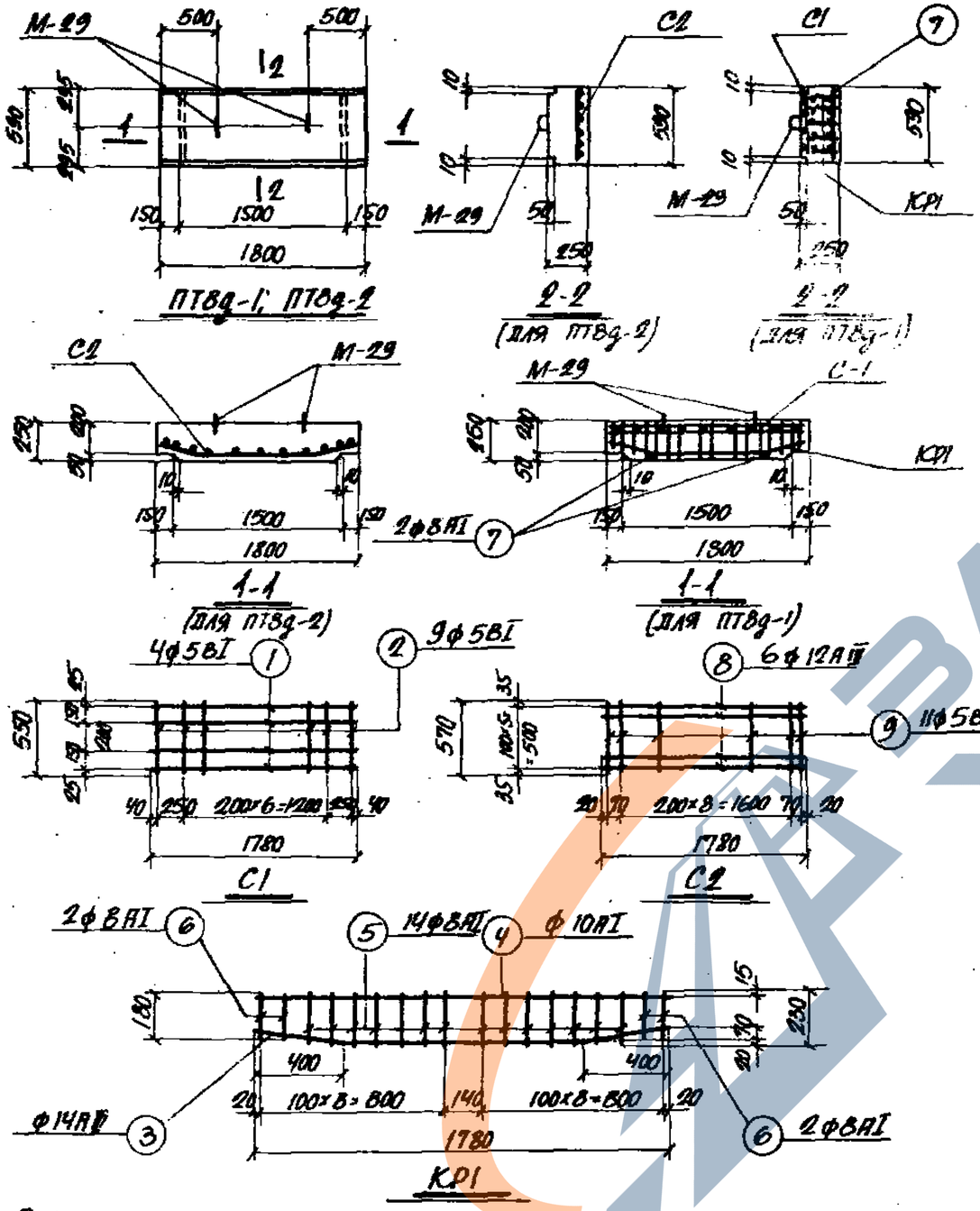

Спецификация арматуры на одну плиту

Марка плиты	Марка и колич. каркасов или сеток	№ поз.	Эскиз	ф мм	Длина мм	Колич. шт. в одн. каркасе или сетке	Колич. шт. в одной плите	Общая длина м
ПТ8д-1	С1 (шт. 1)	1	1780	5ВI	1780	4	4	7,1
		2	550	5ВI	550	9	9	5,0
	КР1 (шт. 5)	3	405 980 405 400 400 70	14АIII	1790	1	5	9,0
		4	1780	10АI	1780	1	5	9,0
		5	230	8АI	230	14	70	16,1
		6	180	8АI	180	4	20	3,6
	Отдельные стержни	7	590	8АI	590		2	1,2
ПТ8д-2	С2 (шт. 1)	8	405 980 405 400 400	12АIII	1790	6	6	10,7
		9	570	5ВI	570	11	11	6,3

Выборка стали на одну плиту, кг

Марка плиты	Сталь класса А-III по ГОСТ 5781-61			Холоднотянутая проволока класса В-I по ГОСТ 6727-53		Сталь класса А-I по ГОСТ 5781-61					Всего
	ф мм		Итого	ф мм	Итого	ф мм				Итого	
	12АIII	14АIII		5ВI		8АI	10АI	12АI			
ПТ8д-1	—	10,9	10,9	1,9	1,9	8,2	6,0	2,6		16,6	29,6
ПТ8д-2	9,5	—	9,5	1,0	1,0	—	0,4	2,6		3,0	13,5

Примечание

Детало установки закладного элемента М-29 аналогична детали установки закладных элементов М-6 ÷ М-12, приведенной на листе 47 выпуска 2.

Выборка закладных элементов на одну плиту

Марка плиты	Марка закладного элемента	Колич. штук	№ листа
ПТ8д-1	М-29	2	69
ПТ8д-2	М-29	2	69

Показатели на одну плиту

Марка плиты	Вес т	Марка бетона	Объем бетона м³	Расход стали кг
ПТ8д-1	0,6	300	0,25	29,6
ПТ8д-2	0,6	300	0,25	13,5

Гл. инж. инст.	Козаровицкий	Рук. группы	Бродский
Нач. отдела	Бандос	Ст. инженер	Поляк
Гл. констр. отд.	Спектор	Рассчитал	Зорин
Гл. инж. пр.	Копштейн	Исполнитель	Лапкун
Дата выпуска	1965г.	Проверил	Поляк

ТА 1965

Доборные плиты перекрытия ПТ8д-1; ПТ8д-2

ИС-01-05
Выпуск 6
Лист 54

Спецификация арматуры на одну плиту

Марка плиты	Марка и колич. каркасов или сеток	№ поз.	Эскиз	ф мм	Длина мм	Колич. шт. в одном каркасе или сетке	Колич. шт. в одной плите	Общая длина м
ПТ9g-1	С1 (шт. 1)	1	2080	5 BI	2080	4	4	8,3
		2	550	5 BI	550	11	11	6,1
	КР1 (шт. 5)	3	405 1280 405 400 400 70	16 AIII	2090	1	5	10,5
		4	2080	10 AI	2080	1	5	10,4
		5	230	8 AI	230	13	65	14,9
		6	180	8 AI	180	4	20	3,6
	Дополнительные стержни	7	590	8 AI	590	—	3	1,8
ПТ9g-2	С2 (шт. 1)	8	570	5 BI	570	14	14	8,0
		9	405 1280 405 400 400 70	12 AIII	2090	6	6	12,5
ПТ9g-3	С3 (шт. 1)	8	См. выше	5 BI	570	14	14	8,0
		10	405 1280 405 400 400 70	14 AIII	2090	6	6	12,5

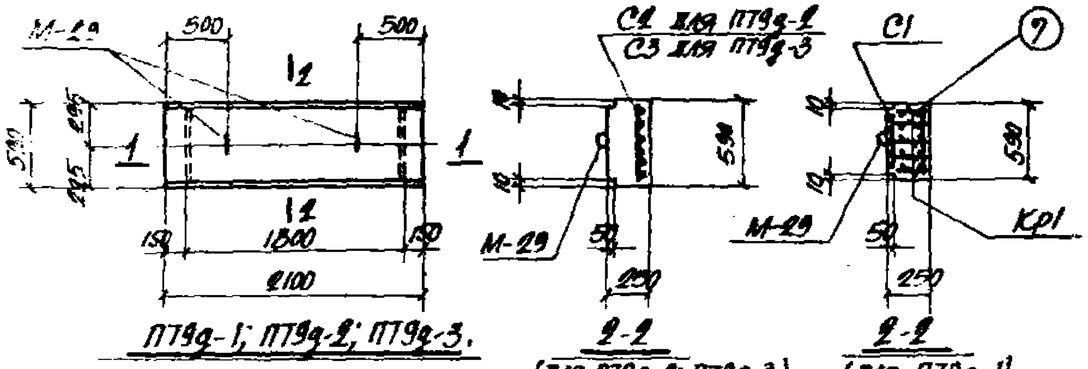

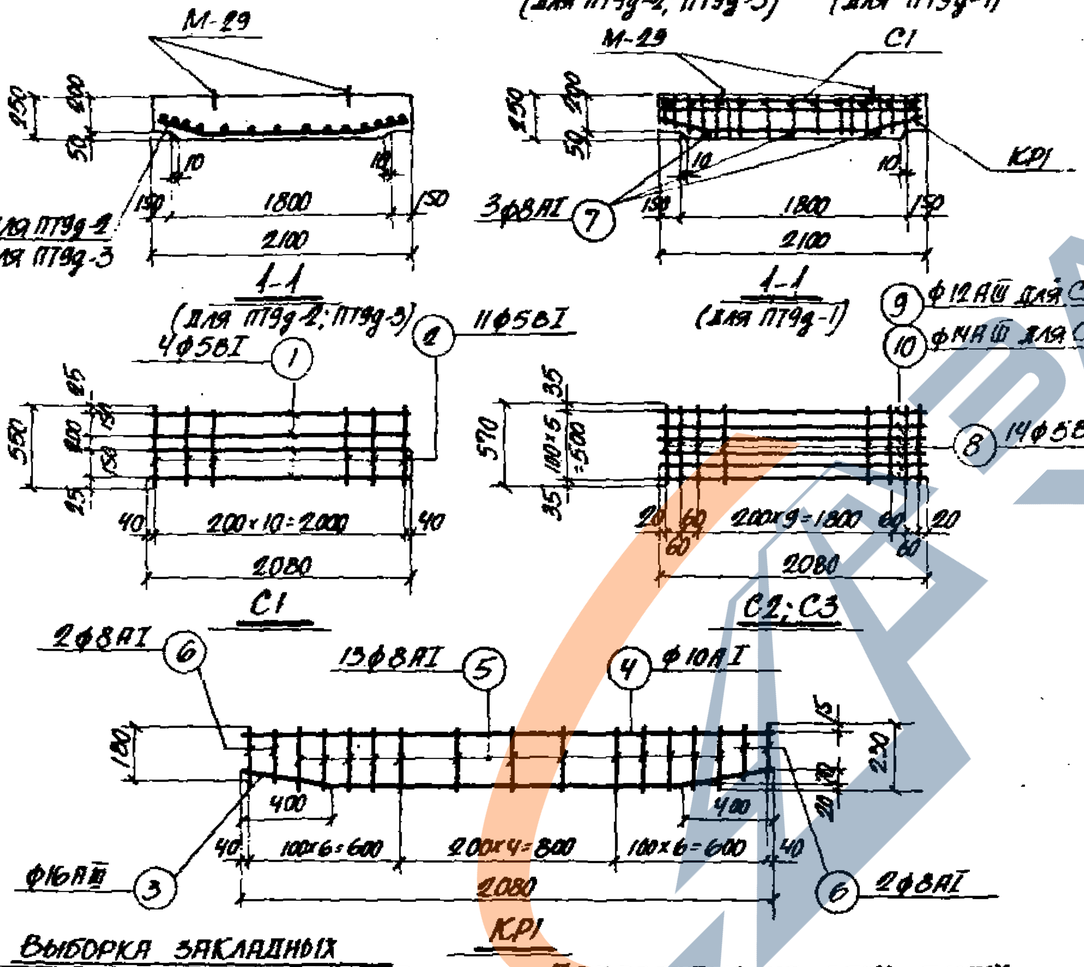

Выборка стали на одну плиту, кг

Марка плиты	Сталь класса A-III по ГОСТ 5781-61 ф мм 12 AIII	14 AIII	16 AIII	Итого	Холоднотянутая проволока класса В-II по ГОСТ 6727-53 ф мм 5 BI	Итого	Сталь класса A-I по ГОСТ 5781-61 ф мм 8 AI	10 AI	12 AI		Итого	Всего
ПТ9g-1	—	—	16,6	16,6	2,2	2,2	3,0	6,8	2,6		12,4	36,2
ПТ9g-2	11,1	—	—	11,1	1,2	1,2	—	0,4	2,6		3,0	15,3
ПТ9g-3	—	15,1	—	15,1	1,2	1,2	—	0,4	2,6		3,0	19,3

Выборка закладных элементов на одну плиту

Марка плиты	Марка закладного элемента	Колич. штук	№ листа
ПТ9g-1	М-29	2	69
ПТ9g-2	М-29	2	69
ПТ9g-3	М-29	2	69

Показатели на одну плиту

Марка плиты	Вес т	Марка бетона	Объем бетона м³	Расход стали кг
ПТ9g-1	0,7	300	0,30	36,2
ПТ9g-2	0,7	300	0,30	15,3
ПТ9g-3	0,7	300	0,30	19,3

Примечание

Деталь установки закладного элемента М-29 аналогична детали установки закладных элементов М-6 ÷ М-12, приведенной на листе 47 выпуска 2.

ТД 1965	Доборные плиты перекрытия ПТ9g-1; ПТ9g-2; ПТ9g-3	ИС-01-05 Выпуск 6 Лист 55

Гл. инж. проекта — Гл. инженер — Рук. группы — Начальник — Зональный — Главный

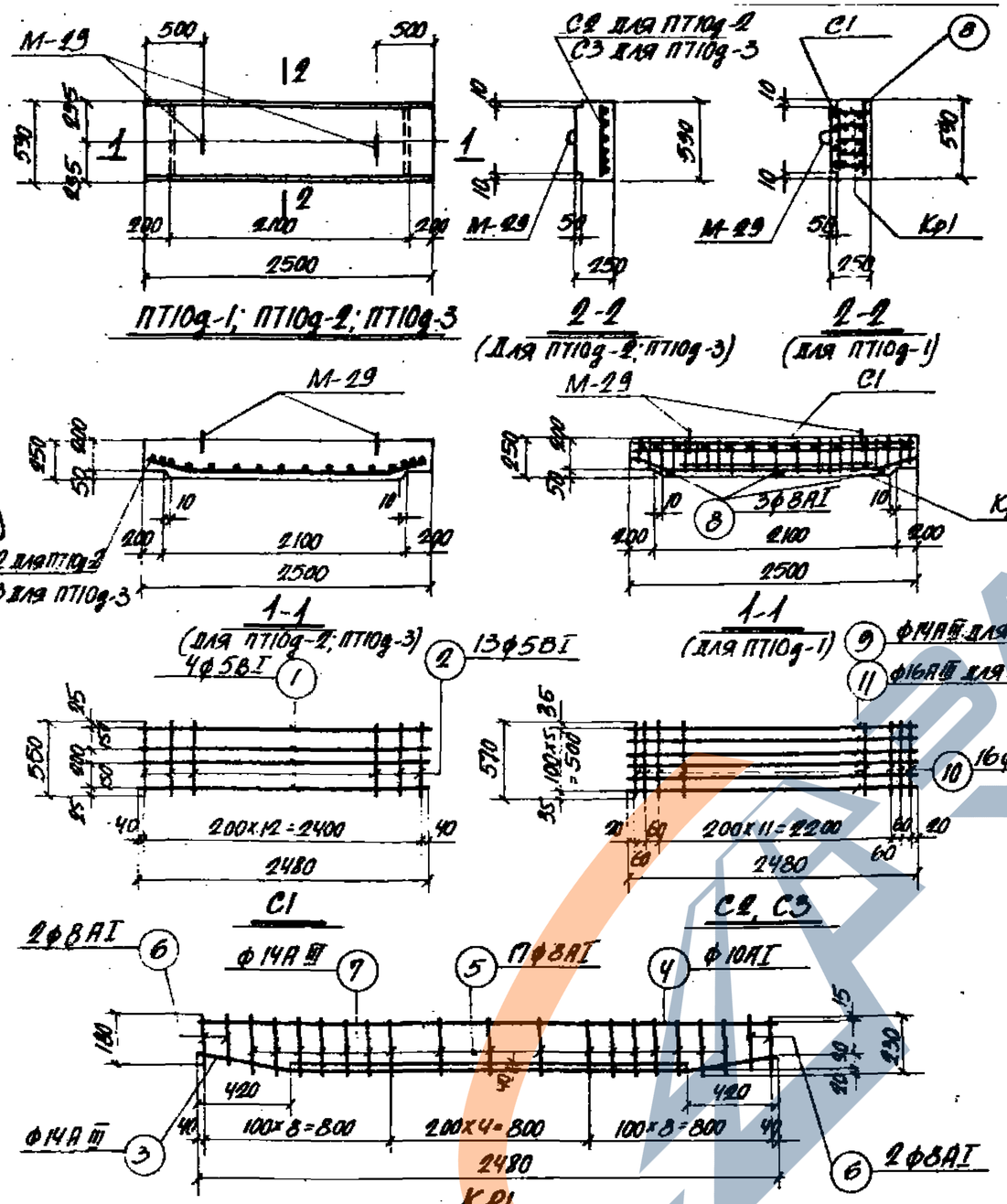

Выборка закладных элементов на одну плиту

Марка плиты	Марка закладного элемента	Колич. штук	№ листа
ПТ10g-1	М-29	2	69
ПТ10g-2	М-29	2	69
ПТ10g-3	М-29	2	69

Показатели на одну плиту

Марка плиты	Вес т	Марка бетона	Объем бетона м³	Расход стали кг
ПТ10g-1	0,9	300	0,36	50,0
ПТ10g-2	0,9	300	0,36	23,2
ПТ10g-3	0,9	300	0,36	28,7

Спецификация арматуры на одну плиту

64

Марка плиты	Марка и колич. каркасов или сеток	№ поз.	Эскиз	ф мм	Длина мм	Колич. шт. в одном каркасе или сетке	Колич. шт. в одной плите	Общая длина м
ПТ10g-1	С1 (шт. 1)	1	2480	5ВI	2480	4	4	9,9
		2	550	5ВI	550	13	13	7,1
	Кр1 (шт. 5)	3	430, 1640, 430, 440, 440	IIIАIV	2500	1	5	12,5
		4	2480	10АI	2480	1	5	12,4
		5	230	8АI	230	17	105	24,2
		6	180	8АI	180	4	20	3,6
		7	1640	IIIАIV	1640	1	5	8,2
	Отдельные стержни	8	590	8АI	590	—	3	1,8
ПТ10g-2	С2 (шт. 1)	9	430, 1640, 430, 440, 440	IIIАIV	2500	6	6	15,0
		10	570	6АI	570	16	16	9,1
ПТ10g-3	С3 (шт. 1)	10	См. выше	6АI	570	16	16	9,1
		11	430, 1640, 430, 440, 440	IIIАIV	2500	6	6	15,0

Выборка стали на одну плиту, кг

Марка плиты	Сталь класса АIII по ГОСТ 5781-61 ф мм			Холоднотянутая проволока класса ВI по ГОСТ 6727-53 ф мм			Сталь класса АI по ГОСТ 5781-61 ф мм					
	IIIАIV	IIIАIV	Итого	5ВI		Итого	6АI	8АI	10АI	12АI	Итого	Всего
ПТ10g-1	25,0	—	25,0	2,6		2,6	—	11,7	8,1	2,6	22,4	50,0
ПТ10g-2	18,2	—	18,2	—		—	2,0	—	0,4	2,6	5,0	23,2
ПТ10g-3	—	23,7	23,7	—		—	2,0	—	0,4	2,6	5,0	28,7

Примечание

Деталь установки закладного элемента М-29 аналогична детали установки закладных элементов М-6÷М-12, приведенной на листе 47 выпуска 2.

ТА 1965	Доборные плиты перекрытия ПТ10g-1; ПТ10g-2; ПТ10g-3	ИС-01-05	
		Выпуск 6	
		Лист	56

Гл. инж. инст. Козяровицкий
Нач. отдела Банков
Гл. констр. отд. Спектор
Гл. инж. пр. Коптелян
Дата выпуска 1965г.

Рук. группы Брацкий
Ст. инженер Поляк
Рассчитал Зорин
Исполнитель Папсуй
Проверил Поляк

https://zavodgk.com/

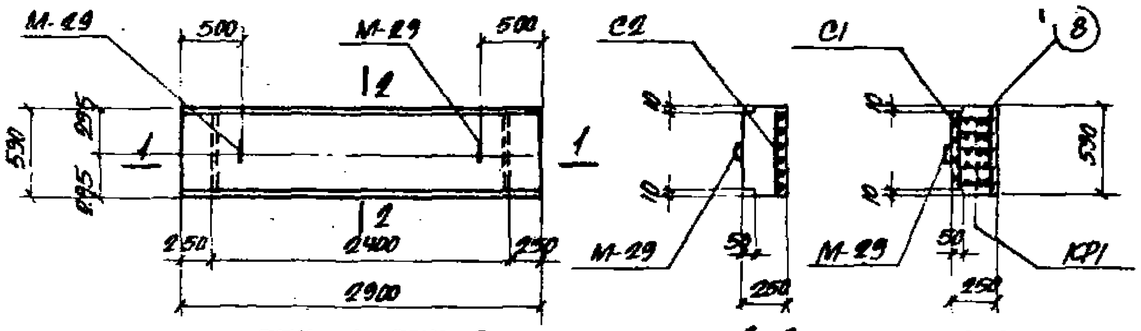

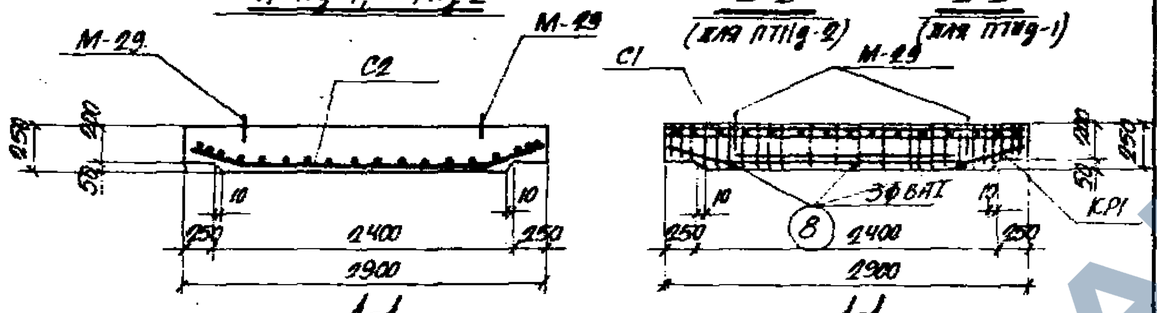

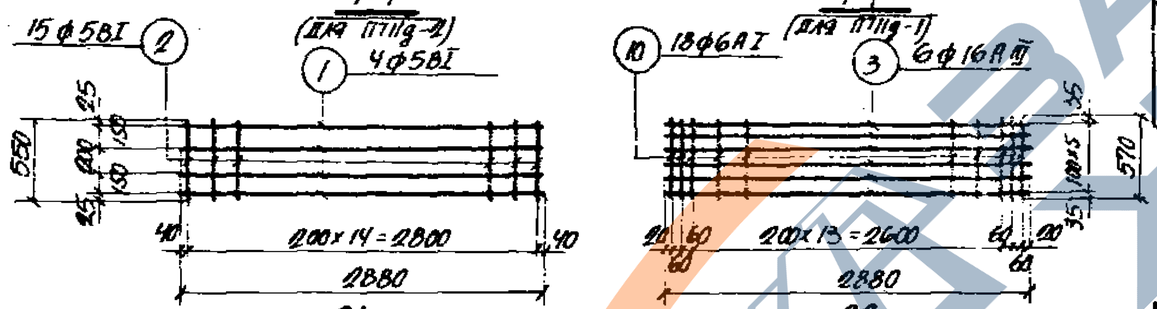

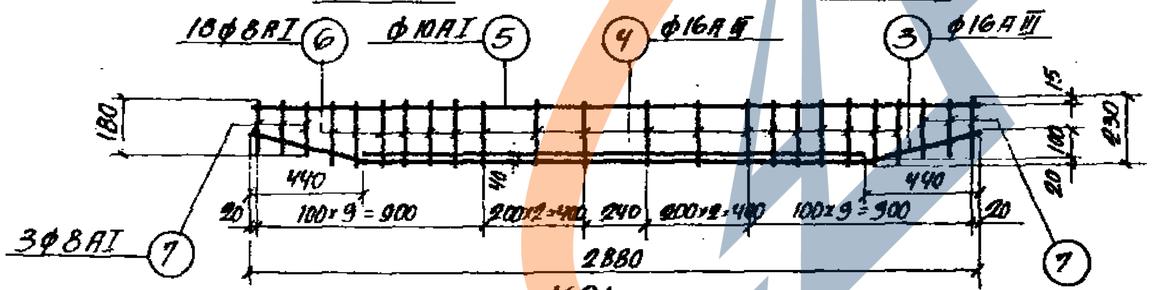

Спецификация арматуры на одну плиту

65

Марка плиты	Марка и колич. каркасов или сеток	№ поз.	Эскиз	ф мм	Длина мм	Колич. шт. в одном каркасе или сетке	Колич. шт. в одной плите	Общая длина м
ПТ11g-1	С1 (шт. 1)	1	2880	5ВI	2880	4	4	11,5
		2	550	5ВI	550	15	15	8,3
	КР1 (шт. 5)	3	450 450 2000 450 450	16АIII	2900	1	5	14,5
		4	2000	16АIII	2000	1	5	10,0
		5	2880	10АI	2880	1	5	14,5
		6	230	8АI	230	18	90	20,7
		7	180	8АI	180	6	30	5,4
	Закладные элементы	8	590	8АI	590	—	3	1,8
ПТ11g-2	С2 (шт. 1)	3	См. выше	16АIII	2900	6	6	17,4
		10	570	6АI	570	18	18	10,3

Выборка стали на одну плиту, кг

Марка плиты	Сталь класса А-III по ГОСТ 5781-61 ф мм 16АIII		Итого	Холоднотянутая проволока класса В-I по ГОСТ 6727-53 ф мм 5ВI	Итого	Сталь класса А-I по ГОСТ 5781-61 ф мм 6АI	8АI	10АI	12АI	Итого	Всего
ПТ11g-1	38,7		38,7	3,1	3,1	—	11,0	9,4	2,6	23,0	61,7
ПТ11g-2	27,5		27,5	—	—	2,3	—	0,4	2,6	5,3	32,8

Выборка закладных элементов на одну плиту

Марка плиты	Марка закладного элемента	Колич. штук	№ листа
ПТ11g-1	М-29	2	69
ПТ11g-2	М-29	1	69

Показатели на одну плиту

Марка плиты	Вес т	Марка бетона	Объем бетона м³	Расход стали кг
ПТ11g-1	1,1	300	0,42	61,7
ПТ11g-2	1,1	300	0,42	32,8

Примечание

Деталь установки закладного элемента М-29 аналогична детали установки закладных элементов М-6 ÷ М-12, приведенной на листе 47 выпуска 2.

Гл. инж. инст.	Казаковцев		
Нач. отдела	Бандос		
Гл. констр. отд.	Слектор		
Гл. инж. пр.	Копытин		
Дата выпуска	1965 г.		
Рук. группы	Бродский		
Ст. инженер	Поляк		
Рассчитал	Зорин		
Исполнитель	Лапкун		
Проверил	Поляк		

ТП 1965

Доборные плиты перекрытия ПТ11g-1; ПТ11g-2

ИС-01-05
Выпуск 6
Лист 57

https://zavodgk.com/

Спецификация арматуры на одну плиту

Марка плиты	Марки и колич. каркасов или сеток	№ поз.	Эскиз	ф мм	Длина мм	Колич. шт. в одном каркасе или сетке	Колич. шт. в одной плите	Общая длина м
ПТ11g-3	КР1 (шт. 5)	1	450 2000 450 / 440 440	18 AIII	2900	1	5	14,5
		2	2080	18 AIII	2080	1	5	10,4
		3	2880	10 AI	2880	1	5	14,4
		4	230	8 AI	230	18	90	20,7
		5	180	8 AI	180	6	30	5,4
	Отдельные стержни	6	570	8 AI	570	—	8	4,6
ПТ11g-4	КР2 (шт. 5)	2	См. выше	18 AIII	2080	1	5	10,4
		3	—"—	10 AI	2880	1	5	14,4
		4	—"—	8 AI	230	18	90	20,7
		5	—"—	8 AI	180	6	30	5,4
		7	450 2000 450 / 440 440	22 AIII	2900	1	5	14,5
	Отдельные стержни	6	См. выше	8 AI	570	—	8	4,6

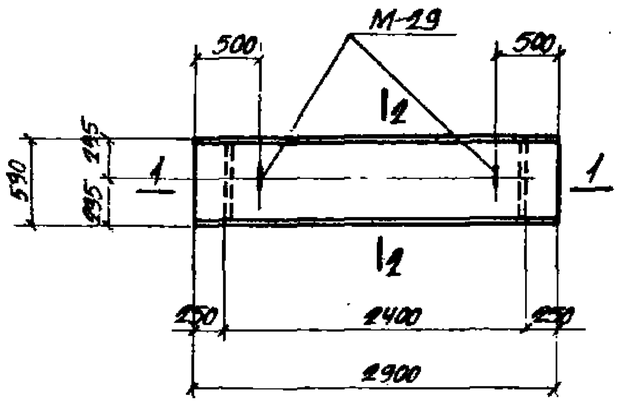

ПТ11g-3; ПТ11g-4

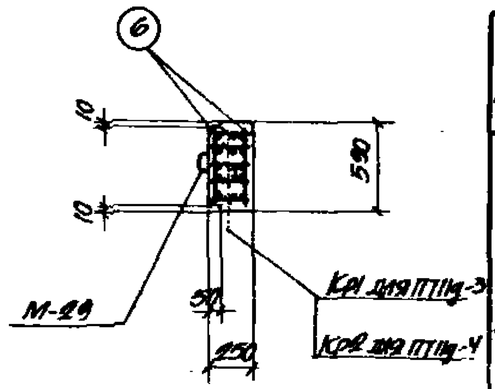

1-1

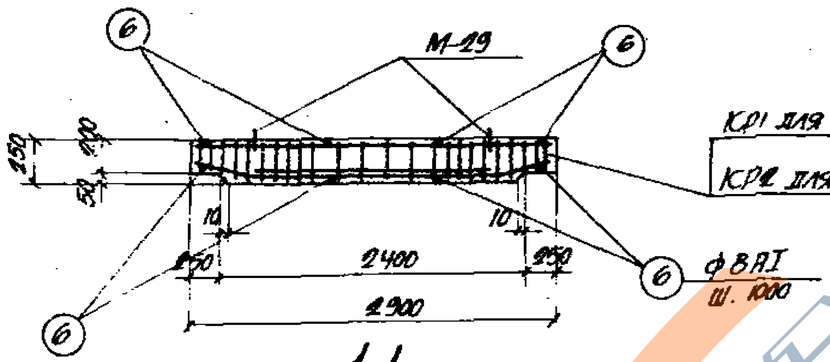

1-1

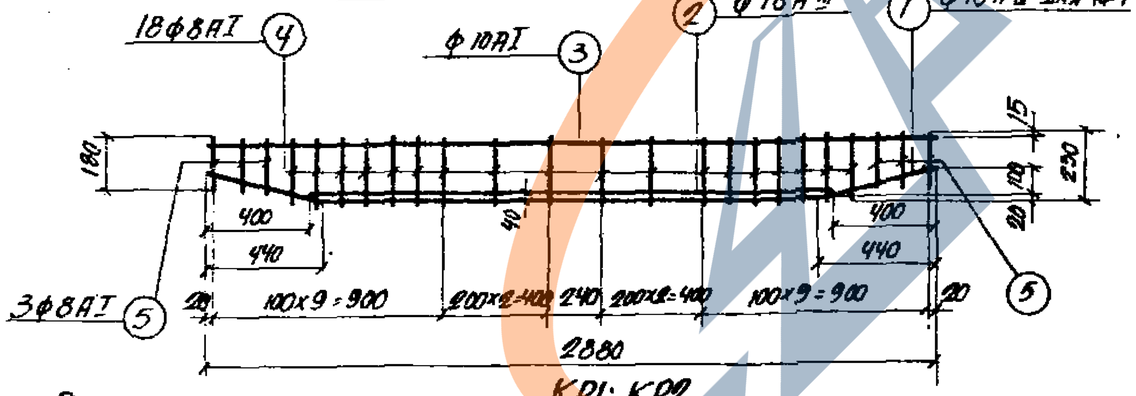

КР1; КР2

Выборка стали на одну плиту, кг

Марка плиты	Сталь класса А-III по ГОСТ 5781-61 ф мм			Итого	Сталь класса А-I по ГОСТ 5781-61 ф мм					Итого	Всего
	18 AIII	22A III			8 AI	10 AI	12 AI				
ПТ11g-3	49,8	—		49,8	12,3	9,3	2,6			24,2	74,0
ПТ11g-4	20,8	43,2		64,0	12,3	9,3	2,6			24,2	88,2

Выборка закладных элементов на одну плиту

Марка плиты	Марка закладного элемента	Колич. штук	№ листа
ПТ11g-3	М-29	2	69
ПТ11g-4	М-29	2	69

Показатели на одну плиту

Марка плиты	Вес т	Марка бетона	Объем бетона м3	Расход стали кг
ПТ11g-3	1,1	300	0,42	74,0
ПТ11g-4	1,1	300	0,42	88,2

Примечание

Деталь установки закладного элемента М-29 аналогична детали установки элементов М-6 ÷ М-12, приведенной на листе 47 выпуска 2.

ТА 1965	Доборные плиты перекрытия ПТ11g-3; ПТ11g-4	ИС-01-05	
		Выпуск 6	
		Лист	58

Гл. инж. инст. Бродский
Нач. отдела Поляк
Гл. конструктор отд. Зорин
Гл. инж. пр. Лапкин
Дата выпуска 1965г.
Рук. группы Зорин
Ст. инженер Сахнитал
Исполнитель Зорин
Пр. Зорин
Кладовщик Бандос
Электрог Колштейн

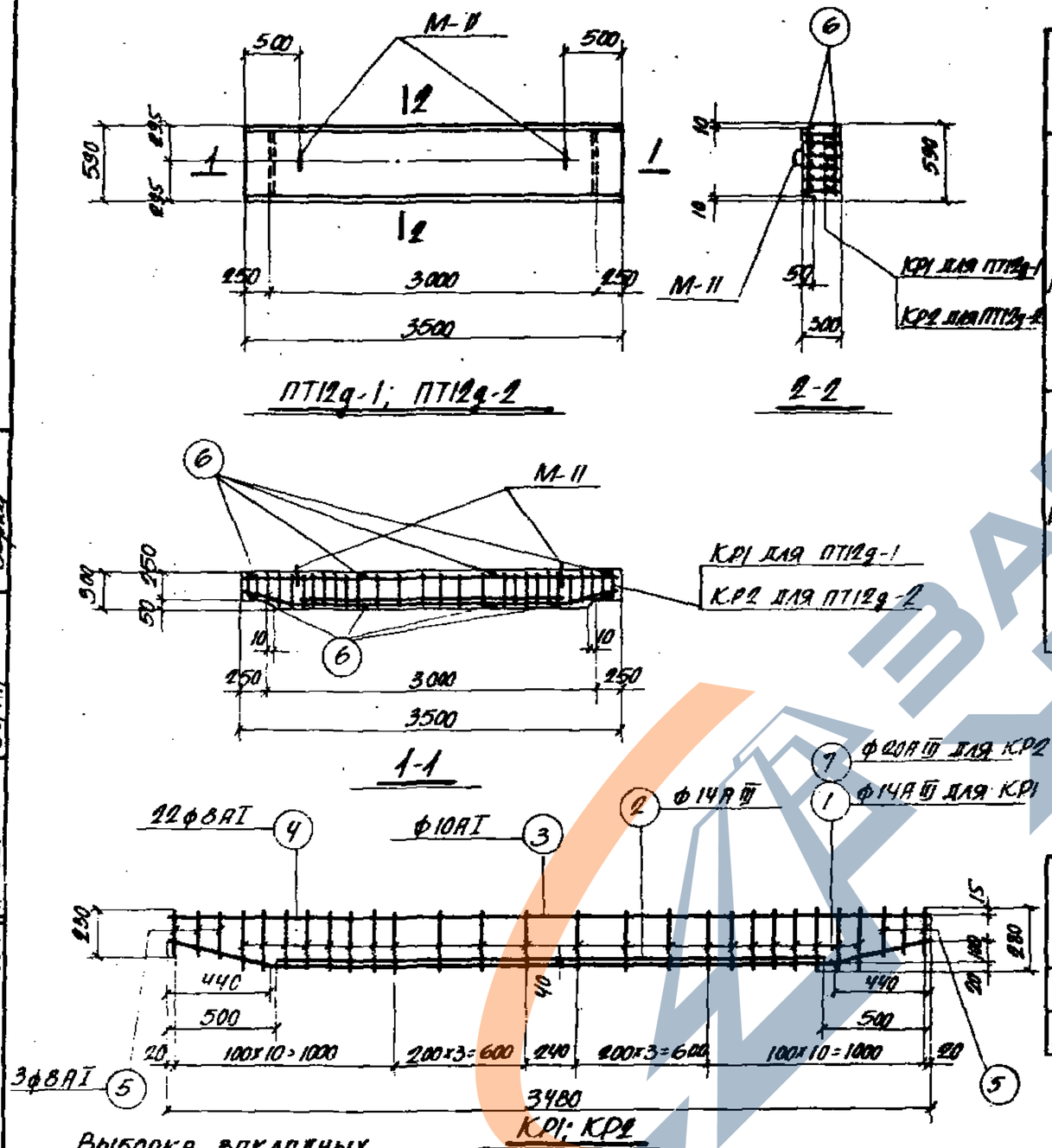

Спецификация арматуры на одну плиту

Марка плиты	Марка и колич. каркасов или сеток	N поз.	Эскиз	ф мм	Длина мм	Колич. шт. в одн. каркасе или сетке	Колич. шт. в одной плите	Общая длина м
ПТ12д-1	КР1 (шт. 5)	1	450 2600 450; 440 2480 440; 100	14АIII	3500	1	5	17,5
		2		14АIII	2480	1	5	12,4
		3	3480	10АI	3480	1	5	17,4
		4	280	8АI	280	22	110	30,8
		5	230	8АI	230	6	30	6,9
	Отдельные стержни	6	570	8АI	570	–	8	4,6
ПТ12д-2	КР2 (шт. 5)	2	См. выше	14АIII	2480	1	5	12,4
		3	—"—	10АI	3480	1	5	17,4
		4	—"—	8АI	280	22	110	30,8
		5	—"—	8АI	230	6	30	6,9
		7	450 2600 450; 440 440; 100	20АIII	3500	1	5	17,5
	Отдельные стержни	6	См. выше	8АI	570	–	8	4,6

Выборка стали на одну плиту, кг

Марка плиты	Сталь класса А-III по ГОСТ 5781-61				Сталь класса А-I по ГОСТ 5781-61						Всего
	ф мм			Итого	ф мм					Итого	
	14АIII	20АIII			8АI	10АI	14АI				
ПТ12д-1	36,2	—		36,2	16,7	10,9	4,0			31,6	67,8
ПТ12д-2	15,0	43,2		58,2	16,7	10,9	4,0			31,6	89,8

Примечание

Деталь установки закладного элемента М-11 приведена на листе 47 выпуска 2.

Выборка закладных элементов на одну плиту

Марка плиты	Марка закладного элемента	Колич. штук	№ листа
ПТ12д-1	М-11	2	49, вып.2
ПТ12д-2	М-11	2	49, вып.2

Показатели на одну плиту

Марка плиты	Вес т	Марка бетона	Объем бетона м³	Расход стали кг
ПТ12д-1	1,5	300	0,60	67,8
ПТ12д-2	1,5	300	0,60	89,8

Гл. инж. инст.	Козаровицкий	Рук. группы	Бродский
Нач. отдела	Бандос	Ст. инженер	Поляк
Гл. констр. отд.	Спектор	Рассчитал	Зорин
Гл. инж. пр.	Копштейн	Исполнитель	Лапкун
Дата выпуска	1965г.	Проверил	Зорин

ТА 1965

Доборные плиты перекрытия ПТ12д-1; ПТ12д-2

ИС-01-05
Выпуск 6
Лист 59

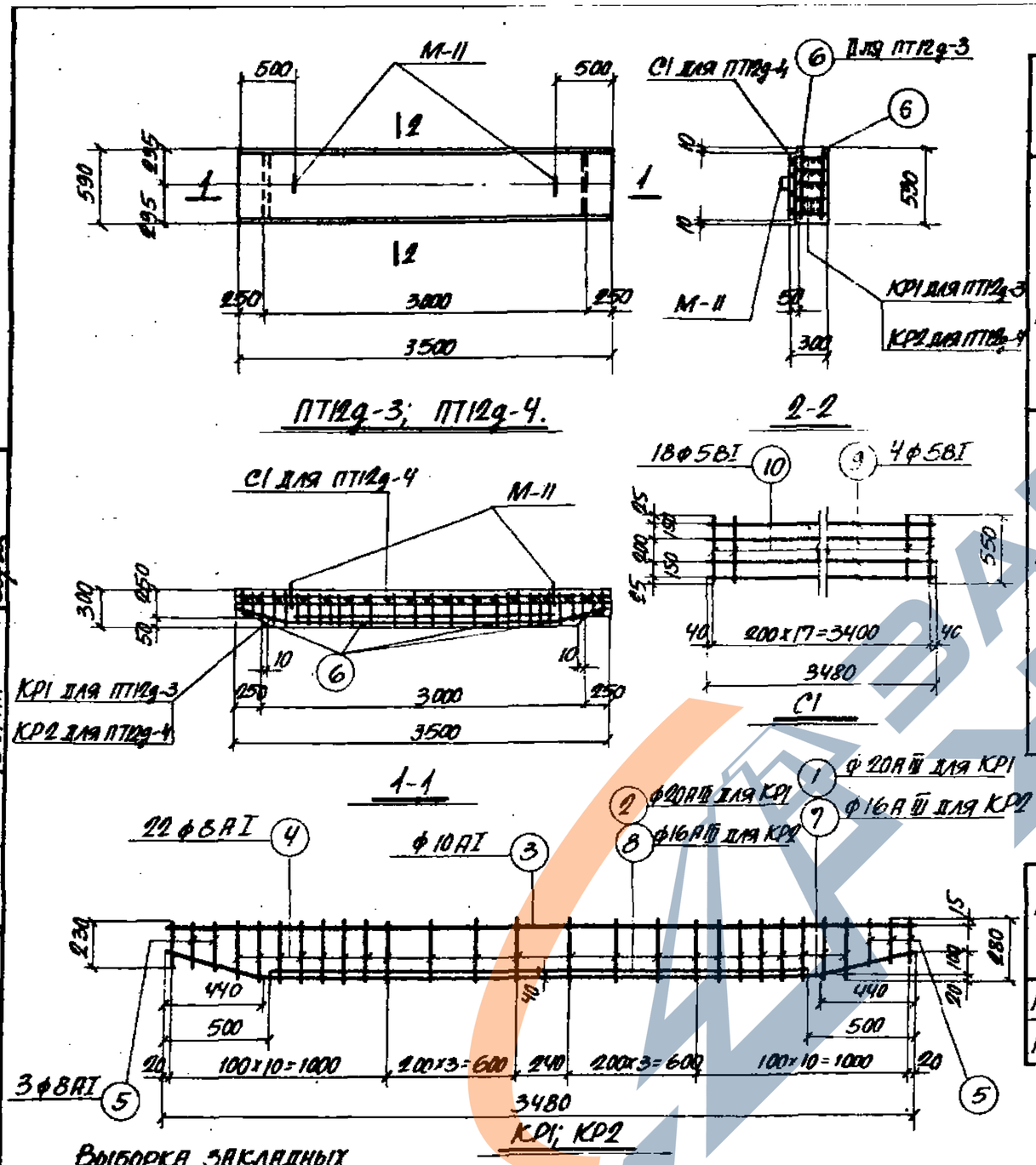

ПТ12д-3; ПТ12д-4.

2-2

1-1

С1

КР1; КР2

Спецификация арматуры на одну плиту

Марка плиты	Марка и колич. каркасов или сеток	№ поз.	Эскиз	ф мм	Длина мм	Колич. шт. в одн. каркасе или сетке	Колич. шт. в одной плите	Общая длина м
ПТ12д-3	КР1 (шт. 5)	1	450 2600 450 / 440 2480 440	20АIII	3500	1	5	17,5
		2		20АIII	2480	1	5	12,4
		3	3480	10АI	3480	1	5	17,4
		4	280	8АI	280	22	110	30,8
		5	230	8АI	230	6	30	6,9
	Отдельные стержни	6	570	8АI	570	—	8	4,6
ПТ12д-3	КР2 (шт. 5)	3	См. выше	10АI	3480	1	5	17,4
		4	— " —	8АI	280	22	110	30,8
		5	— " —	8АI	230	6	30	6,9
		7	450 2600 450 / 440 2480 440	16АIII	3500	1	5	17,5
		8		16АIII	2480	1	5	12,4
	Отдельные стержни	6	См. выше	8АI	570	—	4	2,3
	С1 (шт. 1)	9	3480	5ВI	3480	4	4	13,9
		10	550	5ВI	550	18	18	9,9

Выборка стали на одну плиту, кг

Марка плиты	Сталь класса А-III по ГОСТ 5781-61 ф мм 16АIII	20АIII	Итого	Холоднотянутая проволока класса В-I по ГОСТ 6727-53 ф мм 5ВI	Итого	Сталь класса А-I по ГОСТ 5781-61 ф мм 8АI	10АI	14АI		Итого	Всего
ПТ12д-3	—	73,8	73,8	—	—	16,7	10,9	4,0		31,6	105,4
ПТ12д-4	47,3	—	47,3	3,6	3,6	15,8	10,9	4,0		30,7	81,6

Примечание

Деталь установки закладного элемента М-11 приведена на листе 47 выпуска 2.

Выборка закладных элементов на одну плиту

Марка плиты	Марка закладного элемента	Колич. штук	№ листа
ПТ12д-3	М-11	2	49, вып.2
ПТ12д-4	М-11	2	49, вып.2

Показатели на одну плиту

Марка плиты	Вес т	Марка бетона	Объем бетона м³	Расход стали кг
ПТ12д-3	1,5	300	0,6	105,4
ПТ12д-4	1,5	300	0,6	81,6

Гл. инж. инст.	Козаровицкий	Рук. группы	Бродский
Нач. отдела	Бандос	Ст. инженер	Поляк
Гл. констр. отд.	Спектор	Рассчитал	Зорин
Гл. инж. пр.	Копштейн	Исполнитель	Лапкун
Дата выпуска	1965г.	Проверил	Зорин

ТА 1965

Доборные плиты перекрытия ПТ12д-3; ПТ12д-4.

ИС-01-05
Выпуск 6
Лист 60

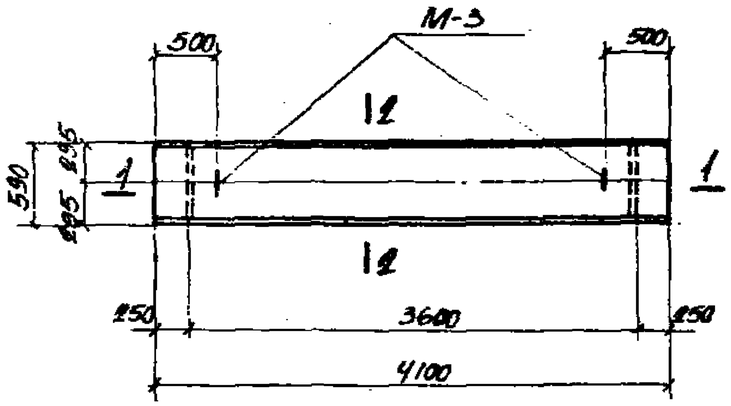

ПТ13д-1; ПТ13д-2

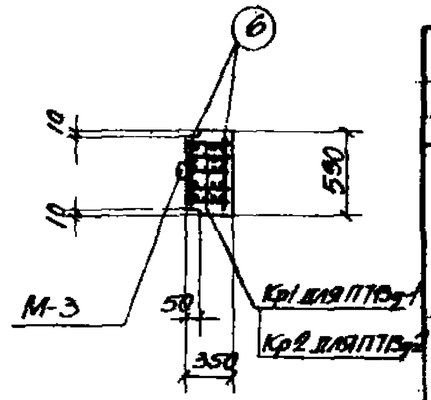

2-2

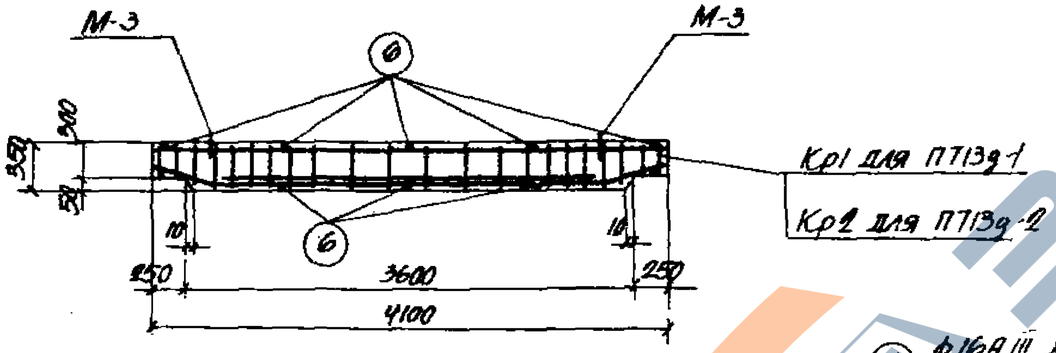

1-1

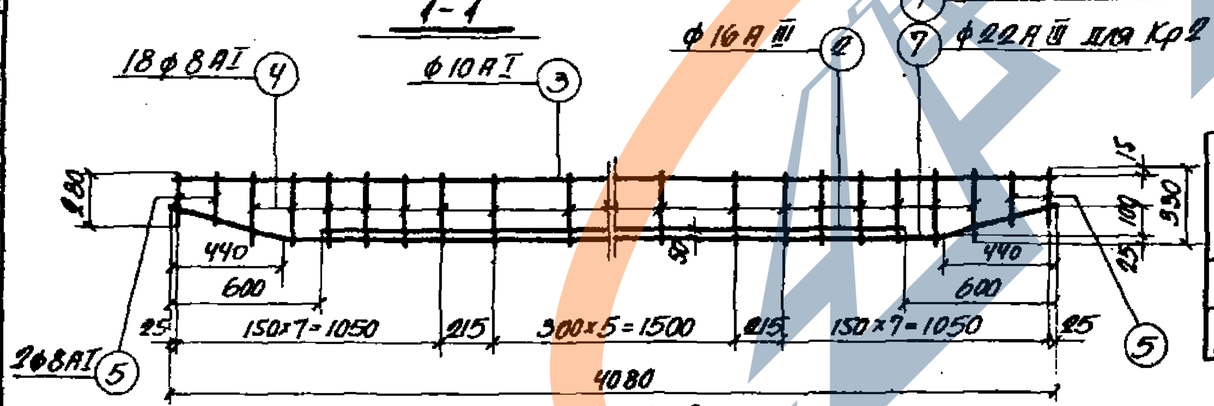

Кр1; Кр2

Спецификация арматуры на одну плиту

Марка плиты	Марка и колич. каркасов или сеток	№ поз.	Эскиз	ф мм	Длина мм	Колич. шт. в одн. каркасе или сетке	Колич. шт. в одной плите	Общая длина м
ПТ13д-1	Кр1 (шт. 5)	1	450 3200 450 / 440 440 100	16АIII	4100	1	5	20,5
		2	2880	16АIII	2880	1	5	14,4
		3	4080	10АI	4080	1	5	20,4
		4	330	8АI	330	18	90	29,7
		5	280	8АI	280	4	20	5,6
	Отдельн. стержни	6	570	8АI	570	–	10	5,7
ПТ13д-2	Кр2 (шт. 5)	2	См. выше	16АIII	2880	1	5	14,4
		3	—"—	10АI	4080	1	5	20,4
		4	—"—	8АI	330	18	90	29,7
		5	—"—	8АI	280	4	20	5,6
		7	450 3200 450 / 440 440 100	22АIII	4100	1	5	20,5
	Отдельн. стержни	6	См. выше	8АI	570	–	10	5,7

Выборка стали на одну плиту, кг

Марка плиты	Сталь класса А-II по ГОСТ 5781-61 ф мм 16АIII	22АIII		Итого	Сталь класса А-I по ГОСТ 5781-61 ф мм 8АI	10АI	14АI			Итого	Всего
ПТ13д-1	55,2	–		55,2	16,2	12,8	4,0			33,0	88,2
ПТ13д-2	22,8	61,1		83,9	16,2	12,8	4,0			33,0	116,9

Примечание

Деталь установки закладного элемента М-3 приведена на листе 47 выпуска 2.

Выборка закладных элементов на одну плиту

Марка плиты	Марка закладного элемента	Колич. штук	№ листа
ПТ13д-1	М-3	2	49, вып.2
ПТ13д-2	М-3	2	49, вып.2

Показатели на одну плиту

Марка плиты	Вес т	Марка бетона	Объем бетона м³	Расход стали кг
ПТ13д-1	2,1	300	0,84	88,2
ПТ13д-2	2,1	300	0,84	116,9

Гл. инж. инст.	Козаровицкий	Рук. группы	Бродский
Нач. отдела	Бандос	Ст. инженер	Поляк
Гл. констр. отд.	Спектор	Рассчитал	Зорин
Гл. инж. пр.	Копштейн	Исполнитель	Лапкун
Дата выпуска	1965г.	Проверил	Зорин

ТА 1965

Доборные плиты перекрытия ПТ13д-1; ПТ13д-2

ИС-01-05
Выпуск 6
Лист 61

https://zavodpk.com/

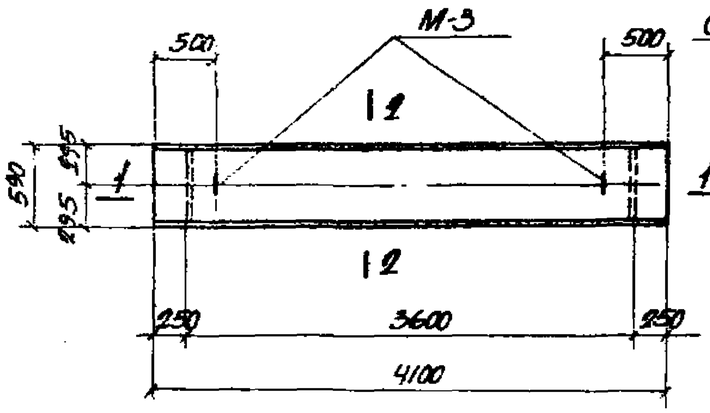

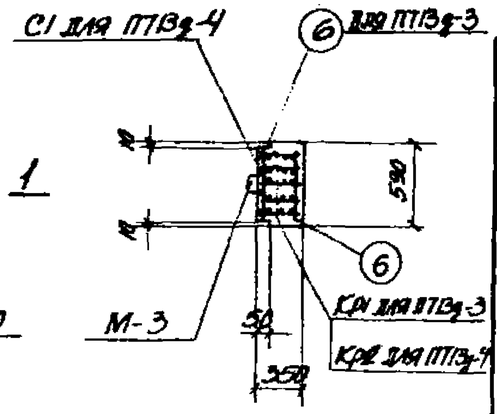

ПТ13д-3; ПТ13д-4.

2-2

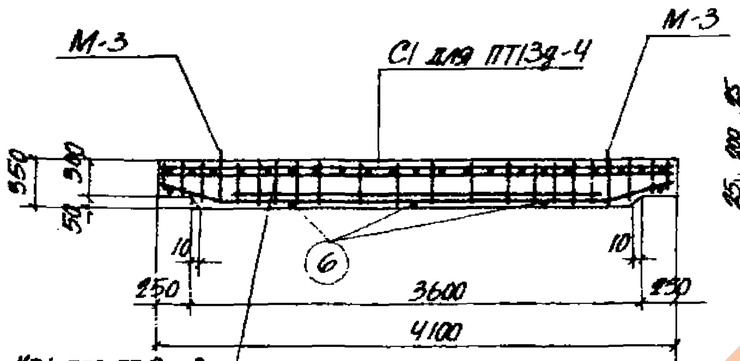

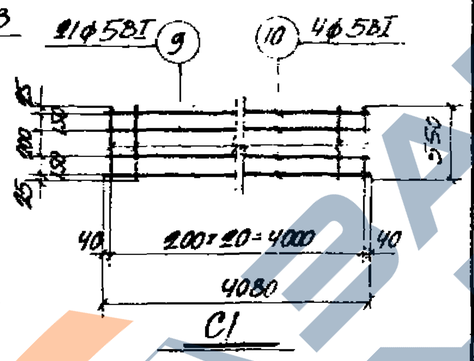

1-1

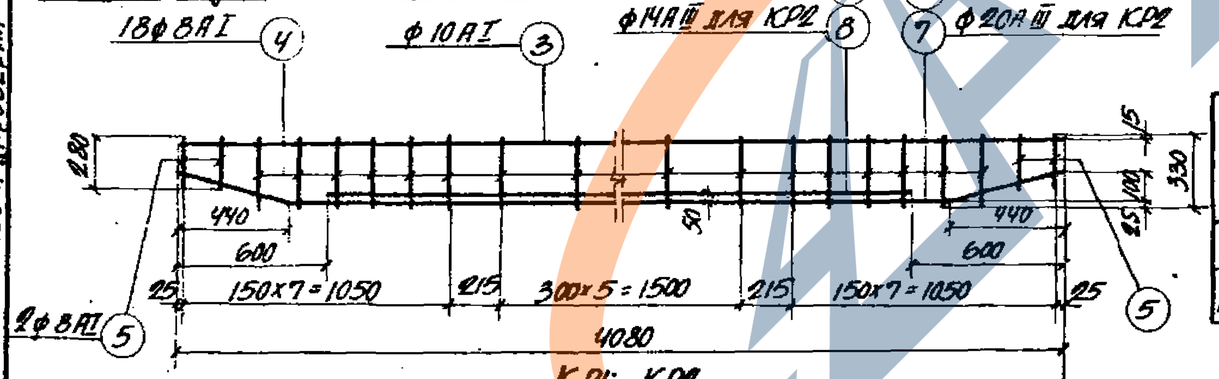

Спецификация арматуры на одну плиту

Марка плиты	Марка и колич. каркасов и сеток	№ поз.	Эскиз	ф мм	Длина мм	Колич. шт. в одном каркасе или сетке	Колич. шт. в одной плите	Общая длина м
ПТ13д-3	КР1 (шт. 5)	1	180 3900 450 440 440	25АIII	4100	1	5	20,5
		2	2880	20АIII	2880	1	5	14,4
		3	4080	10АI	4080	1	5	20,4
		4	330	8АI	330	18	90	29,7
		5	280	8АI	280	4	20	5,6
	Отдельные стержни	6	570	8АI	570	–	10	5,7
ПТ13д-4	КР2 (шт. 5)	3	См. выше	10АI	4080	1	5	20,4
		4	——— » ———	8АI	330	18	90	29,7
		5	——— » ———	8АI	280	4	20	5,6
		7	18 450 3200 450 440 440	20АIII	4100	1	5	20,5
		8	2880	14АIII	2880	1	5	14,4
	Отдельные стержни	6	См. выше	8АI	570	–	5	2,9
	С1 (шт. 1)	9	550	5ВI	550	21	21	11,6
		10	4080	5ВI	4080	4	4	16,3

Выборка стали на одну плиту, кг.

Марка плиты	Сталь класса А-II по ГОСТ 5781-61 ф мм 14АIII	20АIII	25АIII	Итого	Сталь класса В-II по ГОСТ 6727-53 ф мм 5ВI	Итого	Сталь класса А-I по ГОСТ 5781-61 ф мм 8АI	10АI	14АI		Итого	Всего
ПТ13д-3	–	35,6	79,0	114,6	–	–	16,2	12,8	4,0		33,0	147,6
ПТ13д-4	17,4	50,6		68,0	4,3	4,3	15,1	12,8	4,0		31,9	104,2

Выборка закладных элементов на одну плиту

Марка плиты	Марка закладного элемента	Колич. штук	№ листа
ПТ13д-3	М-3	2	49, вып. 2
ПТ13д-4	М-3	2	49 вып. 2

Показатели на одну плиту

Марка плиты	Вес т	Марка бетона	Объем бетона м³	Расход стали кг
ПТ13д-3	2,1	300	0,84	147,6
ПТ13д-4	2,1	300	0,84	104,2

Примечание

Деталь установки закладного элемента М-3 приведена на листе 47 выпуска 2.

ТА 1965	Доборные плиты перекрытия ПТ13д-3; ПТ13д-4	ИС-01-05	
		Выпуск 6	
		Лист	62

Гл. инж. инст. Бродский
Нач. отдела Полякс
Гл. констр. отд Зорин
Гл. инж. пр. Лапсон
Рук. группы Зорин
Ст. инженер Электрик
Рассчитал Исполнитель
Проверил Зорин
Дата выпуска 1965г.
Кзаархитектор Гандос
Спектор Конштейн

https://zavodpk.com/

https://zavodjbi.com/

Спецификация арматуры на одну плиту

Марки плиты	Марка и колич. каркасов или сеток	№ поз	Эскиз	Ø мм	Длина мм	Колич. шт. в одном каркасе или сетке	Колич. шт. в одной плите	Общая длина м
ПТ14g-1	Кр1 (шт. 5)	1	450 3800 450, 440 440, 20	20AIII	4700	1	5	23.5
		2	3280	16AIII	3280	1	5	16.4
		3	4680	10AI	4680	1	5	23.4
		4	380	8AI	380	21	105	39.9
		5	330	8AI	330	4	20	6.6
	Отдельные стержни	6	570	8AI	570	—	10	5.7
ПТ14g-2	Кр2 (шт. 5)	3	См. выше	10AI	4680	1	5	23.4
		4	〃	8AI	380	21	105	39.9
		5	〃	8AI	330	4	20	6.6
		7	450 3800 450, 440 440, 25	25AIII	4700	1	5	23.5
		2	См. выше	16AIII	3280	1	5	16.4
	Отдельные стержни	6	См. выше	8AI	570	—	10	5.7

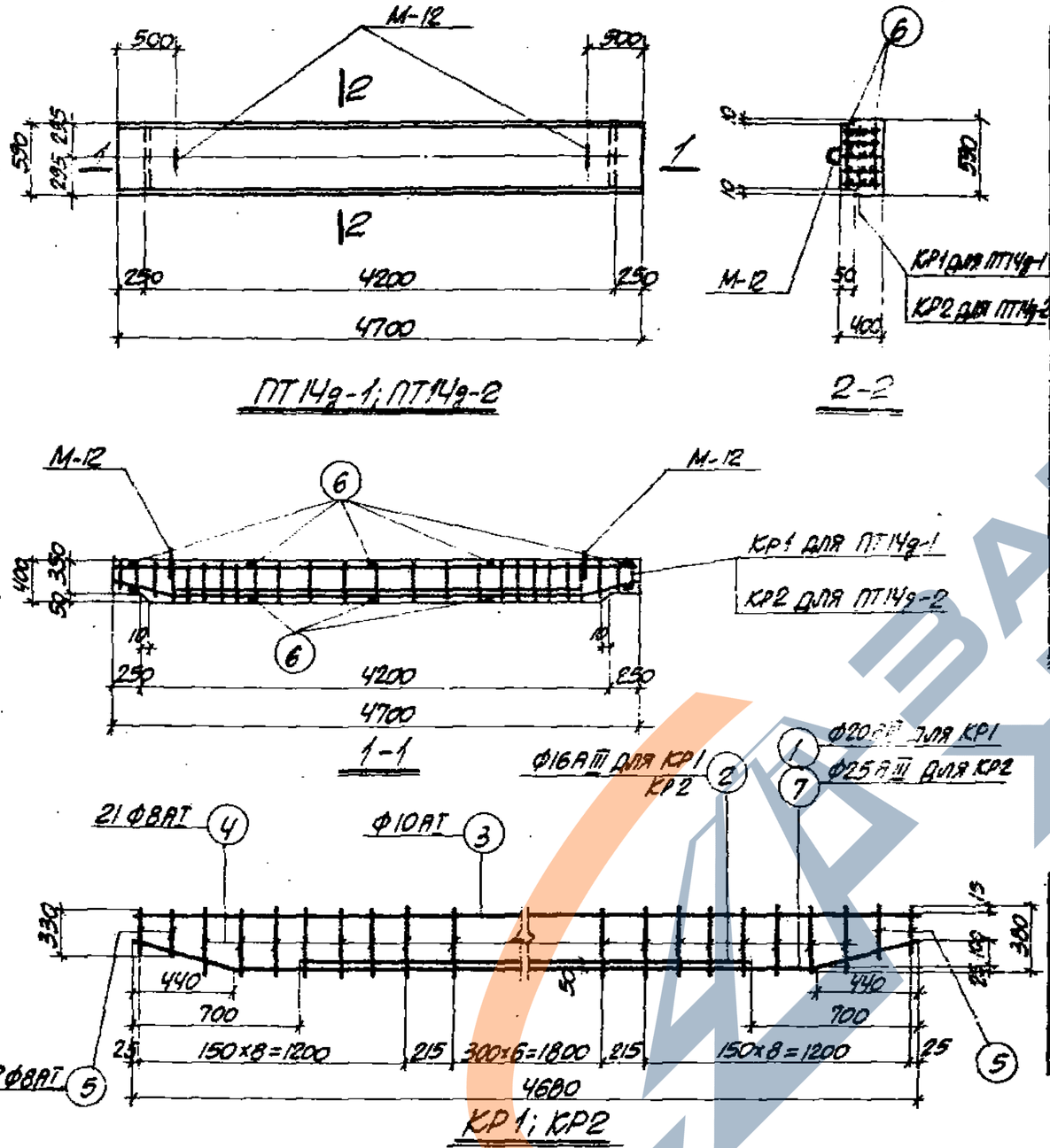

Выборка стали на одну плиту, кг

Марка плиты	Сталь класса A-III по ГОСТ 5781-61 Ø мм 16AIII	20AII	25AIII	Итого	Сталь класса A-I по ГОСТ 5781-61 Ø мм 8AI	10AI	16AI		Итого	Всего
ПТ14g-1	25.9	58.0	—	83.9	20.7	14.7	5.8		41.2	125.1
ПТ14g-2	25.9	—	90.5	116.4	20.7	14.7	5.8		41.2	157.6

Выборка закладных элементов на одну плиту

Марка плиты	Марка закладного элемента	Колич. штук	№ листа
ПТ14g-1	М-12	2	49. Вып 2
ПТ14g-2	М-12	2	49. Вып 2

Показатели на одну плиту

Марка плиты	Вес т	Марка бетона	Объем бетона м³	Расход стали кг
ПТ14g-1	2.8	300	1.10	125.1
ПТ14g-2	2.8	300	1.10	157.6

Примечание

Деталь установки закладного элемента М-12 приведена на листе 47 выпуска 2.

ТД 1965	Доборные плиты перекрытия ПТ14g-1; ПТ14g-2	1.465-01	
		Выпуск 0	
		Лист	53

ГИП	Бродский		
Нач. отдела	Полак		
Гл. констр. отд.	Зорин		
Гл. инж. пр.	Лапкун		
Рук. группы	Зорин		
Ст. инженер	Полак		
Рассчитал	Зорин		
Исполнитель	Лапкун		
Проверил	Зорин		
Дата выпуска	1965г.		
Кузарвицкий			
Банаше			
Слесарь			
Колтейн			

https://zavodjbi.com/

https://zavodjbi.com/

Спецификация арматуры на одну плиту

Марка плиты	Упрощ. изобр. сварных каркасов или сеток	№ поз.	Эскиз	Ø мм	Длина мм	Колич. шт. в одном сварном каркасе или сетке	Колич. шт. в одной плите	Общая длина м
ПТМg-3	КР1 (шт.5)	1	450 3800 450 / 440 110	25АIII	4100	1	5	20.5
		2	3280	25АIII	3280	1	5	16.4
		3	4680	10АI	4680	1	5	23.4
		4	380	8АI	380	21	105	39.9
		5	330	8АI	330	4	20	6.6
	Отдельн. стержни	6	570	8АI	570	–	10	5.7
ПТМg-4	КР2 (шт.5)	3	См. выше	10АI	4680	1	5	23.4
		4	〃	8АI	380	21	105	39.9
		5	〃	8АI	330	4	20	6.6
		7	450 3800 450 / 440 110	18АIII	4100	1	5	20.5
		8	3280	18АIII	3280	1	5	16.4
	Отдельн. стержни	6	См. выше	8АI	570	–	5	2.9
	С1 (шт.1)	9	4680	5ВI	4680	4	4	18.7
		10	550	5ВI	550	24	24	13.2

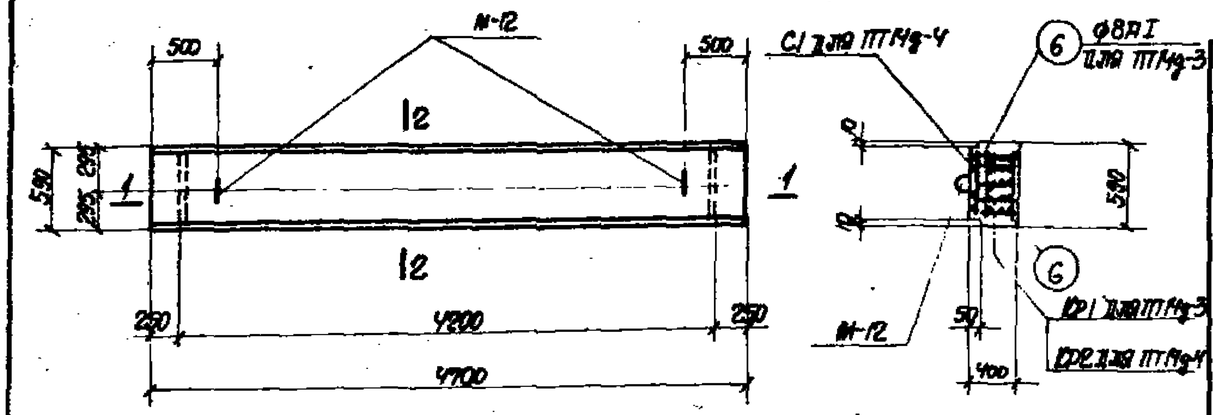

ПТМg-3; ПТМg-4

2-2

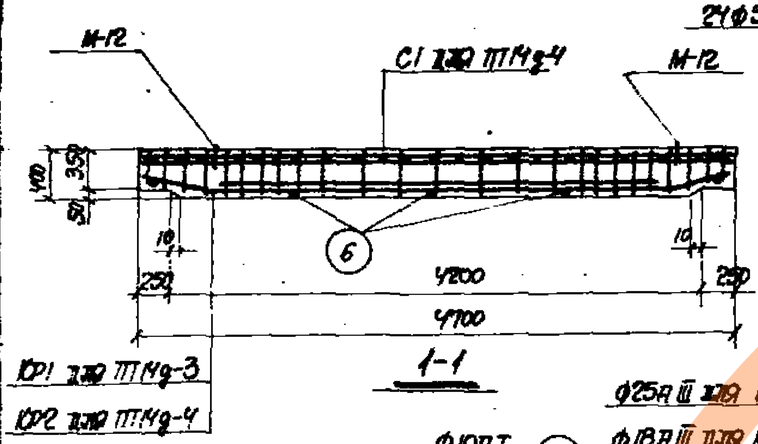

1-1

КР1 ⅓Ø ПТМg-3

КР2 ⅓Ø ПТМg-4

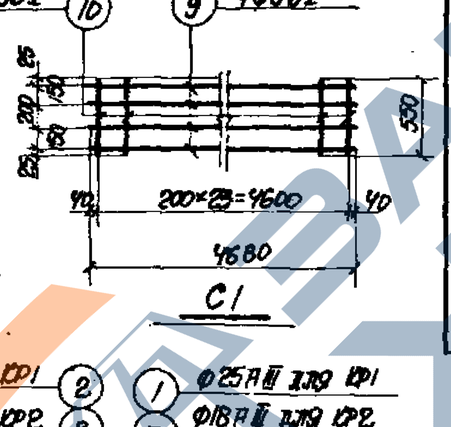

С1

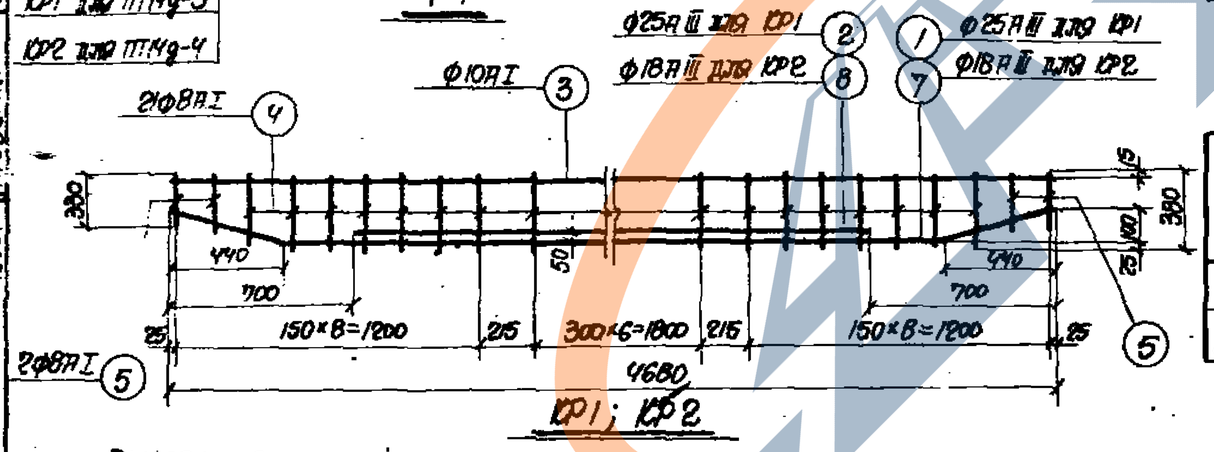

КР1; КР2

Выборка стали на одну плиту, кг

Марка плиты	Сталь класса А-II по ГОСТ 5781-61 Ø мм 18АIII	25АIII	Итого	Холодно-тянутая проволока по ГОСТ 6727-53 Ø мм 5ВI		Итого	Сталь класса А-I по ГОСТ 5781-61 Ø мм 8АI	10АI	16АI	Итого	Всего
ПТМg-3	–	153.6	153.6	–		–	20.7	14.7	5.8	41.2	194.8
ПТМg-4	79.8	–	79.8	4.9		4.9	19.6	14.7	5.8	40.1	124.8

Выборка закладных элементов на одну плиту

Марка плиты	Марка закладного элемента	Колич. шт.	№ листа
ПТМg-3	М-12	2	49 вып 2
ПТМg-4	М-12	2	49 вып 2

Показатели на одну плиту

Марка плиты	Вес т	Марка бетона	Объем бетона м³	Расход стали кг
ПТМg-3	2.8	300	1.10	194.8
ПТМg-4	2.8	300	1.10	194.8

Примечание

Детали закладного элемента М-12 приведены на листе 49 выпуска 2.

ТП 1965	Доборные плиты перекрытия ПТМg-3; ПТМg-4.	ИС-01-05	
		Выпуск 6	
		Лист	64

Гл. инж. инст. Бродский
Нач. отдела Попов
Гл. конструктор Зорин
Гл. инж. пр. Зорин
Ст. группы Зорин
Ст. инженер Зорин
Руководитель Зорин
Исполнитель Аткин
Проверил Зорин
Консультации: Гандыль, Стесторович, Котлетин
1965 г.
Альбом выпуска

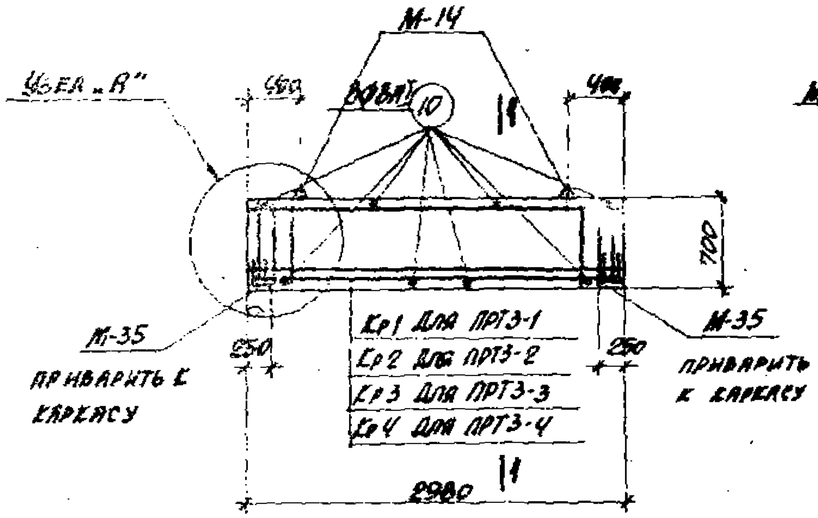

ПРТЭ-1; ПРТЭ-2; ПРТЭ-3; ПРТЭ-4

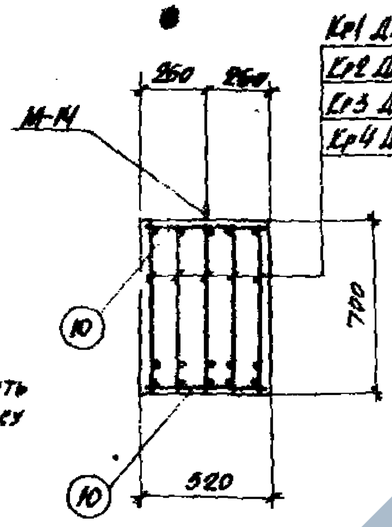

1-1

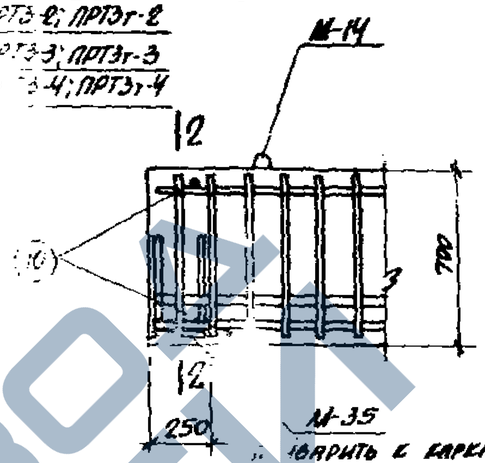

Узел „А"

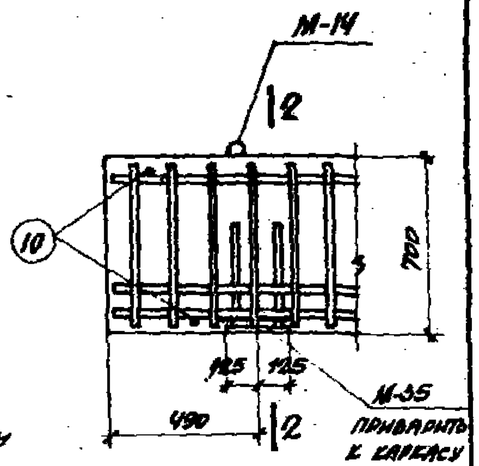

Узел „Б"

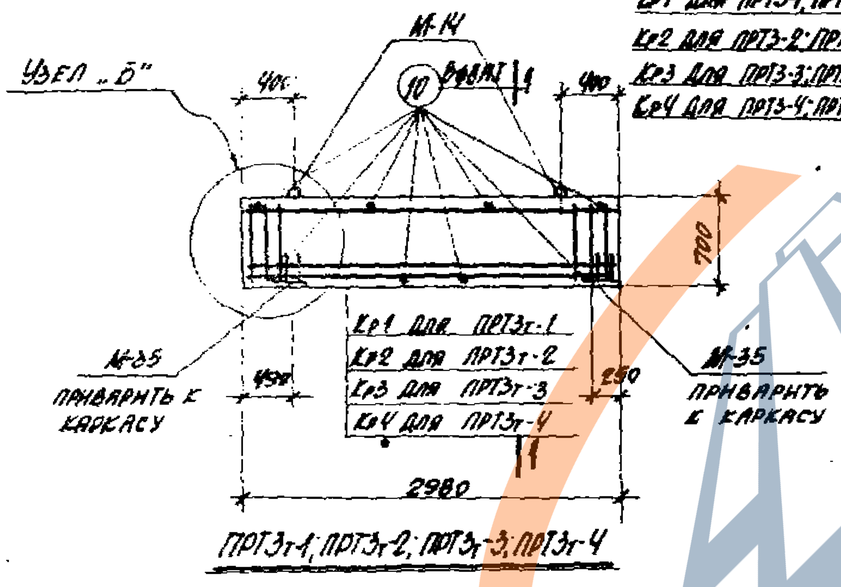

ПРТЭт-1; ПРТЭт-2; ПРТЭт-3; ПРТЭт-4

Кр1 для ПРТЭ-1; ПРТЭт-1
Кр2 для ПРТЭ-2; ПРТЭт-2
Кр3 для ПРТЭ-3; ПРТЭт-3
Кр4 для ПРТЭ-4; ПРТЭт-4

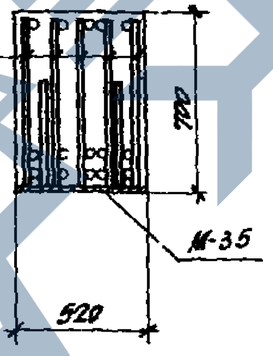

2-2

Выборка закладных элементов на один прогон

Марка прогона	Марка закладного элемента	Колич. шт	№ листа
ПРТЭ-1, ПРТЭ-2, ПРТЭ-3, ПРТЭ-4, ПРТЭт-1, ПРТЭт-2, ПРТЭт-3, ПРТЭт-4	М-14	2	48, вып. 2
	М-35	2	69

Показатели на один прогон

Марка прогона	Вес т	Марка бетона	Объем бетона м³	Расход стали кг
ПРТЭ-1, ПРТЭт-1	2,75	300	1,10	132,3
ПРТЭ-2, ПРТЭт-2	2,75	300	1,10	173,1
ПРТЭ-3, ПРТЭт-3	2,75	400	1,10	219,9
ПРТЭ-4, ПРТЭт-4	2,75	400	1,10	278,5

Примечания

1. Арматурные каркасы и спецификация арматуры приведены на листе 66.
2. Деталь установки закладного элемента М-14 приведена на листе 48 выпуска 2.

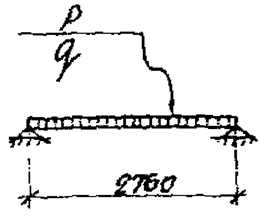

Расчетная схема

ПРТЭ-1; ПРТЭ-2; ПРТЭ-3; ПРТЭ-4

Марка прогона	$P_т$ / шт	$q_{т}^{н}$ / пог.м
ПРТЭ-1	16,5	6,1
ПРТЭ-2	12,5	48,5
ПРТЭ-3	12,5	72,5
ПРТЭ-4	12,5	97,5

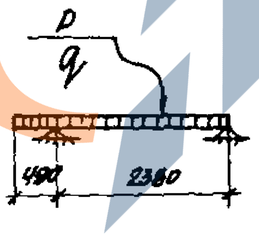

Расчетная схема

ПРТЭт-1; ПРТЭт-2; ПРТЭт-3; ПРТЭт-4

Марка прогона	$P_т$ / шт	$q_{т}^{н}$ / пог.м
ПРТЭт-1	16,5	6,1
ПРТЭт-2	12,5	48,5
ПРТЭт-3	12,5	72,5
ПРТЭт-4	12,5	97,5

ТА 1965

Прогоны ПРТЭ-1; ПРТЭ-2; ПРТЭ-3; ПРТЭ-4; ПРТЭт-1; ПРТЭт-2; ПРТЭт-3; ПРТЭт-4. Спаренные и арматурные чертежи

ИС-01-05
Выпуск 6
Лист 65

Инв. отдела
Гл. инж. проекта
Гл. архитектор
Гл. конструктор
Руководитель группы
Разработал
Типовой проект
Альбом
1965г.

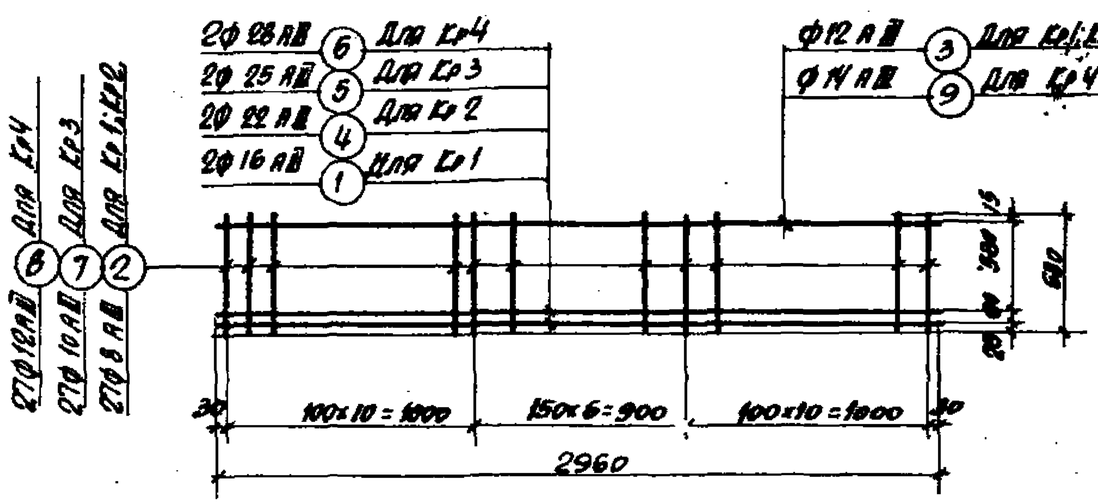

Кр1; Кр2
Кр3; Кр4

Спецификация арматуры на один прогон

ТЧ

Марка прогона	Марка и колич. каркасов или сеток	№ поз.	Эскиз	Ф мм	Длина мм	Колич. шт. в одном каркасе или сетке	Колич. шт. в одном прогоне	Общая длина м
ПРТЭ-1 ПРТЭт-1	Кр1 (шт 8)	1	2960	16 AIII	2960	2	10	29.6
		2	680	8 AIII	680	27	135	91.6
		3	2960	10 AIII	2960	1	5	14.8
	Отдельные стержни	10	520	8 AI	520	—	8	4.2
ПРТЭ-2 ПРТЭт-2	Кр2 (шт 5)	2	См. выше	8 AIII	680	27	135	91.6
		3	—	10 AIII	2960	1	5	14.8
		4	2960	28 AIII	2960	2	10	29.6
	Отдельные стержни	10	См. выше	8 AI	520	—	8	4.2
ПРТЭ-3 ПРТЭт-3	Кр3 (шт 5)	3	См. выше	12 AIII	2960	1	5	14.8
		5	2960	25 AIII	2960	2	10	29.6
		7	680	10 AIII	680	27	135	91.6
	Отдельные стержни	10	См. выше	8 AI	520	—	8	4.2
ПРТЭ-4 ПРТЭт-4	Кр4 (шт. 3)	6	2960	28 AIII	2960	2	10	29.6
		8	680	12 AIII	680	27	135	91.6
		9	2960	14 AIII	2960	1	5	14.8
	Отдельные стержни	10	См. выше	8 AI	520	—	8	4.2

Выборка стали на один прогон. кг

Марка прогона	Сталь класса A-III по ГОСТ 5781-61									Сталь класса A-I по ГОСТ 5781-61				Сталь марки ст.3 по ГОСТ 380-60		
	Ф мм									Ф мм						
	8 AIII	10 AIII	12 AIII	14 AIII	16 AIII	22 AIII	25 AIII	28 AIII	Итого	8 AI	10 AI	14 AI	Итого	Профиль	Итого	Итого всего
ПРТЭ-1 ПРТЭт-1	36.2	—	13.2	—	51.2	—	—	—	100.6	1.7	0.2	5.2	7.1	24.6	24.6	132.3
ПРТЭ-2 ПРТЭт-2	36.2	—	13.2	—	4.4	87.6	—	—	141.4	1.7	0.2	5.2	7.1	24.6	24.	173.1
ПРТЭ-3 ПРТЭт-3	—	56.6	13.2	—	4.4	—	114.0	—	188.2	1.7	0.2	5.2	7.1	24.6	24.	219.9
ПРТЭ-4 ПРТЭт-4	—	—	81.5	17.9	4.4	—	—	143.0	246.8	1.7	0.2	5.2	7.1	24.6	1	278.5

Гл. инж. ин-та	Козаровицкий		
Нач. отдела	Бандос		
Рук. группы	Спектор		
Ст. инженер	Зорин		
Рассчитал	Тер-Ягутян		
Исполнитель	Сенина		
Проверил	Хотинецкий		

1965-

Завод № 6 выпуска

ТД 1965	Прогоны ПРТЭ-1; ПРТЭ-2; ПРТЭ-3; ПРТЭ-4; ПРТЭт-1; ПРТЭт-2; ПРТЭт-3; ПРТЭт-4. Арматурные каркасы и спецификация арматуры	ИС-01-05 Выпуск 6 Лист 66

ЗАВОДА КЭБИ

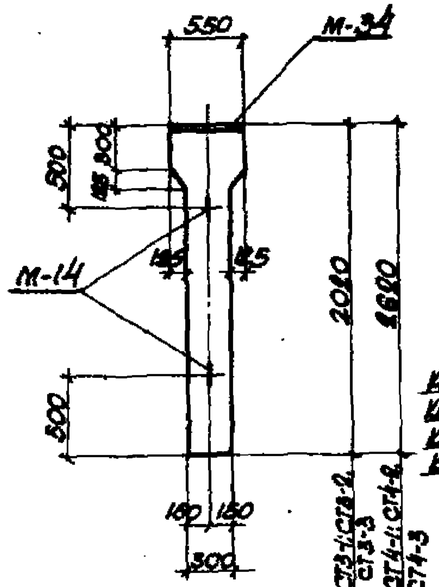

СТ3-1; СТ3-2; СТ3-3;
СТ4-1; СТ4-2; СТ4-3

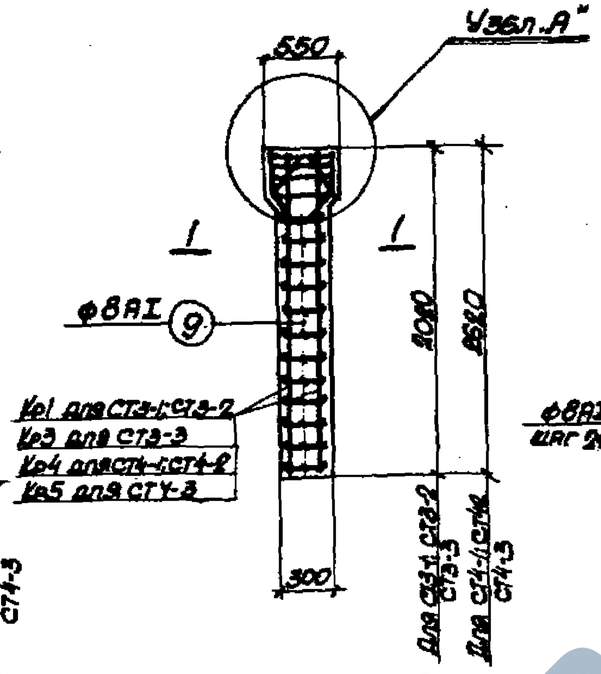

СТ3-1; СТ3-2; СТ3-3;
СТ4-1; СТ4-2; СТ4-3
(Армирование)

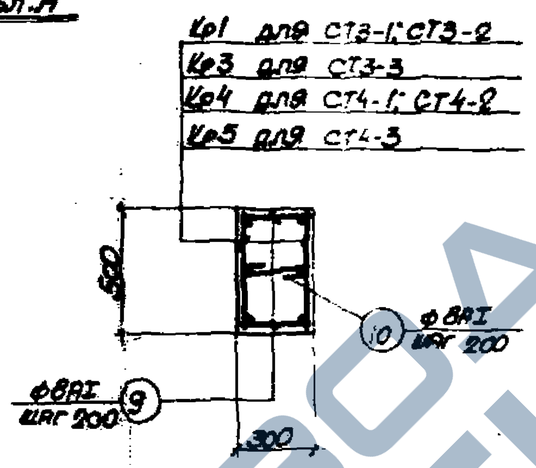

1-1

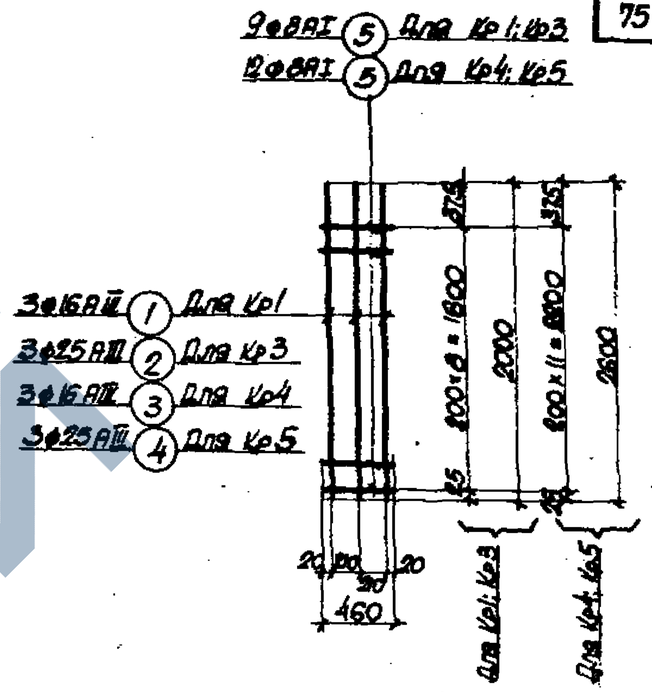

Кр1; Кр3; Кр4; Кр5

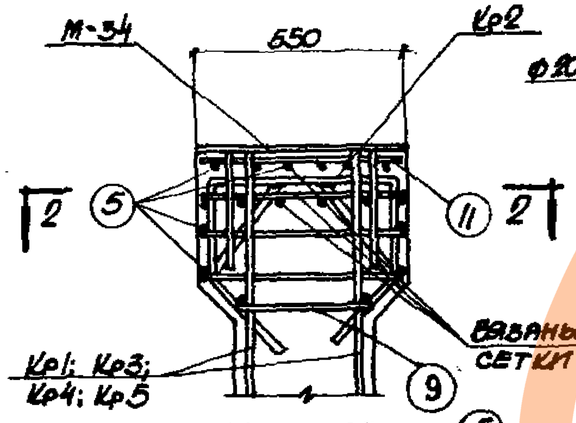

Узел „А"

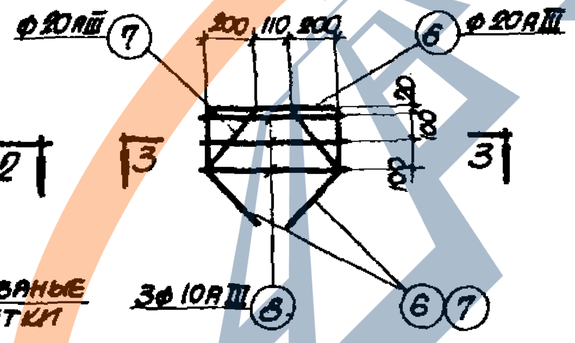

Кр2

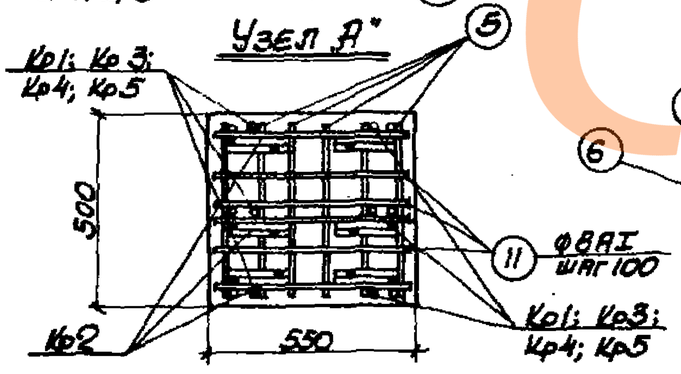

2-2

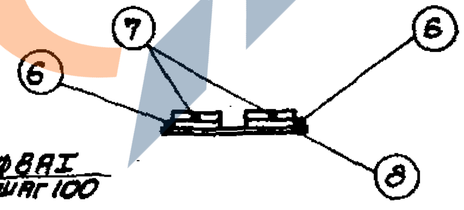

3-3

Выборка закладных элементов на одну стойку

Марка стойки	Марка закладного элемента	Колич. шт.	№ листа
СТ3-1	М-14	2	49, вып. 2
	М-34	1	69
СТ3-2	М-14	2	49, вып. 2
	М-34	1	69
СТ3-3	М-14	2	49, вып. 2
	М-34	1	69
СТ4-1	М-14	2	49, вып. 2
	М-34	1	69
СТ4-2	М-14	2	49, вып. 2
	М-34	1	69
СТ4-3	М-14	2	49, вып. 2
	М-34	1	69

Показатели на одну стойку

Марка стойки	Вес т	Марка бетона	Объем бетона м³	Расход стали кг
СТ3-1	0.82	300	0.33	88.6
СТ3-2	0.82	400	0.33	88.6
СТ3-3	0.82	400	0.33	115.8
СТ4-1	1.05	300	0.42	96.3
СТ4-2	1.05	400	0.42	96.3
СТ4-3	1.05	400	0.42	131.7

Примечания

1. Деталь установки закладного элемента М-14 приведена на листе 48 выпуска 2.
2. Спецификация арматуры приведена на листе 68

ТД 1965	Стойки СТ3-1; СТ3-2; СТ3-3; СТ4-1; СТ4-2; СТ4-3. Опалубочные и арматурные чертежи	ИС-01-05 Выпуск 6 Лист 67

Нач. отдела Бандос
Гл. конструкт. Слектор
Гл. инж. проекта Копштейн
Дата выпуска 1965 г.
Ст. инженер Поляк
Рассчитал Зорин
Исполнитель Терентьева
Проверил Зорин

Спецификация арматуры на одну стойку

Марка стойки	Марка и колич. каркасов или сеток	№ поз.	Эскиз	Ф мм	Длина мм	Колич. шт. в одн. каркасе или сетке	Колич. шт. в одной стойке	Общая длина м
СТ3-1 СТ3-2	Кр1 (шт. 2)	1	2000	16АIII	2000	3	6	12.0
		5	460	8АI	460	9	18	8.3
	Кр2 (шт. 3)	6	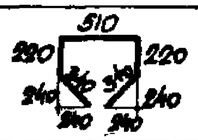	20АIII	1630	1	3	4.9
		7	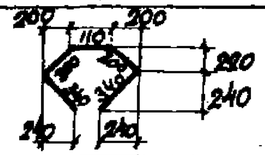	20АIII	1390	1	3	4.2
		8	540	10АIII	540	3	9	4.9
	Отдельные стержни	5	См. выше	8АI	460	—	16	7.4
		9	280	8АI	280	—	18	5.0
		10	250	8АI	350	—	9	3.2
		11	540	8АI	540	—	8	4.3
СТ3-3	Кр2 (шт. 3)	6	См. выше	20АIII	1630	1	3	4.9
		7	—"—	20АIII	1390	1	3	4.2
		8	—"—	10АIII	540	3	9	4.9
	Кр3 (шт. 2)	2	2000	23АIII	2000	3	6	12.0
		5	См. выше	8АI	460	9	18	8.3
	Отдельные стержни	5	См. выше	8АI	460	—	16	7.4
		9	—"—	8АI	280	—	18	5.0
		10	—"—	8АI	350	—	9	3.2
		11	—"—	8АI	540	—	8	4.3
СТ4-1 СТ4-2	Кр2 (шт. 3)	6	См. выше	20АIII	1630	1	3	4.9
		7	—"—	20АIII	1390	1	3	4.2
		8	—"—	10АIII	540	3	9	4.9
	Кр4 (шт. 2)	3	2600	16АIII	2600	3	6	15.6
		5	См. выше	8АI	460	12	24	11.0

Спецификация арматуры на одну стойку

Марка стойка	Марка и колич. каркасов или сеток	№ поз.	Эскиз	Ф мм	Длина мм	Колич. шт. в одн. каркасе или сетке	Колич. шт. в одной стойке	Общая длина м
СТ4-1 СТ4-2 (окончание)	Отдельные стержни	5	См. выше	8АI	460	—	16	7.4
		9	—"—	8АI	280	—	24	6.8
		10	—"—	8АI	350	—	12	4.2
		11	—"—	8АI	540	—	8	4.3
СТ4-3	Кр2 (шт. 3)	6	См. выше	20АIII	1630	1	3	4.9
		7	—"—	20АIII	1390	1	3	4.2
		8	—"—	10АIII	540	3	9	4.9
	Кр5 (шт. 2)	4	2600	25АIII	2600	3	6	15.6
		5	См. выше	8АI	460	12	24	11.0
	Отдельные стержни	5	См. выше	8АI	460	—	16	7.4
		9	—"—	8АI	280	—	24	6.8
		10	—"—	8АI	350	—	12	4.2
		11	—"—	8АI	540	—	8	4.3

Выборка стали на одну стойку, кг

Марка стойки	Сталь класса А-III по ГОСТ 5781-61					Сталь класса А-I по ГОСТ 5781-61				Сталь марки Ст.3 по ГОСТ 380-60		
	Ф мм					Ф мм				Профиль		
	10АIII	16АIII	20АIII	25АIII	Итого	8АI	10АI	14АI	Итого	-δ 12	Итого	Всего
СТ3-1	3.0	21.8	22.5	—	47.3	11.2	0.2	4.0	15.4	25.9	25.9	88.6
СТ3-2	3.0	21.8	22.5	—	47.3	11.2	0.2	4.0	15.4	25.9	25.9	88.6
СТ3-3	3.0	2.8	22.5	46.2	74.5	11.2	0.2	4.0	15.4	25.9	25.9	115.8
СТ4-1	3.0	27.4	22.5	—	52.9	13.3	0.2	4.0	17.5	25.9	25.9	96.3
СТ4-2	3.0	27.4	22.5	—	52.9	13.3	0.2	4.0	17.5	25.9	25.9	96.3
СТ4-3	3.0	2.8	22.5	60	88.3	13.3	0.2	4.0	17.5	25.9	25.9	131.7

Гл. инж. инст.	Коваровицкий	Рук. группы	Бродский
Нач. отдела	Бандос	Ст. инженер	Поляк
Гл. конструкт.	Спектор	Рассчитал	Зорин
Гл. инж. проекта	Копштейн	Исполнитель	Терентьева
Дата выпуска	1965 г.	Проверил	Зорин

ТА 1965

Стойки СТ3-1; СТ3-2; СТ3-3; СТ4-1; СТ4-2; СТ4-3.
Спецификация арматуры

ИС-01-05
Выпуск 6
Лист 68

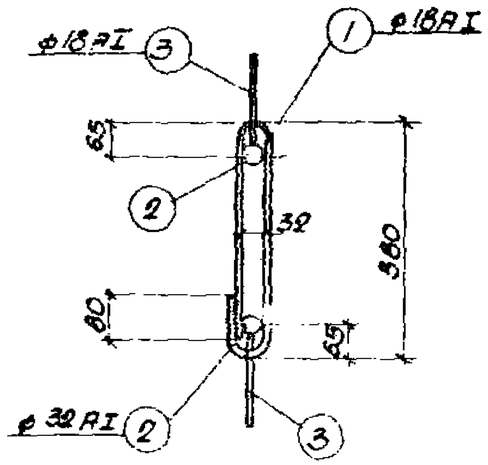

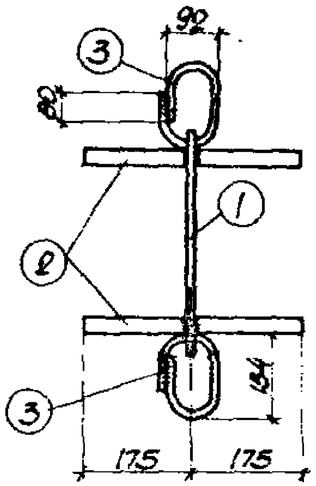

М-25

ф14 AI для М-26	4	
ф18 AI для М-27	7	
ф20 AI для М-28	9	
ф12 AI для М-29	11	
ф14 AI для М-30	6	
ф16 AI для М-31	15	
ф16 AI для М-32	16	
ф18 AI для М-33	1	

для М-30; М-31; М-33	250	60	250
для М-17	400	60	400
для М-18	460	60	460
для М-19	180	60	180
для М-26; М-31	350	60	350

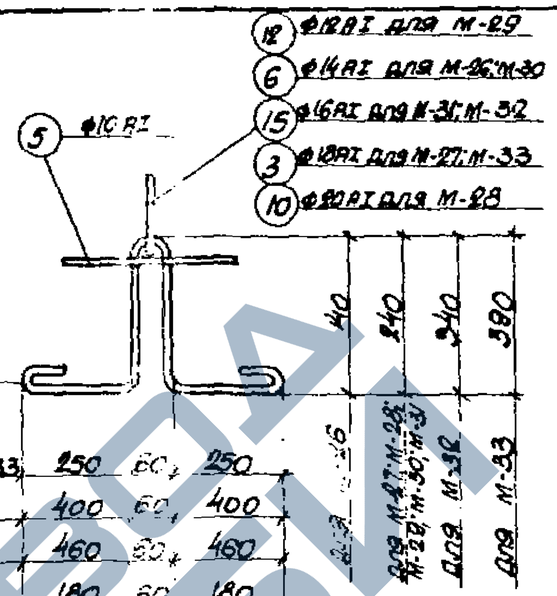

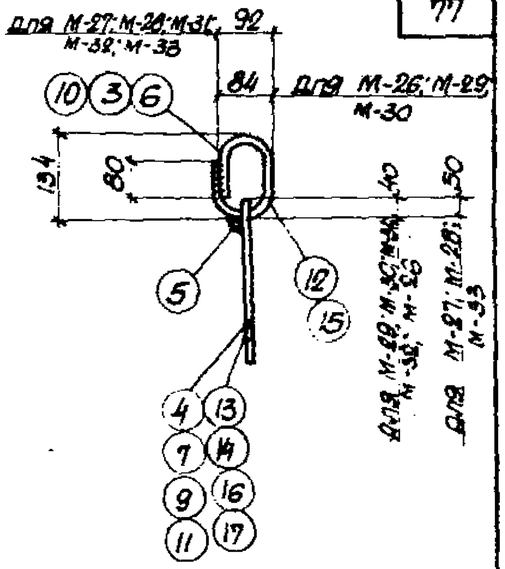

М-26; М-27; М-28; М-29; М-30; М-31; М-32; М-33

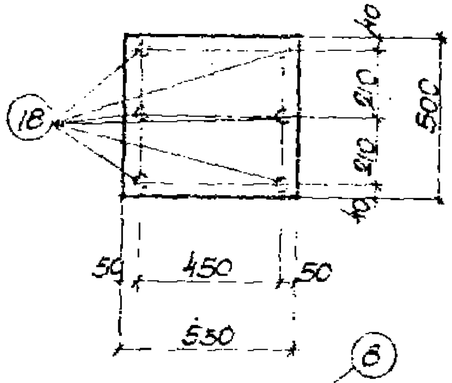

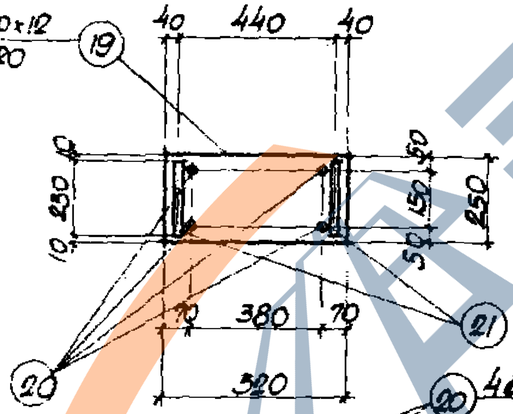

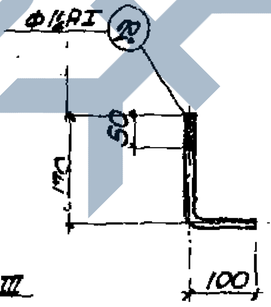

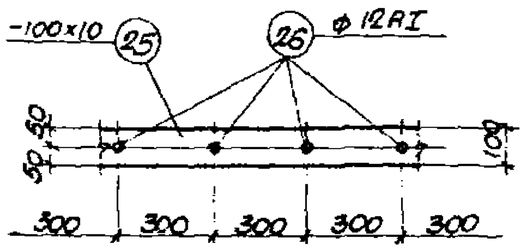

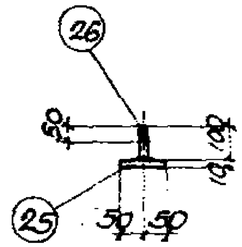

МС-1 Мс 1

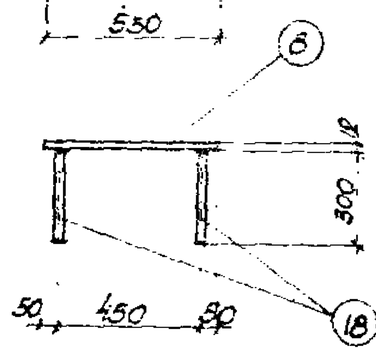

6ф16 AIII

М-34

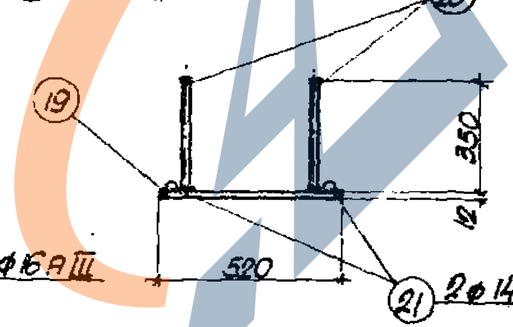

М-35

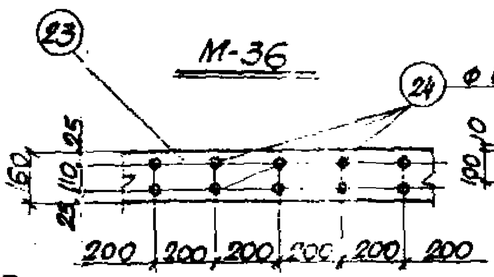

М-36

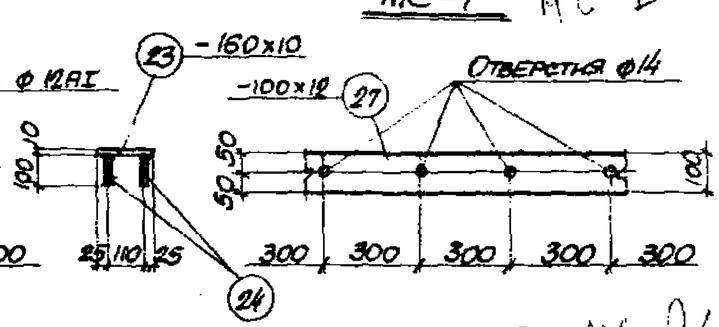

М-37

МС-2 -Мс 2

Примечания

1. Закладные элементы М-1 ÷ М-24 разработаны в выпуске 2 данной серии.
2. Данный лист рассматривать совместно с листом 70

ТД 1963	Закладные элементы М-25 ÷ М-37 и соединительные элементы МС-1; МС-2	МС-01-05 Выпуск 6 Лист 69

Спецификация стали на один закладной элемент

Марка элемента	N позиций	Профиль	Длина мм	Кол-во штук	Вес кг: Одной позиц.	Вес кг: Всех позиц.	Вес кг: Элемента	Примечание
М-25	1	ф18АI	920	1	1.8	1.8	8.2	
	2	ф32АI	350	2	2.2	4.4		
	3	ф18АI	490	2	1.0	2.0		
М-26	4	ф14АI	1200	1	1.5	1.5	2.3	
	5	ф10АI	280	1	0.2	0.2		
	6	ф14АI	470	1	0.6	0.6		
М-27	5	ф10АI	280	1	0.2	0.2	4.3	
	7	ф18АI	1570	1	3.1	3.1		
	3	ф18АI	490	1	1.0	1.0		
М-28	5	ф10АI	280	1	0.2	0.2	5.6	
	9	ф20АI	1700	1	4.2	4.2		
	10	ф20АI	490	1	1.2	1.2		
М-29	5	ф10АI	280	1	0.2	0.2	1.5	
	11	ф12АI	1050	1	0.9	0.9		
	12	ф12АI	470	1	0.4	0.4		
М-30	5	ф10АI	280	1	0.2	0.2	2.3	
	6	ф14АI	470	1	0.6	0.6		
	13	ф14АI	1210	1	1.5	1.5		
М-31	5	ф10АI	280	1	0.2	0.2	3.3	
	14	ф16АI	1440	1	2.3	2.3		
	15	ф16АI	490	1	0.8	0.8		
М-32	5	ф10АI	280	1	0.2	0.2	3.3	
	15	ф16АI	490	1	0.8	0.8		
	16	ф16АI	1440	1	2.3	2.3		
М-33	5	ф10АI	280	1	0.2	0.2	4.3	
	17	ф18АI	1570	1	3.1	3.1		
	3	ф18АI	490	1	1.0	1.0		

Марка элемента	N позиций	Профиль	Длина мм	Кол-во штук	Вес кг: Одной позиц.	Вес кг: Всех позиц.	Вес кг: Элемента	Примечание
М-34	8	−500×12	550	1	25.9	25.9	28.7	
	18	ф16АIII	300	6	0.47	2.8		
М-35	19	−250×12	520	1	12.3	12.3	15.1	
	20	ф16АIII	350	4	0.55	2.2		
	21	ф14АI	230	2	0.3	0.6		
МН2 М-36*	22	ф12АI	270	1	0.2	0.2	0.2	
М-37*	23	−160×10	1000	1	12.6	12.6	13.5	Спецификация дана на 1п.м элемента
	24	ф12АI	100	10	0.09	0.9		
МС-1*	25	−100×10	1000	1	7.9	7.9	8.3	
	26	ф12АI	100	4	0.09	0.4		
МС-2*	27	−100×12	1000	1	9.4	9.4	9.4	

*Применяются для крепления металлических компенсаторов в местах деформационных швов.

Гл. инж. инст.	Созаразующий	Бродский
Нач. отдела	Бандос	Поляк
Гл. конструктор	Спектор	Лапкун
Гл. инж. пр.	Копштейн	Поляк
Дата выпуска	1965г.	Гольдберг

Рук. группы	Бродский	
Ст. инженер	Поляк	
Исполнитель	Лапкун	
Проверил	Поляк	
Копировала	Гольдберг	

ТА 1965

Закладные элементы М-25÷М-37 и соединительные элементы МС-1, МС-2. Спецификация стали

ИС-01-05
Выпуск 6
Лист 70

https://zavodjbi.com/

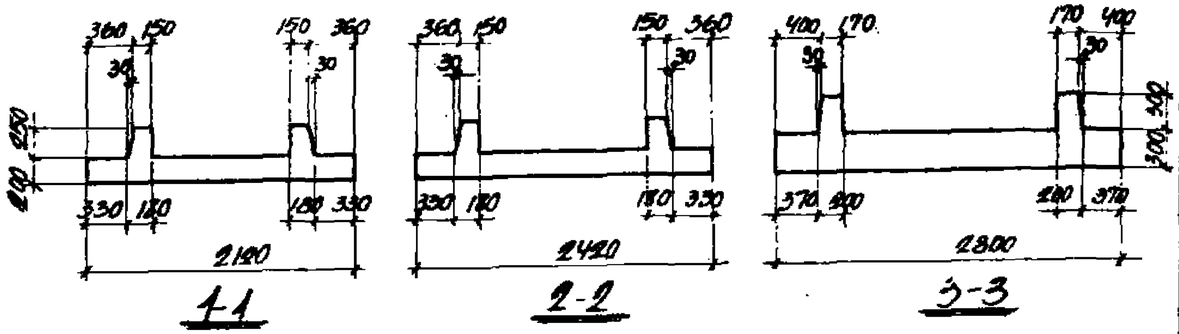

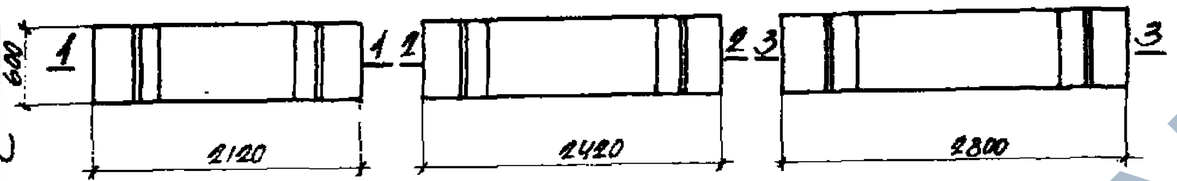

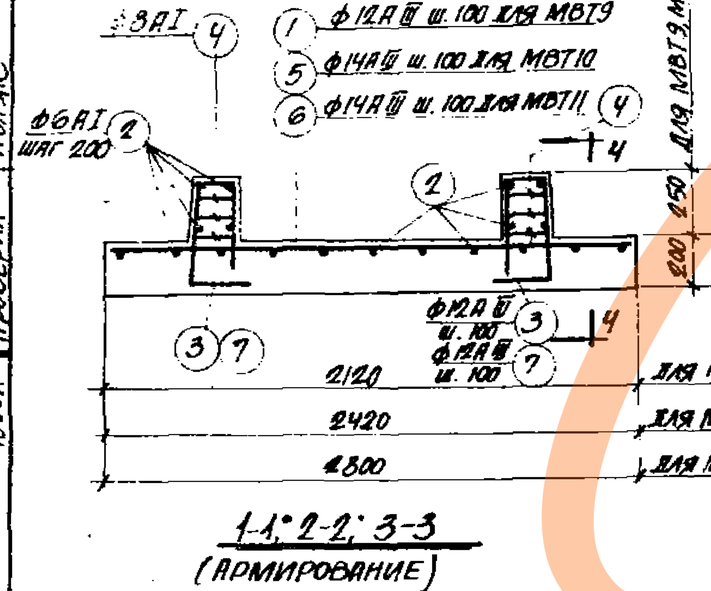

1-1, 2-2, 3-3
(АРМИРОВАНИЕ)

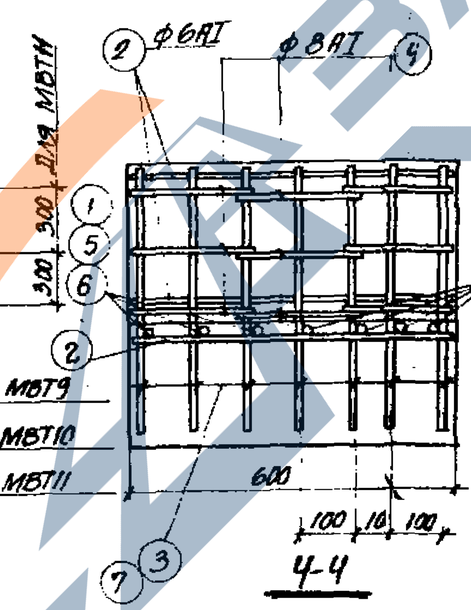

4-4

Показатели на один элемент

Марка элемента	Марка бетона	Объем бетона м³	Расход стали кг
МВТ 9	200	0.31	36.4
МВТ 10	200	0.34	44.0
МВТ 11	200	0.58	50.3

Спецификация арматуры на одну плиту

79

Марка элемента	№ поз.	Эскиз	ф мм	Длина мм	Колич. шт	Общая длина м
МВТ9	1	2100	12АIII	2100	7	14,7
	2	580	6АI	660	19	12,5
	3	40 120 400 300 250	12АIII	1170	14	16,4
	4	210 Lср.=1200	8АI	850	18	15,3
МВТ10	2	См. выше	6АI	660	21	13,9
	3	"	12АIII	1170	14	16,5
	4	"	8АI	850	18	15,3
	5	2400	14АIII	2400	7	16,8
МВТ11	2	См. выше	6АI	660	23	15,2
	4	"	8АI	850	18	15,3
	6	2780	14АIII	2780	7	19,5
	7	50 140 550 400 500	12АIII	1390	14	13,5

Выборка стали на один элемент, кг

Марка элемента	Сталь класса А-III по ГОСТ 5781-61, ф мм. 12АIII	14АIII		Итого	Сталь класса А-I по ГОСТ 5781-61, ф мм. 6АI	8АI		Итого	Всего
МВТ9	27,6	—		27,6	2,8	6,0		8,8	36,4
МВТ10	14,6	20,3		34,9	3,1	6,0		9,1	44,0
МВТ11	17,3	23,6		40,9	3,4	6,0		9,4	50,3

Гл. инж. инст.	Козлов	
Нач. отдела	Бандос	
Гл. констр. отд.	Спектор	
Гл. инж. пр.	К. Општейн	
Дата выпуска	1965г.	

Рук. группы	Бродский	
Ст. инженер	Поляк	
Рассчитал	Поляк	
Исполнитель	Лапсин	
Проверил	Поляк	

ТД 1965

Монолитные вставки МВТ9, МВТ10, МВТ11

ИС-01-05
Выпуск 6
Лист 71

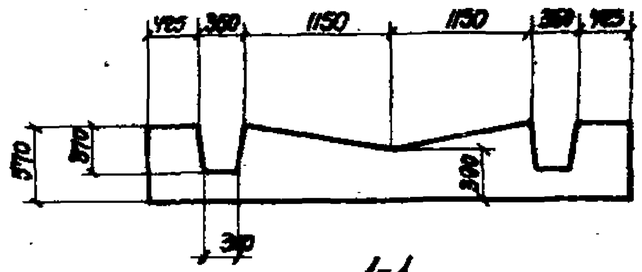

1-1

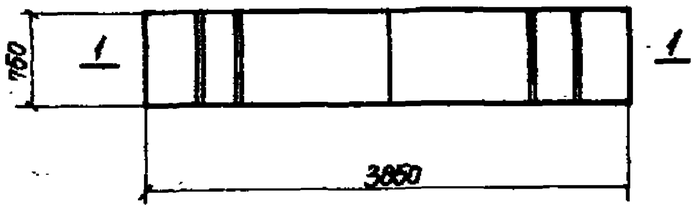

МВТ 12

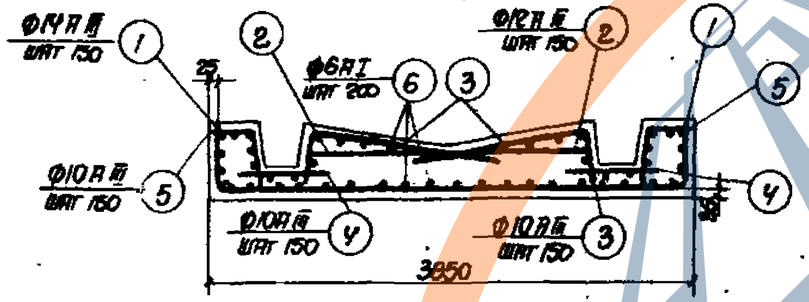

1-1 (Армирование)

Показатели на один элемент

Марка элемента	Марка бетона	Объем бетона $м^3$	Расход стали кг
МВТ 12	200	1.31	87.9

Спецификация арматуры на один элемент

Марка элемента	N поз	Эскиз	Ф мм	Длина мм	Колич. шт.	Общая длина м
МВТ 12	1	3670	14А III	4800	6	28.8
	2	2700	12А III	2900	6	17.4
	3	1350, 1570, 500	10А III	1870	12	22.4
	4	900	10А III	900	12	10.8
	5	350, 500	10А III	1280	12	14.7
	6	700	6А I	800	46	36.6

Выборка стали на один элемент, кг

Марка элемента	Сталь класса А-III по ГОСТ 5781-61				Сталь класса А-I по ГОСТ 5781-61				
	Ф мм			Итого	Ф мм			Итого	Всего
	10А III	12А III	14А III		6А I				
МВТ 12	29.6	15.4	34.8	79.8	8.1			8.1	87.9

Гл. инж. инст.	Козаровицкий	Рук. группы	Бродский
Нач. отдела	Бандос	Ст. инженер	Поляк
Гл. констр. отд.	Стектор	Рассчитал	Поляк
Гл. инж. пр.	Копштейн	Исполнитель	Лапкун
Дата выпуска	1965 г.	Проверил	Поляк

ТА 1965

Монолитная вставка МВТ 12

ИС-01-05
Выпуск 6
Лист 72

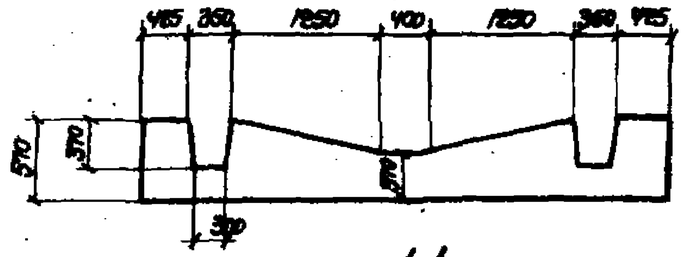

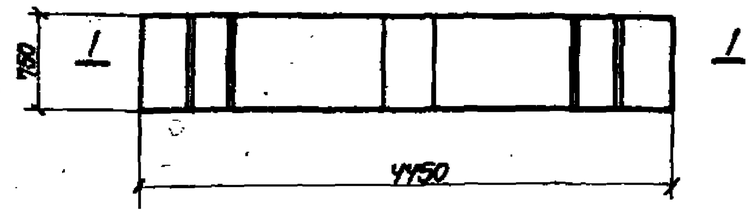

Спецификация арматуры на один элемент

Марка элемента	№ поз.	Эскиз	ф мм	Длина мм	Колич. шт.	Общая длина м
МВТ 13	1	2×90 2×90 140 140 140 4840	МА III	5400	6	32.5
	2	140 140 2700 2×90 140 140	12А III	3460	6	20.9
	3	1600 30 250 1620 300	10А III	2120	12	25.4
	4	900	10А III	900	12	10.8
	5	380 30 350 500	10А III	1230	12	14.7
	6	700	6А I	800	54	43.2

Выборка стали на один элемент, кг

Марка элемента	Сталь класса А-III по ГОСТ 5781-61				Сталь класса А-I по ГОСТ 5781-61				
	ф мм				ф мм				
	10А III	12А III	МА III	Итого	6А I			Итого	Всего
МВТ 13	31.5	18.6	39.4	89.5	9.6			9.6	99.1

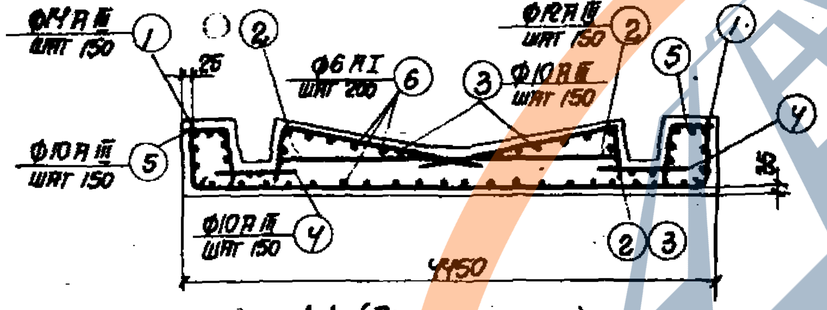

Показатели на один элемент

Марка элемента	Марка бетона	Объем бетона м³	Расход стали кг
МВТ 13	200	1.47	99.1

Гл. инж. инст. Кодрасовицкий
Нач. отдела Бандос
Гл. конст. отд. Спектор
Гл. инж. пр. Колштейн
Бронз. Полякова Ползик Данилкин Самар.
Рук. группы Ст. инженер Рассчитал Исполнитель Проверил
1-1 Дата выпуска 1965г.

ТД 1965	Монолитная вставка МВТ 13	ИС-01-05 Выпуск 6 Лист 73

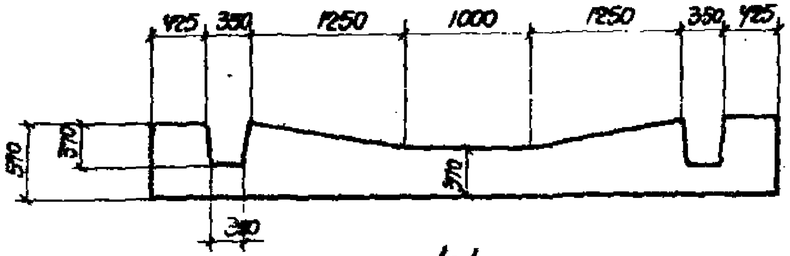

1-1

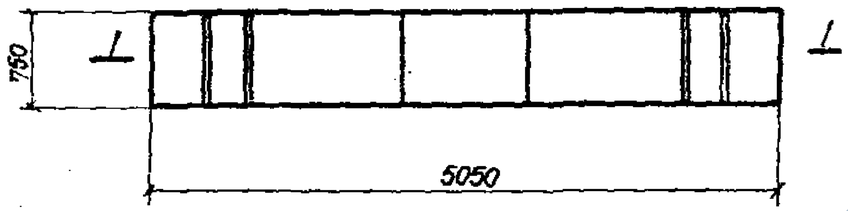

МВТ 14

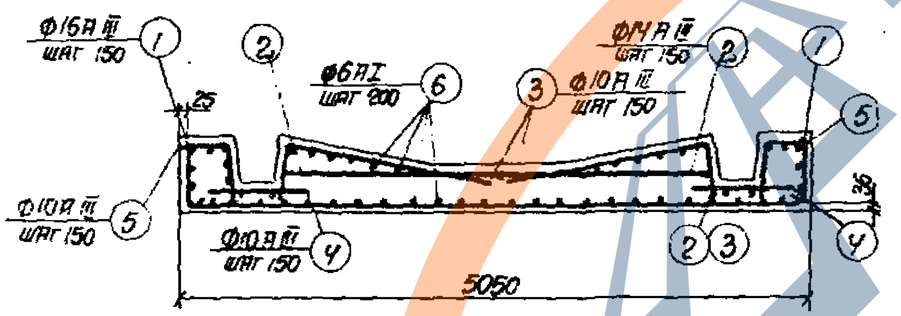

1-1 (Армирование)

Показатели на один элемент

Марка элемента	Марка бетона	Объем бетона м³	Расход стали кг
МВТ 14	200	1.77	128.4

Спецификация арматуры на один элемент

Марка элемента	N поз.	Эскиз	ф мм	Длина мм	Колич. шт	Общая длина м
МВТ 14	1	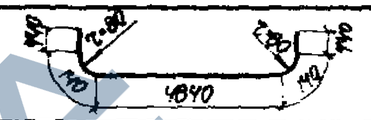	16А III	6000	6	36.0
	2		14А III	4050	6	24.4
	3		10А III	2120	12	25.6
	4		10А III	900	12	10.8
	5	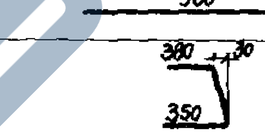	14А III	1230	12	14.7
	6	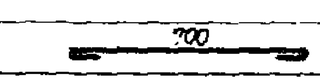	6А I	800	58	46.3

Выборка стали на один элемент, кг

Марка элемента	Сталь класса А-III по ГОСТ 5781-61				Сталь класса А-I по ГОСТ 5781-61				
	ф мм				ф мм				
	10А III	14А III	16А III	Итого	6А I			Итого	Всего
МВТ 14	31.4	29.5	57.0	117.9	10.5			10.5	128.4

1.905	МОНОЛИТНАЯ ВСТАВКА МВТ 14	ИС-01-05 Выпуск 6	Лист 74

Разработано Гипростроммонтаж Госстроя СССР. Рассмотрено и согласовано Главным управлением по монтажным работам Госстроя СССР. Утверждено Госстроем СССР 20.12.1965. Срок введения 1966. Взамен серии ИС-01-05 Выпуск 6 Лист 74. Разработал Главный инженер проекта Ю.Ф. Шишкин. Руководитель группы Ю.Ф. Шишкин. Главный инженер проекта Ю.Ф. Шишкин. Проверил Ю.Ф. Шишкин.

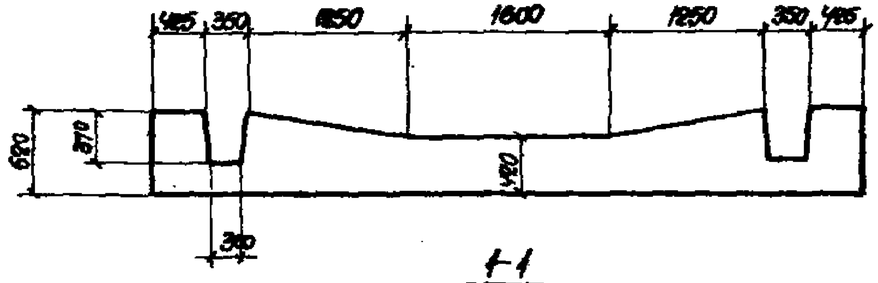

1-1

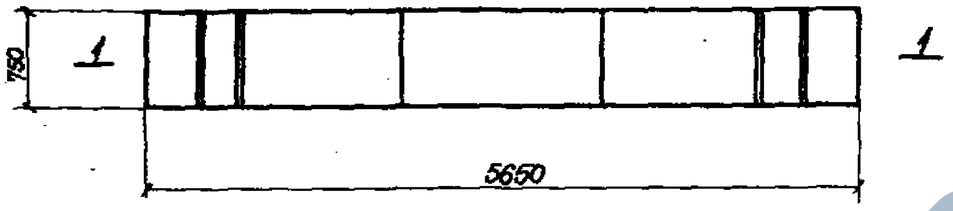

МВТ 15

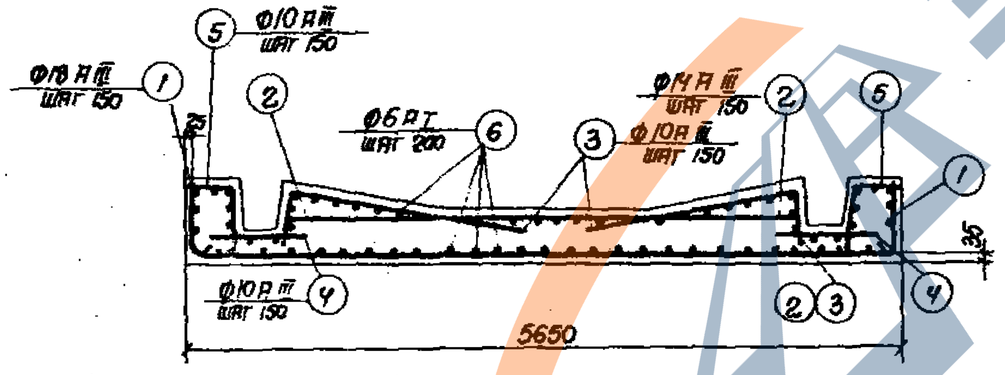

1-1 (Армирование)

Показатели на один элемент

Марка элемента	Марка бетона	Объем бетона м³	Расход стали кг
МВТ 15	200	2.02	158.7

Спецификация арматуры на один элемент

Марка элемента	№ пов.	Эскиз	Ф мм	Длина мм	Колич. шт.	Общая длина м
МВТ 15	1		10А III	6720	6	40.3
	2		14А III	4770	6	28.8
	3		10А III	2120	12	25.4
	4		10А III	900	12	10.8
	5	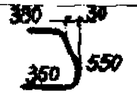	10А III	1280	12	15.3
	6		6А I	800	64	51.0

Выборка стали на один элемент, кг

Марка элемента	Сталь класса А-III по ГОСТ 5781-61				Сталь класса А-I по ГОСТ 5781-61				
	Ф мм			Итого	Ф мм			Итого	Всего
	10А III	14А III	18А III		6А I				
МВТ 15	32.0	34.8	80.6	147.4	11.3			11.3	158.7

Гл. констр. отд.	Спектор	Расчитал	Полякова
Гл. инж. пр.	Копштейн	Исполнитель	Лапкун
Дата выпуска	1965г.	Проверил	Свирь

ТА 1965

Монолитная вставка МВТ 15

ИС-01-05
Выпуск 6
Лист 75

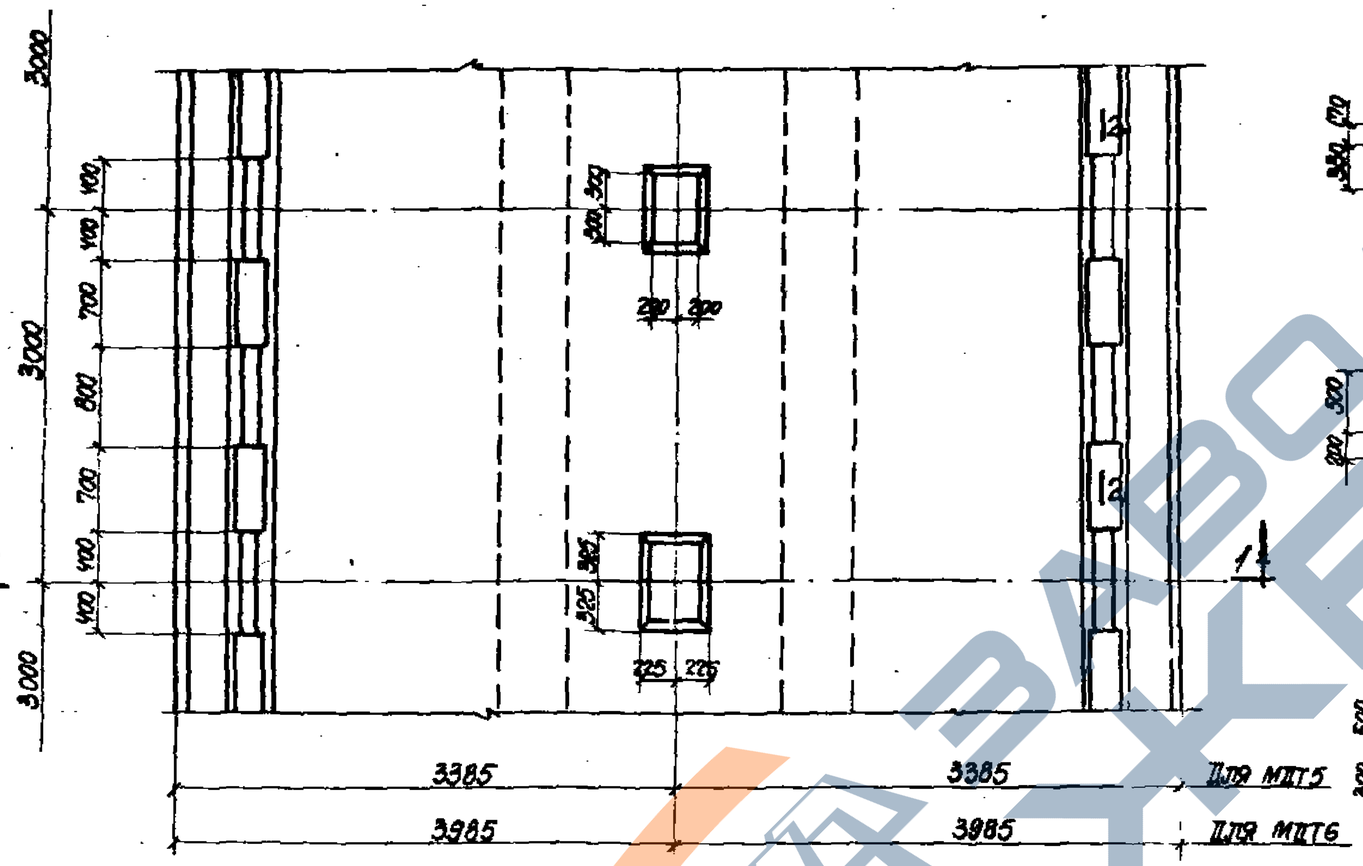

План МДТ5; МДТ6

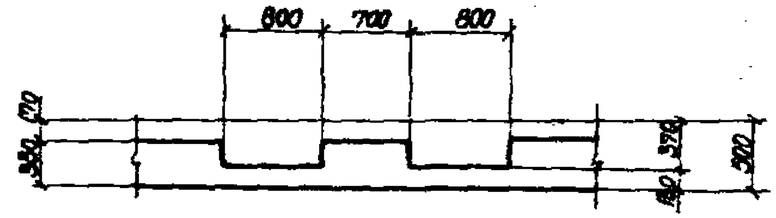

2-2

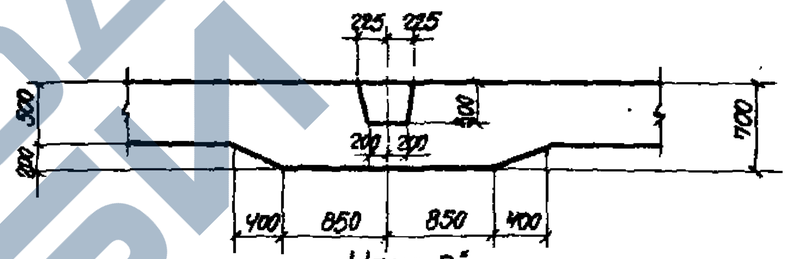

Узел „А"
Для МДТ5

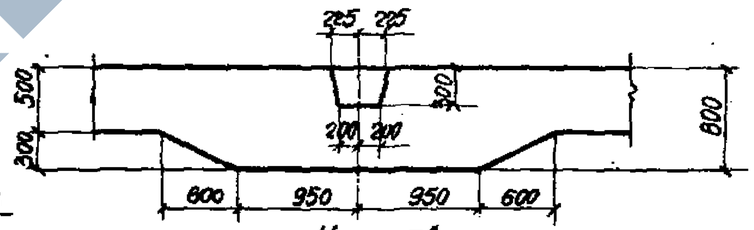

Узел „А"
Для МДТ6

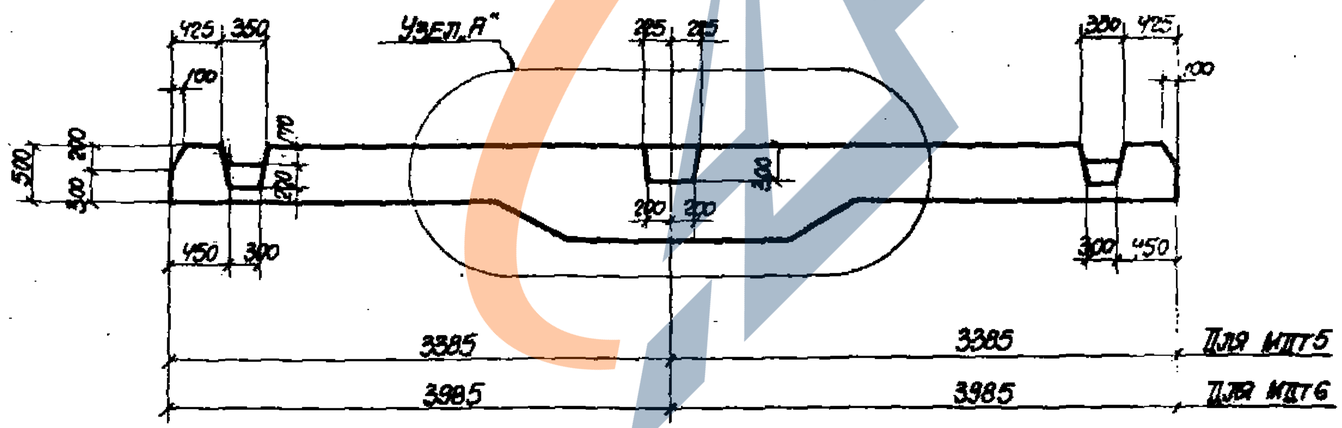

1-1

Показатели на 6 п.м. днища

Марка элемента	Марка бетона	Объем бетона м³	Расход стали кг
МДТ5	200	21.40	1825.8
МДТ6	200	27.10	2006.2

Примечание

Армирование днищ, арматурные сетки и спецификация арматуры приведена на листах 77, 78, 79, 80.

Гл. инж. инст.	Козаровицкий	Рук. группы	Бродский
Нач. отдела	Бандос	Ст. инженер	Поляк
Гл. конста отд.	Спектор	Исполнитель	Лапкун
Гл. инж. пр.	Копштейн	Проверил	Поляк
Дата выпуска	1965 г.	Рассчитал	Зорин

ТА 1965

Монолитные днища МДТ5; МДТ6.
Опалубочный чертеж

ИС-01-05
Выпуск 6
Лист 76

ЗАВОД ЖБИ

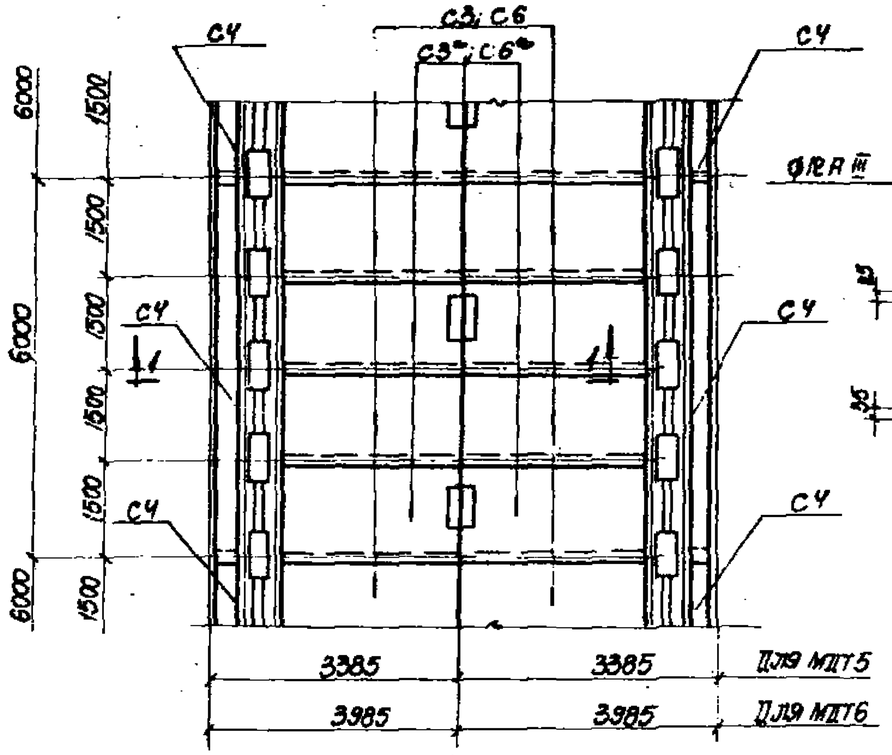

МДТ5; МДТ6

План верхних сеток

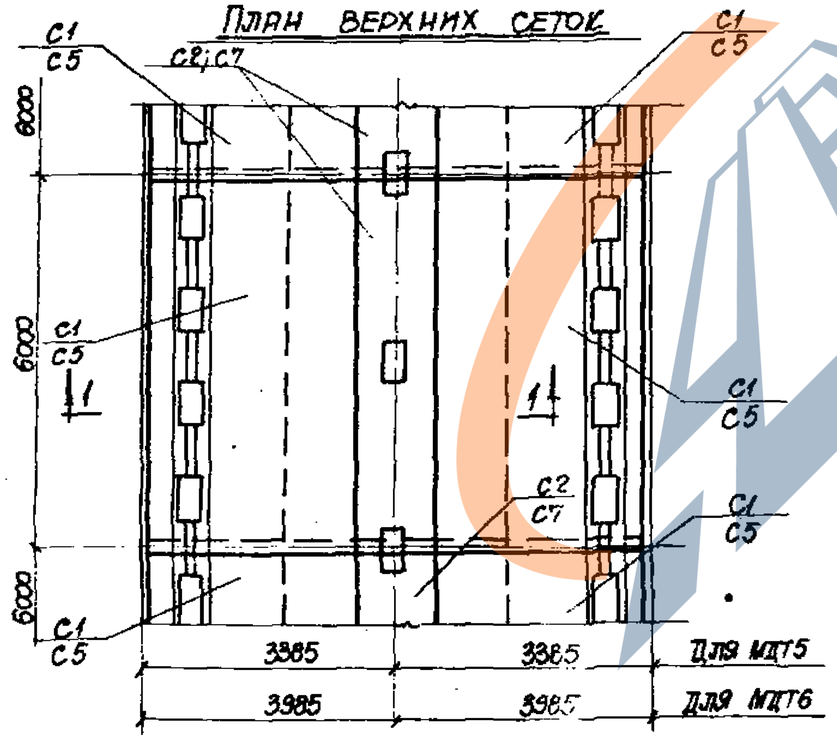

МДТ5; МДТ6

План нижних сеток

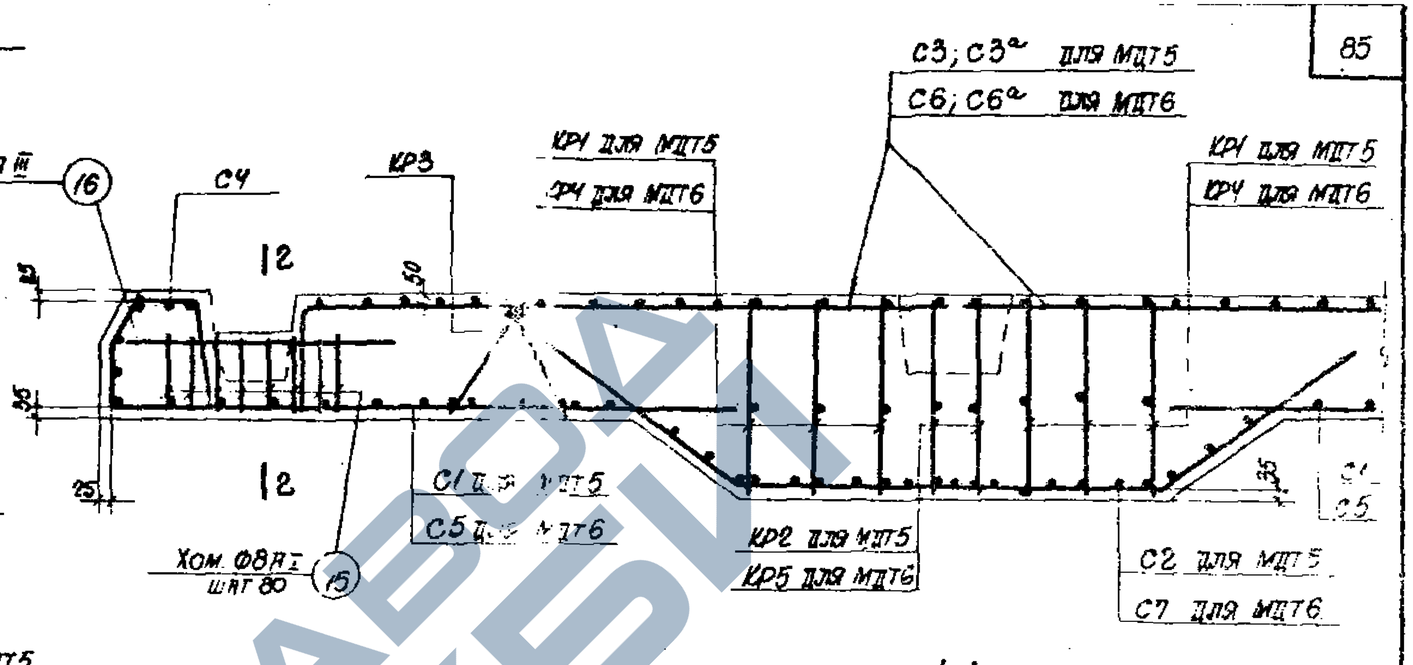

1-1

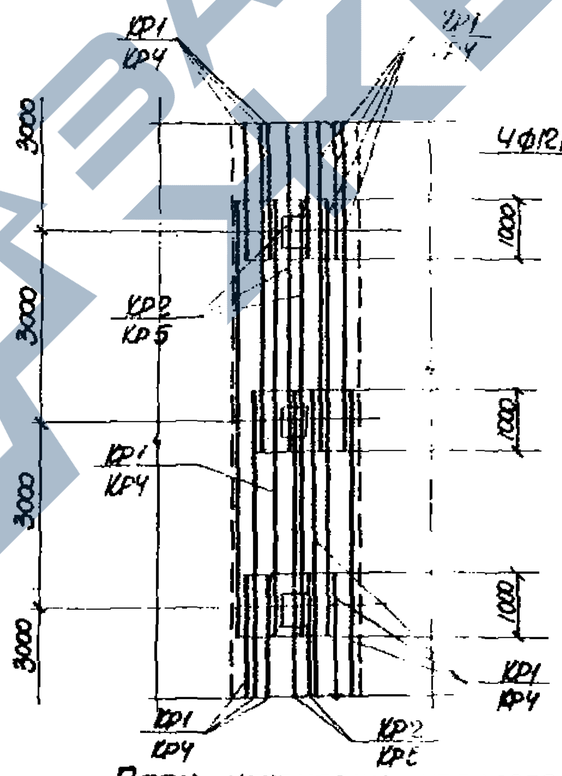

План установки каркасов

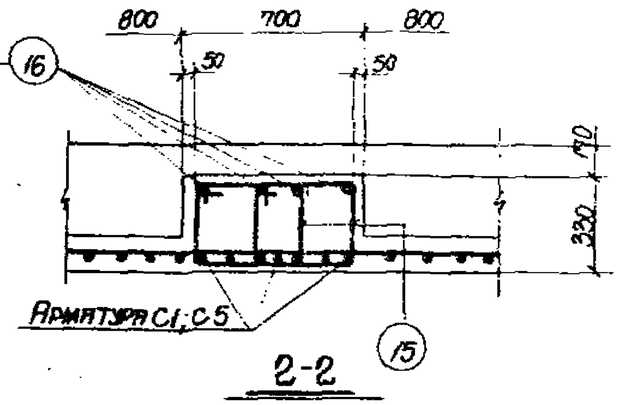

2-2

Примечание

Данный лист рассматривать совместно с листами 76, 78, 79, 80.

ТА 965	Монолитные днища МДТ5; МДТ6. Армирование	ИС-01-05 Выпуск 6 Лист 77

Гл. констр. отд. Спектор
Гл. инж. пр. Копштейн
Дата выпуска 1965 г.
Исполнитель Ляпкун
Проверил Поляк
Рассчитал Зорин

62ФЧАIII для С1 (1) (17) 62ФЧАIII для С5

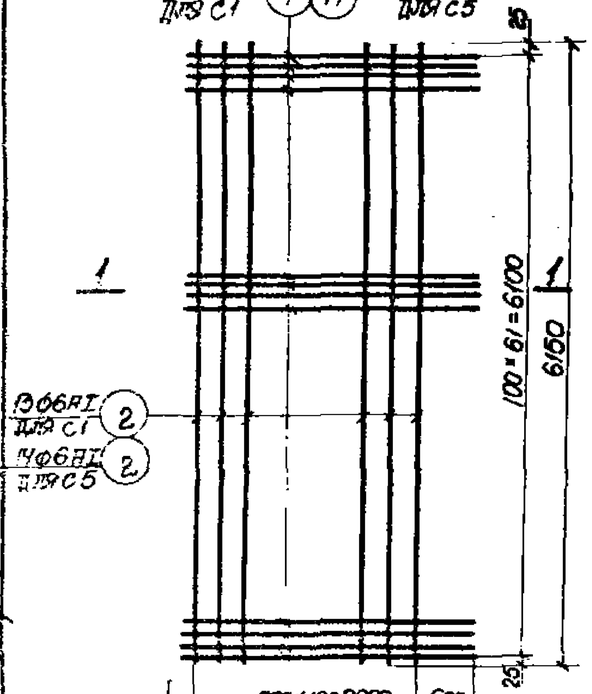

Для С1	200×10=2000	600
	2600	
Для С5	200×11=2200	700
	2900	

С1; С5

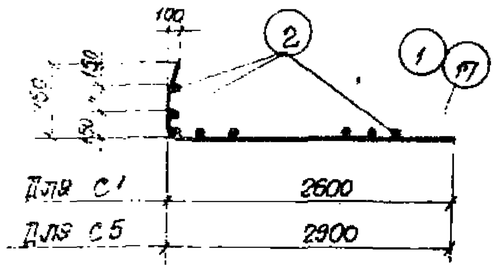

1-1

62Ф12АIII для С2 (3) (20) 62Ф12АIII для С7

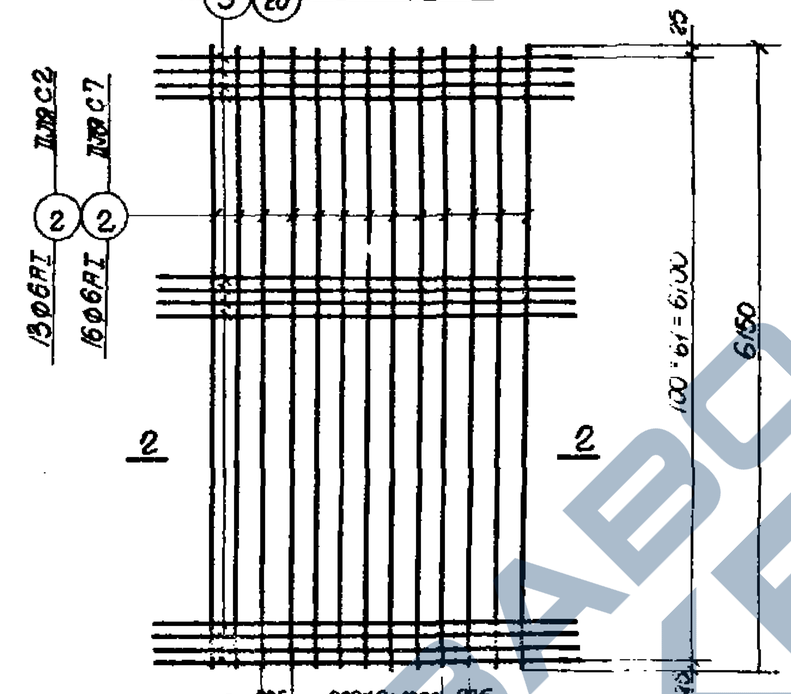

Для С2	225	200×6=1200	225
		1650	
Для С7	225	200×7=1400	225
		1850	

С2; С7

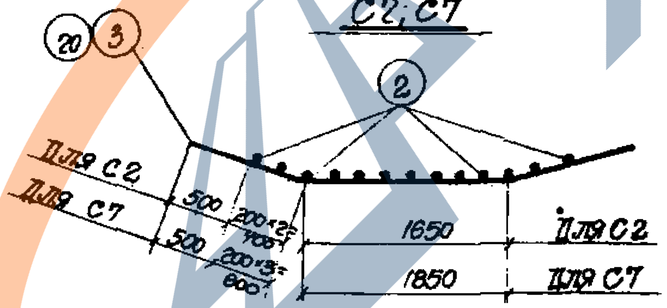

2-2

10Ф12АIII для С6а (18) 10Ф12АIII для С3а (4)

7Ф12АIII для С6а (19) 7Ф12АIII для С3а (6)

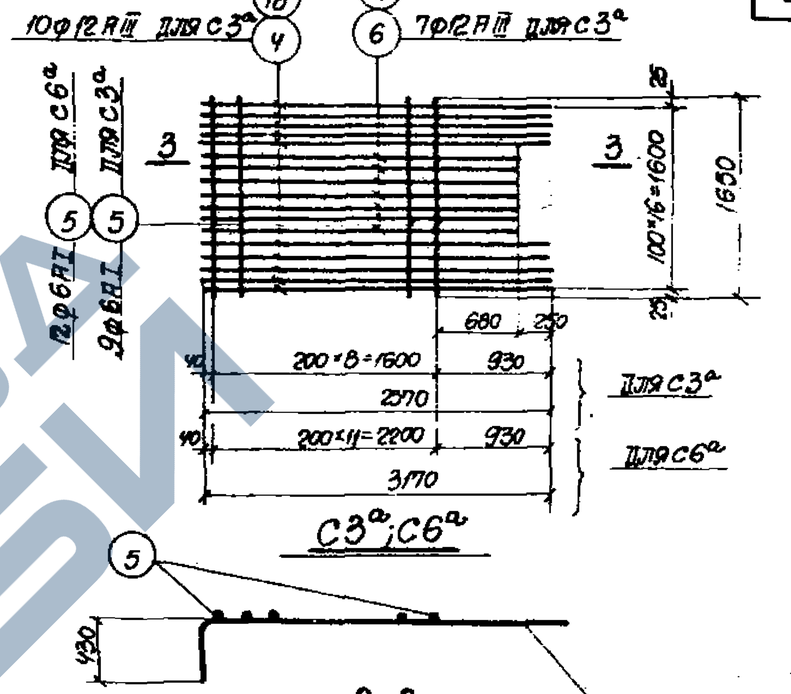

С3а; С6а

3-3

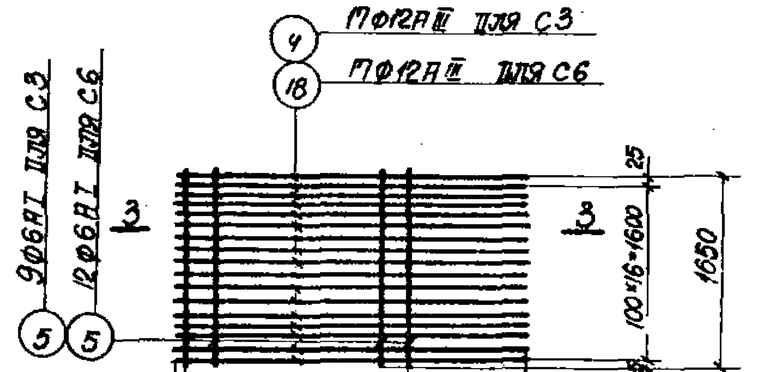

С3; С6

Примечание

Спецификация арматуры приведена на листах 79, 80.

ТА 1965

Монолитные днища МЦТ5; МЦТ6. Арматурные сетки

ИС-01-05 Выпуск 6

Лист 78

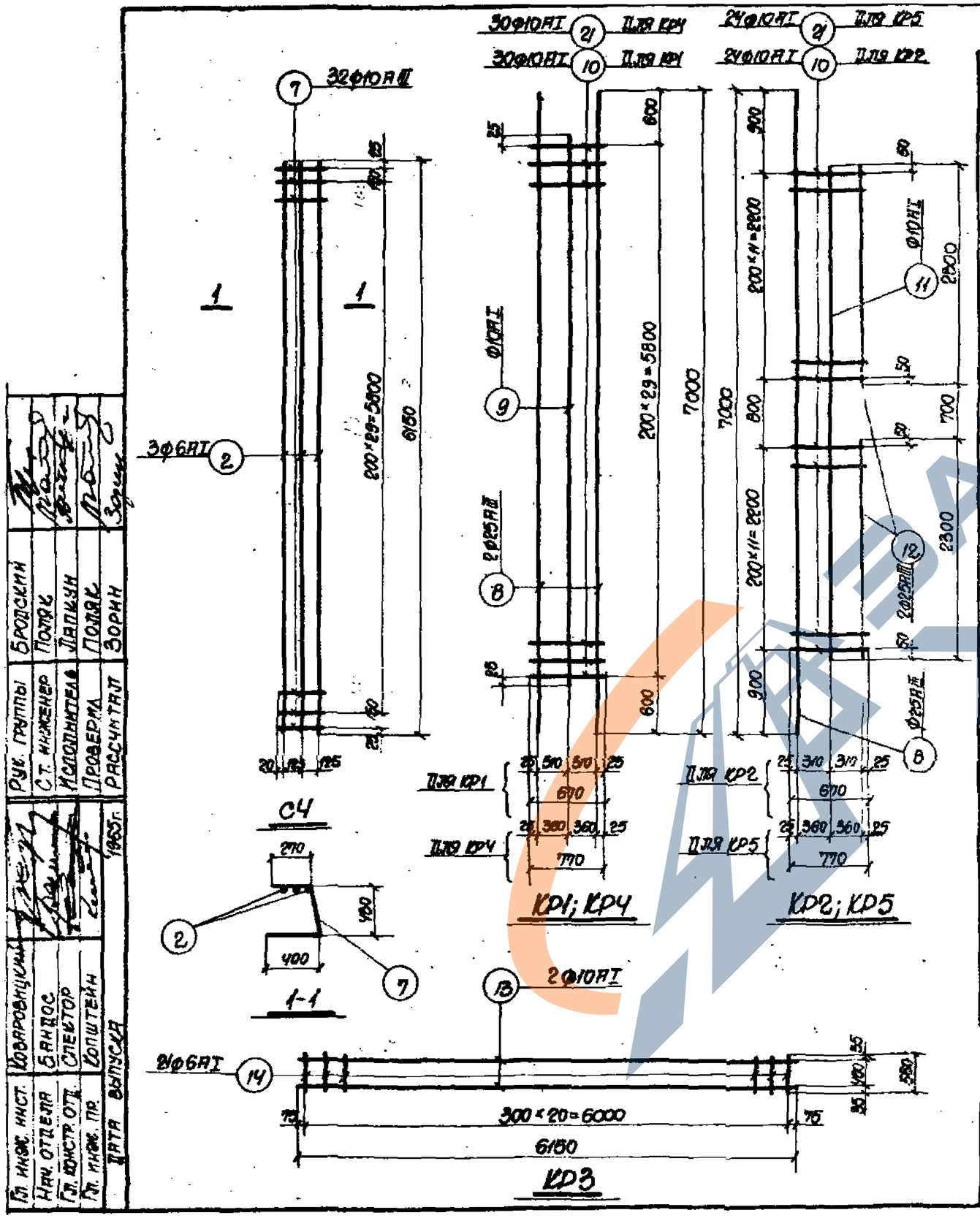

Спецификация арматуры на 6 п.м. элемента

Марка элемента	Марка и колич. каркасов или сеток	№ поз.	Эскиз	Ф мм	Длина мм	Колич. шт. в одн. каркасе или сетке	Колич. шт. в одном элементе	Общая длина м
МДТ5	С1 (шт. 2)	1	2600	14АIII	3050	62	124	378.2
		2	6150	6АI	6150	13	26	160.0
	С2 (шт. 1)	3	1650	12АIII	3450	62	62	213.9
		2	См. выше	6АI	6150	13	13	80.0
	С3 (шт. 4)	4	2570	12АIII	3000	17	68	204.0
		5	1650	6АI	1650	9	36	59.4
	С3а (шт. 4)	4	См. выше	12АIII	3000	10	40	120.0
		5	— " —	6АI	1650	9	36	59.4
		6	2320	12АIII	2750	7	28	77.0
	С4 (шт. 2)	2	См. выше	6АI	6150	3	6	36.9
		7	270 × 30; 400; 430	[illegible]	1100	32	64	73.0
	КР1 (шт. 6)	8	7000	25АIII	7000	2	12	84.0
		9	5850	10АI	5850	1	6	35.1
		10	670	10АI	670	30	180	120.5
	КР2 (шт. 2)	8	См. выше	25АIII	7000	1	2	14.0
		10	— " —	10АI	670	24	48	32.2
		11	5300	10АI	5300	1	2	10.6
		12	2300	25АIII	2300	2	4	9.2
	КР3 (шт. 4)	13	6150	10АI	6150	2	8	49.2
		14	550	6АI	550	21	84	46.2
	Отдельные стержни	15	270; 420	8АI	1550	—	128	198.5
		16	1200	12АIII	1200	—	32	38.4

Гл. инж. инст.	Коваровицкий	Рук. группы	Бродский
Нач. отдела	Бандос	Ст. инженер	Поляк
Гл. констр. отд.	Спектор	Исполнитель	Лапкун
Гл. инж. пр.	Копштейн	Проверил	Поляк
Дата выпуска	1965 г.	Рассчитал	Зорин

ТА 1965

Монолитные днища МДТ5; МДТ6. Арматурные сетки и каркасы. Спецификация арматуры

ИС-01-05 | Выпуск 6 | Лист 79

Спецификация арматуры на 6 п.м. элемента

Марка элемента	Марка и колич. каркасов или сеток	№ поз.	Эскиз	Ф мм	Длина мм	Колич. шт. в одн. каркасе или сетке	Колич. шт. в одном элементе	Общая длина м
МДТ6	СЧ (шт. 2)	2	6150	6 AI	6150	3	6	36.9
		7	270 30 130 700	10 AIII	1100	32	64	70.0
	С5 (шт. 2)	17	270 150 2900	14 AIII	3350	62	124	415.4
		2	См. выше	6 AI	6150	14	28	172.0
	С6 (шт. 4)	5	1650	6 AI	1650	12	48	79.2
		18	3170 130	12 AIII	3600	17	68	244.8
	С6а (шт. 4)	5	См. выше	6 AI	1650	12	48	79.2
		18		12 AIII	3600	10	40	144.0
		19	2920 430	12 AIII	3350	7	28	93.6
	С7 (шт. 1)	2	См. выше	6 AI	6150	16	16	98.4
		20	1100 1850 150 500 1000	12 AIII	4050	62	62	251.1
	КР3 (шт. 4)	13	6150	10 AI	6150	2	8	49.2
		14	550	6 AI	550	21	84	46.2
	Отдельные стержни	15	270 780	8 AI	1550	–	128	198.5
		16	1200	12 AIII	1200	–	32	38.4

Спецификация арматуры на 6 п.м. элемента

88

Марка элемента	Марка и колич. каркасов или сеток	№ поз.	Эскиз	Ф мм	Длина мм	Колич. шт. в одн. каркасе или сетке	Колич. шт. в одном элементе	Общая длина м
МДТ6 (окончание)	КР4 (шт. 6)	8	7000	25 AIII	7000	2	12	84.0
		9	5850	10 AI	5850	1	6	35.1
		21	770	10 AI	770	30	180	138.5
	КР5 (шт. 2)	8	См. выше	25 AIII	7000	1	2	14.0
		11	5300	10 AI	5300	1	2	10.6
		12	2300	25 AIII	2300	2	4	9.2
		21	См. выше	10 AI	770	24	48	36.9

Выборка стали на 6 п.м. элемента, кг

Марка элемента	Сталь класса A-III по ГОСТ 5781-61 Ф мм 10 AIII	12 AIII	14 AIII	25 AIII		Итого	Сталь класса A-I по ГОСТ 5781-61 Ф мм 6 AI	8 AI	10 AI	Итого	Всего
МДТ5	45.3	580.0	457.6	412.7		1495.6	98.2	78.5	153.5	330.2	1825.8
МДТ6	45.3	685.6	502.6	412.7		1646.2	113.9	78.5	167.6	360.0	2006.2

Гип. инж. мост.	Бродский	Рук. группы	Бродский
Нач. отдела	Полак	Ст. инженер	Полак
Гл. конструктор	Лапкун	Исполнитель	Лапкун
Гл. инж. пр.	Полак	Проверил	Полак
	Зорин	Рассчитал	Зорин
	Козаровицкий		
	Гинлос		
	Спектор		
	Копштейн		
Дата выпуска	1965		

ТД 1965

Монолитные днища МДТ5; МДТ6.
Спецификация арматуры

ИС-01-05
Выпуск 6
Лист 80

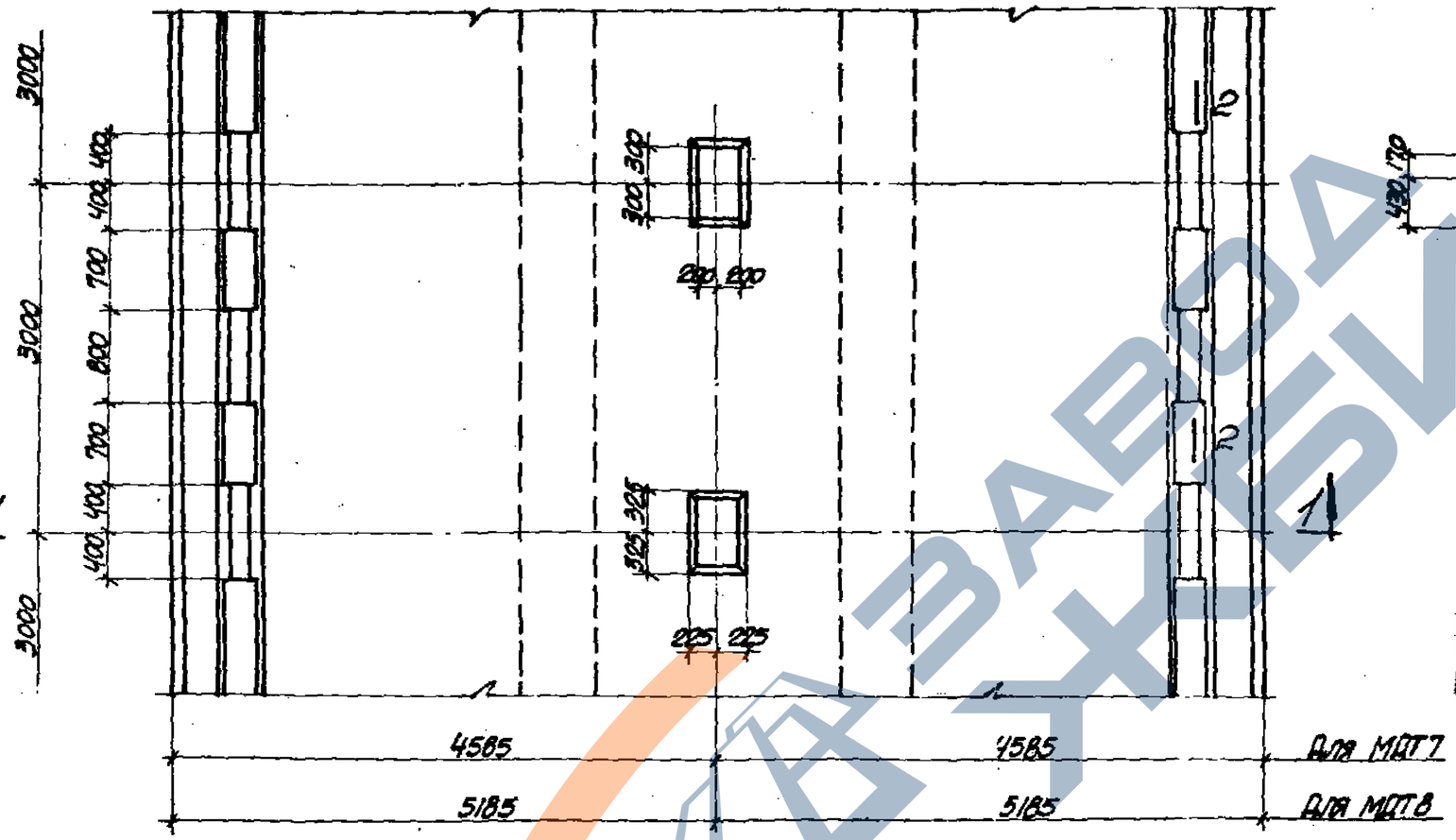

ПЛАН МДТ7; МДТ8

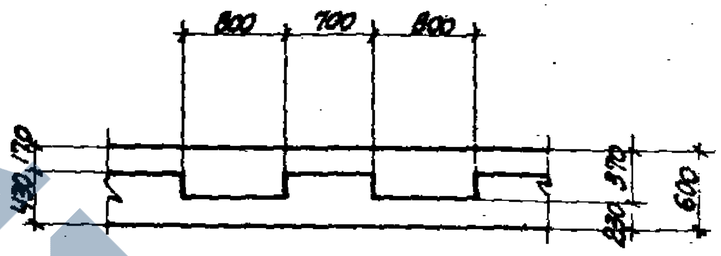

2-2

ПОКАЗАТЕЛИ НА 6 П.М. ДНИЩА

МАРКА ЭЛЕМЕНТА	МАРКА БЕТОНА	ОБЪЕМ БЕТОНА $м^3$	РАСХОД СТАЛИ КГ
МДТ7	200	36.50	2264.5
МДТ8	200	40.80	2547.9

ПРИМЕЧАНИЕ

АРМИРОВАНИЕ ДНИЩ, АРМАТУРНЫЕ СЕТКИ И СПЕЦИФИКАЦИЯ АРМАТУРЫ ПРИВЕДЕНЫ НА ЛИСТАХ 82, 83, 84, 85.

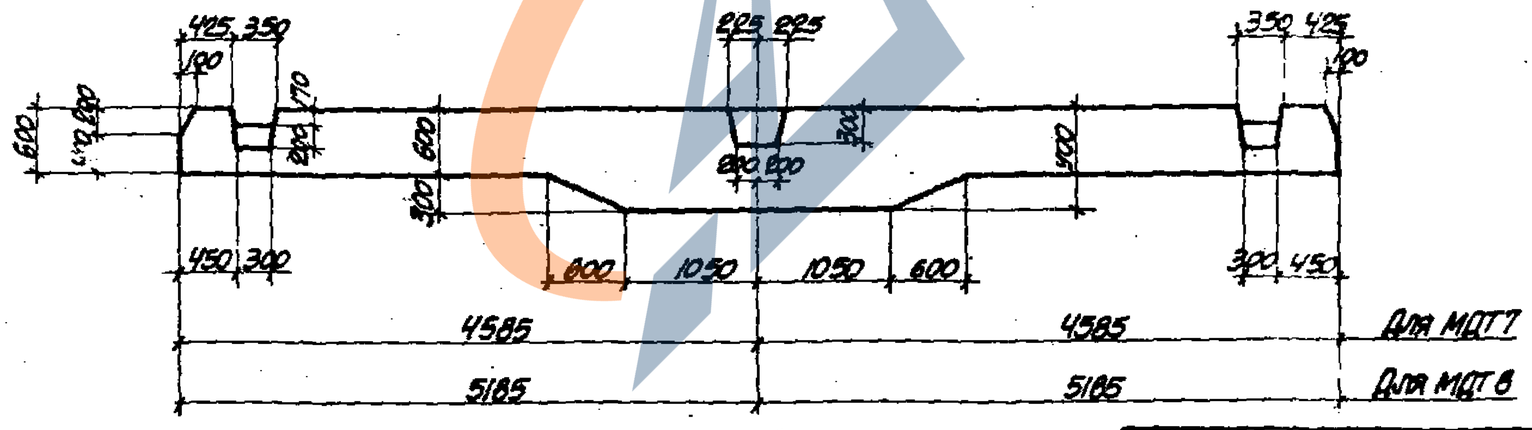

1-1

Гл. инж. инст.	Козаровицкий	Рук. группы	Бродский
Нач. отдела	Бамдос	Ст. инженер	Поляк
Гл. констр. отд.	Слектор	Рассчитал	Зорин
Гл. инж. пр.	Копштейн	Исполнитель	Лапкун
Дата выпуска	1965 г.	Проверил	Поляк

ТА 1965

Монолитные днища МДТ7; МДТ8. Опалубочный чертеж

ИС-01-05
Выпуск 6
Лист 81

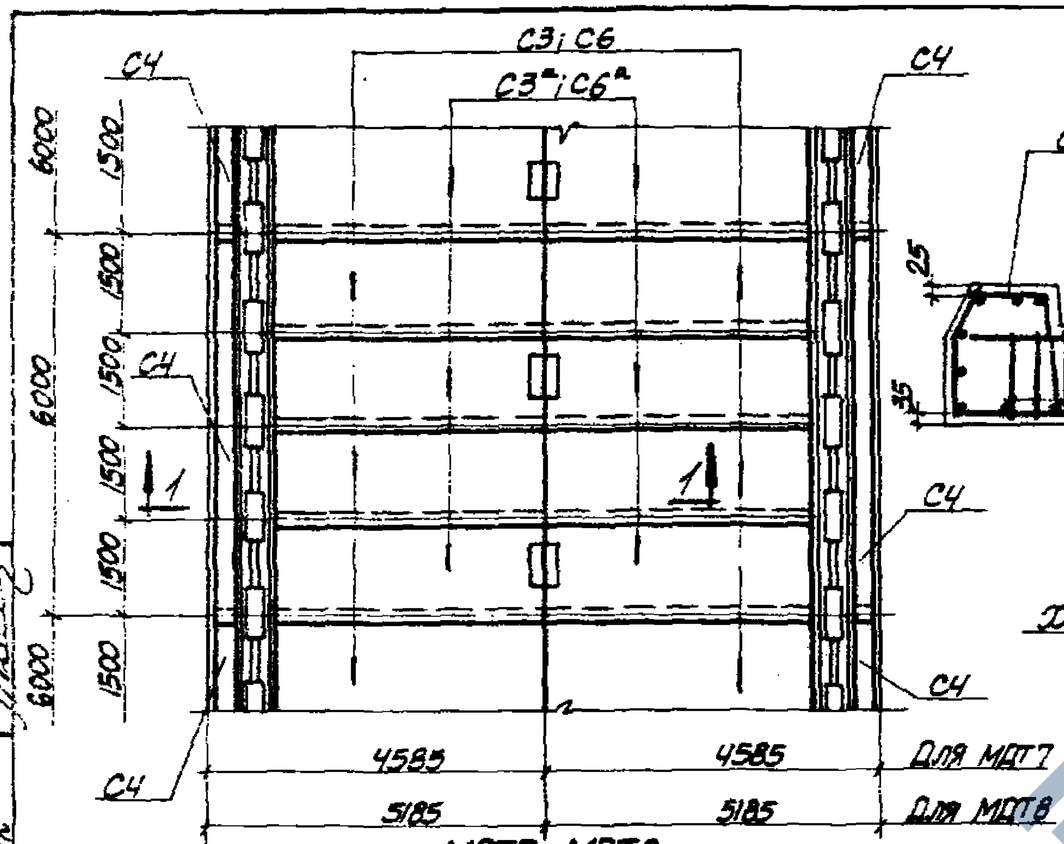

МДТ7; МДТ8
План верхних сеток

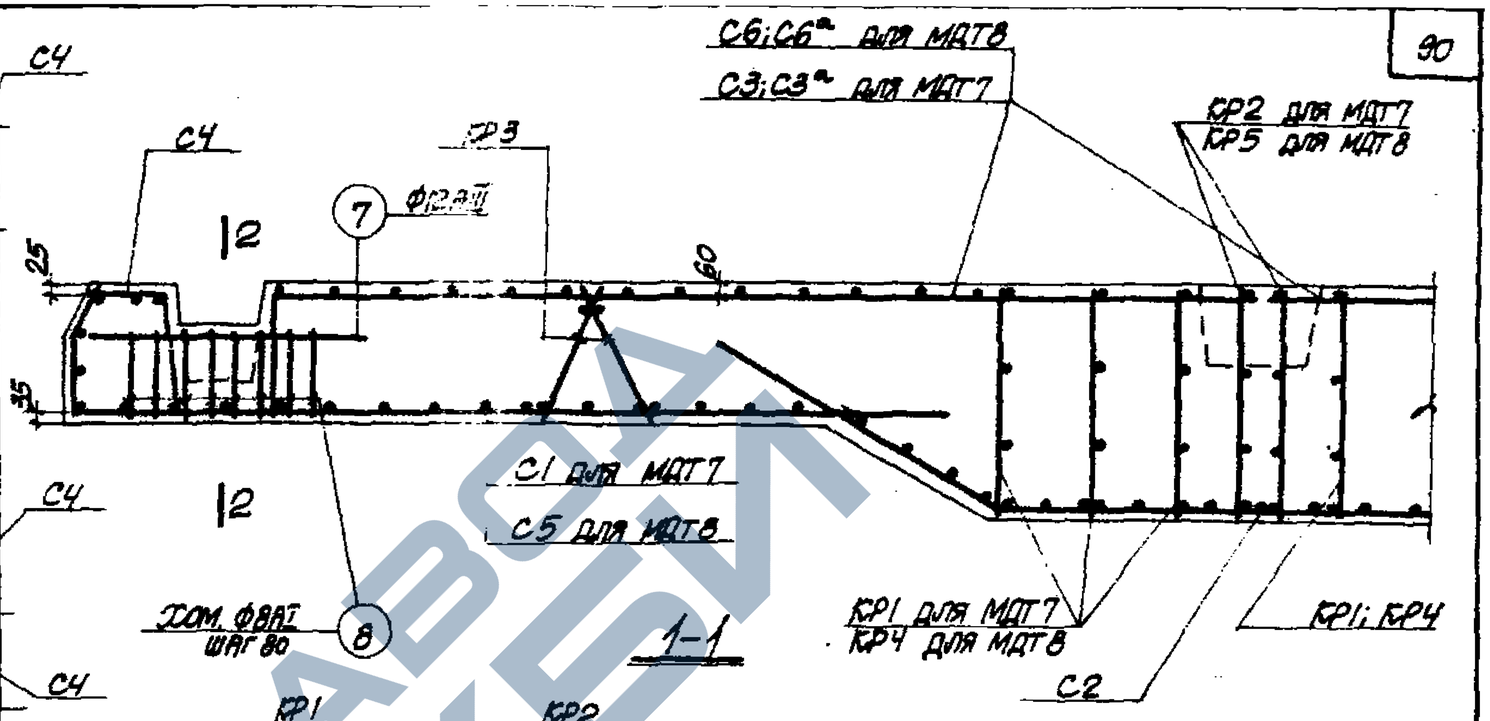

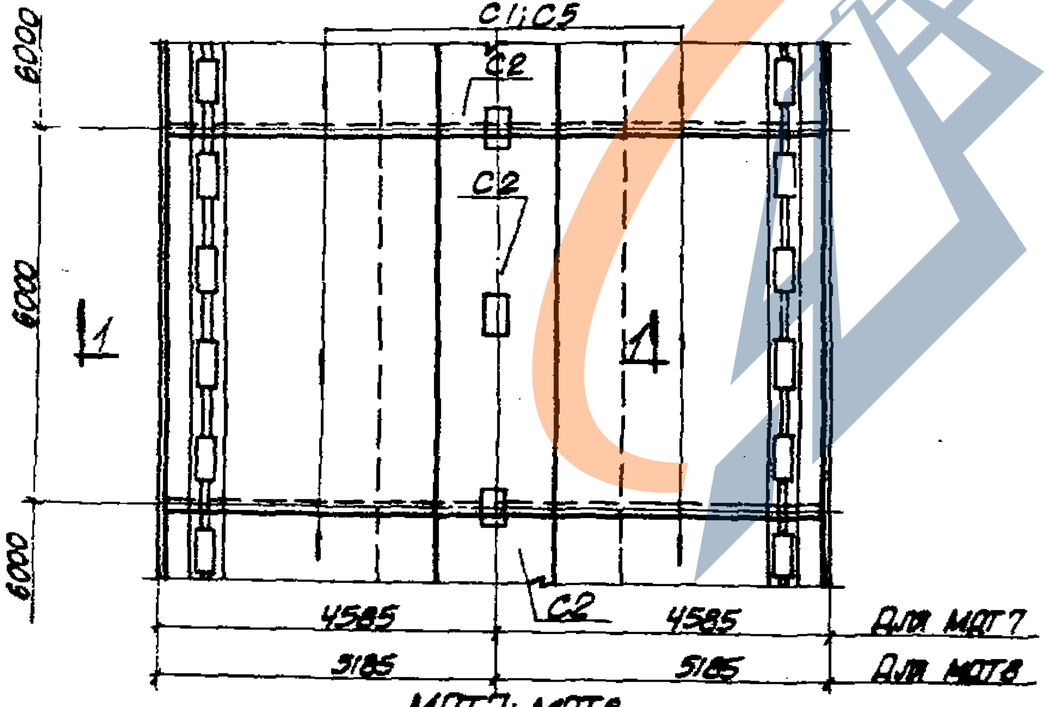

МДТ7; МДТ8
План нижних сеток

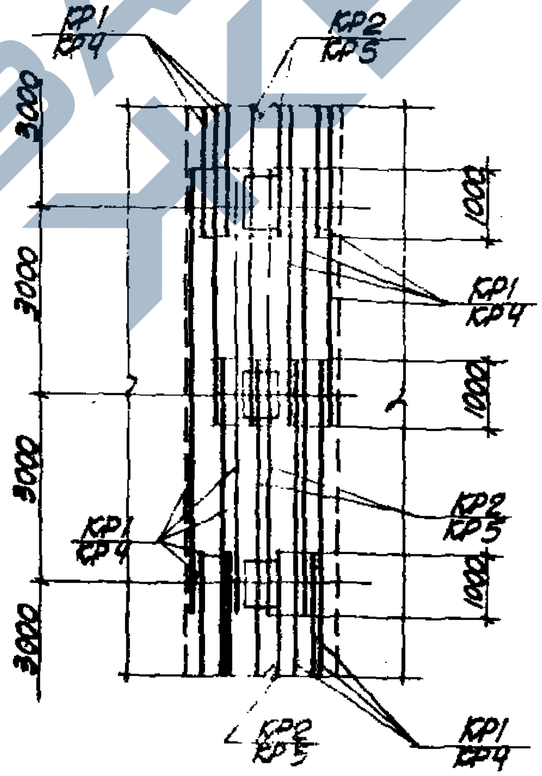

План установки каркасов

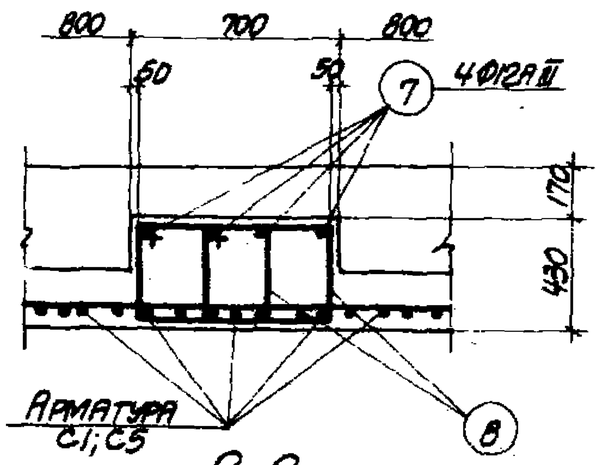

Примечание

Данный лист рассматривать совместно с листами 81, 83, 84, 85.

Гл. инж. инст.	Козаровицкий	Рук. группы	Бродский
Нач. отдела	Бандос	Ст. инженер	Поляк
Гл. констр. отд.	Спектор	Рассчитал	Зорин
Гл. инж. пр.	Копштейн	Исполнитель	Лапкун
Дата выпуска	1965 г.	Проверил	Поляк

ТА 1965

Монолитные днища МДТ 7; МДТ 8.
Армирование

ИС-01-05
Выпуск 6
Лист 82

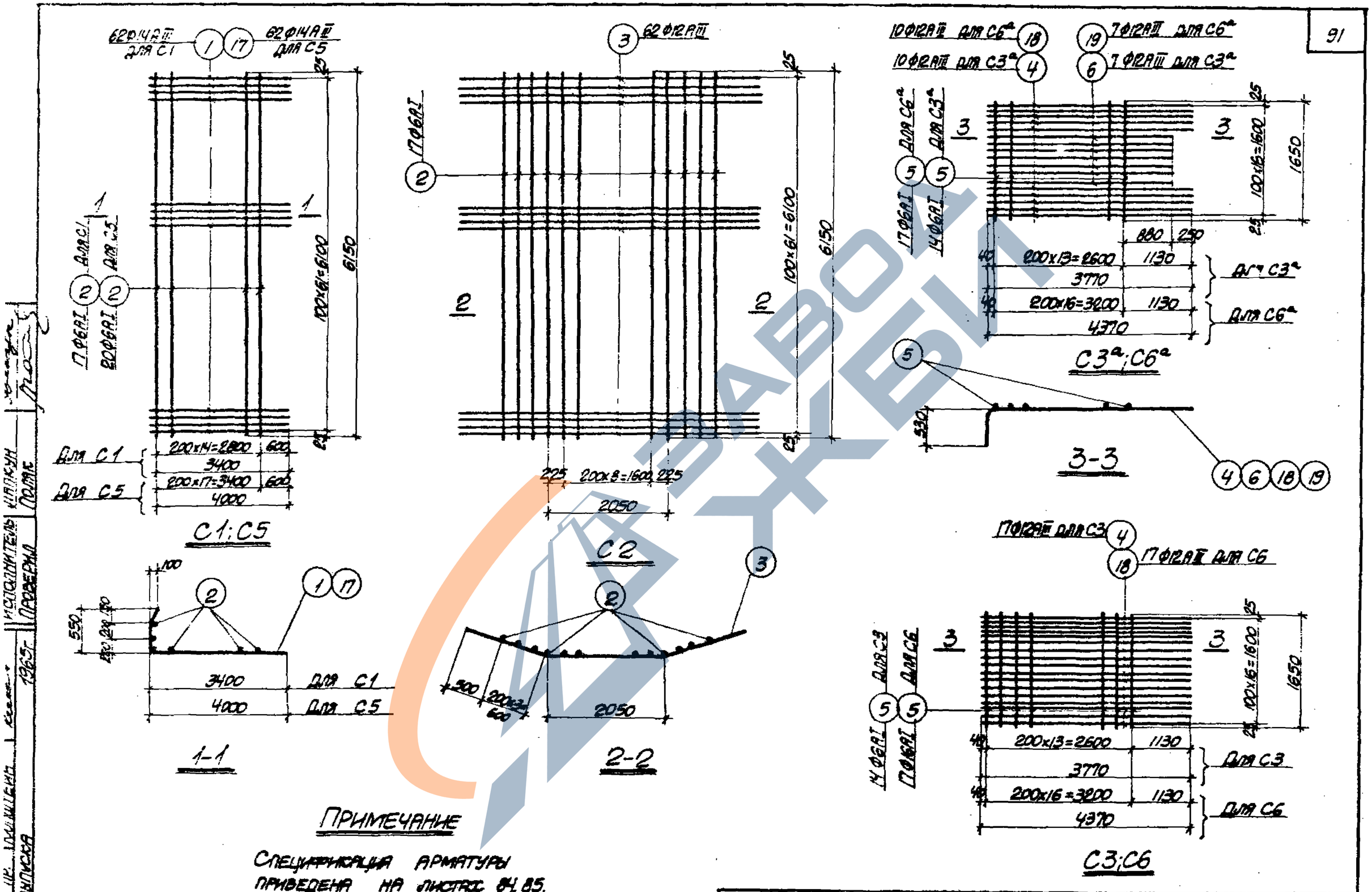

ПРИМЕЧАНИЕ

Спецификация арматуры приведена на листах 84, 85.

ТА 1965	Монолитные днища МДТ7; МДТ8. Арматурные сетки и каркасы	ИС-01-05
		Выпуск 6
		Лист 83

Дата выпуска 1965г.

Исполнитель Проверил

Шапкун Поляк

https://zavodgk.com/

СПЕЦИФИКАЦИЯ АРМАТУРЫ НА 6П.М. ЭЛЕМЕНТА

МАРКА ЭЛЕМЕНТА	МАРКА И КОЛИЧ. КАРКАСОВ ИЛИ СЕТОК	№ ПОЗ.	ЭСКИЗ	Ф ММ	ДЛИНА М..1	КОЛИЧ. ШТ. В ЭЛЕМ. КАРКАСЕ ИЛИ СЕТКЕ	КОЛИЧ. ШТ. В ОДНОМ ЭЛЕМЕНТЕ	ОБЩАЯ ДЛИНА М
	С1 (ШТ.2)	1	370 40 100 3400	14AIII	3950	62	124	489.6
		2	6150	6AI	6150	17	34	209.0
	С2 (ШТ.1)	2	См. выше	6AI	6150	17	17	104.6
		3	100 2030 30 30	12AIII	4250	62	62	263.5
	С3 (ШТ.4)	4	530 3300 3000	12AIII	4300	17	68	292.4
		5	530 1650	6AI	1650	14	56	92.4
	С3а (ШТ.4)	4	См. выше	12AIII	4300	10	40	172.0
		5	"	6AI	1650	14	56	92.4
		6	530 3520	14AIII	4050	7	28	113.2
	С4 (ШТ.2)	2	См. выше	6AI	6150	3	6	36.8
		9	270 30 400 530	10AIII	1200	32	64	76.8
	КР1 (ШТ.6)	10	7000	25AIII	7000	2	12	84.0
		11	5300	10AI	5300	2	12	70.6
		12	870	10AI	870	30	180	156.6
	КР2 (ШТ.2)	10	См. выше	25AIII	7000	1	2	14.0
		12	"	10AI	870	24	48	41.8
		13	2300	25AIII	2300	2	4	9.2
		14	5300	10AI	5300	2	4	21.2
	КР3 (ШТ.4)	15	6150	10AI	6150	2	8	49.2
		16	650	6AI	650	21	84	54.6
	ОТДЕЛЬНЫЕ СТЕРЖНИ	7	1200	12AIII	1200	—	32	38.4
		8	42 380	8AI	1750	—	128	224.0

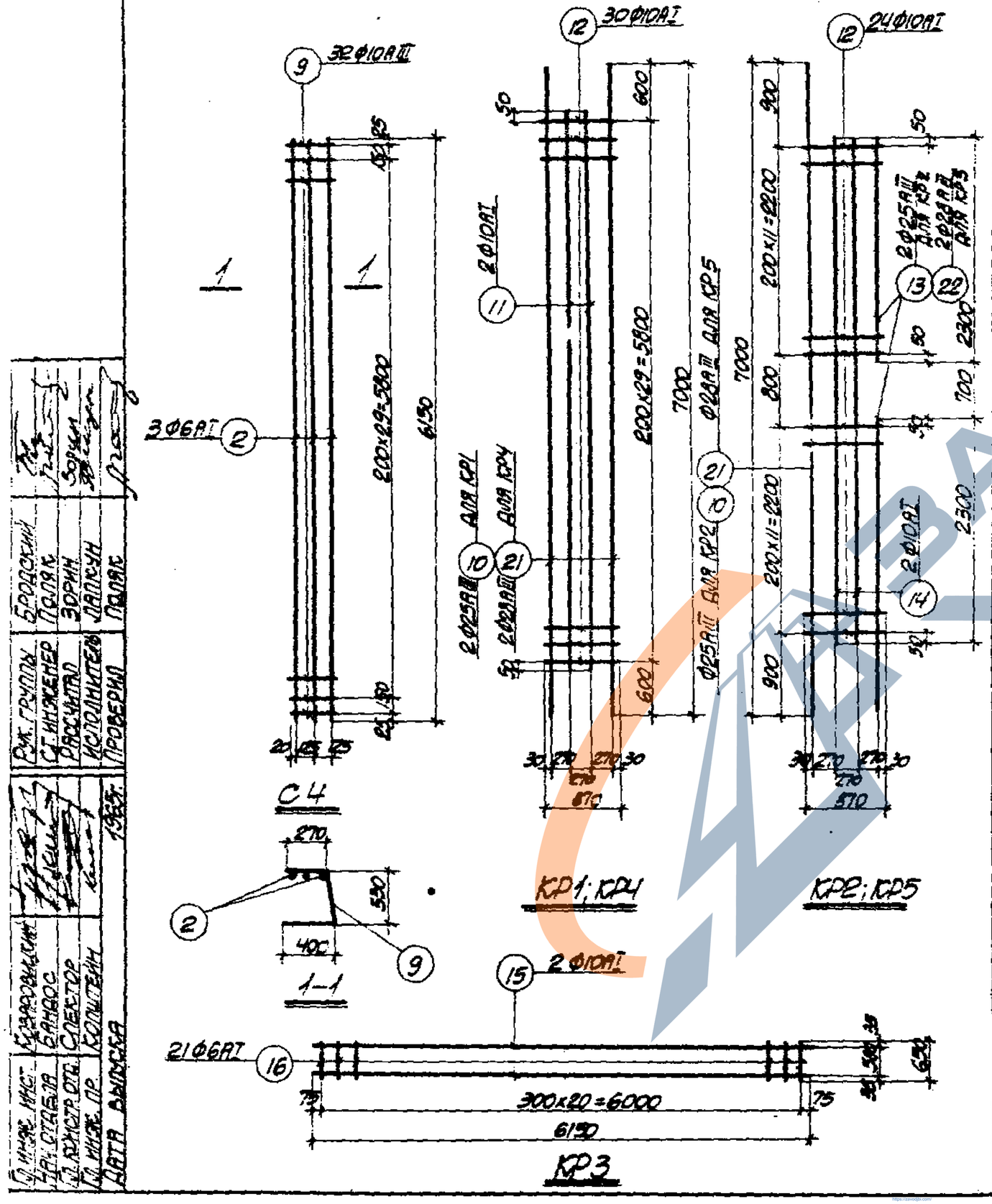

ГИП	БУДОВСЬКИЙ		
Рук. группы	Гл. инженер проекта	ЗОРИН	
Рассмотрел	Исполнитель	ЛАПКУН	
Гл. инж. инст.	Гл. конструктор отд.	Гл. инж. пр.	ДАТА ВЫПУСКА 1965г.
Утверждено	Главный спец.	КОЛШТЕЙН	

11456

ТА 1965	МОНОЛИТНЫЕ ДНИЩА МДТ7; МДТ8. АРМАТУРНЫЕ СЕТКИ И КАРКАСЫ. СПЕЦИФИКАЦИЯ АРМАТУРЫ	ИС-01-05 ВЫПУСК 6	ЛИСТ 84

Спецификация арматуры на 6 п.м. элемента

Марка элемента	Марка и колич. каркасов или сеток	№ поз.	Эскиз	Ø мм	Длина мм	Колич. шт. в одном каркасе или сетке	Колич. шт. в одном элементе	Общая длина м
МДТ 8	С2 (шт. 1)	2	6150	6AI	6150	17	17	104.6
		3	1100, 2050, 1100, 500, 1000	12AIII	4250	62	62	263.5
	С4 (шт. 2)	2	См. выше	6AI	6150	3	6	36.8
		9	200, 30, 400, 550	10AIII	1200	32	64	76.8
	С5 (шт. 2)	17	100, 200, 4000	14AIII	4550	62	124	564.2
		2	6150	6AI	6150	20	40	246.0
	С6 (шт. 4)	5	1650	6AI	1650	17	68	112.2
		18	4370, 530	12AIII	4900	17	68	333.2
	С6а (шт. 4)	5	См. выше	6AI	1650	17	68	112.2
		18	"	12AIII	4900	10	40	196.0
		19	4120, 530	12AIII	4650	7	28	130.0
	КР3 (шт. 4)	15	6150	10AI	6150	2	8	49.2
		16	650	6AI	650	21	84	54.6
	Отдельные стержни	8	120, 380	8AI	1750	—	128	224.0
		7	1200	12AIII	1200	—	32	38.4

Спецификация арматуры на 6 п.м. элемента

Марка элемента	Марка и колич. каркасов или сеток	№ поз.	Эскиз	Ø мм	Длина мм	Колич. шт. в одном каркасе или сетке	Колич. шт. в одном элементе	Общая длина м
МДТ 8 (окончание)	КР2 (шт. 2)	11	5900	10AI	5900	2	12	70.8
		12	870	10AI	870	30	180	156.6
		21	7000	28AIII	7000	2	12	84.0
	КР4 (шт. 2)	12	См. выше	10AI	870	24	48	41.8
		14	5300	10AI	5300	2	4	21.2
		21	См. выше	28AIII	7000	1	2	14.0
		22	2300	28AIII	2300	2	4	9.2

Выборка стали на 6 п.м. элемента

Марка элемента	Сталь класса A-III по ГОСТ 5781-61 Ø мм 10	12	14	25	28	Итого	Сталь класса A-I по ГОСТ 5781-61 Ø мм 6	8	10	Итого	Всего
МДТ 7	47.4	781.7	592.7	412.7	—	1834.5	131.1	88.5	210.4	430.0	2264.5
МДТ 8	47.4	253.2	682.7	—	517.7	2101.0	148.0	88.5	210.4	446.9	2547.9

Согласовано | Главный инженер проекта | Зорин
Исполнитель | Инженер | Ильсун
Проверил | Инженер | Полях
Н.контр. отд. | Гл. инженер | Клебтодо
Гл. инженер пр. | Инженер | Колштейн
Дата выпуска | 1965 г.

МДТ 8

ТД 1965

Монолитные днища МДТ 7; МДТ 8.
Спецификация арматуры

ИС-01-05
Выпуск 6
Лист 85