https://zavodjbi.com/

Типовые конструкции, изделия и узлы зданий и сооружений

Серия 3.501.1-165

Пешеходные мосты через железные дороги

Выпуск 2-5

Пролетные строения длиной 12, 15 и 18 м

Сборные железобетонные предварительно напряженные, армированные канатами К-7.

Металлические изделия.

Рабочие чертежи

https://zavodjbi.com/

https://zavodjbi.com/

Типовые конструкции, изделия и узлы зданий и сооружений

Серия 3.501.1-165

Пешеходные мосты через железные дороги

Выпуск 2-5

Пролетные строения длиной 12, 15 и 18 м

Сборные железобетонные предварительно напряженные, армированные канатами К-7.

Металлические изделия

Рабочие чертежи

Утверждены МПС, заключение от 16.05.88 N ЦУЭП-15/44/132.
Введены в действие Гипротрансмостом с 01.03.95, приказ от 13.12.94 N 154

Разработаны институтом Гипротрансмост

Директор института О.А. Попов
Главный инженер института Л.Н. Журавов
Начальник отдела Л.В. Драндин
Главный инженер проекта Т.Н. Кашлатова

https://zavodjbi.com/

https://zavodjbi.com/

Назначение документа	Наименование	Стр.
3.501.1-165.2-5-ТО	Техническое описание	3
3.501.1-165.2-5-01	Ограждение перильное ПО(П012...П018)	5
3.501.1-165.2-5-02	Щит ограждения контактной	
	сети	12
3.501.1-165.2-5-03	Лист перекрытия деформационного	
	шва	17

Взам. инв. №

Подп. и дата

Инв. № подл.

Нач. отд.	Драндин		
Н. контр.	Давидян		
ГИП	Кашлатова		
Вед. инж.	Долгова		

3.501.1-165.2-5

Содержание

Стадия	Лист	Листов
Р		1

Гипротранснефть

https://zavodjbi.com/

https://zavodjbi.com/

Настоящий выпуск включает в себя рабочие чертежи металлических изделий перильного ограждения, вертикального щита ограждения контактной сети, листа перекрытия деформационных швов для пролетных строений пешеходных мостов длиной 12, 15 и 18м предварительно напряженных, армированных канатами К-7.

Конструкции разработаны для применения при любой средней температуре наиболее холодной пятидневки (с обеспеченностью 0,98), включая температуру ниже минус 40°С.

1. Конструктивные решения.

1.1 Рабочие чертежи разработаны для перильного ограждения длиной 12, 15 и 18м.

При необходимости уменьшения длины пролетного строения на Δ 6м перильное ограждение уменьшается за счет середины.

Количество и расположение перильных стоек уточняется с учетом рекомендаций, данных в 3.501.1-165.1-5-ПЗ.

1.2 Прикрепление перильных стоек к балкам пролетного строения и щитов ограждения к перилам даны в 3.501.1-165.0-5.

1.3 Перильная стойка заполняется цементным раствором после установки её в проектное положение.

1.4 Все поверхности металлических изделий должны быть защищены от коррозии лакокрасочным покрытием в соответствии с рекомендациями СНиП 2.03.11-85.

1.5 Сварка элементов производится с учетом

Гл. инж. ин-та	Журавов		
Н. контр.	Давидян		
Нач. отд.	Драндин		
ГИП	Нашлатова		

3.501.1-165.2-5-ТО

Техническое описание

Стадия	Лист	Листов
Р	1	2

ГИПРОТРАНСМОСТ

Взам. инв. №

Подп. и дата

Инв. № подл.

Формат А4

https://zavodjbi.com/

https://zavodjbi.com/

требований ГОСТ 5264-80 и ГОСТ 14098-91.

2. Материалы

Марки стали металлических изделий в зависимости от средней температуры наиболее холодной пятидневки в районе строительства приведены в таблице

Наименование	Средняя температура наиболее холодной пятидневки, С°	
	до минус 40° включительно	ниже минус 40°
Прокат по ГОСТ 535-88 Стойки и поручни перил	16Д по ГОСТ 6713-75 Ст3сп 5-I по ГОСТ 380-88, по ГОСТ 535-88	10Г2С1Д-6; 10Г2С1-6; 09Г2СД-6; 09Г2С-6; 09Г2Д-6; 09Г2-6; 14Г2-6 по ГОСТ 19281-89
Прокат Элементы заполнения перил, щит ограждения	Ст3кп 3-I по ГОСТ 380-88, по ГОСТ 535-88	

* Стойка может быть выполнена из любого равнопрочного профиля

Взам. инв. №

Подп. и дата

Инв. № подл.

https://zavodjbi.com/

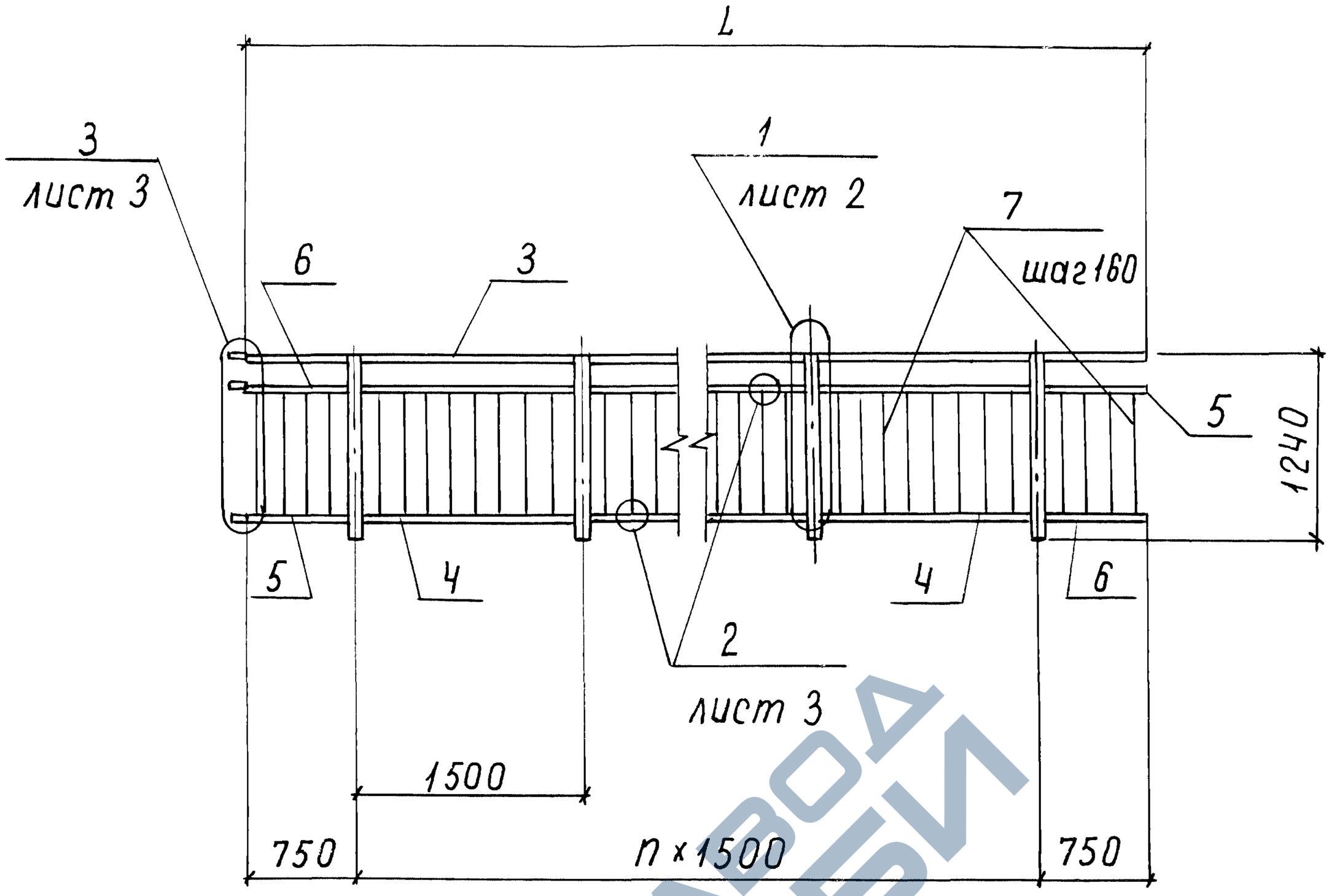

Обозначение	Марка	L, мм	n, шт.	Масса, кг
3.501.1-165.2-5-01	ПО12	12000	7	245,7
-01	ПО15	15000	9	306,8
-02	ПО18	18000	11	367,9

Размер L при изготовлении балок нестандартных длин должен соответствовать длине балок

Спецификацию см. листы 4..7

Нач. отд.	Драндин			3.501.1-165.2-5-01
Н. контр.	Давидян			
Гип.	Кашлатова			
Вед. инж.	Долгова			Ограждение перильное ПО (ПО12 ... ПО18)

Стадия	Лист	Листов
Р	1	7

Гипротрансмост

Взам. инв. №

Подп. и дата

Инв. № подл.

Формат А4

https://zavodjbi.com/

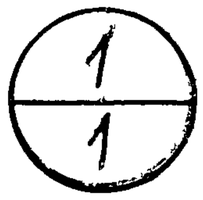

1-1

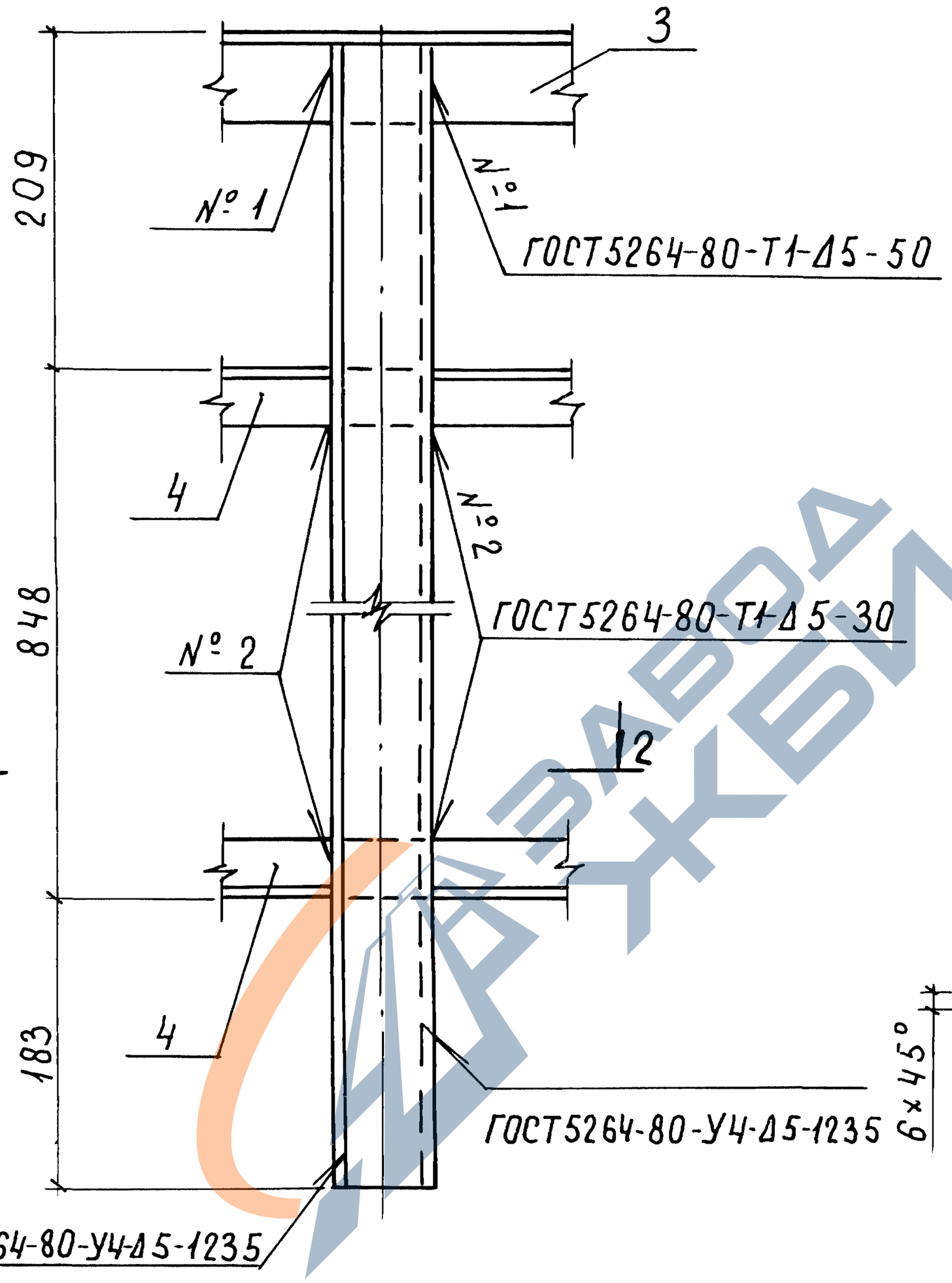

2-2

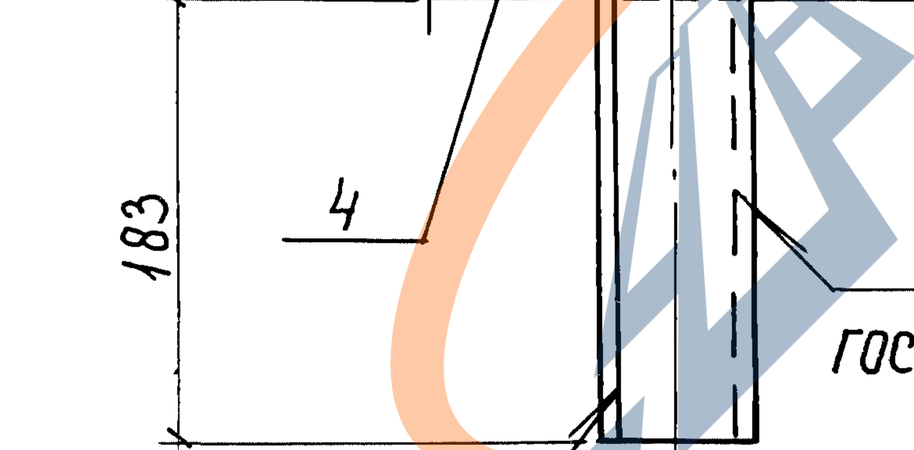

Поз.1

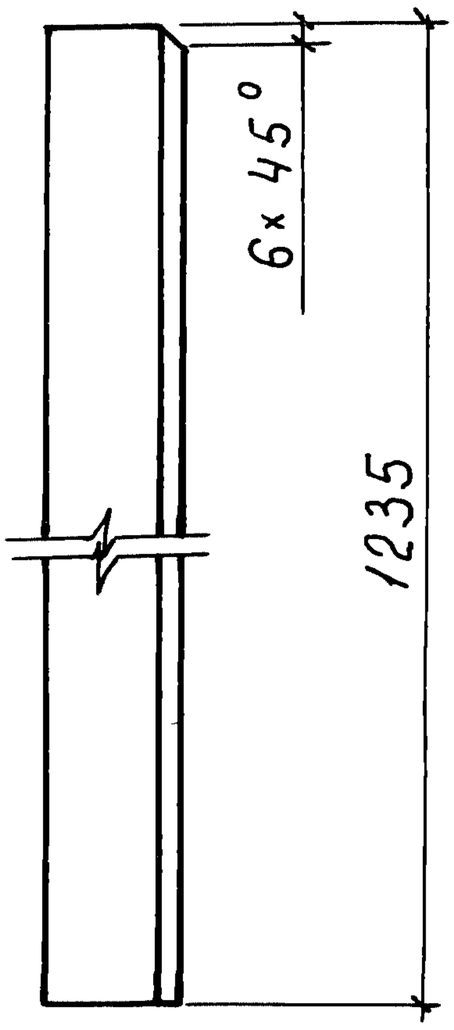

Поз. 2

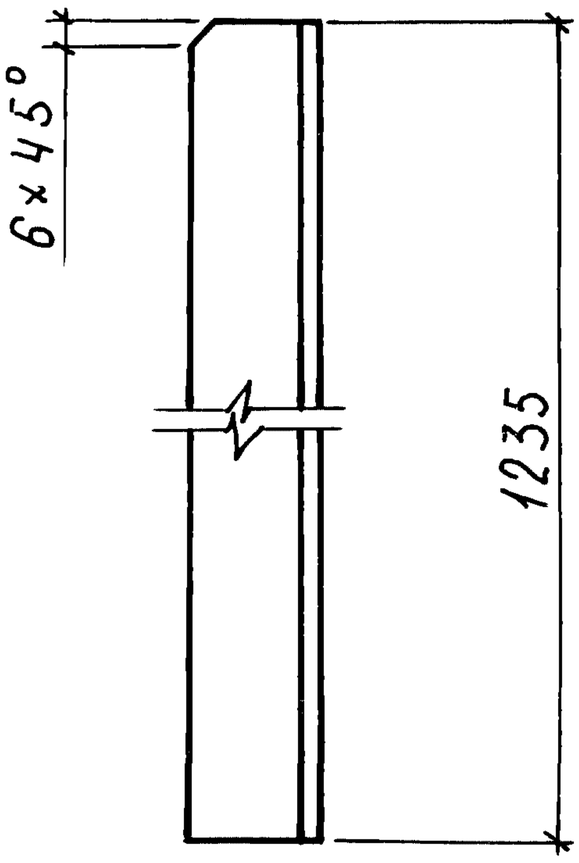

*) Штриховой линией условно показан край балки.

Взам инв. №			
Подп и дата			
Инв. № подл		3.501.1-165.2-5-01	Лист 2

Формат А4

https://zavodjbi.com/

https://zavodjbi.com/

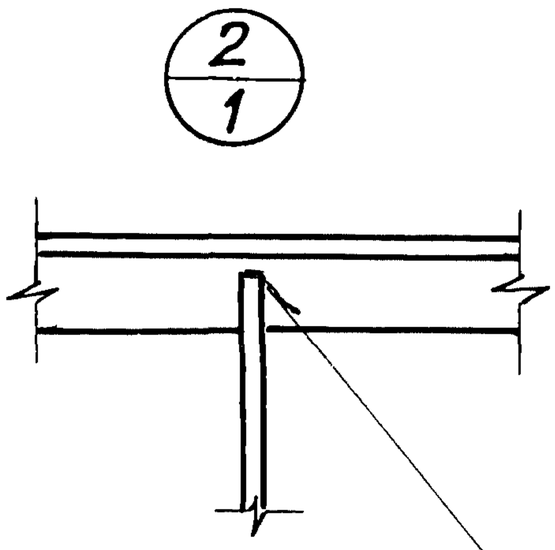

ГОСТ14098-91-Н1-Рш-Δ4-40

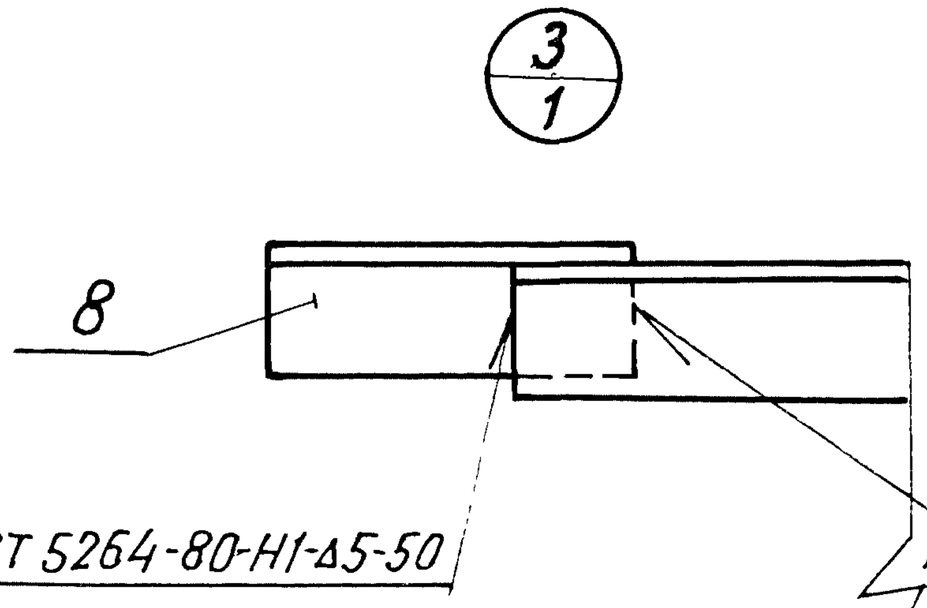

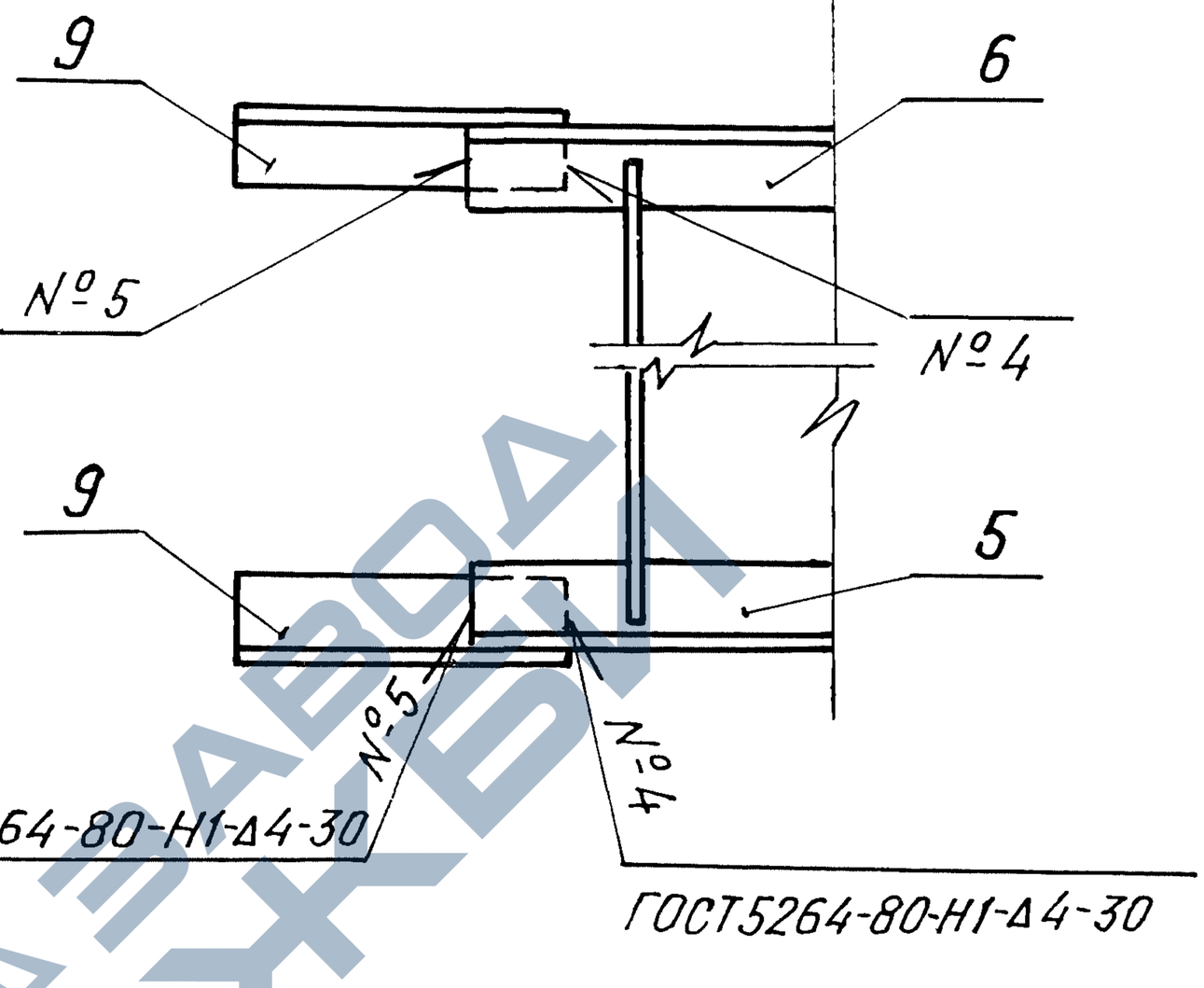

Поз. 4

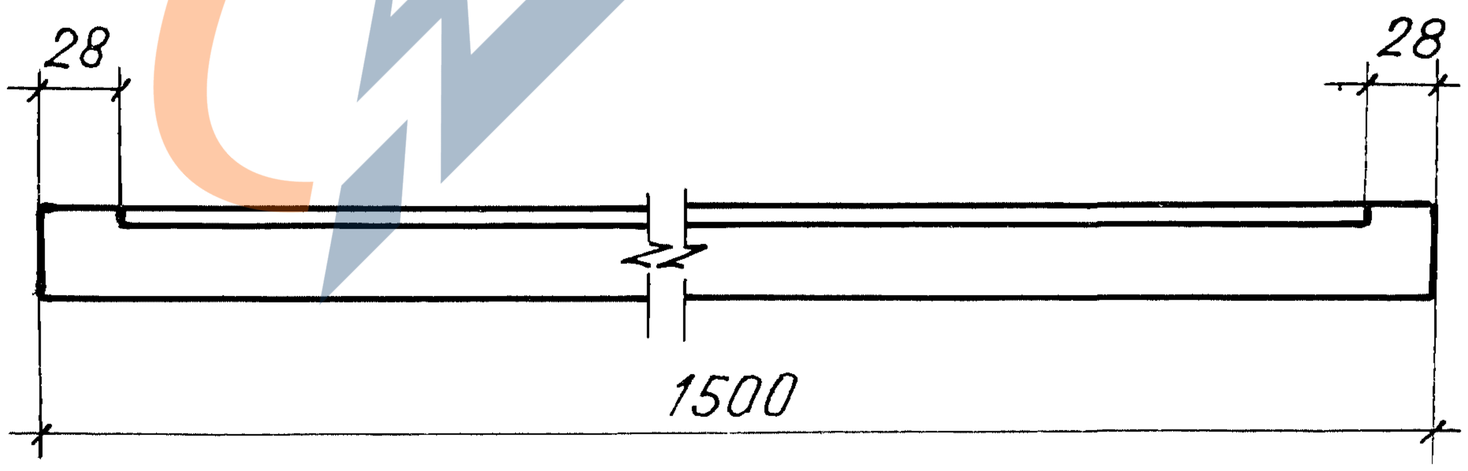

Поз. 6

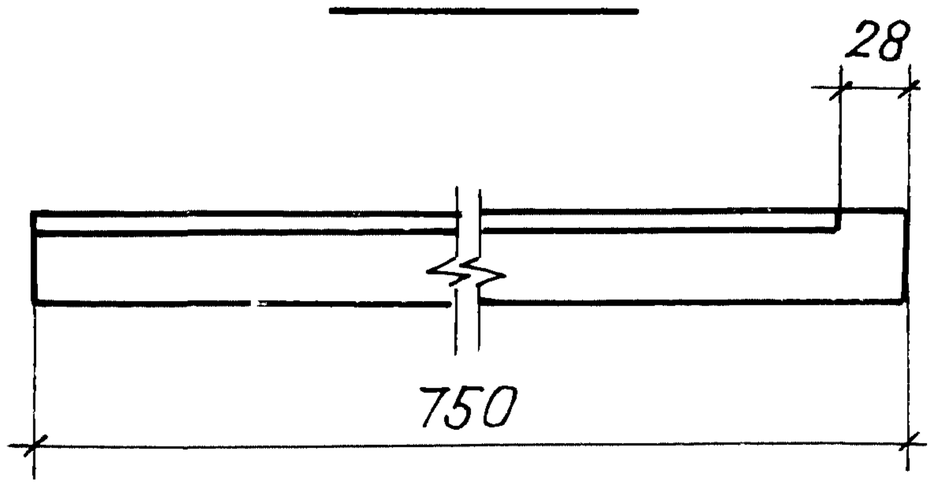

Поз. 5

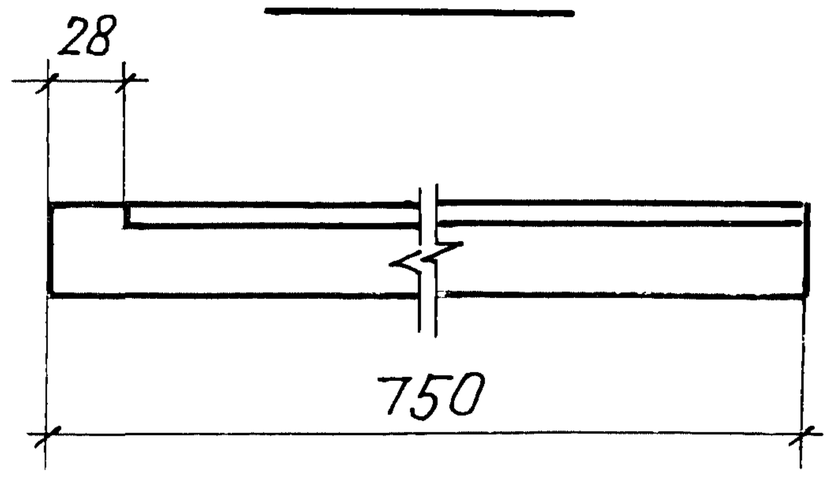

Взам инв №

Подп. и дата

Инв № подл

3.501.1-165.2-5-01

Лист 3

Формат А4

https://zavodjbi.com/

https://zavodjbi.com/

Формат	Зона	Поз.	Обозначение	Наименование	Кол	Примечание
				Детали		
БЧ		8		Деталь перильная		
				Уголок 55×56×5 ГОСТ 8509-86 / ——— *)		
				ℓ=150	1	0,64 кг
БЧ		9		Деталь перильная		
				Уголок 35×35×5 ГОСТ 8509-86 / ——— *)		
				ℓ=150	2	0,39 кг
			Переменные данные для исполнений			
				3.501.1-165.2-5-01		
				Детали		
БЧ		1		Деталь стойки		
				Уголок 56×56×5 ГОСТ 8509-86 / ——— *)		
				ℓ=1235	8	5,25 кг
БЧ		2		Деталь стойки		
				Уголок 56×56×5 ГОСТ 8509-86 / ——— *)		
				ℓ=1235	8	5,25 кг
БЧ		3		Поручень		
				Уголок 56×56×5 ГОСТ 8509-85 / ——— *)		
				ℓ=12000	1	51,0 кг

Взам инв. №

Подп и дата

Инв № подл

3.501.1-165.2-5-01

Лист 4

Формат А4

https://zavodjbi.com/

https://zavodjbi.com/

Формат	Зона	Поз	Обозначение	Наименование	Кол	Примечание
БЧ		4		Деталь заполнения		
				Уголок 35×35×5 ГОСТ 8509-86 / — *)		
				ℓ=1500	14	3,87 кг
БЧ		5		Деталь заполнения		
				Уголок 35×35×5 ГОСТ 8509-86 / — *)		
				ℓ=750	2	1,94 кг
БЧ		6		Деталь заполнения		
				Уголок 35×35×5 ГОСТ 8509-86 / — *)		
				ℓ=750	2	1,94 кг
БЧ		7		Деталь заполнения		
				ф12А-I* ГОСТ 5781-82; ℓ=830	64	0,74 кг
				Материалы		
				Цементный раствор		0,02 м³
				3 501 1-165.2-5-01-01		
				Детали		
БЧ		1		Деталь стойки		
				Уголок 56×56×5 ГОСТ 8509-86 / — *)		
				ℓ=1235	10	5,25 кг
БЧ		2		Деталь стойки		
				Уголок 56×56×5 ГОСТ 8509-86 / — *)		
				ℓ=1235	10	5,25 кг

Взам. инв №

Подп и дата

Инв № подл

3.501.1-165.2-5-01

Лист 5

Формат А4

https://zavodjbi.com/

https://zavodjbi.com/

Формат	Зона	Поз	Обозначение	Наименование	Кол	Примечание
БЧ		3		Поручень		
				Уголок 56×56×5 ГОСТ 8509-86 / —— *)		
				ℓ=15000	1	63,8 кг
БЧ		4		Деталь заполнения		
				Уголок 35×35×5 ГОСТ 8509-86 / —— *)		
				ℓ=1500	18	3,87 кг
БЧ		5		Деталь заполнения		
				Уголок 35×35×5 ГОСТ 8509-86 / —— *)		
				ℓ=750	2	1,94 кг
БЧ		6		Деталь заполнения		
				Уголок 35×35×5 ГОСТ 8509-86 / —— *)		
				ℓ=750	2	1,94 кг
БЧ		7		Деталь заполнения		
				ф12А-I* ГОСТ 5781-82; ℓ=830	80	0,74 кг
				Материалы		
				Цементный раствор		0,03 м³
				3 501 1-165.2-1-01-02		
				Детали		
БЧ		1		Деталь стойки		
				Уголок 56×56×5 ГОСТ 8509-86 / —— *)		
				ℓ=1235	12	5,25 кг

Взам. инв. №

Подп. и дата

Инв. № подл.

https://zavodjbi.com/

https://zavodjbi.com/

Формат	Зона	Поз	Обозначение	Наименование	Кол.	Примечание
Б4		2		Деталь стойки		
				Уголок 56×56×5 ГОСТ 8509-86 / *)		
				Р=1235	12	5,25 кг
Б4		3		Поручень		
				Уголок 56×56×5 ГОСТ 8509-86 / *)		
				Р=18000	1	76,5 кг
Б4		4		Деталь заполнения		
				Уголок 35×35×5 ГОСТ 8509-86 / *)		
				Р=1500	22	3,87 кг
Б4		5		Деталь заполнения		
				Уголок 35×35×5 ГОСТ 8509-86 / *)		
				Р=750	2	1,94 кг
Б4		6		Деталь заполнения		
				Уголок 35×35×5 ГОСТ 8509-86 / *)		
				Р=750	2	1,94 кг
Б4		7		Деталь заполнения		
				Ф12А-I x) ГОСТ 5781-82, Р=830	96	0,74 кг
				Материалы		
				Цементный раствор		0,04 м³
			*) Марка стали уточняется по таблице документа 3.501.1-165.2-5-ТО			

Взам. инв. № | Подп. и дата | Инв. № подл.

https://zavodjbi.com/

https://zavodjbi.com/

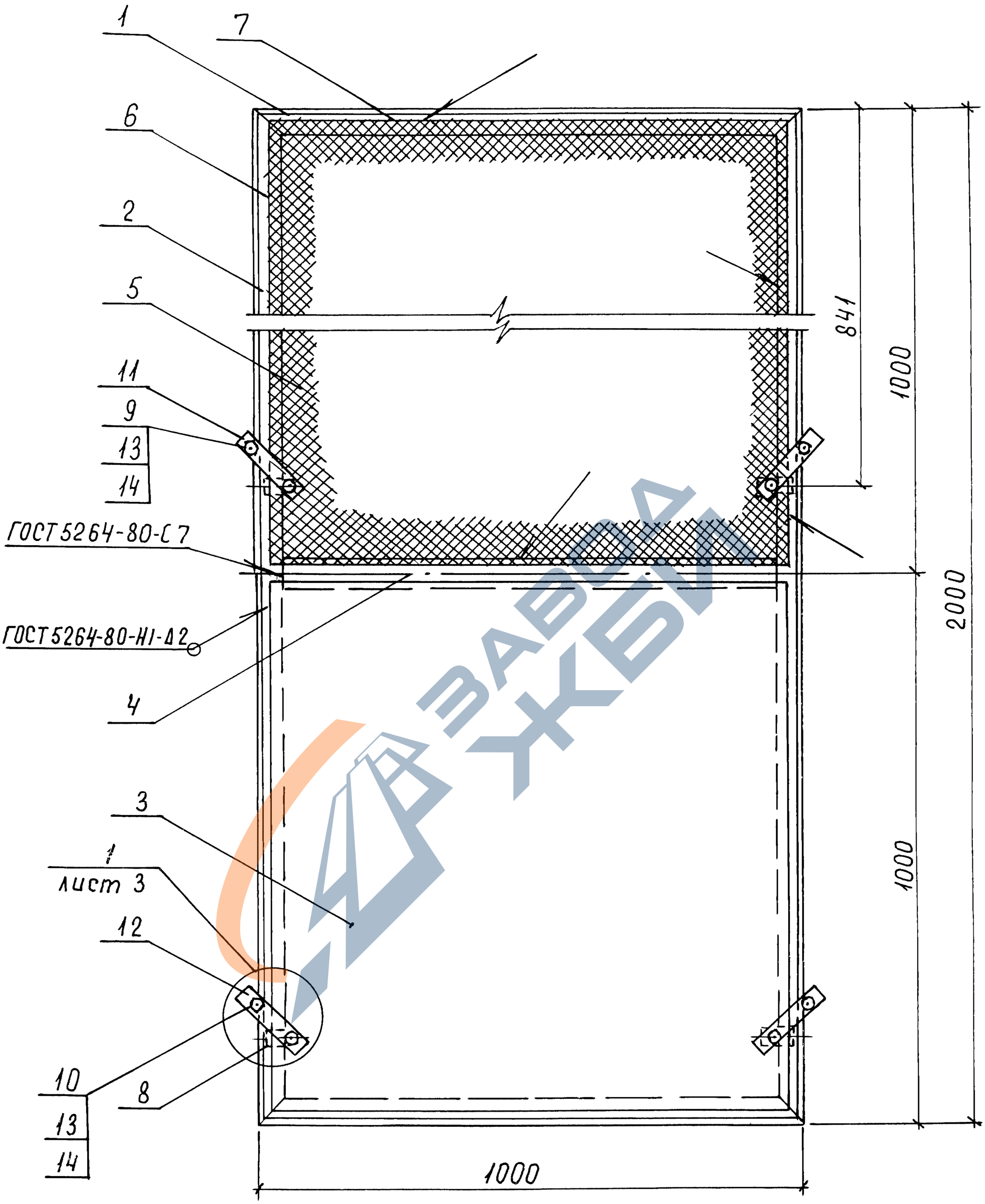

Инв № подл. | Подп и дата | Взам инв. №

Нач отд.	Дрондин		
Н контр	Давидян		
ГИП	Кашлатова		
Вед инж	Долгова		

3.501.1-165.2-5-02

Щит ограждения контактной сети

Стадия	Лист	Листов
Р	1	5

Гипротрансмост

Формат А4

https://zavodjbi.com/

https://zavodjbi.com/

Поз. 1

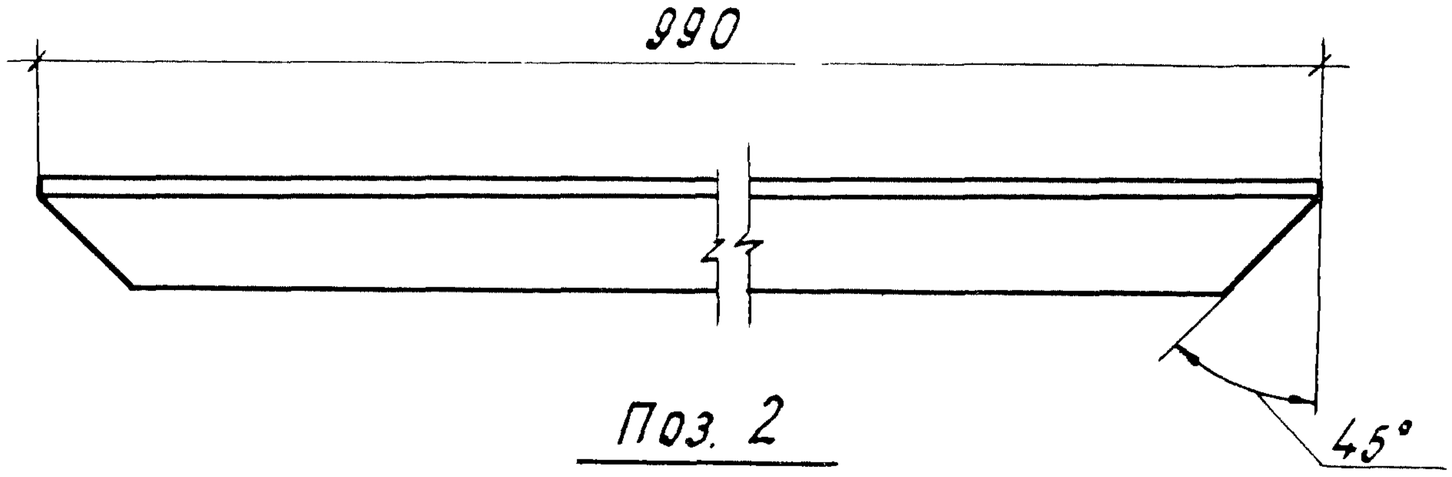

Поз. 2

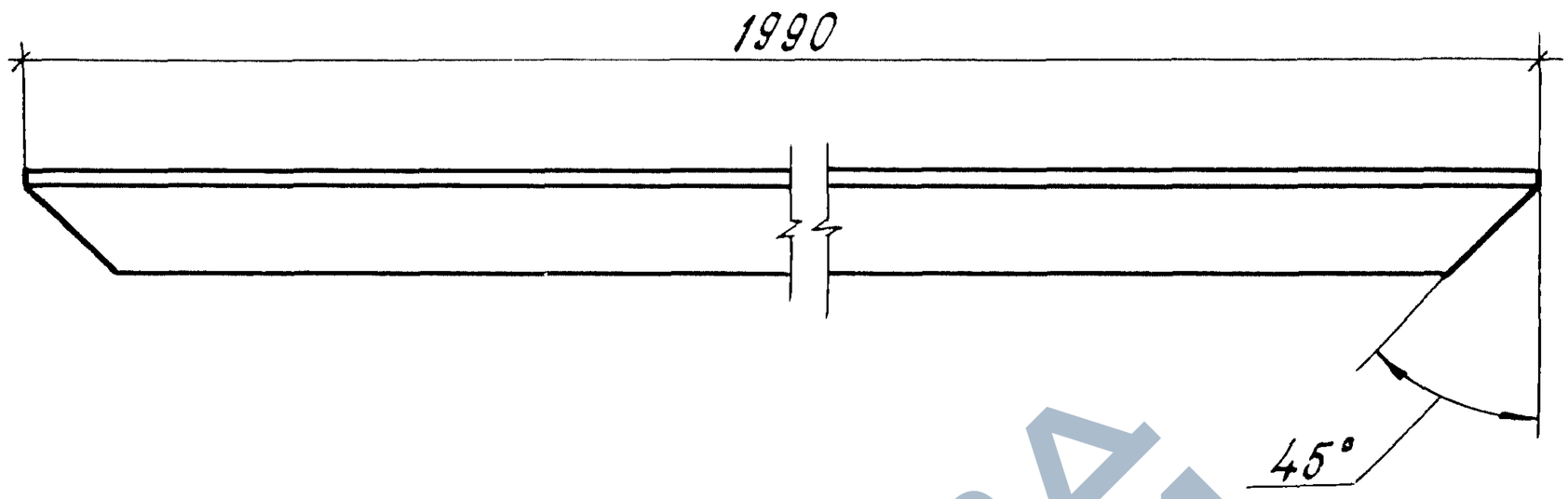

Поз. 3

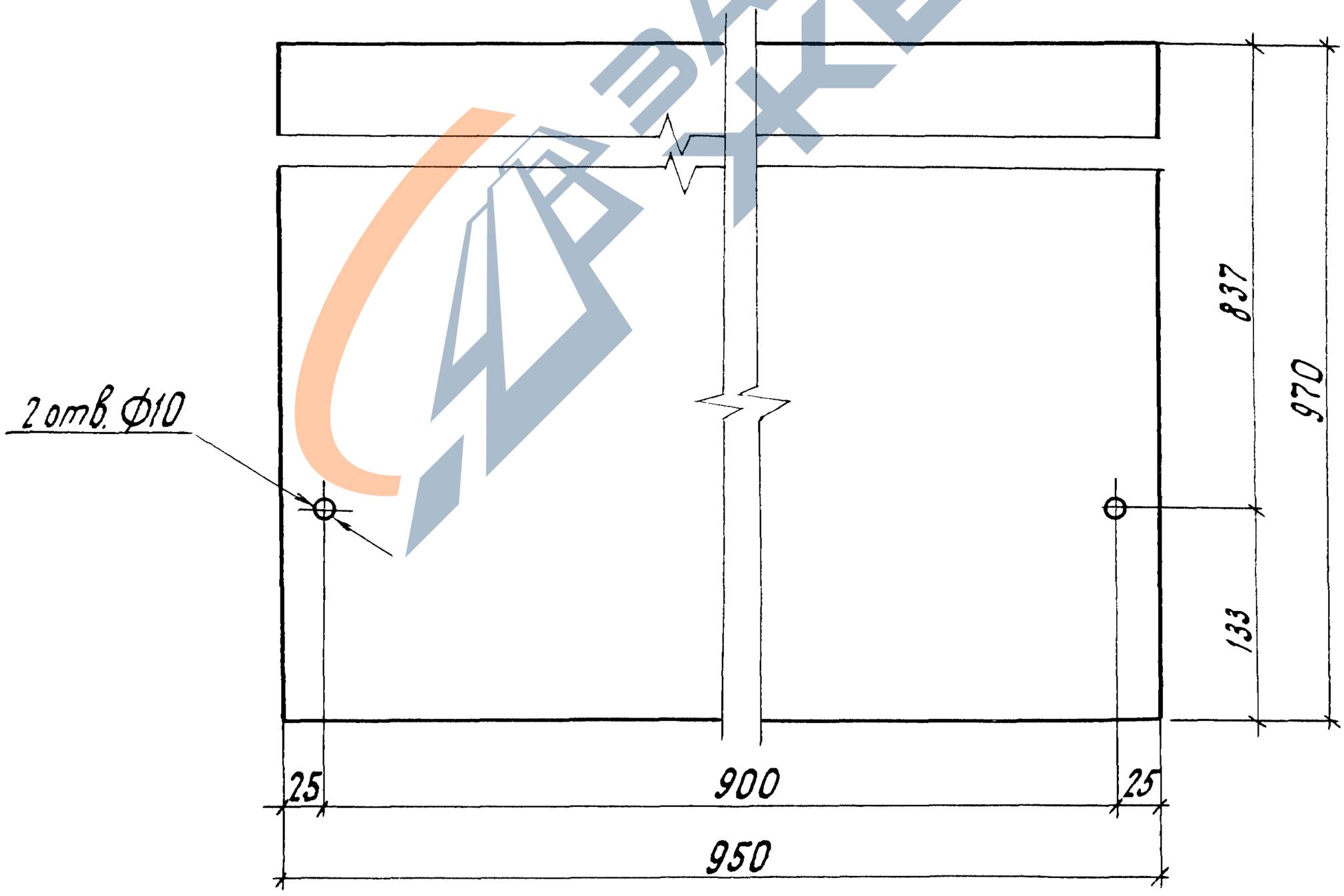

Инв. № подл.	Подп. и дата	Взам. инв. №

3.501.1-165.2-5-02

Лист 2

Формат А4

https://zavodjbi.com/

https://zavodjbi.com/

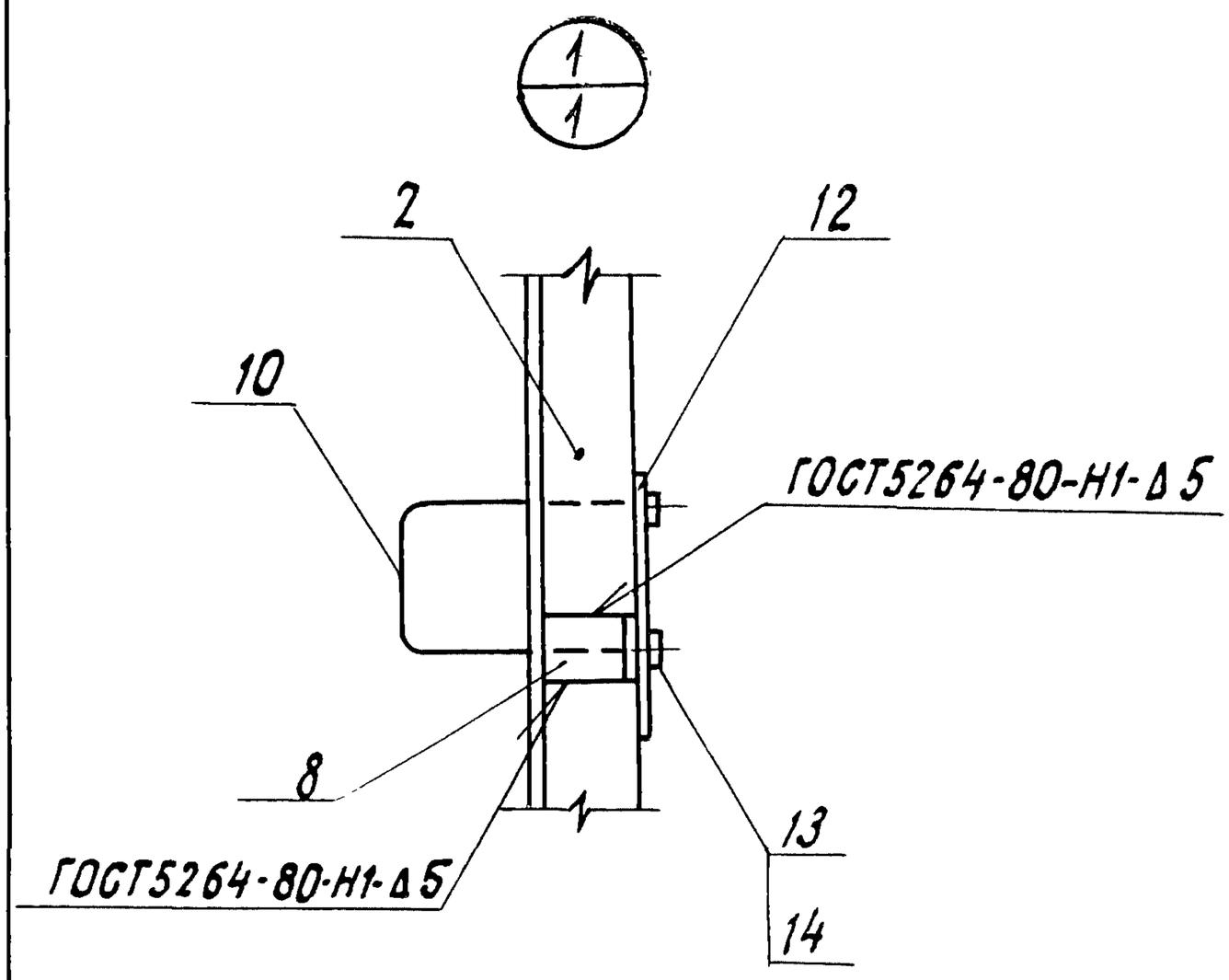

Поз. 8

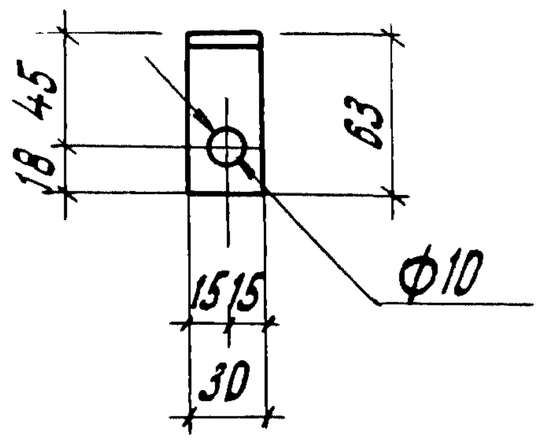

Поз. 9

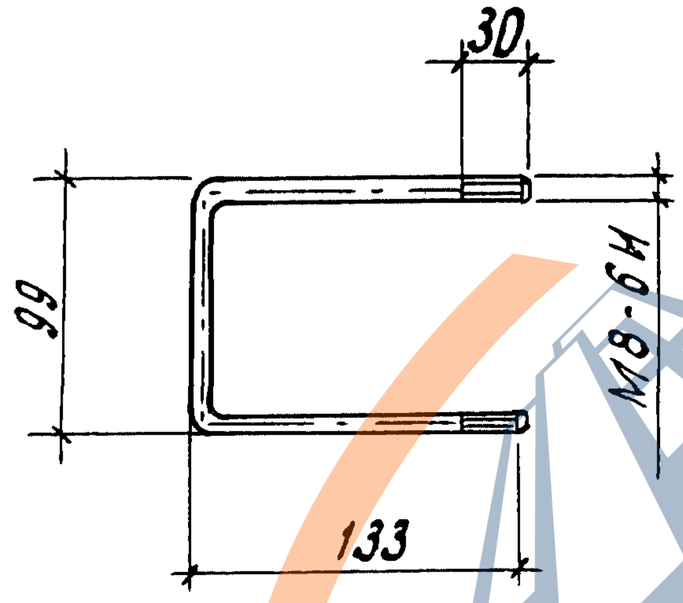

Поз. 10

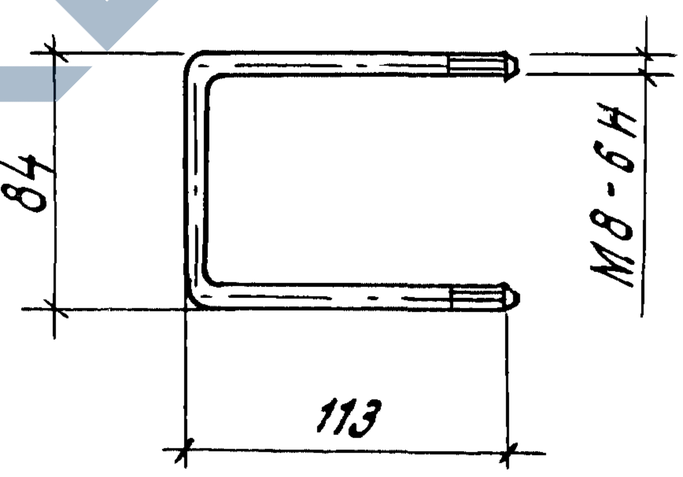

Поз. 11

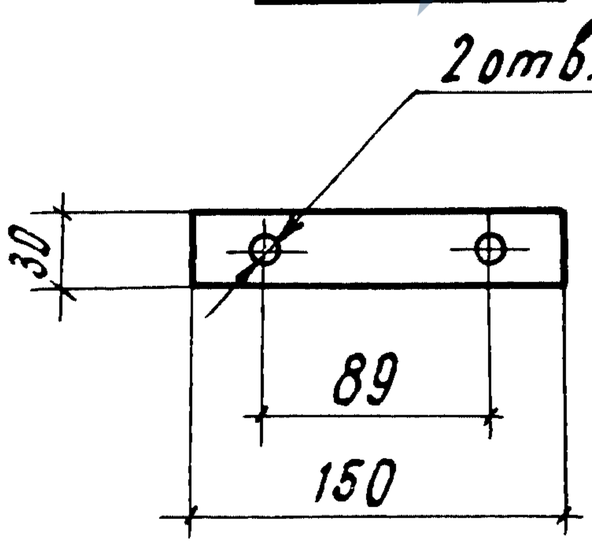

Поз. 12

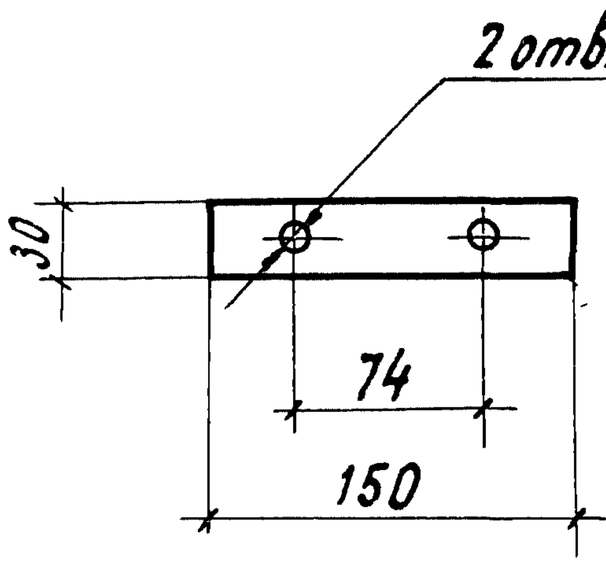

Инв. № подл. | Подп. и дата | Взам. инв. №

3.501.1-165.2-5-02

Лист 3

Формат А4

https://zavodjbi.com/

https://zavodjbi.com/

Формат	Зона	Поз.	Обозначение	Наименование	Кол.	Примечание
				Детали		
БЧ		1		Деталь щита		
				Уголок 45×45×5 ГОСТ 8509-86 / *)		
				Р=990	2	3.37кг
БЧ		2		Деталь щита		
				Уголок 45×45×5 ГОСТ 8509-86 / *)		
				Р=1990	2	6.74кг
БЧ		3		Деталь щита		
				Лист 2×950 ГОСТ 19903-74 / *)		
				Р=970	1	14.47кг
БЧ		4		Планка		
				Полоса 5×50 ГОСТ 103-76 / *)		
				Р=910	1	1.78кг
БЧ		5		Сетка 20-20-0 ГОСТ 5336-80		
				970×950	1	2.45кг
БЧ		6		Пруток		
				Круг 6 ГОСТ 2590-88 / *)		
				Р=970	2	0.22кг
БЧ		7		Пруток		
				Круг 6 ГОСТ 2590-88 / *)		
				Р=950	2	0.21кг

Взам. инв. №

Подп. и дата

Инв. № подл.

3.501.1-165.2-5-02

Лист 4

Формат А4

https://zavodjbi.com/

https://zavodjbi.com/

Формат	Зона	Поз	Обозначение	Наименование	Кол.	Примечание
БЧ		8		Упор		
				Уголок 63×40×5 ГОСТ 8510-86 / —— *)		
				ℓ = 30	4	1.17 кг
БЧ		9		Скоба		
				Круг 10 ГОСТ 2590-88 / —— *)		
				ℓ = 365	2	0.22 кг
БЧ		10		Скоба		
				Круг 10 ГОСТ 2590-88 / —— *)		
				ℓ = 310	2	0.19 кг
БЧ		11		Планка		
				Полоса 5×30 ГОСТ 103-76 / —— *)		
				ℓ = 150	2	0.18 кг
БЧ		12		Планка		
				Полоса 5×30 ГОСТ 103-76 / —— *)		
				ℓ = 150	2	0.18 кг
				Стандартные изделия		
БЧ		13		Гайка М8-7Н.4	4	
				ГОСТ 5915-70		
БЧ		14		Шайба 8.01	4	
				ГОСТ 11371-78		
			*) Марка стали уточняется по таблице			
			документа 3.501.1-165.2-5-ТО			

Взам. инв. №

Подп. и дата

Инв. № подл.

3.501.1-165.2-5-02

Лист 5

Формат А4

https://zavodjbi.com/

https://zavodjbi.com/

1-1

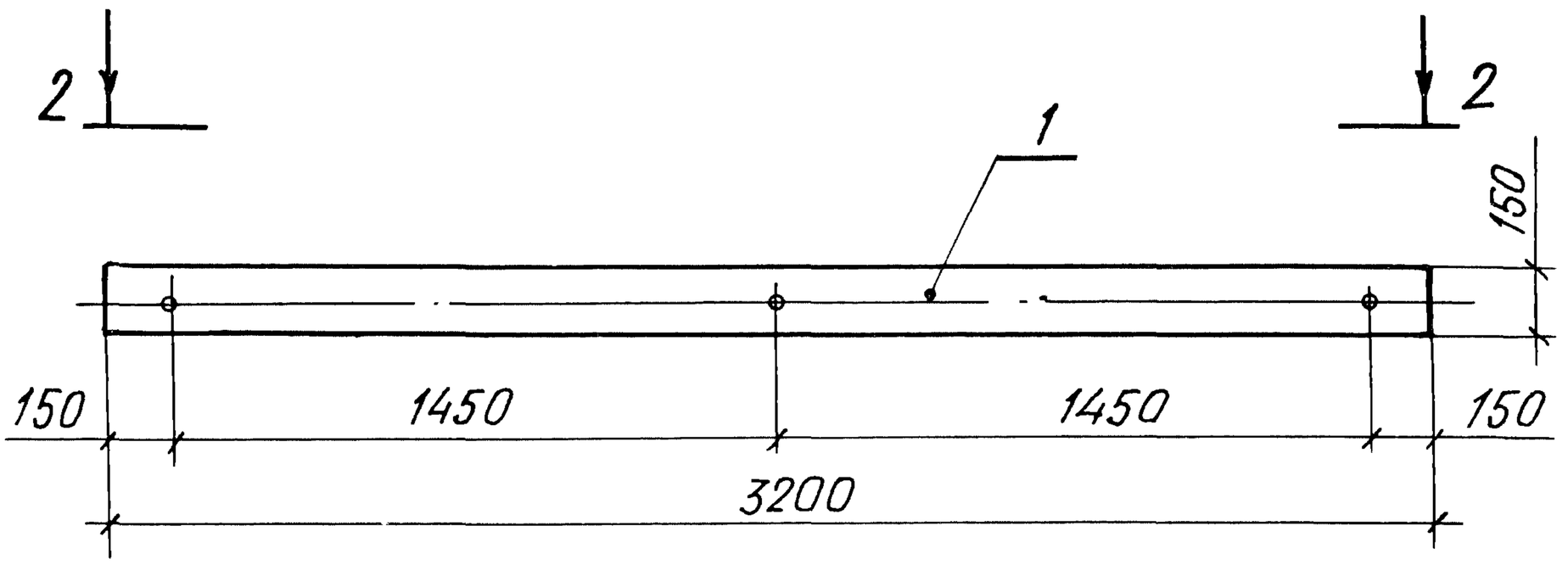

2-2

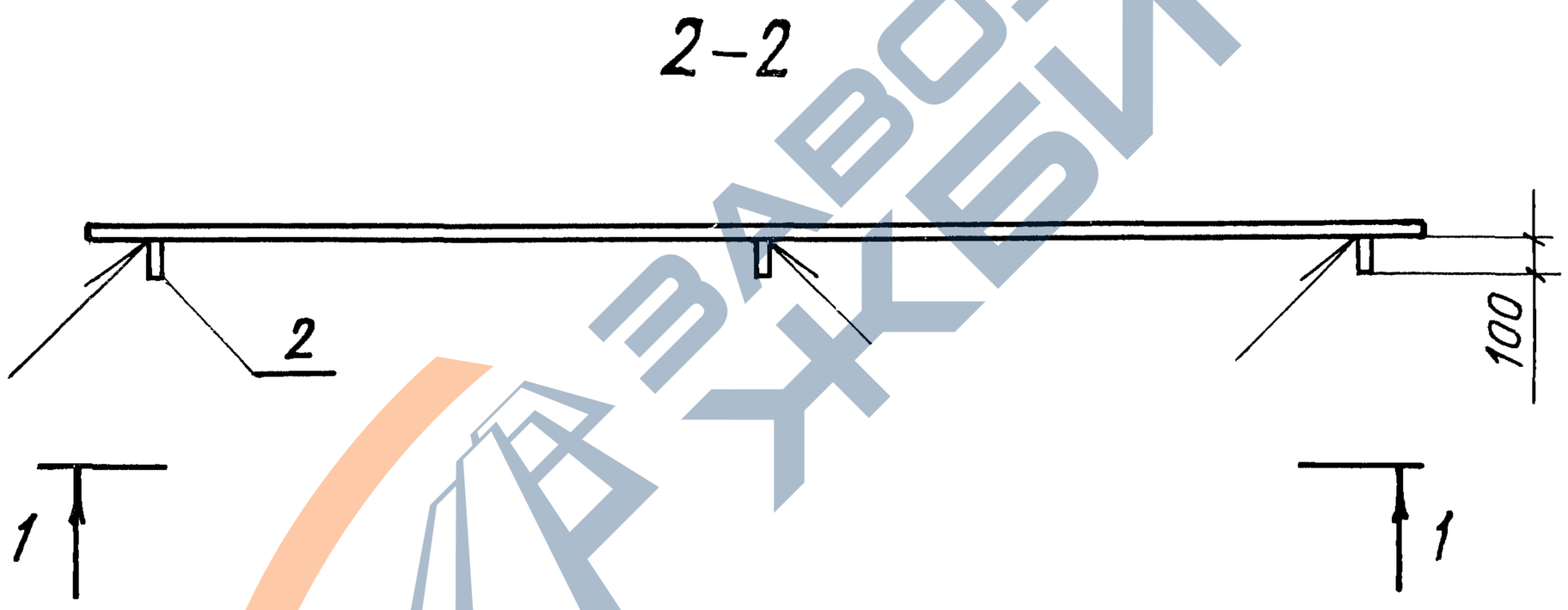

Нач.отд.	Драндин			3.501.1-165.2-5-03		
Н.контр.	Давидян					
ГИП	Кашлатова					
Вед.инж.	Долгова			Лист перекрытия деформационного шва	Стадия: Р; Лист: 1; Листов: 2	
					Гипротрансмост	

Инв.№ подл. | Подп. и дата | Взам. инв. №

Формат А4

https://zavodjbi.com/

https://zavodjbi.com/

Формат	Зона	Поз	Обозначение	Наименование	Кол	Примечание
				Детали		
Б4		1		Планка		
				Полоса $\frac{8\times200\ ГОСТ\ 82-70}{---\ *)}$		
				$\ell=3200$	1	40,19 кг
Б4		2		ϕ12 А-I ГОСТ 5781-82; $\ell=108$	3	0,10 кг
			*) Марка стали уточняется по таблице документа 3.501.1-165.2-5-ТО			

Инв. № подл. | Подп. и дата | Взам. инв. №

3.501.1-165.2-5-03

Лист 2

Формат А4

https://zavodjbi.com/