https://zavodjbi.com/

ТИПОВЫЕ СТРОИТЕЛЬНЫЕ КОНСТРУКЦИИ, ИЗДЕЛИЯ И УЗЛЫ

СЕРИЯ Б1.011.1-2.08

СВАИ ЗАБИВНЫЕ ЖЕЛЕЗОБЕТОННЫЕ

ВЫПУСК 2

Сваи забивные железобетонные с поперечным армированием

РАБОЧИЕ ЧЕРТЕЖИ

РУП "СТРОЙТЕХНОРМ"
Учт. экз. 11
"10.02.09"

РАЗРАБОТАНЫ

РУП "Стройтехнорм"

Директор Ю.В. Феофилов

Главный инженер проекта В.И. Шипица

СОГЛАСОВАНЫ

Минстройархитектуры Республики Беларусь Постановлением Коллегии от 15 декабря 2008г. N 481.

УТВЕРЖДЕНЫ

РУП "Стройтехнорм" и введены в действие с "01" марта 2009 г. Приказ от "05" января 2009г. N 1.

Міністэрства архітэктуры і будаўніцтва Рэспублікі Беларусь
ПРАЕКТНАЕ РЭСПУБЛІКАНСКАЕ УНІТАРНАЕ ПРАДПРЫЕМСТВА
"МІНСКТЫППРАЕКТ"
УНЕСЕНЫ Ў РЭЕСТР ДЗЯРЖАЎНАЙ РЭГІСТРАЦЫІ
ад 09.01.2009 № 491
Подпіс

Регистрационный номер РУП "Минсктиппроект" 491

ЗАВОД ЖБИ

https://zavodjbi.com/

ТИПОВЫЕ СТРОИТЕЛЬНЫЕ КОНСТРУКЦИИ, ИЗДЕЛИЯ И УЗЛЫ

СЕРИЯ Б1.011.1-2.08

СВАИ ЗАБИВНЫЕ ЖЕЛЕЗОБЕТОННЫЕ

ВЫПУСК 2

Сваи забивные железобетонные с поперечным армированием

РАБОЧИЕ ЧЕРТЕЖИ

РУП "Стройтехнорм"
Инв. № 313 11
" 10 02 09

РАЗРАБОТАНЫ

РУП "Стройтехнорм"

Директор Ю.В. Феофилов

Главный инженер проекта В.И. Шипица

СОГЛАСОВАНЫ

Минстройархитектуры Республики Беларусь
Постановлением Коллегии
от 15 декабря 2008г.
N 481.

УТВЕРЖДЕНЫ

РУП "Стройтехнорм"
и введены в действие
с "01" марта 2009 г.
Приказ от "05" января 2009г.
N 1.

Міністэрства архітэктуры і будаўніцтва Рэспублікі Беларусь
ПРАЕКТНАЕ РЭСПУБЛІКАНСКАЕ УНІТАРНАЕ ПРАДПРЫЕМСТВА
"МІНСКТЫППРАЕКТ"
УНЕСЕНЫ Ў РЭЕСТР ДЗЯРЖАЎНАЙ РЭГІСТРАЦЫІ
ад 09.01.2009 № 491
Подпіс

Регистрационный номер РУП "Минсктиппроект" 491

https://zavodjbi.com/

https://zavodjbi.com/

ТИПОВЫЕ СТРОИТЕЛЬНЫЕ КОНСТРУКЦИИ, ИЗДЕЛИЯ И УЗЛЫ

6899

СЕРИЯ Б1.011.1-2.08

СВАИ ЗАБИВНЫЕ ЖЕЛЕЗОБЕТОННЫЕ

ВЫПУСК 2

Сваи забивные железобетонные с поперечным армированием

РАБОЧИЕ ЧЕРТЕЖИ

https://zavodjbi.com/

https://zavodjbi.com/

Обозначение	Наименование	Стр.
Б1.011.1-2.08.2-ПЗ	Пояснительная записка	3...5
Б1.011.1-2.08.2-НИ	Номенклатура изделий	6...18
Б1.011.1-2.08.2-01	Сваи СП30.20-1...С160.40-10а	19...30
Б1.011.1-2.08.2-02	Сваи СП30.20-1.1...СП30.20-10а.1	31...42
Б1.011.1-2.08.2-03	Сваи СП70.30-3.у...СП160.40-10а.у	43...52
Б1.011.1-2.08.2-04	Сваи СП70.30-3.1.у...СП160.40-10а.1.у	53...62
Б1.011.1-2.08.2-05	Ведомость расхода стали на элемент, кг	63...94
Б1.011.1-2.08.2-06	Каркасы пространственные	
	КП30.20-1...КП60.20-4	95
Б1.011.1-2.08.2-07	Каркасы пространственные	
	КП30.25-1...КП60.25-4	96
Б1.011.1-2.08.2-08	Каркасы пространственные	
	КП30.30-1...КП120.30-10	97...99
Б1.011.1-2.08.2-09	Каркасы пространственные	
	КП40.35-1...КП160.35-10	100...103
Б1.011.1-2.08.2-10	Каркасы пространственные	
	КП40.40-1...КП160.40-10	104...107
Б1.011.1-2.08.2-11	Каркасы пространственные	
	КП30.20-1.1...КП60.20-4.1	108
Б1.011.1-2.08.2-12	Каркасы пространственные	
	КП30.25-1.1...КП60.25-4.1	109
Б1.011.1-2.08.2-13	Каркасы пространственные	
	КП30.30-1.1...КП120.30-10.1	110...112
Б1.011.1-2.08.2-14	Каркасы пространственные	
	КП40.35-1.1...КП160.35-10.1	113...116
Б1.011.1-2.08.2-15	Каркасы пространственные	
	КП30.20-1.1...КП60.20-4.1	117...120
Б1.011.1-2.08.2-16	Каркасы пространственные КПо-1...КПо-5	121
Б1.011.1-2.08.2-17	Сетки С1...С5	122
Б1.011.1-2.08.2-18	Сетки С6...С8	123
Б1.011.1-2.08.2-19	Петли П1...П15	124
Б1.011.1-2.08.2-20	Петли П1а...П15а	125
Б1.011.1-2.08.2-21	Петли П16...П156	126
Б1.011.1-2.08.2-22	Спираль СПг1...СПг3	127
Б1.011.1-2.08.2-23	Деталь установки спирали в голове сваи.	
	Деталь устнаовки петель П1...П15	
	(Варианты 1,2)	127
Б1.011.1-2.08.2-24	Сетки С1т...С2т	128
Б1.011.1-2.08.2-25	Вариант установки хомутов вместо спирали в	(129)
	пространственных каркасах свай.	

Инв.N подл. | Подпись и дата | Взам. инв.N

Изм.	Кол.	Лист	N док.	Подпись	Дата
Гл. констр.		Шипица В			
Разраб.		Кухарев			
Пров.		Курлуков			
Техн. контр.		Ярмошук			11.09

Б1.011.1-2.08.2-С

Содержание

Стадия	Лист	Листов
С		1

РУП "Стройтехнорм"

Формат А3

https://zavodjbi.com/

https://zavodjbi.com/

1 Общая часть

1.1 Серия Б1.011.1–2.08 «Сваи забивные железобетонные» разработана на основании технического задания, утвержденного директором РУП "Стройтехнорм" в соответствии с требованиями СТБ 1075 «Сваи железобетонные. Общие технические условия».

1.2 Настоящий выпуск содержит рабочие чертежи свай забивных железобетонных квадратного сечения с поперечным армированием ствола с ненапрягаемой стержневой арматурой.

1.3 Состав серии Б1.011.1–2.08 «Сваи забивные железобетонные» и материалы для проектирования приведены в вып.0.

1.4 Маркировка свай принята по СТБ 1075 и состоит из буквенно–цифровых групп, которые разделяются дефисами.

В первой группе указывают:

– тип сваи (СП – квадратного сплошного сечения, цельная, с поперечным армированием ствола);

– номинальную длину сваи в дм. и сторону поперечного сечения сваи в см.

Во второй группе указывают:

–порядковый номер варианта армирования (тип армирования) (см. табл.1).

–дополнительный индекс "1" – для свай с приставным каркасом острия;

– дополнительный индекс "у" – для ударостойких свай.

В третью группу, в случае необходимости, включают дополнительные конструктивные характеристики отражающие особые условия применения свай или их конструктивные особенности, обозначаемые в марке арабскими цифрами и строчными буквами.

Таблица 1. Типы армирования свай (начало)

Тип армирования	Диаметр и класс продольной арматуры
1	10S240
2	10S500
2а	10S400
3	12S240
4	12S500

Тип армирования	Диаметр и класс продольной арматуры
4а	12S400
5	14S500
5а	14S400
6	16S500
6а	16S400

Таблица 1. Типы армирования свай (окончание)

Тип армирования	Диаметр и класс продольной арматуры
7	18S500
7а	18S400
8	20S500
8а	20S400

Тип армирования	Диаметр и класс продольной арматуры
9	22S500
9а	22S400
10	25S500
10а	25S400

Примеры условного обозначения (маркировки) свай:

Свая обычной ударостойкости квадратного сплошного сечения, цельная, с поперечным армирования ствола длиной 8000 мм, стороной сечения 300 мм, 4–ого типа армирования:

СП 80.30–4.

Свая обычной ударостойкости квадратного сплошного сечения, цельная, с поперечным армирования ствола длиной 8000 мм, стороной сечения 300 мм, 4–ого типа армирования с приставным наконечником:

СП 80.30–4.1.

Свая повышенной ударостойкости квадратного сплошного сечения, цельная, с поперечным армирования ствола длиной 8000мм, стороной сечения 300 мм, 4а–ого типа армирования с приставным наконечником:

СП 80.30–4а.1.у.

2 Технические требования

2.1 При изготовлении свай должны соблюдаться основные технические требования, допускаемые отклонения от проектных размеров, методы испытаний, правила приемки, маркировки, хранения и транспортирования, приведенные в СТБ 1075

Взам.инв.N | Подпись и дата | Инв.N подл.

Изм.	Кол.	Лист	N док.	Подпись	Дата
Гл. констр.		Шипица В			
Разраб.		Шипица А			
Пров.		Курлуков			
Техн. контр.		Ярмошук			12.08

Б1.011.1–2.08.2–ПЗ

Пояснительная записка

Стадия	Лист	Листов
С	1	3

РУП "Стройтехнорм"

Формат А3

https://zavodjbi.com/

https://zavodjbi.com/

2.2 При расчете свай толщина защитного слоя бетона принята 45мм.

2.3 В качестве рабочего армирования для свай с поперечным армированием принята:

– стержневая арматура из стали класса S240 (по СТБ 1704), f_{yk}=240МПа, f_{yd}=218МПа;

– стержневая арматура из стали класса S500 (по СТБ 1704), f_{yk}=500МПа, f_{yd}=435МПа (f_{yd}=417МПа в случае применения стержней d25мм;

– стержневая арматура из стали класса S400 (по СТБ 1704), f_{yk}=400МПа, f_{yd}=367МПа

Допускается взамен арматуры касса S400 по СТБ 1704 применение арматуры класса S400(AIII) по ГОСТ 5781.

2.4 В качестве поперечного и косвенного армирования принята проволочная арматура из стали класса S500 (по СТБ 1704) или стержневая арматура из стали класса S240 (по СТБ 1704).

2.5 Сваи армируются сварными арматурными каркасами. На период освоения выпуска свай, а также для свай, применяемых в условиях с расчетными температурами, для которых нормами не рекомендует сварные каркасы, допускается изготавливать вязанные арматурные каркасы.

Поперечная арматура должна быть приварена контактной точечной сваркой либо привязана к продольной арматуре не реже чем через один шаг спирали.

Допускается изготавливать пространственные каркасы с применением хомутов взамен спирали (см. Б1.011.1–2.08.2–25), при этом необходимо обеспечить пространственную устойчивость каркаса.

Примечание: Вязанные каркасы допускается изготавливать только с рабочим армированием из стержней периодического профиля.

2.6 Голова забивных свай усилена сетками. Допускается объединять сетки в пространственный каркас приваркой дополнительных стержней.

По согласованию с заказчиком для забивных свай длиной до 12м обычной ударостойкости сечениями 200х200, 250х250 и 300х300 мм допускается армирование головы сваи круглой спиралью (см. Б1.011.1–2.08.2–23) при условии погружения свай в пески средней плотности и рыхлые, супеси пластичные и текучие, суглинки и глины от текучих до тугопластичных, илы и торфы и опирания свай на все виды грунтов, за исключением скальных и крупнообломочных. При этом спираль основного каркаса должна быть продолжена до конца арматурных стержней.

Головы опускных свай независимо от сечения рекомендуется армировать круглой спиралью.

2.7 Для изготовления монтажных петель должна применяться горячекатаная арматура класса S240 по СТБ 1704 из стали марок Ст3сп и Ст3пс.

2.8 Сетки, внутренние спирали, приставные каркасы острия и петли должны быть привязаны к основному каркасу сваи вязальной проволокой.

Количество мест привязки должно обеспечить геометрическую неизменяемость арматурных изделий и сохранить их проектное положение до окончания формования бетонной смеси

2.9 Сваи запроектированы из тяжелого бетона по СТБ 1544. Класс бетона приведен в рабочих чертежах изделий.

Нормируемая отпускная прочность бетона свай должна быть равна 100% класса бетона по прочности на сжатие.

2.10 В качестве крупного заполнителя для бетона должен применяться фракционированный щебень из естественного камня и гравия, при этом размер фракций должен быть не более 40мм.

2.11 Марка бетона по водонепроницаемости должна назначаться в проектной документации согласно требованиям инженерно–геологических изысканий и должна быть не менее W2.

2.12 Штыри для фиксации места строповки свай при подъеме на копер устанавливаются после формования бетонной смеси.

Допускается изготавливать штыри из отходов арматуры.

Сваи длиной 6м включительно допускается изготавливать без штырей. При этом строповку свай при подъеме на копер следует производить у подъемной петли.

2.13 Строповка свай при подъеме на копер непосредственно за подъемные петли запрещается.

Взам.инв.N	Подпись и дата	Инв.Nподл.

Изм.	Кол.	Лист	Nдок.	Подпись	Дата	Б1.011.1–2.08.2–ПЗ	Лист 2

Формат А3

https://zavodjbi.com/

https://zavodjbi.com/

3 Испытание свай

3.1 Испытание на раскрытие трещин свай длиной 8м и более производить в соответствии с требованиями ГОСТ 8829 и разделом 6 СТБ 1075.

3.2 Испытание свай производить путем укладки их на две опоры согласно приведенной схеме.

Схема испытания свай

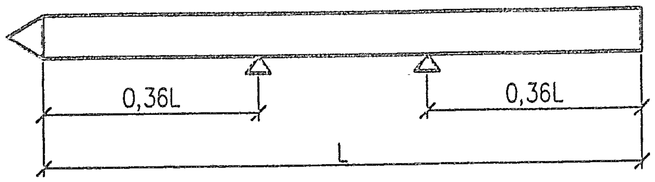

3.3 После укладки сваи на две опоры через 10 мин производят осмотр ее верхней грани над опорами. Сваю считают выдержавшей испытания, если ширина раскрытия трещин не превышает 0,2мм. Ширину раскрытия трещин измеряют с точностью до 0,05мм.

Испытания на раскрытие трещин свай, в которых площадь поперечного сечения продольной арматуры увеличена или принят более высокий класс арматуры по сравнению с установленным настоящей серией, производят в соответствии со схемой, которая должна быть приложена к заказной спецификации.

4 Правила приемки

4.1 Приемку свай осуществлять согласно раздела 5 СТБ 1075.

4.2 Значения действительных отклонений от линейных размеров арматурных изделий, от размеров, определяющих положение этих изделий в сваях, действительных отклонений геометрических параметров свай не должны превышать установленных разделом 4 СТБ 1075 величин.

5 Правила хранения и транспортировки

5.1 Хранение и транспортировку свай осуществлять согласно требованиям раздела 7 СТБ 1075

Нормативные ссылки

ТКП 45-5.09-33-2006	Антикоррозионные покрытия строительных конструкций зданий и сооружений. Правила устройства.
СНБ 5.03.01-02	Бетонные и железобетонные конструкции. (с изм. 1...4)
СТБ 1075-97	Сваи железобетонные. Общие технические условия
СТБ 1544-2005	Бетоны конструкционные тяжелые. Технические условия
СТБ 1704-2006	Арматура ненапрягаемая для железобетонных конструкций. Технические условия
СТБ 1706-2006	Арматура напрягаемая для железобетонных конструкций. Технические условия
ГОСТ 7348 - 81	Проволока из углеродистой стали для армирования предварительно напряженных железобетонных конструкций. Технические условия
ГОСТ 380-2005	Сталь углеродистая обыкновенного качества. Марки
ГОСТ 5781-82	Сталь горячекатаная для армирования железобетонных конструкций. Общие технические требования
ГОСТ 7348-81	Проволока из углеродистой стали для армирования предварительно напряженных железобетонных конструкций. Технические условия
ГОСТ 8829-94 (с изм. 1РБ)	Конструкции и изделия бетонные и железобетонные сборные. Методы испытания нагружением и оценка прочности, жесткости и трещиностойкости.
ГОСТ 13840-68	Канаты стальные арматурные. Технические условия.

Взам.инв.N | Подпись и дата | Инв.Nподл.

Изм.	Кол.	Лист	Nдок.	Подпись	Дата	Б1.011.1-2.08.2-ПЗ	Лист 3

Формат А3

https://zavodjbi.com/

https://zavodjbi.com/

Марка сваи	Эскиз	Класс бетона	Размеры, мм		Расход материалов		Масса сваи, кг
			L	b	Бетон, м³	Сталь, кг	
СП30.20-1	1 1 30 L 1-1 30 30 b b	С16/20	3000	200	0.13	12.51	350
СП30.20-2(2а)						12.51	
СП40.20-1			4000		0.17	15.41	450
СП50.20-1			5000		0.21	18.37	550
СП50.20-2(2а)						18.37	
СП50.20-3						23.94	
СП50.20-4(4а)						23.94	
СП60.20-1			6000		0.25	21.32	650
СП60.20-2(2а)						21.32	
СП60.20-3						27.97	
СП60.20-4(4а)						27.97	
СП30.25-1			3000	250	0.20	14.16	500
СП30.25-2(2а)						13.26	
СП40.25-1			4000		0.26	17.29	650
СП40.25-2(2а)						17.29	
СП50.25-1			5000		0.32	20.35	800
СП50.25-2(2а)						20.35	
СП50.25-3						26.03	
СП50.25-4(4а)						26.03	
СП60.25-1			6000		0.38	23.45	950
СП60.25-2(2а)						23.45	
СП60.25-3						30.21	
СП60.25-4(4а)						30.21	
СП30.30-1			3000	300	0.28	15.07	700
СП30.30-2(2а)						15.07	
СП40.30-1			4000		0.37	18.32	950
СП40.30-2(2а)						18.32	

Марка сваи	Эскиз	Класс бетона	Размеры, мм		Расход материалов		Масса сваи, кг
			L	b	Бетон, м³	Сталь, кг	
СП50.30-3	1 1 30 L 1-1 30 30 b b	С16/20	5000	300	0.46	27.29	1150
СП50.30-4(4а)						27.29	
СП60.30-3			6000		0.55	31.58	1400
СП60.30-4(4а)						31.58	
СП60.30-5(5а)						39.63	
СП70.30-3			7000		0.64	36.47	1600
СП70.30-4(4а)						36.47	
СП70.30-5(5а)						45.80	
СП70.30-6(6а)						56.52	
СП80.30-3			8000		0.73	40.96	1850
СП80.30-4(4а)						40.96	
СП80.30-5(5а)						51.52	
СП80.30-6(6а)						63.76	
СП80.30-7(7а)						77.73	
СП80.30-8(8а)		С20/25				93.13	
СП90.30-4(4а)		С16/20	9000		0.82	45.28	2050
СП90.30-5(5а)						57.13	
СП90.30-6(6а)						70.85	
СП90.30-7(7а)						86.50	
СП90.30-8(8а)		С20/25				103.82	
СП100.30-4(4а)		С16/20	10000		0.91	50.29	2300
СП100.30-5(5а)						63.42	
СП100.30-6(6а)						78.62	

Инв.№подл. | Подпись и дата | Взам.инв.№

Изм.	Кол.	Лист	№ док.	Подпись	Дата	Б1.011.1-2.08.0-НИ		
Гл.констр.		Шипица В				Номенклатура изделий	Стадия	Лист	Листов
Разраб.		Шипица А					Р	1	13
Пров.		Курлуков					РУП "Стройтехнорм"		
Техн.контр.		Ярмошук			11.08				

Формат А3

https://zavodjbi.com/

Марка сваи	Эскиз	Класс бетона	Размеры, мм		Расход материалов		Масса сваи, кг
			L	b	Бетон, м³	Сталь, кг	
СП100.30-7(7а)	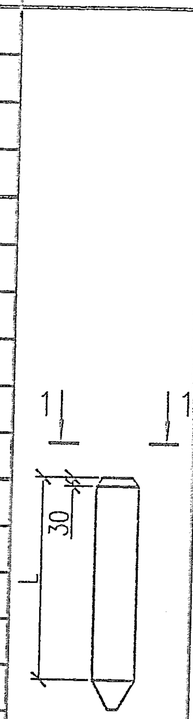	С16/20	10000	300	0.91	95.95	2300
СП100.30-8(8а)		С20/25				115.07	
СП100.30-9(9а)						138.32	
СП100.30-10(10а)						186.39	
СП110.30-5(5а)		С16/20	11000		1.00	69.03	2500
СП110.30-6(6а)						85.71	
СП110.30-7(7а)						104.72	
СП110.30-8(8а)		С20/25				125.72	
СП110.30-9(9а)						151.21	
СП110.30-10(10а)						203.76	
СП120.30-5(5а)			12000		1.09	74.64	2750
СП120.30-6(6а)						92.76	
СП120.30-7(7а)						113.49	
СП120.30-8(8а)						136.41	
СП120.30-9(9а)						164.07	
СП120.30-10(10а)						233.89	
СП40.35-3		С16/20	4000	350	0.52	25.36	1300
СП40.35-4(4а)						25.36	
СП50.35-3			5000		0.64	29.81	1600
СП50.35-4(4а)						29.81	
СП60.35-3			6000		0.76	34.29	1900
СП60.35-4(4а)						34.29	
СП70.35-3			7000		0.88	38.73	2200
СП70.35-4(4а)						38.73	
СП70.35-5(5а)						47.77	
СП70.35-6(6а)						58.98	
СП70.35-7(7а)						71.34	
СП80.35-4(4а)		С20/25					
		С16/20	8000		1.00	44.10	2500

1-1

1-1

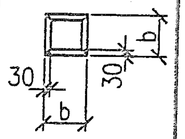

Марка сваи	Эскиз	Класс бетона	Размеры, мм		Расход материалов		Масса сваи, кг
			L	b	Бетон, м³	Сталь, кг	
СП80.35-5(5а)	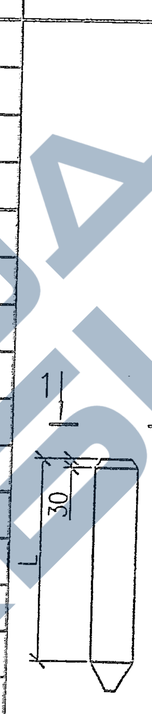	С16/20	8000	350	1.00	54.82	2500
СП80.35-6(6а)		С20/25				67.11	
СП80.35-7(7а)						81.15	
СП80.35-8(8а)						96.67	
СП90.35-4(4а)		С16/20	9000		1.12	48.58	2800
СП90.35-5(5а)						60.50	
СП90.35-6(6а)						74.35	
СП90.35-7(7а)						90.07	
СП90.35-8(8а)						107.48	
СП90.35-9(9а)						128.95	
СП100.35-4(4а)		С20/25	10000		1.24	53.92	3100
СП100.35-5(5а)						67.13	
СП100.35-6(6а)						82.41	
СП100.35-7(7а)						99.85	
СП100.35-8(8а)						119.10	
СП100.35-9(9а)						142.85	
СП100.35-10(10а)						193.57	
СП110.35-5(5а)			11000		1.37	72.89	3450
СП110.35-6(6а)						81.61	
СП110.35-7(7а)						180.77	
СП110.35-8(8а)						129.90	
СП110.35-9(9а)						155.89	
СП110.35-10(10а)						211.37	
СП120.35-5(5а)			12000		1.49	78.65	3750
СП120.35-6(6а)						96.89	
СП120.35-7(7а)						117.70	
СП120.35-8(8а)						140.66	

1-1

1-1

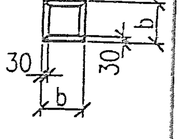

Взам. инв.N

Подпись и дата

Инв.Nподл.

Изм.	Кол.	Лист	N док.	Подпись	Дата

Б1.011.1-2.08.2-НИ

Лист 2

Формат А3

https://zavodjbi.com/

https://zavodjbi.com/

Марка сваи	Эскиз	Класс бетона	Размеры, мм		Расход материалов		Масса сваи, кг
			L	b	Бетон, $м^3$	Сталь, кг	
СП120.35-9(9а)	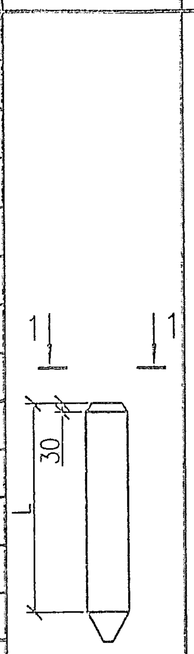	С20/25	12000	350	1.49	168.97	3750
СП120.35-10(10а)						229.13	
СП130.35-5(5а)			13000		1.61	85.37	4050
СП130.35-6(6а)						105.09	
СП130.35-7(7а)						127.58	
СП130.35-8(8а)						152.42	
СП130.35-9(9а)						182.97	
СП130.35-10(10а)						226.35	
СП140.35-6(6а)			14000		1.73	112.33	4350
СП140.35-7(7а)						136.50	
СП140.35-8(8а)						163.22	
СП140.35-9(9а)						196.04	
СП140.35-10(10а)						265.61	
СП150.35-7(7а)			15000		1.86	145.42	4650
СП150.35-8(8а)						173.98	
СП150.35-9(9а)						209.08	
СП150.35-10(10а)						283.42	
СП160.35-7(7а)		С25/30	16000		0.98	153.98	4950
СП160.35-8(8а)						184.78	
СП160.35-9(9а)						222.12	
СП160.35-10(10а)						301.18	
СП40.40-5(5а)		С16/20	4000	400	0.66	32.89	1650
СП50.40-5(5а)			5000		0.82	38.77	2050
СП60.40-5(5а)			6000		0.98	45.49	2450

Марка сваи	Эскиз	Класс бетона	Размеры, мм		Расход материалов		Масса сваи, кг
			L	b	Бетон, $м^3$	Сталь, кг	
СП70.40-5(5а)	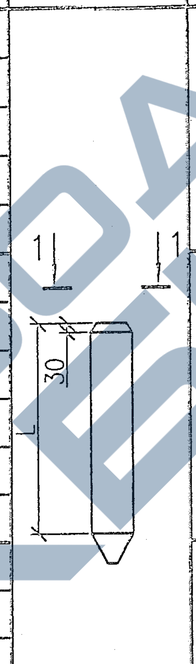	С20/25	7000	400	1.14	51.40	2850
СП70.40-6(6а)						62.33	
СП70.40-7(7а)						74.77	
СП70.40-8(8а)						88.54	
СП70.40-9(9а)						105.90	
СП80.40-5(5а)		С20/25	8000		1.30	58.45	3250
СП80.40-6(6а)						70.77	
СП80.40-7(7а)						84.94	
СП80.40-8(8а)						100.58	
СП80.40-9(9а)						120.35	
СП80.40-10(10а)						163.95	
СП90.40-5(5а)		С20/25	9000		1.46	64.28	3650
СП90.40-6(6а)						78.17	
СП90.40-7(7а)						91.04	
СП90.40-8(8а)						111.50	
СП90.40-9(9а)						133.52	
СП90.40-10(10а)						182.10	
СП100.40-5(5а)		С20/25	10000		1.62	71.26	4050
СП100.40-6(6а)						86.47	
СП100.40-7(7а)						102.15	
СП100.40-8(8а)						123.51	
СП100.40-9(9а)						147.77	
СП100.40-10(10а)						201.31	
СП110.40-5(5а)		С20/25	11000		1.78	77.17	4450

Взам.инв.N

Подпись и дата

Инв.Nподл.

Изм.	Кол.	Лист	N док.	Подпись	Дата

Б1.011.1-2.08.2-НИ

Лист 3

Формат А3

https://zavodjbi.com/

Марка сваи	Эскиз	Класс бетона	Размеры, мм L	Размеры, мм b	Расход материалов Бетон, м³	Расход материалов Сталь, кг	Масса сваи, кг
СП110.40-6(6а)	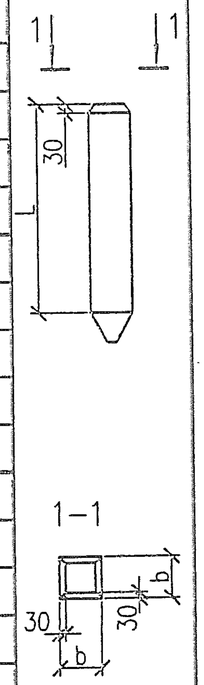	C20/25	11000	400	1.78	94.02	4450
СП110.40-7(7а)						113.22	
СП110.40-8(8а)						134.43	
СП110.40-9(9а)						161.03	
СП110.40-10(10а)						219.52	
СП120.40-5(5а)			12000		1.94	83.09	4850
СП120.40-6(6а)						101.41	
СП120.40-7(7а)						122.30	
СП120.40-8(8а)						145.38	
СП120.40-9(9а)						174.26	
СП120.40-10(10а)						237.68	
СП130.40-6(6а)			13000		2.10	109.95	5250
СП130.40-7(7а)						132.55	
СП130.40-8(8а)						157.52	
СП130.40-9(9а)						188.56	
СП130.40-10(10а)						257.01	
СП140.40-6(6а)			14000		2.26	117.34	5650
СП140.40-7(7а)						141.63	
СП140.40-8(8а)						168.43	
СП140.40-9(9а)						201.93	
СП140.40-10(10а)						275.21	
СП150.40-7(7а)			15000		2.42	150.70	6050
СП150.40-8(8а)						179.39	
СП150.40-9(9а)						215.15	
СП150.40-10(10а)						293.37	
СП160.40-8(8а)			16000		2.58	190.60	6450
СП160.40-9(9а)						228.76	
СП160.40-10(10а)						312.82	

Марка сваи	Эскиз	Класс бетона	Размеры, мм L	Размеры, мм b	Расход материалов Бетон, м³	Расход материалов Сталь, кг	Масса сваи, кг
СП30.20-1.1	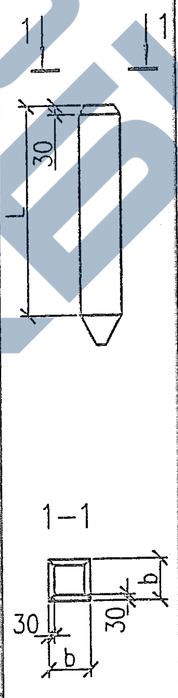	C16/20	3000	200	0.13	13.02	350
СП30.20-2.1(2а.1)						13.02	
СП40.20-1.1			4000		0.17	15.97	450
СП50.20-1.1			5000		0.21	18.92	550
СП50.20-2.1(2а.1)						18.92	
СП50.20-3.1						24.28	
СП50.20-4.1(4а.1)						24.25	
СП60.20-1.1			6000		0.25	21.84	650
СП60.20-2.1(2а.1)						21.84	
СП60.20-3.1						28.32	
СП60.20-4.1(4а.1)						28.32	
СП30.25-1.1			3000	250	0.20	14.39	500
СП30.25-2.1(2а.1)						14.39	
СП40.25-1.1			4000		0.26	17.49	650
СП40.25-2.1(2а.1)						17.49	
СП50.25-1.1			5000		0.32	20.59	800
СП50.25-2.1(2а.1)						20.59	
СП50.25-3.1						25.95	
СП50.25-4.1(4а.1)						25.95	
СП60.25-1.1			6000		0.38	23.65	950
СП60.25-2.1(2а.1)						23.65	
СП60.25-3.1						30.13	
СП60.25-4.1(4а.1)						30.13	
СП30.30-1.1			3000	300	0.28	15.69	700
СП30.30-2.1(2а.1)						15.69	
СП40.30-1.1			4000		0.37	18.94	950
СП40.30-2.1(2а.1)						18.94	

Изм.	Кол.	Лист	Nдок.	Подпись	Дата	Б1.011.1-2.08.2-НИ	Лист 4

Формат А3

Инв.N подл. | Подпись и дата | Взам. инв.N

https://zavodjbi.com/

https://zavodjbi.com/

Марка сваи	Эскиз	Класс бетона	Размеры, мм		Расход материалов		Масса сваи, кг
			L	b	Бетон, м³	Сталь, кг	
СП50.30-3.1	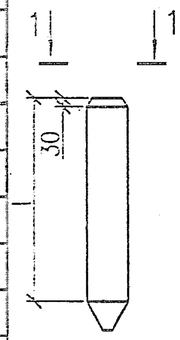	С16/20	5000	300	0.46	27.55	1150
СП50.30-4.1(4а.1)						27.55	
СП60.30-3.1			6000		0.55	31.92	1400
СП60.30-4.1(4а.1)						31.92	
СП60.30-5.1(5а.1)						39.52	
СП70.30-3.1			7000		0.64	36.77	1600
СП70.30-4.1(4а.1)						36.77	
СП70.30-5.1(5а.1)						45.69	
СП70.30-6.1(6а.1)						56.01	
СП80.30-3.1			8000		0.73	41.25	1850
СП80.30-4.1(4а.1)						41.25	
СП80.30-5.1(5а.1)						51.45	
СП80.30-6.1(6а.1)						63.25	
СП80.30-7.1(7а.1)						76.69	
СП80.30-8.1(8а.1)		С20/25				91.53	
СП90.30-4.1(4а.1)		С16/20	9000		0.82	45.58	2050
СП90.30-5.1(5а.1)						57.06	
СП90.30-6.1(6а.1)						70.30	
СП90.30-7.1(7а.1)						85.46	
СП90.30-8.1(8а.1)		С20/25				102.18	
СП100.30-4.1(4а.1)		С16/20	10000		0.91	50.55	2300
СП100.30-5.1(5а.1)						63.31	
СП100.30-6.1(6а.1)						78.07	
СП100.30-7.1(7а.1)						94.91	
СП100.30-8.1(8а.1)						113.51	
СП100.30-9.1(9а.1)						136.09	
СП100.30-10.1(10а.1)						182.94	

Марка сваи	Эскиз	Класс бетона	Размеры, мм		Расход материалов		Масса сваи, кг
			L	b	Бетон, м³	Сталь, кг	
СП110.30-5.1(5а.1)	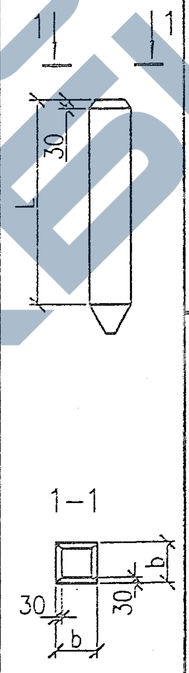	С16/20	11000	300	1.00	68.92	2500
СП110.30-6.1(6а.1)						85.16	
СП110.30-7.1(7а.1)						103.68	
СП110.30-8.1(8а.1)						124.12	
СП110.30-9.1(9а.1)						148.94	
СП110.30-10.1(10а.1)						200.35	
СП120.30-5.1(5а.1)		С20/25	12000		1.09	73.76	2750
СП120.30-6.1(6а.1)						91.48	
СП120.30-7.1(7а.1)						111.68	
СП120.30-8.1(8а.1)						134.00	
СП120.30-9.1(9а.1)						161.84	
СП120.30-10.1(10а.1)						217.73	
СП40.35-3.1		С16/20	4000	350	0.52	25.69	1300
СП40.35-4.1(4а.1)						25.69	
СП50.35-3.1			5000		0.64	30.17	1600
СП50.35-4.1(4а.1)						30.17	
СП60.35-3.1			6000		0.76	34.65	1900
СП60.35-4.1(4а.1)						34.61	
СП70.35-3.1			7000		0.88	39.09	2200
СП70.35-4.1(4а.1)						39.09	
СП70.35-5.1(5а.1)						48.01	
СП70.35-6.1(6а.1)						58.33	
СП70.35-7.1(7а.1)		С20/25				70.09	
СП80.35-4.1(4а.1)		С16/20	8000		1.00	44.46	2500
СП80.35-5.1(5а.1)						54.66	
СП80.35-6.1(6а.1)		С20/25				66.46	

Взам. инв.N

Подпись и дата

Инв.Nподл.

Изм.	Кол.	Лист	Nдок.	Подпись	Дата

Б1.011.1-2.08.2-НИ

Лист 5

Формат А3

https://zavodjbi.com/

https://zavodjbi.com/

Марка сваи	Эскиз	Класс бетона	Размеры, мм		Расход материалов		Масса сваи, кг
			L	b	Бетон, м³	Сталь, кг	
СП80.35-7.1(7а.1)	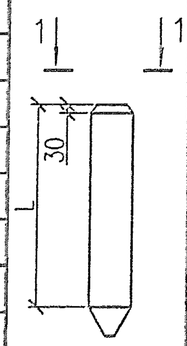	С20/25	8000	350	1.00	79.90	2500
СП80.35-8.1(8а.1)						94.74	
СП90.35-4.1(8а.1)		С16/20	9000		1.12	48.94	2800
СП90.35-5.1(5а.1)						60.42	
СП90.35-6.1(6а.1)						73.66	
СП90.35-7.1(7а.1)						88.82	
СП90.35-8.1(8а.1)						105.54	
СП90.35-9.1(9а.1)						126.23	
СП100.35-4.1(4а.1)		С20/25	10000		1.24	54.24	3100
СП100.35-5.1(5а.1)						67.00	
СП100.35-6.1(6а.1)						81.76	
СП100.35-7.1(7а.1)						98.60	
СП100.35-8.1(8а.1)						117.20	
СП100.35-9.1(9а.1)						140.17	
СП100.35-10.1(10а.1)						189.43	
СП110.35-5.1(5а.1)			11000		1.37	72.77	3450
СП110.35-6.1(6а.1)						89.01	
СП110.35-7.1(7а.1)						107.53	
СП110.35-8.1(8а.1)						127.97	
СП110.35-9.1(9а.1)						153.20	
СП110.35-10.1(10а.1)						207.24	
СП120.35-5.1(5а.1)			12000		1.49	78.51	3750
СП120.35-6.1(6а.1)						96.23	
СП120.35-7.1(7а.1)						116.43	
СП120.35-8.1(8а.1)						138.75	
СП120.35-9.1(9а.1)						166.28	
СП120.35-10.1(10а.1)						225.00	
СП130.35-5.1(5а.1)			13000		1.61	85.25	4050

Марка сваи	Эскиз	Класс бетона	Размеры, мм		Расход материалов		Масса сваи, кг
			L	b	Бетон, м³	Сталь, кг	
СП130.35-6.1(6а.1)		С20/25	13000	350	1.61	104.45	4050
СП130.35-7.1(7а.1)						126.33	
СП130.35-8.1(8а.1)						150.49	
СП130.35-9.1(9а.1)						180.28	
СП130.35-10.1(10а.1)						243.72	
СП140.35-6.1(6а.1)			14000		1.73	111.65	4350
СП140.35-7.1(7а.1)						135.25	
СП140.35-8.1(8а.1)						161.29	
СП140.35-9.1(9а.1)						193.36	
СП140.35-10.1(10а.1)						261.52	
СП150.35-7.1(7а.1)			15000		1.86	144.17	4650
СП150.35-8.1(8а.1)						172.09	
СП150.35-9.1(9а.1)						206.39	
СП150.35-10.1(10а.1)						279.28	
СП160.35-7.1(7а.1)		С25/30	16000		0.98	153.09	4950
СП160.35-8.1(8а.1)						182.85	
СП160.35-9.1(9а.1)						219.47	
СП160.35-10.1(10а.1)						297.05	
СП40.40-5.1(5а.1)	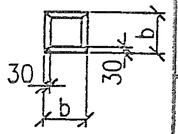	С16/20	4000	400	0.66	32.75	1650
СП50.40-5.1(5а.1)			5000		0.82	38.67	2050
СП60.40-5.1(5а.1)			6000		0.98	45.34	2450
СП70.40-5.1(5а.1)		С20/25	7000		1.14	49.45	2850

Взам.инв.N | Подпись и дата | Инв.N подл.

Изм.	Кол.	Лист	N док.	Подпись	Дата

Б1.011.1-2.08.2-НИ

Лист 6

Формат А3

https://zavodjbi.com/

https://zavodjbi.com/

Марка сваи	Эскиз	Класс бетона	Размеры, мм		Расход материалов		Масса сваи, кг
			L	b	Бетон, м³	Сталь, кг	
СП70.40-6.1(6а.1)	1 1 30 L	С20/25	7000	400	1.14	61.57	2850
СП70.40-7.1(7а.1)						73.33	
СП70.40-8.1(8а.1)						86.33	
СП70.40-9.1(9а.1)						102.79	
СП80.40-4.1(4а.1)		С16/20	8000		1.30	48.60	3250
СП80.40-5.1(5а.1)		С20/25				58.26	
СП80.40-6.1(6а.1)						70.06	
СП80.40-7.1(7а.1)						83.48	
СП80.40-8.1(8а.1)						98.34	
СП80.40-9.1(9а.1)						117.11	
СП80.40-10.1(10а.1)						156.25	
СП90.40-5.1(5а.1)		С20/25	9000		1.46	64.18	3650
СП90.40-6.1(6а.1)						77.46	
СП90.40-7.1(7а.1)						92.58	
СП90.40-8.1(8а.1)						109.30	
СП90.40-9.1(9а.1)						130.37	
СП90.40-10.1(10а.1)						177.17	
СП100.40-4.1(4а.1)	1-1 30 b 30 b	С16/20	10000		1.62	58.35	4050
СП100.40-5.1(5а.1)		С20/25				71.11	
СП100.40-6.1(6а.1)						85.87	
СП100.40-7.1(7а.1)						102.71	
СП100.40-8.1(8а.1)						121.23	
СП100.40-9.1(9а.1)						144.66	
СП100.40-10.1(10а.1)						196.39	
СП110.40-5.1(5а.1)		С16/20	11000		1.78	77.02	4450
СП110.40-6.1(6а.1)		С20/25				93.26	
СП110.40-7.1(7а.1)						111.78	
СП110.40-8.1(8а.1)						132.22	

Марка сваи	Эскиз	Класс бетона	Размеры, мм		Расход материалов		Масса сваи, кг
			L	b	Бетон, м³	Сталь, кг	
СП110.40-9.1(9а.1)	1 1 30 L	С20/25	11000	400	1.78	157.89	4450
СП110.40-10.1(10а.1)						214.58	
СП120.40-5.1(5а.1)			12000		1.94	82.94	4850
СП120.40-6.1(6а.1)						100.66	
СП120.40-7.1(7а.1)						120.86	
СП120.40-8.1(8а.1)						143.18	
СП120.40-9.1(9а.1)						171.15	
СП120.40-10.1(10а.1)						232.74	
СП130.40-6.1(6а.1)	1-1 30 b 30 b		13000		2.10	109.23	5250
СП130.40-7.1(7а.1)						131.11	
СП130.40-8.1(8а.1)						155.27	
СП130.40-9.1(9а.1)						184.56	
СП130.40-10.1(10а.1)						252.08	
СП140.40-6.1(6а.1)			14000		2.26	116.63	5650
СП140.40-7.1(7а.1)						140.19	
СП140.40-8.1(8а.1)						166.23	
СП140.40-9.1(9а.1)						198.82	
СП140.40-10.1(10а.1)						270.27	
СП150.40-7.1(7а.1)			15000		2.42	149.27	6050
СП150.40-8.1(8а.1)						177.19	
СП150.40-9.1(9а.1)						212.05	
СП150.40-10.1(10а.1)						288.43	
СП160.40-8.1(8а.1)			16000		2.58	189.40	6450
СП160.40-9.1(9а.1)						226.76	
СП160.40-10.1(10а.1)						307.89	

Инв.N подл. | Подпись и дата | Взам. инв.N

Изм.	Кол.	Лист	N док.	Подпись	Дата

Б1.011.1-2.08.2-НИ

Лист 7

Формат А3

https://zavodjbi.com/

Марка сваи	Эскиз	Класс бетона	Размеры, мм		Расход материалов		Масса сваи, кг
			L	b	Бетон, $м^3$	Сталь, кг	
СП70.30–3.у(3а.у)		С16/20	7000	300	0.64	36.79	1600
СП70.30–4.у(4а.у)						36.79	
СП70.30–5.у(5а.у)						46.12	
СП70.30–6.у(6а.у)						56.84	
СП80.30–3.у		С20/25	8000		0.73	41.28	1850
СП80.30–4.у(4а.у)						41.28	
СП80.30–5.у(5а.у)						51.84	
СП80.30–6.у(6а.у)						64.08	
СП80.30–7.у(7а.у)						78.05	
СП80.30–8.у(8а.у)						93.45	
СП90.30–4.у(4а.у)			9000		0.82	45.60	2050
СП90.30–5.у(5а.у)						57.45	
СП90.30–6.у(6а.у)						71.17	
СП90.30–7.у(7а.у)						86.82	
СП90.30–8.у(8а.у)						104.14	
СП100.30–4.у(4а.у)			10000		0.91	49.93	2300
СП100.30–5.у(5а.у)						63.06	
СП100.30–6.у(6а.у)						78.26	
СП100.30–7.у(7а.у)						95.59	
СП100.30–8.у(8а.у)						114.71	
СП100.30–9.у(9а.у)						137.96	
СП100.30–10.у(10а.у)						186.03	
СП110.30–5.у(5а.у)			11000		1.00	68.67	2500
СП110.30–6.у(6а.у)						85.35	
СП110.30–7.у(7а.у)						104.36	
СП110.30–8.у(8а.у)						125.36	
СП110.30–9.у(9а.у)						150.85	
СП110.30–10.у(10а.у)						203.40	
СП120.30–5.у(5а.у)			12000		1.09	74.28	2750

Марка сваи	Эскиз	Класс бетона	Размеры, мм		Расход материалов		Масса сваи, кг
			L	b	Бетон, $м^3$	Сталь, кг	
СП120.30–6.у(6а.у)	1 1 30 L 1–1 30 30 b b	С20/25	12000	300	1.09	92.40	2750
СП120.30–7.у(7а.у)						113.13	
СП120.30–8.у(8а.у)						136.05	
СП120.30–9.у(9а.у)						163.71	
СП120.30–10.у(10а.у)						220.82	
СП70.35–3.у			7000	350	0.88	39.13	2200
СП70.35–4.у(4а.у)						39.13	
СП70.35–5.у(5а.у)						48.53	
СП70.35–6.у(6а.у)						59.38	
СП70.35–7.у(7а.у)						71.74	
СП80.35–4.у(4а.у)			8000		1.00	44.50	2500
СП80.35–5.у(5а.у)						55.07	
СП80.35–6.у(6а.у)						67.36	
СП80.35–7.у(7а.у)						81.40	
СП80.35–8.у(8а.у)						96.93	
СП90.35–4.у(4а.у)			9000		1.12	48.98	2800
СП90.35–5.у(5а.у)						60.90	
СП90.35–6.у(6а.у)						74.75	
СП90.35–7.у(7а.у)						90.47	
СП90.35–8.у(8а.у)						107.88	
СП90.35–9.у(9а.у)						129.35	
СП100.35–4.у(4а.у)			10000		1.24	54.32	3100
СП100.35–5.у(5а.у)						67.53	
СП100.35–6.у(6а.у)						82.81	
СП100.35–7.у(7а.у)						100.25	
СП100.35–8.у(8а.у)						119.50	
СП100.35–9.у(9а.у)						143.25	

Взам.инв.N | Подпись и дата | Инв.N подл.

Изм.	Кол.	Лист	N док.	Подпись	Дата	Б1.011.1–2.08.2–НИ	Лист 8

Формат А3

https://zavodjbi.com/

Марка сваи	Эскиз	Класс бетона	Размеры, мм L	Размеры, мм b	Расход материалов Бетон, м³	Расход материалов Сталь, кг	Масса сваи, кг
СП100.35-10.у(10а.у)		С20/25	10000	350	1.24	193.97	3100
СП110.35-5.у(5а.у)			11000		1.37	73.29	3450
СП110.35-6.у(6а.у)						90.01	
СП110.35-7.у(7а.у)						109.17	
СП110.35-8.у(8а.у)						130.30	
СП110.35-9.у(9а.у)						156.29	
СП110.35-10.у(10а.у)						211.77	
СП120.35-5.у(5а.у)			12000		1.49	79.05	3750
СП120.35-6.у(6а.у)						97.29	
СП120.35-7.у(7а.у)						118.10	
СП120.35-8.у(8а.у)						141.06	
СП120.35-9.у(9а.у)						169.37	
СП120.35-10.у(10а.у)						229.53	
СП130.35-5.у(5а.у)		С25/30	13000		1.61	84.81	4050
СП130.35-6.у(6а.у)						104.53	
СП130.35-7.у(7а.у)						127.02	
СП130.35-8.у(8а.у)						151.86	
СП130.35-9.у(9а.у)						182.41	
СП130.35-10.у(10а.у)						247.29	
СП140.35-6.у(6а.у)			14000		1.73	111.77	4350
СП140.35-7.у(7а.у)						135.94	
СП140.35-8.у(8а.у)						162.66	
СП140.35-9.у(9а.у)						195.48	
СП140.35-10.у(10а.у)						265.05	
СП150.35-7.у(7а.у)			15000		1.86	144.86	4650
СП150.35-8.у(8а.у)						173.42	
СП150.35-9.у(9а.у)						208.52	
СП150.35-10.у(10а.у)						282.86	
СП160.35-7.у(7а.у)			16000		1.98	153.78	4950

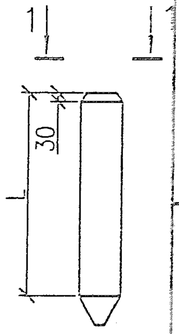

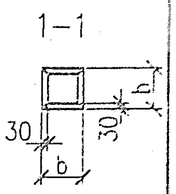

Марка сваи	Эскиз	Класс бетона	Размеры, мм L	Размеры, мм b	Расход материалов Бетон, м³	Расход материалов Сталь, кг	Масса сваи, кг
СП160.35-8.у(8а.у)		С25/30	16000	350	1.98	184.22	4950
СП160.35-9.у(9а.у)						221.56	
СП160.35-10.у(10а.у)						300.62	
СП70.40-5.у(5а.у)		С20/25	7000	400	1.14	51.90	2850
СП70.40-6.у(6а.у)						62.83	
СП70.40-7.у(7а.у)						75.27	
СП70.40-8.у(8а.у)						89.04	
СП70.40-9.у(9а.у)						106.40	
СП80.40-5.у(5а.у)			8000		1.30	58.95	3250
СП80.40-6.у(6а.у)						71.27	
СП80.40-7.у(7а.у)						85.44	
СП80.40-8.у(8а.у)						101.08	
СП80.40-9.у(9а.у)						120.76	
СП80.40-10.у(10а.у)						164.45	
СП90.40-5.у(5а.у)			9000		1.46	64.78	3650
СП90.40-6.у(6а.у)						78.67	
СП90.40-7.у(7а.у)						94.51	
СП90.40-8.у(8а.у)						112.00	
СП90.40-9.у(9а.у)						134.02	
СП90.40-10.у(10а.у)						182.61	
СП100.40-5.у(5а.у)			10000		1.62	71.76	4050
СП100.40-6.у(6а.у)						87.12	
СП100.40-7.у(7а.у)						102.65	

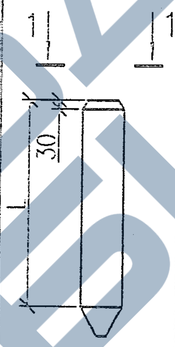

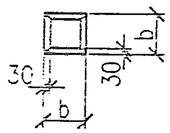

Инв.N подл. | Подпись и дата | Взам. инв.N

Изм.	Кол.	Лист	Nдок.	Подпись	Дата	Б1.011.1-2.08.2-НИ	Лист 9

Формат А3

Марка сваи	Эскиз	Класс бетона	Размеры, мм		Расход материалов		Масса сваи, кг
			L	b	Бетон, $м^3$	Сталь, кг	
СП100.40-8.у(8а.у)	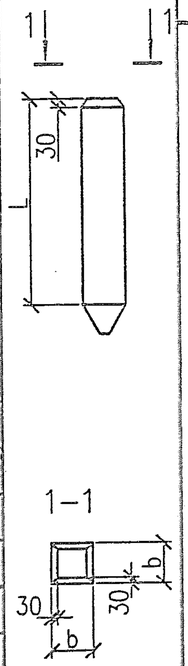	С20/25	10000	400	1.62	124.01	4050
СП100.40-9.у(9а.у)						148.27	
СП100.40-10.у(10а.у)						201.81	
СП110.40-5.у(5а.у)			11000		1.78	77.67	4450
СП110.40-6.у(6а.у)						94.52	
СП110.40-7.у(7а.у)						113.72	
СП110.40-8.у(8а.у)						134.93	
СП110.40-9.у(9а.у)						161.53	
СП110.40-10.у(10а.у)						220.02	
СП120.40-5.у(5а.у)			12000		1.94	83.59	4850
СП120.40-6.у(6а.у)						101.91	
СП120.40-7.у(7а.у)						122.80	
СП120.40-8.у(8а.у)						145.88	
СП120.40-9.у(9а.у)						174.76	
СП120.40-10.у(10а.у)						237.46	
СП130.40-6.у(6а.у)			13000		2.10	110.45	5250
СП130.40-7.у(7а.у)						133.05	
СП130.40-8.у(8а.у)						158.02	
СП130.40-9.у(9а.у)						189.21	
СП130.40-10.у(10а.у)						257.51	
СП140.40-6.у(6а.у)			14000		2.26	117.84	5650
СП140.40-7.у(7а.у)						142.13	
СП140.40-8.у(8а.у)						168.93	
СП140.40-9.у(9а.у)						202.43	
СП140.40-10.у(10а.у)						275.71	
СП150.40-7.у(7а.у)			15000		2.42	151.20	6050
СП150.40-8.у(8а.у)						179.89	
СП150.40-9.у(9а.у)						215.65	
СП150.40-10.у(10а.у)						293.87	

1–1

Марка сваи	Эскиз	Класс бетона	Размеры, мм		Расход материалов		Масса сваи, кг
			L	b	Бетон, $м^3$	Сталь, кг	
СП160.40-8.у(8а.у)		С25/30	16000	400	2.58	192.10	6450
СП160.40-9.у(9а.у)						229.26	
СП160.40-10.у(10а.у)						313.32	
СП70.30-3.1.у		С16/20	7000	300	0.64	37.09	1600
СП70.30-4.1.у(4а1.у)						37.09	
СП70.30-5.1.у(5а1.у)						46.01	
СП70.30-6.1.у(6а1.у)						56.33	
СП80.30-3.1.у		С20/25	8000		0.73	41.57	1850
СП80.30-4.1.у(4а1.у)						41.57	
СП80.30-5.1.у(5а1.у)						51.77	
СП80.30-6.1.у(6а1.у)						63.57	
СП80.30-7.1.у(7а1.у)						77.01	
СП80.30-8.1.у(8а1.у)						91.85	
СП90.30-4.1.у(4а1.у)			9000		0.82	45.90	2050
СП90.30-5.1.у(5а1.у)						57.38	
СП90.30-6.1.у(6а1.у)						70.62	
СП90.30-7.1.у(7а1.у)						85.78	
СП90.30-8.1.у(8а1.у)						102.50	
СП100.30-4.1.у(4а1.у)			10000		0.91	50.87	2300
СП100.30-5.1.у(5а1.у)						63.63	
СП100.30-6.1.у(6а1.у)						78.39	
СП100.30-7.1.у(7а1.у)						95.23	
СП100.30-8.1.у(8а1.у)						113.83	
СП100.30-9.1.у(9а1.у)						136.41	
СП100.30-10.1.у(10а1.у)						183.26	
СП110.30-5.1.у(5а1.у)			11000		1.00	69.24	2500
СП110.30-6.1.у(6а1.у)						85.48	

1–1

Инв.N подл. | Подпись и дата | Взам. инв.N

Изм.	Кол.	Лист	N док.	Подпись	Дата

Б1.011.1-2.08.2-НИ

Лист 10

Формат А3

https://zavodjbi.com/

Марка сваи	Эскиз	Класс бетона	Размеры, мм		Расход материалов		Масса сваи, кг
			L	b	Бетон, м³	Сталь, кг	
СП110.30-7.1.у(7а.1.у)	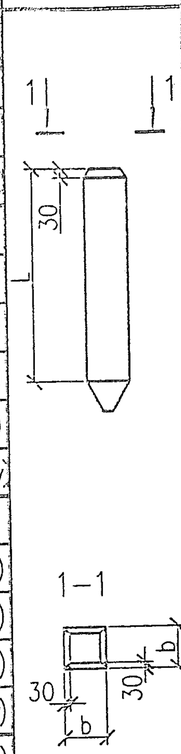	С20/25	11000	300	1.00	104.00	2500
СП110.30-8.1.у(8а.1.у)						124.44	
СП110.30-9.1.у(9а.1.у)						149.26	
СП110.30-10.1.у(10а.1.у)						200.67	
СП120.30-5.1.у(5а.1.у)			12000		1.09	74.85	2750
СП120.30-6.1.у(6а.1.у)						92.57	
СП120.30-7.1.у(7а.1.у)						112.77	
СП120.30-8.1.у(8а.1.у)						135.09	
СП120.30-9.1.у(9а.1.у)						162.16	
СП120.30-10.1.у(10а.1.у)						218.05	
СП70.35-3.1.у			7000	350	0.88	39.49	2200
СП70.35-4.1.у(4а.1.у)						39.49	
СП70.35-5.1.у(5а.1.у)						48.41	
СП70.35-6.1.у(6а.1.у)						58.73	
СП70.35-7.1.у(7а.1.у)						70.49	
СП80.35-4.1.у(8а.1.у)			8000		1.00	44.86	2500
СП80.35-5.1.у(5а.1.у)						55.06	
СП80.35-6.1.у(6а.1.у)						66.86	
СП80.35-7.1.у(7а.1.у)						80.30	
СП80.35-8.1.у(8а.1.у)						95.14	
СП90.35-4.1.у(4а.1.у)			9000		1.12	49.34	2800
СП90.35-5.1.у(5а.1.у)						60.82	
СП90.35-6.1.у(6а.1.у)						74.06	
СП90.35-7.1.у(7а.1.у)						89.22	
СП90.35-8.1.у(8а.1.у)						105.94	
СП90.35-9.1.у(9а.1.у)						126.63	
СП100.35-4.1.у(4а.1.у)			10000		1.24	54.64	3100
СП100.35-5.1.у(5а.1.у)						67.40	
СП100.35-6.1.у(6а.1.у)						82.16	

Марка сваи	Эскиз	Класс бетона	Размеры, мм		Расход материалов		Масса сваи, кг
			L	b	Бетон, м³	Сталь, кг	
СП100.35-7.1.у(7а.1.у)		С20/25	10000	350	1.24	99.00	3100
СП100.35-8.1.у(8а.1.у)						117.60	
СП100.35-9.1.у(9а.1.у)						140.57	
СП100.35-10.1.у(10а.1.у)						189.83	
СП110.35-5.1.у(5а.1.у)			11000		1.37	73.17	3450
СП110.35-6.1.у(6а.1.у)						89.41	
СП110.35-7.1.у(7а.1.у)						107.93	
СП110.35-8.1.у(8а.1.у)						128.37	
СП110.35-9.1.у(9а.1.у)						153.60	
СП110.35-10.1.у(10а.1.у)						207.64	
СП120.35-5.1.у(5а.1.у)			12000		1.49	78.92	3750
СП120.35-6.1.у(6а.1.у)						96.64	
СП120.35-7.1.у(7а.1.у)						116.84	
СП120.35-8.1.у(8а.1.у)						139.16	
СП120.35-9.1.у(9а.1.у)						166.68	
СП120.35-10.1.у(10а.1.у)						225.40	
СП130.35-5.1.у(5а.1.у)		С25/30	13000		1.61	85.65	4050
СП130.35-6.1.у(6а.1.у)						104.85	
СП130.35-7.1.у(7а.1.у)						126.73	
СП130.35-8.1.у(8а.1.у)						150.89	
СП130.35-9.1.у(9а.1.у)						180.68	
СП130.35-10.1.у(10а.1.у)						244.12	
СП140.35-6.1.у(6а.1.у)			14000		1.73	112.05	4350
СП140.35-7.1.у(7а.1.у)						135.65	
СП140.35-8.1.у(8а.1.у)						161.69	
СП140.35-9.1.у(9а.1.у)						193.76	
СП140.35-10.1.у(10а.1.у)						261.92	

Инв.N подл. | Подпись и дата | Взам.инв.N

Изм.	Кол.	Лист	N док.	Подпись	Дата

Б1.011.1-2.08.2-НИ

Лист 11

Формат А3

https://zavodjbi.com/

https://zavodjbi.com/

Марка сваи	Эскиз	Класс бетона	Размеры, мм		Расход материалов		Масса сваи, кг
			L	b	Бетон, м³	Сталь, кг	
СП150.35-7.1.у(7а.1.у)	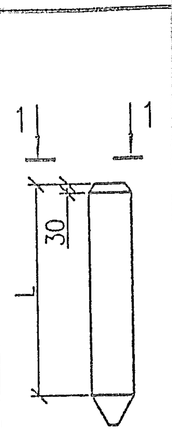	С25/30	15000	350	1.86	144.57	4650
СП150.35-8.1.у(8а.1.у)						172.49	
СП150.35-9.1.у(9а.1.у)						206.76	
СП150.35-10.1.у(10а.1.у)						279.68	
СП160.35-7.1.у(7а.1.у)			16000		1.98	153.49	4950
СП160.35-8.1.у(8а.1.у)						183.25	
СП160.35-9.1.у(9а.1.у)						219.87	
СП160.35-10.1.у(10а.1.у)						297.45	
СП70.40-5.1.у(5а.1.у)	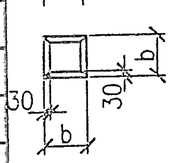	С20/25	7000	400	1.14	51.90	2850
СП70.40-6.1.у(6а.1.у)						62.22	
СП70.40-7.1.у(7а.1.у)						73.98	
СП70.40-8.1.у(8а.1.у)						86.98	
СП70.40-9.1.у(9а.1.у)						103.44	
СП80.40-5.1.у(5а.1.у)			8000		1.30	58.76	3250
СП80.40-6.1.у(6а.1.у)						70.56	
СП80.40-7.1.у(7а.1.у)						84.00	
СП80.40-8.1.у(8а.1.у)						98.84	
СП80.40-9.1.у(9а.1.у)						117.61	
СП80.40-10.1.у(10а.1.у)						156.75	
СП90.40-5.1.у(5а.1.у)			9000		1.46	64.68	3650
СП90.40-6.1.у(6а.1.у)						77.96	
СП90.40-7.1.у(7а.1.у)						93.08	
СП90.40-8.1.у(8а.1.у)						109.80	
СП90.40-9.1.у(9а.1.у)						130.87	
СП90.40-10.1.у(10а.1.у)						177.67	

Марка сваи	Эскиз	Класс бетона	Размеры, мм		Расход материалов		Масса сваи, кг
			L	b	Бетон, м³	Сталь, кг	
СП100.40-5.1.у(5а.1.у)	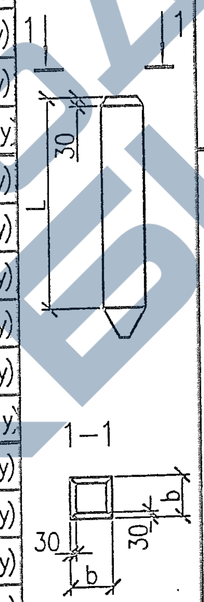	С20/25	10000	400	1.62	71.61	4050
СП100.40-6.1.у(6а.1.у)						86.37	
СП100.40-7.1.у(7а.1.у)						103.21	
СП100.40-8.1.у(8а.1.у)						121.73	
СП100.40-9.1.у(9а.1.у)						145.16	
СП100.40-10.1.у(10а.1.у)						196.89	
СП110.40-5.1.у(5а.1.у)		С25/30	11000		1.78	77.52	4450
СП110.40-6.1.у(6а.1.у)						93.76	
СП110.40-7.1.у(7а.1.у)						112.28	
СП110.40-8.1.у(8а.1.у)						132.72	
СП110.40-9.1.у(9а.1.у)						158.39	
СП110.40-10.1.у(10а.1.у)						215.08	
СП120.40-5.1.у(5а.1.у)			12000		1.94	83.44	4850
СП120.40-6.1.у(6а.1.у)						101.16	
СП120.40-7.1.у(7а.1.у)						121.36	
СП120.40-8.1.у(8а.1.у)						143.68	
СП120.40-9.1.у(9а.1.у)						171.65	
СП120.40-10.1.у(10а.1.у)						233.24	
СП130.40-6.1.у(6а.1.у)			13000		2.10	109.73	5250
СП130.40-7.1.у(7а.1.у)						131.61	
СП130.40-8.1.у(8а.1.у)						155.77	
СП130.40-9.1.у(9а.1.у)						186.66	
СП130.40-10.1.у(10а.1.у)						252.58	
СП140.40-6.1.у(6а.1.у)			14000		2.26	117.13	5650
СП140.40-7.1.у(7а.1.у)						140.69	
СП140.40-8.1.у(8а.1.у)						166.73	
СП140.40-9.1.у(9а.1.у)						199.32	

Взам. инв.N | Подпись и дата | Инв.Nподл.

Изм.	Кол.	Лист	Nдок.	Подпись	Дата

Б1.011.1-2.08.2-НИ

Лист 12

Формат А3

https://zavodjbi.com/

Марка сваи	Эскиз	Класс бетона	Размеры, мм		Расход материалов		Масса сваи, кг
			L	b	Бетон, $м^3$	Сталь, кг	
СП140.40-10.1.у(10а.1.у)	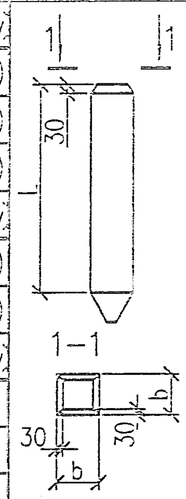	С25/30	14000	400	2.26	270.77	5650
СП150.40-7.1.у(7а.1.у)			15000		2.42	149.77	6050
СП150.40-8.1.у(8а.1.у)						177.69	
СП150.40-9.1.у(9а.1.у)						212.55	
СП150.40-10.1.у(10а.1.у)						288.93	
СП160.40-8.1.у(8а.1.у)			16000		2.58	189.90	6450
СП160.40-9.1.у(9а.1.у)						227.26	
СП160.40-10.1.у(10а.1.у)						308.39	

Инв.№ подл. | Подпись и дата | Взам.инв.№

Изм.	Кол.	Лист	N док.	Подпись	Дата

Б1.011.1-2.08.2-НИ

Лист 13

Формат А3

https://zavodjbi.com/

Общий вид

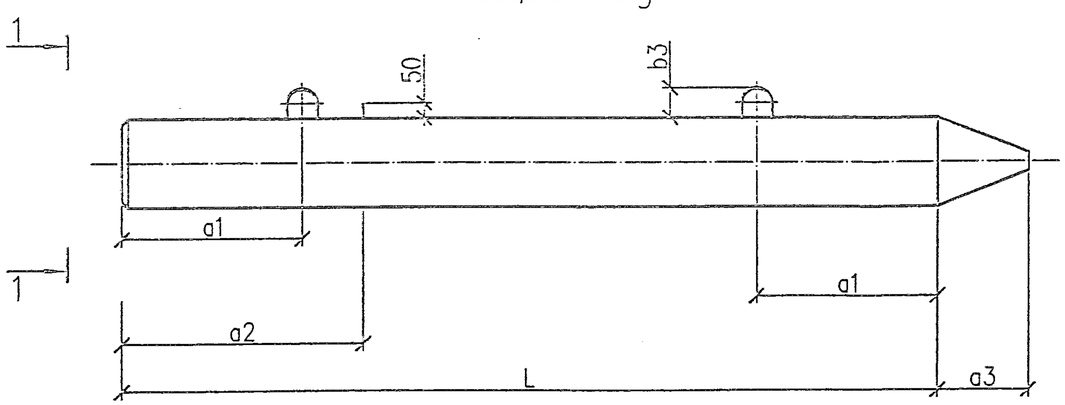

Армирование

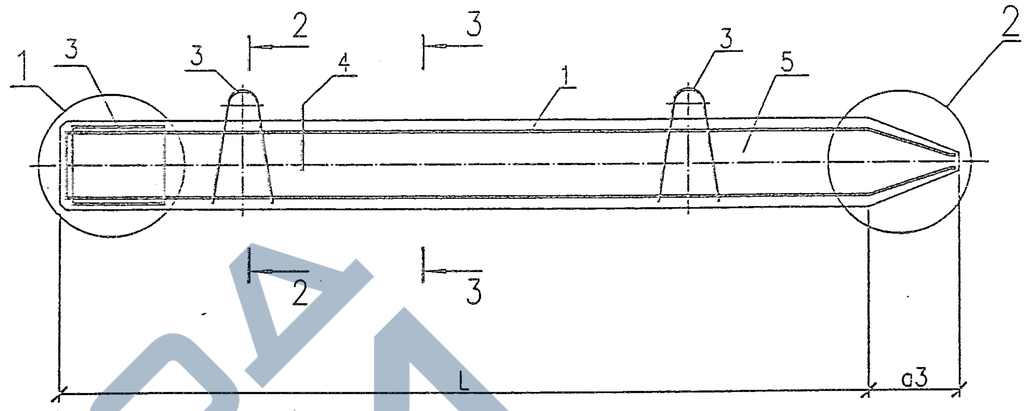

1–1
(для свай прямоугольного сечения)

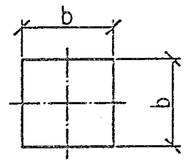

2–2
(для свай прямоугольного сечения)

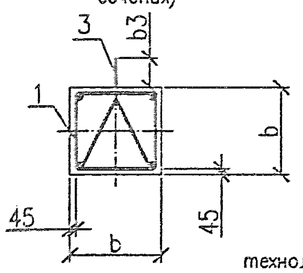

3–3
(для свай прямоугольного сечения)

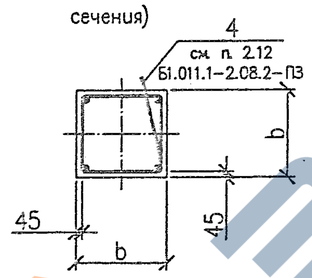

3–3
(для свай с технологическим уклоном)

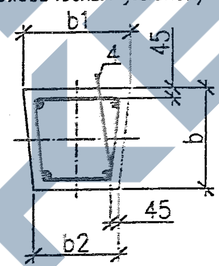

1–1
(для свай с технологическим уклоном)

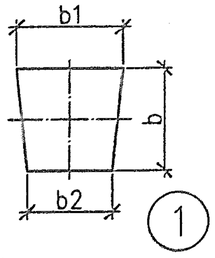

2–2
(для свай с технологическим уклоном)

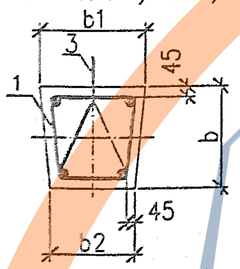

1

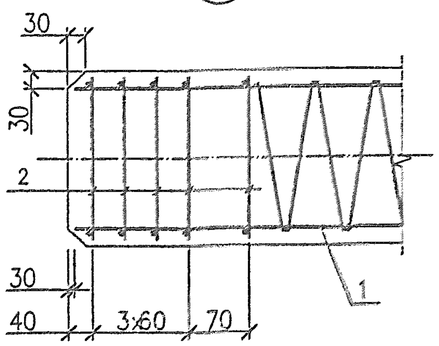

2

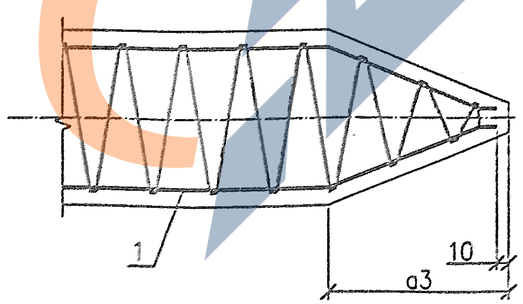

Таблица исполнений (для свай с технологическим уклоном)

Марка элемента	b1, мм	b2, мм
СП... .20–...	210	190
СП... .25–...	260	240
СП... .30–...	315	285
СП... .35–...	365	335
СП... .40–...	420	380

1. Ведомость расхода стали на сваи см. Б1.011.1–2.08.2–05.
2. Допускается в голове сваи фаску 30х30мм не выполнять.

Изм.	Кол.	Лист	№ док.	Подпись	Дата
Гл. констр.	Шипица В				
Разраб.	Кухарев				
Пров.	Курлуков				
Техн. контр.	Ярмошук				

Б1.011.1–2.08.2–01

Сваи
СП30.20–1 ... СП160.40–10а

Стадия	Масса	Масштаб
С	–	–

Лист 1 | Листов 12

РУП "Стройтехнорм"

Формат А3

Взам. инв.N | Подпись и дата | Инв.N подл.

ЗАВОД ЖБИ

https://zavodjbi.com/

Таблица исполнений

Марка элемента	L, мм	a1, мм	a2, мм	a3, мм	b, мм	b3, мм
СП30.20–...	3000	600	–	150	200	80
СП40.20–...	4000	800	–			
СП50.20–...	5000	1000	–			
СП60.20–...	6000	1200	–			
СП30.25–...	3000	600	–	250	250	
СП40.25–...	4000	800	–			
СП50.25–...	5000	1000	–			
СП60.25–...	6000	1200	–			
СП30.30–...	3000	600	–	250	300	
СП40.30–...	4000	800	–			
СП50.30–...	5000	1000	–			
СП60.30–...	6000	1200	–			
СП70.30–...	7000	1400	–			
СП80.30–...	8000	1600	2400			
СП90.30–...	9000	1800	2600			
СП100.30–...	10000	2100	2900			
СП110.30–...	11000	2300	3200			
СП120.30–...	12000	2500	3500			
СП40.35–...	4000	800	–	300	350	
СП50.35–...	5000	1000	–			
СП60.35–...	6000	1200	–			
СП70.35–...	7000	1400	–			
СП80.35–...	8000	1600	2400			
СП90.35–...	9000	1800	2600	300	350	80
СП100.35–...	10000	2100	2900			
СП110.35–...	11000	2300	3200			
СП120.35–...	12000	2500	3500			
СП130.35–...	13000	2700	3800			
СП140.35–...	14000	2900	4100			
СП150.35–...	15000	3100	4400			
СП160.35–...	16000	3300	4700			
СП40.40–...	4000	800	–	350	400	100
СП50.40–...	5000	1000	–			
СП60.40–...	6000	1200	1800			
СП70.40–...	7000	1400	2100			
СП80.40–...	8000	1600	2400			
СП90.40–...	9000	1800	2600			
СП100.40–...	10000	2100	2900			
СП110.40–...	11000	2300	3200			
СП120.40–...	12000	2500	3500			
СП130.40–...	13000	2700	3800			
СП140.40–...	14000	2900	4100			
СП150.40–...	15000	3100	4400			
СП160.40–...	16000	3300	4700			

ЗАВОД ЖБИ

Взам.инв.N

Подпись и дата

Инв.Nподл.

Изм.	Кол.	Лист	Nдок	Подп.	Дата	Б1.011.1–2.08.2–01	Лист 2

Формат А3

https://zavodjbi.com/

https://zavodjbi.com/

Марка элемента	Поз.	Наименование	Кол	Обозначение документа	Масса элемента, кг
СП30.20-1	1	Каркас КП 30.20-1	1	Б1.011.1-2.08.2-06	350
	2	Сетка С1	5	Б1.011.1-2.08.2-17	
	3	Петля П1	2	Б1.011.1-2.08.2-19	
	5	Бетон класса С16/20, м³	0.13		
СП30.20-2, СП30.20-2а	1	Каркас КП 30.20-2	1	Б1.011.1-2.08.2-06	
		Поз. 2,3,5 см. СП 30.20-1			
СП40.20-1	1	Каркас КП 40.20-1	1	Б1.011.1-2.08.2-06	450
	2	Сетка С1	5	Б1.011.1-2.08.2-17	
	3	Петля П1	2	Б1.011.1-2.08.2-19	
	5	Бетон класса С16/20, м³	0.17		
СП50.20-1	1	Каркас КП 50.20-1	1	Б1.011.1-2.08.2-06	550
	2	Сетка С1	5	Б1.011.1-2.08.2-17	
	3	Петля П1	2	Б1.011.1-2.08.2-19	
	5	Бетон класса С16/20, м³	0.21		
СП50.20-2, СП50.20-2а	1	Каркас КП 50.20-2	1	Б1.011.1-2.08.2-06	
		Поз. 2,3,5 см. СП 50.20-1			
СП50.20-3	1	Каркас КП 50.20-3	1	Б1.011.1-2.08.2-06	
		Поз. 2,3,5 см. СП 50.20-1			
СП50.20-4, СП50.20-4а	1	Каркас КП 50.20-4	1	Б1.011.1-2.08.2-06	
		Поз. 2,3,5 см. СП 50.20-1			
СП60.20-1	1	Каркас КП60.20-1	1	Б1.011.1-2.08.2-06	650
	2	Сетка С1	5	Б1.011.1-2.08.2-17	
	3	Петля П1	2	Б1.011.1-2.08.2-19	
	5	Бетон класса С16/20, м³	0.25		
СП60.20-2, СП60.20-2а	1	Каркас КП 60.20-2	1	Б1.011.1-2.08.2-06	
		Поз. 2,3,5 см. СП 60.20-1			
СП60.20-3	1	Каркас КП 60.20-3	1	Б1.011.1-2.08.2-06	
		Поз. 2,3,5 см. СП 60.20-1			

Марка элемента	Поз.	Наименование	Кол	Обозначение документа	Масса элемента, кг
СП60.20-4, СП60.20-4а	1	Каркас КП 60.20-4	1	Б1.011.1-2.08.2-06	650
		Поз. 2,3,5 см. СП 60.20-1			
СП30.25-1	1	Каркас КП 30.25-1	1	Б1.011.1-2.08.2-07	500
	2	Сетка С2	5	Б1.011.1-2.08.2-17	
	3	Петля П2	2	Б1.011.1-2.08.2-19	
	5	Бетон класса С16/20, м³	0.20		
СП30.25-2, СП30.25-2а	1	Каркас КП 30.25-2	1	Б1.011.1-2.08.2-07	
		Поз. 2,3,5 см. СП 30.25-1			
СП40.25-1	1	Каркас 40.25-1	1	Б1.011.1-2.08.2-07	650
	2	Сетка С2	5	Б1.011.1-2.08.2-17	
	3	Петля П2	2	Б1.011.1-2.08.2-19	
	5	Бетон класса С16/20, м³	0.26		
СП40.25-2, СП40.25-2а	1	Каркас КП 40.25-2	1	Б1.011.1-2.08.2-07	
		Поз. 2,3,5 см. СП 40.25-1			
СП50.25-1	1	Каркас 50.25-1	1	Б1.011.1-2.08.2-07	800
	2	Сетка С2	5	Б1.011.1-2.08.2-17	
	3	Петля П2	2	Б1.011.1-2.08.2-19	
	5	Бетон класса С16/20, м³	0.32		
СП50.25-2, СП50.25-2а	1	Каркас КП 50.25-2	1	Б1.011.1-2.08.2-07	
		Поз. 2,3,5 см. СП 50.25-1			
СП50.25-3	1	Каркас КП 50.25-3	1	Б1.011.1-2.08.2-07	
		Поз. 2,3,5 см. СП 50.25-1			
СП50.25-4, СП50.25-4а	1	Каркас КП 50.25-4	1	Б1.011.1-2.08.2-07	
		Поз. 2,3,5 см. СП 50.25-1			

Взам. инв.N | Подпись и дата | Инв.Nподл.

Изм.	Кол.	Лист	N док.	Подп.	Дата	Б1.011.1-2.08.2-01	Лист 3

Формат А3

https://zavodjbi.com/

https://zavodjbi.com/

Марка элемента	Поз.	Наименование	Кол	Обозначение документа	Масса элемента, кг
СП60.25-1	1	Каркас КП 60.25-1	1	Б1.011.1-2.08.2-07	950
	2	Сетка С2	5	Б1.011.1-2.08.2-17	
	3	Петля П2	2	Б1.011.1-2.08.2-19	
	5	Бетон класса С16/20, м³	0.38		
СП60.25-2, СП60.25-2а	1	Каркас КП 60.25-2	1	Б1.011.1-2.08.2-07	
		Поз. 2,3,5 см. СП 60.25-1			
СП60.25-3	1	Каркас КП 60.25-3	1	Б1.011.1-2.08.2-07	
		Поз. 2,3,5 см. СП 60.25-1			
СП60.25-4, СП60.25-4а	1	Каркас КП 60.25-4	1	Б1.011.1-2.08.2-07	
		Поз. 2,3,5 см. СП 60.25-1			
СП30.30-1	1	Каркас КП 30.30-1	1	Б1.011.1-2.08.2-08	700
	2	Сетка С3	5	Б1.011.1-2.08.2-17	
	3	Петля П3	2	Б1.011.1-2.08.2-19	
	5	Бетон класса С16/20, м³	0.28		
СП30.30-2, СП30.30-2а	1	Каркас КП 30.30-2	1	Б1.011.1-2.08.2-08	
		Поз. 2,3,5 см. СП 30.30-1			
СП40.30-1	1	Каркас КП 40.30-1	1	Б1.011.1-2.08.2-08	950
	2	Сетка С3	5	Б1.011.1-2.08.2-17	
	3	Петля П3	2	Б1.011.1-2.08.2-19	
	5	Бетон класса С16/20, м³	0.37		
СП40.30-2, СП40.30-2а	1	Каркас КП 40.30-2	1	Б1.011.1-2.08.2-08	
		Поз. 2,3,5 см. СП 40.30-1			
СП50.30-3	1	Каркас КП 50.30-3	1	Б1.011.1-2.08.2-08	1150
	2	Сетка С3	5	Б1.011.1-2.08.2-17	
	3	Петля П3	2	Б1.011.1-2.08.2-19	
	5	Бетон класса С16/20, м³	0.46		
СП50.30-4, СП50.30-4а	1	Каркас УП 50.30-4	1	Б1.011.1-2.08.2-08	
		Поз. 2,3,5 см. СП 50.30-3			

Марка элемента	Поз.	Наименование	Кол	Обозначение документа	Масса элемента, кг
СП60.30-3	1	Каркас КП 60.30-3	1	Б1.011.1-2.08.2-08	1400
	2	Сетка С3	5	Б1.011.1-2.08.2-17	
	3	Петля П3	2	Б1.011.1-2.08.2-19	
	5	Бетон класса С16/20, м³	0.55		
СП60.30-4, СП60.30-4а	1	Каркас КП 60.30-4	1	Б1.011.1-2.08.2-08	
		Поз. 2,3,5 см. СП 60.30-3			
СП60.30-5, СП60.30-5а	1	Каркас КП 60.30-5	1	Б1.011.1-2.08.2-08	
		Поз. 2,3,5 см. СП 60.30-3			
СП70.30-3	1	Каркас КП 70.30-3	1	Б1.011.1-2.08.2-08	1600
	2	Сетка С3	5	Б1.011.1-2.08.2-17	
	3	Петля П4	2	Б1.011.1-2.08.2-19	
	5	Бетон класса С16/20, м³	0.64		
СП70.30-4, СП70.30-4а	1	Каркас КП 70.30-4	1	Б1.011.1-2.08.2-08	
		Поз.2,3,5 см. СП70.30-3			
СП70.30-5, СП70.30-5а	1	Каркас КП 70.30-5	1	Б1.011.1-2.08.2-08	
		Поз.2,3,5 см. СП70.30-3			
СП70.30-6, СП70.30-6а	1	Каркас КП 70.30-6	1	Б1.011.1-2.08.2-08	
		Поз.2,3,5 см. СП70.30-3			
СП80.30-3	1	Каркас КП 80.30-3	1	Б1.011.1-2.08.2-08	1850
	2	Сетка С3	5	Б1.011.1-2.08.2-17	
	3	Петля П4	2	Б1.011.1-2.08.2-19	
	4	ø10 S240, l=250; 0.15кг		Без чертежа	
	5	Бетон класса С16/20, м³	0.73		

Взам.инв.N | Подпись и дата | Инв.Nподл.

Изм.	Кол.	Лист	№док.	Подп.	Дата

Б1.011.1-2.08.2-01

Лист 4

Формат А3

https://zavodjbi.com/

https://zavodjbi.com/

Марка элемента	Поз.	Наименование	Кол	Обозначение документа	Масса элемента, кг
СП80.30-4, СП80.30-4а	1	Каркас КП 80.30-4	1	Б1.011.1-2.08.2-08	1850
	2	Сетка С3	5	Б1.011.1-2.08.2-17	
	3	Петля П4	2	Б1.011.1-2.08.2-19	
	4	ø10 S240, l=250; 0.15кг		Без чертежа	
	5	Бетон класса С16/20, м³	0.73		
СП80.30-5, СП80.30-5а	1	Каркас КП 80.30-5	1	Б1.011.1-2.08.2-08	
		Поз.2...5 см. СП80.30-4			
СП80.30-6, СП80.30-6а	1	Каркас КП 80.30-6	1	Б1.011.1-2.08.2-08	
		Поз.2...5 см. СП80.30-4			
СП80.30-7, СП80.30-7а	1	Каркас КП 80.30-7	1	Б1.011.1-2.08.2-08	
		Поз.2...5 см. СП80.30-4			
СП80.30-8, СП80.30-8а	1	Каркас КП 80.30-8	1	Б1.011.1-2.08.2-08	
		Поз.2...4 см. СП80.30-4			
	5	Бетон класса С20/25, м³	0.73		
СП90.30-4, СП90.30-4а	1	Каркас КП 90.30-4	1	Б1.011.1-2.08.2-08	2050
	2	Сетка С3	5	Б1.011.1-2.08.2-17	
	3	Петля П4	2	Б1.011.1-2.08.2-19	
	4	ø10 S240, l=250; 0.15кг		Без чертежа	
	5	Бетон класса С16/20, м³	0.82		
СП90.30-5, СП90.30-5а	1	Каркас КП 90.30-5	1	Б1.011.1-2.08.2-08	
		Поз.2...5 см. СП90.30-4			
СП90.30-6, СП90.30-6а	1	Каркас КП 90.30-6	1	Б1.011.1-2.08.2-08	
		Поз.2...5 см. СП90.30-4			
СП90.30-7, СП90.30-7а	1	Каркас КП 90.30-7	1	Б1.011.1-2.08.2-08	
		Поз.2...5 см. СП90.30-4			
СП90.30-8, СП90.30-8а	1	Каркас КП 90.30-8	1	Б1.011.1-2.08.2-08	
		Поз.2...4 см. СП90.30-4			
	5	Бетон класса С20/25, м³	0.82		

Марка элемента	Поз.	Наименование	Кол	Обозначение документа	Масса элемента, кг
СП100.30-4, СП100.30-4а	1	Каркас КП 100.30-4	1	Б1.011.1-2.08.2-08	2300
	2	Сетка С3	5	Б1.011.1-2.08.2-17	
	3	Петля П5	2	Б1.011.1-2.08.2-19	
	4	ø10 S240, l=250; 0.15кг		Без чертежа	
	5	Бетон класса С16/20, м³	0.91		
СП100.30-5, СП100.30-5а	1	Каркас КП 100.30-5	1	Б1.011.1-2.08.2-08	
		Поз.2...5 см. СП100.30-4			
СП100.30-6, СП100.30-6а	1	Каркас КП 100.30-6	1	Б1.011.1-2.08.2-08	
		Поз.2...5 см. СП100.30-4			
СП100.30-7, СП100.30-7а	1	Каркас КП 100.30-7	1	Б1.011.1-2.08.2-08	
		Поз.2...5 см. СП100.30-4			
СП100.30-8, СП100.30-8а	1	Каркас КП 100.30-8	1	Б1.011.1-2.08.2-08	
		Поз.2...4 см. СП100.30-4			
	5	Бетон класса С20/25, м³	0.91		
СП100.30-9, СП100.30-9а	1	Каркас КП 100.30-9	1	Б1.011.1-2.08.2-08	
		Поз.2...4 см. СП100.30-4			
	5	Бетон класса С20/25, м³	0.91		
СП100.30-10, СП100.30-10а	1	Каркас КП 100.30-10	1	Б1.011.1-2.08.2-08	
		Поз.2...4 см. СП100.30-4			
	5	Бетон класса С20/25, м³	0.91		
СП110.30-5, СП110.30-5а	1	Каркас КП 110.30-5	1	Б1.011.1-2.08.2-08	2500
	2	Сетка С3	5	Б1.011.1-2.08.2-17	
	3	Петля П5	2	Б1.011.1-2.08.2-19	
	4	ø10 S240, l=250; 0.15кг		Без чертежа	
	5	Бетон класса С16/20, м³	1.0		
СП110.30-6, СП110.30-6а	1	Каркас КП 110.30-6	1	Б1.011.1-2.08.2-08	
		Поз.2...5 см. СП110.30-5			
СП110.30-7, СП110.30-7а	1	Каркас КП 110.30-7	1	Б1.011.1-2.08.2-08	
		Поз.2...5 см. СП110.30-5			

Взам.инв.N | Подпись и дата | Инв.Nподл.

Изм.	Кол.	Лист	Nдок	Подп.	Дата	Б1.011.1-2.08.2-01	Лист 5

Формат А3

ЗАВОД ЖБИ

https://zavodjbi.com/

https://zavodjbi.com/

Марка элемента	Поз.	Наименование	Кол	Обозначение документа	Масса элемента, кг
СП110.30-8, СП110.30-8а	1	Каркас КП 110.30-8	1	Б1.011.1-2.08.2-08	2500
	2	Сетка С3	5	Б1.011.1-2.08.2-17	
	3	Петля П5	2	Б1.011.1-2.08.2-19	
	4	ø10 S240, l=250; 0.15кг		Без чертежа	
	5	Бетон класса С20/25, м³	1.0		
СП110.30-9, СП110.30-9а	1	Каркас КП 110.30-9	1	Б1.011.1-2.08.2-08	
		Поз.2...5 см. СП110.30-8			
СП110.30-10, СП110.30-10а	1	Каркас КП 110.30-10	1	Б1.011.1-2.08.2-08	
		Поз.2...5 см. СП110.30-8			
СП120.30-5, СП120.30-5а	1	Каркас КП 120.30-5	1	Б1.011.1-2.08.2-08	2750
	2	Сетка С3	5	Б1.011.1-2.08.2-17	
	3	Петля П5	2	Б1.011.1-2.08.2-19	
	4	ø10 S240, l=250; 0.15кг		Без чертежа	
	5	Бетон класса С20/25, м³	1.09		
СП120.30-6, СП120.30-6а	1	Каркас КП 120.30-6	1	Б1.011.1-2.08.2-08	
		Поз.2...5 см. СП120.30-5			
СП120.30-7, СП120.30-7а	1	Каркас КП 120.30-7	1	Б1.011.1-2.08.2-08	
		Поз.2...5 см. СП120.30-5			
СП120.30-8, СП120.30-8а	1	Каркас КП 120.30-8	1	Б1.011.1-2.08.2-08	
	2	Сетка С3	5	Б1.011.1-2.08.2-17	
	3	Петля П5	2	Б1.011.1-2.08.2-19	
	4	ø10 S240, l=250; 0.15кг		Без чертежа	
	5	Бетон класса С20/25, м³	1.09		
СП120.30-9, СП120.30-9а	1	Каркас КП 120.30-9	1	Б1.011.1-2.08.2-08	
		Поз.2...5 см. СП120.30-8			
СП120.30-10, СП120.30-10а	1	Каркас КП 120.30-10	1	Б1.011.1-2.08.2-08	
		Поз.2...5 см. СП120.30-8			

Марка элемента	Поз.	Наименование	Кол	Обозначение документа	Масса элемента, кг
СП40.35-3	1	Каркас КП 40.35-3	1	Б1.011.1-2.08.2-09	1300
	2	Сетка С4	5	Б1.011.1-2.08.2-17	
	3	Петля П6	2	Б1.011.1-2.08.2-19	
	5	Бетон класса С16/20, м³	0.52		
СП40.35-4, СП40.35-4а	1	Каркас КП 40.35-4	1	Б1.011.1-2.08.2-09	
		Поз. 2,3,5 см. СП40.35-3			
СП50.35-3	1	Каркас КП 50.35-3	1	Б1.011.1-2.08.2-09	1600
	2	Сетка С4	5	Б1.011.1-2.08.2-17	
	3	Петля П6	2	Б1.011.1-2.08.2-19	
	5	Бетон класса С16/20, м³	0.64		
СП50.35-4, СП50.35-4а	1	Каркас КП 50.35-4	1	Б1.011.1-2.08.2-09	
		Поз. 2,3,5 см. СП50.35-3			
СП60.35-3	1	Каркас КП 60.35-3	1	Б1.011.1-2.08.2-09	1900
	2	Сетка С4	5	Б1.011.1-2.08.2-17	
	3	Петля П6	2	Б1.011.1-2.08.2-19	
	5	Бетон класса С16/20, м³	0.76		
СП60.35-4, СП60.35-4а	1	Каркас КП 60.35-4	1	Б1.011.1-2.08.2-09	
		Поз. 2,3,5 см. СП60.35-3			
СП70.35-3	1	Каркас КП 70.35-3	1	Б1.011.1-2.08.2-09	2200
	2	Сетка С4	5	Б1.011.1-2.08.2-17	
	3	Петля П6	2	Б1.011.1-2.08.2-19	
	5	Бетон класса С16/20, м³	0.88		
СП70.35-4, СП70.35-4а	1	Каркас КП 70.35-4	1	Б1.011.1-2.08.2-09	
		Поз. 2,3,5 см. СП70.35-3			
СП70.35-5, СП70.35-5а	1	Каркас КП 70.35-5	1	Б1.011.1-2.08.2-09	
		Поз. 2,3,5 см. СП70.35-3			
СП70.35-6, СП70.35-6а	1	Каркас КП 70.35-6	1	Б1.011.1-2.08.2-09	
		Поз. 2,3,5 см. СП70.35-3			

Взам.инв.N

Подпись и дата

Инв.Nподл.

Изм.	Кол.	Лист	Nдок.	Подп.	Дата

Б1.011.1-2.08.2-01

Лист 6

Формат А3

https://zavodjbi.com/

https://zavodjbi.com/

Марка элемента	Поз.	Наименование	Кол	Обозначение документа	Масса элемента, кг
СП70.35-7, СП70.35-7а	1	Каркас КП 70.35-7	1	Б1.011.1-2.08.2-09	2200
	2	Сетка С4	5	Б1.011.1-2.08.2-17	
	3	Петля П6	2	Б1.011.1-2.08.2-19	
	5	Бетон класса С20/25, м³	0.88		
СП80.35-4, СП80.35-4а	1	Каркас КП 80.35-4	1	Б1.011.1-2.08.2-09	2500
	2	Сетка С4	5	Б1.011.1-2.08.2-17	
	3	Петля П7	2	Б1.011.1-2.08.2-19	
	4	ø10 S240, l=250; 0.15кг	1	Без чертежа	
	5	Бетон класса С16/20, м³	1.0		
СП80.35-5, СП80.35-5а	1	Каркас КП 80.35-5	1	Б1.011.1-2.08.2-09	
		Поз. 2...5 см. СП80.35-4			
СП80.35-6, СП80.35-6а	1	Каркас КП 80.35-6	1	Б1.011.1-2.08.2-09	
	2	Сетка С4	5	Б1.011.1-2.08.2-17	
	3	Петля П7	2	Б1.011.1-2.08.2-19	
	4	ø10 S240, l=250; 0.15кг	1	Без чертежа	
	5	Бетон класса С20/25, м³	1.0		
СП80.35-7, СП80.35-7а	1	Каркас КП 80.35-7	1	Б1.011.1-2.08.2-09	
		Поз. 2...5 см. СП80.35-6			
СП80.35-8, СП80.35-8а	1	Каркас КП 80.35-8	1	Б1.011.1-2.08.2-09	
		Поз. 2...5 см. СП80.35-6			
СП90.35-4, СП90.35-4а	1	Каркас КП 90.35-4	1	Б1.011.1-2.08.2-09	2800
	2	Сетка С4	5	Б1.011.1-2.08.2-17	
	3	Петля П7	2	Б1.011.1-2.08.2-19	
	4	ø10 S240, l=250; 0.15кг	1	Без чертежа	
	5	Бетон класса С16/20, м³	1.12		
СП90.35-5, СП90.35-5а	1	Каркас КП 90.35-5	1	Б1.011.1-2.08.2-09	
		Поз. 2...5 см. СП90.35-4			

Марка элемента	Поз.	Наименование	Кол	Обозначение документа	Масса элемента, кг
СП90.35-6, СП90.35-6а	1	Каркас КП 90.35-6	1	Б1.011.1-2.08.2-09	2800
	2	Сетка С4	5	Б1.011.1-2.08.2-17	
	3	Петля П7	2	Б1.011.1-2.08.2-19	
	4	ø10 S240, l=250; 0.15кг	1	Без чертежа	
	5	Бетон класса С20/25, м³	1.12		
СП90.35-7, СП90.35-7а	1	Каркас КП 90.35-7	1	Б1.011.1-2.08.2-09	
		Поз. 2...5 см. СП90.35-6			
СП90.35-8, СП90.35-8а	1	Каркас КП 90.35-8	1	Б1.011.1-2.08.2-09	
		Поз. 2...5 см. СП90.35-6			
СП90.35-9, СП90.35-9а	1	Каркас КП 90.35-9	1	Б1.011.1-2.08.2-09	
		Поз. 2...5 см. СП90.35-6			
СП100.35-4, СП100.35-4а	1	Каркас КП 100.35-4	1	Б1.011.1-2.08.2-09	3100
	2	Сетка С4	5	Б1.011.1-2.08.2-17	
	3	Петля П8	2	Б1.011.1-2.08.2-19	
	4	ø10 S240, l=250; 0.15кг	1	Без чертежа	
	5	Бетон класса С20/25, м³	1.24		
СП100.35-5, СП100.35-5а	1	Каркас КП 100.35-5	1	Б1.011.1-2.08.2-09	
		Поз. 2...5 см. СП100.35-4			
СП100.35-6, СП100.35-6а	1	Каркас КП 100.35-6	1	Б1.011.1-2.08.2-09	
		Поз. 2...5 см. СП100.35-4			
СП100.35-7, СП100.35-7а	1	Каркас КП 100.35-7	1	Б1.011.1-2.08.2-09	
		Поз. 2...5 см. СП100.35-4			
СП100.35-8, СП100.35-8а	1	Каркас КП 100.35-8	1	Б1.011.1-2.08.2-09	
		Поз. 2...5 см. СП100.35-4			
СП100.35-9, СП100.35-9а	1	Каркас КП 100.35-9	1	Б1.011.1-2.08.2-09	
		Поз. 2...5 см. СП100.35-4			
СП100.35-10, СП100.35-10а	1	Каркас КП 100.35-10	1	Б1.011.1-2.08.2-09	
		Поз. 2...5 см. СП100.35-4			

Взам. инв.N | Подпись и дата | Инв.Nподл.

Изм.	Кол.	Лист	Nдок	Подп.	Дата	Б1.011.1-2.08.2-01	Лист 7

Формат А3

https://zavodjbi.com/

https://zavodjbi.com/

Марка элемента	Поз.	Наименование	Кол	Обозначение документа	Масса элемента, кг
СП110.35-5, СП110.35-5а	1	Каркас КП 110.35-5	1	Б1.011.1-2.08.2-09	3450
	2	Сетка С4	5	Б1.011.1-2.08.2-17	
	3	Петля П8	2	Б1.011.1-2.08.2-19	
	4	ø10 S240, l=250; 0.15кг	1	Без чертежа	
	5	Бетон класса С20/25, м³	1.37		
СП110.35-6, СП110.35-6а	1	Каркас КП 110.35-6	1	Б1.011.1-2.08.2-09	
		Поз. 2...5 см. СП110.35-5			
СП110.35-7, СП110.35-7а	1	Каркас КП 110.35-7	1	Б1.011.1-2.08.2-09	
		Поз. 2...5 см. СП110.35-5			
СП110.35-8, СП110.35-8а	1	Каркас КП 110.35-8	1	Б1.011.1-2.08.2-09	
		Поз. 2...5 см. СП110.35-5			
СП110.35-9, СП110.35-9а	1	Каркас КП 110.35-9	1	Б1.011.1-2.08.2-09	
		Поз. 2...5 см. СП110.35-5			
СП110.35-10, СП110.35-10а	1	Каркас КП 110.35-10	1	Б1.011.1-2.08.2-09	
		Поз. 2...5 см. СП110.35-5			
СП120.35-5, СП120.35-5а	1	Каркас КП 120.35-5	1	Б1.011.1-2.08.2-09	3750
	2	Сетка С4	5	Б1.011.1-2.08.2-17	
	3	Петля П8	2	Б1.011.1-2.08.2-19	
	4	ø10 S240, l=250; 0.15кг	1	Без чертежа	
	5	Бетон класса С20/25, м³	1.49		
СП120.35-6, СП120.35-6а	1	Каркас КП 120.35-6	1	Б1.011.1-2.08.2-09	
		Поз. 2...5 см. СП120.35-5			
СП120.35-7, СП120.35-7а	1	Каркас КП 120.35-7	1	Б1.011.1-2.08.2-09	
		Поз. 2...5 см. СП120.35-5			
СП120.35-8, СП120.35-8а	1	Каркас КП 120.35-8	1	Б1.011.1-2.08.2-09	
		Поз. 2...5 см. СП120.35-5			
СП120.35-9, СП120.35-9а	1	Каркас КП 120.35-9	1	Б1.011.1-2.08.2-09	
		Поз. 2...5 см. СП120.35-5			
СП120.35-10, СП120.35-10а	1	Каркас КП 120.35-10	1	Б1.011.1-2.08.2-09	
		Поз. 2...5 см. СП120.35-5			

Марка элемента	Поз.	Наименование	Кол	Обозначение документа	Масса элемента, кг
СП130.35-5, СП130.35-5а	1	Каркас КП 130.35-5	1	Б1.011.1-2.08.2-09	4050
	2	Сетка С4	5	Б1.011.1-2.08.2-17	
	3	Петля П9	2	Б1.011.1-2.08.2-19	
	4	ø10 S240, l=250; 0.15кг	1	Без чертежа	
	5	Бетон класса С20/25, м³	1.61		
СП130.35-6, СП130.35-6а	1	Каркас КП 130.35-6	1	Б1.011.1-2.08.2-09	
		Поз. 2...5 см. СП130.35-5			
СП130.35-7, СП130.35-7а	1	Каркас КП 130.35-7	1	Б1.011.1-2.08.2-09	
		Поз. 2...5 см. СП130.35-5			
СП130.35-8, СП130.35-8а	1	Каркас КП 130.35-8	1	Б1.011.1-2.08.2-09	
		Поз. 2...5 см. СП130.35-5			
СП130.35-9, СП130.35-9а	1	Каркас КП 130.35-9	1	Б1.011.1-2.08.2-09	
		Поз. 2...5 см. СП130.35-5			
СП130.35-10, СП130.35-10а	1	Каркас КП 130.35-10	1	Б1.011.1-2.08.2-09	
		Поз. 2...5 см. СП130.35-5			
СП140.35-6, СП140.35-6а	1	Каркас КП 140.35-6	1	Б1.011.1-2.08.2-09	4350
	2	Сетка С4	5	Б1.011.1-2.08.2-17	
	3	Петля П9	2	Б1.011.1-2.08.2-19	
	4	ø10 S240, l=250; 0.15кг	1	Без чертежа	
	5	Бетон класса С20/25, м³	1.73		
СП140.35-7, СП140.35-7а	1	Каркас КП 140.35-7	1	Б1.011.1-2.08.2-09	
		Поз. 2...5 см. СП140.35-6			
СП140.35-8, СП140.35-8а	1	Каркас КП 140.35-8	1	Б1.011.1-2.08.2-09	
		Поз. 2...5 см. СП140.35-6			
СП140.35-9, СП140.35-9а	1	Каркас КП 140.35-9	1	Б1.011.1-2.08.2-09	
		Поз. 2...5 см. СП140.35-6			
СП140.35-10, СП140.35-10а	1	Каркас КП 140.35-10	1	Б1.011.1-2.08.2-09	
		Поз. 2...5 см. СП140.35-6			

Взам.инв.N | Подпись и дата | Инв.Nподл.

Изм.	Кол.	Лист	Nдок.	Подп.	Дата

Б1.011.1-2.08.2-01

Лист 8

Формат А3

https://zavodjbi.com/

https://zavodjbi.com/

Марка элемента	Поз.	Наименование	Кол	Обозначение документа	Масса элемента, кг
СП150.35–7, СП150.35–7а	1	Каркас КП 150.35–7	1	Б1.011.1–2.08.2–09	4650
	2	Сетка С4	5	Б1.011.1–2.08.2–17	
	3	Петля П9	2	Б1.011.1–2.08.2–19	
	4	ø10 S240, l=250; 0.15кг	1	Без чертежа	
	5	Бетон класса С20/25, м³	1.86		
СП150.35–8, СП150.35–8а	1	Каркас КП 150.35–8	1	Б1.011.1–2.08.2–09	
		Поз. 2...5 см. СП150.35–7			
СП150.35–9, СП150.35–9а	1	Каркас КП 150.35–9	1	Б1.011.1–2.08.2–09	
		Поз. 2...5 см. СП150.35–7			
СП150.35–10, СП150.35–10а	1	Каркас КП 150.35–10	1	Б1.011.1–2.08.2–09	
		Поз. 2...5 см. СП150.35–7			
СП160.35–7, СП160.35–7а	1	Каркас КП 160.35–7	1	Б1.011.1–2.08.2–09	4950
	2	Сетка С4	5	Б1.011.1–2.08.2–17	
	3	Петля П9	2	Б1.011.1–2.08.2–19	
	4	ø10 S240, l=250; 0.15кг	1	Без чертежа	
	5	Бетон класса С25/30, м³	1.98		
СП160.35–8, СП160.35–8а	1	Каркас КП 160.35–8	1	Б1.011.1–2.08.2–09	
		Поз. 2...5 см. СП160.35–7			
СП160.35–9, СП160.35–9а	1	Каркас КП 160.35–9	1	Б1.011.1–2.08.2–09	
		Поз. 2...5 см. СП160.35–7			
СП160.35–10, СП160.35–10а	1	Каркас КП 160.35–10	1	Б1.011.1–2.08.2–09	
		Поз. 2...5 см. СП160.35–7			
СП40.40–5, СП40.40–5а	1	Каркас КП 40.40–5	1	Б1.011.1–2.08.2–10	1650
	2	Сетка С5	5	Б1.011.1–2.08.2–17	
	3	Петля П10	2	Б1.011.1–2.08.2–19	
	5	Бетон класса С16/20, м³	0.66		

Марка элемента	Поз.	Наименование	Кол	Обозначение документа	Масса элемента, кг
СП50.40–5, СП50.40–5а	1	Каркас КП 50.40–5	1	Б1.011.1–2.08.2–10	2050
	2	Сетка С5	5	Б1.011.1–2.08.2–17	
	3	Петля П10	2	Б1.011.1–2.08.2–19	
	5	Бетон класса С16/20, м³	0.82		
СП60.40–5, СП60.40–5а	1	Каркас КП 60.40–5	1	Б1.011.1–2.08.2–10	2450
	2	Сетка С5	5	Б1.011.1–2.08.2–17	
	3	Петля П11	2	Б1.011.1–2.08.2–19	
	4	ø10 S240, l=250; 0.15кг	1	Без чертежа	
	5	Бетон класса С16/20, м³	0.98		
СП70.40–5, СП70.40–5а	1	Каркас КП 70.40–5	1	Б1.011.1–2.08.2–10	2850
	2	Сетка С5	5	Б1.011.1–2.08.2–17	
	3	Петля П11	2	Б1.011.1–2.08.2–19	
	4	ø10 S240, l=250; 0.15кг	1	Без чертежа	
	5	Бетон класса С20/25, м³	1.14		
СП70.40–6, СП70.40–6а	1	Каркас КП 70.40–6	1	Б1.011.1–2.08.2–10	
		Поз. 2...5 см. СП70.40–5			
СП70.40–7, СП70.40–7а	1	Каркас КП 70.40–7	1	Б1.011.1–2.08.2–10	
		Поз. 2...5 см. СП70.40–5			
СП70.40–8. СП70.40–8а	1	Каркас КП 70.40–8	1	Б1.011.1–2.08.2–10	
		Поз. 2...5 см. СП70.40–5			
СП70.40–9, СП70.40–9а	1	Каркас КП 70.40–9	1	Б1.011.1–2.08.2–10	
		Поз. 2...5 см. СП70.40–5			
СП 80.40–5, СП 80.40–5а	1	Каркас КП 80.40–5	1	Б1.011.1–2.08.2–10	3250
	2	Сетка С5	5	Б1.011.1–2.08.2–17	
	3	Петля П12	2	Б1.011.1–2.08.2–19	
	4	ø10 S240, l=250; 0.15кг	1	Без чертежа	
	5	Бетон класса С20/25, м³	1.30		

Взам. инв.N

Подпись и дата

Инв.N подл.

Изм.	Кол.	Лист	N док.	Подп.	Дата

Б1.011.1–2.08.2–01

Лист 9

Формат А3

https://zavodjbi.com/

https://zavodjbi.com/

Марка элемента	Поз	Наименование	Кол	Обозначение документа	Масса элемента, кг
СП 80.40–6, СП 80.40–6а	1	Каркас КП 80.40–6	1	Б1.011.1–2.08.2–10	3250
	2	Сетка С5	5	Б1.011.1–2.08.2–17	
	3	Петля П12	2	Б1.011.1–2.08.2–19	
	4	ø10 S240, l=250; 0.15кг	1	Без чертежа	
	5	Бетон класса С20/25, м³	1.30		
СП 80.40–7, СП 80.40–7а	1	Каркас КП 80.40–7	1	Б1.011.1–2.08.2–10	
		Поз. 2..5 см. СП80.40–6			
СП 80.40–8, СП 80.40–8а	1	Каркас КП 80.40–8	1	Б1.011.1–2.08.2–10	
		Поз. 2..5 см. СП80.40–6			
СП 80.40–9, СП 80.40–9а	1	Каркас КП 80.40–9	1	Б1.011.1–2.08.2–10	
		Поз. 2..5 см. СП80.40–6			
СП 80.40–10, СП 80.40–10а	1	Каркас КП 80.40–10	1	Б1.011.1–2.08.2–10	
		Поз. 2..5 см. СП80.40–6			
СП 90.40–5, СП 90.40–5	1	Каркас КП 90.40–5	1	Б1.011.1–2.08.2–10	3650
	2	Сетка С5	5	Б1.011.1–2.08.2–17	
	3	Петля П12	2	Б1.011.1–2.08.2–19	
	4	ø10 S240, l=250; 0.15кг	1	Без чертежа	
	5	Бетон класса С20/25, м³	1.46		
СП 90.40–6, СП 90.40–6	1	Каркас КП 90.40–6	1	Б1.011.1–2.08.2–10	
		Поз. 2...5 см. СП90.40–5			
СП 90.40–7, СП 90.40–7а	1	Каркас КП 90.40–7	1	Б1.011.1–2.08.2–10	
		Поз. 2...5 см. СП90.40–5			
СП 90.40–8, СП 90.40–8а	1	Каркас КП 90.40–8	1	Б1.011.1–2.08.2–10	
		Поз. 2...5 см. СП90.40–5			
СП 90.40–9, СП 90.40–9а	1	Каркас КП 90.40–9	1	Б1.011.1–2.08.2–10	
		Поз. 2...5 см. СП90.40–5			
СП 90.40–10, СП 90.40–10а	1	Каркас КП 90.40–10	1	Б1.011.1–2.08.2–10	
		Поз. 2...5 см. СП90.40–5			

Марка элемента	Поз	Наименование	Кол	Обозначение документа	Масса элемента, кг
СП 100.40–5, СП 100.40–5а	1	Каркас КП 100.40–5	1	Б1.011.1–2.08.2–10	4050
	2	Сетка С5	5	Б1.011.1–2.08.2–17	
	3	Петля П13	2	Б1.011.1–2.08.2–19	
	4	ø10 S240, l=250; 0.15кг	1	Без чертежа	
	5	Бетон класса С20/25, м³	1.62		
СП 100.40–6, СП 100.40–6а	1	Каркас КП 100.40–6	1	Б1.011.1–2.08.2–10	
		Поз. 2...5 см СП100.40–5			
СП 100.40–7, СП 100.40–7а	1	Каркас КП 100.40–7	1	Б1.011.1–2.08.2–10	
		Поз. 2...5 см СП100.40–5			
СП 100.40–8, СП 100.40–8а	1	Каркас КП 100.40–8	1	Б1.011.1–2.08.2–10	
		Поз. 2...5 см СП100.40–5			
СП 100.40–9, СП 100.40–9а	1	Каркас КП 100.40–9	1	Б1.011.1–2.08.2–10	
		Поз. 2...5 см СП100.40–5			
СП 100.40–10, СП 100.40–10а	1	Каркас КП 100.40–10	1	Б1.011.1–2.08.2–10	
		Поз. 2...5 см СП100.40–5			
СП 110.40–5, СП 110.40–5а	1	Каркас КП 110.40–5	1	Б1.011.1–2.08.2–10	4450
	2	Сетка С5	5	Б1.011.1–2.08.2–17	
	3	Петля П13	2	Б1.011.1–2.08.2–19	
	4	ø10 S240, l=250; 0,15кг	1	Без чертежа	
	5	Бетон класса С20/25, м³	1.78		
СП 110.40–6, СП 110.40–6а	1	Каркас КП 110.40–6	1	Б1.011.1–2.08.2–10	
		Поз. 2...5 см. СП110.40–5			
СП110.40–7, СП110.40–7а	1	Каркас КП 110.40–7	1	Б1.011.1–2.08.2–10	
		Поз. 2...5 см. СП110.40–5			

Взам.инв.N

Подпись и дата

Инв.Nподл.

Изм.	Кол.	Лист	N док.	Подп.	Дата

Б1.011.1–2.08.2–01

Лист 10

Формат А3

https://zavodjbi.com/

Марка элемента	Поз.	Наименование	Кол	Обозначение документа	Масса элемента, кг
СП110.40–8, СП110.40–8а	1	Каркас КП 110.40–8	1	Б1.011.1–2.08.2–10	4450
	2	Сетка С5	5	Б1.011.1–2.08.2–17	
	3	Петля П13	2	Б1.011.1–2.08.2–19	
	4	ø10 S240, l=250; 0,15кг	1	Без чертежа	
	5	Бетон класса С20/25, м³	1.78		
СП110.40–9, СП110.40–9а	1	Каркас КП 110.40–9	1	Б1.011.1–2.08.2–10	
		Поз. 2...5 см. СП110.40–8			
СП110.40–10, СП110.40–10а	1	Каркас КП 110.40–10	1	Б1.011.1–2.08.2–10	
		Поз. 2...5 см. СП110.40–8			
СП120.40–5, СП120.40–5а	1	Каркас КП 120.40–5	1	Б1.011.1–2.08.2–10	4850
	2	Сетка С5	5	Б1.011.1–2.08.2–17	
	3	Петля П13	2	Б1.011.1–2.08.2–19	
	4	ø10 S240, l=250; 0,15кг	1	Без чертежа	
	5	Бетон класса С20/25, м³	1.94		
СП120.40–6, СП120.40–6а	1	Каркас КП 120.40–6	1	Б1.011.1–2.08.2–10	
		Поз. 2...5 см. СП120.40–5			
СП120.40–7, СП120.40–7а	1	Каркас КП 120.40–7	1	Б1.011.1–2.08.2–10	
		Поз. 2...5 см. СП120.40–5			
СП120.40–8, СП120.40–8а	1	Каркас КП 120.40–8	1	Б1.011.1–2.08.2–10	
		Поз. 2...5 см. СП120.40–5			
СП120.40–9, СП120.40–9а	1	Каркас КП 120.40–9	1	Б1.011.1–2.08.2–10	
		Поз. 2...5 см. СП120.40–5			
СП120.40–10, СП120.40–10а	1	Каркас КП 120.40–10	1	Б1.011.1–2.08.2–10	
		Поз. 2...5 см. СП120.40–5			
СП130.40–6, СП130.40–6а	1	Каркас КП 130.40–6	1	Б1.011.1–2.08.2–10	5250
	2	Сетка С5	5	Б1.011.1–2.08.2–17	
	3	Петля П14	2	Б1.011.1–2.08.2–19	
	4	ø10 S240, l=250; 0,15кг	1	Без чертежа	
	5	Бетон класса С20/25, м³	2.10		

Марка элемента	Поз.	Наименование	Кол	Обозначение документа	Масса элемента, кг
СП130.40–7, СП130.40–7а	1	Каркас КП 130.40–7	1	Б1.011.1–2.08.2–10	5250
	2	Сетка С5	5	Б1.011.1–2.08.2–17	
	3	Петля П14	2	Б1.011.1–2.08.2–19	
	4	ø10 S240, l=250; 0,15кг	1	Без чертежа	
	5	Бетон класса С20/25, м³	2.10		
СП130.40–8, СП130.40–8а	1	Каркас КП 130.40–8	1	Б1.011.1–2.08.2–10	
		Поз. 2...5 см. СП130.40–7			
СП130.40–9, СП130.40–9а	1	Каркас КП 130.40–9	1	Б1.011.1–2.08.2–10	
		Поз. 2...5 см. СП130.40–7			
СП130.40–10, СП130.40–10а	1	Каркас КП 130.40–10	1	Б1.011.1–2.08.2–10	
		Поз. 2...5 см. СП130.40–7			
СП140.40–6, СП140.40–6а	1	Каркас КП 140.40–6	1	Б1.011.1–2.08.2–10	5650
	2	Сетка С5	5	Б1.011.1–2.08.2–17	
	3	Петля П14	2	Б1.011.1–2.08.2–19	
	4	ø10 S240, l=250; 0,15кг	1	Без чертежа	
	5	Бетон класса С20/25, м³	2.26		
СП140.40–7, СП140.40–7а	1	Каркас КП 140.40–7	1	Б1.011.1–2.08.2–10	
		Поз. 2...5 см. СП140.40–6			
СП140.40–8, СП140.40–8а	1	Каркас КП 140.40–8	1	Б1.011.1–2.08.2–10	
		Поз. 2...5 см. СП140.40–6			
СП140.40–9, СП140.40–9а	1	Каркас КП 140.40–9	1	Б1.011.1–2.08.2–10	
		Поз. 2...5 см. СП140.40–6			
СП140.40–10, СП140.40–10а	1	Каркас КП 140.40–10	1	Б1.011.1–2.08.2–10	
		Поз. 2...5 см. СП140.40–6			

Взам. инв.N

Подпись и дата

Инв.N подл.

Изм.	Кол.	Лист	N док.	Подп.	Дата

Б1.011.1–2.08.2–01

Лист 11

Формат А3

https://zavodjbi.com/

https://zavodjbi.com/

Марка элемента	Поз.	Наименование	Кол	Обозначение документа	Масса элемента, кг
СП150.40-7, СП150.40-7а	1	Каркас КП 150.40-7	1	Б1.011.1-2.08.2-10	6050
	2	Сетка С5	5	Б1.011.1-2.08.2-17	
	3	Петля П14	2	Б1.011.1-2.08.2-19	
	4	ø10 S240, l=250; 0,15кг	1	Без чертежа	
	5	Бетон класса С20/25, м³	2.42		
СП150.40-8, СП150.40-8а	1	Каркас КП 150.40-8	1	Б1.011.1-2.08.2-10	
		Поз. 2...5 см. СП150.40-7			
СП150.40-9, СП150.40-9а	1	Каркас КП 150.40-9	1	Б1.011.1-2.08.2-10	
		Поз. 2...5 см. СП150.40-7			
СП150.40-10, СП150.40-10а	1	Каркас КП 150.40-10	1	Б1.011.1-2.08.2-10	
		Поз. 2...5 см. СП150.40-7			
СП160.40-8, СП160.40-8а	1	Каркас КП 160.40-8	1	Б1.011.1-2.08.2-10	6450
	2	Сетка С5	5	Б1.011.1-2.08.2-17	
	3	Петля П15	2	Б1.011.1-2.08.2-19	
	4	ø10 S240, l=250; 0,15кг	1	Без чертежа	
	5	Бетон класса С20/25, м³	2.58		
СП160.40-9, СП160.40-9а	1	Каркас КП 160.40-9	1	Б1.011.1-2.08.2-10	
		Поз. 2...5 см. СП160.40-7			
СП160.40-10, СП160.40-10а	1	Каркас КП 160.40-10	1	Б1.011.1-2.08.2-10	
		Поз. 2...5 см. СП160.40-7			

Инв.№подл. | Подпись и дата | Взам.инв.№

Изм.	Кол.	Лист	№док.	Подп.	Дата	Б1.011.1-2.08.2-01	Лист 12

Формат А3

https://zavodjbi.com/

https://zavodjbi.com/

Общий вид

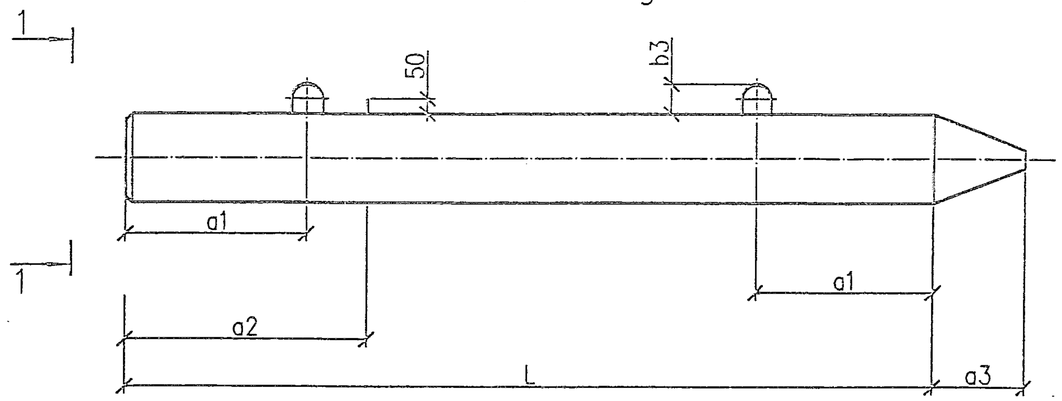

Армирование

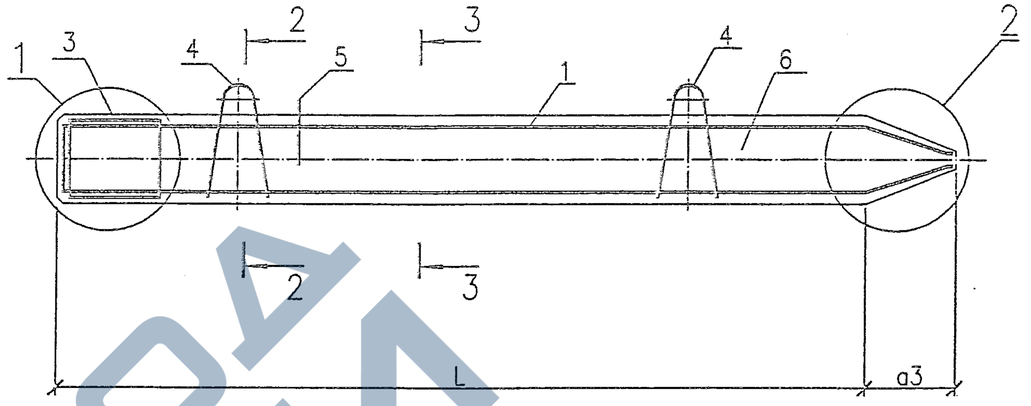

1–1
(для свай прямоугольного сечения)

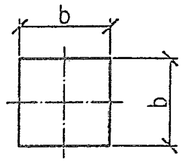

2–2
(для свай прямоугольного сечения)

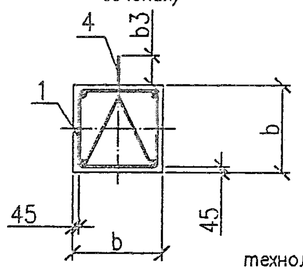

3–3
(для свай прямоугольного сечения)

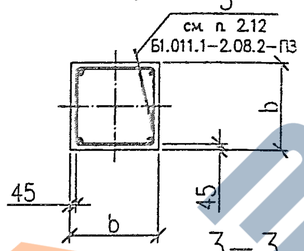

4–4
(для свай прямоугольного сечения)

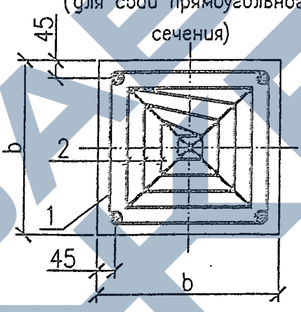

4–4
(для свай с технологическим уклоном)

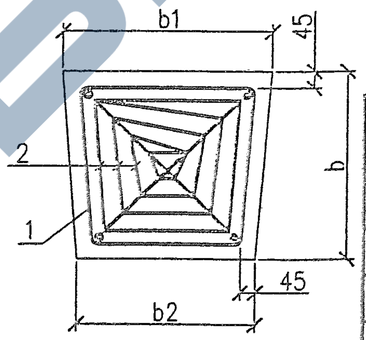

1–1
(для свай с технологическим уклоном)

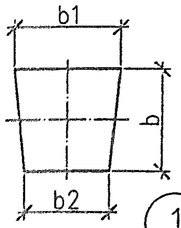

2–2
(для свай с технологическим уклоном)

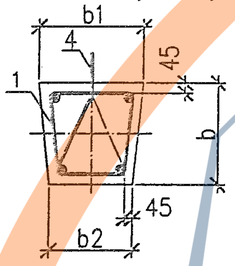

3–3
(для свай с технологическим уклоном)

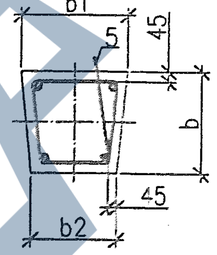

Таблица исполнений (для свай с технологическим уклоном)

Марка элемента	b1, мм	b2, мм
СП... .20–... .1	210	190
СП... .25–... .1	260	240
СП... .30–... .1	315	285
СП... .35–... .1	365	335
СП... .40–... .1	420	380

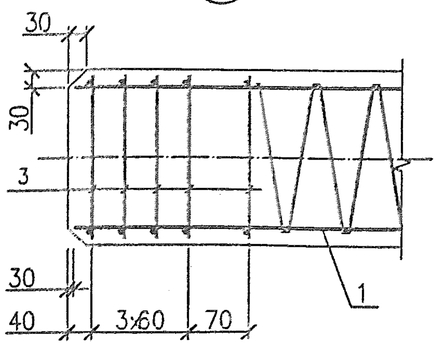

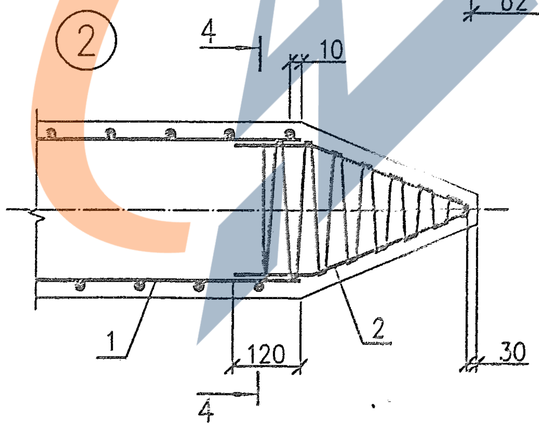

1. Ведомость расхода стали на сваи см. Б1.011.1–2.08.2–05.
2. Допускается в голове сваи фаску 30х30мм не выполнять.

Изм.	Кол.	Лист	N док.	Подпись	Дата
Гл. констр.	Шипица В				
Разраб.	Кухарев				
Пров.	Курлуков				
Техн. контр.	Ярмошук				

Б1.011.1–2.08.2–02

Сваи СП30.20–1.1 ... СП160.40–10а.1

Стадия	Масса	Масштаб
С	–	–
Лист 1	Листов 12	

РУП "Стройтехнорм"

Инв.N подл. | Подпись и дата | Взам. инв.N

Формат А3

https://zavodjbi.com/

https://zavodjbi.com/

Таблица исполнений

Марка элемента	L, мм	a1, мм	a2, мм	a3, мм	b, мм	b3, мм
СП30.20–... .1	3000	600	–	150	200	80
СП40.20–... .1	4000	800	–			
СП50.20–... .1	5000	1000	–			
СП60.20–... .1	6000	1200	–			
СП30.25–... .1	3000	600	–	250	250	
СП40.25–... .1	4000	800	–			
СП50.25–... .1	5000	1000	–			
СП60.25–... .1	6000	1200	–			
СП30.30–... .1	3000	600	–	250	300	
СП40.30–... .1	4000	800	–			
СП50.30–... .1	5000	1000	–			
СП60.30–... .1	6000	1200	–			
СП70.30–... .1	7000	1400	–			
СП80.30–... .1	8000	1600	2400			
СП90.30–... .1	9000	1800	2600			
СП100.30–... .1	10000	2100	2900			
СП110.30–... .1	11000	2300	3200			
СП120.30–... .1	12000	2500	3500			
СП40.35–... .1	4000	800	–	300	350	
СП50.35–... .1	5000	1000	–			
СП60.35–... .1	6000	1200	–			
СП70.35–... .1	7000	1400	–			
СП80.35–... .1	8000	1600	2400			
СП90.35–... .1	9000	1800	2600	300	350	80
СП100.35–... .1	10000	2100	2900			
СП110.35–... .1	11000	2300	3200			
СП120.35–... .1	12000	2500	3500			
СП130.35–... .1	13000	2700	3800			
СП140.35–... .1	14000	2900	4100			
СП150.35–... .1	15000	3100	4400			
СП160.35–... .1	16000	3300	4700			
СП40.40–... .1	4000	800	–	350	400	100
СП50.40–... .1	5000	1000	–			
СП60.40–... .1	6000	1200	1800			
СП70.40–... .1	7000	1400	2100			
СП80.40–... .1	8000	1600	2400			
СП90.40–... .1	9000	1800	2600			
СП100.40–... .1	10000	2100	2900			
СП110.40–... .1	11000	2300	3200			
СП120.40–... .1	12000	2500	3500			
СП130.40–... .1	13000	2700	3800			
СП140.40–... .1	14000	2900	4100			
СП150.40–... .1	15000	3100	4400			
СП160.40–... .1	16000	3300	4700			

Взам. инв.N

Подпись и дата

Инв.N подл.

Изм.	Кол.	Лист	N док.	Подп.	Дата

Б1.011.1–2.08.2–02

Лист 2

Формат А3

https://zavodjbi.com/

https://zavodjbi.com/

Марка элемента	Поз.	Наименование	Кол	Обозначение документа	Масса элемента, кг
СП30.20–1.1	1	Каркас КП 30.20–1.1	1	Б1.011.1–2.08.2–11	350
	2	Каркас КП0–1	1	Б1.011.1–2.08.2–16	
	3	Сетка С1	5	Б1.011.1–2.08.2–17	
	4	Петля П1	2	Б1.011.1–2.08.2–19	
	6	Бетон класса С16/20, м³	0.13		
СП30.20–2.1, СП30.20–2а.1	1	Каркас КП 30.20–2.1	1	Б1.011.1–2.08.2–11	
		Поз. 2...4,6 см. СП 30.20–1.1			
СП40.20–1.1	1	Каркас КП 40.20–1.1	1	Б1.011.1–2.08.2–11	450
	2	Каркас КП0–1	1	Б1.011.1–2.08.2–16	
	3	Сетка С1	5	Б1.011.1–2.08.2–17	
	4	Петля П1	2	Б1.011.1–2.08.2–19	
	6	Бетон класса С16/20, м³	0.17		
СП50.20–1.1	1	Каркас КП 50.20–1.1	1	Б1.011.1–2.08.2–11	550
	2	Каркас КП0–1	1	Б1.011.1–2.08.2–16	
	3	Сетка С1	5	Б1.011.1–2.08.2–17	
	4	Петля П1	2	Б1.011.1–2.08.2–19	
	6	Бетон класса С16/20, м³	0.21		
СП50.20–2.1, СП50.20–2а.1	1	Каркас КП 50.20–2.1	1	Б1.011.1–2.08.2–11	
		Поз. 2...4,6 см. СП 50.20–1.1			
СП50.20–3.1	1	Каркас КП 50.20–3.1	1	Б1.011.1–2.08.2–11	
		Поз. 2...4,6 см. СП 50.20–1.1			
СП50.20–4.1, СП50.20–4а.1	1	Каркас КП 50.20–4.1	1	Б1.011.1–2.08.2–11	
		Поз. 2...4,6 см. СП 50.20–1.1			
СП60.20–1.1	1	Каркас КП60.20–1.1	1	Б1.011.1–2.08.2–11	650
	2	Каркас КП0–1	1	Б1.011.1–2.08.2–16	
	3	Сетка С1	5	Б1.011.1–2.08.2–17	
	4	Петля П1	2	Б1.011.1–2.08.2–19	
	6	Бетон класса С16/20, м³	0.25		
СП60.20–2.1, СП60.20–2а.1	1	Каркас КП 60.20–2.1	1	Б1.011.1–2.08.2–11	
		Поз. 2...4,6 см. СП 60.20–1.1			

Марка элемента	Поз.	Наименование	Кол	Обозначение документа	Масса элемента, кг
СП60.20–3.1	1	Каркас КП 60.20–3.1	1	Б1.011.1–2.08.2–11	650
		Поз. 2...4,6 см. СП 60.20–1.1			
СП60.20–4.1, СП60.20–4а.1	1	Каркас КП 60.20–4.1	1	Б1.011.1–2.08.2–11	
		Поз. 2...4,6 см. СП 60.20–1.1			
СП30.25–1.1	1	Каркас КП 30.25–1.1	1	Б1.011.1–2.08.2–12	500
	2	Каркас КП0–2	1	Б1.011.1–2.08.2–16	
	3	Сетка С2	5	Б1.011.1–2.08.2–17	
	4	Петля П2	2	Б1.011.1–2.08.2–19	
	6	Бетон класса С16/20, м³	0.20		
СП30.25–2.1, СП30.25–2а.1	1	Каркас КП 30.25–2.1	1	Б1.011.1–2.08.2–12	
		Поз. 2...4,6 см. СП 30.25–1.1			
СП40.25–1.1	1	Каркас 40.25–1.1	1	Б1.011.1–2.08.2–12	650
	2	Каркас КП0–2	1	Б1.011.1–2.08.2–16	
	3	Сетка С2	5	Б1.011.1–2.08.2–17	
	4	Петля П2	2	Б1.011.1–2.08.2–19	
	6	Бетон класса С16/20, м³	0.26		
СП40.25–2.1, СП40.25–2а.1	1	Каркас КП 40.25–2.1	1	Б1.011.1–2.08.2–12	
		Поз. 2...4,6 см. СП 40.25–1.1			
СП50.25–1.1	1	Каркас 50.25–1.1	1	Б1.011.1–2.08.2–12	800
	2	Каркас КП0–2	1	Б1.011.1–2.08.2–16	
	3	Сетка С2	5	Б1.011.1–2.08.2–17	
	4	Петля П2	2	Б1.011.1–2.08.2–19	
	6	Бетон класса С16/20, м³	0.32		
СП50.25–2.1, СП50.25–2а.1	1	Каркас КП 50.25–2.1	1	Б1.011.1–2.08.2–12	
		Поз. 2...4,6 см. СП 50.25–1.1			
СП50.25–3.1	1	Каркас КП 50.25–3.1	1	Б1.011.1–2.08.2–12	
		Поз. 2...4,6 см. СП 50.25–1.1			
СП50.25–4.1, СП50.25–4а.1	1	Каркас КП 50.25–4.1	1	Б1.011.1–2.08.2–12	
		Поз. 2...4,6 см. СП 50.25–1.1			

Взам.инв.N | Подпись и дата | Инв.N подл.

Изм.	Кол.	Лист	N док.	Подп.	Дата

Б1.011.1–2.08.2–02

Лист 3

Формат А3

https://zavodjbi.com/

https://zavodjbi.com/

Марка элемента	Поз.	Наименование	Кол	Обозначение документа	Масса элемента, кг
СП60.25–1.1	1	Каркас КП 60.25–1.1	1	Б1.011.1–2.08.2–12	950
	2	Каркас КП₀–2	1	Б1.011.1–2.08.2–16	
	3	Сетка С2	5	Б1.011.1–2.08.2–17	
	4	Петля П2	2	Б1.011.1–2.08.2–19	
	6	Бетон класса С16/20, м³	0.38		
СП60.25–2.1, СП60.25–2а.1	1	Каркас КП 60.25–2.1	1	Б1.011.1–2.08.2–12	
		Поз. 2...4,6 см. СП 60.25–1.1			
СП60.25–3.1	1	Каркас КП 60.25–3.1	1	Б1.011.1–2.08.2–12	
		Поз. 2...4,6 см. СП 60.25–1.1			
СП60.25–4.1, СП60.25–4а.1	1	Каркас КП 60.25–4.1	1	Б1.011.1–2.08.2–12	
		Поз. 2...4,6 см. СП 60.25–1.1			
СП30.30–1.1	1	Каркас КП 30.30–1.1	1	Б1.011.1–2.08.2–13	700
	2	Каркас КП₀–3	1	Б1.011.1–2.08.2–16	
	3	Сетка С3	5	Б1.011.1–2.08.2–17	
	4	Петля П3	2	Б1.011.1–2.08.2–19	
	6	Бетон класса С16/20, м³	0.28		
СП30.30–2.1, СП30.30–2а.1	1	Каркас КП 30.30–2.1	1	Б1.011.1–2.08.2–08	
		Поз. 2...4,6 см. СП 30.30–1.1			
СП40.30–1.1	1	Каркас КП 40.30–1.1	1	Б1.011.1–2.08.2–13	950
	2	Каркас КП₀–3	1	Б1.011.1–2.08.2–16	
	3	Сетка С3	5	Б1.011.1–2.08.2–17	
	4	Петля П3	2	Б1.011.1–2.08.2–19	
	6	Бетон класса С16/20, м³	0.37		
СП40.30–2.1, СП40.30–2а.1	1	Каркас КП 40.30–2.1	1	Б1.011.1–2.08.2–08	
		Поз. 2...4,6 см. СП 40.30–1.1			
СП50.30–3.1	1	Каркас КП 50.30–3.1	1	Б1.011.1–2.08.2–13	1150
	2	Каркас КП₀–3	1	Б1.011.1–2.08.2–16	
	3	Сетка С3	5	Б1.011.1–2.08.2–17	
	4	Петля П3	2	Б1.011.1–2.08.2–19	
	6	Бетон класса С16/20, м³	0.46		

Марка элемента	Поз.	Наименование	Кол	Обозначение документа	Масса элемента, кг
СП50.30–4.1, СП60.30–4а.1	1	Каркас КП 50.30–4.1	1	Б1.011.1–2.08.2–08	1150
		Поз. 2...4,6 см. СП 50.30–3.1			
СП60.30–3.1	1	Каркас КП 60.30–3.1	1	Б1.011.1–2.08.2–13	1400
	2	Каркас КП₀–3	1	Б1.011.1–2.08.2–16	
	3	Сетка С3	5	Б1.011.1–2.08.2–17	
	4	Петля П3	2	Б1.011.1–2.08.2–19	
	6	Бетон класса С16/20, м³	0.55		
СП60.30–4.1, СП60.30–4а.1	1	Каркас КП 60.30–4.1	1	Б1.011.1–2.08.2–13	
		Поз. 2...4,6 см. СП 60.30–3.1			
СП60.30–5.1, СП60.30–5а.1	1	Каркас КП 60.30–5.1	1	Б1.011.1–2.08.2–13	
		Поз. 2...4,6 см. СП 60.30–3.1			
СП70.30–3.1	1	Каркас КП 70.30–3.1	1	Б1.011.1–2.08.2–13	1600
	2	Каркас КП₀–3	1	Б1.011.1–2.08.2–16	
	3	Сетка С3	5	Б1.011.1–2.08.2–17	
	4	Петля П4	2	Б1.011.1–2.08.2–19	
	6	Бетон класса С16/20, м³	0.64		
СП70.30–4.1, СП70.30–4а.1	1	Каркас КП 70.30–4.1	1	Б1.011.1–2.08.2–13	
		Поз.2...4,6 см. СП70.30–3.1			
СП70.30–5.1, СП70.30–5а.1	1	Каркас КП 70.30–5.1	1	Б1.011.1–2.08.2–13	
		Поз.2...4,6 см. СП70.30–3.1			
СП70.30–6.1, СП70.30–6а.1	1	Каркас КП 70.30–6.1	1	Б1.011.1–2.08.2–13	
		Поз.2...4,6 см. СП70.30–3.1			
СП80.30–3.1	1	Каркас КП 80.30–3.1	1	Б1.011.1–2.08.2–13	1850
	2	Каркас КП₀–3	1	Б1.011.1–2.08.2–16	
	3	Сетка С3	5	Б1.011.1–2.08.2–17	
	4	Петля П4	2	Б1.011.1–2.08.2–19	
	5	ø10 S240, l=250; 0.15кг		Без чертежа	
	6	Бетон класса С16/20, м³	0.73		

Инв.N подл. | Подпись и дата | Взам.инв.N

Изм.	Кол.	Лист	N док.	Подп.	Дата

Б1.011.1–2.08.2–02

Лист 4

Формат А3

https://zavodjbi.com/

https://zavodjbi.com/

Марка элемента	Поз.	Наименование	Кол	Обозначение документа	Масса элемента, кг
СП80.30-4.1, СП80.30-4а.1	1	Каркас КП 80.30-4.1	1	Б1.011.1-2.08.2-13	1850
	2	Каркас КПо-3	1	Б1.011.1-2.08.2-16	
	3	Сетка С3	5	Б1.011.1-2.08.2-17	
	4	Петля П4	2	Б1.011.1-2.08.2-19	
	5	ø10 S240, l=250; 0.15кг		Без чертежа	
	6	Бетон класса С16/20, м³	0.73		
СП80.30-5.1, СП80.30-5а.1	1	Каркас КП 80.30-5.1	1	Б1.011.1-2.08.2-13	
		Поз.2...6 см. СП80.30-4.1			
СП80.30-6.1, СП80.30-6а.1	1	Каркас КП 80.30-6.1	1	Б1.011.1-2.08.2-13	
		Поз.2...6 см. СП80.30-4.1			
СП80.30-7.1, СП80.30-7а.1	1	Каркас КП 80.30-7.1	1	Б1.011.1-2.08.2-13	
		Поз.2...6 см. СП80.30-4.1			
СП80.30-8.1, СП80.30-8а.1	1	Каркас КП 80.30-8.1	1	Б1.011.1-2.08.2-13	
		Поз.2...5 см. СП80.30-4.1			
	6	Бетон класса С20/25, м³	0.73		
СП90.30-4.1, СП90.30-4а.1	1	Каркас КП 90.30-4.1	1	Б1.011.1-2.08.2-13	2050
	2	Каркас КПо-3	1	Б1.011.1-2.08.2-16	
	3	Сетка С3	5	Б1.011.1-2.08.2-17	
	4	Петля П4	2	Б1.011.1-2.08.2-19	
	5	ø10 S240, l=250; 0.15кг		Без чертежа	
	6	Бетон класса С16/20, м³	0.82		
СП90.30-5.1, СП90.30-5а.1	1	Каркас КП 90.30-5.1	1	Б1.011.1-2.08.2-13	
		Поз.2...6 см. СП90.30-4.1			
СП90.30-6.1, СП90.30-6а.1	1	Каркас КП 90.30-6.1	1	Б1.011.1-2.08.2-13	
		Поз.2...6 см. СП90.30-4.1			
СП90.30-7.1, СП90.30-7а.1	1	Каркас КП 90.30-7.1	1	Б1.011.1-2.08.2-13	
		Поз.2...6 см. СП90.30-4.1			
СП90.30-8.1, СП90.30-8а.1	1	Каркас КП 90.30-8.1	1	Б1.011.1-2.08.2-13	
		Поз.2...5 см. СП90.30-4.1			
	6	Бетон класса С20/25, м³	0.82		

Марка элемента	Поз.	Наименование	Кол	Обозначение документа	Масса элемента, кг
СП100.30-4.1, СП100.30-4а.1	1	Каркас КП 100.30-4.1	1	Б1.011.1-2.08.2-13	2300
	2	Каркас КПо-3	1	Б1.011.1-2.08.2-16	
	3	Сетка С3	5	Б1.011.1-2.08.2-17	
	4	Петля П5	2	Б1.011.1-2.08.2-19	
	5	ø10 S240, l=250; 0.15кг		Без чертежа	
	6	Бетон класса С16/20, м³	0.91		
СП100.30-5.1, СП100.30-5а.1	1	Каркас КП 100.30-5.1	1	Б1.011.1-2.08.2-13	
		Поз.2...6 см. СП100.30-4.1			
СП100.30-6.1, СП100.30-6а.1	1	Каркас КП 100.30-6.1	1	Б1.011.1-2.08.2-13	
		Поз.2...6 см. СП100.30-4.1			
СП100.30-7.1, СП100.30-7а.1	1	Каркас КП 100.30-7.1	1	Б1.011.1-2.08.2-13	
		Поз.2...6 см. СП100.30-4.1			
СП100.30-8.1, СП100.30-8а.1	1	Каркас КП 100.30-8.1	1	Б1.011.1-2.08.2-13	
		Поз.2...5 см. СП100.30-4			
	6	Бетон класса С20/25, м³	0.91		
СП100.30-9.1, СП100.30-9а.1	1	Каркас КП 100.30-9.1	1	Б1.011.1-2.08.2-13	
		Поз.2...5 см. СП100.30-4			
	6	Бетон класса С20/25, м³	0.91		
СП100.30-10.1, СП100.30-10а.1	1	Каркас КП 100.30-10.1	1	Б1.011.1-2.08.2-13	
		Поз.2...5 см. СП100.30-4			
	6	Бетон класса С20/25, м³	0.91		
СП110.30-5.1, СП110.30-5а.1	1	Каркас КП 110.30-5.1	1	Б1.011.1-2.08.2-13	2500
	2	Каркас КПо-3	1	Б1.011.1-2.08.2-16	
	3	Сетка С3	5	Б1.011.1-2.08.2-17	
	4	Петля П5	2	Б1.011.1-2.08.2-19	
	5	ø10 S240, l=250; 0.15кг		Без чертежа	
	6	Бетон класса С16/20, м³	1.0		
СП110.30-6.1, СП110.30-6а.1	1	Каркас КП 110.30-6.1	1	Б1.011.1-2.08.2-13	
		Поз.2...6 см. СП110.30-5.1			

Взам. инв.N | Подпись и дата | Инв.N подл.

Изм.	Кол.	Лист	N док.	Подп.	Дата

Б1.011.1-2.08.2-02

Лист 5

Формат А3

https://zavodjbi.com/

https://zavodjbi.com/

Марка элемента	Поз.	Наименование	Кол	Обозначение документа	Масса элемента, кг
СП110.30–7.1, СП110.30–7а.1	1	Каркас КП 110.30–7.1	1	Б1.011.1–2.08.2–13	2500
	2	Каркас КПо–3	1	Б1.011.1–2.08.2–16	
	3	Сетка С3	5	Б1.011.1–2.08.2–17	
	4	Петля П5	2	Б1.011.1–2.08.2–19	
	5	ø10 S240, l=250; 0.15кг		Без чертежа	
	6	Бетон класса С20/25,м³	1.0		
СП110.30–8.1, СП110.30–8а.1	1	Каркас КП 110.30–8.1	1	Б1.011.1–2.08.2–13	
		Поз.2...6 см. СП110.30–7.1			
СП110.30–9.1, СП110.30–9а.1	1	Каркас КП 110.30–9.1	1	Б1.011.1–2.08.2–13	
		Поз.2...6 см. СП110.30–7			
СП110.30–10.1, СП110.30–10а.1	1	Каркас КП 110.30–10.1	1	Б1.011.1–2.08.2–13	
		Поз.2...6 см. СП110.30–7.1			
СП120.30–5.1, СП120.30–5а.1	1	Каркас КП 120.30–5.1	1	Б1.011.1–2.08.2–13	2750
	2	Каркас КПо–3	1	Б1.011.1–2.08.2–16	
	3	Сетка С3	5	Б1.011.1–2.08.2–17	
	4	Петля П5	2	Б1.011.1–2.08.2–19	
	5	ø10 S240, l=250; 0.15кг		Без чертежа	
	6	Бетон класса С20/25,м³	1.09		
СП120.30–6.1, СП120.30–6а.1	1	Каркас КП 120.30–6.1	1	Б1.011.1–2.08.2–13	
		Поз.2...5 см. СП120.30–5.1			
СП120.30–7.1, СП120.30–7а.1	1	Каркас КП 120.30–7.1	1	Б1.011.1–2.08.2–13	
		Поз.2...5 см. СП120.30–5.1			
СП120.30–8.1, СП120.30–8а.1	1	Каркас КП 120.30–8.1	1	Б1.011.1–2.08.2–13	
		Поз.2...5 см. СП120.30–5.1			
	6	Бетон класса С20/25,м³	1.09		
СП120.30–9.1, СП120.30–9а.1	1	Каркас КП 120.30–9.1	1	Б1.011.1–2.08.2–13	
		Поз.2...5 см. СП120.30–5.1			
	6	Бетон класса С20/25,м³	1.09		
СП120.30–10.1, СП120.30–10а.1	1	Каркас КП 120.30–10.1	1	Б1.011.1–2.08.2–13	
		Поз.2...5 см. СП120.30–5.1			
	6	Бетон класса С20/25,м³	1.09		

Марка элемента	Поз.	Наименование	Кол	Обозначение документа	Масса элемента, кг
СП40.35–3.1	1	Каркас КП 40.35–3.1	1	Б1.011.1–2.08.2–14	1300
	2	Каркас КПо–4	1	Б1.011.1–2.08.2–16	
	3	Сетка С4	5	Б1.011.1–2.08.2–17	
	4	Петля П6	2	Б1.011.1–2.08.2–19	
	6	Бетон класса С16/20,м³	0.52		
СП40.35–4.1, СП40.35–4а.1	1	Каркас КП 40.35–4.1	1	Б1.011.1–2.08.2–14	
		Поз. 2...4,6 см. СП40.35–3.1			
СП50.35–3.1	1	Каркас КП 50.35–3.1	1	Б1.011.1–2.08.2–14	1600
	2	Каркас КПо–4	1	Б1.011.1–2.08.2–16	
	3	Сетка С4	5	Б1.011.1–2.08.2–17	
	4	Петля П6	2	Б1.011.1–2.08.2–19	
	6	Бетон класса С16/20,м³	0.64		
СП50.35–4.1, СП50.35–4.1	1	Каркас КП 50.35–4.1	1	Б1.011.1–2.08.2–14	
		Поз. 2...4,6 см. СП50.35–3.1			
СП60.35–3.1	1	Каркас КП 60.35–3.1	1	Б1.011.1–2.08.2–14	1900
	2	Каркас КПо–4	1	Б1.011.1–2.08.2–16	
	3	Сетка С4	5	Б1.011.1–2.08.2–17	
	4	Петля П6	2	Б1.011.1–2.08.2–19	
	6	Бетон класса С16/20,м³	0.76		
СП60.35–4.1, СП60.35–4а.1	1	Каркас КП 60.35–4.1	1	Б1.011.1–2.08.2–14	
		Поз. 2,3,5 см. СП60.35–3.1			
СП70.35–3.1	1	Каркас КП 70.35–3.1	1	Б1.011.1–2.08.2–14	2200
	2	Каркас КПо–4	1	Б1.011.1–2.08.2–16	
	3	Сетка С4	5	Б1.011.1–2.08.2–17	
	4	Петля П6	2	Б1.011.1–2.08.2–19	
	6	Бетон класса С16/20,м³	0.88		
СП70.35–4.1, СП70.35–4а.1	1	Каркас КП 70.35–4.1	1	Б1.011.1–2.08.2–14	
		Поз. 2...4,6 см. СП70.35–3.1			

Инв.N подл. | Подпись и дата | Взам.инв.N

Изм.	Кол.	Лист	N док.	Подп.	Дата

Б1.011.1–2.08.2–02

Лист 6

Формат А3

https://zavodjbi.com/

Марка элемента	Поз.	Наименование	Кол	Обозначение документа	Масса элемента, кг
СП70.35–5.1, СП70.35–5а.1	1	Каркас КП 70.35–5.1	1	Б1.011.1–2.08.2–14	2200
	2	Каркас КП₀–4	1	Б1.011.1–2.08.2–16	
	3	Сетка С4	5	Б1.011.1–2.08.2–17	
	4	Петля П6	2	Б1.011.1–2.08.2–19	
	6	Бетон класса С16/20, м³	0.88		
СП70.35–6.1, СП70.35–6а.1	1	Каркас КП 70.35–6.1	1	Б1.011.1–2.08.2–14	
		Поз. 2...4 см. СП70.35–5.1			
	6	Бетон класса С20/25, м³	0.88		
СП70.35–7.1, СП70.35–7а.1	1	Каркас КП 70.35–6.1	1	Б1.011.1–2.08.2–14	
		Поз. 2...4 см. СП70.35–5.1			
	6	Бетон класса С20/25, м³	0.88		
СП80.35–4.1, СП80.35–4а.1	1	Каркас КП 80.35–4.1	1	Б1.011.1–2.08.2–14	2500
	2	Каркас КП₀–4	1	Б1.011.1–2.08.2–16	
	3	Сетка С4	5	Б1.011.1–2.08.2–17	
	4	Петля П7	2	Б1.011.1–2.08.2–19	
	5	ø10 S240, l=250; 0.15кг	1	Без чертежа	
	6	Бетон класса С16/20, м³	1.0		
СП80.35–5.1, СП80.35–5а.1	1	Каркас КП 80.35–5.1	1	Б1.011.1–2.08.2–14	
		Поз. 2...6 см. СП80.35–4.1			
СП80.35–6.1, СП80.35–6а.1	1	Каркас КП 80.35–6.1	1	Б1.011.1–2.08.2–14	
	2	Каркас КП₀–4	1	Б1.011.1–2.08.2–16	
	3	Сетка С4	5	Б1.011.1–2.08.2–17	
	4	Петля П7	2	Б1.011.1–2.08.2–19	
	5	ø10 S240, l=250; 0.15кг	1	Без чертежа	
	6	Бетон класса С20/25, м³	1.0		
СП80.35–7.1, СП80.35–7а.1	1	Каркас КП 80.35–7.1	1	Б1.011.1–2.08.2–14	
		Поз. 2...6 см. СП80.35–6.1			
СП80.35–8.1, СП80.35–8а.1	1	Каркас КП 80.35–8.1	1	Б1.011.1–2.08.2–14	
		Поз. 2...6 см. СП80.35–6.1			

Марка элемента	Поз.	Наименование	Кол	Обозначение документа	Масса элемента, кг
СП90.35–4.1, СП90.35–4а.1	1	Каркас КП 90.35–4.1	1	Б1.011.1–2.08.2–14	2800
	2	Каркас КП₀–4	1	Б1.011.1–2.08.2–16	
	3	Сетка С4	5	Б1.011.1–2.08.2–17	
	4	Петля П7	2	Б1.011.1–2.08.2–19	
	5	ø10 S240, l=250; 0.15кг	1	Без чертежа	
	6	Бетон класса С16/20, м³	1.12		
СП90.35–5.1, СП90.35–5а.1	1	Каркас КП 90.35–5.1	1	Б1.011.1–2.08.2–14	
		Поз. 2...6 см. СП90.35–4.1			
СП90.35–6.1, СП90.35–6а.1	1	Каркас КП 90.35–6.1	1	Б1.011.1–2.08.2–14	2800
	2	Каркас КП₀–4	1	Б1.011.1–2.08.2–16	
	3	Сетка С4	5	Б1.011.1–2.08.2–17	
	4	Петля П7	2	Б1.011.1–2.08.2–19	
	5	ø10 S240, l=250; 0.15кг	1	Без чертежа	
	6	Бетон класса С20/25, м³	1.12		
СП90.35–7.1, СП90.35–7а.1	1	Каркас КП 90.35–7.1	1	Б1.011.1–2.08.2–14	
		Поз. 2...6 см. СП90.35–6.1			
СП90.35–8.1, СП90.35–8а.1	1	Каркас КП 90.35–8	1	Б1.011.1–2.08.2–14	
		Поз. 2...6 см. СП90.35–6.1			
СП90.35–9.1, СП90.35–9а.1	1	Каркас КП 90.35–9	1	Б1.011.1–2.08.2–14	
		Поз. 2...6 см. СП90.35–6.1			
СП100.35–4.1, СП100.35–4а.1	1	Каркас КП 100.35–4.1	1	Б1.011.1–2.08.2–14	3100
	2	Каркас КП₀–4	1	Б1.011.1–2.08.2–16	
	3	Сетка С4	5	Б1.011.1–2.08.2–17	
	4	Петля П8	2	Б1.011.1–2.08.2–19	
	5	ø10 S240, l=250; 0.15кг	1	Без чертежа	
	6	Бетон класса С20/25, м³	1.24		
СП100.35–5.1, СП100.35–5а.1	1	Каркас КП 100.35–5.1	1	Б1.011.1–2.08.2–14	
		Поз. 2...6 см. СП100.35–4.1			

Взам. инв.N

Подпись и дата

Инв.N подл.

Изм.	Кол.	Лист	N док.	Подп.	Дата

Б1.011.1–2.08.2–02

Лист 7

Формат А3

https://zavodjbi.com/

https://zavodjbi.com/

Марка элемента	Поз.	Наименование	Кол	Обозначение документа	Масса элемента, кг
СП100.35–6.1, СП100.35–6а.1	1	Каркас КП 100.35–6.1	1	Б1.011.1–2.08.2–14	3100
	2	Каркас КПо–4	1	Б1.011.1–2.08.2–16	
	3	Сетка С4	5	Б1.011.1–2.08.2–17	
	4	Петля П8	2	Б1.011.1–2.08.2–19	
	5	ø10 S240, l=250; 0.15кг	1	Без чертежа	
	6	Бетон класса С20/25, м³	1.24		
СП100.35–7.1, СП100.35–7а.1	1	Каркас КП 100.35–7.1	1	Б1.011.1–2.08.2–14	
		Поз. 2...6 см. СП100.35–6.1			
СП100.35–8.1, СП100.35–8а.1	1	Каркас КП 100.35–8.1	1	Б1.011.1–2.08.2–14	
		Поз. 2...6 см. СП100.35–6.1			
СП100.35–9.1, СП100.35–9а.1	1	Каркас КП 100.35–9.1	1	Б1.011.1–2.08.2–14	
		Поз. 2...6 см. СП100.35–6.1			
СП100.35–10.1, СП100.35–10а.1	1	Каркас КП 100.35–10.1	1	Б1.011.1–2.08.2–14	
		Поз. 2...6 см. СП100.35–6.1			
СП110.35–5.1, СП110.35–5а.1	1	Каркас КП 110.35–5.1	1	Б1.011.1–2.08.2–14	3450
	2	Каркас КПо–4	1	Б1.011.1–2.08.2–16	
	3	Сетка С4	5	Б1.011.1–2.08.2–17	
	4	Петля П8	2	Б1.011.1–2.08.2–19	
	5	ø10 S240, l=250; 0.15кг	1	Без чертежа	
	6	Бетон класса С20/25, м³	1.37		
СП110.35–6.1, СП110.35–6а.1	1	Каркас КП 110.35–6.1	1	Б1.011.1–2.08.2–14	
		Поз. 2...6 см. СП110.35–5.1			
СП110.35–7.1, СП110.35–7а.1	1	Каркас КП 110.35–7.1	1	Б1.011.1–2.08.2–14	
		Поз. 2...6 см. СП110.35–5.1			
СП110.35–8.1, СП110.35–8а.1	1	Каркас КП 110.35–8.1	1	Б1.011.1–2.08.2–14	
		Поз. 2...6 см. СП110.35–5.1			
СП110.35–9.1, СП110.35–9а.1	1	Каркас КП 110.35–9.1	1	Б1.011.1–2.08.2–14	
		Поз. 2...6 см. СП110.35–5.1			
СП110.35–10.1, СП110.35–10а.1	1	Каркас КП 110.35–10.1	1	Б1.011.1–2.08.2–14	
		Поз. 2...6 см. СП110.35–5.1			

Марка элемента	Поз.	Наименование	Кол	Обозначение документа	Масса элемента, кг
СП120.35–5.1, СП120.35–5а.1	1	Каркас КП 120.35–5.1	1	Б1.011.1–2.08.2–14	3750
	2	Каркас КПо–4	1	Б1.011.1–2.08.2–16	
	3	Сетка С4	5	Б1.011.1–2.08.2–17	
	4	Петля П8	2	Б1.011.1–2.08.2–19	
	5	ø10 S240, l=250; 0.15кг	1	Без чертежа	
	6	Бетон класса С20/25, м³	1.49		
СП120.35–6.1, СП120.35–6а.1	1	Каркас КП 120.35–6.1	1	Б1.011.1–2.08.2–14	
		Поз. 2...6 см. СП120.35–5.1			
СП120.35–7.1, СП120.35–7а.1	1	Каркас КП 120.35–7.1	1	Б1.011.1–2.08.2–14	
		Поз. 2...6 см. СП120.35–5.1			
СП120.35–8.1, СП120.35–8а.1	1	Каркас КП 120.35–8.1	1	Б1.011.1–2.08.2–14	
		Поз. 2...6 см. СП120.35–5.1			
СП120.35–9.1, СП120.35–9а.1	1	Каркас КП 120.35–9.1	1	Б1.011.1–2.08.2–14	
		Поз. 2...6 см. СП120.35–5.1			
СП120.35–10.1, СП120.35–10а.1	1	Каркас КП 120.35–10.1	1	Б1.011.1–2.08.2–14	
		Поз. 2...6 см. СП120.35–5.1			
СП130.35–5.1, СП130.35–5а.1	1	Каркас КП 130.35–5.1	1	Б1.011.1–2.08.2–14	4050
	2	Каркас КПо–4	1	Б1.011.1–2.08.2–16	
	3	Сетка С4	5	Б1.011.1–2.08.2–17	
	4	Петля П9	2	Б1.011.1–2.08.2–19	
	5	ø10 S240, l=250; 0.15кг	1	Без чертежа	
	6	Бетон класса С20/25, м³	1.49		
СП130.35–6.1, СП130.35–6а.1	1	Каркас КП 130.35–6.1	1	Б1.011.1–2.08.2–14	
		Поз. 2...6 см. СП130.35–5.1			
СП130.35–7.1, СП130.35–7а.1	1	Каркас КП 130.35–7.1	1	Б1.011.1–2.08.2–14	
		Поз. 2...6 см. СП130.35–5.1			
СП130.35–8.1, СП130.35–8а.1	1	Каркас КП 130.35–8.1	1	Б1.011.1–2.08.2–14	
		Поз. 2...6 см. СП130.35–5.1			

Инв.N подл. | Подпись и дата | Взам.инв.N

Изм.	Кол.	Лист	№док.	Подп.	Дата	Б1.011.1–2.08.2–02	Лист 8

Формат А3

https://zavodjbi.com/

https://zavodjbi.com/

Марка элемента	Поз.	Наименование	Кол	Обозначение документа	Масса элемента, кг
СП60.40–5.1, СП60.40–5а.1	1	Каркас КП 60.40–5.1	1	Б1.011.1–2.08.2–15	2450
	2	Каркас КП№–5	1	Б1.011.1–2.08.2–16	
	3	Сетка С5	5	Б1.011.1–2.08.2–17	
	4	Петля П11	2	Б1.011.1–2.08.2–19	
	5	ø10 S240, l=250; 0.15кг	1	Без чертежа	
	6	Бетон класса С16/20, м³	0.98		
СП70.40–5.1, СП70.40–5а.1	1	Каркас КП 70.40–5.1	1	Б1.011.1–2.08.2–15	2850
	2	Каркас КП№–5	1	Б1.011.1–2.08.2–16	
	3	Сетка С5	5	Б1.011.1–2.08.2–17	
	4	Петля П11	2	Б1.011.1–2.08.2–19	
	5	ø10 S240, l=250; 0.15кг	1	Без чертежа	
	6	Бетон класса С20/25, м³	1.14		
СП70.40–6.1, СП70.40–6а.1	1	Каркас КП 70.40–6.1	1	Б1.011.1–2.08.2–15	
		Поз. 2...6 см. СП70.40–5.1			
СП70.40–7.1, СП70.40–7а.1	1	Каркас КП 70.40–7.1	1	Б1.011.1–2.08.2–15	
		Поз. 2...6 см. СП70.40–5.1			
СП70.40–8.1, СП70.40–8а.1	1	Каркас КП 70.40–8.1	1	Б1.011.1–2.08.2–15	
		Поз. 2...6 см. СП70.40–5.1			
СП70.40–9.1, СП70.40–9а.1	1	Каркас КП 70.40–9.1	1	Б1.011.1–2.08.2–15	
		Поз. 2...6 см. СП70.40–5.1			
СП 80.40–5.1, СП 80.40–5а.1	1	Каркас КП 80.40–5.1	1	Б1.011.1–2.08.2–15	3250
	2	Каркас КП№–5	1	Б1.011.1–2.08.2–16	
	3	Сетка С5	5	Б1.011.1–2.08.2–17	
	4	Петля П12	2	Б1.011.1–2.08.2–19	
	5	ø10 S240, l=250; 0.15кг	1	Без чертежа	
	6	Бетон класса С20/25, м³	1.30		
СП80.40–6.1, СП80.40–6а.1	1	Каркас КП 80.40–6.1	1	Б1.011.1–2.08.2–15	
		Поз. 2...6 см. СП80.40–5.1			
СП80.40–7.1, СП80.40–7а.1	1	Каркас КП 80.40–7.1	1	Б1.011.1–2.08.2–15	
		Поз. 2...6 см. СП80.40–5.1			

Марка элемента	Поз.	Наименование	Кол	Обозначение документа	Масса элемента, кг
СП80.40–8.1, СП80.40–8а.1	1	Каркас КП 80.40–8.1	1	Б1.011.1–2.08.2–15	3250
		Поз. 2...6 см. СП80.40–5.1			
СП80.40–9.1, СП80.40–9а.1	1	Каркас КП 80.40–9.1	1	Б1.011.1–2.08.2–15	
		Поз. 2...6 см. СП80.40–5.1			
СП80.40–10.1, СП80.40–10а.1	1	Каркас КП 80.40–10.1	1	Б1.011.1–2.08.2–15	
		Поз. 2...6 см. СП80.40–5.1			
СП 90.40–5.1, СП 90.40–5а.1	1	Каркас КП 90.40–5.1	1	Б1.011.1–2.08.2–15	3650
	2	Каркас КП№–5	1	Б1.011.1–2.08.2–16	
	3	Сетка С5	5	Б1.011.1–2.08.2–17	
	4	Петля П12	2	Б1.011.1–2.08.2–19	
	5	ø10 S240, l=250; 0.15кг	1	Без чертежа	
	6	Бетон класса С20/25, м³	1.46		
СП 90.40–6.1, СП 90.40–6а.1	1	Каркас КП 90.40–6.1	1	Б1.011.1–2.08.2–15	
		Поз. 2...6 см. СП90.40–5.1			
СП 90.40–7.1, СП 90.40–7а.1	1	Каркас КП 90.40–7.1	1	Б1.011.1–2.08.2–15	
		Поз. 2...6 см. СП90.40–5.1			
СП 90.40–8.1, СП 90.40–8а.1	1	Каркас КП 90.40–8.1	1	Б1.011.1–2.08.2–15	
		Поз. 2...6 см. СП90.40–5.1			
СП 90.40–9.1, СП 90.40–9а.1	1	Каркас КП 90.40–9.1	1	Б1.011.1–2.08.2–15	
		Поз. 2...6 см. СП90.40–5.1			
СП 90.40–10.1, СП 90.40–10а.1	1	Каркас КП 90.40–10.1	1	Б1.011.1–2.08.2–15	
		Поз. 2...6 см. СП90.40–5.1			
СП 100.40–5.1, СП 100.40–5а.1	1	Каркас КП 100.40–5.1	1	Б1.011.1–2.08.2–15	4050
	2	Каркас КП№–5	1	Б1.011.1–2.08.2–16	
	3	Сетка С5	5	Б1.011.1–2.08.2–17	
	4	Петля П13	2	Б1.011.1–2.08.2–19	
	5	ø10 S240, l=250; 0.15кг	1	Без чертежа	
	6	Бетон класса С20/25, м³	1.62		

Инв.N подл. | Подпись и дата | Взам.инв.N

Изм.	Кол.	Лист	№док.	Подп.	Дата

Б1.011.1–2.08.2–02

Лист 10

Формат А3

https://zavodjbi.com/

https://zavodjbi.com/

Марка элемента	Поз.	Наименование	Кол	Обозначение документа	Масса элемента, кг
СП 100.40-6.1, СП 100.40-6а.1	1	Каркас КП 100.40-6.1	1	Б1.011.1-2.08.2-15	4050
	2	Каркас КПо-5	1	Б1.011.1-2.08.2-16	
	3	Сетка С5	5	Б1.011.1-2.08.2-17	
	4	Петля П13	2	Б1.011.1-2.08.2-19	
	5	ø10 S240, l=250; 0.15кг	1	Без чертежа	
	6	Бетон класса С20/25, м³	1.62		
СП 100.40-7.1, СП 100.40-7а.1	1	Каркас КП 100.40-7.1	1	Б1.011.1-2.08.2-15	
		Поз. 2...6 см СП100.40-6.1			
СП 100.40-8.1, СП 100.40-8а.1	1	Каркас КП 100.40-8.1	1	Б1.011.1-2.08.2-15	
		Поз. 2...6 см СП100.40-6.1			
СП 100.40-9.1, СП 100.40-9а.1	1	Каркас КП 100.40-9.1	1	Б1.011.1-2.08.2-15	
		Поз. 2...6 см СП100.40-6.1			
СП 100.40-10.1, СП 100.40-10а.1	1	Каркас КП 100.40-10.1	1	Б1.011.1-2.08.2-15	
		Поз. 2...6 см СП100.40-6.1			
СП 110.40-5.1, СП 110.40-5а.1	1	Каркас КП 110.40-5.1	1	Б1.011.1-2.08.2-15	4450
	2	Каркас КПо-5	1	Б1.011.1-2.08.2-16	
	3	Сетка С5	5	Б1.011.1-2.08.2-17	
	4	Петля П13	2	Б1.011.1-2.08.2-19	
	5	ø10 S240, l=250; 0,15кг	1	Без чертежа	
	6	Бетон класса С20/25, м³	1.78		
СП 110.40-6.1, СП 110.40-6а.1	1	Каркас КП 110.40-6.1	1	Б1.011.1-2.08.2-15	
		Поз. 2...6 см. СП110.40-5.1			
СП110.40-7.1, СП110.40-7а.1	1	Каркас КП 110.40-7.1	1	Б1.011.1-2.08.2-15	
		Поз. 2...6 см. СП110.40-5.1			
СП 110.40-8.1, СП 110.40-8а.1	1	Каркас КП 110.40-8.1	1	Б1.011.1-2.08.2-15	
		Поз. 2...6 см СП110.40-5.1			
СП 110.40-9.1, СП 110.40-9а.1	1	Каркас КП 110.40-9.1	1	Б1.011.1-2.08.2-15	
		Поз. 2...6 см СП110.40-5.1			
СП 110.40-10.1, СП 110.40-10а.1	1	Каркас КП 110.40-10.1	1	Б1.011.1-2.08.2-15	
		Поз. 2...6 см СП110.40-5.1			

Марка элемента	Поз.	Наименование	Кол	Обозначение документа	Масса элемента, кг
СП120.40-5.1, СП120.40-5а.1	1	Каркас КП 120.40-5.1	1	Б1.011.1-2.08.2-15	4850
	2	Каркас КПо-5	1	Б1.011.1-2.08.2-16	
	3	Сетка С5	5	Б1.011.1-2.08.2-17	
	4	Петля П13	2	Б1.011.1-2.08.2-19	
	5	ø10 S240, l=250; 0,15кг	1	Без чертежа	
	6	Бетон класса С20/25, м³	1.94		
СП120.40-6.1, СП120.40-6а.1	1	Каркас КП 120.40-6.1	1	Б1.011.1-2.08.2-15	
		Поз. 2...6 см. СП120.40-5.1			
СП120.40-7.1, СП120.40-7а.1	1	Каркас КП 120.40-7.1	1	Б1.011.1-2.08.2-15	
		Поз. 2...6 см. СП120.40-5.1			
СП120.40-8.1, СП120.40-8а.1	1	Каркас КП 120.40-8.1	1	Б1.011.1-2.08.2-15	
		Поз. 2...6 см. СП120.40-5.1			
СП120.40-9.1, СП120.40-9а.1	1	Каркас КП 120.40-9.1	1	Б1.011.1-2.08.2-15	
		Поз. 2...6 см. СП120.40-5.1			
СП120.40-10.1, СП120.40-10а.1	1	Каркас КП 120.40-10.1	1	Б1.011.1-2.08.2-15	
		Поз. 2...6 см. СП120.40-5.1			
СП130.40-6.1, СП130.40-6а.1	1	Каркас КП 130.40-6.1	1	Б1.011.1-2.08.2-15	5250
	2	Каркас КПо-5	1	Б1.011.1-2.08.2-16	
	3	Сетка С5	5	Б1.011.1-2.08.2-17	
	4	Петля П14	2	Б1.011.1-2.08.2-19	
	5	ø10 S240, l=250; 0,15кг	1	Без чертежа	
	6	Бетон класса С20/25, м³	2.10		
СП130.40-7.1, СП130.40-7а.1	1	Каркас КП 130.40-7.1	1	Б1.011.1-2.08.2-15	
		Поз. 2...6 см. СП130.40-6.1			
СП130.40-8.1, СП130.40-8а.1	1	Каркас КП 130.40-8.1	1	Б1.011.1-2.08.2-15	
		Поз. 2...6 см. СП130.40-6.1			

Взам. инв.N | Подпись и дата | Инв.N подл.

Изм.	Кол.	Лист	N док.	Подп.	Дата

Б1.011.1-2.08.2-02

Лист 11

Формат А3

ЗАВОД ЖБИ

https://zavodjbi.com/

Марка элемента	Поз.	Наименование	Кол.	Обозначение документа	Масса элемента, кг
СП130.40-9.1, СП130.40-9а.1	1	Каркас КП 130.40-9.1	1	Б1.011.1-2.08.2-15	5250
	2	Каркас КП₀-5	1	Б1.011.1-2.08.2-16	
	3	Сетка С5	5	Б1.011.1-2.08.2-17	
	4	Петля П14	2	Б1.011.1-2.08.2-19	
	5	ø10 S240, l=250; 0,15кг	1	Без чертежа	
	6	Бетон класса С20/25, м³	2.10		
СП130.40-10.1, СП130.40-10а.1	1	Каркас КП 130.40-10.1	1	Б1.011.1-2.08.2-15	
		Поз. 2...6 см. СП130.40-9.1			
СП140.40-6.1, СП140.40-6а.1	1	Каркас КП 140.40-6.1	1	Б1.011.1-2.08.2-10	5650
	2	Каркас КП₀-5	1	Б1.011.1-2.08.2-16	
	3	Сетка С5	5	Б1.011.1-2.08.2-17	
	4	Петля П14	2	Б1.011.1-2.08.2-19	
	5	ø10 S240, l=250; 0,15кг	1	Без чертежа	
	6	Бетон класса С20/25, м³	2.26		
СП140.40-7.1, СП140.40-7а.1	1	Каркас КП 140.40-7.1	1	Б1.011.1-2.08.2-10	
		Поз. 2...6 см. СП140.40-6.1			
СП140.40-8.1, СП140.40-8а.1	1	Каркас КП 140.40-8.1	1	Б1.011.1-2.08.2-10	
		Поз. 2...6 см. СП140.40-6.1			
СП140.40-9.1, СП140.40-9а.1	1	Каркас КП 140.40-9.1	1	Б1.011.1-2.08.2-10	
		Поз. 2...6 см. СП140.40-6.1			
СП140.40-10.1, СП140.40-10а.1	1	Каркас КП 140.40-10.1	1	Б1.011.1-2.08.2-10	
		Поз. 2...6 см. СП140.40-6.1			
СП150.40-7.1, СП150.40-7а.1	1	Каркас КП 150.40-7.1	1	Б1.011.1-2.08.2-10	6050
	2	Каркас КП₀-5	1	Б1.011.1-2.08.2-16	
	3	Сетка С5	5	Б1.011.1-2.08.2-17	
	4	Петля П14	2	Б1.011.1-2.08.2-19	
	5	ø10 S240, l=250; 0,15кг	1	Без чертежа	
	6	Бетон класса С20/25, м³	2.42		
СП150.40-8.1, СП150.40-8а.1	1	Каркас КП 150.40-8.1	1	Б1.011.1-2.08.2-10	
		Поз. 2...6 см. СП150.40-7.1			

Марка элемента	Поз.	Наименование	Кол	Обозначение документа	Масса элемента, кг
СП150.40-9.1, СП150.40-9а.1	1	Каркас КП 150.40-9.1	1	Б1.011.1-2.08.2-10	6050
		Поз. 2...6 см. СП150.40-7.1			
СП150.40-10.1. СП150.40-10а.1	1	Каркас КП 150.40-10.1	1	Б1.011.1-2.08.2-10	
		Поз. 2...6 см. СП150.40-7.1			
СП160.40-8.1, СП160.40-8а.1	1	Каркас КП 160.40-8.1	1	Б1.011.1-2.08.2-10	6450
	2	Каркас КП₀-5	1	Б1.011.1-2.08.2-16	
	3	Сетка С5	5	Б1.011.1-2.08.2-17	
	4	Петля П15	2	Б1.011.1-2.08.2-19	
	5	ø10 S240, l=250; 0,15кг	1	Без чертежа	
	6	Бетон класса С20/25, м³	2.58		
СП160.40-9.1, СП160.40-9а.1	1	Каркас КП 160.40-9.1	1	Б1.011.1-2.08.2-10	
		Поз. 2...6 см. СП160.40-8.1			
СП160.40-10.1, СП160.40-10а.1	1	Каркас КП 160.40-10.1	1	Б1.011.1-2.08.2-10	
		Поз. 2...6 см. СП160.40-7.1			

Взам. инв.N | Подпись и дата | Инв.Nподл.

Изм.	Кол.	Лист	N док.	Подп.	Дата

Б1.011.1-2.08.2-02

Лист 12

Формат А3

https://zavodjbi.com/

Общий вид

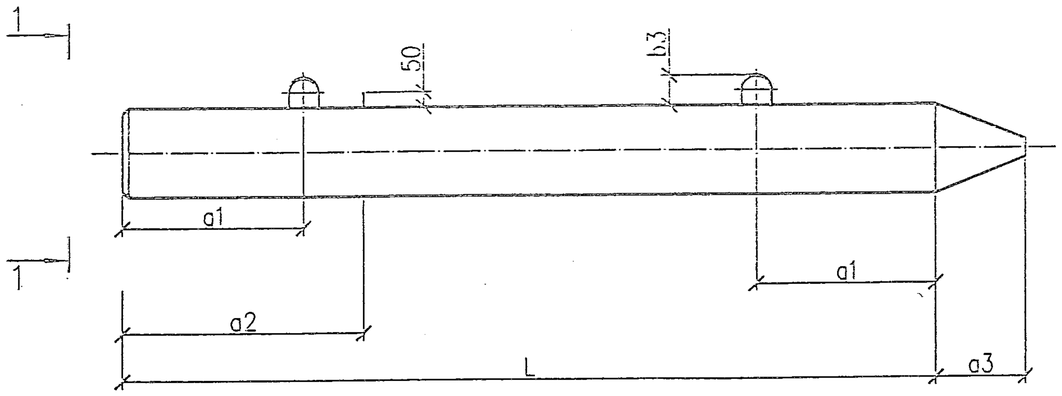

Армирование

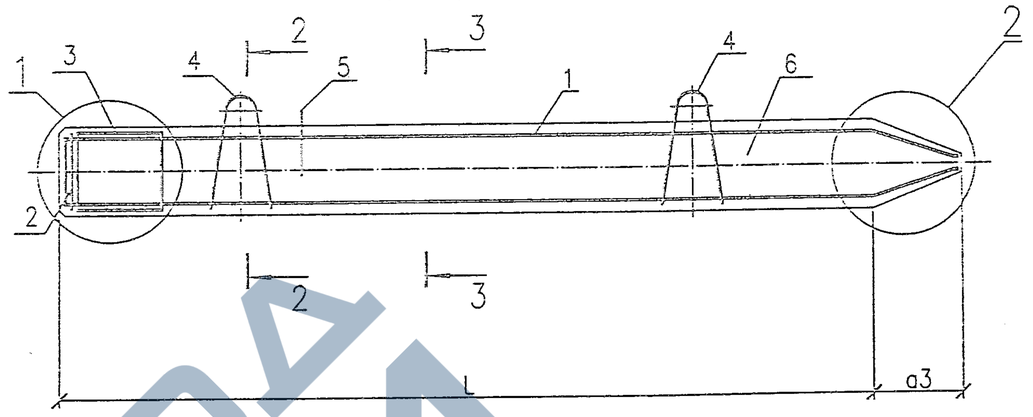

1–1
(для свай прямоугольного сечения)

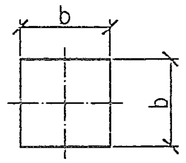

2–2
(для свай прямоугольного сечения)

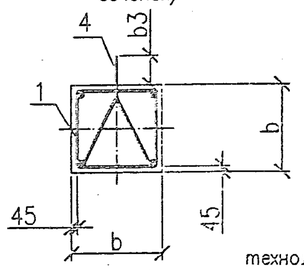

3–3
(для свай прямоугольного сечения)

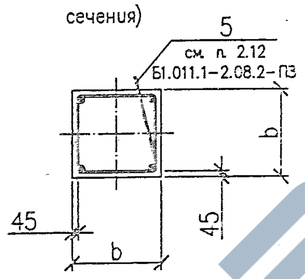

3–3
(для свай с технологическим уклоном)

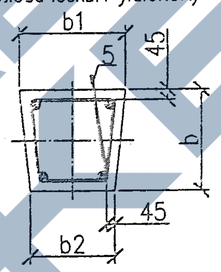

1–1
(для свай с технологическим уклоном)

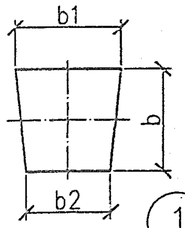

①

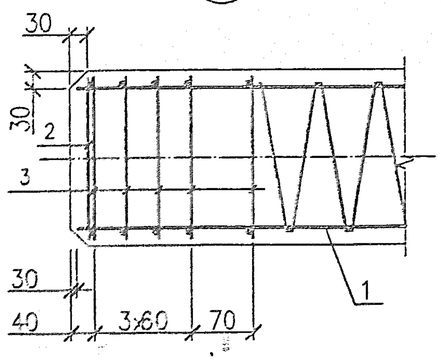

2–2
(для свай с технологическим уклоном)

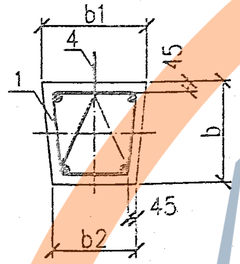

②

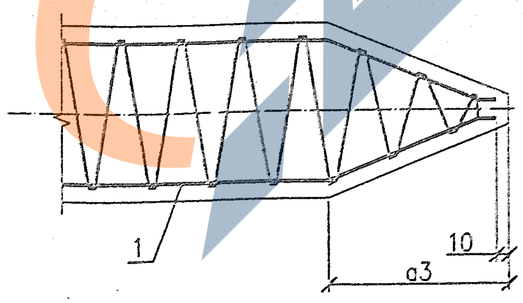

Таблица исполнений (для свай с технологическим уклоном)

Марка элемента	b1, мм	b2, мм
СП... .30–... .у	315	285
СП... .35–... .у	365	335
СП... .40–... .у	420	380

1. Ведомость расхода стали на сваи см. Б1.011.1–2.08.2–05.
2. Допускается в голове сваи фаску 30х30мм не выполнять.

Взам.инв.N | Подпись и дата | Инв.N подл.

Изм.	Кол.	Лист	№док.	Подпись	Дата
Гл.констр.		Шипица В			
Разраб.		Кухарев			
Пров.		Курлуков			
Техн. контр.		Ярмошук			

Б1.011.1–2.08.2–03

Сваи СП70.30–3.у ... СП160.40–10а.у

Стадия	Масса	Масштаб
С	–	–
Лист 1	Листов 10	

РУП "Стройтехнорм"

Формат А3

https://zavodjbi.com/

https://zavodjbi.com/

Таблица исполнений

Марка элемента	L, мм	a1, мм	a2, мм	a3, мм	b, мм	b3, мм
СП70.30–... у	7000	1400	–	250	300	80
СП80.30–... у	8000	1600	2400			
СП90.30–... у	9000	1800	2600			
СП100.30–... у	10000	2100	2900			
СП110.30–... у	11000	2300	3200			
СП120.30–... у	12000	2500	3500			
СП70.35–... у	7000	1400	–	300	350	
СП80.35–... у	8000	1600	2400			
СП90.35–... у	9000	1800	2600			
СП100.35–... у	10000	2100	2900			
СП110.35–... у	11000	2300	3200			
СП120.35–... у	12000	2500	3500			
СП130.35–... у	13000	2700	3800			
СП140.35–... у	14000	2900	4100			
СП150.35–... у	15000	3100	4400			
СП160.35–... у	16000	3300	4700			
СП70.40–... у	7000	1400	2100	350	400	100
СП80.40–... у	8000	1600	2400			
СП90.40–... у	9000	1800	2600			
СП100.40–... у	10000	2100	2900			
СП110.40–... у	11000	2300	3200			
СП120.40–... у	12000	2500	3500			
СП130.40–... у	13000	2700	3800			
СП140.40–... у	14000	2900	4100			
СП150.40–... у	15000	3100	4400			
СП160.40–... у	16000	3300	4700			

Взам.инв.N | Подпись и дата | Инв.N подл.

Изм. | Кол. | Лист | №док | Подп. | Дата

Б1.011.1–2.08.2–03

Лист 2

Формат А3

https://zavodjbi.com/

https://zavodjbi.com/

Марка элемента	Поз.	Наименование	Кол	Обозначение документа	Масса элемента, кг
СП70.30–3.у	1	Каркас КП 70.30–3	1	Б1.011.1–2.08.2–08	1600
	2	Сетка С6	1	Б1.011.1–2.08.2–18	
	3	Сетка С3	5	Б1.011.1–2.08.2–17	
	4	Петля П4	2	Б1.011.1–2.08.2–19	
	6	Бетон класса С16/20, $м^3$	0.64		
СП70.30–4.у, СП70.30–4а.у	1	Каркас КП 70.30–4	1	Б1.011.1–2.08.2–08	
		Поз.2...4,6 см. СП70.30–3.у			
СП70.30–5.у, СП70.30–5а.у	1	Каркас КП 70.30–5	1	Б1.011.1–2.08.2–08	
		Поз.2...4,6 см. СП70.30–3.у			
СП70.30–6.у, СП70.30–6а.у	1	Каркас КП 70.30–6	1	Б1.011.1–2.08.2–08	
		Поз.2...4,6 см. СП70.30–3.у			
СП80.30–3.у	1	Каркас КП 80.30–3	1	Б1.011.1–2.08.2–08	1850
	2	Сетка С6	1	Б1.011.1–2.08.2–18	
	3	Сетка С3	5	Б1.011.1–2.08.2–17	
	4	Петля П4	2	Б1.011.1–2.08.2–19	
	5	ø10 S240, l=250; 0.15кг		Без чертежа	
	6	Бетон класса С20/25, $м^3$	0.73		
СП80.30–4.у, СП80.30–4а.у	1	Каркас КП 80.30–4	1	Б1.011.1–2.08.2–08	
		Поз.2...6 см. СП80.30–3.у			
СП80.30–5.у. СП80.30–5а.у	1	Каркас КП 80.30–5	1	Б1.011.1–2.08.2–08	
		Поз.2...6 см. СП80.30–3.у			
СП80.30–6.у, СП80.30–6а.у	1	Каркас КП 80.30–6	1	Б1.011.1–2.08.2–08	
		Поз.2...6 см. СП80.30–3.у			
СП80.30–7.у, СП80.30–7а.у	1	Каркас КП 80.30–7	1	Б1.011.1–2.08.2–08	
		Поз.2...6 см. СП80.30–3.у			
СП80.30–8.у, СП80.30–8а.у	1	Каркас КП 80.30–8	1	Б1.011.1–2.08.2–08	
		Поз.2...6 см. СП80.30–3.у			

Марка элемента	Поз.	Наименование	Кол	Обозначение документа	Масса элемента, кг
СП90.30–4.у, СП90.30–4а.у	1	Каркас КП 90.30–4	1	Б1.011.1–2.08.2–08	2050
	2	Сетка С6	1	Б1.011.1–2.08.2–18	
	3	Сетка С3	5	Б1.011.1–2.08.2–17	
	4	Петля П4	2	Б1.011.1–2.08.2–19	
	5	ø10 S240, l=250; 0.15кг		Без чертежа	
	6	Бетон класса С20/25, $м^3$	0.82		
СП90.30–5.у, СП90.30–5а.у	1	Каркас КП 90.30–5	1	Б1.011.1–2.08.2–08	
		Поз.2...6 см. СП90.30–4.у			
СП90.30–6.у, СП90.30–6а.у	1	Каркас КП 90.30–6	1	Б1.011.1–2.08.2–08	
		Поз.2...6 см. СП90.30–4.у			
СП90.30–7.у, СП90.30–7а.у	1	Каркас КП 90.30–7	1	Б1.011.1–2.08.2–08	
		Поз.2...6 см. СП90.30–4.у			
СП90.30–8.у, СП90.30–8а.у	1	Каркас КП 90.30–8	1	Б1.011.1–2.08.2–08	
		Поз.2...6 см. СП90.30–4.у			
СП100.30–4.у, СП100.30–4а.у	1	Каркас КП 100.30–4	1	Б1.011.1–2.08.2–08	2300
	2	Сетка С6	1	Б1.011.1–2.08.2–18	
	3	Сетка С3	5	Б1.011.1–2.08.2–17	
	4	Петля П5	2	Б1.011.1–2.08.2–19	
	5	ø10 S240, l=250; 0.15кг		Без чертежа	
	6	Бетон класса С20/25, $м^3$	0.91		
СП100.30–5.у, СП100.30–5а.у	1	Каркас КП 100.30–5	1	Б1.011.1–2.08.2–08	
		Поз.2...6 см. СП100.30–4.у			
СП100.30–6.у, СП100.30–6а.у	1	Каркас КП 100.30–6	1	Б1.011.1–2.08.2–08	
		Поз.2...6 см. СП100.30–4.у			
СП100.30–7.у. СП100.30–7а.у	1	Каркас КП 100.30–7	1	Б1.011.1–2.08.2–08	
		Поз.2...6 см. СП100.30–4.у			

Взам. инв.N | Подпись и дата | Инв.N подл.

Изм.	Кол.	Лист	N док.	Подп.	Дата

Б1.011.1–2.08.2–03

Лист 3

Формат А3

https://zavodjbi.com/

Марка элемента	Поз.	Наименование	Кол.	Обозначение документа	Масса элемента, кг
СП100.30–8.у, СП100.30–8а.у	1	Каркас КП 100.30–8	1	Б1.011.1–2.08.2–08	2300
	2	Сетка С6	1	Б1.011.1–2.08.2–18	
	3	Сетка С3	5	Б1.011.1–2.08.2–17	
	4	Петля П5	2	Б1.011.1–2.08.2–19	
	5	ø10 S240, l=250; 0.15кг		Без чертежа	
	6	Бетон класса С20/25, м^3	0.91		
СП100.30–9.у, СП100.30–9а.у	1	Каркас КП 100.30–9	1	Б1.011.1–2.08.2–08	
		Поз.2...6 см. СП100.30–8.у			
СП100.30–10.у, СП100.30–10а.у	1	Каркас КП 100.30–10	1	Б1.011.1–2.08.2–08	
		Поз.2...6 см. СП100.30–8.у			
СП110.30–5.у, СП110.30–5а.у	1	Каркас КП 110.30–5	1	Б1.011.1–2.08.2–08	2500
	2	Сетка С6	1	Б1.011.1–2.08.2–18	
	3	Сетка С3	5	Б1.011.1–2.08.2–17	
	4	Петля П5	2	Б1.011.1–2.08.2–19	
	5	ø10 S240, l=250; 0.15кг		Без чертежа	
	6	Бетон класса С20/25, м^3	1.0		
СП110.30–6.у, СП110.30–6а.у	1	Каркас КП 110.30–6	1	Б1.011.1–2.08.2–08	
		Поз.2...6 см. СП110.30–5.у			
СП110.30–7.у, СП110.30–7а.у	1	Каркас КП 110.30–7	1	Б1.011.1–2.08.2–08	
		Поз.2...6 см. СП110.30–5.у			
СП110.30–8.у, СП110.30–8а.у	1	Каркас КП 110.30–8	1	Б1.011.1–2.08.2–08	
		Поз.2...6 см. СП110.30–5.у			
СП110.30–9.у, СП110.30–9а.у	1	Каркас КП 110.30–9	1	Б1.011.1–2.08.2–08	
		Поз.2...6 см. СП110.30–5.у			
СП110.30–10.у, СП110.30–10а.у	1	Каркас КП 110.30–10	1	Б1.011.1–2.08.2–08	
		Поз.2...6 см. СП110.30–5.у			

Марка элемента	Поз.	Наименование	Кол.	Обозначение документа	Масса элемента, кг
СП120.30–5.у, СП120.30–5а.у	1	Каркас КП 120.30–5	1	Б1.011.1–2.08.2–08	2750
	2	Сетка С6	1	Б1.011.1–2.08.2–18	
	3	Сетка С3	5	Б1.011.1–2.08.2–17	
	4	Петля П5	2	Б1.011.1–2.08.2–19	
	5	ø10 S240, l=250; 0.15кг		Без чертежа	
	6	Бетон класса С20/25, м^3	1.09		
СП120.30–6.у, СП120.30–6а.у	1	Каркас КП 120.30–6	1	Б1.011.1–2.08.2–08	
		Поз.2...6 см. СП120.30–5.у			
СП120.30–7.у, СП120.30–7а.у	1	Каркас КП 120.30–7	1	Б1.011.1–2.08.2–08	
		Поз.2...6 см. СП120.30–5.у			
СП120.30–8.у, СП120.30–8а.у	1	Каркас КП 120.30–8	1	Б1.011.1–2.08.2–08	
		Поз.2...6 см. СП120.30–5.у			
СП120.30–9.у, СП120.30–9а.у	1	Каркас КП 120.30–9	1	Б1.011.1–2.08.2–08	
		Поз.2...6 см. СП120.30–5.у			
СП120.30–10.у, СП120.30–10а.у	1	Каркас КП 120.30–10	1	Б1.011.1–2.08.2–08	
		Поз.2...6 см. СП120.30–5.у			
СП70.35–3.у	1	Каркас КП 70.35–3	1	Б1.011.1–2.08.2–09	2200
	2	Сетка С7	1	Б1.011.1–2.08.2–18	
	3	Сетка С4	5	Б1.011.1–2.08.2–17	
	4	Петля П6	2	Б1.011.1–2.08.2–19	
	6	Бетон класса С20/25, м^3	0.88		
СП70.35–4.у, СП70.35–4а.у	1	Каркас КП 70.35–4	1	Б1.011.1–2.08.2–09	
		Поз. 2...4,6 см. СП70.35–3.у			
СП70.35–5.у, СП70.35–5а.у	1	Каркас КП 70.35–5	1	Б1.011.1–2.08.2–09	
		Поз. 2...4,6 см. СП70.35–3.у			
СП70.35–6.у, СП70.35–6а.у	1	Каркас КП 70.35–6	1	Б1.011.1–2.08.2–09	
		Поз. 2...4,6 см. СП70.35–3.у			
СП70.35–7.у, СП70.35–7а.у	1	Каркас КП 70.35–7	1	Б1.011.1–2.08.2–09	
		Поз. 2...4,6 см. СП70.35–3.у			

Взам.инв.N | Подпись и дата | Инв.N подл.

Изм.	Кол.	Лист	N док.	Подп.	Дата

Б1.011.1–2.08.2–03

Лист 4

Формат А3

https://zavodjbi.com/

https://zavodjbi.com/

Марка элемента	Поз.	Наименование	Кол	Обозначение документа	Масса элемента, кг
СП80.35–4.у, СП80.35–4а.у	1	Каркас КП 80.35–4	1	Б1.011.1–2.08.2–09	2500
	2	Сетка С7	1	Б1.011.1–2.08.2–18	
	3	Сетка С4	5	Б1.011.1–2.08.2–17	
	4	Петля П7	2	Б1.011.1–2.08.2–19	
	5	ø10 S240, l=250; 0.15кг	1	Без чертежа	
	6	Бетон класса С20/25, м³	1.0		
СП80.35–5.у, СП80.35–5а.у	1	Каркас КП 80.35–5	1	Б1.011.1–2.08.2–09	
		Поз. 2...6 см. СП80.35–4.у			
СП80.35–6.у, СП80.35–6а.у	1	Каркас КП 80.35–6	1	Б1.011.1–2.08.2–09	
		Поз. 2...6 см. СП80.35–4.у			
СП80.35–7.у, СП80.35–7а.у	1	Каркас КП 80.35–7	1	Б1.011.1–2.08.2–09	
		Поз. 2...6 см. СП80.35–6.у			
СП80.35–8.у, СП80.35–8а.у	1	Каркас КП 80.35–8	1	Б1.011.1–2.08.2–09	
		Поз. 2...6 см. СП80.35–6.у			
СП90.35–4.у, СП90.35–4а.у	1	Каркас КП 90.35–4	1	Б1.011.1–2.08.2–09	2800
	2	Сетка С7	1	Б1.011.1–2.08.2–18	
	3	Сетка С4	5	Б1.011.1–2.08.2–17	
	4	Петля П7	2	Б1.011.1–2.08.2–19	
	5	ø10 S240, l=250; 0.15кг	1	Без чертежа	
	6	Бетон класса С20/25, м³	1.12		
СП90.35–5.у, СП90.35–5а.у	1	Каркас КП 90.35–5	1	Б1.011.1–2.08.2–09	
		Поз. 2...6 см. СП90.35–4.у			
СП90.35–6.у, СП90.35–6а.у	1	Каркас КП 90.35–6	1	Б1.011.1–2.08.2–09	
		Поз. 2...6 см. СП90.35–4.у			
СП90.35–7.у, СП90.35–7а.у	1	Каркас КП 90.35–7			
		Поз. 2...6 см. СП90.35–4.у			
СП90.35–8.у, СП90.35–8а.у	1	Каркас КП 90.35–8	1	Б1.011.1–2.08.2–09	
		Поз. 2...6 см. СП90.35–4.у			
СП90.35–9.у, СП90.35–9а.у	1	Каркас КП 90.35–9	1	Б1.011.1–2.08.2–09	
		Поз. 2...6 см. СП90.35–4.у			

Марка элемента	Поз.	Наименование	Кол	Обозначение документа	Масса элемента, кг
СП100.35–4.у, СП100.35–4а.у	1	Каркас КП 100.35–4	1	Б1.011.1–2.08.2–09	3100
	2	Сетка С7	1	Б1.011.1–2.08.2–18	
	3	Сетка С4	5	Б1.011.1–2.08.2–17	
	4	Петля П8	2	Б1.011.1–2.08.2–19	
	5	ø10 S240, l=250; 0.15кг	1	Без чертежа	
	6	Бетон класса С20/25, м³	1.24		
СП100.35–5.у, СП100.35–5а.у	1	Каркас КП 100.35–5	1	Б1.011.1–2.08.2–09	
		Поз. 2...6 см. СП100.35–4.у			
СП100.35–6.у, СП100.35–6а.у	1	Каркас КП 100.35–6	1	Б1.011.1–2.08.2–09	
		Поз. 2...6 см. СП100.35–4.у			
СП100.35–7.у, СП100.35–7а.у	1	Каркас КП 100.35–7	1	Б1.011.1–2.08.2–09	
		Поз. 2...6 см. СП100.35–6.у			
СП100.35–8.у, СП100.35–8а.у	1	Каркас КП 100.35–8	1	Б1.011.1–2.08.2–09	
		Поз. 2...6 см. СП100.35–6.у			
СП100.35–9.у, СП100.35–9а.у	1	Каркас КП 100.35–9	1	Б1.011.1–2.08.2–09	
		Поз. 2...6 см. СП100.35–6.у			
СП100.35–10.у, СП100.35–10а.у	1	Каркас КП 100.35–10	1	Б1.011.1–2.08.2–09	
		Поз. 2...6 см. СП100.35–6.у			
СП110.35–5.у, СП110.35–5а.у	1	Каркас КП 110.35–5	1	Б1.011.1–2.08.2–09	3450
	2	Сетка С7	1	Б1.011.1–2.08.2–18	
	3	Сетка С4	5	Б1.011.1–2.08.2–17	
	4	Петля П8	2	Б1.011.1–2.08.2–19	
	5	ø10 S240, l=250; 0.15кг	1	Без чертежа	
	6	Бетон класса С20/25, м³	1.37		
СП110.35–6.у, СП110.35–6а.у	1	Каркас КП 110.35–6	1	Б1.011.1–2.08.2–09	
		Поз. 2...6 см. СП110.35–5.у			
СП110.35–7.у, СП110.35–7а.у	1	Каркас КП 110.35–7	1	Б1.011.1–2.08.2–09	
		Поз. 2...6 см. СП110.35–5.у			

Взам.инв.N

Подпись и дата

Инв.N подл.

Изм.	Кол.	Лист	№док	Подп.	Дата

Б1.011.1–2.08.2–03

Лист 5

Формат А3

https://zavodjbi.com/

https://zavodjbi.com/

Марка элемента	Поз.	Наименование	Кол	Обозначение документа	Масса элемента, кг
СП110.35-8.у, СП110.35-8а.у	1	Каркас КП 110.35-8	1	Б1.011.1-2.08.2-09	3450
	2	Сетка С7	1	Б1.011.1-2.08.2-18	
	3	Сетка С4	5	Б1.011.1-2.08.2-17	
	4	Петля П8	2	Б1.011.1-2.08.2-19	
	5	ø10 S240, l=250; 0.15кг	1	Без чертежа	
	6	Бетон класса С20/25, м³	1.37		
СП110.35-9.у, СП110.35-9а.у	1	Каркас КП 110.35-9	1	Б1.011.1-2.08.2-09	
		Поз. 2...6 см. СП110.35-8.у			
СП110.35-10.у, СП110.35-10а.у	1	Каркас КП 110.35-10	1	Б1.011.1-2.08.2-09	
		Поз. 2...6 см. СП110.35-8.у			
СП120.35-5.у, СП120.35-5а.у	1	Каркас КП 120.35-5	1	Б1.011.1-2.08.2-09	3750
	2	Сетка С7	1	Б1.011.1-2.08.2-18	
	3	Сетка С4	5	Б1.011.1-2.08.2-17	
	4	Петля П8	2	Б1.011.1-2.08.2-19	
	5	ø10 S240, l=250; 0.15кг	1	Без чертежа	
	6	Бетон класса С20/25, м³	1.49		
СП120.35-6.у, СП120.35-6а.у	1	Каркас КП 120.35-6	1	Б1.011.1-2.08.2-09	
		Поз. 2...6 см. СП120.35-5.у			
СП120.35-7.у, СП120.35-7а.у	1	Каркас КП 120.35-7	1	Б1.011.1-2.08.2-09	
		Поз. 2...6 см. СП120.35-5.у			
СП120.35-8.у, СП120.35-8а.у	1	Каркас КП 120.35-8	1	Б1.011.1-2.08.2-09	
		Поз. 2...6 см. СП120.35-5.у			
СП120.35-9.у, СП120.35-9а.у	1	Каркас КП 120.35-9	1	Б1.011.1-2.08.2-09	
		Поз. 2...6 см. СП120.35-5.у			
СП120.35-10.у, СП120.35-10а.у	1	Каркас КП 120.35-10	1	Б1.011.1-2.08.2-09	
		Поз. 2...6 см. СП120.35-5.у			

Марка элемента	Поз.	Наименование	Кол	Обозначение документа	Масса элемента, кг
СП130.35-5.у, СП130.35-5а.у	1	Каркас КП 130.35-5	1	Б1.011.1-2.08.2-09	4050
	2	Сетка С7	1	Б1.011.1-2.08.2-18	
	3	Сетка С4	5	Б1.011.1-2.08.2-17	
	4	Петля П9	2	Б1.011.1-2.08.2-19	
	5	ø10 S240, l=250; 0.15кг	1	Без чертежа	
	6	Бетон класса С25/30, м³	1.49		
СП130.35-6.у, СП130.35-6а.у	1	Каркас КП 130.35-6	1	Б1.011.1-2.08.2-09	
		Поз. 2...6 см. СП130.35-5.у			
СП130.35-7.у, СП130.35-7а.у	1	Каркас КП 130.35-7	1	Б1.011.1-2.08.2-09	
		Поз. 2...6 см. СП130.35-5.у			
СП130.35-8.у, СП130.35-8а.у	1	Каркас КП 130.35-8	1	Б1.011.1-2.08.2-09	
		Поз. 2...6 см. СП130.35-5.у			
СП130.35-9.у, СП130.35-9а.у	1	Каркас КП 130.35-9	1	Б1.011.1-2.08.2-09	
		Поз. 2...6 см. СП130.35-5.у			
СП130.35-10.у, СП130.35-10а.у	1	Каркас КП 130.35-10	1	Б1.011.1-2.08.2-09	
		Поз. 2...6 см. СП130.35-5.у			
СП140.35-6.у, СП140.35-6а.у	1	Каркас КП 140.35-6	1	Б1.011.1-2.08.2-09	4350
	2	Сетка С7	1	Б1.011.1-2.08.2-18	
	3	Сетка С4	5	Б1.011.1-2.08.2-17	
	4	Петля П9	2	Б1.011.1-2.08.2-19	
	5	ø10 S240, l=250; 0.15кг	1	Без чертежа	
	6	Бетон класса С25/30, м³	1.73		
СП140.35-7.у, СП140.35-7а.у	1	Каркас КП 140.35-7	1	Б1.011.1-2.08.2-09	
		Поз. 2...6 см. СП140.35-6.у			
СП140.35-8.у, СП140.35-8а.у	1	Каркас КП 140.35-8	1	Б1.011.1-2.08.2-09	
		Поз. 2...6 см. СП140.35-6.у			

Взам.инв.N | Подпись и дата | Инв.Nподл.

Изм.	Кол.	Лист	№док.	Подп.	Дата

Б1.011.1-2.08.2-03

Лист 6

Формат А3

https://zavodjbi.com/

https://zavodjbi.com/

Марка элемента	Поз.	Наименование	Кол	Обозначение документа	Масса элемента, кг
СП140.35–9.у, СП140.35–9а.у	1	Каркас КП 140.35–10	1	Б1.011.1–2.08.2–09	4350
	2	Сетка С7	1	Б1.011.1–2.08.2–18	
	3	Сетка С4	5	Б1.011.1–2.08.2–17	
	4	Петля П9	2	Б1.011.1–2.08.2–19	
	5	ø10 S240, l=250; 0.15кг	1	Без чертежа	
	6	Бетон класса С25/30, м³	1.73		
СП140.35–10.у, СП140.35–10а.у	1	Каркас КП 140.35–10	1	Б1.011.1–2.08.2–09	
		Поз. 2...6 см. СП140.35–9.у			
СП150.35–7.у, СП150.35–7а.у	1	Каркас КП 150.35–7		Б1.011.1–2.08.2–09	4650
	2	Сетка С7	1	Б1.011.1–2.08.2–18	
	3	Сетка С4	5	Б1.011.1–2.08.2–17	
	4	Петля П9	2	Б1.011.1–2.08.2–19	
	5	ø10 S240, l=250; 0.15кг	1	Без чертежа	
	6	Бетон класса С20/25, м³	1.86		
СП150.35–8.у, СП150.35–8а.у	1	Каркас КП 150.35–8	1	Б1.011.1–2.08.2–09	
		Поз. 2...6 см. СП150.35–7.у			
СП150.35–9.у, СП150.35–9а.у	1	Каркас КП 150.35–9	1	Б1.011.1–2.08.2–09	
		Поз. 2...6 см. СП150.35–7.у			
СП150.35–10.у, СП150.35–10а.у	1	Каркас КП 150.35–10	1	Б1.011.1–2.08.2–09	
		Поз. 2...6 см. СП150.35–7.у			
СП160.35–7.у, СП160.35–7а.у	1	Каркас КП 160.35–7	1	Б1.011.1–2.08.2–09	4950
	2	Сетка С7	1	Б1.011.1–2.08.2–18	
	3	Сетка С4	5	Б1.011.1–2.08.2–17	
	4	Петля П9	2	Б1.011.1–2.08.2–19	
	5	ø10 S240, l=250; 0.15кг	1	Без чертежа	
	6	Бетон класса С20/25, м³	1.98		
СП160.35–8.у, СП160.35–8а.у	1	Каркас КП 160.35–8	1	Б1.011.1–2.08.2–09	
		Поз. 2...6 см. СП160.35–7.у			

Марка элемента	Поз.	Наименование	Кол	Обозначение документа	Масса элемента, кг
СП160.35–9.у, СП160.35–9а.у	1	Каркас КП 160.35–9	1	Б1.011.1–2.08.2–09	4950
		Поз. 2...6 см. СП160.35–7.у			
СП160.35–10.у, СП160.35–10а.у	1	Каркас КП 160.35–10	1	Б1.011.1–2.08.2–09	
		Поз. 2...6 см. СП160.35–7.у			
СП70.40–5.у, СП70.40–5а.у	1	Каркас КП 70.40–5	1	Б1.011.1–2.08.2–10	2850
	2	Сетка С8	1	Б1.011.1–2.08.2–18	
	3	Сетка С5	5	Б1.011.1–2.08.2–17	
	4	Петля П11	2	Б1.011.1–2.08.2–19	
	5	ø10 S240, l=250; 0.15кг	1	Без чертежа	
	6	Бетон класса С20/25, м³	1.14		
СП70.40–6.у, СП70.40–6а.у	1	Каркас КП 70.40–6	1	Б1.011.1–2.08.2–10	
		Поз. 2...6 см. СП70.40–5.у			
СП70.40–7.у, СП70.40–7а.у	1	Каркас КП 70.40–7	1	Б1.011.1–2.08.2–10	
		Поз. 2...6 см. СП70.40–5.у			
СП70.40–8.у, СП70.40–8а.у	1	Каркас КП 70.40–8	1	Б1.011.1–2.08.2–10	
		Поз. 2...6 см. СП70.40–5.у			
СП70.40–9.у, СП70.40–9а.у	1	Каркас КП 70.40–9	1	Б1.011.1–2.08.2–10	
		Поз. 2...6 см. СП70.40–5.у			
СП 80.40–5.у, СП 80.40–5а.у	1	Каркас КП 80.40–5	1	Б1.011.1–2.08.2–10	3250
	2	Сетка С8	1	Б1.011.1–2.08.2–18	
	3	Сетка С5	5	Б1.011.1–2.08.2–17	
	4	Петля П12	2	Б1.011.1–2.08.2–19	
	5	ø10 S240, l=250; 0.15кг	1	Без чертежа	
	6	Бетон класса С20/25, м³	1.30		
СП80.40–6.у, СП80.40–6а.у	1	Каркас КП 80.40–6	1	Б1.011.1–2.08.2–10	
		Поз. 2...6 см. СП80.40–5.у			
СП80.40–7.у, СП80.40–7а.у	1	Каркас КП 80.40–7	1	Б1.011.1–2.08.2–10	
		Поз. 2...6 см. СП80.40–5.у			

Взам. инв.N | Подпись и дата | Инв.N подл.

Изм.	Кол.	Лист	N док.	Подп.	Дата	Б1.011.1–2.08.2–03	Лист 7

Формат А3

https://zavodjbi.com/

https://zavodjbi.com/

Марка элемента	Поз.	Наименование	Кол	Обозначение документа	Масса элемента, кг
СП 80.40–8.у, СП 80.40–8а.у	1	Каркас КП 80.40–8	1	Б1.011.1–2.08.2–10	3250
	2	Сетка С8	1	Б1.011.1–2.08.2–18	
	3	Сетка С5	5	Б1.011.1–2.08.2–17	
	4	Петля П12	2	Б1.011.1–2.08.2–19	
	5	ø10 S240, l=250; 0.15кг	1	Без чертежа	
	6	Бетон класса С20/25, м³	1.30		
СП80.40–9.у, СП80.40–9а.у	1	Каркас КП 80.40–9	1	Б1.011.1–2.08.2–10	
		Поз. 2...6 см. СП80.40–8.у			
СП80.40–10.у, СП80.40–10а.у	1	Каркас КП 80.40–10	1	Б1.011.1–2.08.2–10	
		Поз. 2...6 см. СП80.40–8.у			
СП 90.40–5.у, СП 90.40–5а.у	1	Каркас КП 90.40–5	1	Б1.011.1–2.08.2–10	3650
	2	Сетка С8	1	Б1.011.1–2.08.2–18	
	3	Сетка С5	5	Б1.011.1–2.08.2–17	
	4	Петля П12	2	Б1.011.1–2.08.2–19	
	5	ø10 S240, l=250; 0.15кг	1	Без чертежа	
	6	Бетон класса С20/25, м³	1.46		
СП 90.40–6.у, СП 90.40–6а.у	1	Каркас КП 90.40–6	1	Б1.011.1–2.08.2–10	
		Поз. 2...6 см. СП90.40–5.у			
СП 90.40–7.у, СП 90.40–7а.у	1	Каркас КП 90.40–7	1	Б1.011.1–2.08.2–10	
		Поз. 2...6 см. СП90.40–5.у			
СП 90.40–8.у, СП 90.40–8а.у	1	Каркас КП 90.40–8	1	Б1.011.1–2.08.2–10	
		Поз. 2...6 см. СП90.40–5.у			
СП 90.40–9.у, СП 90.40–9а.у	1	Каркас КП 90.40–9	1	Б1.011.1–2.08.2–10	
		Поз. 2...6 см. СП90.40–5.у			
СП 90.40–10.у, СП 90.40–10а.у	1	Каркас КП 90.40–10	1	Б1.011.1–2.08.2–10	
		Поз. 2...6 см. СП90.40–5.у			

Марка элемента	Поз.	Наименование	Кол	Обозначение документа	Масса элемента, кг
СП 100.40–5.у, СП 100.40–5а.у	1	Каркас КП 100.40–5	1	Б1.011.1–2.08.2–10	4050
	2	Сетка С8	1	Б1.011.1–2.08.2–18	
	3	Сетка С5	5	Б1.011.1–2.08.2–17	
	4	Петля П13	2	Б1.011.1–2.08.2–19	
	5	ø10 S240, l=250; 0.15кг	1	Без чертежа	
	6	Бетон класса С20/25, м³	1.62		
СП 100.40–6.у, СП 100.40–6а.у	1	Каркас КП 100.40–6	1	Б1.011.1–2.08.2–10	
		Поз. 2...6 см СП100.40–5.у			
СП 100.40–7.у, СП 100.40–7а.у	1	Каркас КП 100.40–7	1	Б1.011.1–2.08.2–10	
		Поз. 2...6 см СП100.40–5.у			
СП 100.40–8.у, СП 100.40–8а.у	1	Каркас КП 100.40–8	1	Б1.011.1–2.08.2–10	
		Поз. 2...6 см СП100.40–5.у			
СП 100.40–9.у, СП 100.40–9а.у	1	Каркас КП 100.40–9	1	Б1.011.1–2.08.2–10	
		Поз. 2...6 см СП100.40–5.у			
СП 100.40–10.у, СП 100.40–10а.у	1	Каркас КП 100.40–10	1	Б1.011.1–2.08.2–10	
		Поз. 2...6 см СП100.40–5.у			
СП 110.40–5.у, СП 110.40–5а.у	1	Каркас КП 110.40–5	1	Б1.011.1–2.08.2–10	4450
	2	Сетка С8	1	Б1.011.1–2.08.2–18	
	3	Сетка С5	5	Б1.011.1–2.08.2–17	
	4	Петля П13	2	Б1.011.1–2.08.2–19	
	5	ø10 S240, l=250; 0,15кг	1	Без чертежа	
	6	Бетон класса С25/30, м³	1.78		
СП 110.40–6.у, СП 110.40–6а.у	1	Каркас КП 110.40–6	1	Б1.011.1–2.08.2–10	
		Поз. 2...6 см. СП110.40–5.у			
СП110.40–7.у, СП110.40–7а.у	1	Каркас КП 110.40–7	1	Б1.011.1–2.08.2–10	
		Поз. 2...6 см. СП110.40–5.у			

Взам. инв.N | Подпись и дата | Инв.N подл.

Изм.	Кол.	Лист	N док.	Подп.	Дата

Б1.011.1–2.08.2–03

Лист 8

Формат А3

https://zavodjbi.com/

https://zavodjbi.com/

Марка элемента	Поз.	Наименование	Кол.	Обозначение документа	Масса элемента, кг
СП 110.40-8.у, СП 110.40-8а.у	1	Каркас КП 110.40-8	1	Б1.011.1-2.08.2-10	4450
	2	Сетка С8	1	Б1.011.1-2.08.2-18	
	3	Сетка С5	5	Б1.011.1-2.08.2-17	
	4	Петля П13	2	Б1.011.1-2.08.2-19	
	5	ø10 S240, l=250; 0,15кг	1	Без чертежа	
	6	Бетон класса С25/30, м³	1.78		
СП 110.40-9.у, СП 110.40-9а.у	1	Каркас КП 110.40-9	1	Б1.011.1-2.08.2-10	
		Поз. 2...6 см. СП110.40-8.у			
СП110.40-10.у, СП110.40-10а.у	1	Каркас КП 110.40-10	1	Б1.011.1-2.08.2-10	
		Поз. 2...6 см. СП110.40-8.у			
СП120.40-5.у, СП120.40-5а.у	1	Каркас КП 120.40-5	1	Б1.011.1-2.08.2-10	4850
	2	Сетка С8	1	Б1.011.1-2.08.2-18	
	3	Сетка С5	5	Б1.011.1-2.08.2-17	
	4	Петля П13	2	Б1.011.1-2.08.2-19	
	5	ø10 S240, l=250; 0,15кг	1	Без чертежа	
	6	Бетон класса С25/30, м³	1.94		
СП120.40-6.у, СП120.40-6а.у	1	Каркас КП 120.40-6	1	Б1.011.1-2.08.2-10	
		Поз. 2...6 см. СП120.40-5.у			
СП120.40-7.у, СП120.40-7а.у	1	Каркас КП 120.40-7	1	Б1.011.1-2.08.2-10	
		Поз. 2...6 см. СП120.40-5.у			
СП120.40-8.у, СП120.40-8а.у	1	Каркас КП 120.40-8	1	Б1.011.1-2.08.2-10	
		Поз. 2...6 см. СП120.40-5.у			
СП120.40-9.у, СП120.40-9а.у	1	Каркас КП 120.40-9	1	Б1.011.1-2.08.2-10	
		Поз. 2...6 см. СП120.40-5.у			
СП120.40-10.у, СП120.40-10а.у	1	Каркас КП 120.40-10	1	Б1.011.1-2.08.2-10	
		Поз. 2...6 см. СП120.40-5.у			

Марка элемента	Поз.	Наименование	Кол.	Обозначение документа	Масса элемента, кг
СП130.40-6.у, СП130.40-6а.у	1	Каркас КП 130.40-6	1	Б1.011.1-2.08.2-10	5250
	2	Сетка С8	1	Б1.011.1-2.08.2-18	
	3	Сетка С5	5	Б1.011.1-2.08.2-17	
	4	Петля П14	2	Б1.011.1-2.08.2-19	
	5	ø10 S240, l=250; 0,15кг	1	Без чертежа	
	6	Бетон класса С25/30, м³	2.10		
СП130.40-7.у, СП130.40-7а.у	1	Каркас КП 130.40-7	1	Б1.011.1-2.08.2-10	
		Поз. 2...6 см. СП130.40-6.у			
СП130.40-8.у, СП130.40-8а.у	1	Каркас КП 130.40-8	1	Б1.011.1-2.08.2-10	
		Поз. 2...6 см. СП130.40-6.у			
СП130.40-9.у, СП130.40-9а.у	1	Каркас КП 130.40-9	1	Б1.011.1-2.08.2-10	
		Поз. 2...6 см. СП130.40-6.у			
СП130.40-10.у, СП130.40-10а.у	1	Каркас КП 130.40-10	1	Б1.011.1-2.08.2-10	
		Поз. 2...6 см. СП130.40-6.у			
СП140.40-6.у, СП140.40-6а.у	1	Каркас КП 140.40-6	1	Б1.011.1-2.08.2-10	5650
	2	Сетка С8	1	Б1.011.1-2.08.2-18	
	3	Сетка С5	5	Б1.011.1-2.08.2-17	
	4	Петля П14	2	Б1.011.1-2.08.2-19	
	5	ø10 S240, l=250; 0,15кг	1	Без чертежа	
	6	Бетон класса С25/30, м³	2.26		
СП140.40-7.у, СП140.40-7а.у	1	Каркас КП 140.40-7	1	Б1.011.1-2.08.2-10	
		Поз. 2...6 см. СП140.40-6.у			
СП140.40-8.у, СП140.40-8а.у	1	Каркас КП 140.40-8	1	Б1.011.1-2.08.2-10	
		Поз. 2...6 см. СП140.40-6.у			
СП140.40-9.у, СП140.40-9а.у	1	Каркас КП 140.40-9	1	Б1.011.1-2.08.2-10	
		Поз. 2...6 см. СП140.40-6.у			
СП140.40-10.у, СП140.40-10а.у	1	Каркас КП 140.40-10	1	Б1.011.1-2.08.2-10	
		Поз. 2...6 см. СП140.40-6.у			

Инв.№подл. | Подпись и дата | Взам.инв.№

Изм.	Кол.	Лист	№док.	Подп.	Дата	Б1.011.1-2.08.2-03	Лист 9

Формат А3

https://zavodjbi.com/

https://zavodjbi.com/

Марка элемента	Поз.	Наименование	Кол	Обозначение документа	Масса элемента, кг
СП150.40–7.у, СП150.40–7а.у	1	Каркас КП 150.40–7	1	Б1.011.1–2.08.2–10	6050
	2	Сетка С8	1	Б1.011.1–2.08.2–18	
	3	Сетка С5	5	Б1.011.1–2.08.2–17	
	4	Петля П14	2	Б1.011.1–2.08.2–19	
	5	ø10 S240, l=250; 0,15кг	1	Без чертежа	
	6	Бетон класса С25/30, м³	2.42		
СП150.40–8.у, СП150.40–8а.у	1	Каркас КП 150.40–8	1	Б1.011.1–2.08.2–10	
		Поз. 2...6 см. СП150.40–7.у			
СП150.40–9.у, СП150.40–9а.у	1	Каркас КП 150.40–9	1	Б1.011.1–2.08.2–10	6050
		Поз. 2...6 см. СП150.40–7.у			
СП150.40–10.у, СП150.40–10а.у	1	Каркас КП 150.40–10	1	Б1.011.1–2.08.2–10	
		Поз. 2...6 см. СП150.40–7.у			
СП160.40–8.у, СП160.40–8а.у	1	Каркас КП 160.40–8	1	Б1.011.1–2.08.2–10	6450
	2	Сетка С8	1	Б1.011.1–2.08.2–18	
	3	Сетка С5	5	Б1.011.1–2.08.2–17	
	4	Петля П15	2	Б1.011.1–2.08.2–19	
	5	ø10 S240, l=250; 0,15кг	1	Без чертежа	
	6	Бетон класса С25/30, м³	2.58		
СП160.40–9.у, СП160.40–9а.у	1	Каркас КП 160.40–9	1	Б1.011.1–2.08.2–10	
		Поз. 2...6 см. СП160.40–8.у			
СП160.40–10.у, СП160.40–10а.у	1	Каркас КП 160.40–10	1	Б1.011.1–2.08.2–10	
		Поз. 2...6 см. СП160.40–8.у			

Взам. инв. N

Подпись и дата

Инв. N подл.

Изм.	Кол.	Лист	N док.	Подп.	Дата	Б1.011.1–2.08.2–03	Лист 10

Формат А3

https://zavodjbi.com/

https://zavodjbi.com/

Общий вид

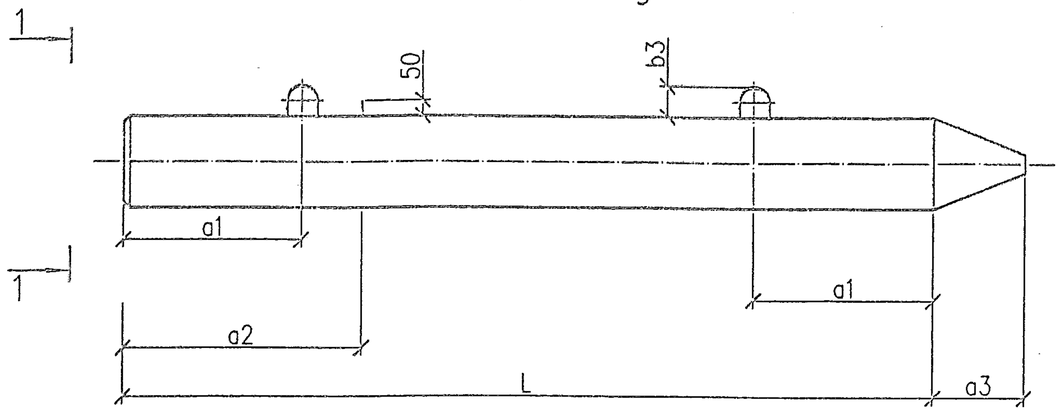

Армирование

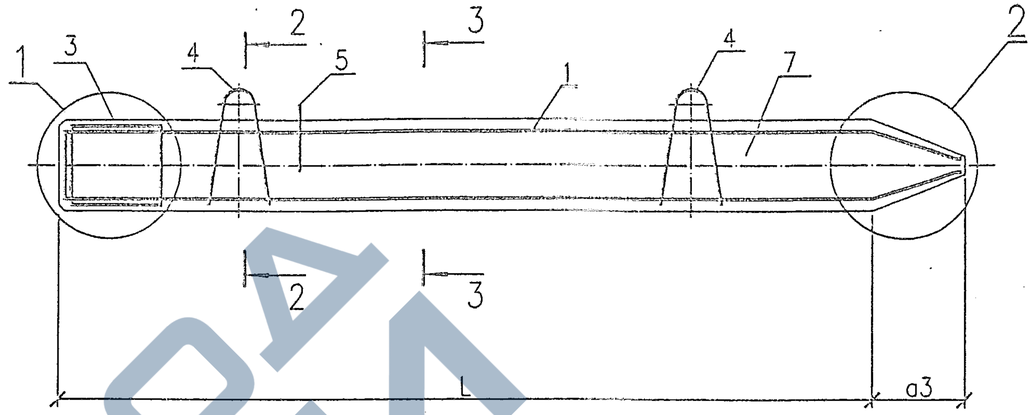

1–1
(для свай прямоугольного сечения)

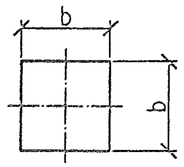

2–2
(для свай прямоугольного сечения)

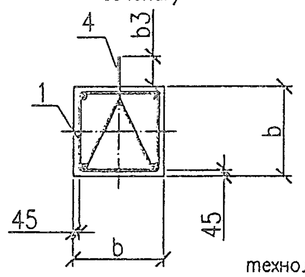

3–3
(для свай прямоугольного сечения)

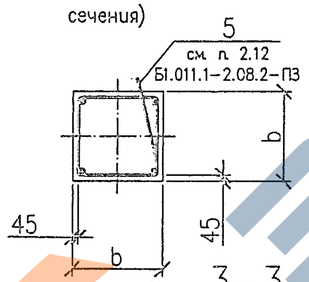

4–4
(для свай прямоугольного сечения)

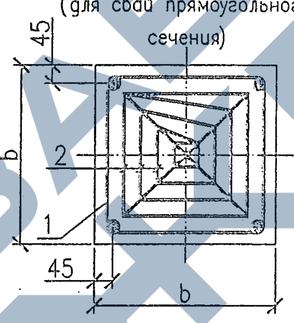

4–4
(для свай с технологическим уклоном)

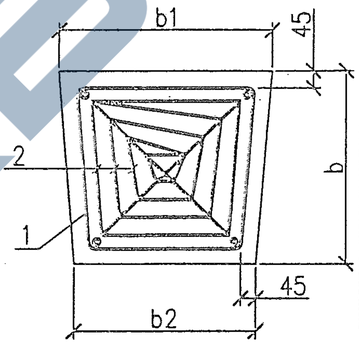

Таблица исполнений (для свай с технологическим уклоном)

Марка элемента	b1, мм	b2, мм
СП... .30–... .1.у	315	285
СП... .35–... .1.у	365	335
СП... .40–... .1.у	420	380

2–2
(для свай с технологическим уклоном)

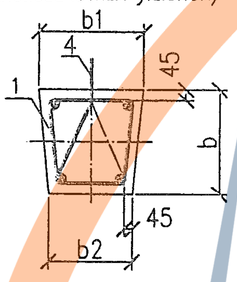

3–3
(для свай с технологическим уклоном)

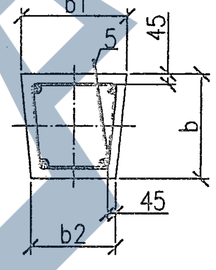

1–1
(для свай с технологическим уклоном)

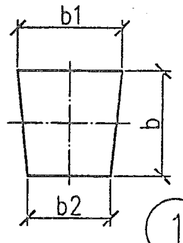

①

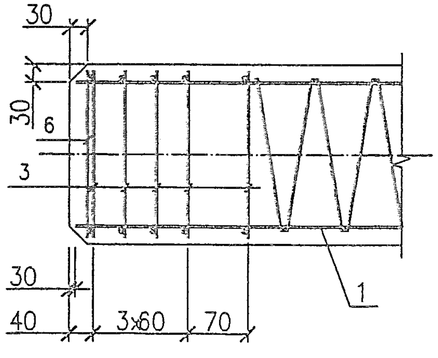

②

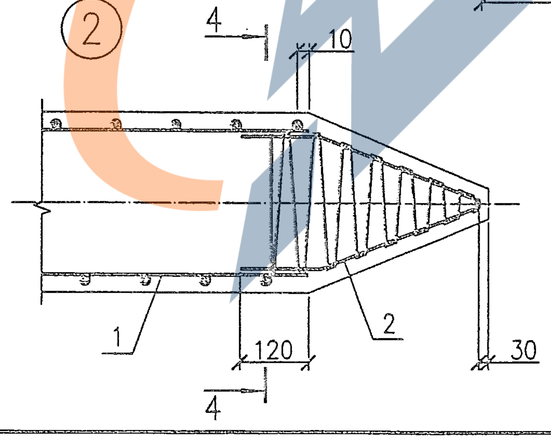

1. Ведомость расхода стали на сваи см. Б1.011.1–2.08.2–05.
2. Допускается в голове сваи фаску 30х30мм не выполнять.

Взам. инв.N | Подпись и дата | Инв.N подл.

Изм.	Кол.	Лист	N док.	Подпись	Дата
Гл. констр.		Шилица В			
Разраб.		Кухарев			
Пров.		Курлухов			
Техн. контр.		Ярмошук			

Б1.011.1–2.08.2–04

Сваи СП70.30–3.1.у ... СП160.40–10.1.у

Стадия	Масса	Масштаб
С	–	–
Лист 1	Листов 10	

РУП "Стройтехнорм"

Формат А3

https://zavodjbi.com/

Таблица исполнений

Марка элемента	L, мм	a1, мм	a2, мм	a3, мм	b, мм	b3, мм
СП70.30–... .1.y	7000	1400	–	250	300	80
СП80.30–... .1.y	8000	1600	2400			
СП90.30–... .1.y	9000	1800	2600			
СП100.30–... .1.y	10000	2100	2900			
СП110.30–... .1.y	11000	2300	3200			
СП120.30–... .1.y	12000	2500	3500			
СП70.35–... .1.y	7000	1400	–	300	350	
СП80.35–... .1.y	8000	1600	2400			
СП90.35–... .1.y	9000	1800	2600			
СП100.35–... .1.y	10000	2100	2900			
СП110.35–... .1.y	11000	2300	3200			
СП120.35–... .1.y	12000	2500	3500			
СП130.35–... .1.y	13000	2700	3800			
СП140.35–... .1.y	14000	2900	4100			
СП150.35–... .1.y	15000	3100	4400			
СП160.35–... .1.y	16000	3300	4700			
СП70.40–... .1.y	7000	1400	2100	350	400	100
СП80.40–... .1.y	8000	1600	2400			
СП90.40–... .1.y	9000	1800	2600			
СП100.40–... .1.y	10000	2100	2900			
СП110.40–... .1.y	11000	2300	3200			
СП120.40–... .1.y	12000	2500	3500			
СП130.40–... .1.y	13000	2700	3800			
СП140.40–... .1.y	14000	2900	4100			
СП150.40–... .1.y	15000	3100	4400			
СП160.40–... .1.y	16000	3300	4700			

Взам. инв.N

Подпись и дата

Инв.Nподл.

Изм.	Кол.	Лист	N док.	Подп.	Дата	Б1.011.1–2.08.2–04	Лист 2

Формат А3

https://zavodjbi.com/

https://zavodjbi.com/

Марка элемента	Поз.	Наименование	Кол	Обозначение документа	Масса элемента, кг
СП70.30-3.1.у	1	Каркас КП 70.30-3	1	Б1.011.1-2.08.2-08	1600
	2	Сетка С6	1	Б1.011.1-2.08.2-18	
	3	Сетка С3	5	Б1.011.1-2.08.2-17	
	4	Петля П4	2	Б1.011.1-2.08.2-19	
	6	Каркас КПо-3	1	Б1.011.1-2.08.2-16	
	7	Бетон класса С16/20, м³	0.64		
СП70.30-4.1.у, СП70.30-4а.1.у	1	Каркас КП 70.30-4	1	Б1.011.1-2.08.2-08	
		Поз.2...4,6,7 см. СП70.30-3.1.у			
СП70.30-5.1.у, СП70.30-5а.1.у	1	Каркас КП 70.30-5	1	Б1.011.1-2.08.2-08	
		Поз.2...4,6,7 см. СП70.30-3.1.у			
СП70.30-6.1.у, СП70.30-6а.1.у	1	Каркас КП 70.30-6	1	Б1.011.1-2.08.2-08	
		Поз.2...4,6,7 см. СП70.30-3.1.у			
СП80.30-3.1.у	1	Каркас КП 80.30-3	1	Б1.011.1-2.08.2-08	1850
	2	Сетка С6	1	Б1.011.1-2.08.2-18	
	3	Сетка С3	5	Б1.011.1-2.08.2-17	
	4	Петля П4	2	Б1.011.1-2.08.2-19	
	5	ø10 S240, l=250; 0.15кг		Без чертежа	
	6	Каркас КПо-3	1	Б1.011.1-2.08.2-16	
	7	Бетон класса С20/25, м³	0.73		
СП80.30-4.1.у, СП80.30-4а.1.у		Каркас КП 80.30-4	1	Б1.011.1-2.08.2-08	
	1	Поз.2...7 см. СП80.30-3.1.у			
СП80.30-5.1.у, СП80.30-5а.1.у		Каркас КП 80.30-5	1	Б1.011.1-2.08.2-08	
	1	Поз.2...7 см. СП80.30-3.1.у			
СП80.30-6.1.у, СП80.30-6а.1.у		Каркас КП 80.30-6	1	Б1.011.1-2.08.2-08	
	1	Поз.2...7 см. СП80.30-3.1.у			
СП80.30-7.1.у, СП80.30-7а.1.у		Каркас КП 80.30-7	1	Б1.011.1-2.08.2-08	
	1	Поз.2...7 см. СП80.30-3.1.у			
СП80.30-8.1.у, СП80.30-8а.1.у		Каркас КП 80.30-8	1	Б1.011.1-2.08.2-08	
		Поз.2...7 см. СП80.30-3.1.у			

Марка элемента	Поз.	Наименование	Кол	Обозначение документа	Масса элемента, кг
СП90.30-4.1.у, СП90.30-4а.1.у	1	Каркас КП 90.30-4	1	Б1.011.1-2.08.2-08	2050
	2	Сетка С6	1	Б1.011.1-2.08.2-18	
	3	Сетка С3	5	Б1.011.1-2.08.2-17	
	4	Петля П4	2	Б1.011.1-2.08.2-19	
	5	ø10 S240, l=250; 0.15кг		Без чертежа	
	6	Каркас КПо-3	1	Б1.011.1-2.08.2-16	
	7	Бетон класса С20/25, м³	0.82		
СП90.30-5.1.у, СП90.30-5а.1.у	1	Каркас КП 90.30-5	1	Б1.011.1-2.08.2-08	
		Поз.2...7 см. СП90.30-4.1.у			
СП90.30-6.1.у, СП90.30-6а.1.у	1	Каркас КП 90.30-6	1	Б1.011.1-2.08.2-08	
		Поз.2...7 см. СП90.30-4.1.у			
СП90.30-7.1.у, СП90.30-7а.1.у	1	Каркас КП 90.30-7	1	Б1.011.1-2.08.2-08	
		Поз.2...7 см. СП90.30-4.1.у			
СП90.30-8.1.у, СП90.30-8а.1.у	1	Каркас КП 90.30-8	1	Б1.011.1-2.08.2-08	
		Поз.2...7 см. СП90.30-4.1.у			
СП100.30-4.1.у, СП100.30-4а.1.у	1	Каркас КП 100.30-4	1	Б1.011.1-2.08.2-08	2300
	2	Сетка С6	1	Б1.011.1-2.08.2-18	
	3	Сетка С3	5	Б1.011.1-2.08.2-17	
	4	Петля П5	2	Б1.011.1-2.08.2-19	
	5	ø10 S240, l=250; 0.15кг		Без чертежа	
	6	Каркас КПо-3	1	Б1.011.1-2.08.2-16	
	7	Бетон класса С20/25, м³	0.91		
СП100.30-5.1.у, СП100.30-5а.1.у	1	Каркас КП 100.30-5	1	Б1.011.1-2.08.2-08	
		Поз.2...7 см. СП100.30-4.1.у			
СП100.30-6.1.у, СП100.30-6а.1.у	1	Каркас КП 100.30-6	1	Б1.011.1-2.08.2-08	
		Поз.2...7 см. СП100.30-4.1.у			
СП100.30-7.1.у, СП100.30-7а.1.у	1	Каркас КП 100.30-7	1	Б1.011.1-2.08.2-08	
		Поз.2...7 см. СП100.30-4.1.у			

Инв.N подл. | Подпись и дата | Взам.инв.N

Изм.	Кол.	Лист	№док.	Подп.	Дата

Б1.011.1-2.08.2-04

Лист 3

Формат А3

https://zavodjbi.com/

https://zavodjbi.com/

Марка элемента	Поз.	Наименование	Кол	Обозначение документа	Масса элемента, кг
СП100.30–8.1.у, СП100.30–8а.1.у	1	Каркас КП 100.30–8	1	Б1.011.1–2.08.2–08	2300
	2	Сетка С6	1	Б1.011.1–2.08.2–18	
	3	Сетка С3	5	Б1.011.1–2.08.2–17	
	4	Петля П5	2	Б1.011.1–2.08.2–19	
	5	ø10 S240, l=250; 0.15кг		Без чертежа	
	6	Каркас КПо–3	1	Б1.011.1–2.08.2–16	
	7	Бетон класса С20/25, м³	0.91		
СП100.30–9.1.у, СП100.30–9а.1.у	1	Каркас КП 100.30–9	1	Б1.011.1–2.08.2–08	
		Поз.2...7 см. СП100.30–8.1.у			
СП100.30–10.1.у, СП100.30–10а.1.у	1	Каркас КП 100.30–10	1	Б1.011.1–2.08.2–08	
		Поз.2...7 см. СП100.30–8.1.у			
СП110.30–5.1.у, СП110.30–5а.1.у	1	Каркас КП 110.30–5	1	Б1.011.1–2.08.2–08	2500
	2	Сетка С6	1	Б1.011.1–2.08.2–18	
	3	Сетка С3	5	Б1.011.1–2.08.2–17	
	4	Петля П5	2	Б1.011.1–2.08.2–19	
	5	ø10 S240, l=250; 0.15кг		Без чертежа	
	6	Каркас КПо–3	1	Б1.011.1–2.08.2–16	
	7	Бетон класса С20/25, м³	1.0		
СП110.30–6.1.у, СП110.30–6а.1.у	1	Каркас КП 110.30–6	1	Б1.011.1–2.08.2–08	
		Поз.2...7 см. СП110.30–5.1.у			
СП110.30–7.1.у, СП110.30–7а.1.у	1	Каркас КП 110.30–7	1	Б1.011.1–2.08.2–08	
		Поз.2...7 см. СП110.30–5.1.у			
СП110.30–8.1.у, СП110.30–8а.1.у	1	Каркас КП 110.30–8	1	Б1.011.1–2.08.2–08	
		Поз.2...7 см. СП110.30–5.1.у			
СП110.30–9.1.у, СП110.30–9а.1.у	1	Каркас КП 110.30–9	1	Б1.011.1–2.08.2–08	
		Поз.2...7 см. СП110.30–5.1.у			
СП110.30–10.1.у, СП110.30–10а.1.у	1	Каркас КП 110.30–10	1	Б1.011.1–2.08.2–08	
		Поз.2...7 см. СП110.30–5.1.у			

Марка элемента	Поз.	Наименование	Кол	Обозначение документа	Масса элемента, кг
СП120.30–5.1.у, СП120.30–5а.1.у	1	Каркас КП 120.30–5	1	Б1.011.1–2.08.2–08	2750
	2	Сетка С6	1	Б1.011.1–2.08.2–18	
	3	Сетка С3	5	Б1.011.1–2.08.2–17	
	4	Петля П5	2	Б1.011.1–2.08.2–19	
	5	ø10 S240, l=250; 0.15кг		Без чертежа	
	6	Каркас КПо–3	1	Б1.011.1–2.08.2–16	
	7	Бетон класса С20/25, м³	1.09		
СП120.30–6.1.у, СП120.30–6а.1.у	1	Каркас КП 120.30–6	1	Б1.011.1–2.08.2–08	
		Поз.2...7 см. СП120.30–5.1.у			
СП120.30–7.1.у, СП120.30–7а.1.у	1	Каркас КП 120.30–7	1	Б1.011.1–2.08.2–08	
		Поз.2...7 см. СП120.30–5.1.у			
СП120.30–8.1.у, СП120.30–8а.1.у	1	Каркас КП 120.30–8	1	Б1.011.1–2.08.2–08	
		Поз.2...7 см. СП120.30–5.1.у			
СП120.30–9.1.у, СП120.30–9а.1.у	1	Каркас КП 120.30–9	1	Б1.011.1–2.08.2–08	
		Поз.2...7 см. СП120.30–5.1.у			
СП120.30–10.1.у, СП120.30–10а.1.у	1	Каркас КП 120.30–10	1	Б1.011.1–2.08.2–08	
		Поз.2...7 см. СП120.30–5.1.у			
СП70.35–3.1.у	1	Каркас КП 70.35–3	1	Б1.011.1–2.08.2–09	2200
	2	Сетка С7	1	Б1.011.1–2.08.2–18	
	3	Сетка С4	5	Б1.011.1–2.08.2–17	
	4	Петля П6	2	Б1.011.1–2.08.2–19	
	6	Каркас КПо–4	1	Б1.011.1–2.08.2–16	
	7	Бетон класса С20/25, м³	0.88		
СП70.35–4.1.у, СП70.35–4а.1.у	1	Каркас КП 70.35–4	1	Б1.011.1–2.08.2–09	
		Поз. 2...4,6,7 см. СП70.35–3.1.у			
СП70.35–5.1.у, СП70.35–5а.1.у	1	Каркас КП 70.35–5	1	Б1.011.1–2.08.2–09	
		Поз. 2...4,6,7 см. СП70.35–3.1.у			
СП70.35–6.1.у, СП70.35–6а.1.у	1	Каркас КП 70.35–6	1	Б1.011.1–2.08.2–09	
		Поз. 2...4,6,7 см. СП70.35–3.1.у			

Взам.инв.N | Подпись и дата | Инв.Nподл.

Изм.	Кол.	Лист	N док.	Подп.	Дата

Б1.011.1–2.08.2–04

Лист 4

Формат А3

https://zavodjbi.com/

https://zavodjbi.com/

Марка элемента	Поз.	Наименование	Кол	Обозначение документа	Масса элемента, кг
СП70.35–7.1.у, СП70.35–7а.1.у	1	Каркас КП 70.35–7	1	Б1.011.1–2.08.2–09	2200
	2	Сетка С7	1	Б1.011.1–2.08.2–18	
	3	Сетка С4	5	Б1.011.1–2.08.2–17	
	4	Петля П6	2	Б1.011.1–2.08.2–19	
	6	Каркас КПо–4	1	Б1.011.1–2.08.2–16	
	7	Бетон класса С20/25, м³	0.88		
СП80.35–4.1.у, СП80.35–4а.1.у	1	Каркас КП 80.35–4	1	Б1.011.1–2.08.2–09	2500
	2	Сетка С7	1	Б1.011.1–2.08.2–18	
	3	Сетка С4	5	Б1.011.1–2.08.2–17	
	4	Петля П7	2	Б1.011.1–2.08.2–19	
	5	ø10 S240, l=250; 0.15кг	1	Без чертежа	
	6	Каркас КПо–4	1	Б1.011.1–2.08.2–16	
	7	Бетон класса С20/25, м³	1.0		
СП80.35–5.1.у, СП80.35–5а.1.у	1	Каркас КП 80.35–5	1	Б1.011.1–2.08.2–09	
		Поз. 2...7 см. СП80.35–4.1.у			
СП80.35–6.1.у, СП80.35–6а.1.у	1	Каркас КП 80.35–6	1	Б1.011.1–2.08.2–09	
		Поз. 2...7 см. СП80.35–4.1.у			
СП80.35–7.1.у, СП80.35–7а.1.у	1	Каркас КП 80.35–7	1	Б1.011.1–2.08.2–09	
		Поз. 2...7 см. СП80.35–6.1.у			
СП80.35–8.1.у, СП80.35–8а.1.у	1	Каркас КП 80.35–8	1	Б1.011.1–2.08.2–09	
		Поз. 2...7 см. СП80.35–6.1.у			
СП90.35–4.1.у, СП90.35–4а.1.у	1	Каркас КП 90.35–4	1	Б1.011.1–2.08.2–09	2800
	2	Сетка С7	1	Б1.011.1–2.08.2–18	
	3	Сетка С4	5	Б1.011.1–2.08.2–17	
	4	Петля П7	2	Б1.011.1–2.08.2–19	
	5	ø10 S240, l=250; 0.15кг	1	Без чертежа	
	6	Каркас КПо–4	1	Б1.011.1–2.08.2–16	
	7	Бетон класса С20/25, м³	1.12		
СП90.35–5.1.у, СП90.35–5а.1.у	1	Каркас КП 90.35–5	1	Б1.011.1–2.08.2–09	
		Поз. 2...7 см. СП90.35–4.1.у			

Марка элемента	Поз.	Наименование	Кол	Обозначение документа	Масса элемента, кг
СП90.35–6.1.у, СП90.35–6а.1.у	1	Каркас КП 90.35–6	1	Б1.011.1–2.08.2–09	2800
		Поз. 2...7 см. СП90.35–4.1.у			
СП90.35–7.1.у, СП90.35–7а.1.у	1	Каркас КП 90.35–7			
		Поз. 2...7 см. СП90.35–4.1.у			
СП90.35–8.1.у, СП90.35–8а.1.у	1	Каркас КП 90.35–8	1	Б1.011.1–2.08.2–09	
		Поз. 2...7 см. СП90.35–4.1.у			
СП90.35–9.1.у, СП90.35–9а.1.у	1	Каркас КП 90.35–9	1	Б1.011.1–2.08.2–09	
		Поз. 2...7 см. СП90.35–4.1.у			
СП100.35–4.1.у, СП100.35–4а.1.у	1	Каркас КП 100.35–4	1	Б1.011.1–2.08.2–09	3100
	2	Сетка С7	1	Б1.011.1–2.08.2–18	
	3	Сетка С4	5	Б1.011.1–2.08.2–17	
	4	Петля П8	2	Б1.011.1–2.08.2–19	
	5	ø10 S240, l=250; 0.15кг	1	Без чертежа	
	6	Каркас КПо–4	1	Б1.011.1–2.08.2–16	
	7	Бетон класса С20/25, м³	1.24		
СП100.35–5.1.у, СП100.35–5а.1.у	1	Каркас КП 100.35–5	1	Б1.011.1–2.08.2–09	
		Поз. 2...7 см. СП100.35–4.1.у			
СП100.35–6.1.у, СП100.35–6а.1.у	1	Каркас КП 100.35–6	1	Б1.011.1–2.08.2–09	
		Поз. 2...7 см. СП100.35–4.1.у			
СП100.35–7.1.у, СП100.35–7а.1.у	1	Каркас КП 100.35–7	1	Б1.011.1–2.08.2–09	
		Поз. 2...7 см. СП100.35–6.1.у			
СП100.35–8.1.у, СП100.35–8а.1.у	1	Каркас КП 100.35–8	1	Б1.011.1–2.08.2–09	
		Поз. 2...7 см. СП100.35–6.1.у			
СП100.35–9.1.у, СП100.35–9а.1.у	1	Каркас КП 100.35–9	1	Б1.011.1–2.08.2–09	
		Поз. 2...7 см. СП100.35–6.1.у			
СП100.35–10.1.у, СП100.35–10а.1.у	1	Каркас КП 100.35–10	1	Б1.011.1–2.08.2–09	
		Поз. 2...7 см. СП100.35–6.1.у			

Взам. инв.N

Подпись и дата

Инв.N подл.

Изм.	Кол.	Лист	N док.	Подп.	Дата	Б1.011.1–2.08.2–04	Лист 5

Формат А3

https://zavodjbi.com/

https://zavodjbi.com/

Марка элемента	Поз.	Наименование	Кол	Обозначение документа	Масса элемента, кг
СП110.35-5.1.у, СП110.35-5а.1.у	1	Каркас КП 110.35-5	1	Б1.011.1-2.08.2-09	3450
	2	Сетка С7	1	Б1.011.1-2.08.2-18	
	3	Сетка С4	5	Б1.011.1-2.08.2-17	
	4	Петля П8	2	Б1.011.1-2.08.2-19	
	5	ø10 S240, l=250; 0.15кг	1	Без чертежа	
	6	Каркас КПо-4	1	Б1.011.1-2.08.2-16	
	7	Бетон класса С20/25, м³	1.37		
СП110.35-6.1.у, СП110.35-6а.1.у	1	Каркас КП 110.35-6	1	Б1.011.1-2.08.2-09	
		Поз. 2...7 см. СП110.35-5.1.у			
СП110.35-7.1.у, СП110.35-7а.1.у	1	Каркас КП 110.35-7	1	Б1.011.1-2.08.2-09	
		Поз. 2...7 см. СП110.35-5.1.у			
СП110.35-8.1.у, СП110.35-8а.1.у	1	Каркас КП 110.35-8	1	Б1.011.1-2.08.2-09	
		Поз. 2...7 см. СП110.35-5.1.у			
СП110.35-9.1.у, СП110.35-9а.1.у	1	Каркас КП 110.35-9	1	Б1.011.1-2.08.2-09	
		Поз. 2...7 см. СП110.35-8.1.у			
СП110.35-10.1.у, СП110.35-10а.1.у	1	Каркас КП 110.35-10	1	Б1.011.1-2.08.2-09	
		Поз. 2...7 см. СП110.35-8.1.у			
СП120.35-5.1.у, СП120.35-5а.1.у	1	Каркас КП 120.35-5	1	Б1.011.1-2.08.2-09	3750
	2	Сетка С7	1	Б1.011.1-2.08.2-18	
	3	Сетка С4	5	Б1.011.1-2.08.2-17	
	4	Петля П8	2	Б1.011.1-2.08.2-19	
	5	ø10 S240, l=250; 0.15кг	1	Без чертежа	
	6	Каркас КПо-4	1	Б1.011.1-2.08.2-16	
	7	Бетон класса С20/25, м³	1.49		
СП120.35-6.1.у, СП120.35-6а.1.у	1	Каркас КП 120.35-6	1	Б1.011.1-2.08.2-09	
		Поз. 2...7 см. СП120.35-5.1.у			
СП120.35-7.1.у, СП120.35-7а.1.у	1	Каркас КП 120.35-7	1	Б1.011.1-2.08.2-09	
		Поз. 2...7 см. СП120.35-5.1.у			
СП120.35-8.1.у, СП120.35-8а.1.у	1	Каркас КП 120.35-8	1	Б1.011.1-2.08.2-09	
		Поз. 2...7 см. СП120.35-5.1.у			
СП120.35-9.1.у, СП120.35-9а.1.у	1	Каркас КП 120.35-9	1	Б1.011.1-2.08.2-09	3750
		Поз. 2...7 см. СП120.35-5.1.у			
СП120.35-10.1.у, СП120.35-10а.1.у	1	Каркас КП 120.35-10	1	Б1.011.1-2.08.2-09	
		Поз. 2...7 см. СП120.35-5.1.у			
СП130.35-5.1.у, СП130.35-5а.1.у	1	Каркас КП 130.35-5	1	Б1.011.1-2.08.2-09	4050
	2	Сетка С7	1	Б1.011.1-2.08.2-18	
	3	Сетка С4	5	Б1.011.1-2.08.2-17	
	4	Петля П9	2	Б1.011.1-2.08.2-19	
	5	ø10 S240, l=250; 0.15кг	1	Без чертежа	
	6	Каркас КПо-4	1	Б1.011.1-2.08.2-16	
	7	Бетон класса С25/30, м³	1.49		
СП130.35-6.1.у, СП130.35-6а.1.у	1	Каркас КП 130.35-6	1	Б1.011.1-2.08.2-09	
		Поз. 2...7 см. СП130.35-5.1.у			
СП130.35-7.1.у, СП130.35-7а.1.у	1	Каркас КП 130.35-7	1	Б1.011.1-2.08.2-09	
		Поз. 2...7 см. СП130.35-5.1.у			
СП130.35-8.1.у, СП130.35-8а.1.у	1	Каркас КП 130.35-8	1	Б1.011.1-2.08.2-09	
		Поз. 2...7 см. СП130.35-5.1.у			
СП130.35-9.1.у, СП130.35-9а.1.у	1	Каркас КП 130.35-9	1	Б1.011.1-2.08.2-09	
		Поз. 2...7 см. СП130.35-5.1.у			
СП130.35-10.1.у, СП130.35-10а.1.у	1	Каркас КП 130.35-10	1	Б1.011.1-2.08.2-09	
		Поз. 2...7 см. СП130.35-5.1.у			
СП140.35-6.1.у, СП140.35-6а.1.у	1	Каркас КП 140.35-6	1	Б1.011.1-2.08.2-09	4350
	2	Сетка С7	1	Б1.011.1-2.08.2-18	
	3	Сетка С4	5	Б1.011.1-2.08.2-17	
	4	Петля П9	2	Б1.011.1-2.08.2-19	
	5	ø10 S240, l=250; 0.15кг	1	Без чертежа	
	6	Каркас КПо-4	1	Б1.011.1-2.08.2-16	
	7	Бетон класса С25/30, м³	1.73		

Взам.инв.N | Подпись и дата | Инв.N подл.

Изм.	Кол.	Лист	N док.	Подп.	Дата

Б1.011.1-2.08.2-04

Лист 6

Формат А

https://zavodjbi.com/

Марка элемента	Поз	Наименование	Кол	Обозначение документа	Масса элемента, кг
СП140.35–7.1.у, СП140.35–7а.1.у	1	Каркас КП 140.35–7	1	Б1.011.1–2.08.2–09	4350
	2	Сетка С7	1	Б1.011.1–2.08.2–18	
	3	Сетка С4	5	Б1.011.1–2.08.2–17	
	4	Петля П9	2	Б1.011.1–2.08.2–19	
	5	ø10 S240, l=250; 0.15кг	1	Без чертежа	
	6	Каркас КПо–4	1	Б1.011.1–2.08.2–16	
	7	Бетон класса С25/30, м³	1.73		
СП140.35–8.1.у, СП140.35–8а.1.у	1	Каркас КП 140.35–8	1	Б1.011.1–2.08.2–09	
		Поз. 2...7 см. СП140.35–6.1.у			
СП140.35–9.1.у, СП140.35–9а.1.у	1	Каркас КП 140.35–10	1	Б1.011.1–2.08.2–09	
		Поз. 2...7 см. СП140.35–6.1.у			
СП140.35–10.1.у, СП140.35–10а.1.у	1	Каркас КП 140.35–10	1	Б1.011.1–2.08.2–09	
		Поз. 2...7 см. СП140.35–6.1.у			
СП150.35–7.1.у, СП150.35–7а.1.у	1	Каркас КП 150.35–7		Б1.011.1–2.08.2–09	4650
	2	Сетка С7	1	Б1.011.1–2.08.2–18	
	3	Сетка С4	5	Б1.011.1–2.08.2–17	
	4	Петля П9	2	Б1.011.1–2.08.2–19	
	5	ø10 S240, l=250; 0.15кг	1	Без чертежа	
	6	Каркас КПо–4	1	Б1.011.1–2.08.2–16	
	7	Бетон класса С20/25, м³	1.86		
СП150.35–8.1.у, СП150.35–8а.1.у	1	Каркас КП 150.35–8	1	Б1.011.1–2.08.2–09	
		Поз. 2...7 см. СП150.35–7.1.у			
СП150.35–9.1.у, СП150.35–9а.1.у	1	Каркас КП 150.35–9	1	Б1.011.1–2.08.2–09	
		Поз. 2...7 см. СП150.35–7.1.у			
СП150.35–10.1.у, СП150.35–10а.1.у	1	Каркас КП 150.35–10	1	Б1.011.1–2.08.2–09	
		Поз. 2...7 см. СП150.35–7.1.у			

Марка элемента	Поз	Наименование	Кол	Обозначение документа	Масса элемента, кг
СП160.35–7.1.у, СП160.35–7а.1.у	1	Каркас КП 160.35–7	1	Б1.011.1–2.08.2–09	4950
	2	Сетка С7	1	Б1.011.1–2.08.2–18	
	3	Сетка С4	5	Б1.011.1–2.08.2–17	
	4	Петля П9	2	Б1.011.1–2.08.2–19	
	5	ø10 S240, l=250; 0.15кг	1	Без чертежа	
	6	Каркас КПо–4	1	Б1.011.1–2.08.2–16	
	7	Бетон класса С20/25, м³	1.98		
СП160.35–8.1.у, СП160.35–8а.1.у	1	Каркас КП 160.35–8	1	Б1.011.1–2.08.2–09	
		Поз. 2...7 см. СП160.35–7.1.у			
СП160.35–9.1.у, СП160.35–9а.1.у	1	Каркас КП 160.35–9	1	Б1.011.1–2.08.2–09	
		Поз. 2...7 см. СП160.35–7.1.у			
СП160.35–10.1.у, СП160.35–10а.1.у	1	Каркас КП 160.35–10	1	Б1.011.1–2.08.2–09	
		Поз. 2...7 см. СП160.35–7.1.у			
СП70.40–5.1.у, СП70.40–5а.1.у	1	Каркас КП 70.40–5	1	Б1.011.1–2.08.2–10	2850
	2	Сетка С8	1	Б1.011.1–2.08.2–18	
	3	Сетка С5	5	Б1.011.1–2.08.2–17	
	4	Петля П11	2	Б1.011.1–2.08.2–19	
	5	ø10 S240, l=250; 0.15кг	1	Без чертежа	
	6	Каркас КПо–5	1	Б1.011.1–2.08.2–16	
	7	Бетон класса С20/25, м³	1.14		
СП70.40–6.1.у, СП70.40–6а.1.у	1	Каркас КП 70.40–6	1	Б1.011.1–2.08.2–10	
		Поз. 2...7 см. СП70.40–5.1.у			
СП70.40–7.1.у, СП70.40–7а.1.у	1	Каркас КП 70.40–7	1	Б1.011.1–2.08.2–10	
		Поз. 2...7 см. СП70.40–5.1.у			
СП70.40–8.1.у, СП70.40–8а.1.у	1	Каркас КП 70.40–8	1	Б1.011.1–2.08.2–10	
		Поз. 2...7 см. СП70.40–5.1.у			
СП70.40–9.1.у, СП70.40–9а.1.у	1	Каркас КП 70.40–9	1	Б1.011.1–2.08.2–10	
		Поз. 2...7 см. СП70.40–5.1.у			

Взам.инв.N

Подпись и дата

Инв.N подл.

Изм.	Кол.	Лист	№док.	Подп.	Дата

Б1.011.1–2.08.2–04

Лист 7

Формат А3

https://zavodjbi.com/

https://zavodjbi.com/

Марка элемента	Поз.	Наименование	Кол	Обозначение документа	Масса элемента, кг
СП80.40–5.1.у, СП80.40–5а.1.у	1	Каркас КП 80.40–5	1	Б1.011.1–2.08.2–10	3250
	2	Сетка С8	1	Б1.011.1–2.08.2–18	
	3	Сетка С5	5	Б1.011.1–2.08.2–17	
	4	Петля П12	2	Б1.011.1–2.08.2–19	
	5	ø10 S240, l=250; 0.15кг	1	Без чертежа	
	6	Каркас КПо–5	1	Б1.011.1–2.08.2–16	
	7	Бетон класса С20/25, м³	1.30		
СП80.40–6.1.у, СП80.40–6а.1.у	1	Каркас КП 80.40–6	1	Б1.011.1–2.08.2–10	
		Поз. 2...7 см. СП80.40–5.1.у			
СП80.40–7.1.у, СП80.40–7а.1.у	1	Каркас КП 80.40–7	1	Б1.011.1–2.08.2–10	
		Поз. 2...7 см. СП80.40–5.1.у			
СП80.40–8.1.у, СП80.40–8а.1.у	1	Каркас КП 80.40–8	1	Б1.011.1–2.08.2–10	
		Поз. 2...7 см. СП80.40–5.1.у			
СП80.40–9.1.у, СП80.40–9а.1.у	1	Каркас КП 80.40–9	1	Б1.011.1–2.08.2–10	
		Поз. 2...7 см. СП80.40–8.1.у			
СП80.40–10.1.у, СП80.40–10а.1.у	1	Каркас КП 80.40–10	1	Б1.011.1–2.08.2–10	
		Поз. 2...7 см. СП80.40–8.1.у			
СП90.40–5.1.у, СП90.40–5а.1.у	1	Каркас КП 90.40–5	1	Б1.011.1–2.08.2–10	3650
	2	Сетка С8	1	Б1.011.1–2.08.2–18	
	3	Сетка С5	5	Б1.011.1–2.08.2–17	
	4	Петля П12	2	Б1.011.1–2.08.2–19	
	5	ø10 S240, l=250; 0.15кг	1	Без чертежа	
	6	Каркас КПо–5	1	Б1.011.1–2.08.2–16	
	7	Бетон класса С20/25, м³	1.46		
СП90.40–6.1.у, СП90.40–6а.1.у	1	Каркас КП 90.40–6	1	Б1.011.1–2.08.2–10	
		Поз. 2...7 см. СП90.40–5.1.у			
СП90.40–7.1.у, СП90.40–7а.1.у	1	Каркас КП 90.40–7	1	Б1.011.1–2.08.2–10	
		Поз. 2...7 см. СП90.40–5.1.у			
СП90.40–8.1.у, СП90.40–8а.1.у	1	Каркас КП 90.40–8	1	Б1.011.1–2.08.2–10	
		Поз. 2...7 см. СП90.40–5.1.у			

Марка элемента	Поз.	Наименование	Кол	Обозначение документа	Масса элемента, кг
СП90.40–9.1.у, СП90.40–9а.1.у	1	Каркас КП 90.40–9	1	Б1.011.1–2.08.2–10	3650
		Поз. 2...7 см. СП90.40–5.1.у			
СП90.40–10.1.у, СП90.40–10а.1.у	1	Каркас КП 90.40–10	1	Б1.011.1–2.08.2–10	
		Поз. 2...7 см. СП90.40–5.1.у			
СП100.40–5.1.у, СП100.40–5а.1.у	1	Каркас КП 100.40–5	1	Б1.011.1–2.08.2–10	4050
	2	Сетка С8	1	Б1.011.1–2.08.2–18	
	3	Сетка С5	5	Б1.011.1–2.08.2–17	
	4	Петля П13	2	Б1.011.1–2.08.2–19	
	5	ø10 S240, l=250; 0.15кг	1	Без чертежа	
	6	Каркас КПо–5	1	Б1.011.1–2.08.2–16	
	7	Бетон класса С20/25, м³	1.62		
СП100.40–6.1.у, СП100.40–6а.1.у	1	Каркас КП 100.40–6	1	Б1.011.1–2.08.2–10	
		Поз. 2...7 см СП100.40–5.1.1.у			
СП100.40–7.1.у, СП100.40–7а.1.у	1	Каркас КП 100.40–7	1	Б1.011.1–2.08.2–10	
		Поз. 2...7 см СП100.40–5.1.1.у			
СП100.40–8.1.у, СП100.40–8а.1.у	1	Каркас КП 100.40–8	1	Б1.011.1–2.08.2–10	
		Поз. 2...7 см СП100.40–5.1.1.у			
СП100.40–9.1.у, СП100.40–9а.1.у	1	Каркас КП 100.40–9	1	Б1.011.1–2.08.2–10	
		Поз. 2...7 см СП100.40–5.1.1.у			
СП100.40–10.1.у, СП100.40–10а.1.у	1	Каркас КП 100.40–10	1	Б1.011.1–2.08.2–10	
		Поз. 2...7 см СП100.40–5.1.1.у			
СП110.40–5.1.у, СП110.40–5а.1.у	1	Каркас КП 110.40–5	1	Б1.011.1–2.08.2–10	4450
	2	Сетка С8	1	Б1.011.1–2.08.2–18	
	3	Сетка С5	5	Б1.011.1–2.08.2–17	
	4	Петля П13	2	Б1.011.1–2.08.2–19	
	5	ø10 S240, l=250; 0,15кг	1	Без чертежа	
	6	Каркас КПо–5	1	Б1.011.1–2.08.2–16	
	7	Бетон класса С25/30, м³	1.78		

Взам. инв.N | Подпись и дата | Инв.Nподл.

Изм.	Кол.	Лист	№док.	Подп.	Дата

Б1.011.1–2.08.2–04

Лист 8

Формат А3

https://zavodjbi.com/

https://zavodjbi.com/

Марка элемента	Поз.	Наименование	Кол	Обозначение документа	Масса элемента, кг
СП110.40-6.1.у, СП110.40-6а.1.у	1	Каркас КП 110.40-6	1	Б1.011.1-2.08.2-10	4450
	2	Сетка С8	1	Б1.011.1-2.08.2-18	
	3	Сетка С5	5	Б1.011.1-2.08.2-17	
	4	Петля П13	2	Б1.011.1-2.08.2-19	
	5	ø10 S240, l=250; 0,15кг	1	Без чертежа	
	6	Каркас КПо-5	1	Б1.011.1-2.08.2-16	
	7	Бетон класса С25/30, м^3	1.78		
СП110.40-7.1.у, СП110.40-7а.1.у	1	Каркас КП 110.40-7	1	Б1.011.1-2.08.2-10	
		Поз. 2...7 см. СП110.40-5.1.1.у			
СП110.40-8.1.у, СП110.40-8а.1.у	1	Каркас КП 110.40-8	1	Б1.011.1-2.08.2-10	
		Поз. 2...7 см. СП110.40-5.1.1.у			
СП110.40-9.1.у, СП110.40-9а.1.у	1	Каркас КП 110.40-9	1	Б1.011.1-2.08.2-10	
		Поз. 2...7 см. СП110.40-8.1.у			
СП110.40-10.1.у, СП110.40-10а.1.у	1	Каркас КП 110.40-10	1	Б1.011.1-2.08.2-10	
		Поз. 2...7 см. СП110.40-8.1.у			
СП120.40-5.1.у, СП120.40-5а.1.у	1	Каркас КП 120.40-5	1	Б1.011.1-2.08.2-10	4850
	2	Сетка С8	1	Б1.011.1-2.08.2-18	
	3	Сетка С5	5	Б1.011.1-2.08.2-17	
	4	Петля П13	2	Б1.011.1-2.08.2-19	
	5	ø10 S240, l=250; 0,15кг	1	Без чертежа	
	6	Каркас КПо-5	1	Б1.011.1-2.08.2-16	
	7	Бетон класса С25/30, м^3	1.94		
СП120.40-6.1.у, СП120.40-6а.1.у	1	Каркас КП 120.40-6	1	Б1.011.1-2.08.2-10	
		Поз. 2...7 см. СП120.40-5.1.у			
СП120.40-7.1.у, СП120.40-7а.1.у	1	Каркас КП 120.40-7	1	Б1.011.1-2.08.2-10	
		Поз. 2...7 см. СП120.40-5.1.у			
СП120.40-8.1.у, СП120.40-8а.1.у	1	Каркас КП 120.40-8	1	Б1.011.1-2.08.2-10	
		Поз. 2...7 см. СП120.40-5.1.у			
СП120.40-9.1.у, СП120.40-9а.1.у	1	Каркас КП 120.40-9	1	Б1.011.1-2.08.2-10	
		Поз. 2...7 см. СП120.40-5.1.у			

Марка элемента	Поз.	Наименование	Кол	Обозначение документа	Масса элемента, кг
СП120.40-10.1.у, СП120.40-10а.1.у	1	Каркас КП 120.40-10	1	Б1.011.1-2.08.2-10	4850
	2	Сетка С8	1	Б1.011.1-2.08.2-18	
	3	Сетка С5	5	Б1.011.1-2.08.2-17	
	4	Петля П13	2	Б1.011.1-2.08.2-19	
	5	ø10 S240, l=250; 0,15кг	1	Без чертежа	
	6	Каркас КПо-5	1	Б1.011.1-2.08.2-16	
	7	Бетон класса С25/30, м^3	1.94		
СП130.40-6.1.у, СП130.40-6а.1.у	1	Каркас КП 130.40-6	1	Б1.011.1-2.08.2-10	5250
	2	Сетка С8	1	Б1.011.1-2.08.2-18	
	3	Сетка С5	5	Б1.011.1-2.08.2-17	
	4	Петля П14	2	Б1.011.1-2.08.2-19	
	5	ø10 S240, l=250; 0,15кг	1	Без чертежа	
	6	Каркас КПо-5	1	Б1.011.1-2.08.2-16	
	7	Бетон класса С25/30, м^3	2.10		
СП130.40-7.1.у, СП130.40-7а.1.у	1	Каркас КП 130.40-7	1	Б1.011.1-2.08.2-10	
		Поз. 2...7 см. СП130.40-6.1.у			
СП130.40-8.1.у, СП130.40-8а.1.у	1	Каркас КП 130.40-8	1	Б1.011.1-2.08.2-10	
		Поз. 2...7 см. СП130.40-6.1.у			
СП130.40-9.1.у, СП130.40-9а.1.у	1	Каркас КП 130.40-9	1	Б1.011.1-2.08.2-10	
		Поз. 2...7 см. СП130.40-6.1.у			
СП130.40-10.1.у, СП130.40-10а.1.у	1	Каркас КП 130.40-10	1	Б1.011.1-2.08.2-10	
		Поз. 2...7 см. СП130.40-6.1.у			
СП140.40-6.1.у СП140.40-6а.1.у	1	Каркас КП 140.40-6	1	Б1.011.1-2.08.2-10	5650
	2	Сетка С8	1	Б1.011.1-2.08.2-18	
	3	Сетка С5	5	Б1.011.1-2.08.2-17	
	4	Петля П14	2	Б1.011.1-2.08.2-19	
	5	ø10 S240, l=250; 0,15кг	1	Без чертежа	
	6	Каркас КПо-5	1	Б1.011.1-2.08.2-16	
	7	Бетон класса С25/30, м^3	2.26		

Взам. инв.N

Подпись и дата

Инв.N подл.

Изм.	Кол.	Лист	N док.	Подп.	Дата

Б1.011.1-2.08.2-04

Лист 9

Формат А3

https://zavodjbi.com/

https://zavodjbi.com/

Марка элемента	Поз.	Наименование	Кол	Обозначение документа	Масса элемента, кг
СП140.40–7.1.у, СП140.40–7а.1.у	1	Каркас КП 140.40–7	1	Б1.011.1–2.08.2–10	5650
	2	Сетка С8	1	Б1.011.1–2.08.2–18	
	3	Сетка С5	5	Б1.011.1–2.08.2–17	
	4	Петля П14	2	Б1.011.1–2.08.2–19	
	5	ø10 S240, l=250; 0,15кг	1	Без чертежа	
	6	Каркас КПо–5	1	Б1.011.1–2.08.2–16	
	7	Бетон класса С25/30, м³	2.26		
СП140.40–8.1.у, СП140.40–8а.1.у	1	Каркас КП 140.40–8	1	Б1.011.1–2.08.2–10	
		Поз. 2...7 см. СП140.40–6.1.у			
СП140.40–9.1.у, СП140.40–9а.1.у	1	Каркас КП 140.40–9	1	Б1.011.1–2.08.2–10	
		Поз. 2...7 см. СП140.40–6.1.у			
СП140.40–10.1.у, СП140.40–10а.1.у	1	Каркас КП 140.40–10	1	Б1.011.1–2.08.2–10	
		Поз. 2...7 см. СП140.40–6.1.у			
СП150.40–7.1.у, СП150.40–7а.1.у	1	Каркас КП 150.40–7	1	Б1.011.1–2.08.2–10	6050
	2	Сетка С8	1	Б1.011.1–2.08.2–18	
	3	Сетка С5	5	Б1.011.1–2.08.2–17	
	4	Петля П14	2	Б1.011.1–2.08.2–19	
	5	ø10 S240, l=250; 0,15кг	1	Без чертежа	
	6	Каркас КПо–5	1	Б1.011.1–2.08.2–16	
	7	Бетон класса С25/30, м³	2.42		
СП150.40–8.1.у, СП150.40–8а.1.у	1	Каркас КП 150.40–8	1	Б1.011.1–2.08.2–10	
		Поз. 2...7 см. СП150.40–7.1.у			
СП150.40–9.1.у, СП150.40–9а.1.у	1	Каркас КП 150.40–9	1	Б1.011.1–2.08.2–10	
		Поз. 2...7 см. СП150.40–7.1.у			
СП150.40–10.1.у, СП150.40–10а.1.у	1	Каркас КП 150.40–10	1	Б1.011.1–2.08.2–10	
		Поз. 2...7 см. СП150.40–7.1.у			

Марка элемента	Поз.	Наименование	Кол	Обозначение документа	Масса элемента, кг
СП160.40–8.1.у, СП160.40–8а.1.у	1	Каркас КП 160.40–8	1	Б1.011.1–2.08.2–10	6450
	2	Сетка С8	1	Б1.011.1–2.08.2–18	
	3	Сетка С5	5	Б1.011.1–2.08.2–17	
	4	Петля П15	2	Б1.011.1–2.08.2–19	
	5	ø10 S240, l=250; 0,15кг	1	Без чертежа	
	6	Каркас КПо–5	1	Б1.011.1–2.08.2–16	
	7	Бетон класса С25/30, м³	2.58		
СП160.40–9.1.у, СП160.40–9а.1.у	1		1	Б1.011.1–2.08.2–10	
		Поз. Каркас КП160.40–9.1.у			
СП160.40–10.1.у, СП160.40–10а.1.у	1	Каркас КП 160.40–10	1	Б1.011.1–2.08.2–10	
		Поз. 2...7 см. СП160.40–8.1.у			

Взам. инв.N | Подпись и дата | Инв.N подл.

Изм.	Кол.	Лист	N док.	Подп.	Дата

Б1.011.1–2.08.2–04

Лист 10

Формат А3

https://zavodjbi.com/

Марка элемента	Изделия арматурные											Всего	Общий расход
	Арматура класса												
	S240				S400, S500*				S500				
	СТБ1704-2006												
	ø10	ø12		Итого	ø10	ø12		Итого	ø5		Итого		
СП30.20-1	8.80			8.80					3.71		3.71	12.51	12.51
СП30.20-2(2а)	1.04			1.04	7.76			7.76	3.71		3.71	12.51	12.51
СП40.20-1	11.24			11.24					4.17		4.17	15.41	15.41
СП50.20-1	13.72			13.72					4.65		4.65	18.37	18.37
СП50.20-2(2а)	1.04			1.04	12.68			12.68	4.65		4.65	18.37	18.37
СП50.20-3	1.04	18.24		19.28					4.66		4.66	23.94	23.94
СП50.20-4(2а)	1.04			1.04		18.24		18.24	4.66		4.66	23.94	23.94
СП60.20-1	16.2			16.2					5.12		5.12	21.32	21.32
СП60.20-2(2а)	1.04			1.04	15.16			15.16	5.12		5.12	21.32	21.32
СП60.20-3	1.04	21.80		22.84					5.13		5.13	27.97	27.97
СП60.20-4(4а)	1.04			1.04		21.80		21.80	5.13		5.13	27.97	27.97
СП30.25-1	9.14			9.14					5.02		5.02	14.16	14.16
СП30.25-2(2а)	1.18			1.18	7.96			7.96	5.02		5.02	13.26	13.26
СП40.25-1	11.66			11.66					5.63		5.63	17.29	17.29
СП40.25-2(2а)	1.18			1.18	10.48			10.48	5.63		5.63	17.29	17.29
СП50.25-1	14.1			14.1					6.25		6.25	20.35	20.35
СП50.25-2(2а)	1.18			1.18	12.92			12.92	6.25		6.25	20.35	20.35
СП50.25-3	1.18	18.60		19.78					6.25		6.25	26.03	26.03
СП50.25-4(4а)	1.18			1.18		18.60		18.60	6.25		6.25	26.03	26.03
СП60.25-1	16.58			16.58					6.87		6.87	23.45	23.45
СП60.25-2(2а)	1.18			1.18	15.4			15.4	6.87		6.87	23.45	23.45
СП60.25-3	1.18	22.16		23.34					6.87		6.87	30.21	30.21

*- арматура класса S400 для свай с типом армирования 2а, 4а...10а;
арматура класса S500 для свай с типом армирования 2, 4...10

Взам.инв.N | Подпись и дата | Инв.Nподл.

Изм.	Кол.	Лист	№док.	Подпись	Дата
Гл.констр.		Шипица В			
Разраб.		Кумарев			
Пров.		Курлуков			
Техн.контр.		Ярмошук			12.08

Б1.011.1-2.08.0-05

Ведомость расхода стали на сваи СП30.20-1 ... СП160.40-10.1.у

Стадия	Лист	Листов
С	1	32

РУП "Стройтехнорм"

Формат А3

https://zavodjbi.com/

Марка элемента	Изделия арматурные															Всего	Общий расход
	Арматура класса																
	S240				S400, S500*								S500				
	СТБ1704-2006																
	ø10	ø12		Итого	ø10	ø12	ø14	ø16	ø18	ø20		Итого	ø5		Итого		
СП60.25-4(4а)(4а)	1.18			1.18		22.16						22.16	6.87		6.87	30.21	30.21
СП30.30-1	9.32			9.32									5.75		5.75	15.07	15.07
СП30.30-2(2а)	1.28			1.28	8.04							8.04	5.75		5.75	15.07	15.07
СП40.30-1	11.80			11.80									6.52		6.52	18.32	18.32
СП40.30-2(2а)	1.28			1.28	10.52							10.52	6.52		6.52	18.32	18.32
СП50.30-3	1.28	18.72		20.00									7.29		7.29	27.29	27.29
СП50.30-4(4а)	1.28			1.28		18.72						18.72	7.29		7.29	27.29	27.29
СП60.30-3	1.28	22.24		23.52									8.06		8.06	31.58	31.58
СП60.30-4(4а)	1.28			1.28		22.24						22.24	8.06		8.06	31.58	31.58
СП60.30-5(5а)	1.28			1.28			30.28					30.28	8.07		8.07	39.63	39.63
СП70.30-3		27.64		27.64									8.83		8.83	36.47	36.47
СП70.30-4(4а)		1.84		1.84		25.80						25.80	8.83		8.83	36.47	36.47
СП70.30-5(5а)		1.84		1.84			35.12					35.12	8.84		8.84	45.80	45.80
СП70.30-6(6а)		1.84		1.84				45.84				45.84	8.84		8.84	56.52	56.52
СП80.30-3	0.15	31.20		31.35									9.61		9.61	40.96	40.96
СП80.30-4(4а)	0.15	1.84		1.99		29.36						29.36	9.61		9.61	40.96	40.96
СП80.30-5(5а)	0.15	1.84		1.99			39.92					39.92	9.61		9.61	51.52	51.52
СП80.30-6(6а)	0.15	1.84		1.99				52.16				52.16	9.61		9.61	63.76	63.76
СП80.30-7(7а)	0.15	1.84		1.99					66.12			66.12	9.62		9.62	77.73	77.73
СП80.30-8(8а)	0.15	1.84		1.99						81.52		81.52	9.62		9.62	93.13	93.13
СП90.30-4(4а)	0.15	1.84		1.99		32.92						32.92	10.37		10.37	45.28	45.28
СП90.30-5(5а)	0.15	1.84		1.99			44.76					44.76	10.38		10.38	57.13	57.13

*- арматура класса S400 для свай с типом армирования 2а, 4а...10а;
арматура класса S500 для свай с типом армирования 2, 4...10

Инв.N подл. | Подпись и дата | Взам. инв.N

Изм.	Кол.	Лист	N док.	Подп.	Дата	Б1.011.1-2.08.2-05	Лист 2

Формат А3

https://zavodjbi.com/

https://zavodjbi.com/

Марка элемента	Изделия арматурные																		Общий расход
	Арматура класса																	Всего	
	S240						S400, S500*							S500					
	СТБ1704-2006																		
	ø8	ø10	ø12	ø14		Итого	ø12	ø14	ø16	ø18	ø20	ø22	ø25		Итого	ø5	ø5.5		Итого		
СП90.30-6(6а)		0.15	1.84			1.99			58.48						58.48	10.38			10.38	70.85	70.85
СП90.30-7(7а)		0.15	1.84			1.99				74.12					74.12	10.39			10.39	86.50	86.50
СП90.30-8(8а)		0.15	1.84			1.99					91.44				91.44	10.39			10.39	103.82	103.82
СП100.30-4(4а)		0.15		2.52		2.67	36.48								36.48	11.14			11.14	50.29	50.29
СП100.30-5(5а)		0.15		2.52		2.67		49.60							49.60	11.15			11.15	63.42	63.42
СП100.30-6(6а)		0.15		2.52		2.67			64.80						64.80	11.15			11.15	78.62	78.62
СП100.30-7(7а)		0.15		2.52		2.67				82.12					82.12	11.16			11.16	95.95	95.95
СП100.30-8(8а)		0.15		2.52		2.67					101.24				101.24	11.16			11.16	115.07	115.07
СП100.30-9(9а)		0.15		2.52		2.67						122.52			122.52	2.00	11.13		13.13	138.32	138.32
СП100.30-10(10а)	23.52	0.15		2.52		26.19							158.20		158.20	2.00			2.00	186.39	186.39
СП110.30-5(5а)		0.15		2.52		2.67		54.44							54.44	11.92			11.92	69.03	69.03
СП110.30-6(6а)		0.15		2.52		2.67			71.12						71.12	11.92			11.92	85.71	85.71
СП110.30-7(7а)		0.15		2.52		2.67				90.12					90.12	11.93			11.93	104.72	104.72
СП110.30-8(8а)		0.15		2.52		2.67					111.12				111.12	11.93			11.93	125.72	125.72
СП110.30-9(9а)		0.15		2.52		2.67						134.48			134.48	2.00	12.06		14.06	151.21	151.21
СП110.30-10(9а)	25.49	0.15		2.52		28.16							173.60		173.60	2.00			2.00	203.76	203.76
СП120.30-5(5а)		0.15		2.52		2.67		59.28							59.28	12.69			12.69	74.64	74.64
СП120.30-6(6а)		0.15		2.52		2.67			77.40						77.40	12.69			12.69	92.76	92.76
СП120.30-7(7а)		0.15		2.52		2.67				98.12					98.12	12.70			12.70	113.49	113.49
СП120.30-8(8а)		0.15		2.52		2.67					121.04				121.04	12.70			12.70	136.41	136.41
СП120.30-9(9а)		0.15		2.52		2.67						146.40			146.40	2.00	13.00		15.00	164.07	164.07
СП120.30-10(10а)	27.47	0.15		2.52		30.14							189.04		189.04	2.00			2.00	233.89	233.89
СП40.35-3			17.44			17.44										7.92			7.92	25.36	25.36

*- арматура класса S400 для свай с типом армирования 2а, 4а...10а;
арматура класса S500 для свай с типом армирования 2, 4...10

Взам.инв.N | Подпись и дата | Инв.Nподл.

Изм.	Кол.	Лист	Nдок.	Подп.	Дата

Б1.011.1-2.08.2-05

Лист 3

Формат А3

https://zavodjbi.com/

Марка элемента	Изделия арматурные																			Всего	Общий расход
	Арматура класса																				
	S240						S400, S500*									S500					
	СТБ1704-2006																				
	ø10	ø12	ø14	ø16		Итого	ø10	ø12	ø14	ø16	ø18	ø20	ø22		Итого	ø5	ø5.5		Итого		
СП40.35-4(4а)		2.04				2.04		15.40							15.40	7.92			7.92	25.36	25.36
СП50.35-3		20.96				20.96										8.85			8.85	29.81	29.81
СП50.35-4(4а)		2.04				2.04		18.92							18.92	8.85			8.85	29.81	29.81
СП60.35-3		24.52				24.52										9.77			9.77	34.29	34.29
СП60.35-4(4а)		2.04				2.04		22.48							22.48	9.77			9.77	34.29	34.29
СП70.35-3		28.04				28.04										10.69			10.69	38.73	38.73
СП70.35-4(4а)		2.04				2.04		26.00							26.00	10.69			10.69	38.73	38.73
СП70.35-5(5а)		2.04				2.04			35.40						35.04	10.69			10.69	47.77	47.77
СП70.35-6(6а)		2.04				2.04				46.24					46.24	10.70			10.70	58.98	58.98
СП70.35-7(7а)		2.04				2.04					58.60				58.60	10.70			10.70	71.34	71.34
СП80.35-4(4а)	0.15		2.78			2.93		29.56							29.56	11.61			11.61	44.10	44.10
СП80.35-5(5а)	0.15		2.78			2.93			40.28						40.28	11.61			11.61	54.82	54.82
СП80.35-6(6а)	0.15		2.78			2.93				52.56					52.56	11.62			11.62	67.11	67.11
СП80.35-7(7а)	0.15		2.78			2.93					66.60				66.60	11.62			11.62	81.15	81.15
СП80.35-8(8а)	0.15		2.78			2.93						82.12			82.12	11.62			11.62	96.67	96.67
СП90.35-4(4а)	0.15		2.78			2.93		33.12							33.12	12.53			12.53	48.58	48.58
СП90.35-5(5а)	0.15		2.78			2.93			45.04						45.04	12.53			12.53	60.50	60.50
СП90.35-6(6а)	0.15		2.78			2.93				58.88					58.88	12.54			12.54	74.35	74.35
СП90.35-7(7а)	0.15		2.78			2.93					74.60				74.60	12.54			12.54	90.07	90.07
СП90.35-8(8а)	0.15		2.78			2.93						92.00			92.00	12.55			12.55	107.48	107.48
СП90.35-9(9а)	0.15		2.78			2.93							111.32		111.32	2.50	12.20		14.70	128.95	128.95
СП100.35-4(4а)	0.15			3.64		3.79		36.68							36.68	13.45			13.45	53.92	53.92

*- арматура класса S400 для свай с типом армирования 2а, 4а...10а;
арматура класса S500 для свай с типом армирования 2, 4...10

Взам. инв.N | Подпись и дата | Инв.Nподл.

Изм.	Кол.	Лист	Nдок	Подп.	Дата

Б1.011.1-2.08.2-05

Лист 4

Формат А3

https://zavodjbi.com/

https://zavodjbi.com/

Марка элемента	Изделия арматурные																		Общий расход
	Арматура класса																	Всего	
	S240						S400, S500*							S500					
	СТБ1704-2006																		
	ø8	ø10	ø16	ø18		Итого	ø14	ø16	ø18	ø20	ø22	ø25		Итого	ø5	ø5.5		Итого	
СП100.35-5(5а)		0.15	3.64			3.79	49.88							49.88	13.46			13.46	67.13	67.13
СП100.35-6(6а)		0.15	3.64			3.79		65.16						65.16	13.46			13.46	82.41	82.41
СП100.35-7(7а)		0.15	3.64			3.79			82.60					82.60	13.46			13.46	99.85	99.85
СП100.35-8(8а)		0.15	3.64			3.79				101.84				101.84	13.47			13.47	119.10	119.10
СП100.35-9(9а)		0.15	3.64			3.79					123.24			123.24	2.50	13.32		15.82	142.85	142.85
СП100.35-10(10а)	28.16	0.15	3.64			31.95						159.12		159.12	2.50			2.50	193.57	193.57
СП110.35-5(5а)		0.15	3.64			3.79	54.72							54.72	14.38			14.38	72.89	72.89
СП110.35-6(6а)		0.15	3.64			3.79		71.44						71.44	14.38			14.38	81.61	81.61
СП110.35-7(7а)		0.15	3.64			3.79			90.60					90.60	14.38			14.38	180.77	180.77
СП110.35-8(8с)		0.15	3.64			3.79				111.72				111.72	14.39			14.39	129.90	129.90
СП110.35-9(9а)		0.15	3.64			3.79					135.16			135.16	2.50	14.44		16.94	155.89	155.89
СП110.35-10(10а)	30.52	0.15	3.64			34.31						174.56		174.56	2.50			2.50	211.37	211.37
СП120.35-5(5а)		0.15	3.64			3.79	59.56							59.56	15.30			15.30	78.65	78.65
СП120.35-6(6а)		0.15	3.64			3.79		77.80						77.80	15.30			15.30	96.89	96.89
СП120.35-7(7а)		0.15	3.64			3.79			98.60					98.60	15.31			15.31	117.70	117.70
СП120.35-8(8а)		0.15	3.64			3.79				121.56				121.56	15.31			15.31	140.66	140.66
СП120.35-9(9а)		0.15	3.64			3.79					147.12			147.12	2.50	15.56		18.06	168.97	168.97
СП120.35-10(10а)	35.38	0.15	3.64			39.17						189.96		189.96	2.50			2.50	229.13	229.13
СП130.35-5(5а)		0.15		4.60		4.75	64.40							64.40	16.22			16.22	85.37	85.37
СП130.35-6(6а)		0.15		4.60		4.75		84.12						84.12	16.22			16.22	105.09	105.09
СП130.35-7(7а)		0.15		4.60		4.75			106.60					106.60	16.23			16.23	127.58	127.58
СП130.35-8(8а)		0.15		4.60		4.75				131.44				131.44	16.23			16.23	152.42	152.42
СП130.35-9(9с)		0.15		4.60		4.75					159.04			159.04	2.50	16.68		19.18	182.97	182.97

*– арматура класса S400 для свай с типом армирования 2а, 4а...10а;
арматура класса S500 для свай с типом армирования 2, 4...10

Взам. инв.N | Подпись и дата | Инв.N подл.

Изм.	Кол.	Лист	№док.	Подп.	Дата

1.011.1-2.08.2-05

Лист 5

Формат А3

https://zavodjbi.com/

https://zavodjbi.com/

Марка элемента	Изделия арматурные																			Всего	Общий расход
	Арматура класса																				
	S240							S400, S500*									S500				
	СТБ1704-2006																				
	ø8	ø10	ø12	ø14	ø18		Итого	ø12	ø14	ø16	ø18	ø20	ø22	ø25		Итого	ø5	ø5.5		Итого		
СП130.35-10(10а)	35.24	0.15			4.60		39.99							205.36		205.36	2.50			2.50	247.85	247.85
СП140.35-6(6а)		0.15			4.60		4.75			90.44						90.44	17.14			17.14	112.33	112.33
СП140.35-7(7а)		0.15			4.60		4.75				114.60					114.60	17.15			17.15	136.50	136.50
СП140.35-8(8а)		0.15			4.60		4.75					141.32				141.32	17.15			17.15	163.22	163.22
СП140.35-9(9а)		0.15			4.60		4.75						171.00			171.00	2.50	17.79		20.29	196.04	196.04
СП140.35-10(10а)	37.60	0.15			4.60		42.35							220.76		220.76	2.50			2.50	265.61	265.61
СП150.35-7(7а)		0.15			4.60		4.75				122.60					122.60	18.07			18.07	145.42	145.42
СП150.35-8(8а)		0.15			4.60		4.75					151.16				151.16	18.07			18.07	173.98	173.98
СП150.35-9(9а)		0.15			4.60		4.75						182.92			182.92	2.50	18.91		21.41	209.08	209.08
СП150.35-10(10а)	39.97	0.15			4.60		44.72							236.20		236.20	2.50			2.50	283.42	283.42
СП160.35-7(7а)		0.15			4.60		4.75				130.24					130.24	18.99			18.99	153.98	153.98
СП160.35-8(8а)		0.15			4.60		4.75					161.04				161.04	18.99			18.99	184.78	184.78
СП160.35-9(9а)		0.15			4.60		4.75						194.84			194.84	2.50	20.03		22.53	222.12	222.12
СП160.35-10(10а)	42.33	0.15			4.60		47.08							251.60		251.60	2.50			2.50	301.18	301.18
СП40.40-5(5а)			2.24				2.24	21.20								21.20	9.45			9.45	32.89	32.89
СП50.40-5(5а)			2.24				2.24	26.00								26.00	10.53			10.53	38.77	38.77
СП60.40-5(5а)				3.04			3.04	30.84								30.84	11.61			11.61	45.49	45.49
СП70.40-5(5а)				3.04			3.04	35.68								35.68	12.68			12.68	51.40	51.40

*- арматура класса S400 для свай с типом армирования 2а, 4а...10а;
арматура класса S500 для свай с типом армирования 2, 4...10

Инв.N подл. | Подпись и дата | Взам.инв.N

Изм.	Кол.	Лист	Nдок.	Подп.	Дата	Б1.011.1-2.08.2-05	Лист 6

Формат А3

https://zavodjbi.com/

https://zavodjbi.com/

Марка элемента	Изделия арматурные																				Общий расход
	Арматура класса																			Всего	
	S240							S400, S500*									S500				
	СТБ1704-2006																				
	ø8	ø10	ø14	ø16	ø18		Итого	ø12	ø14	ø16	ø18	ø20	ø22	ø25		Итого	ø5	ø5.5		Итого	
СП70.40-6(6а)			3.04				3.04			46.60						46.60	12.69			12.69	62.33	62.33
СП70.40-7(7а)			3.04				3.04				59.04					59.04	12.69			12.69	74.77	74.77
СП70.40-8(8а)			3.04				3.04					72.80				72.80	12.70			12.70	88.54	88.54
СП70.40-9(9а)			3.04				3.04						88.08			88.08	3.00	11.78	3.00	14.78	105.90	105.90
СП80.40-5(5а)		0.15		3.98			4.13		40.56							40.56	13.76			13.76	58.45	58.45
СП80.40-6(6а)		0.15		3.98			4.13			52.88						52.88	13.76			13.76	70.77	70.77
СП80.40-7(7а)		0.15		3.98			4.13				67.04					67.04	13.77			13.77	84.94	84.94
СП80.40-8(8а)		0.15		3.98			4.13					82.68				82.68	13.77			13.77	100.58	100.58
СП80.40-9(9а)		0.15		3.98			4.13						100.04			100.04	3.00	13.09		16.09	120.35	120.35
СП80.40-10(10а)	27.66	0.15		3.98			31.79							129.16		129.16	3.00			3.00	163.95	163.95
СП90.40-5(5а)		0.15		3.98			4.13		45.32							45.32	14.83			14.83	64.28	64.28
СП90.40-6(6а)		0.15		3.98			4.13			59.20						59.20	14.84			14.84	78.17	78.17
СП90.40-7(7а)		0.15		3.98			4.13				75.04					75.04	14.84			14.84	91.04	91.04
СП90.40-8(8а)		0.15		3.98			4.13					92.52				92.52	14.85			14.85	111.50	111.50
СП90.40-9(9а)		0.15		3.98			4.13						112.00			112.00	3.00	14.39		17.39	133.52	133.52
СП90.40-10(10а)	30.41	0.15		3.98			34.54							144.56		144.56	3.00			3.00	182.10	182.10
СП100.40-5(5а)		0.15			5.04		5.19		50.16							50.16	15.91			15.91	71.26	71.26
СП100.40-6(6а)		0.15			5.04		5.19			65.52						65.52	15.91			15.91	86.47	86.47
СП100.40-7(7а)		0.15			5.04		5.19				81.04					81.04	15.92			15.92	102.15	102.15
СП100.40-8(8а)		0.15			5.04		5.19					102.4				102.4	15.92			15.92	123.51	123.51

*- арматура класса S400 для свай с типом армирования 2а, 4а...10а;
арматура класса S500 для свай с типом армирования 2, 4...10

Взам. инв.N | Подпись и дата | Инв.N подл.

Изм.	Кол.	Лист	N док.	Подп.	Дата	Б1.011.1-2.08.2-05	Лист 7

Формат А3

https://zavodjbi.com/

https://zavodjbi.com/

Марка элемента	Изделия арматурные																	Всего	Общий расход
	Арматура класса																		
	S240						S400, S500*							S500					
	СТБ1704-2006																		
	ø8	ø10	ø18	ø20		Итого	ø14	ø16	ø18	ø20	ø22	ø25		Итого	ø5	ø5.5		Итого	
СП100.40-9(9а)		0.15	5.04			5.19					123.88			123.88	3.00	15.70		18.70	147.77	147.77
СП100.40-10(10а)	33.16	0.15	5.04			38.35						159.96		159.96	3.00			3.00	201.31	201.31
СП110.40-5(5а)		0.15	5.04			5.19	55.00							55.00	16.98			16.98	77.17	77.17
СП110.40-6(6а)		0.15	5.04			5.19		71.84						71.84	16.99			16.99	94.02	94.02
СП110.40-7(7а)		0.15	5.04			5.19			91.04					91.04	16.99			16.99	113.22	113.22
СП110.40-8(8а)		0.15	5.04			5.19				112.24				112.24	17.00			17.00	134.43	134.43
СП110.40-9(9а)		0.15	5.04			5.19					135.84			135.84	3.00	17.00		20.00	161.03	161.03
СП110.40-10(10а)	35.93	0.15	5.04			41.12						175.40		175.40	3.00			3.00	219.52	219.52
СП120.40-5(5а)		0.15	5.04			5.19	59.84							59.84	18.06			18.06	83.09	83.09
СП120.40-6(6а)		0.15	5.04			5.19		78.16						78.16	18.06			18.06	101.41	101.41
СП120.40-7(7а)		0.15	5.04			5.19			99.04					99.04	18.07			18.07	122.30	122.30
СП120.40-8(8а)		0.15	5.04			5.19				122.12				122.12	18.07			18.07	145.38	145.38
СП120.40-9(9а)		0.15	5.04			5.19					147.76			147.76	3.00	18.31		21.31	174.26	174.26
СП120.40-10(10а)	38.69	0.15	5.04			43.88						190.80		190.80	3.00			3.00	237.68	237.68
СП130.40-6(6а)		0.15		6.22		6.37		84.44						84.44	19.14			19.14	109.95	109.95
СП130.40-7(7а)		0.15		6.22		6.37			107.04					107.04	19.14			19.14	132.55	132.55
СП130.40-8(8а)		0.15		6.22		6.37				132.00				132.00	19.15			19.15	157.52	157.52
СП130.40-9(9а)		0.15		6.22		6.37					159.72			159.72	3.00	19.62		22.62	188.56	188.56
СП130.40-10(10а)	41.44	0.15		6.22		47.81						206.20		206.20	3.00			3.00	257.01	257.01
СП140.40-6(6а)		0.15		6.22		6.37		90.76						90.76	20.21			20.21	117.34	117.34
СП140.40-7(7а)		0.15		6.22		6.37			115.04					115.04	20.22			20.22	141.63	141.63
СП140.40-8(8а)		0.15		6.22		6.37				141.84				141.84	20.22			20.22	168.43	168.43
СП140.40-9(9а)		0.15		6.22		6.37					171.64			171.64	3.00	20.92		23.92	201.93	201.93

*– арматура класса S400 для свай с типом армирования 2а, 4а...10а;
арматура класса S500 для свай с типом армирования 2, 4...10

Взам. инв.N | Подпись и дата | Инв.N подл.

Изм.	Кол.	Лист	Nдок	Подп.	Дата	Б1.011.1-2.08.2-05	Лист 8

Формат А3

https://zavodjbi.com/

Марка элемента	Изделия арматурные																	Всего	Общий расход
	Арматура класса																		
	S240						S400, S500*								S500				
	СТБ1704-2006																		
	ø8	ø10	ø20	ø22		Итого	ø14	ø16	ø18	ø20	ø22	ø25		Итого	ø5	ø5.5		Итого		
СП140.40-10(10а)	44.70	0.15	6.22			53.57						221.64		221.64	3.00			3.00	275.21	275.21
СП150.40-7(7а)		0.15	6.22			6.37			123.04					123.04	21.29			21.29	150.70	150.70
СП150.40-8(8а)		0.15	6.22			6.37				151.72				151.72	21.30			21.30	179.39	179.39
СП150.40-9(9а)		0.15	6.22			6.37					183.56			183.56	3.00	25.22		25.22	215.15	215.15
СП150.40-10(10а)	46.96	0.15	6.22			56.33						237.04		237.04	3.00			3.00	293.37	293.37
СП160.40-8(8а)		0.15		7.52		7.67				161.56				161.56	21.37			21.37	190.60	190.60
СП160.40-9(9а)		0.15		7.52		7.67					195.56			195.56	3.00	25.53		25.53	228.76	228.76
СП160.40-10(10а)	51.71	0.15		7.52		57.38						252.44		252.44	3.00			3.00	312.82	312.82

*- арматура класса S400 для свай с типом армирования 2а, 4а...10а;
арматура класса S500 для свай с типом армирования 2, 4...10

Инв.№подл. | Подпись и дата | Взам.инв.№

Изм.	Кол.	Лист	№ док.	Подп.	Дата

Б1.011.1-2.08.2-05

Лист 9

Формат А3

https://zavodjbi.com/

Марка элемента	Изделия арматурные												Общий расход
	Арматура класса											Всего	
	S240				S400, S500*				S500				
	СТБ1704-2006												
	ø10	ø12		Итого	ø10	ø12		Итого	ø5		Итого		
СП30.20-1.1	9.02			9.02					4.00		4.00	13.02	13.02
СП30.20-2.1(2а.1)	1.7			1.7	7.32			7.32	4.00		4.00	13.02	13.02
СП40.20-1.1	11.5			11.5					4.47		4.47	15.97	15.97
СП50.20-1.1	13.98			13.98					4.94		4.94	18.92	18.92
СП50.20-2.1(2а.1)	1.7			1.7	12.28			12.28	4.94		4.94	18.92	18.92
СП50.20-3.1	1.7	17.64		19.34					4.94		4.94	24.28	24.28
СП50.20-4.1(4а.1)	1.7			1.7		17.64		17.64	4.94		4.94	24.25	24.25
СП60.20-1.1	16.42			16.42					5.42		5.42	21.84	21.84
СП60.20-2.1(2а.1)	1.7			1.7	14.72			14.72	5.42		5.42	21.84	21.84
СП60.20-3.1	1.7	21.20		22.90					5.42		5.42	28.32	28.32
СП60.20-4.1(4а.1)	1.7			1.7		21.20		21.20	5.42		5.42	28.32	28.32
СП30.25-1.1	9.16			9.16					5.23		5.23	14.39	14.39
СП30.25-2.1(2а.1)	1.84			1.84	7.32			7.32	5.23		5.23	14.39	14.39
СП40.25-1.1	11.64			11.64					5.85		5.85	17.49	17.49
СП40.25-2.1(2а.1)	1.84			1.84	9.80			9.80	5.85		5.85	17.49	17.49
СП50.25-1.1	14.12			14.12					6.47		6.47	20.59	20.59
СП50.25-2.1(2а.1)	1.84			1.84	12.28			12.28	6.47		6.47	20.59	20.59
СП50.25-3.1	1.84	17.64		19.48					6.47		6.47	25.95	25.95
СП50.25-4.1(4а.1)	1.84			1.84		17.64		17.64	6.47		6.47	25.95	25.95
СП60.25-1.1	16.56			16.56					7.09		7.09	23.65	23.65
СП60.25-2.1(2а.1)	1.84			1.84	14.72			14.72	7.09		7.09	23.65	23.65
СП60.25-3.1	1.84	21.20		23.04					7.09		7.09	30.13	30.13

*- арматура класса S400 для свай с типом армирования 2а, 4а...10а;
арматура класса S500 для свай с типом армирования 2, 4...10

Инв.N подл. | Подпись и дата | Взам. инв.N

Изм.	Кол.	Лист	№док.	Подп.	Дата	Б1.011.1-2.08.2-05	Лист 10

Формат А3

https://zavodjbi.com/

https://zavodjbi.com/

Марка элемента	Изделия арматурные															Всего	Общий расход
	Арматура класса																
	S240				S400, S500*								S500				
	СТБ1704-2006																
	ø10	ø12		Итого	ø10	ø12	ø14	ø16	ø18	ø20		Итого	ø5		Итого		
СП60.25-4.1(4а.1)	1.84			1.84		21.20						21.20	7.09		7.09	30.13	30.13
СП30.30-1.1	9.56			9.56									6.13		6.13	15.69	15.69
СП30.30-2.1(2а.1)	2.24			2.24	7.32							7.32	6.13		6.13	15.69	15.69
СП40.30-1.1	12.04			12.04									6.90		6.90	18.94	18.94
СП40.30-2.1(2а.1)	2.24			2.24	9.80							9.80	6.90		6.90	18.94	18.94
СП50.30-3.1	2.24	17.64		19.88									7.67		7.67	27.55	27.55
СП50.30-4.1(4а.1)	2.24			2.24		17.64						17.64	7.67		7.67	27.55	27.55
СП60.30-3.1	2.24	21.24		23.48									8.44		8.44	31.92	31.92
СП60.30-4.1(4а.1)	2.24			2.24		21.24						21.20	8.44		8.44	31.88	31.92
СП60.30-5.1(5а.1)	2.24			2.24			28.84					28.84	8.44		8.44	39.52	39.52
СП70.30-3.1	0.96	26.60		27.56									9.21		9.21	36.77	36.77
СП70.30-4.1(4а.1)	0.96	1.84		2.80		24.76						24.76	9.21		9.21	36.77	36.77
СП70.30-5.1(5а.1)	0.96	1.84		2.80			33.68					33.68	9.21		9.21	45.69	45.69
СП70.30-6.1(6а.1)	0.96	1.84		2.80				44.00				44.00	9.21		9.21	56.01	56.01
СП80.30-3.1	1.11	30.16		31.27									9.98		9.98	41.25	41.25
СП80.30-4.1(4а.1)	1.11	1.84		2.95		28.32						28.32	9.98		9.98	41.25	41.25
СП80.30-5.1(5а.1)	1.11	1.84		2.95			38.52					38.52	9.98		9.98	51.45	51.45
СП80.30-6.1(6а.1)	1.11	1.84		2.95				50.32				50.32	9.98		9.98	63.25	63.25
СП80.30-7.1(7а.1)	1.11	1.84		2.95					63.76			63.76	9.98		9.98	76.69	76.69
СП80.30-8.1(8а.1)	1.11	1.84		2.95						78.60		78.60	9.98		9.98	91.53	91.53
СП90.30-4.1(4а.1)	1.11	1.84		2.95		31.88						31.88	10.75		10.75	45.58	45.58
СП90.30-5.1(5а.1)	1.11	1.84		2.95			43.36					43.36	10.75		10.75	57.06	57.06

*- арматура класса S400 для свай с типом армирования 2а, 4а...10а;
арматура класса S500 для свай с типом армирования 2, 4...10

Взам. инв.N | Подпись и дата | Инв.N подл.

Изм.	Кол.	Лист	N док.	Подп.	Дата

Б1.011.1-2.08.2-05

Лист 11

Формат А3

https://zavodjbi.com/

https://zavodjbi.com/

Марка элемента	Изделия арматурные																				Общий расход
	Арматура класса																			Всего	
	S240						S400, S500*										S500				
	СТБ1704-2006																				
	ø8	ø10	ø12	ø14		Итого	ø10	ø12	ø14	ø16	ø18	ø20	ø22	ø25		Итого	ø5	ø5.5		Итого	
СП90.30-6.1(6а.1)		1.11	1.84			2.95				56.60						56.60	10.75			10.75	70.30	70.30
СП90.30-7.1(7а.1)		1.11	1.84			2.95					71.76					71.76	10.75			10.75	85.46	85.46
СП90.30-8.1(8а.1)		1.11	1.84			2.95						88.48				88.48	10.75			10.75	102.18	102.18
СП100.30-4.1(4а.1)		1.11		2.52		3.63		35.40								35.40	11.52			11.52	50.55	50.55
СП100.30-5.1(5а.1)		1.11		2.52		3.63			48.16							48.16	11.52			11.52	63.31	63.31
СП100.30-6.1(6а.1)		1.11		2.52		3.63				62.92						62.92	11.52			11.52	78.07	78.07
СП100.30-7.1(7а.1)		1.11		2.52		3.63					79.76					79.76	11.52			11.52	94.91	94.91
СП100.30-8.1(8а.1)		1.11		2.52		3.63						98.36				98.36	11.52			11.52	113.51	113.51
СП100.30-9.1(9а.1)		1.11		2.52		3.63							119.00			119.00	2.48	10.98		13.46	136.09	136.09
СП100.30-10.1(10а.1)	23.19	1.11		2.52		26.82								153.64		153.64	2.48			2.48	182.94	182.94
СП110.30-5.1(5а.1)		1.11		2.52		3.63			53.00							53.00	12.29			12.29	68.92	68.92
СП110.30-6.1(6а.1)		1.11		2.52		3.63				69.24						69.24	12.29			12.29	85.16	85.16
СП110.30-7.1(7а.1)		1.11		2.52		3.63					87.76					87.76	12.29			12.29	103.68	103.68
СП110.30-8.1(8а.1)		1.11		2.52		3.63						108.20				108.20	12.29			12.29	124.12	124.12
СП110.30-9.1(9а.1)		1.11		2.52		3.63							130.92			130.92	2.48	11.91		14.39	148.94	148.94
СП110.30-10.1(10а.1)	25.16	1.11		2.52		28.79								169.08		169.08	2.48			2.48	200.35	200.35
СП120.30-5.1(5а.1)		1.11		2.52		3.63			57.84							57.84	12.29			12.29	73.76	73.76
СП120.30-6.1(6а.1)		1.11		2.52		3.63				75.56						75.56	12.29			12.29	91.48	91.48
СП120.30-7.1(7а.1)		1.11		2.52		3.63					95.76					95.76	12.29			12.29	111.68	111.68
СП120.30-8.1(8а.1)		1.11		2.52		3.63						118.08				118.08	12.29			12.29	134.00	134.00
СП120.30-9.1(9а.1)		1.11		2.52		3.63							142.88			142.88	2.48	12.85		15.33	161.84	161.84
СП120.30-10.1(10а.1)	27.14	1.11		2.52		30.77								184.48		184.48	2.48			2.48	217.73	217.73
СП40.35-3.1		1.04	16.16			17.20											8.49			8.49	25.69	25.69

*- арматура класса S400 для свай с типом армирования 2а, 4а...10а;
арматура класса S500 для свай с типом армирования 2, 4...10

Взам. инв.N | Подпись и дата | Инв.Nподл.

Изм.	Кол.	Лист	Nдок	Подп.	Дата

Б1.011.1-2.08.2-05

Лист 12

Формат А3

https://zavodjbi.com/

Марка элемента	Изделия арматурные																				Общий расход
	Арматура классс																			Всего	
	S240						S400, S500*									S500					
	СТБ1704-2006																				
	ø10	ø12	ø14	ø16		Итого	ø10	ø12	ø14	ø16	ø18	ø20	ø22	ø25		Итого	ø5	ø5.5		Итого		
СП40.35-4.1(4а.1)	1.04	2.04				3.08		14.12								14.12	8.49			8.49	25.69	25.69
СП50.35-3.1	1.04	19.72				20.76											9.41			9.41	30.17	30.17
СП50.35-4.1(4а.1)	1.04	2.04				3.08		17.68								17.68	9.41			9.41	30.17	30.17
СП60.35-3.1	1.04	23.28				24.32											10.33			10.33	34.65	34.65
СП60.35-4.1(4а.1)	1.04	2.04				3.08		21.20								21.20	10.33			10.33	34.61	34.61
СП70.35-3.1	1.04	26.80				27.84											11.25			11.25	39.09	39.09
СП70.35-4.1(4а.1)	1.04	2.04				3.08		24.76								24.76	11.25			11.25	39.09	39.09
СП70.35-5.1(5а.1)	1.04	2.04				3.08			33.68							33.68	11.25			11.25	48.01	48.01
СП70.35-6.1(6а.1)	1.04	2.04				3.08				44.00						44.00	11.25			11.25	58.33	58.33
СП70.35-7.1(7а.1)	1.04	2.04				3.08					55.76					55.76	11.25			11.25	70.09	70.09
СП80.35-4.1(4а.1)	1.19		2.78			3.97		28.32								28.32	12.17			12.17	44.46	44.46
СП80.35-5.1(5а.1)	1.19		2.78			3.97			38.52							38.52	12.17			12.17	54.66	54.66
СП80.35-6.1(6а.1)	1.19		2.78			3.97				50.32						50.32	12.17			12.17	66.46	66.46
СП80.35-7.1(7а.1)	1.19		2.78			3.97					63.76					63.76	12.17			12.17	79.90	79.90
СП80.35-8.1(8а.1)	1.19		2.78			3.97						78.60				78.60	12.17			12.17	94.74	94.74
СП90.35-4.1(4а.1)	1.19		2.78			3.97		31.88								31.88	13.09			13.09	48.94	48.94
СП90.35-5.1(5а.1)	1.19		2.78			3.97			43.36							43.36	13.09			13.09	60.42	60.42
СП90.35-6.1(6а.1)	1.19		2.78			3.97				56.60						56.60	13.09			13.09	73.66	73.66
СП90.35-7.1(7а.1)	1.19		2.78			3.97					71.76					71.76	13.09			13.09	88.82	88.82
СП90.35-8.1(8а.1)	1.19		2.78			3.97						88.48				88.48	13.09			13.09	105.54	105.54
СП90.35-9.1(9а.1)	1.19		2.78			3.97							107.04			107.04	3.18	12.04		15.22	126.23	126.23
СП100.35-4.1(4а.1)	1.19			3.64		4.83		35.40								35.40	14.01			14.01	54.24	54.24

*- арматура класса S400 для свай с типом армирования 2а, 4а...10а;
арматура класса S500 для свай с типом армирования 2, 4...10

Инв.N подл. | Подпись и дата | Взам.инв.N

Изм.	Кол.	Лист	N док.	Подп.	Дата

Б1.011.1-2.08.2-05

Лист 13

Формат А3

https://zavodbi.com/

Марка элемента	Изделия арматурные																			Общий расход
	Арматура класса																			
	S240						S400, S500*								S500				Всего	
	СТБ1704-2006																			
	ø8	ø10	ø16	ø18		Итого	ø14	ø16	ø18	ø20	ø22	ø25		Итого	ø5	ø5.5		Итого		
СП100.35-5.1(5а.1)		1.19	3.64			4.83	48.16							48.16	14.01			14.01	67.00	67.00
СП100.35-6.1(6а.1)		1.19	3.64			4.83		62.92						62.92	14.01			14.01	81.76	81.76
СП100.35-7.1(7а.1)		1.19	3.64			4.83			79.76					79.76	14.01			14.01	98.60	98.60
СП100.35-8.1(8а.1)		1.19	3.64			4.83				98.36				98.36	14.01			14.01	117.20	117.20
СП100.35-9.1(9а.1)		1.19	3.64			4.83					119.00			119.00	3.18	13.16		16.33	140.16	140.16
СП100.35-10.1(10а.1)	27.78	1.19	3.64			32.61						153.64		153.64	3.18			3.18	189.43	189.43
СП110.35-5.1(5а.1)		1.19	3.64			4.83	53.00							53.00	14.94			14.94	72.77	72.77
СП110.35-6.1(6а.1)		1.19	3.64			4.83		69.24						69.24	14.94			14.94	89.01	89.01
СП110.35-7.1(7а.1)		1.19	3.64			4.83			87.76					87.76	14.94			14.94	107.53	107.53
СП110.35-8.1(8а.1)		1.19	3.64			4.83				108.20				108.20	14.94			14.94	127.97	127.97
СП110.35-9.1(9а.1)		1.19	3.64			4.83					130.92			130.92	3.18	14.27		17.45	153.20	153.20
СП110.35-10.1(10а.1)	30.15	1.19	3.64			34.98						169.08		169.08	3.18			3.18	207.24	207.24
СП120.35-5.1(5а.1)		1.19	3.64			4.83	57.84							57.84	15.84			15.84	78.51	78.51
СП120.35-6.1(6а.1)		1.19	3.64			4.83		75.56						75.56	15.84			15.84	96.23	96.23
СП120.35-7.1(7а.1)		1.19	3.64			4.83			95.76					95.76	15.84			15.84	116.43	116.43
СП120.35-8.1(8а.1)		1.19	3.64			4.83				118.08				118.08	15.84			15.84	138.75	138.75
СП120.35-9.1(9а.1)		1.19	3.64			4.83					142.88			142.88	3.18	15.39		18.56	166.27	166.27
СП120.35-10.1(10а.1)	32.51	1.19	3.64			37.34						184.48		184.48	3.18			3.18	224.99	224.99
СП130.35-5.1(5а.1)		1.19		4.60		5.79	62.68							62.68	16.78			16.78	85.25	85.25
СП130.35-6.1(6а.1)		1.19		4.60		5.79		81.88						81.88	16.78			16.78	104.45	104.45
СП130.35-7.1(7а.1)		1.19		4.60		5.79			103.76					103.76	16.78			16.78	126.33	126.33
СП130.35-8.1(8а.1)		1.19		4.60		5.79				127.92				127.92	16.78			16.78	150.49	150.49
СП130.35-9.1(9а.1)		1.19		4.60		5.79					154.80			154.80	3.18	16.51		19.69	180.28	180.28

*- арматура класса S400 для свай с типом армирования 2а, 4а...10а;
арматура класса S500 для свай с типом армирования 2, 4...10

Взам.инв.N | Подпись и дата | Инв.N подл.

Изм.	Кол.	Лист	N док.	Подп.	Дата

Б1.011.1-2.08.2-05

Лист 14

Формат А3

https://zavodbi.com/

https://zavodjbi.com/

Марка элемента	Изделия арматурные																				Всего	Общий расход
	Арматура класса																					
	S240							S400, S500*									S500					
	СТБ1704-2006																					
	ø8	ø10	ø12	ø14	ø18		Итого	ø12	ø14	ø16	ø18	ø20	ø22	ø25		Итого	ø5	ø5.5		Итого		
СП130.35-10.1(10а.1)	34.87	1.19			4.60		40.66							199.88		199.88	3.18			3.18	243.72	243.72
СП140.35-6.1(6а.1)		1.19			4.60		5.79			88.16						88.16	17.70			17.70	111.65	111.65
СП140.35-7.1(7а.1)		1.19			4.60		5.79				111.76					111.76	17.70			17.70	135.25	135.25
СП140.35-8.1(8а.1)		1.19			4.60		5.79					137.80				137.80	17.70			17.70	161.29	161.29
СП140.35-9.1(9а.1)		1.19			4.60		5.79						166.76			166.76	3.18	17.63		20.81	193.36	193.36
СП140.35-10.1(10а.1)	37.23	1.19			4.60		43.02							215.32		215.32	3.18			3.18	261.52	261.52
СП150.35-7.1(7а.1)		1.19			4.60		5.79				119.76					119.76	18.62			18.62	144.17	144.17
СП150.35-8.1(8а.1)		1.19			4.60		5.79					147.68				147.68	18.62			18.62	172.09	172.09
СП150.35-9.1(9а.1)		1.19			4.60		5.79						178.68			178.68	3.18	18.74		21.92	206.39	206.39
СП150.35-10.1(10а.1)	39.59	1.19			4.60		45.38							230.72		230.72	3.18			3.18	279.28	279.28
СП160.35-7.1(7а.1)		1.19			4.60		5.79				127.76					127.76	19.54			19.54	153.09	153.09
СП160.35-8.1(8а.1)		1.19			4.60		5.79					157.52				157.52	19.54			19.54	182.85	182.85
СП160.35-9.1(9а.1)		1.19			4.60		5.79						190.64			190.64	3.18	19.86		23.04	219.47	219.47
СП160.35-10.1(10а.1)	41.96	1.19			4.60		47.45							246.12		246.12	3.18			3.18	297.05	297.05
СП40.40-5.1(5а.1)		1.22	2.24				3.46		19.20							19.20	10.09			10.09	32.75	32.75
СП50.40-5.1(5а.1)		1.22	2.24				3.46		24.04							24.04	11.17			11.17	38.67	38.67
СП60.40-5.1(5а.1)		1.22		3.04			4.26		28.84							28.84	12.24			12.24	45.34	45.34
СП70.40-5.1(5а.1)		1.22		3.04			4.26		33.68							33.68	13.31			13.31	49.45	49.45

*- арматура класса S400 для свай с типом армирования 2а, 4а...10а;
арматура класса S500 для свай с типом армирования 2, 4...10

Взам.инв.N | Подпись и дата | Инв.Nподл.

Изм.	Кол.	Лист	Nдок.	Подп.	Дата	Б1.011.1-2.08.2-05	Лист 15

Формат А3

https://zavodjbi.com/

https://zavodjbi.com/

Марка элемента	Изделия арматурные																				Всего	Общий расход
	Арматура класса																					
	S240							S400, S500*									S500					
	СТБ1704-2006																					
	ø8	ø10	ø14	ø16	ø18		Итого	ø12	ø14	ø16	ø18	ø20	ø22	ø25		Итого	ø5	ø5.5		Итого		
СП70.40-6.1(6а.1)		1.22	3.04				4.26			44.00						44.00	13.31			13.31	61.57	61.57
СП70.40-7.1(7а.1)		1.22	3.04				4.26				55.76					55.76	13.31			13.31	73.33	73.33
СП70.40-8.1(8а.1)		1.22	3.04				4.26					68.76				68.76	13.31			13.31	86.33	86.33
СП70.40-9.1(9а.1)		1.22	3.04				4.26						83.20			83.20	3.18	11.44		15.33	102.79	102.79
СП80.40-4.1(4а.1)		1.37		3.98			5.35	28.32								28.32	14.39			14.39	48.60	48.60
СП80.40-5.1(5а.1)		1.37		3.98			5.35		38.52							38.52	14.39			14.39	58.26	58.26
СП80.40-6.1(6а.1)		1.37		3.98			5.35			50.32						50.32	14.39			14.39	70.06	70.06
СП80.40-7.1(7а.1)		1.37		3.98			5.35				63.74					63.74	14.39			14.39	83.48	83.48
СП80.40-8.1(8а.1)		1.37		3.98			5.35					78.60				78.60	14.39			14.39	98.34	98.34
СП80.40-9.1(9а.1)		1.37		3.98			5.35						95.12			95.12	3.18	12.75		16.64	117.11	117.11
СП80.40-10.1(10а.1)	24.17	1.37		3.98			29.52							122.84		122.84	3.18			3.18	156.25	156.25
СП90.40-5.1(5а.1)		1.37		3.98			5.35		43.36							43.36	15.47			15.47	64.18	64.18
СП90.40-6.1(6а.1)		1.37		3.98			5.35			56.64						56.64	15.47			15.47	77.46	77.46
СП90.40-7.1(7а.1)		1.37		3.98			5.35				71.76					71.76	15.47			15.47	92.58	92.58
СП90.40-8.1(8а.1)		1.37		3.98			5.35					88.48				88.48	15.47			15.47	109.30	109.30
СП90.40-9.1(9а.1)		1.37		3.98			5.35						107.08			107.08	3.18	14.05		17.94	130.37	130.37
СП90.40-10.1(10а.1)	29.69	1.37		3.98			35.04							138.24		138.24	3.18			3.18	177.17	177.17
СП100.40-4.1(4а.1)		1.37			5.04		6.41	35.40								35.40	16.54			16.54	58.35	58.35
СП100.40-5.1(5а.1)		1.37			5.04		6.41		48.16							48.16	16.54			16.54	71.11	71.11
СП100.40-6.1(6а.1)		1.37			5.04		6.41			62.92						62.92	16.54			16.54	85.87	85.87
СП100.40-7.1(7а.1)		1.37			5.04		6.41				79.76					79.76	16.54			16.54	102.71	102.71
СП100.40-8.1(8а.1)		1.37			5.04		6.41					98.28				98.28	16.54			16.54	121.23	121.23

*- арматура класса S400 для свай с типом армирования 2а, 4а...10а;
арматура класса S500 для свай с типом армирования 2, 4...10

Взам.инв.N | Подпись и дата | Инв.Nподл.

Изм.	Кол.	Лист	Nдок.	Подп.	Дата

Б1.011.1-2.08.2-05

Лист 16

Формат А3

https://zavodjbi.com/

https://zavodjbi.com/

Марка элемента	Изделия арматурные																		Общий расход
	Арматура класса																	Всего	
	S240						S400, S500*							S500					
	СТБ1704-2006																		
	ø8	ø10	ø18	ø20		Итого	ø14	ø16	ø18	ø20	ø22	ø25		Итого	ø5	ø5.5		Итого	
СП100.40-9.1(9а.1)		1.37	5.04			6.41					119.00			119.00	3.89	15.36		19.25	144.66	144.66
СП100.40-10.1(10а.1)	32.45	1.37	5.04			38.86						153.64		153.64	3.89			3.89	196.39	196.39
СП110.40-5.1(5а.1)		1.37	5.04			6.41	53.00							53.00	17.61			17.61	77.02	77.02
СП110.40-6.1(6а.1)		1.37	5.04			6.41		69.24						69.24	17.61			17.61	93.26	93.26
СП110.40-7.1(7а.1)		1.37	5.04			6.41			87.76					87.76	17.61			17.61	111.78	111.78
СП110.40-8.1(8а.1)		1.37	5.04			6.41				108.20				108.20	17.61			17.61	132.22	132.22
СП110.40-9.1(9а.1)		1.37	5.04			6.41					130.92			130.92	3.89	16.67		20.56	157.89	157.89
СП110.40-10.1(10а.1)	35.20	1.37	5.04			41.61						169.08		169.08	3.89			3.89	214.58	214.58
СП120.40-5.1(5а.1)		1.37	5.04			6.41	57.84							57.84	18.69			18.69	82.94	82.94
СП120.40-6.1(6а.1)		1.37	5.04			6.41		75.56						75.56	18.69			18.69	100.66	100.66
СП120.40-7.1(7а.1)		1.37	5.04			6.41			95.76					95.76	18.69			18.69	120.86	120.86
СП120.40-8.1(8а.1)		1.37	5.04			6.41				118.08				118.08	18.69			18.69	143.18	143.18
СП120.40-9.1(9а.1)		1.37	5.04			6.41					142.88			142.88	3.89	17.97		21.86	171.15	171.15
СП120.40-10.1(10а.1)	37.96	1.37	5.04			44.37						184.48		184.48	3.89			3.89	232.74	232.74
СП130.40-6.1(6а.1)		1.37		6.22		7.59		81.88						81.88	19.76			19.76	109.23	109.23
СП130.40-7.1(7а.1)		1.37		6.22		7.59			103.76					103.76	19.76			19.76	131.11	131.11
СП130.40-8.1(8а.1)		1.37		6.22		7.59				127.92				127.92	19.76			19.76	155.27	155.27
СП130.40-9.1(9а.1)		1.37		6.22		7.59					154.80			154.80	3.89	19.28		23.17	184.56	184.56
СП130.40-10.1(10а.1)	40.72	1.37		6.22		48.31						199.88		199.88	3.89			3.89	252.08	252.08
СП140.40-6.1(6а.1)		1.37		6.22		7.59		88.20						88.20	20.84			20.84	116.63	116.63
СП140.40-7.1(7а.1)		1.37		6.22		7.59			111.76					111.76	20.84			20.84	140.19	140.19
СП140.40-8.1(8а.1)		1.37		6.22		7.59				137.80				137.80	20.84			20.84	166.23	166.23
СП140.40-9.1(9а.1)		1.37		6.22		7.59					166.76			166.76	3.89	20.58		24.47	198.82	198.82

*- арматура класса S400 для свай с типом армирования 2а, 4а...10а;
арматура класса S500 для свай с типом армирования 2, 4...10

Взам.инв.N | Подпись и дата | Инв.Nподл.

Изм.	Кол.	Лист	№док.	Подп.	Дата

Б1.011.1-2.08.2-05

Лист 17

Формат А3

https://zavodjbi.com/

https://zavodjbi.com/

Марка элемента	Изделия арматурные																Всего	Общий расход
	Арматура класса																	
	S240						S400, S500*						S500					
	СТБ1704–2006																	
	ø8	ø10	ø20	ø22		Итого	ø18	ø20	ø22	ø25		Итого	ø5	ø5.5		Итого		
СП140.40–10.1(10а.1)	43.47	1.37	6.22			51.06				215.32		215.32	3.89			3.89	270.27	270.27
СП150.40–7.1(7а.1)		1.37	6.22			7.59	119.76					119.76	21.92			21.92	149.27	149.27
СП150.40–8.1(8а.1)		1.37	6.22			7.59		147.68				147.68	21.92			21.92	177.19	177.19
СП150.40–9.1(9а.1)		1.37	6.22			7.59			178.68			178.68	3.89	21.89		25.78	212.05	212.05
СП150.40–10.1(10а.1)	46.23	1.37	6.22			53.82				230.72		230.72	3.89			3.89	288.43	288.43
СП160.40–8.1(8а.1)		1.37		7.52		8.89		157.52				157.52	22.99			22.99	189.40	189.40
СП160.40–9.1(9а.1)		1.37		7.52		8.89			190.60			190.60	3.89	23.38		27.27	226.76	226.76
СП160.40–10.1(10а.1)	48.99	1.37		7.52		57.08				246.12		246.12	3.89			3.89	307.89	307.89

*– арматура класса S400 для свай с типом армирования 2а, 4а...10а;
арматура класса S500 для свай с типом армирования 2, 4...10

Инв.N подл. | Подпись и дата | Взам. инв.N

Изм.	Кол.	Лист	N док	Подп.	Дата

Б1.011.1–2.08.2–05

Лист 18

Формат А3

https://zavodjbi.com/

https://zavodjbi.com/

Марка элемента	Изделия арматурные																			Общий расход
	Арматура класса																		Всего	
	S240						S400, S500*								S500					
	СТБ1704-2006																			
	ø8	ø10	ø12			Итого	ø12	ø14	ø16	ø18	ø20	ø22	ø25		Итого	ø5	ø5.5		Итого	
СП70.30-3.у			27.64			27.64										9.15			9.15	36.79	36.79
СП70.30-4.у(4а.у)			1.84			1.84	25.80								25.80	9.15			9.15	36.79	36.79
СП70.30-5.у(5а.у)			1.84			1.84		35.12							35.12	9.16			9.16	46.12	46.12
СП70.30-6.у(6а.у)			1.84			1.84			45.84						45.84	9.16			9.16	56.84	56.84
СП80.30-3.у		0.15	31.2			31.35										9.93			9.93	41.28	41.28
СП80.30-4.у(4а.у)		0.15	1.84			1.99	29.36								29.36	9.93			9.93	41.28	41.28
СП80.30-5.у(5а.у)		0.15	1.84			1.99		39.92							39.92	9.93			9.93	51.84	51.84
СП80.30-6.у(6а.у)		0.15	1.84			1.99			52.16						52.16	9.93			9.93	64.08	64.08
СП80.30-7.у(7а.у)		0.15	1.84			1.99				66.12					66.12	9.94			9.94	78.05	78.05
СП80.30-8.у(8а.у)		0.15	1.84			1.99					81.52				81.52	9.94			9.94	93.45	93.45
СП90.30-4.у(4а.у)		0.15	1.84			1.99	32.92								32.92	10.69			10.69	45.60	45.60
СП90.30-5.у(5а.у)		0.15	1.84			1.99		44.76							44.76	10.70			10.70	57.45	57.45
СП90.30-6.у(6а.у)		0.15	1.84			1.99			58.48						58.48	10.70			10.70	71.17	71.17
СП90.30-7.у(7а.у)		0.15	1.84			1.99				74.12					74.12	10.71			10.71	86.82	86.82
СП90.30-8.у(8а.у)		0.15	1.84			1.99					91.44				91.44	10.71			10.71	104.14	104.14
СП100.30-4.у(4а.у)		0.15	1.84			1.99	36.48								36.48	11.46			11.46	49.93	49.93
СП100.30-5.у(5а.у)		0.15	1.84			1.99		49.60							49.60	11.47			11.47	63.06	63.06
СП100.30-6.у(6а.у)		0.15	1.84			1.99			64.80						64.80	11.47			11.47	78.26	78.26
СП100.30-7.у(7а.у)		0.15	1.84			1.99				82.12					82.12	11.48			11.48	95.59	95.59
СП100.30-8.у(8а.у)		0.15	1.84			1.99					101.24				101.24	11.48			11.48	114.71	114.71
СП100.30-9.у(9а.у)		0.15	1.84			1.99						122.52			122.52	2.32	11.13		13.45	137.96	137.96
СП100.30-10.у(10а.у)	23.52	0.15	1.84			25.51							158.20		158.20	2.32			2.32	186.03	186.03

*- арматура класса S400 для свай с типом армирования 2а, 4а...10а;
арматура класса S500 для свай с типом армирования 2, 4...10

Взам.инв.N

Подпись и дата

Инв.N подл.

Изм.	Кол.	Лист	N док	Подп.	Дата

Б1.011.1-2.08.2-05

Лист 19

Формат А3

https://zavodjbi.com/

Марка элемента	Изделия арматурные																		Всего	Общий расход
	Арматура класса																			
	S240						S400, S500*								S500					
	СТБ1704-2006																			
	ø8	ø10	ø12	ø14		Итого	ø12	ø14	ø16	ø18	ø20	ø22	ø25		Итого	ø5	ø5.5		Итого		
СП110.30-5.у(5а.у)		0.15	1.84			1.99		54.44							54.44	12.24			12.24	68.67	68.67
СП110.30-6.у(6а.у)		0.15	1.84			1.99			71.12						71.12	12.24			12.24	85.35	85.35
СП110.30-7.у(7а.у)		0.15	1.84			1.99				90.12					90.12	12.25			12.25	104.36	104.36
СП110.30-8.у(8а.у)		0.15	1.84			1.99					111.12				111.12	12.25			12.25	125.36	125.36
СП110.30-9.у(9а.у)		0.15	1.84			1.99						134.48			134.48	2.32	12.06		14.38	150.85	150.85
СП110.30-10.у(10а.у)	25.49	0.15	1.84			27.48							173.60		173.60	2.32			2.32	203.40	203.40
СП120.30-5.у(5а.у)		0.15	1.84			1.99		59.28							59.28	13.01			13.01	74.28	74.28
СП120.30-6.у(6а.у)		0.15	1.84			1.99			77.40						77.40	13.01			13.01	92.40	92.40
СП120.30-7.у(7а.у)		0.15	1.84			1.99				98.12					98.12	13.02			13.02	113.13	113.13
СП120.30-8.у(8а.у)		0.15	1.84			1.99					121.04				121.04	13.02			13.02	136.05	136.05
СП120.30-9.у(9а.у)		0.15	1.84			1.99						146.40			146.40	2.32	13.00		15.32	163.71	163.71
СП120.30-10.у(10а.у)	27.47	0.15	1.84			29.46							189.04		189.04	2.32			2.32	220.82	220.82
СП70.35-3.у			28.04			28.04										11.09			11.09	39.13	39.13
СП70.35-4.у(4а.у)			2.04			2.04	26.00								26.00	11.09			11.09	39.13	39.13
СП70.35-5.у(5а.у)			2.04			2.04		35.40							35.40	11.09			11.09	48.53	48.53
СП70.35-6.у(6а.у)			2.04			2.04			46.24						46.24	11.10			11.10	59.38	59.38
СП70.35-7.у(7а.у)			2.04			2.04				58.60					58.60	11.10			11.10	71.74	71.74
СП80.35-4.у(4а.у)		0.15		2.78		2.93	29.56								29.56	12.01			12.01	44.50	44.50
СП80.35-5.у(5а.у)				2.78		2.78		40.28							40.28	12.01			12.01	55.07	55.07
СП80.35-6.у(6а.у)				2.78		2.78			52.56						52.56	12.02			12.02	67.36	67.36
СП80.35-7.у(7а.у)				2.78		2.78				66.60					66.60	12.02			12.02	81.40	81.40
СП80.35-8.у(8а.у)				2.78		2.78					82.12				82.12	12.03			12.03	96.93	96.93
СП90.35-4.у(4а.у)		0.15		2.78		2.93	33.12								33.12	12.93			12.93	48.98	48.98
СП90.35-5.у(5а.у)		0.15		2.78		2.93		45.04							45.04	12.93			12.93	60.90	60.90

*- арматура класса S400 для свай с типом армирования 2а, 4а...10а;
арматура класса S500 для свай с типом армирования 2, 4...10

Взам.инв.N | Подпись и дата | Инв.Nподл.

Изм.	Кол.	Лист	Nдок.	Подп.	Дата	Б1.011.1-2.08.2-05	Лист 20

Формат А3

https://zavodjbi.com/

Марка элемента	Изделия арматурные																			Общий расход
	Арматура класса																			
	S240						S400, S500*								S500				Всего	
	СТБ1704-2006																			
	ø8	ø10	ø14	ø16		Итого	ø12	ø14	ø16	ø18	ø20	ø22	ø25		Итого	ø5	ø5.5		Итого		
СП90.35-6.у(6а.у)		0.15	2.78			2.93			58.88						58.88	12.94			12.94	74.75	74.75
СП90.35-7.у(7а.у)		0.15	2.78			2.93				74.60					74.60	12.94			12.94	90.47	90.47
СП90.35-8.у(8а.у)		0.15	2.78			2.93					92.00				92.00	12.95			12.95	107.88	107.88
СП90.35-9.у(9а.у)		0.15	2.78			2.93						111.32			111.32	2.90	12.20		15.10	129.35	129.35
СП100.35-4.у(4а.у)		0.15		3.64		3.79	36.68								36.68	13.85			13.85	54.32	54.32
СП100.35-5.у(5а.у)		0.15		3.64		3.79		49.88							49.88	13.86			13.86	67.53	67.53
СП100.35-6.у(6а.у)		0.15		3.64		3.79			65.16						65.16	13.86			13.86	82.81	82.81
СП100.35-7.у(7а.у)		0.15		3.64		3.79				82.60					82.60	13.86			13.86	100.25	100.25
СП100.35-8.у(8а.у)		0.15		3.64		3.79					101.84				101.84	13.87			13.87	119.50	119.50
СП100.35-9.у(9а.у)		0.15		3.64		3.79						123.24			123.24	2.90	13.32		16.22	143.25	143.25
СП100.35-10.у(10а.у)	28.16	0.15		3.64		31.95							159.12		159.12	2.90			2.90	193.97	193.97
СП110.35-5.у(5а.у)		0.15		3.64		3.79		54.72							54.72	14.78			14.78	73.29	73.29
СП110.35-6.у(6а.у)		0.15		3.64		3.79			71.44						71.44	14.78			14.78	90.01	90.01
СП110.35-7.у(7а.у)		0.15		3.64		3.79				90.60					90.60	14.78			14.78	109.17	109.17
СП110.35-8.у(8а.у)		0.15		3.64		3.79					111.72				111.72	14.79			14.79	130.30	130.30
СП110.35-9.у(9а.у)		0.15		3.64		3.79						135.16			135.16	2.90	14.44		17.34	156.29	156.29
СП110.35-10.у(10а.у)	30.52	0.15		3.64		34.31							174.56		174.56	2.90			2.90	211.77	211.77
СП120.35-5.у(5а.у)		0.15		3.64		3.79		59.56							59.56	15.70			15.70	79.05	79.05
СП120.35-6.у(6а.у)		0.15		3.64		3.79			77.80						77.80	15.70			15.70	97.29	97.29
СП120.35-7.у(7а.у)		0.15		3.64		3.79				98.60					98.60	15.71			15.71	118.10	118.10
СП120.35-8.у(8а.у)		0.15		3.64		3.79					121.56				121.56	15.71			15.71	141.06	141.06
СП120.35-9.у(9а.у)		0.15		3.64		3.79						147.12			147.12	2.90	15.56		18.46	169.37	169.37
СП120.35-10.у(10а.у)	32.88	0.15		3.64		36.67							189.96		189.96	2.90			2.90	229.53	229.53

*- арматура класса S400 для свай с типом армирования 2а, 4а...10а;
арматура класса S500 для свай с типом армирования 2, 4...10

Взам.инв.N | Подпись и дата | Инв.N подл.

Изм.	Кол.	Лист	Nдок.	Подп.	Дата

Б1.011.1-2.08.2-05

Лист 21

Формат А3

https://zavodjbi.com/

https://zavodjbi.com/

Марка элемента	Изделия арматурные																				Общий расход
	Арматура класса																				
	S240						S400, S500*									S500				Всего	
	СТБ1704-2006																				
	ø8	ø10	ø14	ø16		Итого	ø12	ø14	ø16	ø18	ø20	ø22	ø25		Итого	ø5	ø5.5		Итого		
СП130.35-5.у(5а.у)		0.15		3.64		3.79		64.40							64.40	16.62			16.62	84.81	84.81
СП130.35-6.у(6а.у)		0.15		3.64		3.79			84.12						84.12	16.62			16.62	104.53	104.53
СП130.35-7.у(7а.у)		0.15		3.64		3.79				106.60					106.60	16.63			16.63	127.02	127.02
СП130.35-8.у(8а.у)		0.15		3.64		3.79					131.44				131.44	16.63			16.63	151.86	151.86
СП130.35-9.у(9а.у)		0.15		3.64		3.79						159.04			159.04	2.90	16.68		19.58	182.41	182.41
СП130.35-10.у(10а.у)	35.24	0.15		3.64		39.03							205.36		205.36	2.90			2.90	247.29	217.29
СП140.35-6.у(6а.у)		0.15		3.64		3.79			90.44						90.44	17.54			17.54	111.77	111.77
СП140.35-7.у(7а.у)		0.15		3.64		3.79				114.60					114.60	17.55			17.55	135.94	135.94
СП140.35-8.у(8а.у)		0.15		3.64		3.79					141.32				141.32	17.55			17.55	162.66	162.66
СП140.35-9.у(9а.у)		0.15		3.64		3.79						171.00			171.00	2.90	17.79		20.69	195.48	195.48
СП140.35-10.у(10а.у)	37.60	0.15		3.64		40.79							220.76		220.76	2.90			2.90	265.05	265.05
СП150.35-7.у(7а.у)		0.15		3.64		3.79				122.60					122.60	18.47			18.47	144.86	144.86
СП150.35-8.у(8а.у)		0.15		3.64		3.79					151.16				151.16	18.47			18.47	173.42	173.42
СП150.35-9.у(9а.у)		0.15		3.64		3.79						182.92			182.92	2.90	18.91		21.81	208.52	208.52
СП150.35-10.у(10а.у)	39.97	0.15		3.64		43.16							236.20		236.20	2.90			2.90	282.86	282.86
СП160.35-7.у(7а.у)		0.15		3.64		3.79				130.60					130.60	19.39			19.39	153.78	153.78
СП160.35-8.у(8а.у)		0.15		3.64		3.79					161.04				161.04	19.39			19.39	184.22	184.22
СП160.35-9.у(9а.у)		0.15		3.64		3.79						194.84			194.84	2.90	20.03		22.93	221.56	221.56
СП160.35-10.у(10а.у)	42.33	0.15		3.64		45.52							251.60		251.60	2.90			2.90	300.62	300.62
СП70.40-5.у(5а.у)			3.04			3.04		35.68							35.68	13.18			13.18	51.90	51.90
СП70.40-6.у(6а.у)			3.04			3.04			46.60						46.60	13.19			13.19	62.83	62.83
СП70.40-7.у(7а.у)			3.04			3.04				59.04					59.04	13.19			13.19	75.27	75.27

*- арматура класса S400 для свай с типом армирования 2а, 4а...10а;
арматура класса S500 для свай с типом армирования 2, 4...10

Взам. инв.N | Подпись и дата | Инв.Nподл.

Изм.	Кол.	Лист	N док.	Подп.	Дата	Б1.011.1-2.08.2-05	Лист 22

Формат А3

https://zavodjbi.com/

https://zavodjbi.com/

Марка элемента	Изделия арматурные																			Всего	Общий расход
	Арматура класса																				
	S240						S400, S500*									S500					
	СТБ1704-2006																				
	ø8	ø10	ø14	ø16	ø18	Итого	ø12	ø14	ø16	ø18	ø20	ø22	ø25		Итого	ø5	ø5.5		Итого		
СП70.40-8.у(8а.у)			3.04			3.04					72.80				72.80	13.20			13.20	89.04	89.04
СП70.40-9.у(9а.у)			3.04			3.04						88.08			88.08	3.50	11.78		15.28	106.40	106.40
СП80.40-5.у(5а.у)		0.15		3.98		4.13		40.56							40.56	14.26			14.26	58.95	58.95
СП80.40-6.у(6а.у)		0.15		3.98		4.13			52.88						52.88	14.26			14.26	71.27	71.27
СП80.40-7.у(7а.у)		0.15		3.98		4.13				67.04					67.04	14.27			14.27	85.44	85.44
СП80.40-8.у(8а.у)		0.15		3.98		4.13					82.68				82.68	14.27			14.27	101.08	101.08
СП80.40-9.у(9а.у)		0.15		3.98		4.13						100.04			100.04	3.50	13.09		16.59	120.76	120.76
СП80.40-10.у(10а.у)	27.66	0.15		3.98		31.79							129.16		129.16	3.50			3.50	164.45	164.45
СП90.40-5.у(5а.у)		0.15		3.98		4.13		45.32							45.32	15.33			15.33	64.78	64.78
СП90.40-6.у(6а.у)		0.15		3.98		4.13			59.20						59.20	15.34			15.34	78.67	78.67
СП90.40-7.у(7а.у)		0.15		3.98		4.13				75.04					75.04	15.34			15.34	94.51	94.51
СП90.40-8.у(8а.у)		0.15		3.98		4.13					92.52				92.52	15.35			15.35	112.00	112.00
СП90.40-9.у(9а.у)		0.15		3.98		4.13						112.00			112.00	3.50	14.39		17.89	134.02	134.02
СП90.40-10.у(10а.у)	33.92	0.15		3.98		38.05							144.56		144.56	3.50			3.50	182.61	182.61
СП100.40-5.у(5а.у)		0.15			5.04	5.19		50.16							50.16	16.41			16.41	71.76	71.76
СП100.40-6.у(6а.у)		0.15			5.04	5.19			65.52						65.52	16.41			16.41	87.12	87.12
СП100.40-7.у(7а.у)		0.15			5.04	5.19				81.04					81.04	16.42			16.42	102.65	102.65
СП100.40-8.у(8а.у)		0.15			5.04	5.19					102.40				102.40	16.42			16.42	124.01	124.01
СП100.40-9.у(9а.у)		0.15			5.04	5.19						123.88			123.88	3.50	15.70		19.20	148.27	148.27
СП100.40-10.у(10а.у)	33.16	0.15			5.04	38.35							159.96		159.96	3.50			3.50	201.81	201.81

*- арматура класса S400 для свай с типом армирования 2а, 4а...10а;
арматура класса S500 для свай с типом армирования 2, 4...10

Взам.инв.N | Подпись и дата | Инв.Nподл.

Изм.	Кол.	Лист	Nдок.	Подп.	Дата	Б1.011.1-2.08.2-05	Лист 23

Формат А3

https://zavodjbi.com/

https://zavodjbi.com/

Марка элемента	Изделия арматурные																		Всего	Общий расход
	Арматура класса																			
	S240						S400, S500*									S500				
	СТБ1704–2006																			
	ø8	ø10	ø18	ø20		Итого	ø12	ø14	ø16	ø18	ø20	ø22	ø25		Итого	ø5	ø5.5		Итого		
СП110.40–5.у(5а.у)		0.15	5.04			5.19		55.00							55.00	17.48			17.48	77.67	77.67
СП110.40–6.у(6а.у)		0.15	5.04			5.19			71.84						71.84	17.49			17.49	94.52	94.52
СП110.40–7.у(7а.у)		0.15	5.04			5.19				91.04					91.04	17.49			17.49	113.72	113.72
СП110.40–8.у(8а.у)		0.15	5.04			5.19					112.24				112.24	17.50			17.50	134.93	134.93
СП110.40–9.у(9а.у)		0.15	5.04			5.19						135.84			135.84	3.50	17.00		20.5	161.53	161.53
СП110.40–10.у(10а.у)	35.93	0.15	5.04			41.12							175.40		175.40	3.50			3.50	220.02	220.02
СП120.40–5.у(5а.у)		0.15	5.04			5.19		59.84							59.84	18.56			18.56	83.59	83.59
СП120.40–6.у(6а.у)		0.15	5.04			5.19			78.16						78.16	18.56			18.56	101.91	101.91
СП120.40–7.у(7а.у)		0.15	5.04			5.19				99.04					99.04	18.57			18.57	122.80	122.80
СП120.40–8.у(8а.у)		0.15	5.04			5.19					122.12				122.12	18.57			18.57	145.88	145.88
СП120.40–9.у(9а.у)		0.15	5.04			5.19						147.76			147.76	3.50	18.31		21.81	174.76	174.76
СП120.40–10.у(10а.у)	38.69	0.15	5.04			43.88							190.08		190.08	3.50			3.50	237.46	237.46
СП130.40–6.у(6а.у)		0.15		6.22		6.37			84.44						84.44	19.64			19.64	110.45	110.45
СП130.40–7.у(7а.у)		0.15		6.22		6.37				107.04					107.04	19.64			19.64	133.05	133.05
СП130.40–8.у(8а.у)		0.15		6.22		6.37					132.00				132.00	19.65			19.65	158.02	158.02
СП130.40–9.у(9а.у)		0.15		6.22		6.37						159.72			159.72	3.50	19.62		23.12	189.21	189.21
СП130.40–10.у(10а.у)	41.44	0.15		6.22		47.81							206.2		206.2	3.50			3.50	257.51	257.51
СП140.40–6.у(6а.у)		0.15		6.22		6.37			90.76						90.76	20.71			20.71	117.84	117.84
СП140.40–7.у(7а.у)		0.15		6.22		6.37				115.04					115.04	20.72			20.72	142.13	142.13
СП140.40–8.у(8а.у)		0.15		6.22		6.37					141.84				141.84	20.72			20.72	168.93	168.93
СП140.40–9.у(9а.у)		0.15		6.22		6.37						171.64			171.64	3.50	20.92		24.42	202.43	202.43
СП140.40–10.у(10а.у)	44.70	0.15		6.22		50.57							221.64		221.64	3.50			3.50	275.71	275.71
СП150.40–7.у(7а.у)		0.15		6.22		6.37				123.04					123.04	21.79			21.79	151.20	151.20

*– арматура класса S400 для свай с типом армирования 2а, 4а...10а;
арматура класса S500 для свай с типом армирования 2, 4...10

Взам.инв.N | Подпись и дата | Инв.N подл.

Изм.	Кол.	Лист	N док.	Подп.	Дата	Б1.011.1–2.08.2–05	Лист 24

Формат А3

https://zavodjbi.com/

https://zavodjbi.com/

Марка элемента	Изделия арматурные																				
	Арматура класса																			Всего	Общий расход
	S240						S400, S500*								S500						
	СТБ1704-2006																				
	ø8	ø10	ø20	ø22		Итого	ø12	ø14	ø16	ø18	ø20	ø22	ø25		Итого	ø5	ø5.5		Итого		
СП150.40-8.у(8а.у)		0.15	6.22			6.37					151.72				151.72	21.80			21.80	179.89	179.89
СП150.40-9.у(9а.у)		0.15	6.22			6.37						183.56			183.56	3.50	22.22		25.72	215.65	215.65
СП150.40-10.у(10а.у)	46.96	0.15	6.22			53.33							237.04		237.04	3.50			3.50	293.87	293.87
СП160.40-8.у(8а.у)		0.15		7.52		7.67					161.56				161.56	22.87			22.87	192.10	192.10
СП160.40-9.у(9а.у)		0.15		7.52		7.67						195.56			195.56	3.50	22.53		27.03	229.26	229.26
СП160.40-10.у(10а.у)	49.71	0.15		7.52		57.38							252.44		252.44	3.50			3.50	313.32	313.32

*- арматура класса S400 для свай с типом армирования 2а, 4а...10а;
арматура класса S500 для свай с типом армирования 2, 4...10

Инв.N подл. | Подпись и дата | Взам.инв.N

Изм.	Кол.	Лист	N док.	Подп.	Дата

Б1.011.1-2.08.2-05

Лист 25

Формат А3

https://zavodjbi.com/

https://zavodjbi.com/

Марка элемента	Изделия арматурные																		Всего	Общий расход
	Арматура класса																			
	S240						S400, S500*								S500					
	СТБ1704-2006																			
	ø8	ø10	ø12	ø14		Итого	ø12	ø14	ø16	ø18	ø20	ø22	ø25		Итого	ø5	ø5.5		Итого		
СП70.30-3.1.у		0.96	26.60			27.56										9.53			9.53	37.09	37.09
СП70.30-4.1.у(4а.1.у)		0.96	1.84			2.80	24.76								24.76	9.53			9.53	37.09	37.09
СП70.30-5.1.у(5а.1.у)		0.96	1.84			2.80		33.68							33.68	9.53			9.53	46.01	46.01
СП70.30-6.1.у(6а.1.у)		0.96	1.84			2.80			44.00						44.00	9.53			9.53	56.33	56.33
СП80.30-3.1.у		1.11	30.16			31.27										10.30			10.30	41.57	41.57
СП80.30-4.1.у(4а.1.у)		1.11	1.84			2.95	28.32								28.32	10.30			10.30	41.57	41.57
СП80.30-5.1.у(5а.1.у)		1.11	1.84			2.95		38.52							38.52	10.30			10.30	51.77	51.77
СП80.30-6.1.у(6а.1.у)		1.11	1.84			2.95			50.32						50.32	10.30			10.30	63.57	63.57
СП80.30-7.1.у(7а.1.у)		1.11	1.84			2.95				63.76					63.76	10.30			10.30	77.01	77.01
СП80.30-8.1.у(8а.1.у)		1.11	1.84			2.95					78.60				78.60	10.30			10.30	91.85	91.85
СП90.30-4.1.у(4а.1.у)		1.11	1.84			2.95	31.88								31.88	11.07			11.07	45.90	45.90
СП90.30-5.1.у(5а.1.у)		1.11	1.84			2.95		43.36							43.36	11.07			11.07	57.38	57.38
СП90.30-6.1.у(6а.1.у)		1.11	1.84			2.95			56.60						56.60	11.07			11.07	70.62	70.62
СП90.30-7.1.у(7а.1.у)		1.11	1.84			2.95				71.76					71.76	11.07			11.07	85.78	85.78
СП90.30-8.1.у(8а.1.у)		1.11	1.84			2.95					88.48				88.48	11.07			11.07	102.50	102.50
СП100.30-4.1.у(4а.1.у)		1.11		2.52		3.63	35.40								35.40	11.84			11.84	50.87	50.87
СП100.30-5.1.у(5а.1.у)		1.11		2.52		3.63		48.16							48.16	11.84			11.84	63.63	63.63
СП100.30-6.1.у(6а.1.у)		1.11		2.52		3.63			62.92						62.92	11.84			11.84	78.39	78.39
СП100.30-7.1.у(7а.1.у)		1.11		2.52		3.63				79.76					79.76	11.84			11.84	95.23	95.23
СП100.30-8.1.у(8а.1.у)		1.11		2.52		3.63					98.36				98.36	11.84			11.84	113.83	113.83
СП100.30-9.1.у(9а.1.у)		1.11		2.52		3.63						119.00			119.00	2.80	10.98		13.78	136.41	136.41
СП100.30-10.1.у(10а.1.у)	23.19	1.11		2.52		26.82							153.64		153.64	2.80			2.80	183.26	183.26

*- арматура класса S400 для свай с типом армирования 2а, 4а...10а;
арматура класса S500 для свай с типом армирования 2, 4...10

Взам. инв.N | Подпись и дата | Инв.N подл.

Изм.	Кол.	Лист	N док.	Подп.	Дата	61.011.1-2.08.2-05	Лист 26

Формат А3

https://zavodjbi.com/

https://zavodjbi.com/

Марка элемента	Изделия арматурные																		Всего	Общий расход
	Арматура класса																			
	S240						S400, S500*, S500*								S500					
	СТБ1704-2006																			
	ø8	ø10	ø12	ø14		Итого	ø12	ø14	ø16	ø18	ø20	ø22	ø25		Итого	ø5	ø5.5		Итого		
СП110.30-5.1.у(5а.1.у)		1.11		2.52		3.63		53.00							53.00	12.61			12.61	69.24	69.24
СП110.30-6.1.у(6а.1.у)		1.11		2.52		3.63			69.24						69.24	12.61			12.61	85.48	85.48
СП110.30-7.1.у(7а.1.у)		1.11		2.52		3.63				87.76					87.76	12.61			12.61	104.00	104.00
СП110.30-8.1.у(8а.1.у)		1.11		2.52		3.63					108.20				108.20	12.61			12.61	124.44	124.44
СП110.30-9.1.у(9а.1.у)		1.11		2.52		3.63						130.92			130.92	2.80	11.91		14.71	149.26	149.26
СП110.30-10.1.у(10а.1.у)	25.16	1.11		2.52		28.79							169.08		169.08	2.80			2.80	200.67	200.67
СП120.30-5.1.у(5а.1.у)		1.11		2.52		3.63		57.84							57.84	13.38			13.38	74.85	74.85
СП120.30-6.1.у(6а.1.у)		1.11		2.52		3.63			75.56						75.56	13.38			13.38	92.57	92.57
СП120.30-7.1.у(7а.1.у)		1.11		2.52		3.63				95.76					95.76	13.38			13.38	112.77	112.77
СП120.30-8.1.у(8а.1.у)		1.11		2.52		3.63					118.08				118.08	13.38			13.38	135.09	135.09
СП120.30-9.1.у(9а.1.у)		1.11		2.52		3.63						142.88			142.88	2.80	12.85		15.65	162.16	162.16
СП120.30-10.1.у(10а.1.у)	27.14	1.11		2.52		30.77							184.48		184.48	2.80			2.80	218.05	218.05
СП70.35-3.1.у		1.04	26.80			27.84										11.65			11.65	39.49	39.49
СП70.35-4.1.у(4а.1.у)		1.04	2.04			3.08	24.76								24.76	11.65			11.65	39.49	39.49
СП70.35-5.1.у(5а.1.у)		1.04	2.04			3.08		33.68							33.68	11.65			11.65	48.41	48.41
СП70.35-6.1.у(6а.1.у)		1.04	2.04			3.08			44.00						44.00	11.65			11.65	58.73	58.73
СП70.35-7.1.у(7а.1.у)		1.04	2.04			3.08				55.76					55.76	11.65			11.65	70.49	70.49
СП80.35-4.1.у(4а.1.у)		1.19		2.78		3.97	28.32								28.32	12.57			12.57	44.86	44.86
СП80.35-5.1.у(5а.1.у)		1.19		2.78		3.97		38.52							38.52	12.57			12.57	55.06	55.06
СП80.35-6.1.у(6а.1.у)		1.19		2.78		3.97			50.32						50.32	12.57			12.57	66.86	66.86
СП80.35-7.1.у(7а.1.у)		1.19		2.78		3.97				63.76					63.76	12.57			12.57	80.30	80.30
СП80.35-8.1.у(8а.1.у)		1.19		2.78		3.97					78.60				78.60	12.57			12.57	95.14	95.14
СП90.35-4.1.у(4а.1.у)		1.19		2.78		3.97	31.88								31.88	13.49			13.49	49.34	49.34
СП90.35-5.1.у(5а.1.у)		1.19		2.78		3.97		43.36							43.36	13.49			13.49	60.82	60.82

*- арматура класса S400 для свай с типом армирования 2а, 4а...10а;
арматура класса S500 для свай с типом армирования 2, 4...10

Взам. инв.N | Подпись и дата | Инв.Nподл.

Изм.	Кол.	Лист	Nдок.	Подп.	Дата

Б1.011.1-2.08.2-05

Лист 27

Формат А3

https://zavodjbi.com/

https://zavodjbi.com/

Марка элемента	Изделия арматурные																			Общий расход
	Арматура класса																		Всего	
	S240						S400, S500*									S500				
	СТБ1704-2006																			
	ø8	ø10	ø14	ø16		Итого	ø12	ø14	ø16	ø18	ø20	ø22	ø25		Итого	ø5	ø5.5		Итого		
СП90.35-6.1.у(6а.1.у)		1.19	2.78			3.97			56.60						56.60	13.49			13.49	74.06	74.06
СП90.35-7.1.у(7а.1.у)		1.19	2.78			3.97				71.76					71.76	13.49			13.49	89.22	89.22
СП90.35-8.1.у(8а.1.у)		1.19	2.78			3.97					88.48				88.48	13.49			13.49	105.94	105.94
СП90.35-9.1.у(9а.1.у)		1.19	2.78			3.97						107.04			107.04	3.58	12.04		15.62	126.63	126.63
СП100.35-4.1.у(4а.1.у)		1.19		3.64		4.83	35.40								35.40	14.41			14.41	54.64	54.64
СП100.35-5.1.у(5а.1.у)		1.19		3.64		4.83		48.16							48.16	14.41			14.41	67.40	67.40
СП100.35-6.1.у(6а.1.у)		1.19		3.64		4.83			62.92						62.92	14.41			14.41	82.16	82.16
СП100.35-7.1.у(7а.1.у)		1.19		3.64		4.83				79.76					79.76	14.41			14.41	99.00	99.00
СП100.35-8.1.у(8а.1.у)		1.19		3.64		4.83					98.36				98.36	14.41			14.41	117.60	117.60
СП100.35-9.1.у(9а.1.у)		1.19		3.64		4.83						119.00			119.00	3.58	13.16		16.74	140.57	140.57
СП100.35-10.1.у(10а.1.у)	27.78	1.19		3.64		32.61							153.64		153.64	3.58			3.58	189.83	189.83
СП110.35-5.1.у(5а.1.у)		1.19		3.64		4.83		53.00							53.00	15.34			15.34	73.17	73.17
СП110.35-6.1.у(6а.1.у)		1.19		3.64		4.83			69.24						69.24	15.34			15.34	89.41	89.41
СП110.35-7.1.у(7а.1.у)		1.19		3.64		4.83				87.76					87.76	15.34			15.34	107.93	107.93
СП110.35-8.1.у(8а.1.у)		1.19		3.64		4.83					108.20				108.20	15.34			15.34	128.37	128.37
СП110.35-9.1.у(9а.1.у)		1.19		3.64		4.83						130.92			130.92	3.58	14.27		17.85	153.60	153.60
СП110.35-10.1.у(10а.1.у)	30.15	1.19		3.64		34.98							169.08		169.08	3.58			3.58	207.64	207.64
СП120.35-5.1.у(5а.1.у)		1.19		3.64		4.83		57.84							57.84	16.25			16.25	78.92	78.92
СП120.35-6.1.у(6а.1.у)		1.19		3.64		4.83			75.56						75.56	16.25			16.25	96.64	96.64
СП120.35-7.1.у(7а.1.у)		1.19		3.64		4.83				95.76					95.76	16.25			16.25	116.84	116.84
СП120.35-8.1.у(8а.1.у)		1.19		3.64		4.83					118.08				118.08	16.25			16.25	139.16	139.16
СП120.35-9.1.у(9а.1.у)		1.19		3.64		4.83						142.88			142.88	3.58	15.39		18.97	166.68	166.68
СП120.35-10.1.у(10а.1.у)	32.51	1.19		3.64		37.34							184.48		184.48	3.58			3.58	225.40	225.40

*- арматура класса S400 для свай с типом армирования 2а, 4а..10а;
арматура класса S500 для свай с типом армирования 2, 4...10

Взам.инв.N | Подпись и дата | Инв.Nподл.

Изм.	Кол.	Лист	Nдок.	Подп.	Дата	Б1.011.1-2.08.2-05	Лист 28

Формат А3

https://zavodjbi.com/

https://zavodjbi.com/

Марка элемента	Изделия арматурные																		Всего	Общий расход
	Арматура класса																			
	S240						S400, S500*, S500*										S500			
	СТБ1704-2006																			
	ø8	ø10	ø14	ø18		Итого	ø12	ø14	ø16	ø18	ø20	ø22	ø25		Итого	ø5	ø5.5		Итого		
СП130.35-5.1.у(5а1.у)		1.19		4.60		5.79		62.68							62.68	17.18			17.18	85.65	85.65
СП130.35-6.1.у(6а1.у)		1.19		4.60		5.79			81.88						81.88	17.18			17.18	104.85	104.85
СП130.35-7.1.у(7а1.у)		1.19		4.60		5.79				103.76					103.76	17.18			17.18	126.73	126.73
СП130.35-8.1.у(8а1.у)		1.19		4.60		5.79					127.92				127.92	17.18			17.18	150.89	150.89
СП130.35-9.1.у(9а1.у)		1.19		4.60		5.79						154.80			154.80	3.58	16.57		20.09	180.68	180.68
СП130.35-10.1.у(10а1.у)	34.87	1.19		4.60		40.66							199.88		199.88	3.58			3.58	244.12	244.12
СП140.35-6.1.у(6а1.у)		1.19		4.60		5.79			88.16						88.16	18.10			18.10	112.05	112.05
СП140.35-7.1.у(7а1.у)		1.19		4.60		5.79				111.76					111.76	18.10			18.10	135.65	135.65
СП140.35-8.1.у(8а1.у)		1.19		4.60		5.79					137.80				137.80	18.10			18.10	161.69	161.69
СП140.35-9.1.у(9а1.у)		1.19		4.60		5.79						166.76			166.76	3.58	17.63		21.21	193.76	193.76
СП140.35-10.1.у(10а1.у)	37.23	1.19		4.60		43.02							215.32		215.32	3.58			3.58	261.92	261.92
СП150.35-7.1.у(7а1.у)		1.19		4.60		5.79				119.76					119.76	19.02			19.02	144.57	144.57
СП150.35-8.1.у(8а1.у)		1.19		4.60		5.79					147.68				147.68	19.02			19.02	172.49	172.49
СП150.35-9.1.у(9а1.у)		1.19		4.60		5.79						178.68			178.68	3.58	18.74		22.32	206.76	206.76
СП150.35-10.1.у(10а1.у)	39.59	1.19		4.60		45.38							230.72		230.72	3.58			3.58	279.68	279.68
СП160.35-7.1.у(7а1.у)		1.19		4.60		5.79				127.76					127.76	19.94			19.94	153.49	153.49
СП160.35-8.1.у(8а1.у)		1.19		4.60		5.79					157.52				157.52	19.94			19.94	183.25	183.25
СП160.35-9.1.у(9а1.у)		1.19		4.60		5.79						190.64			190.64	3.58	19.86		23.44	219.87	219.87
СП160.35-10.1.у(10а1.у)	41.96	1.19		4.60		47.75							246.12		246.12	3.58			3.58	297.45	297.45
СП70.40-5.1.у(5а1.у)		1.37	3.04			4.41	33.68								33.68	13.81			13.81	51.90	51.90
СП70.40-6.1.у(6а1.у)		1.37	3.04			4.41		44.00							44.00	13.81			13.81	62.22	62.22
СП70.40-7.1.у(7а1.у)		1.37	3.04			4.41			55.76						55.76	13.81			13.81	73.98	73.98

*- арматура класса S400 для свай с типом армирования 2а, 4а...10а;
арматура класса S500 для свай с типом армирования 2, 4...10

Инв.N подл. | Подпись и дата | Взам. инв.N

Изм.	Кол.	Лист	N док.	Подп.	Дата	Б1.011.1-2.08.2-05	Лист 29

https://zavodjbi.com/

https://zavodjbi.com/

Марка элемента	Изделия арматурные																			Общий расход
	Арматура класса																		Всего	
	S240						S400, S500*, S500*								S500					
	СТБ1704-2006																			
	ø8	ø10	ø14	ø16	ø18	Итого	ø12	ø14	ø16	ø18	ø20	ø22	ø25	Итого	ø5	ø5.5	Итого			
СП70.40-8.1.у(8а.1.у)		1.37	3.04			4.41					68.76			68.76	13.81		13.81		86.98	86.98
СП70.40-9.1.у(9а.1.у)		1.37	3.04			4.41						83.20		83.20	4.39	11.44	15.83		103.44	103.44
СП80.40-5.1.у(5а.1.у)		1.37		3.98		5.35		38.52						38.52	14.89		14.89		58.76	58.76
СП80.40-6.1.у(6а.1.у)		1.37		3.98		5.35			50.32					50.32	14.89		14.89		70.56	70.56
СП80.40-7.1.у(7а.1.у)		1.37		3.98		5.35				63.76				63.76	14.89		14.89		84.00	84.00
СП80.40-8.1.у(8а.1.у)		1.37		3.98		5.35					78.60			78.60	14.89		14.89		98.84	98.84
СП80.40-9.1.у(9а.1.у)		1.37		3.98		5.35						95.12		95.12	4.39	12.75	17.14		117.61	117.61
СП80.40-10.1.у(10а.1.у)	24.17	1.37		3.98		29.52							122.84	122.84	4.39		4.39		156.75	156.75
СП90.40-5.1.у(5а.1.у)		1.37		3.98		5.35		43.36						43.36	15.97		15.97		64.68	64.68
СП90.40-6.1.у(6а.1.у)		1.37		3.98		5.35			56.64					56.64	15.97		15.97		77.96	77.96
СП90.40-7.1.у(7а.1.у)		1.37		3.98		5.35				71.76				71.76	15.97		15.97		93.08	93.08
СП90.40-8.1.у(8а.1.у)		1.37		3.98		5.35					88.48			88.48	15.97		15.97		109.80	109.80
СП90.40-9.1.у(9а.1.у)		1.37		3.98		5.35						107.08		107.08	4.39	14.05	18.44		130.87	130.87
СП90.40-10.1.у(10а.1.у)	29.69	1.37		3.98		35.04							138.24	138.24	4.39		4.39		177.67	177.67
СП100.40-5.1.у(5а.1.у)		1.37			5.04	6.41		48.16						48.16	17.04		17.04		71.61	71.61
СП100.40-6.1.у(6а.1.у)		1.37			5.04	6.41			62.92					62.92	17.04		17.04		86.37	86.37
СП100.40-7.1.у(7а.1.у)		1.37			5.04	6.41				79.76				79.76	17.04		17.04		103.27	103.27
СП100.40-8.1.у(8а.1.у)		1.37			5.04	6.41					98.28			98.28	17.04		17.04		121.73	121.73
СП100.40-9.1.у(9а.1.у)		1.37			5.04	6.41						119.00		119.00	4.39	15.36	19.75		145.16	145.16
СП100.40-10.1.у(10а.1.у)	32.45	1.37			5.04	38.86							153.64	153.64	4.39		4.39		196.89	196.89

*- арматура класса S400 для свай с типом армирования 2а, 4а...10а;
арматура класса S500 для свай с типом армирования 2, 4...10

Взам.инв.N | Подпись и дата | Инв.N подл.

Изм.	Кол.	Лист	№док.	Подп.	Дата

Б1.011.1-2.08.2-05

Лист 30

Формат А3

https://zavodjbi.com/

https://zavodjbi.com/

Марка элемента	Изделия арматурные																		Всего	Общий расход
	Арматура класса																			
	S240						S400, S500*								S500					
	СТБ1704-2006																			
	ø8	ø10	ø18	ø20		Итого	ø12	ø14	ø16	ø18	ø20	ø22	ø25		Итого	ø5	ø5.5		Итого		
СП110.40-5.1.у(5а.1.у)		1.37	5.04			6.41		53.00							53.00	18.11			18.11	77.52	77.52
СП110.40-6.1.у(6а.1.у)		1.37	5.04			6.41			69.24						69.24	18.11			18.11	93.76	93.76
СП110.40-7.1.у(7а.1.у)		1.37	5.04			6.41				87.76					87.76	18.11			18.11	112.28	112.28
СП110.40-8.1.у(8а.1.у)		1.37	5.04			6.41					108.20				108.20	18.11			18.11	132.72	132.72
СП110.40-9.1.у(9а.1.у)		1.37	5.04			6.41						130.92			130.92	4.39	16.67		21.06	158.39	158.39
СП110.40-10.1.у(10а.1.у)	35.20	1.37	5.04			41.61							169.08		169.08	4.39			4.39	215.08	215.08
СП120.40-5.1.у(5а.1.у)		1.37	5.04			6.41		57.84							57.84	19.19			19.19	83.44	83.44
СП120.40-6.1.у(6а.1.у)		1.37	5.04			6.41			75.56						75.56	19.19			19.19	101.16	101.16
СП120.40-7.1.у(7а.1.у)		1.37	5.04			6.41				95.76					95.76	19.19			19.19	121.36	121.36
СП120.40-8.1.у(8а.1.у)		1.37	5.04			6.41					118.08				118.08	19.19			19.19	143.68	143.68
СП120.40-9.1.у(9а.1.у)		1.37	5.04			6.41						142.88			142.88	4.39	17.97		22.36	171.65	171.65
СП120.40-10.1.у(10а.1.у)	37.96	1.37	5.04			44.37							184.48		184.48	4.39			4.39	233.24	233.24
СП130.40-6.1.у(6а.1.у)		1.37		6.22		7.59			81.88						81.88	20.26			20.26	109.73	109.73
СП130.40-7.1.у(7а.1.у)		1.37		6.22		7.59				103.76					103.76	20.26			20.26	131.61	131.61
СП130.40-8.1.у(8а.1.у)		1.37		6.22		7.59					127.92				127.92	20.26			20.26	155.77	155.77
СП130.40-9.1.у(9а.1.у)		1.37		6.22		7.59						154.80			154.80	4.39	19.28		24.27	186.66	186.66
СП130.40-10.1.у(10а.1.у)	40.72	1.37		6.22		48.31							199.88		199.88	4.39			4.39	252.58	252.58
СП140.40-6.1.у(6а.1.у)		1.37		6.22		7.59			88.20						88.20	21.34			21.34	117.13	117.13
СП140.40-7.1.у(7а.1.у)		1.37		6.22		7.59				111.76					111.76	21.34			21.34	140.69	140.69
СП140.40-8.1.у(8а.1.у)		1.37		6.22		7.59					137.80				137.80	21.34			21.34	166.73	166.73
СП140.40-9.1.у(9а.1.у)		1.37		6.22		7.59						166.76			166.76	4.39	20.58		24.97	199.32	199.32
СП140.40-10.1.у(10а.1.у)	43.47	1.37		6.22		50.97							215.32		215.32	4.39			4.39	270.77	270.77
СП150.40-7.1.у(7а.1.у)		1.37		6.22		7.59				119.76					119.76	22.42			22.42	149.77	149.77

*- арматура класса S400 для свай с типом армирования 2а, 4а...10а;
арматура класса S500 для свай с типом армирования 2, 4...10

Взам. инв.N | Подпись и дата | Инв.N подл.

Изм.	Кол.	Лист	N док.	Подп.	Дата

Б1.011.1-2.08.2-05

Лист 31

Формат А3

https://zavodjbi.com/

https://zavodjbi.com/

Марка элемента	Изделия арматурные																			
	Арматура класса																	Всего	Общий расход	
	S240						S400, S500*, S500*								S500					
	СТБ1704-2006																			
	ø8	ø10	ø20	ø22		Итого	ø12	ø14	ø16	ø18	ø20	ø22	ø25		Итого	ø5	ø5.5		Итого		
СП150.40-8.1.у(8а.1.у)		1.37	6.22			7.59					147.68				147.68	22.42			22.42	177.69	177.69
СП150.40-9.1.у(9а.1.у)		1.37	6.22			7.59						178.68			178.68	4.39	21.89		26.28	212.55	212.55
СП150.40-10.1.у(10а.1.у)	46.23	1.37	6.22			53.82							230.72		230.72	4.39			4.39	288.93	288.93
СП160.40-8.1.у(8а.1.у)		1.37		7.52		8.89					157.52				157.52	23.49			23.49	189.90	189.90
СП160.40-9.1.у(9а.1.у)		1.37		7.52		8.89						190.60			190.60	4.39	23.38		27.77	227.26	227.26
СП160.40-10.1.у(10а.1.у)	48.99	1.37		7.52		57.88							246.12		246.12	4.39			4.39	308.39	308.39

*- арматура класса S400 для свай с типом армирования 2а, 4а...10а;
арматура класса S500 для свай с типом армирования 2, 4...10

Взам.инв.N | Подпись и дата | Инв.N подл.

Изм.	Кол.	Лист	N док	Подп.	Дата

Б1.011.1-2.08.2-05

Лист 32

Формат А3

https://zavodjbi.com/

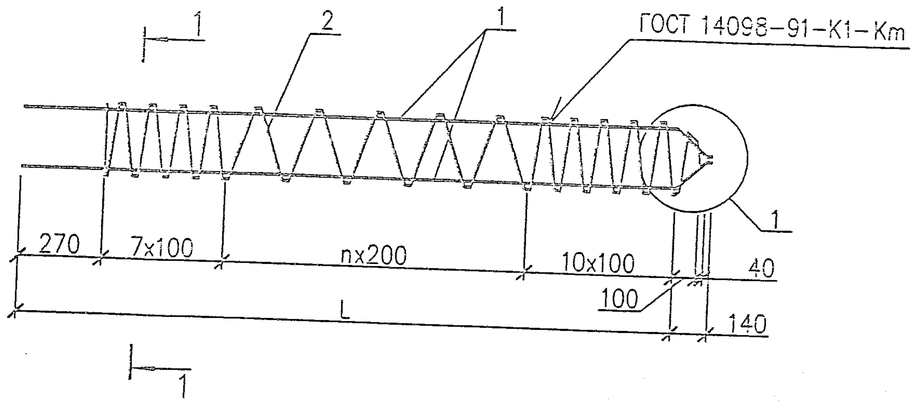

1–1
(для свай прямоугольного сечения)

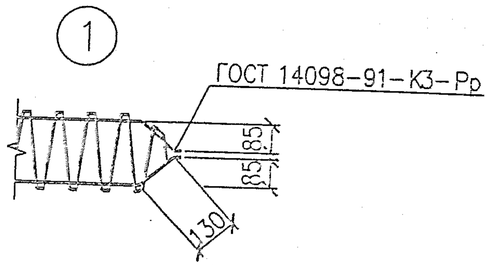

1–1
(для свай с технологическим уклоном)

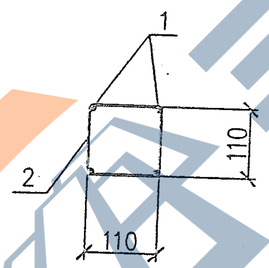

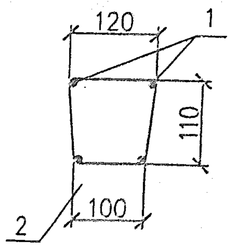

Таблица исполнений

Марка элемента	L, мм	n, мм
КП 30.20–...	2970	5
КП 40.20–...	3970	10
КП 50.20–...	4970	15
КП 60.20–...	5970	20

Марка элемента	Поз.	Наименование	Кол.	Масса ед., кг	Масса элемента, кг
КП30.20–1	1	ø10 S240, l=3140	4	1.94	9.97
	2	ø5 S500, l=14350	1	2.21	
КП30.20–2	1	ø10 S500, l=3140	4	1.94	9.97
	2	ø5 S500, l=14350	1	2.21	
КП40.20–1	1	ø10 S240, l=4140	4	2.55	12.87
	2	ø5 S500, l=17350	1	2.67	
КП50.20–1	1	ø10 S240, l=5140	4	3.17	15.83
	2	ø5 S500, l=20470	1	3.15	
КП50.20–2	1	ø10 S500, l=5140	4	3.17	15.83
	2	ø5 S500, l=20470	1	3.15	
КП50.20–3	1	ø12 S240, l=5140	4	4.56	21.40
	2	ø5 S500, l=20500	1	3.16	
КП50.20–4	1	ø12 S500, l=5140	4	4.56	21.40
	2	ø5 S500, l=20500	1	3.16	
КП60.20–1	1	ø10 S240, l=6140	4	3.79	18.78
	2	ø5 S500, l=23530	1	3.62	
КП60.20–2	1	ø10 S500, l=6140	4	3.79	18.78
	2	ø5 S500, l=23530	1	3.62	
КП60.20–3	1	ø12 S240, l=6140	4	5.45	25.43
	2	ø5 S500, l=23560	1	3.63	
КП60.20–4	1	ø12 S500, l=6140	4	5.45	25.43
	2	ø5 S500, l=23560	1	3.63	

1. Арматура класса S240, S500 по СТБ 1704–2006.
2. При диаметре продольного стержня каркаса менее 16мм допускается использовать для спирали арматуру проволочную класса S500 диаметром 4мм.
3. Для свай с типом армирования 2а,4а...10а арматуру поз. 1 изготавливать из стали класса S400 по СТБ 1704–2006 или S400(AIII) по ГОСТ 5781–82.

Изм.	Кол.	Лист	Док.	Подпись	Дата
Гл. констр.		Шипица В			
Разраб.		Кухарев			
Пров.		Курлухов			
Техн. контр.		Ярмошук			

Б1.011.1–2.08.2–06

Каркасы пространственные КП30.20–1 ... КП60.20–4

Стадия	Масса	Масштаб
С	–	–

Лист | Листов 1

РУП "Стройтехнорм"

Формат А3

Инв.N подл. | Подпись и дата | Взам. инв.N

ЗАВОД КБИ

https://zavodjbi.com/

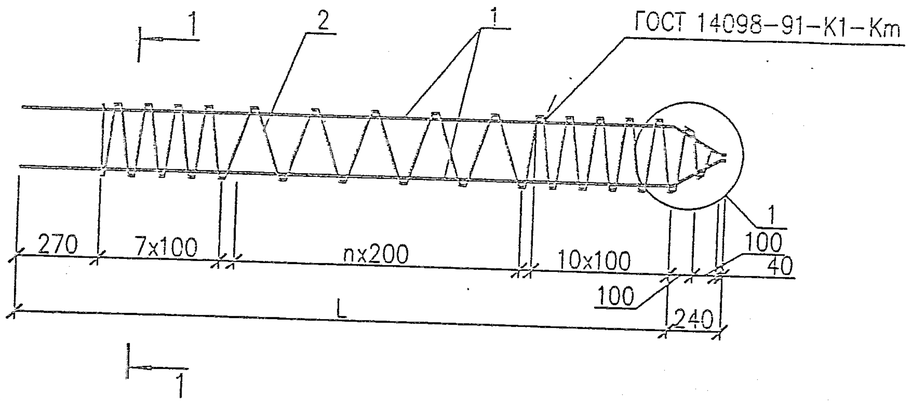

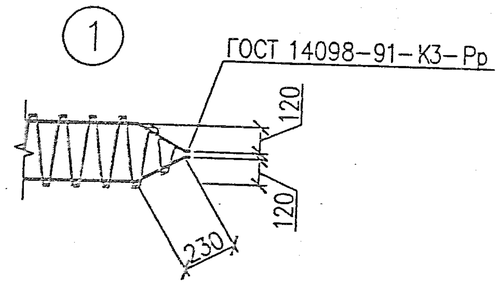

1–1

(для свай с технологическим уклоном)

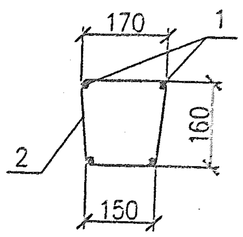

1–1

(для свай прямоугольного сечения)

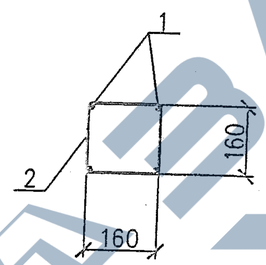

Таблица исполнений

Марка элемента	L, мм	n, мм
КП 30.25–...	2970	5
КП 40.25–...	3970	10
КП 50.25–...	4970	15
КП 60.25–...	5970	20

Марка элемента	Поз.	Наименование	Кол.	Масса ед., кг	Масса элемента, кг
КП30.25–1	1	ø10 S240, l=3240	4	1.99	5.01
	2	ø5 S500, l=19560	1	3.02	
КП30.25–2	1	ø10 S500, l=3240	4	1.99	5.01
	2	ø5 S500, l=19560	1	3.02	
КП40.25–1	1	ø10 S240, l=4240	4	2.62	14.11
	2	ø5 S500, l=23580	1	3.63	
КП40.25–2	1	ø10 S500, l=4240	4	2.62	14.11
	2	ø5 S500, l=23580	1	3.63	
КП50.25–1	1	ø10 S240, l=5240	4	3.23	17.17
	2	ø5 S500, l=27600	1	4.25	
КП50.25–2	1	ø10 S500, l=5240	4	3.23	17.17
	2	ø5 S500, l=27600	1	4.25	
КП50.25–3	1	ø12 S240, l=5240	4	4.65	22.85
	2	ø5 S500, l=27620	1	4.25	
КП50.25–4	1	ø12 S500, l=5240	4	4.65	22.85
	2	ø5 S500, l=27620	1	4.25	
КП60.25–1	1	ø10 S240, l=6240	4	3.85	20.27
	2	ø5 S500, l=31620	1	4.87	
КП60.25–2	1	ø10 S500, l=6240	4	3.85	20.27
	2	ø5 S500, l=31620	1	4.87	
КП60.25–3	1	ø12 S240, l=6240	4	5.54	27.03
	2	ø5 S500, l=31640	1	4.87	
КП60.25–4	1	ø12 S500, l=6240	4	5.54	27.03
	2	ø5 S500, l=31640	1	4.87	

1. Арматура класса S240, S500 по СТБ 1704–2006.
2. При диаметре продольного стержня каркаса менее 16мм допускается использовать для спирали арматуру проволочную класса S500 диаметром 4мм.
3. Для свай с типом армирования 2а,4а...10а арматуру поз. 1 изготавливать из стали класса S400 по СТБ 1704–2006 или S400(AIII) по ГОСТ 5781–82.

Взам. инв.N | Подпись и дата | Инв.N подл.

Изм.	Кол.	Лист	N док.	Подпись	Дата
Гл. констр.		Шипица В			
Разраб.		Кухарев			
Пров.		Курлуков			
Техн. контр.		Ярмошук			

Б1.011.1–2.08.2–07

Каркасы пространственные КП30.25–1 ... КП60.25–4

Стадия	Масса	Масштаб
С	–	–
Лист	Листов 1	

РУП "Стройтехнорм"

Формат А3

https://zavodjbi.com/

https://zavodjbi.com/

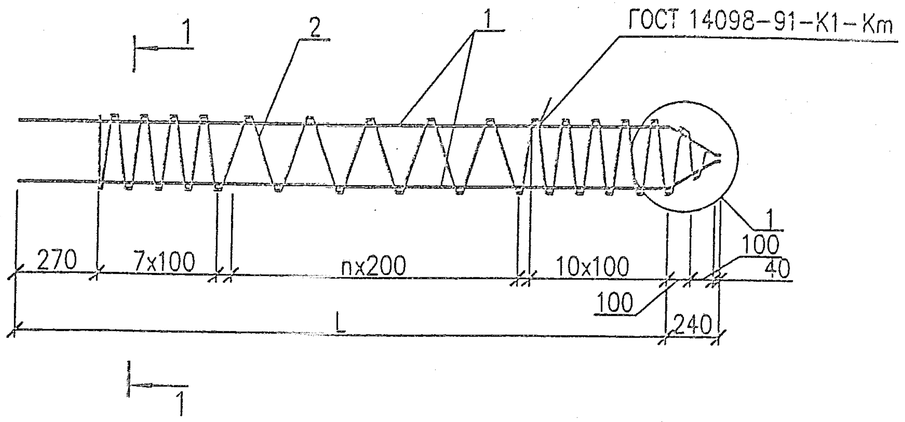

1–1

(для свай прямоугольного сечения)

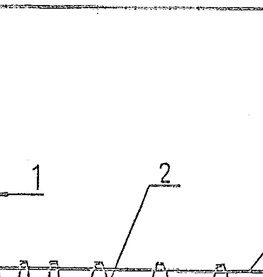

1–1

(для свай с технологическим уклоном)

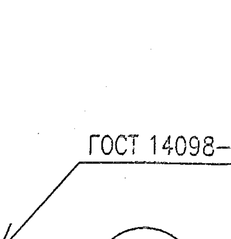

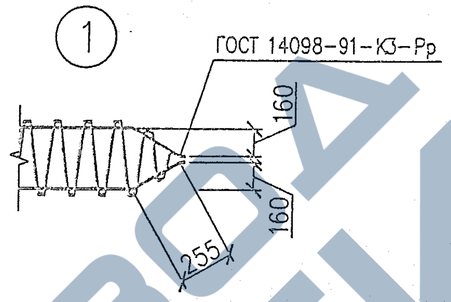

Таблица исполнений

Марка элемента	L, мм	n, мм
КП 30.30–...	2970	5
КП 40.30–...	3970	10
КП 50.30–...	4970	15
КП 60.30–...	5970	20
КП 70.30–...	6970	25
КП 80.30–...	7970	30
КП 90.30–...	8970	35
КП 100.30–...	9970	40
КП 110.30–...	10970	45
КП 120.30–...	11970	50

1. Арматура класса S240, S500 по СТБ 1704–2006.
2. Допускается использовать ø6 S240 вместо ø5.5 S500.
3. При диаметре продольного стержня каркаса менее 16мм допускается использовать для спирали арматуру проволочную класса S500 диаметром 4мм.
4. Для свай с типом армирования 2а,4а...10а арматуру поз. 1 изготавливать из стали класса S400 по СТБ 1704–2006 или S400(AIII) по ГОСТ 5781–82.

Взам.инв.N | Подпись и дата | Инв.N подл.

Изм.	Кол.	Лист	N док.	Подпись	Дата
Гл. констр.		Шипица В			
Разраб.		Кухсрев			
Пров.		Курлуков			
Техн. контр.		Ярмошук			

Б1.011.1–2.08.2–08

Каркасы пространственные КП30.30–1 ... КП120.30–10

Стадия	Масса	Масштаб
С	–	–
Лист 1	Листов 3	

РУП "Стройтехнорм"

Формат А3

https://zavodjbi.com/

Марка элемента	Поз.	Наименование	Кол.	Масса ед., кг	Масса элемента кг
КП30.30-1	1	ø10 S240, l=3265	4	2.01	11.79
	2	ø5 S500, l=24360	1	3.75	
КП30.30-2	1	ø10 S500, l=3265	4	2.01	11.79
	2	ø5 S500, l=24360	1	3.75	
КП40.30-1	1	ø10 S240, l=4265	4	2.63	15.04
	2	ø5 S500, l=29360	1	4.52	
КП40.30-2	1	ø10 S500, l=4265	4	2.63	15.04
	2	ø5 S500, l=24360	1	4.52	
КП50.30-3	1	ø12 S240, l=5265	4	4.68	24.01
	2	ø5 S500, l=34380	1	5.29	
КП50.30-4	1	ø12 S500, l=5265	4	4.68	24.01
	2	ø5 S500, l=34380	1	5.29	
КП60.30-3	1	ø12 S240, l=6265	4	5.56	28.30
	2	ø5 S500, l=39360	1	6.06	
КП60.30-4	1	ø12 S500, l=6265	4	5.56	28.30
	2	ø5 S500, l=39380	1	6.06	
КП60.30-5	1	ø14 S500, l=6265	4	7.57	36.35
	2	ø5 S500, l=39400	1	6.07	
КП70.30-3	1	ø12 S240, l=7265	4	6.45	32.63
	2	ø5 S500, l=44380	1	6.83	
КП70.30-4	1	ø12 S500, l=7265	4	6.45	32.63
	2	ø5 S500, l=44380	1	6.83	
КП70.30-5	1	ø14 S500, l=7265	4	8.78	41.96
	2	ø5 S500, l=44400	1	6.84	
КП70.30-6	1	ø16 S500, l=7265	4	11.46	52.68
	2	ø5 S500, l=44430	1	6.84	

Марка элемента	Поз.	Наименование	Кол.	Масса ед., кг	Масса элемента кг
КП80.30-3	1	ø12 S240, l=8265	4	7.34	36.97
	2	ø5 S500, l=49380	1	7.61	
КП80.30-4	1	ø12 S500, l=8265	4	7.34	36.97
	2	ø5 S500, l=49380	1	7.61	
КП80.30-5	1	ø14 S500, l=8265	4	9.98	47.53
	2	ø5 S500, l=49400	1	7.61	
КП80.30-6	1	ø16 S500, l=8265	4	13.04	59.77
	2	ø5 S500, l=49430	1	7.61	
КП80.30-7	1	ø18 S500, l=8265	4	16.53	73.74
	2	ø5 S500, l=49450	1	7.62	
КП80.30-8	1	ø20 S500, l=8265	4	20.38	89.14
	2	ø5 S500, l=49480	1	7.62	
КП90.30-4	1	ø12 S500, l=9265	4	8.23	41.29
	2	ø5 S500, l=54380	1	8.37	
КП90.30-5	1	ø14 S500, l=9265	4	11.19	53.14
	2	ø5 S500, l=54400	1	8.38	
КП90.30-6	1	ø16 S500, l=9265	4	14.62	66.86
	2	ø5 S500, l=54430	1	8.38	
КП90.30-7	1	ø18 S500, l=9265	4	18.53	82.51
	2	ø5 S500, l=54450	1	8.39	
КП90.30-8	1	ø20 S500, l=9265	4	22.86	99.83
	2	ø5 S500, l=54480	1	8.39	
КП100.30-4	1	ø12 S500, l=10265	4	9.12	45.62
	2	ø5 S500, l=59380	1	9.14	
КП100.30-5	1	ø14 S500, l=10265	4	12.40	58.75
	2	ø5 S500, l=59400	1	9.15	

ЗАВОД ЖБИ

Взам. инв.N | Подпись и дата | Инв.Nподл.

Изм.	Кол.	Лист	N док	Подп.	Дата

Б1.011.1-2.08.2-08

Лист 2

Формат А3

https://zavodjbi.com/

Марка элемента	Поз.	Наименование	Кол.	Масса ед., кг	Масса элемента кг
КП100.30-6	1	ø16 S500, l=10265	4	16.20	73.95
	2	ø5 S500, l=59430	1	9.15	
КП100.30-7	1	ø18 S500, l=10265	4	20.53	91.28
	2	ø5 S500, l=59450	1	9.16	
КП100.30-8	1	ø20 S500, l=10265	4	25.31	110.40
	2	ø5 S500, l=59480	1	9.16	
КП100.30-9	1	ø22 S500, l=10265	4	30.63	133.65
	2	ø5.5 S500, l=59500	1	11.13	
КП100.30-10	1	ø25 S500, l=10265	4	39.55	181.72
	2	ø8 S240, l=59540	1	23.52	
КП110.30-5	1	ø14 S500, l=11265	4	13.61	64.36
	2	ø5 S500, l=64400	1	9.92	
КП110.30-6	1	ø16 S500, l=11265	4	17.78	81.04
	2	ø5 S500, l=64430	1	9.92	
КП110.30-7	1	ø18 S500, l=11265	4	22.53	100.05
	2	ø5 S500, l=64450	1	9.93	
КП110.30-8	1	ø20 S500, l=11265	4	27.78	121.05
	2	ø5 S500, l=64480	1	9.93	
КП110.30-9	1	ø22 S500, l=11265	4	33.62	146.54
	2	ø5.5 S500, l=64500	1	12.06	
КП110.30-10	1	ø25 S500, l=11265	4	43.40	199.09
	2	ø8 S240, l=64540	1	25.49	
КП120.30-5	1	ø14 S500, l=12265	4	14.82	69.97
	2	ø5 S500, l=69400	1	10.69	
КП120.30-6	1	ø16 S500, l=12265	4	19.35	88.09
	2	ø5 S500, l=69430	1	10.69	
КП120.30-7	1	ø18 S500, l=12265	4	24.53	108.82
	2	ø5 S500, l=69450	1	10.70	

Марка элемента	Поз.	Наименование	Кол.	Масса ед., кг	Масса элемента кг
КП120.30-8	1	ø20 S500, l=12265	4	30.26	131.74
	2	ø5 S500, l=69480	1	10.70	
КП120.30-9	1	ø22 S500, l=12265	4	36.60	159.40
	2	ø5.5 S500, l=69500	1	13.00	
КП120.30-10	1	ø25 S500, l=12265	4	47.26	216.51
	2	ø8 S240, l=69540	1	27.47	

Взам.инв.N | Подпись и дата | Инв.Nподл.

Изм.	Кол.	Лист	Nдок.	Подп.	Дата

Б1.011.1-2.08.2-08

Лист 3

Формат А3

https://zavodjbi.com/

https://zavodjbi.com/

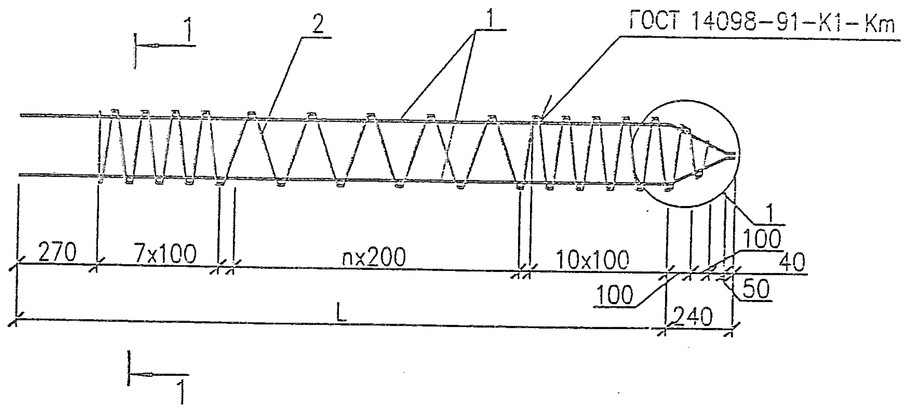

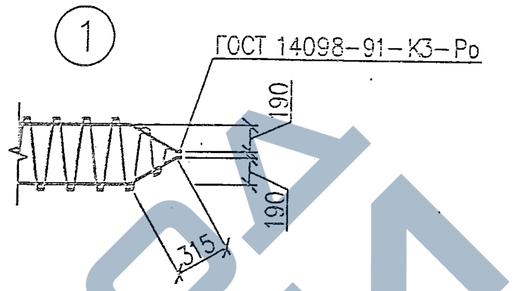

Таблица исполнений

Марка элемента	L, мм	n, мм
КП 30.35-...	2970	5
КП 40.35-...	3970	10
КП 50.35-...	4970	15
КП 60.35-...	5970	20
КП 70.35-...	6970	25
КП 80.35-...	7970	30
КП 90.35-...	8970	35
КП 100.35-...	9970	40
КП 110.35-...	10970	45
КП 120.35-...	11970	50
КП 130.35-...	12970	55
КП 140.35-...	13970	60
КП 150.35-...	14970	65
КП 160.35-...	15970	70

1-1

(для свай прямоугольного сечения)

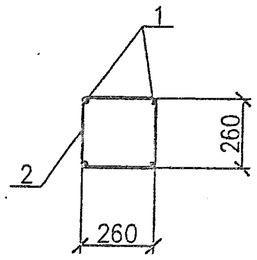

1-1

(для свай с технологическим уклоном)

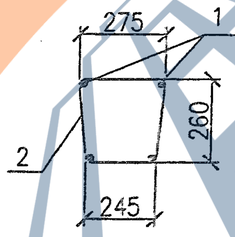

1. Арматура класса S240, S500 по СТБ 1704-2006.
2. Допускается использовать ø6 S240 вместо ø5,5 S500.
3. При диаметре продольного стержня каркаса менее 16мм допускается использовать для спирали арматуру проволочную класса S500 диаметром 4мм.
4. Для свай с типом армирования 2а,4а...10а арматуру поз. 1 изготавливать из стали класса S400 по СТБ 1704-2006 или S400(AIII) по ГОСТ 5781-82.

Взам. инв.N	
Подпись и дата	
Инв.N подл.	

Изм.	Кол.	Лист	№док.	Подпись	Дата
Гл.констр.		Шипица В			
Разраб.		Кухарев			
Пров.		Курлуков			
Техн.контр.		Ярмошук			12.09

Б1.011.1-2.08.2-09

Каркасы пространственные КП40.35-1 ... КП160.35-10

Стадия	Масса	Масштаб
С	-	-
Лист 1	Листов 4	

РУП "Стройтехнорм"

Формат А3

https://zavodjbi.com/

https://zavodjbi.com/

Марка элемента	Поз.	Наименование	Кол.	Масса ед., кг	Масса элемента кг
КП40.35-3	1	ø12 S240, l=4325	4	3.85	20.82
	2	ø5 S500, l=35220	1	5.42	
КП40.35-4	1	ø12 S500, l=4325	4	3.85	20.82
	2	ø5 S500, l=35220	1	5.42	
КП50.35-3	1	ø12 S240, l=5325	4	4.73	25.27
	2	ø5 S500, l=41200	1	6.35	
КП50.35-4	1	ø12 S500, l=5325	4	4.73	25.27
	2	ø5 S500, l=41200	1	6.35	
КП60.35-3	1	ø12 S240, l=6325	4	5.62	29.75
	2	ø5 S500, l=47180	1	7.27	
КП60.35-4	1	ø12 S500, l=6325	4	5.62	29.75
	2	ø5 S500, l=47200	1	7.27	
КП70.35-3	1	ø12 S240, l=7325	4	6.50	34.19
	2	ø5 S500, l=53180	1	8.19	
КП70.35-4	1	ø12 S500, l=7325	4	6.50	34.19
	2	ø5 S500, l=53180	1	8.19	
КП70.35-5	1	ø14 S500, l=7325	4	8.85	43.59
	2	ø5 S500, l=53200	1	8.19	
КП70.35-6	1	ø16 S500, l=7325	4	11.56	54.44
	2	ø5 S500, l=53230	1	8.20	
КП70.35-7	1	ø18 S500, l=7325	4	14.65	66.80
	2	ø5 S500, l=53250	1	8.20	
КП80.35-4	1	ø12 S500, l=8325	4	7.39	38.67
	2	ø5 S500, l=59160	1	9.11	
КП80.35-5	1	ø14 S500, l=8325	4	10.07	49.39
	2	ø5 S500, l=59180	1	9.11	

Марка элемента	Поз.	Наименование	Кол.	Масса ед., кг	Масса элемента кг
КП80.35-6	1	ø16 S500, l=8325	4	13.14	61.68
	2	ø5 S500, l=59210	1	9.12	
КП80.35-7	1	ø18 S500, l=8325	4	16.65	75.72
	2	ø5 S500, l=59230	1	9.12	
КП80.35-8	1	ø20 S500, l=8325	4	20.53	91.25
	2	ø5 S500, l=59260	1	9.13	
КП90.35-4	1	ø12 S500, l=9325	4	8.28	43.15
	2	ø5 S500, l=65140	1	10.03	
КП90.35-5	1	ø14 S500, l=9325	4	11.26	55.07
	2	ø5 S500, l=65160	1	10.03	
КП90.35-6	1	ø16 S500, l=9325	4	14.72	68.92
	2	ø5 S500, l=65190	1	10.04	
К90.35-7	1	ø18 S500, l=9325	4	18.65	84.64
	2	ø5 S500, l=65210	1	10.04	
КП90.35-8	1	ø20 S500, l=9325	4	23.00	102.05
	2	ø5 S500, l=65240	1	10.05	
КП90.35-9	1	ø22 S500, l=9325	4	27.83	123.52
	2	ø5.5 S500, l=65260	1	12.20	
КП100.35-4	1	ø12 S500, l=10325	4	9.17	47.63
	2	ø5 S500, l=71100	1	10.95	
КП100.35-5	1	ø14 S500, l=10325	4	12.47	60.84
	2	ø5 S500, l=71140	1	10.96	
КП100.35-6	1	ø16 S500, l=10325	4	16.29	76.12
	2	ø5 S500, l=71170	1	10.96	
КП100.35-7	1	ø18 S500, l=10325	4	20.65	93.56
	2	ø5 S500, l=71190	1	10.96	
КП100.35-8	1	ø20 S500, l=10325	4	25.46	112.81
	2	ø5 S500, l=71220	1	10.97	

Взам. инв.N

Подпись и дата

Инв.Nподл.

Изм.	Кол.	Лист	Nдок.	Подп.	Дата

Б1.011.1-2.08.2-09

Лист 2

Формат А3

https://zavodjbi.com/

https://zavodjbi.com/

Марка элемента	Поз.	Наименование	Кол.	Масса ед., кг	Масса элемента кг
КП100.35-9	1	ø22 S500, l=10325	4	30.81	136.56
	2	ø5.5 S500, l=71240	1	13.32	
КП100.35-10	1	ø25 S500, l=10325	4	39.78	187.28
	2	ø8 S240, l=71280	1	28.16	
КП110.35-5	1	ø14 S500, l=11325	4	13.68	66.60
	2	ø5 S500, l=77120	1	11.88	
КП110.35-6	1	ø16 S500, l=11325	4	17.86	83.32
	2	ø5 S500, l=77150	1	11.88	
КП110.35-7	1	ø18 S500, l=11325	4	22.65	102.48
	2	ø5 S500, l=77170	1	11.88	
КП110.35-8	1	ø20 S500, l=11325	4	27.93	123.61
	2	ø5 S500, l=77200	1	11.89	
КП110.35-9	1	ø22 S500, l=11325	4	33.79	149.60
	2	ø5.5 S500, l=77220	1	14.44	
КП110.35-10	1	ø25 S500, l=11325	4	43.64	205.08
	2	ø8 S240, l=77260	1	30.52	
КП120.35-5	1	ø14 S500, l=12325	4	14.89	72.36
	2	ø5 S500, l=83100	1	12.80	
КП120.35-6	1	ø16 S500, l=12325	4	19.45	90.60
	2	ø5 S500, l=83130	1	12.80	
КП120.35-7	1	ø18 S500, l=12325	4	24.65	111.41
	2	ø5 S500, l=83150	1	12.81	
КП120.35-8	1	ø20 S500, l=12325	4	30.39	134.37
	2	ø5 S500, l=83180	1	12.81	
КП120.35-9	1	ø22 S500, l=12325	4	36.78	162.68
	2	ø5.5 S500, l=83200	1	15.56	
КП120.35-10	1	ø25 S500, l=12325	4	47.49	222.84
	2	ø8 S240, l=83240	1	32.88	

Марка элемента	Поз.	Наименование	Кол.	Масса ед., кг	Масса элемента кг
КП130.35-5	1	ø14 S500, l=13325	4	16.10	78.12
	2	ø5 S500, l=89080	1	13.72	
КП130.35-6	1	ø16 S500, l=13325	4	21.03	97.84
	2	ø5 S500, l=89110	1	13.72	
КП130.35-7	1	ø18 S500, l=13325	4	26.65	120.33
	2	ø5 S500, l=89130	1	13.73	
КП130.35-8	1	ø20 S500, l=13325	4	32.86	145.17
	2	ø5 S500, l=89160	1	13.73	
КП130.35-9	1	ø22 S500, l=13325	4	39.76	175.72
	2	ø5.5 S500, l=89180	1	16.68	
КП130.35-10	1	ø25 S500, l=13325	4	51.34	240.60
	2	ø8 S240, l=89220	1	35.24	
КП140.35-6	1	ø16 S500, l=14325	4	22.61	105.08
	2	ø5 S500, l=95090	1	14.64	
КП140.35-7	1	ø18 S500, l=14325	4	28.65	129.25
	2	ø5 S500, l=95110	1	14.65	
КП140.35-8	1	ø20 S500, l=14325	4	35.33	155.97
	2	ø5 S500, l=95140	1	14.65	
КП140.35-9	1	ø22 S500, l=14325	4	42.75	188.79
	2	ø5.5 S500, l=95160	1	17.79	
КП140.35-10	1	ø25 S500, l=14325	4	55.19	258.36
	2	ø8 S240, l=95200	1	37.60	
КП150.35-7	1	ø18 S500, l=15325	4	30.65	138.17
	2	ø5 S500, l=101090	1	15.57	
КП150.35-8	1	ø20 S500, l=15325	4	37.79	166.73
	2	ø5 S500, l=101120	1	15.57	
КП150.35-9	1	ø22 S500, l=15325	4	45.73	201.83
	2	ø5.5 S500, l=101140	1	18.91	

ЗАВОД ЖБИ

Взам.инв.N

Подпись и дата

Инв.Nподл.

Изм.	Кол.	Лист	Nдок	Подп.	Дата

Б1.011.1-2.08.2-09

Лист 3

Формат А3

https://zavodjbi.com/

https://zavodjbi.com/

Марка элемента	Поз.	Наименование	Кол.	Масса ед., кг	Масса элемента кг
КП150.35-10	1	ø25 S500, l=15325	4	59.05	276.17
	2	ø8 S240, l=101180	1	39.97	
КП160.35-7	1	ø18 S500, l=16325	4	32.65	147.09
	2	ø5 S500, l=107070	1	16.49	
КП160.35-8	1	ø20 S500, l=16325	4	40.26	177.53
	2	ø5 S500, l=107100	1	16.49	
КП160.35-9	1	ø22 S500, l=16325	4	48.71	214.87
	2	ø5.5 S500, l=107120	1	20.03	
КП160.35-10	1	ø25 S500, l=16325	4	62.90	293.93
	2	ø8 S240, l=107160	1	42.33	

ЗАВОДА ЖБИ

Инв.N подл. | Подпись и дата | Взам. инв.N

Изм.	Кол.	Лист	N док.	Подп.	Дата	Б1.011.1-2.08.2-09	Лист 4

Формат А3

https://zavodjbi.com/

https://zavodjbi.com/

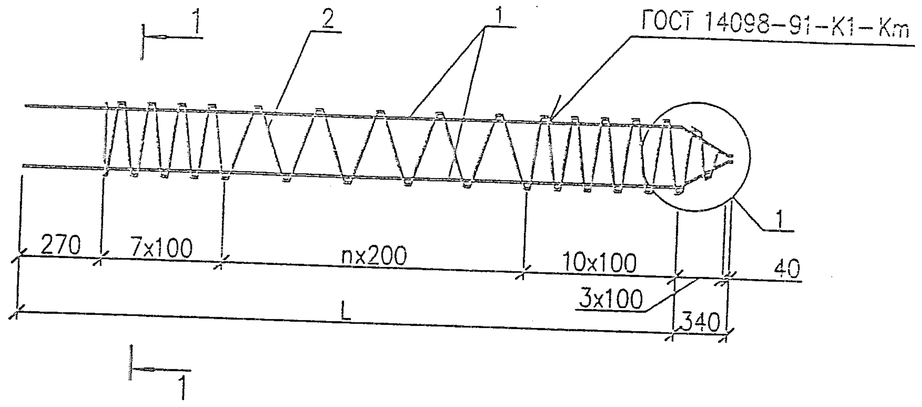

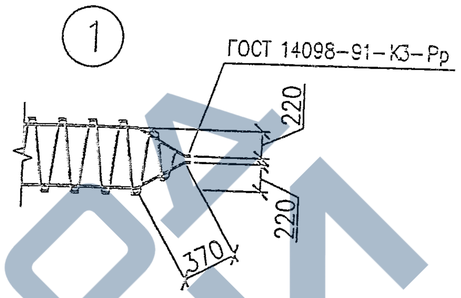

Таблица исполнений

Марка элемента	L, мм	n, мм
КП 40.40-...	3970	10
КП 50.40-...	4970	15
КП 60.40-...	5970	20
КП 70.40-...	6970	25
КП 80.40-...	7970	30
КП 90.40-...	8970	35
КП 100.40-...	9970	40
КП 110.40-...	10970	45
КП 120.40-...	11970	50
КП 130.40-...	12970	55
КП 140.40-...	13970	60
КП 150.40-...	14970	65
КП 160.40-...	15970	70

1-1
(для свай прямоугольного сечения)

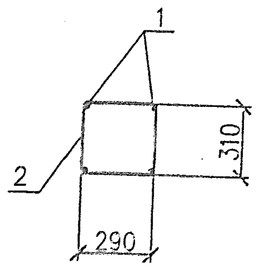

1-1
(для свай с технологическим уклоном)

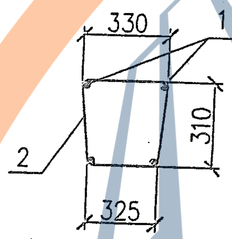

1. Арматура класса S240, S500 по СТБ 1704-2006.
2. Допускается использовать ø6 S240 вместо ø5.5 S500.
3. При диаметре продольного стержня каркаса менее 16мм допускается использовать для спирали арматуру проволочную класса S500 диаметром 4мм.
4. Для свай с типом армирования 2а,4а...10а арматуру поз. 1 изготавливать из стали класса S400 по СТБ 1704-2006 или S400(AIII) по ГОСТ 5781-82.

Взам.инв.N | Подпись и дата | Инв.N подл.

Изм.	Кол.	Лист	N док.	Подпись	Дата
Гл.констр.	Шилина В				
Разраб.	Кумарев				
Пров.	Курлуков				
Техн.контр.	Ярмошук			12.08	

Б1.011.1-2.08.2-10

Каркасы пространственные КП40.40-1 ... КП160.40-10

Стадия	Масса	Масштаб
С	-	-
Лист 1	Листов 4	

РУП "Стройтехнорм"

Формат А3

https://zavodjbi.com/

https://zavodjbi.com/

Марка элемента	Поз.	Наименование	Кол.	Масса ед., кг	Масса элемента кг
КП40.40-5	1	ø14 S500, l=4380	4	5.30	27.65
	2	ø5 S500, l=41860	1	6.45	
КП50.40-5	1	ø14 S500, l=5380	4	6.50	33.53
	2	ø5 S500, l=48880	1	7.53	
КП60.40-5	1	ø14 S500, l=6380	4	7.71	39.45
	2	ø5 S500, l=55890	1	8.61	
КП70.40-5	1	ø14 S500, l=7380	4	8.92	45.36
	2	ø5 S500, l=62870	1	9.68	
КП70.40-6	1	ø16 S500, l=7380	4	11.65	56.29
	2	ø5 S500, l=62900	1	9.69	
КП70.40-7	1	ø18 S500, l=7380	4	14.76	68.73
	2	ø5 S500, l=62930	1	9.69	
КП70.40-8	1	ø20 S500, l=7380	4	18.20	82.50
	2	ø5 S500, l=62960	1	9.70	
КП70.40-9	1	ø22 S500, l=7380	4	22.02	99.86
	2	ø5.5 S500, l=63000	1	11.78	
КП80.40-5	1	ø14 S500, l=8380	4	10.14	51.32
	2	ø5 S500, l=69850	1	10.76	
КП80.40-6	1	ø16 S500, l=8380	4	13.22	63.64
	2	ø5 S500, l=69880	1	10.76	

Марка элемента	Поз.	Наименование	Кол.	Масса ед., кг	Масса элемента кг
КП80.40-7	1	ø18 S500, l=8380	4	16.76	77.81
	2	ø5 S500, l=69910	1	10.77	
КП80.40-8	1	ø20 S500, l=8380	4	20.67	93.45
	2	ø5 S500, l=69940	1	10.77	
КП80.40-9	1	ø22 S500, l=8380	4	25.01	113.13
	2	ø5.5 S500, l=69980	1	13.09	
КП80.40-10	1	ø25 S500, l=8380	4	32.29	156.82
	2	ø8 S240, l=70020	1	27.66	
КП90.40-5	1	ø14 S500, l=9380	4	11.33	57.15
	2	ø5 S500, l=76830	1	11.83	
КП90.40-6	1	ø16 S500, l=9380	4	14.80	71.04
	2	ø5 S500, l=76860	1	11.84	
КП90.40-7	1	ø18 S500, l=9380	4	18.76	86.88
	2	ø5 S500, l=76890	1	11.84	
КП90.40-8	1	ø20 S500, l=9380	4	23.13	107.37
	2	ø5 S500, l=76920	1	11.85	
КП90.40-9	1	ø22 S500, l=9380	4	28.00	126.39
	2	ø5.5 S500, l=76960	1	14.39	
КП90.40-10	1	ø25 S500, l=9380	4	36.14	174.98
	2	ø8 S240, l=77000	1	30.42	

Инв.N подл. | Подпись и дата | Взам.инв.N

Изм.	Кол.	Лист	N док	Подп.	Дата	Б1.011.1-2.08.2-10	Лист 2

Формат А3

https://zavodjbi.com/

https://zavodjbi.com/

Марка элемента	Поз.	Наименование	Кол.	Масса ед., кг	Масса элемента кг
КП100.40-5	1	ø14 S500, l=10380	4	12.54	63.07
	2	ø5 S500, l=83810	1	12.91	
КП100.40-6	1	ø16 S500, l=10380	4	16.38	78.43
	2	ø5 S500, l=83840	1	12.91	
КП100.40-7	1	ø18 S500, l=10380	4	20.26	93.96
	2	ø5 S500, l=83870	1	12.92	
КП100.40-8	1	ø20 S500, l=10380	4	25.60	115.32
	2	ø5 S500, l=83900	1	12.92	
КП100.40-9	1	ø22 S500, l=10380	4	30.97	139.58
	2	ø5.5 S500, l=83940	1	15.70	
КП100.40-10	1	ø25 S500, l=10380	4	39.99	193.12
	2	ø8 S240, l=83940	1	33.16	
КП110.40-5	1	ø14 S500, l=11380	4	13.75	68.98
	2	ø5 S500, l=90790	1	13.98	
КП110.40-6	1	ø16 S500, l=11380	4	17.96	85.83
	2	ø5 S500, l=90820	1	13.99	
КП110.40-7	1	ø18 S500, l=11380	4	22.76	105.03
	2	ø5 S500, l=90850	1	13.99	
КП110.40-8	1	ø20 S500, l=11380	4	28.06	126.24
	2	ø5 S500, l=90880	1	14.00	
КП110.40-9	1	ø22 S500, l=11380	4	33.96	152.84
	2	ø5.5 S500, l=90920	1	17.00	
КП110.40-10	1	ø25 S500, l=11380	4	43.85	211.33
	2	ø8 S240, l=90960	1	35.93	
КП120.40-5	1	ø14 S500, l=12380	4	14.96	74.90
	2	ø5 S500, l=97770	1	15.06	
КП120.40-6	1	ø16 S500, l=12380	4	19.54	93.22
	2	ø5 S500, l=97800	1	15.06	

Марка элемента	Поз.	Наименование	Кол.	Масса ед., кг	Масса элемента кг
КП120.40-7	1	ø18 S500, l=12380	4	24.76	114.11
	2	ø5 S500, l=97830	1	15.07	
КП120.40-8	1	ø20 S500, l=12380	4	30.53	137.19
	2	ø5 S500, l=97860	1	15.07	
КП120.40-9	1	ø22 S500, l=12380	4	36.94	166.07
	2	ø5.5 S500, l=97900	1	18.31	
КП120.40-10	1	ø25 S500, l=12380	4	47.70	229.49
	2	ø8 S240, l=97940	1	38.69	
КП130.40-6	1	ø16 S500, l=13380	4	21.11	100.58
	2	ø5 S500, l=104780	1	16.14	
КП130.40-7	1	ø18 S500, l=13380	4	26.76	123.18
	2	ø5 S500, l=104810	1	16.14	
КП130.40-8	1	ø20 S500, l=13380	4	33.00	148.15
	2	ø5 S500, l=104840	1	16.15	
КП130.40-9	1	ø22 S500, l=13380	4	39.93	179.33
	2	ø5.5 S500, l=104880	1	19.61	
КП130.40-10	1	ø25 S500, l=13380	4	51.55	247.64
	2	ø8 S240, l=104920	1	41.44	
КП140.40-6	1	ø16 S500, l=14380	4	22.69	107.97
	2	ø5 S500, l=111760	1	17.21	
КП140.40-7	1	ø18 S500, l=14380	4	28.76	132.34
	2	ø5 S500, l=111790	1	17.22	
КП140.40-8	1	ø20 S500, l=14380	4	35.46	159.06
	2	ø5 S500, l=111820	1	17.22	
КП140.40-9	1	ø22 S500, l=14380	4	42.91	192.56
	2	ø5.5 S500, l=111860	1	20.92	
КП140.40-10	1	ø25 S500, l=14380	4	55.41	265.84
	2	ø8 S240, l=111900	1	44.20	

Взам.инв.N | Подпись и дата | Инв.Nподл.

Изм.	Кол.	Лист	Nдок	Подп.	Дата	Б1.011.1-2.08.2-10	Лист 3

Формат А3

https://zavodjbi.com/

https://zavodjbi.com/

Марка элемента	Поз.	Наименование	Кол.	Масса ед., кг	Масса элемента кг
КП150.40-7	1	ø18 S500, l=15380	4	30.76	141.33
	2	ø5 S500, l=118770	1	18.29	
КП150.40-8	1	ø20 S500, l=15380	4	37.93	170.02
	2	ø5 S500, l=118800	1	18.30	
КП150.40-9	1	ø22 S500, l=15380	4	45.89	205.78
	2	ø5.5 S500, l=118840	1	22.22	
КП150.40-10	1	ø25 S500, l=15380	4	59.26	284.00
	2	ø8 S240, l=118880	1	46.96	
КП160.40-8	1	ø20 S500, l=16380	4	40.39	180.93
	2	ø5 S500, l=125780	1	19.37	
КП160.40-9	1	ø22 S500, l=16380	4	48.89	219.09
	2	ø5.5 S500, l=125820	1	23.53	
КП160.40-10	1	ø25 S500, l=16380	4	63.11	302.15
	2	ø8 S240, l=125860	1	49.71	

ЗАВОДА ЖБИ

Инв.N подл. | Подпись и дата | Взам.инв.N

Изм.	Кол.	Лист	№док.	Подп.	Дата

Б1.011.1-2.08.2-10

Лист 4

Формат А3

https://zavodjbi.com/

https://zavodjbi.com/

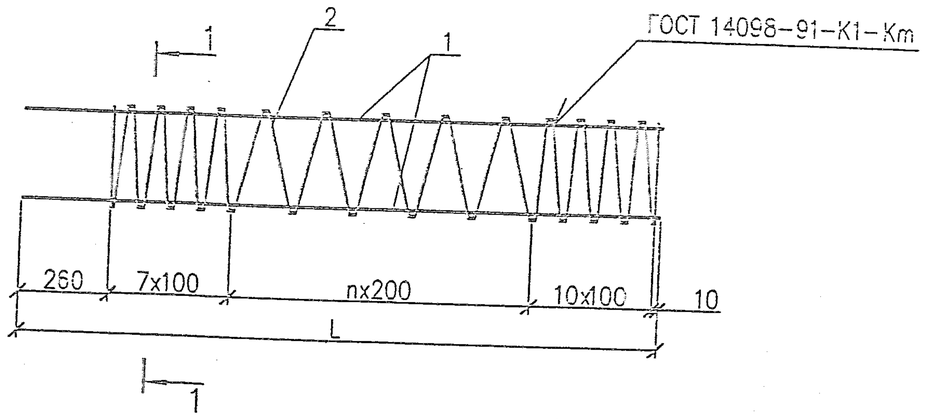

1–1

(для свай прямоугольного сечения)

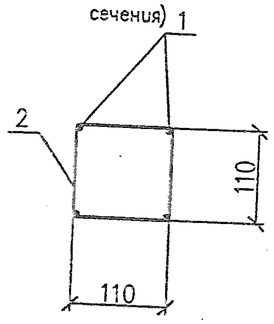

1–1

(для свай с технологическим уклоном)

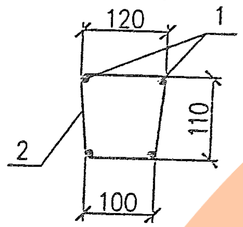

Таблица исполнений

Марка элемента	L, мм	n, мм
КП 30.20–... .1	2970	5
КП 40.20–... .1	3970	10
КП 50.20–... .1	4970	15
КП 60.20–... .1	5970	20

Марка элемента	Поз.	Наименование	Кол.	Масса ед., кг	Масса элемента кг
КП30.20–1.1	1	ø10 S240, l=2970	4	1.83	9.51
	2	ø5 S500, l=14230	1	2.19	
КП30.20–2.1	1	ø10 S500, l=2970	4	1.83	9.51
	2	ø5 S500, l=14230	1	2.19	
КП40.20–1.1	1	ø10 S240, l=3970	4	2.45	12.46
	2	ø5 S500, l=17290	1	2.66	
КП50.20–1.1	1	ø10 S240, l=4970	4	3.07	15.41
	2	ø5 S500, l=20350	1	3.13	
КП50.20–2.1	1	ø10 S500, l=4970	4	3.07	15.41
	2	ø5 S500, l=20350	1	3.13	
КП50.20–3.1	1	ø12 S240, l=4970	4	4.41	20.77
	2	ø5 S500, l=20350	1	3.13	
КП50.20–4.1	1	ø12 S500, l=4970	4	4.41	20.77
	2	ø5 S500, l=20350	1	3.13	
КП60.20–1.1	1	ø10 S240, l=5970	4	3.68	18.33
	2	ø5 S500, l=23410	1	3.61	
КП60.20–2.1	1	ø10 S500, l=5970	4	3.68	18.33
	2	ø5 S500, l=23410	1	3.61	
КП60.20–3.1	1	ø12 S240, l=5970	4	5.30	24.81
	2	ø5 S500, l=23410	1	3.61	
КП60.20–4.1	1	ø12 S500, l=5970	4	5.30	24.81
	2	ø5 S500, l=23410	1	3.61	

1. Арматура класса S240, S500 по СТБ 1704–2006.
2. При диаметре продольного стержня каркаса менее 16мм допускается использовать для спирали арматуру проволочную класса S500 диаметром 4мм.
3. Для свай с типом армирования 2а,4а...10а арматуру поз. 1 изготавливать из стали класса S400 по СТБ 1704–2006 или S400(AIII) по ГОСТ 5781–82.

Инв.N подл. | Подпись и дата | Взам. инв.N

Изм.	Кол.	Лист	N док.	Подпись	Дата
Гл. констр.		Шипица В			
Разраб.		Кухарев			
Пров.		Курлуков			
Техн. контр.		Ярмошук			

Б1.011.1–2.08.2–11

Каркасы пространственные КП30.20–1.1 ... КП60.20–4.1

Стадия	Масса	Масштаб
С	–	–
Лист	Листов 1	

РУП "Стройтехнорм"

Формат А3

https://zavodjbi.com/

https://zavodjbi.com/

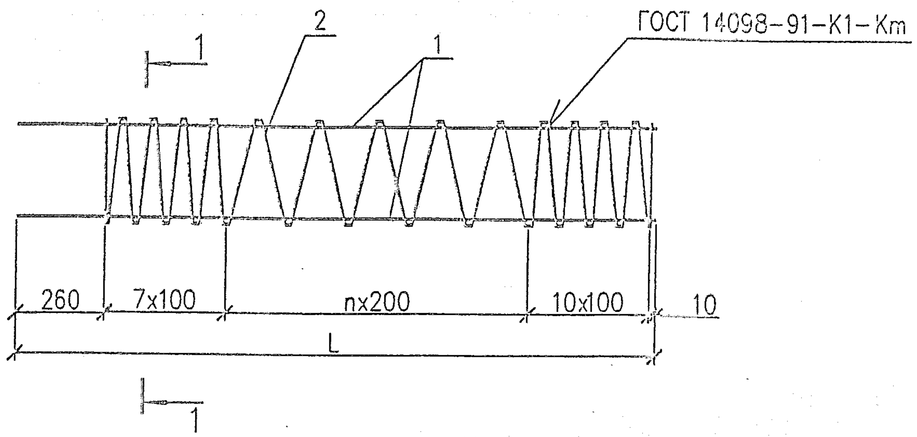

1–1

(для свай прямоугольного сечения)

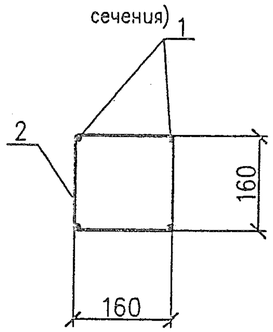

1–1

(для свай с технологическим уклоном)

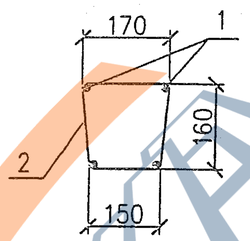

Таблица исполнений

Марка элемента	L, мм	n, мм
КП 30.25–... .1	2970	5
КП 40.25–... .1	3970	10
КП 50.25–... .1	4970	15
КП 60.25–... .1	5970	20

1. Арматура класса S240, S500 по СТБ 1704–2006.
2. При диаметре продольного стержня каркаса менее 16мм допускается использовать для спирали арматуру проволочную класса S500 диаметром 4мм.
3. Для свай с типом армирования 2а,4а...10а арматуру поз. 1 изготавливать из стали класса S400 по СТБ 1704–2006 или S400(AIII) по ГОСТ 5781–82.

Марка элемента	Поз.	Наименование	Кол.	Масса ед., кг	Масса элемента, кг
КП30.25–1.1	1	ø10 S240, l=2970	4	1.83	10.24
	2	ø5 S500, l=18990	1	2.92	
КП30.25–2.1	1	ø10 S500, l=2970	4	1.83	10.24
	2	ø5 S500, l=18990	1	2.92	
КП40.25–1.1	1	ø10 S240, l=3970	4	2.45	13.34
	2	ø5 S500, l=23010	1	3.54	
КП40.25–2.1	1	ø10 S500, l=3970	4	2.45	13.34
	2	ø5 S500, l=23010	1	3.54	
КП50.25–1.1	1	ø10 S240, l=4970	4	3.07	16.44
	2	ø5 S500, l=27030	1	4.16	
КП50.25–2.1	1	ø10 S500, l=4970	4	3.07	16.44
	2	ø5 S500, l=27030	1	4.16	
КП50.25–3.1	1	ø12 S240, l=4970	4	4.41	21.80
	2	ø5 S500, l=27030	1	4.16	
КП50.25–4.1	1	ø12 S500, l=4970	4	4.41	21.80
	2	ø5 S500, l=27030	1	4.16	
КП60.25–1.1	1	ø10 S240, l=5970	4	3.68	19.50
	2	ø5 S500, l=31050	1	4.78	
КП60.25–2.1	1	ø10 S500, l=5970	4	3.68	19.50
	2	ø5 S500, l=31050	1	4.78	
КП60.25–3.1	1	ø12 S240, l=5970	4	5.30	25.98
	2	ø5 S500, l=31050	1	4.78	
КП60.25–4.1	1	ø12 S500, l=5970	4	5.30	25.98
	2	ø5 S500, l=30050	1	4.78	

Взам.инв.N | Подпись и дата | Инв.N подл.

Изм.	Кол.	Лист	N док.	Подпись	Дата
Гл. констр.		Шипица В			
Разраб.		Кухарев			
Пров.		Курлуков			
Техн. контр.		Ярмошук			12.12

Б1.011.1–2.08.2–12

Каркасы пространственные КП30.25–1.1 ... КП60.25–4.1

Стадия	Масса	Масштаб
С	–	–
Лист	Листов 1	

РУП "Стройтехнорм"

Формат А3

https://zavodjbi.com/

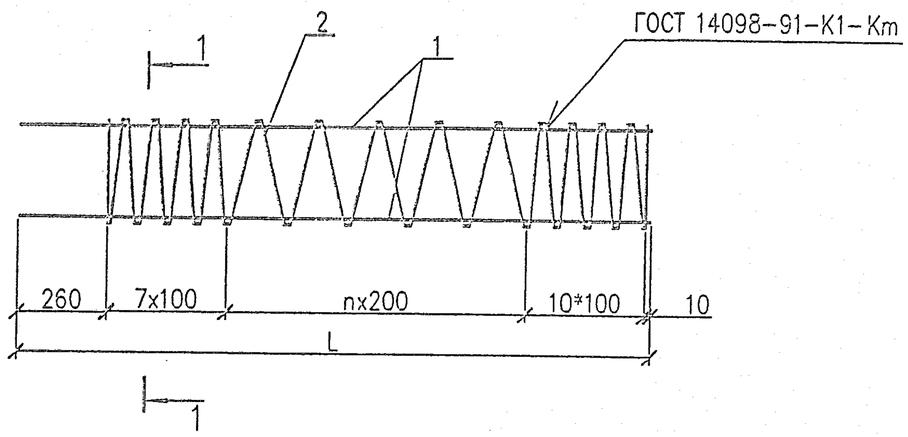

1–1

(для свай прямоугольного сечения)

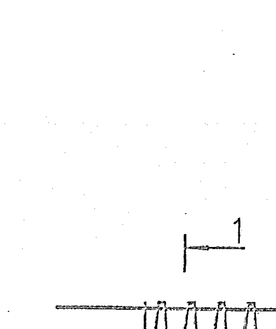

1–1

(для свай с технологическим уклоном)

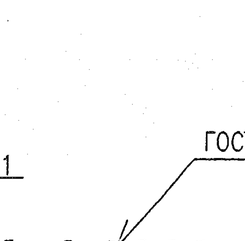

Таблица исполнений

Марка элемента	L, мм	n, мм
КП 30.30–... .1	2970	5
КП 40.30–... .1	3970	10
КП 50.30–... .1	4970	15
КП 60.30–... .1	5970	20
КП 70.30–... .1	6970	25
КП 80.30–... .1	7970	30
КП 90.30–... .1	8970	35
КП 100.30–... .1	9970	40
КП 110.30–... .1	10970	45
КП 120.30–... .1	11970	50

1. Арматура класса S240, S500 по СТБ 1704–2006.
2. Допускается использовать ø6 S240 вместо ø5.5 S500.
3. При диаметре продольного стержня каркаса менее 16мм допускается использовать для спирали арматуру проволочную класса S500 диаметром 4мм.
4. Для свай с типом армирования 2а,4а...10а арматуру поз. 1 изготавливать из стали класса S400 по СТБ 1704–2006 или S400(AIII) по ГОСТ 5781–82.

Взам.инв.N | Подпись и дата | Инв.Nподл.

Изм.	Кол.	Лист	N док.	Подпись	Дата
Гл.констр.		Шипица В			
Разраб.		Кухарев			
Пров.		Курлуков			
Техн. контр.		Ярмошук			

Б1.011.1–2.08.2–13

Каркасы пространственные КП30.30–1.1 ... КП120.30–10.1

Стадия	Масса	Масштаб
С	–	–
Лист 1	Листов 3	

РУП "Стройтехнорм"

Формат А3

https://zavodjbi.com/

https://zavodjbi.com/

Марка элемента	Поз.	Наименование	Кол.	Масса ед., кг	Масса элемента кг
КП30.30–1.1	1	ø10 S240, l=2970	4	1.83	10.97
	2	ø5 S500, l=23700	1	3.65	
КП30.30–2.1	1	ø10 S500, l=2970	4	1.83	10.97
	2	ø5 S500, l=23700	1	3.65	
КП40.30–1.1	1	ø10 S240, l=3970	4	2.45	14.22
	2	ø5 S500, l=28700	1	4.42	
КП40.30–2.1	1	ø10 S500, l=3970	4	2.45	14.22
	2	ø5 S500, l=28700	1	4.42	
КП50.30–3.1	1	ø12 S240, l=4970	4	4.41	22.83
	2	ø5 S500, l=33700	1	5.19	
КП50.30–4.1	1	ø12 S500, l=4970	4	4.41	22.83
	2	ø5 S500, l=33700	1	5.19	
КП60.30–3.1	1	ø12 S240, l=5970	4	5.31	27.20
	2	ø5 S500, l=38700	1	5.96	
КП60.30–4.1	1	ø12 S500, l=5970	4	5.31	27.20
	2	ø5 S500, l=38700	1	5.96	
КП60.30–5.1	1	ø14 S500, l=5970	4	7.21	35.04
	2	ø5 S500, l=38700	1	5.96	
КП70.30–3.1	1	ø12 S240, l=6970	4	6.19	31.49
	2	ø5 S500, l=43700	1	6.73	
КП70.30–4.1	1	ø12 S500, l=6970	4	6.19	31.49
	2	ø5 S500, l=43700	1	6.73	
КП70.30–5.1	1	ø14 S500, l=6970	4	8.42	40.41
	2	ø5 S500, l=43700	1	6.73	
КП70.30–6.1	1	ø16 S500, l=6970	4	11.00	50.73
	2	ø5 S500, l=43700	1	6.73	

Марка элемента	Поз.	Наименование	Кол.	Масса ед., кг	Масса элемента кг
КП80.30–3.1	1	ø12 S240, l=7970	4	7.08	35.82
	2	ø5 S500, l=48700	1	7.50	
КП80.30–4.1	1	ø12 S500, l=7970	4	7.08	35.82
	2	ø5 S500, l=48700	1	7.50	
КП80.30–5.1	1	ø14 S500, l=7970	4	9.63	46.02
	2	ø5 S500, l=48700	1	7.50	
КП80.30–6.1	1	ø16 S500, l=7970	4	12.58	57.82
	2	ø5 S500, l=48700	1	7.50	
КП80.30–7.1	1	ø18 S500, l=7970	4	15.94	71.26
	2	ø5 S500, l=48700	1	7.50	
КП80.30–8.1	1	ø20 S500, l=7970	4	19.65	86.10
	2	ø5 S500, l=48700	1	7.50	
КП90.30–4.1	1	ø12 S500, l=8970	4	7.97	40.15
	2	ø5 S500, l=53700	1	8.27	
КП90.30–5.1	1	ø14 S500, l=8970	4	10.84	51.63
	2	ø5 S500, l=53700	1	8.27	
КП90.30–6.1	1	ø16 S500, l=8970	4	14.15	64.87
	2	ø5 S500, l=53700	1	8.27	
КП90.30–7.1	1	ø18 S500, l=8970	4	17.94	80.03
	2	ø5 S500, l=53700	1	8.27	
КП90.30–8.1	1	ø20 S500, l=8970	4	22.12	96.75
	2	ø5 S500, l=53700	1	8.27	
КП100.30–4.1	1	ø12 S500, l=9970	4	8.85	44.44
	2	ø5 S500, l=58700	1	9.04	
КП100.30–5.1	1	ø14 S500, l=9970	4	12.04	57.20
	2	ø5 S500, l=58700	1	9.04	

Инв.N подл. | Подпись и дата | Взам. инв.N

Изм.	Кол.	Лист	N док.	Подп.	Дата	51.011.1–2.08.2–13	Лист 2

Формат А3

https://zavodjbi.com/

https://zavodjbi.com/

Марка элемента	Поз.	Наименование	Кол.	Масса ед., кг	Масса элемента кг
КП100.30-6.1	1	ø16 S500, l=9970	4	15.73	71.96
	2	ø5 S500, l=58700	1	9.04	
КП100.30-7.1	1	ø18 S500, l=9970	4	19.94	88.80
	2	ø5 S500, l=58700	1	9.04	
КП100.30-8.1	1	ø20 S500, l=9970	4	24.59	107.40
	2	ø5 S500, l=58700	1	9.04	
КП100.30-9.1	1	ø22 S500, l=9970	4	29.75	129.98
	2	ø5.5 S500, l=58700	1	10.98	
КП100.30-10.1	1	ø25 S500, l=9970	4	38.41	176.83
	2	ø8 S240, l=58700	1	23.19	
КП110.30-5.1	1	ø14 S500, l=10970	4	13.25	62.81
	2	ø5 S500, l=63700	1	9.81	
КП110.30-6.1	1	ø16 S500, l=10970	4	17.31	79.05
	2	ø5 S500, l=63700	1	9.81	
КП110.30-7.1	1	ø18 S500, l=10970	4	21.94	97.57
	2	ø5 S500, l=63700	1	9.81	
КП110.30-8.1	1	ø20 S500, l=10970	4	27.05	118.01
	2	ø5 S500, l=63700	1	9.81	
КП110.30-9.1	1	ø22 S500, l=10970	4	32.73	142.83
	2	ø5.5 S500, l=63700	1	11.91	
КП110.30-10.1	1	ø25 S500, l=10970	4	42.27	194.24
	2	ø8 S240, l=63700	1	25.16	
КП120.30-5.1	1	ø14 S500, l=11970	4	14.46	68.42
	2	ø5 S500, l=68700	1	10.58	
КП120.30-6.1	1	ø16 S500, l=11970	4	18.89	86.14
	2	ø5 S500, l=68700	1	10.58	
КП120.30-7.1	1	ø18 S500, l=11970	4	23.94	106.34
	2	ø5 S500, l=68700	1	10.58	

Марка элемента	Поз.	Наименование	Кол.	Масса ед., кг	Масса элемента кг
КП120.30-8.1	1	ø20 S500, l=11970	4	29.52	128.66
	2	ø5 S500, l=68700	1	10.58	
КП120.30-9.1	1	ø22 S500, l=11970	4	35.72	155.73
	2	ø5.5 S500, l=68700	1	12.85	
КП120.30-10.1	1	ø25 S500, l=11970	4	46.12	211.62
	2	ø8 S240, l=68700	1	27.14	

Взам.инв.N

Подпись и дата

Инв.Nподл

Изм.	Кол.	Лист	Nдок.	Подп.	Дата	Б1.011.1-2.08.2-13	Лист 3

Формат А3

https://zavodjbi.com/

https://zavodjbi.com/

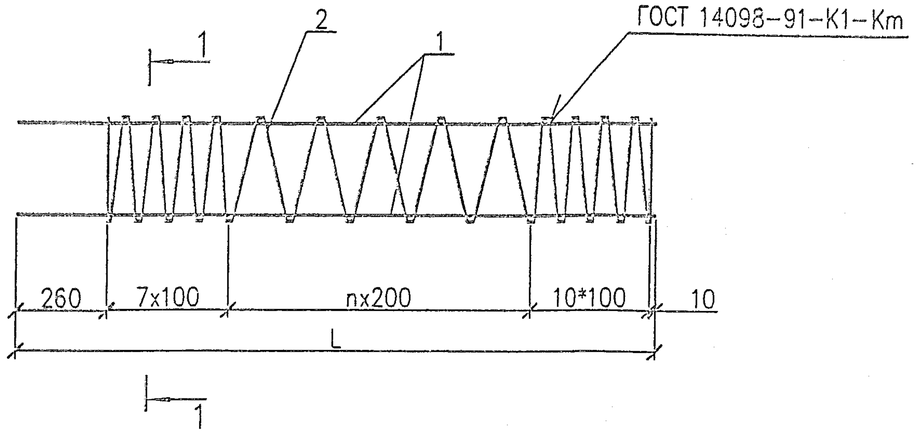

1–1

(для свай прямоугольного сечения)

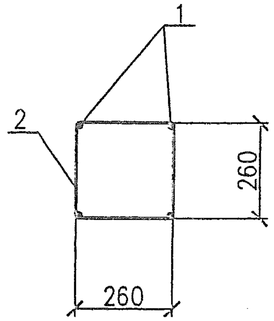

1–1

(для свай с технологическим уклоном)

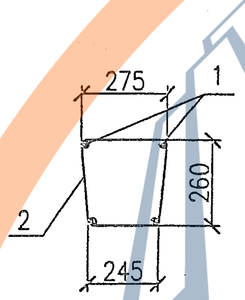

Таблица исполнений

Марка элемента	L, мм	n, мм
КП 40.35–... .1	3970	10
КП 50.35–... .1	4970	15
КП 60.35–... .1	5970	20
КП 70.35–... .1	6970	25
КП 80.35–... .1	7970	30
КП 90.35–... .1	8970	35
КП 100.35–... .1	9970	40
КП 110.35–... .1	10970	45
КП 120.35–... .1	11970	50
КП 130.35–... .1	12970	55
КП 140.35–... .1	13970	60
КП 150.35–... .1	14970	65
КП 160.35–... .1	15970	70

1. Арматура класса S240, S500 по СТБ 1704–2006.
2. Допускается использовать ø6 S240 вместо ø5.5 S500.
3. При диаметре продольного стержня каркаса менее 16мм допускается использовать для спирали арматуру проволочную класса S500 диаметром 4мм.
4. Для свай с типом армирования 2а,4а...10а арматуру поз. 1 изготавливать из стали класса S400 по СТБ 1704–2006 или S400(AIII) по ГОСТ 5781–82.

Взам. инв.N | Подпись и дата | Инв.N подл.

Изм.	Кол.	Лист	N док.	Подпись	Дата
Гл. констр.		Шипица В			
Разраб.		Кухарев			
Пров.		Курлуков			
Техн. контр.		Ярмошук			

Б1.011.1–2.08.2–14

Каркасы пространственные КП40.35–1.1 ... КП160.35–10.1

Стадия	Масса	Масштаб
С	–	–
Лист 1	Листов 4	

РУП "Стройтехнорм"

Формат А3

https://zavodjbi.com/

https://zavodjbi.com/

Марка элемента	Поз.	Наименование	Кол.	Масса ед., кг	Масса элемента кг
КП40.35-3.1	1	ø12 S240, l=3970	4	3.53	19.43
	2	ø5 S500, l=34460	1	5.31	
КП40.35-4.1	1	ø12 S500, l=3970	4	3.53	19.43
	2	ø5 S500, l=34460	1	5.31	
КП50.35-3.1	1	ø12 S240, l=4970	4	4.42	23.91
	2	ø5 S500, l=40440	1	6.23	
КП50.35-4.1	1	ø12 S500, l=4970	4	4.42	23.91
	2	ø5 S500, l=40440	1	6.23	
КП60.35-3.1	1	ø12 S240, l=5970	4	5.31	28.39
	2	ø5 S500, l=46420	1	7.15	
КП60.35-2.1	1	ø10 S500, l=5970	4	3.68	21.87
	2	ø5 S500, l=46420	1	7.15	
КП60.35-4.1	1	ø12 S500, l=5970	4	5.30	28.35
	2	ø5 S500, l=46420	1	7.15	
КП70.35-3.1	1	ø12 S240, l=6970	4	6.19	32.83
	2	ø5 S500, l=52400	1	8.07	
КП70.35-4.1	1	ø12 S500, l=6970	4	6.19	32.83
	2	ø5 S500, l=52400	1	8.07	
КП70.35-5.1	1	ø14 S500, l=6970	4	8.42	41.75
	2	ø5 S500, l=52400	1	8.07	
КП70.35-6.1	1	ø16 S500, l=6970	4	11.00	57.07
	2	ø5 S500, l=52400	1	8.07	
КП70.35-7.1	1	ø18 S500, l=6970	4	13.94	63.83
	2	ø5 S500, l=52400	1	8.07	
КП80.35-4.1	1	ø12 S500, l=7970	4	7.08	37.31
	2	ø5 S500, l=58380	1	8.99	
КП80.35-5.1	1	ø14 S500, l=7970	4	9.63	47.51
	2	ø5 S500, l=58380	1	8.99	

Марка элемента	Поз.	Наименование	Кол.	Масса ед., кг	Масса элемента кг
КП80.35-6.1	1	ø16 S500, l=7970	4	12.58	59.31
	2	ø5 S500, l=58380	1	8.99	
КП80.35-7.1	1	ø18 S500, l=7970	4	15.94	72.75
	2	ø5 S500, l=58380	1	8.99	
КП80.35-8.1	1	ø20 S500, l=7970	4	19.65	87.59
	2	ø5 S500, l=58380	1	8.99	
КП90.35-4.1	1	ø12 S500, l=8970	4	7.97	41.79
	2	ø5 S500, l=64360	1	9.91	
КП90.35-5.1	1	ø14 S500, l=8970	4	10.84	53.27
	2	ø5 S500, l=64360	1	9.91	
КП90.35-6.1	1	ø16 S500, l=8970	4	14.15	66.51
	2	ø5 S500, l=64360	1	9.91	
КП90.35-7.1	1	ø18 S500, l=8970	4	17.94	81.67
	2	ø5 S500, l=64360	1	9.91	
КП90.35-8.1	1	ø20 S500, l=8970	4	22.12	98.39
	2	ø5 S500, l=64360	1	9.91	
КП90.35-9.1	1	ø22 S500, l=8970	4	26.76	119.08
	2	ø5.5 S500, l=64360	1	12.04	
КП100.35-4.1	1	ø12 S500, l=9970	4	8.85	46.23
	2	ø5 S500, l=70340	1	10.83	
КП100.35-5.1	1	ø14 S500, l=9970	4	12.04	58.99
	2	ø5 S500, l=70340	1	10.83	
КП100.35-6.1	1	ø16 S500, l=9970	4	15.73	73.75
	2	ø5 S500, l=70340	1	10.83	
КП100.35-7.1	1	ø18 S500, l=9970	4	19.94	90.59
	2	ø5 S500, l=70340	1	10.83	
КП100.35-8.1	1	ø20 S500, l=9970	4	24.59	109.19
	2	ø5 S500, l=70340	1	10.83	

Взам. инв.N

Подпись и дата

Инв.N подл.

Изм.	Кол.	Лист	N док.	Подп.	Дата	Б1.011.1-2.08.2-14	Лист 2

Формат А3

https://zavodjbi.com/

https://zavodjbi.com/

Марка элемента	Поз.	Наименование	Кол.	Масса ед., кг	Масса элемента кг
КП100.35-9.1	1	ø22 S500, l=9970	4	29.75	
	2	ø5.5 S500, l=70340	1	13.16	
КП100.35-10.1	1	ø25 S500, l=9970	4	38.41	
	2	ø8 S240, l=70340	1	27.78	
КП110.35-5.1	1	ø14 S500, l=10970	4	13.25	64.76
	2	ø5 S500, l=76320	1	11.76	
КП110.35-6.1	1	ø16 S500, l=10970	4	17.31	81.00
	2	ø5 S500, l=76320	1	11.76	
КП110.35-7.1	1	ø18 S500, l=10970	4	21.94	99.25
	2	ø5 S500, l=76320	1	11.76	
КП110.35-8.1	1	ø20 S500, l=10970	4	27.05	119.96
	2	ø5 S500, l=76320	1	11.76	
КП110.35-9.1	1	ø22 S500, l=10970	4	32.73	145.19
	2	ø5.5 S500, l=76320	1	14.27	
КП110.35-10.1	1	ø25 S500, l=10970	4	42.27	199.23
	2	ø8 S240, l=76320	1	30.15	
КП120.35-5.1	1	ø14 S500, l=11970	4	14.46	70.51
	2	ø5 S500, l=82300	1	12.67	
КП120.35-6.1	1	ø16 S500, l=11970	4	18.89	88.23
	2	ø5 S500, l=82300	1	12.67	
КП120.35-7.1	1	ø18 S500, l=11970	4	23.94	108.43
	2	ø5 S500, l=82300	1	12.67	
КП120.35-8.1	1	ø20 S500, l=11970	4	29.52	130.75
	2	ø5 S500, l=82300	1	12.67	
КП120.35-9.1	1	ø22 S500, l=11970	4	35.72	158.27
	2	ø5.5 S500, l=82300	1	15.39	
КП120.35-10.1	1	ø25 S500, l=11970	4	46.12	216.99
	2	ø8 S240, l=82300	1	32.51	

Марка элемента	Поз.	Наименование	Кол.	Масса ед., кг	Масса элемента кг
КП130.35-5.1	1	ø14 S500, l=12970	4	15.67	76.28
	2	ø5 S500, l=88280	1	13.60	
КП130.35-6.1	1	ø16 S500, l=12970	4	20.47	95.48
	2	ø5 S500, l=88280	1	13.60	
КП130.35-7.1	1	ø18 S500, l=12970	4	25.94	117.36
	2	ø5 S500, l=88280	1	13.60	
КП130.35-8.1	1	ø20 S500, l=12970	4	31.98	141.52
	2	ø5 S500, l=88280	1	13.60	
КП130.35-9.1	1	ø22 S500, l=12970	4	38.70	171.31
	2	ø5.5 S500, l=88280	1	16.51	
КП130.35-10.1	1	ø25 S500, l=12970	4	49.97	234.75
	2	ø8 S240, l=88280	1	34.87	
КП140.35-6.1	1	ø16 S500, l=13970	4	22.04	102.68
	2	ø5 S500, l=94260	1	14.52	
КП140.35-7.1	1	ø18 S500, l=13970	4	27.94	126.28
	2	ø5 S500, l=94260	1	14.52	
КП140.35-8.1	1	ø20 S500, l=13970	4	34.45	152.32
	2	ø5 S500, l=94260	1	14.52	
КП140.35-9.1	1	ø22 S500, l=13970	4	41.69	184.39
	2	ø5.5 S500, l=94260	1	17.63	
КП140.35-10.1	1	ø25 S500, l=13970	4	53.83	252.55
	2	ø8 S240, l=94260	1	37.23	
КП150.35-7.1	1	ø18 S500, l=14970	4	29.94	135.20
	2	ø5 S500, l=100240	1	15.44	
КП150.35-8.1	1	ø20 S500, l=14970	4	36.92	163.12
	2	ø5 S500, l=100240	1	15.44	
КП150.35-9.1	1	ø22 S500, l=14970	4	44.67	197.42
	2	ø5.5 S500, l=100240	1	18.74	

Взам.инв.N

Подпись и дата

Инв.Nподл.

Изм.	Кол.	Лист	№док.	Подп.	Дата

Б1.011.1-2.08.2-14

Лист 3

Формат А3

https://zavodjbi.com/

https://zavodjbi.com/

Марка элемента	Поз.	Наименование	Кол.	Масса ед., кг	Масса элемента кг
КП150.35-10.1	1	ø25 S500, l=14970	4	57.68	270.31
	2	ø8 S240, l=100240	1	39.59	
КП160.35-7.1	1	ø18 S500, l=15970	4	31.94	144.12
	2	ø5 S500, l=106220	1	16.36	
КП160.35-8.1	1	ø20 S500, l=15970	4	39.38	173.88
	2	ø5 S500, l=106220	1	16.36	
КП160.35-9.1	1	ø22 S500, l=15970	4	47.66	210.50
	2	ø5.5 S500, l=106220	1	19.86	
КП160.35-10.1	1	ø25 S500, l=15970	4	61.53	288.08
	2	ø8 S240, l=106220	1	41.96	

Инв.N подл. | Подпись и дата | Взам.инв.N

Изм.	Кол.	Лист	Nдок.	Подп.	Дата

Б1.011.1-2.08.2-14

Лист 4

Формат А3

https://zavodjbi.com/

https://zavodjbi.com/

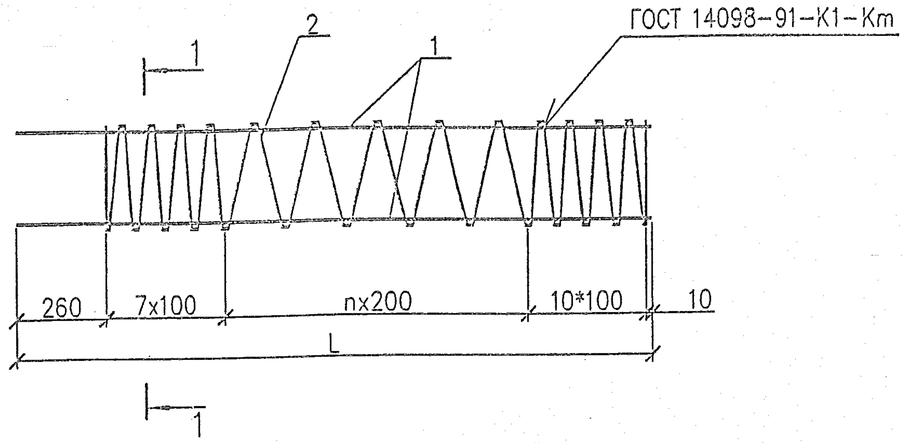

1–1

(для свай прямоугольного сечения)

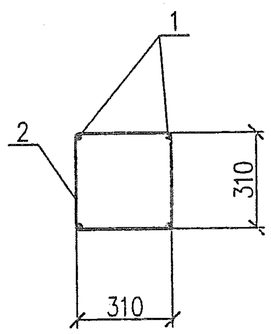

1–1

(для свай с технологическим уклоном)

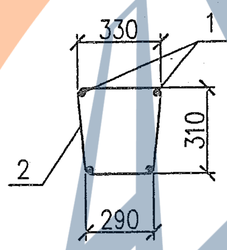

Таблица исполнений

Марка элемента	L, мм	n, мм
КП 40.40–... .1	3970	10
КП 50.40–... .1	4970	15
КП 60.40–... .1	5970	20
КП 70.40–... .1	6970	25
КП 80.40–... .1	7970	30
КП 90.40–... .1	8970	35
КП 100.40–... .1	9970	40
КП 110.40–... .1	10970	45
КП 120.40–... .1	11970	50
КП 130.40–... .1	12970	55
КП 140.40–... .1	13970	60
КП 150.40–... .1	14970	65
КП 160.40–... .1	15970	70

1. Арматура класса S240, S500 по СТБ 1704–2006.
2. Допускается использовать ø6 S240 вместо ø5.5 S500.
3. При диаметре продольного стержня каркаса менее 16мм допускается использовать для спирали арматуру проволочную класса S500 диаметром 4мм.
4. Для свай с типом армирования 2а,4а...10а арматуру поз. 1 изготавливать из стали класса S400 по СТБ 1704–2006 или S400(AIII) по ГОСТ 5781–82.

Инв.N подл. | Подпись и дата | Взам.инв.N

Изм.	Кол.	Лист	N док.	Подпись	Дата
Гл.констр.		Шипица В			
Разраб.		Кухарев			
Пров.		Курлуков			
Техн. контр.		Ямошук			

Б1.011.1–2.08.2–15

Каркасы пространственные КП40.40–1.1 ... КП160.40–10.1

Стадия	Масса	Масштаб
С	–	–
Лист 1	Листов 4	

РУП "Стройтехнорм"

Формат А3

https://zavodjbi.com/

https://zavodjbi.com/

Марка элемента	Поз.	Наименование	Кол.	Масса ед., кг	Масса элемента кг
КП40.40-5.1	1	ø14 S500, l=3970	4	4.80	25.40
	2	ø5 S500, l=40260	1	6.20	
КП50.40-5.1	1	ø14 S500, l=4970	4	6.01	31.32
	2	ø5 S500, l=47240	1	7.28	
КП60.40-5.1	1	ø14 S500, l=5970	4	7.21	37.19
	2	ø5 S500, l=54220	1	8.35	
КП70.40-4.1	1	ø12 S500, l=6970	4	6.19	34.18
	2	ø5 S500, l=61200	1	9.42	
КП70.40-5.1	1	ø14 S500, l=6970	4	8.42	43.10
	2	ø5 S500, l=61200	1	9.42	
КП70.40-6.1	1	ø16 S500, l=6970	4	11.00	53.42
	2	ø5 S500, l=61200	1	9.42	
КП70.40-7.1	1	ø18 S500, l=6970	4	13.94	65.18
	2	ø5 S500, l=61200	1	9.42	
КП70.40-8.1	1	ø20 S500, l=6970	4	17.19	78.18
	2	ø5 S500, l=61200	1	9.42	
КП70.40-9.1	1	ø22 S500, l=6970	4	20.80	94.64
	2	ø5.5 S500, l=61200	1	11.44	
КП80.40-5.1	1	ø14 S500, l=7970	4	9.63	49.02
	2	ø5 S500, l=68180	1	10.50	

Марка элемента	Поз.	Наименование	Кол.	Масса ед., кг	Масса элемента кг
КП80.40-6.1	1	ø16 S500, l=7970	4	12.58	60.82
	2	ø5 S500, l=68180	1	10.50	
КП80.40-7.1	1	ø18 S500, l=7970	4	15.94	74.26
	2	ø5 S500, l=68180	1	10.50	
КП80.40-8.1	1	ø20 S500, l=7970	4	19.65	89.10
	2	ø5 S500, l=68180	1	10.50	
КП80.40-9.1	1	ø22 S500, l=7970	4	23.78	107.87
	2	ø5.5 S500, l=68180	1	12.75	
КП80.40-10.1	1	ø25 S500, l=7970	4	30.71	147.00
	2	ø8 S240, l=68180	1	24.17	
КП90.40-5.1	1	ø14 S500, l=8970	4	10.84	54.94
	2	ø5 S500, l=75160	1	11.58	
КП90.40-6.1	1	ø16 S500, l=8970	4	14.16	68.22
	2	ø5 S500, l=75160	1	11.58	
КП90.40-7.1	1	ø18 S500, l=8970	4	17.94	83.34
	2	ø5 S500, l=75160	1	11.58	
КП90.40-8.1	1	ø20 S500, l=8970	4	22.12	100.06
	2	ø5 S500, l=75160	1	11.58	
КП90.40-9.1	1	ø22 S500, l=8970	4	26.77	121.13
	2	ø5.5 S500, l=75160	1	14.05	
КП90.40-10.1	1	ø25 S500, l=8970	4	34.56	167.93
	2	ø8 S240, l=75160	1	29.69	
КП100.40-4.1	1	ø12 S500, l=9970	4	8.85	48.05
	2	ø5 S500, l=82140	1	12.65	

Взам.инв.N | Подпись и дата | Инв.Nподл.

Изм.	Кол.	Лист	N док.	Подп.	Дата

Б1.011.1-2.08.2-15

Лист 2

Формат А3

https://zavodjbi.com/

https://zavodjbi.com/

Марка элемента	Поз.	Наименование	Кол.	Масса ед., кг	Масса элемента кг
КП100.40-5.1	1	ø14 S500, l=9970	4	12.04	60.81
	2	ø5 S500, l=82140	1	12.65	
КП100.40-6.1	1	ø16 S500, l=9970	4	15.73	75.57
	2	ø5 S500, l=82140	1	12.65	
КП100.40-7.1	1	ø18 S500, l=9970	4	19.94	92.41
	2	ø5 S500, l=82140	1	12.65	
КП100.40-8.1	1	ø20 S500, l=9970	4	24.57	110.93
	2	ø5 S500, l=82140	1	12.65	
КП100.40-9.1	1	ø22 S500, l=9970	4	29.75	134.36
	2	ø5.5 S500, l=82140	1	15.36	
КП100.40-10.1	1	ø25 S500, l=9970	4	38.41	186.09
	2	ø8 S240, l=82140	1	32.45	
КП110.40-5.1	1	ø14 S500, l=10970	4	13.25	66.72
	2	ø5 S500, l=89120	1	13.72	
КП110.40-6.1	1	ø16 S500, l=10970	4	17.31	82.96
	2	ø5 S500, l=89120	1	13.72	
КП110.40-7.1	1	ø18 S500, l=10970	4	21.94	101.48
	2	ø5 S500, l=89120	1	13.72	
КП110.40-8.1	1	ø20 S500, l=10970	4	27.05	121.92
	2	ø5 S500, l=89120	1	13.72	
КП110.40-9.1	1	ø22 S500, l=10970	4	32.73	147.59
	2	ø5.5 S500, l=89120	1	16.67	
КП110.40-10.1	1	ø25 S500, l=10970	4	42.27	204.28
	2	ø8 S240, l=89120	1	35.20	
КП120.40-5.1	1	ø14 S500, l=11970	4	14.46	72.64
	2	ø5 S500, l=96100	1	14.80	
КП120.40-6.1	1	ø16 S500, l=11970	4	18.89	90.36
	2	ø5 S500, l=96100	1	14.80	

Марка элемента	Поз.	Наименование	Кол.	Масса ед., кг	Масса элемента кг
КП120.40-7.1	1	ø18 S500, l=11970	4	23.94	110.56
	2	ø5 S500, l=96100	1	14.80	
КП120.40-8.1	1	ø20 S500, l=11970	4	29.52	132.88
	2	ø5 S500, l=96100	1	14.80	
КП120.40-9.1	1	ø22 S500, l=11970	4	35.72	160.85
	2	ø5.5 S500, l=96100	1	17.97	
КП120.40-10.1	1	ø25 S500, l=11970	4	46.12	222.44
	2	ø8 S240, l=96100	1	37.96	
КП130.40-6.1	1	ø16 S500, l=12970	4	20.47	97.75
	2	ø5 S500, l=103080	1	15.87	
КП130.40-7.1	1	ø18 S500, l=12970	4	25.94	119.63
	2	ø5 S500, l=103080	1	15.87	
КП130.40-8.1	1	ø20 S500, l=12970	4	31.98	143.79
	2	ø5 S500, l=103080	1	15.87	
КП130.40-9.1	1	ø22 S500, l=12970	4	38.70	174.08
	2	ø5.5 S500, l=103080	1	19.28	
КП130.40-10.1	1	ø25 S500, l=12970	4	49.97	240.60
	2	ø8 S240, l=103080	1	40.72	
КП140.40-6.1	1	ø16 S500, l=13970	4	22.05	105.15
	2	ø5 S500, l=110060	1	16.95	
КП140.40-7.1	1	ø18 S500, l=13970	4	27.94	128.71
	2	ø5 S500, l=110060	1	16.95	
КП140.40-8.1	1	ø20 S500, l=13970	4	34.45	154.75
	2	ø5 S500, l=110060	1	16.95	
КП140.40-9.1	1	ø22 S500, l=13970	4	41.69	187.34
	2	ø5.5 S500, l=110060	1	20.58	
КП140.40-10.1	1	ø25 S500, l=13970	4	53.83	258.79
	2	ø8 S240, l=110060	1	43.47	

Инв.№подл. | Подпись и дата | Взам.инв.№

Изм.	Кол.	Лист	№док.	Подп.	Дата

Б1.011.1-2.08.2-15

Лист 3

Формат А3

https://zavodjbi.com/

https://zavodjbi.com/

Марка элемента	Поз.	Наименование	Кол.	Масса ед., кг	Масса элемента кг
КП150.40-7.1	1	ø18 S500, l=14970	4	29.94	136.71
	2	ø5 S500, l=117040	1	18.03	
КП150.40-8.1	1	ø20 S500, l=14970	4	36.92	164.63
	2	ø5 S500, l=117040	1	18.03	
КП150.40-9.1	1	ø22 S500, l=14970	4	44.67	200.57
	2	ø5.5 S500, l=117040	1	21.89	
КП150.40-10.1	1	ø25 S500, l=14970	4	57.68	276.95
	2	ø8 S240, l=117040	1	46.23	
КП160.40-8.1	1	ø20 S500, l=15970	4	39.38	164.63
	2	ø5 S500, l=124020	1	19.10	
КП160.40-9.1	1	ø22 S500, l=15970	4	47.65	213.98
	2	ø5.5 S500, l=125020	1	23.38	
КП160.40-10.1	1	ø25 S500, l=15970	4	61.53	295.11
	2	ø8 S240, l=124020	1	48.99	

Инв.N подл. | Подпись и дата | Взам.инв.N

Изм. | Кол. | Лист | №док. | Подп. | Дата

Б1.011.1-2.08.2-15

Лист 4

Формат А3

https://zavodjbi.com/

https://zavodjbi.com/

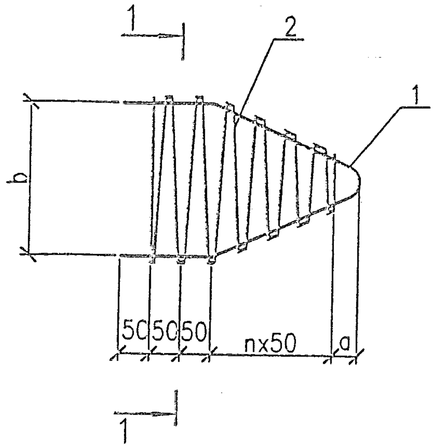

1–1

(для свай прямоугольного сечения)

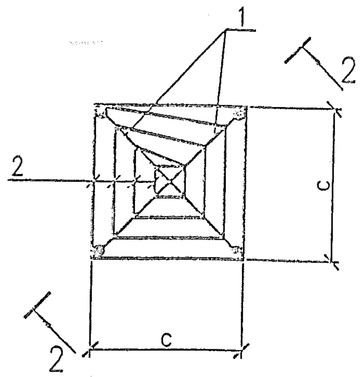

1–1

(для свай с технологическим уклоном)

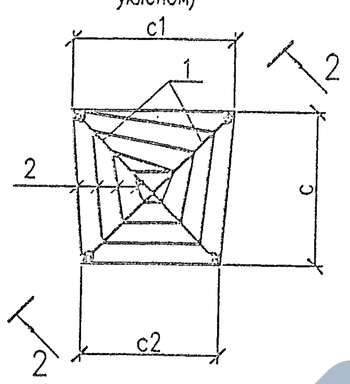

Марка элемента	Поз.	Наименование	Кол.	Масса ед., кг	Масса элемента кг
КПо–1	1	ø10 S240, l=540	2	0.33	0.97
	2	ø5 S500, l=2000	1	0.31	
КПо–2	1	ø10 S240, l=720	2	0.44	1.34
	2	ø5 S500, l=3000	1	0.46	
КПо–3	1	ø10 S240, l=780	2	0.48	1.44
	2	ø5 S500, l=3100	1	0.48	
КПо–4	1	ø10 S240, l=840	2	0.52	1.72
	2	ø5 S500, l=4400	1	0.68	
КПо–5	1	ø10 S240, l=990	2	0.61	2.11
	2	ø5 S500, l=5800	1	0.89	

Арматура класса S240, S500 по СТБ 1704–2006.

2–2

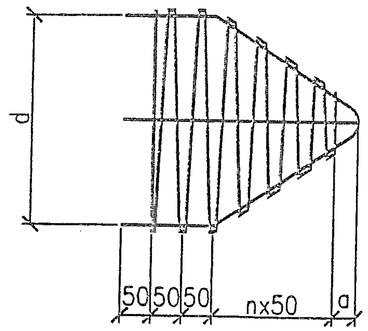

Поз. 1

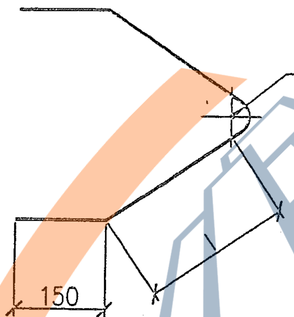

Таблица исполнений

Марка элемента	a, мм	b, мм	c, мм	c1, мм	c2, мм	d, мм	l, мм	n, мм
КПо–1	45	80	115	125	105	110	110	1
КПо–2	30	130	145	155	135	185	200	2
КПо–3	40	170	185	200	170	240	230	3
КПо–4	20	220	215	230	200	310	260	4
КПо–5	30	260	245	265	225	370	335	5

Инв.N подл. | Подпись и дата | Взам. инв.N

Изм.	Кол.	Лист	N док.	Подпись	Дата
Гл. констр.		Шипица В			
Разраб.		Кухарев			
Пров.		Курлуков			
Техн. контр.		Ярмошук			12.09

Б1.011.1–2.08.2–16

Каркасы пространственные КПо – 1 ... КПо – 5

Стадия	Масса	Масштаб
С	–	–
Лист	Листов 1	

РУП "Стройтехнорм"

Формат А7

https://zavodjbi.com/

https://zavodjbi.com/

С1, С3

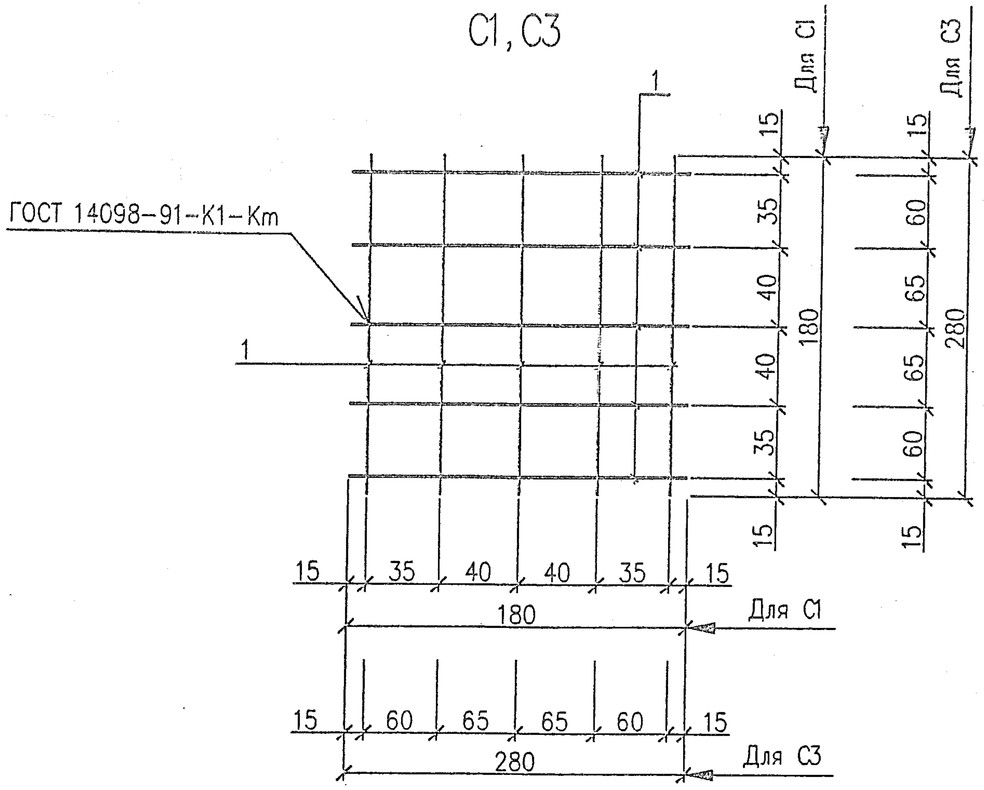

С2, С4, С5

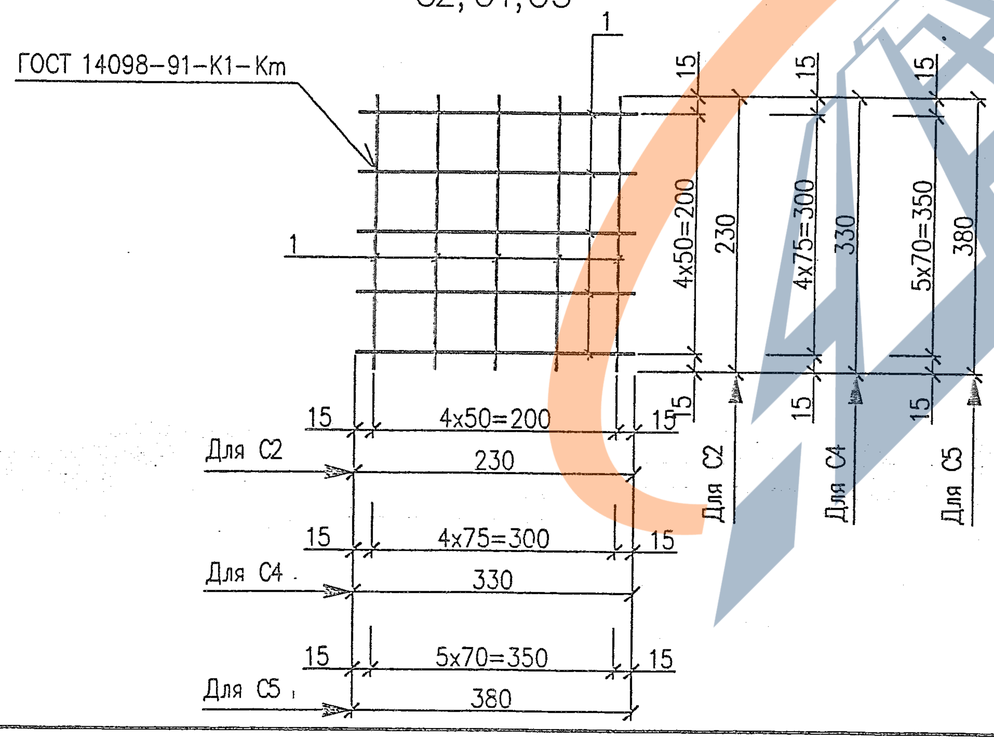

Марка элемента	Поз.	Наименование	Кол.	Масса ед., кг	Масса элемента кг
С1	1	ø5 S500, l=180	10	0.03	0.30
С2	1	ø5 S500, l=230	10	0.04	0.40
С3	1	ø5 S500, l=280	10	0.05	0.50
С4	1	ø5 S500, l=330	10	0.05	0.50
С5	1	ø5 S500, l=380	12	0.06	0.72

Арматура класса S500 по СТБ 1704–2006.

Инв.N подл. | Подпись и дата | Взам. инв.N

Изм.	Кол.	Лист	N док.	Подпись	Дата
Гл. констр.		Шипица В			
Разраб.		Кухарев			
Пров.		Курлуков			
Техн. контр.		Ярмошук			12.08

Б1.011.1–2.08.2–17

Сетки
С1 ... С5

Стадия	Масса	Масштаб
С	–	–
Лист	Листов 1	

РУП "Стройтехнорм"

Формат А3

https://zavodjbi.com/

https://zavodjbi.com/

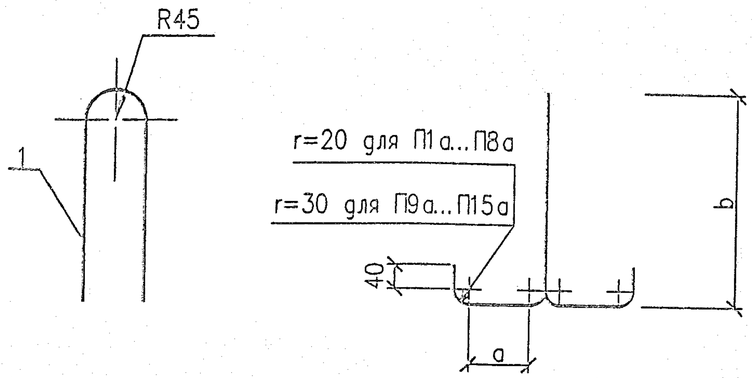

Марка элемента	Поз.	Наименование	Кол.	Масса ед., кг	Масса элемента кг
П1а	1	ø10 S240, l=810	1	0.50	0.50
П2а	1	ø10 S240, l=940	1	0.58	0.58
П3а	1	ø10 S240, l=1100	1	0.68	0.68
П4а	1	ø12 S240, l=1100	1	0.98	0.98
П5а	1	ø14 S240, l=1100	1	1.33	1.33
П6а	1	ø12 S240, l=1240	1	1.10	1.10
П7а	1	ø14 S240, l=1240	1	1.50	1.50
П8а	1	ø16 S240, l=1240	1	1.96	1.96
П9а	1	ø18 S240, l=1280	1	2.56	2.56
П10а	1	ø12 S240, l=1430	1	1.27	1.27
П11а	1	ø14 S240, l=1430	1	1.73	1.73
П12а	1	ø16 S240, l=1430	1	2.26	2.26
П13а	1	ø18 S240, l=1430	1	2.86	2.86
П14а	1	ø20 S240, l=1430	1	3.53	3.53
П15а	1	ø22 S240, l=1430	1	4.27	4.27

Арматура класса S240 по СТБ 1704-2006 из стали марок Ст3сп и Ст3пс

Таблица исполнений

Марка элемента	a, мм	b, мм
П1а	35	260
П2а	50	310
П3а ... П5а	75	360
П6а ... П8а	100	410
П9а	90	410
П10а ... П15а	90	470

Инв.N подл. | Подпись и дата | Взам. инв.N

Изм.	Кол.	Лист	N док.	Подпись	Дата
Гл. констр.		Шипица В			
Разраб.		Кухарев			
Пров.		Курлуков			
Техн. контр.		Ярмошук			12.08

Б1.011.1-2.08.2-20

Петли
П1а ... П15а

Стадия	Масса	Масштаб
С	-	-
Лист	Листов 1	

РУП "Стройтехнорм"

Формат А3

https://zavodjbi.com/

https://zavodjbi.com/

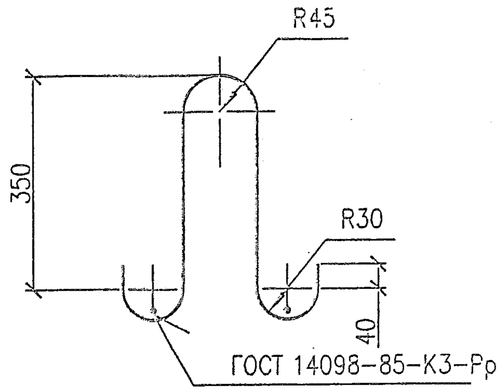

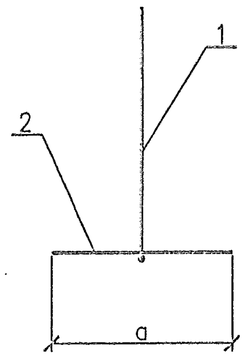

Таблица исполнений

Марка элемента	a, мм	b, мм
П1б	170	250
П2б	220	300
П3б ... П5б	270	350
П6б ... П9б	320	400
П10б ... П15б	370	470

Марка элемента	Поз.	Наименование	Кол.	Масса ед., кг	Масса элемента кг
П1б	1	ø10 S240, l=760	1	0.47	0.69
	2	ø10 S240, l=170	2	0.11	
П2б	1	ø10 S240, l=860	1	0.53	0.81
	2	ø10 S240, l=220	2	0.14	
П3б	1	ø10 S240, l=960	1	0.59	0.93
	2	ø10 S240, l=270	2	0.17	
П4б	1	ø12 S240, l=960	1	0.85	1.19
	2	ø10 S240, l=270	2	0.17	
П5б	1	ø14 S240, l=960	1	1.16	1.50
	2	ø10 S240, l=270	2	0.17	
П6б	1	ø12 S240, l=1060	1	0.94	1.34
	2	ø10 S240, l=320	2	0.20	
П7б	1	ø14 S240, l=1060	1	1.28	1.68
	2	ø10 S240, l=320	2	0.20	
П8б	1	ø16 S240, l=1060	1	1.67	2.07
	2	ø10 S240, l=320	2	0.20	
П9б	1	ø18 S240, l=1060	1	2.12	2.52
	2	ø10 S240, l=320	2	0.20	
П10б	1	ø12 S240, l=1200	1	1.07	1.53
	2	ø10 S240, l=370	2	0.23	
П11б	1	ø14 S240, l=1200	1	1.45	1.91
	2	ø10 S240, l=370	2	0.23	
П12б	1	ø16 S240, l=1200	1	1.89	2.35
	2	ø10 S240, l=370	2	0.23	
П13б	1	ø18 S240, l=1200	1	2.4	2.86
	2	ø10 S240, l=370	2	0.23	
П14б	1	ø20 S240, l=1200	1	2.96	3.42
	2	ø10 S240, l=370	2	0.23	
П15б	1	ø22 S240, l=1200	1	3.58	4.04
	2	ø10 S240, l=370	2	0.23	

– арматура класса S500 по СТБ 1704–2006;
– арматура класса S240 по СТБ 1704–2006 из стали марок Ст3сп и Ст3пс

Взам. инв.N | Подпись и дата | Инв.N подл.

Изм.	Кол.	Лист	N док.	Подпись	Дата
Гл. констр.		Шипица В			
Разраб.		Кухарев			
Пров.		Курлуков			
Техн. контр.		Ярмошук			

Б1.011.1–2.08.2–21

Петли
П1б ... П15б

Стадия	Масса	Масштаб
С	–	–
Лист	Листов 1	

РУП "Стройтехнорм"

Формат А3

https://zavodjbi.com/

https://zavodjbi.com/

C1 m, C2 m

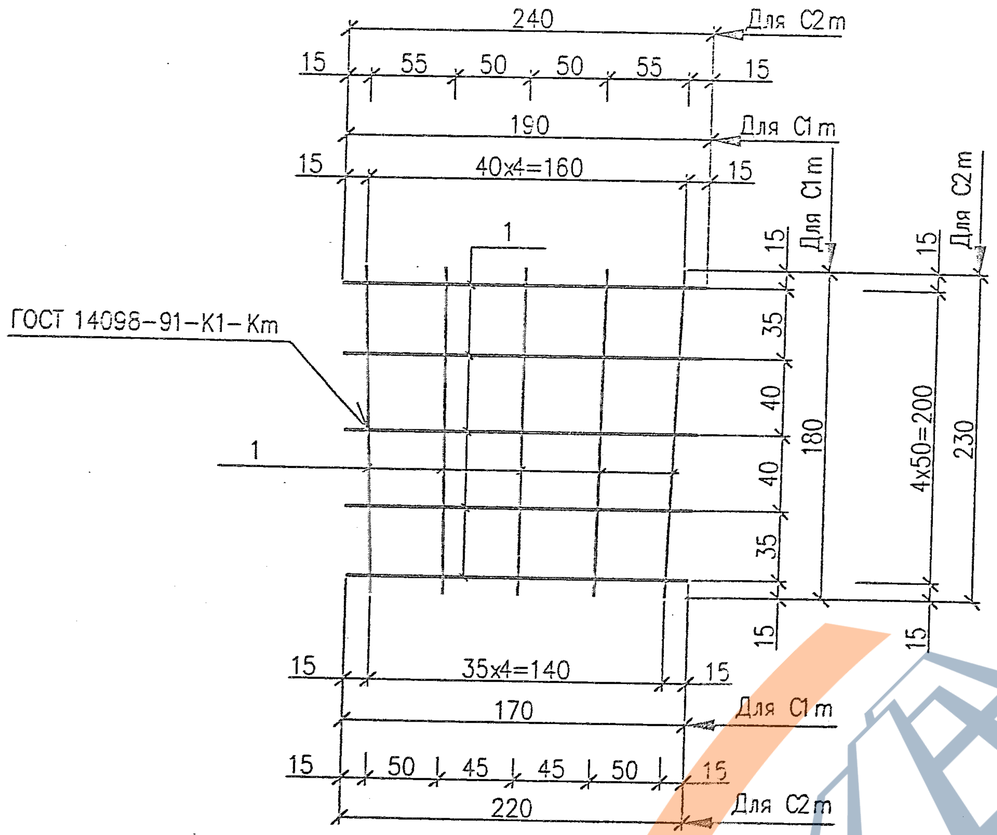

C3 m, C4 m, C5 m

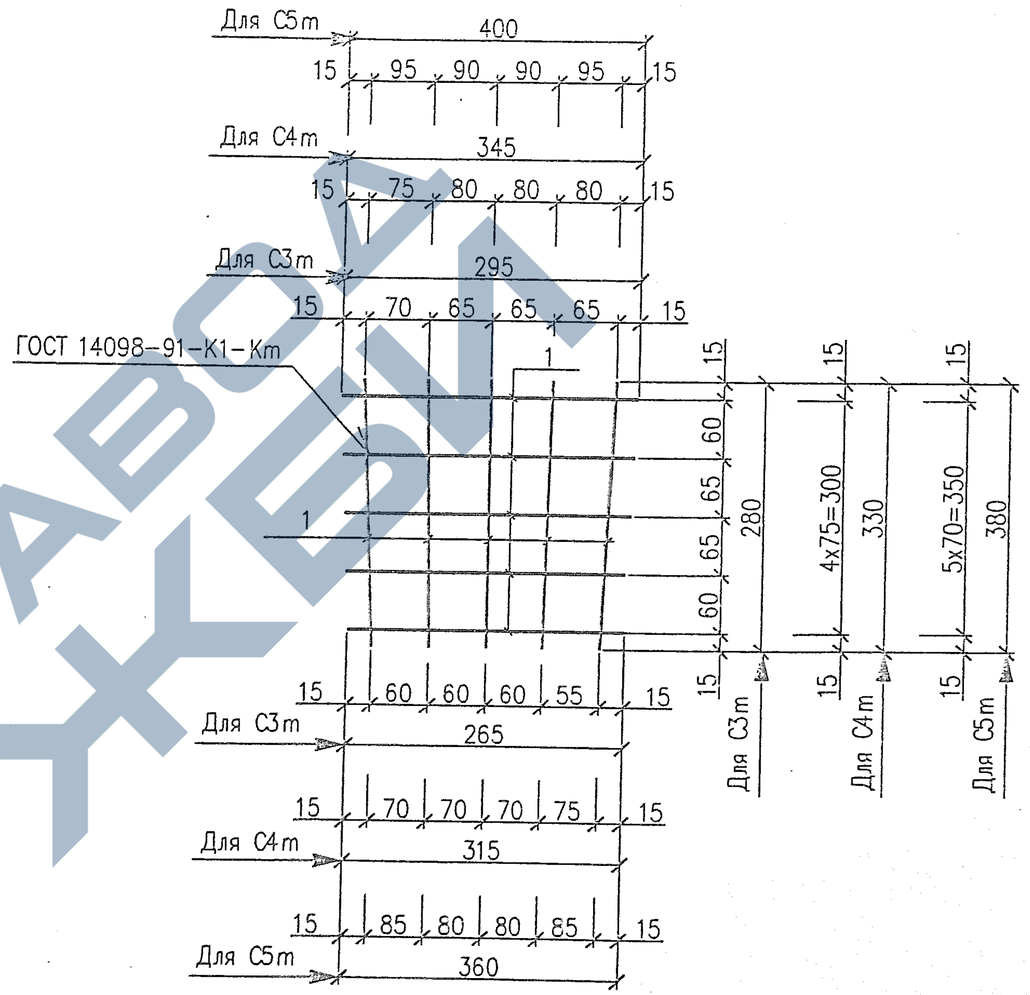

Марка элемента	Поз.	Наименование	Кол.	Масса ед., кг	Масса элемента кг
C1	1	ø5 S500, lср=180	10	0.03	0.30
C2	1	ø5 S500, lср=230	10	0.04	0.40
C3	1	ø5 S500, lср=285	10	0.05	0.50
C4	1	ø5 S500, lср=335	10	0.05	0.50
C5	1	ø5 S500, lср=385	12	0.06	0.72

Арматура класса S500 по СТБ 1704-2006.

1. В сваях с технологическим уклоном взамен сеток C1...C5 применять приведенные сетки C1 m...C5 m.

Взам. инв.N | Подпись и дата | Инв.N подл.

Изм.	Кол.	Лист	N док.	Подпись	Дата
Гл. констр.		Шипица В			
Разраб.		Кухарев			
Пров.		Курлуков			
Техн. контр.		Ярмошук			

Б1.011.1-2.08.2-24

Сетки C1 m...C5 m

Стадия	Масса	Масштаб
С	-	-
Лист	Листов 1	

РУП "Стройтехнорм"

Формат А3

https://zavodjbi.com/

https://zavodjbi.com/

Хомут X1

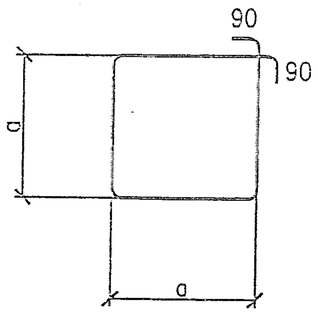

Хомут X1y

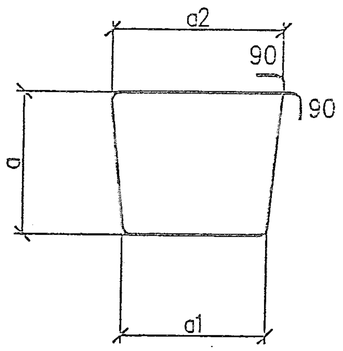

Вариант установки хомутов вместо спирали в пространственных каркасах свай.

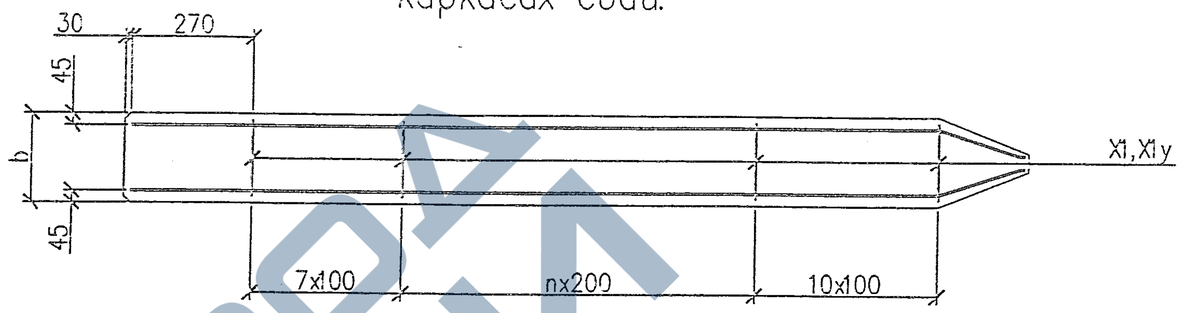

Таблица исполнений для прямоугольных свай

Марка сваи	a, мм	l*, мм
...20...	110	630
...25...	160	830
...30...	210	1030
...35...	260	1230
...40...	310	1430

Габариты хомута X1 даны по внутренней грани стержня; l–длина хомута

Таблица исполнений для свай с технологическим уклоном

Марка сваи	a, мм	a1, мм	a2, мм	l*, мм
...20...	110	100	120	625
...25...	160	150	170	825
...30...	210	195	225	1025
...35...	260	245	275	1225
...40...	310	290	330	1425

Габариты хомута X1y даны по внутренней грани стержня; l–длина хомута

Инв.N подл. | Подпись и дата | Взам.инв.N

Изм.	Кол.	Лист	№док.	Подпись	Дата
Гл.констр.		Шилина В			
Разраб.		Кусарев			
Пров.		Курлуков			
Техн.контр.		Ярмошук			12.08

Б1.011.1–2.08.2–25

Вариант установки хомутов вместо спирали в пространственных каркасах свай.

Стадия	Масса	Масштаб
С	–	–
Лист	Листов 1	

РУП "Стройтехнорм"

Формат А3

https://zavodjbi.com/