https://zavodjbi.com/

ТИПОВЫЕ КОНСТРУКЦИИ, ИЗДЕЛИЯ И УЗЛЫ
ЗДАНИЙ И СООРУЖЕНИЙ

СЕРИЯ 1.038.1-1

ПЕРЕМЫЧКИ ЖЕЛЕЗОБЕТОННЫЕ

ДЛЯ ЗДАНИЙ С КИРПИЧНЫМИ СТЕНАМИ

ВЫПУСК 5

ПЕРЕМЫЧКИ ПЛИТНЫЕ

ДЛЯ ЖИЛЫХ И ОБЩЕСТВЕННЫХ ЗДАНИЙ
СО СТЕНАМИ ИЗ КИРПИЧА ТОЛЩИНОЙ 88 мм

РАБОЧИЕ ЧЕРТЕЖИ

21025

https://zavodjbi.com/

https://zavodjbi.com/

ТИПОВЫЕ КОНСТРУКЦИИ, ИЗДЕЛИЯ И УЗЛЫ ЗДАНИЙ И СООРУЖЕНИЙ

СЕРИЯ 1.038.1-1

ПЕРЕМЫЧКИ ЖЕЛЕЗОБЕТОННЫЕ

ДЛЯ ЗДАНИЙ С КИРПИЧНЫМИ СТЕНАМИ

ВЫПУСК 5

ПЕРЕМЫЧКИ ПЛИТНЫЕ ДЛЯ ЖИЛЫХ И ОБЩЕСТВЕННЫХ ЗДАНИЙ СО СТЕНАМИ ИЗ КИРПИЧА ТОЛЩИНОЙ 88 мм

РАБОЧИЕ ЧЕРТЕЖИ

Разработаны ЦНИИЭП жилища
Гл. инж. отделения проектных работ В. Острецов
Нач. отдела № 24 Н. Росинский
Гл. инж. проекта Н. Клепикова

Утверждены и введены в действие с 30 января 1986 г.
Госгражданстроем
Приказ от 30.12.85 № 463

При участии НИИЖБ Госстроя СССР
Зам. директора НИИЖБ Н. Коровин

21025 2

https://zavodjbi.com/

https://zavodjbi.com/

Обозначение	Наименование	Стр.
1.038.1-1.5 00000 ТО	Техническое описание	4
1.038.1-1.5 10000	Перемычка 7ПП12-3; 7ПП14-4;	
	9ПП12-4; 9ПП14-5; 9ПП17-6	15
1.038.1-1.5 10000 СБ	Перемычка 7ПП12-3; 7ПП14-4;	
	9ПП12-4; 9ПП14-5; 9ПП17-6	
	Сборочный чертеж	16
1.038.1-1.5 20000	Перемычка 8ПП17-5; 8ПП18-5;	
	8ПП21-6; 8ПП23-7	17
1.038.1-1.5 20000 СБ	Перемычка 8ПП17-5; 8ПП18-5;	
	8ПП21-6; 8ПП23-7. Сборочный чертеж	18
1.038.1-1.5 30000	Перемычка 8ПП25-8; 8ПП30-10;	
	10ПП23-10; 10ПП30-13	19
1.038.1-1.5 30000 СБ	Перемычка 8ПП25-8; 8ПП30-10;	
	10ПП23-10; 10ПП30-13. Сборочный чертеж	20
1.038.1-1.5 40000	Перемычка 8ПП14-71; 8ПП16-71;	
	8ПП18-71; 8ПП21-71; 8ПП27-71	21
1.038.1-1.5 40000 СБ	Перемычка 8ПП14-71; 8ПП16-71; 8ПП18-71;	
	8ПП21-71; 8ПП27-71. Сборочный чертеж	
	Сборочный чертеж	22
1.038.1-1.5 11000	Каркас пространственный КП1...КП5	23
1.038.1-1.5 11000 СБ	Каркас пространственный КП1...КП5. Сбо-	
	рочный чертеж	25
1.038.1-1.5 21000	Каркас пространственный КП6...КП13	26
1.038.1-1.5 21000 СБ	Каркас пространственный КП6...КП13.	
	Сборочный чертеж	28
1.038.1-1.5 41000	Каркас пространственный КП14...КП18	29

				1.038.1-1.5 00000		
Н.контр.	Гиберман		06.84	Содержание	Стадия	Лист	Листов
Нач.отд.	Росинский		05.84		Р	1	2
Гл.констр.	Пальман		04.84		ЦНИИЭП жилища		
ГИП	Клепикова		04.84				
Рук.групп.	Горлова		04.84				

https://zavodjbi.com/

https://zavodjbi.com/

Обозначение	Наименование	Стр.
1.038.1-1.5 41000 СБ	Каркас пространственный КП14 КП18.	
	Сборочный чертеж	31
1.038.1-1.5 11100	Каркас гнутый КР1; КР2	32
1.038.1-1.5 11200	Каркас гнутый КР3...КР5	33
1.038.1-1.5 11200 СБ	Каркас гнутый КР3..КР5.Сборочный чертеж	34
1.038.1-1.5 21100	Каркас КР6...КР16	35
1.038.1-1.5 21100 СБ	Каркас КР6...КР16 .Сборочный чертеж	38
1.038.1-1.5 10001	Петля строповочная П1...П5	39
1.038.1-1.5 00000 РМ	Ведомость расхода материалов	40

Инв. № подл | Подпись и дата | Взам. инв. №

21025 4 Формат А4

https://zavodjbi.com/

https://zavodjbi.com/

1. Общая часть

В настоящий выпуск включены рабочие чертежи плитных железобетонных перемычек, разработанные в соответствии с ГОСТ 948-84 „Перемычки железобетонные для зданий с кирпичными стенами. Технические условия". Перемычки предназначены для перекрытия проемов в стенах из кирпича высотой 88мм жилых зданий, имеющих коэффициент надежности по назначению $\gamma_n = 0.95$ и возводимых в обычных условиях строительства.

Перемычки рассчитаны на нагрузки от собственного веса, веса кирпичной кладки над ними и перекрытий. Прогибы перемычек определены от действия постоянных и длительных нагрузок. На перемычки, расчетная нагрузка на которые составляет не более 13,24 кН/м (1350 кгс/м), опирание перекрытий не предусмотрено; вес кирпичной кладки для них учтен как кратковременная нагрузка.

Нагрузки, принятые при расчете перемычек, расчетные пролеты, минимальная глубина опирания, расчетные прогибы см. лист 4

Маркировка перемычек принята по ГОСТ 948-84 в соответствии с требованиями ГОСТ 23009-78. Марка состоит из буквенно цифровых групп. Например, марка перемычки 8пп30-10 расшифровывается следующим образом:

8 - сечение перемычки 380×190мм (черт.2, табл.6, ГОСТ 948-84).

пп - перемычка плитная

30 - длина перемычки 2980мм (в дм с округлением)

10 - расчетная нагрузка на перемычку с учетом собственного веса 9,81 кН/м (с округлением)

Номенклатура перемычек дана в табл. 5 (см. лист 11).

Перемычки относятся к группе несгораемых конструкций. Предел огнестойкости перемычек, на которые опираются перекрытия, составляет не менее 1 часа.

				1.038.1-1,5 00000 ТО		
Н. контр.	Гиберман		06.84			
Нач. отд.	Росинский		09.84	Техническое описание	Стадия	Лист	Листов
Гл. конс. отд.	Пальман		04.84		Р	1	11
ГИП	Клепикова		04.84		ЦНИИЭП жилища		
Рук. груп.	Горлова		03.84				
Ст. инж.	Шумилова		03.84				

Инв. № подл. | Подпись и дата | Взам. инв. №

Ст. инж. Шумилова | Ст. науч. сотр. Н. Коревицкая

Копировал 21025 5 Формат А 4

https://zavodjbi.com/

https://zavodjbi.com/

2. Технические требования.

Перемычки должны изготавливаться в соответствии с техническими требованиями ГОСТ 948-84.

Перемычки следует изготавливать из тяжелого бетона марки по прочности на сжатие М200. Марка бетона по морозостойкости должна назначаться в зависимости от условий эксплуатации перемычек в зданиях и должна быть не менее марок, указанных в таблице обязательного приложения ГОСТ 948-84.

Поставка перемычек потребителю производится по достижении бетоном отпускной прочности, величина которой должна быть не менее 70% проектной марки бетона по прочности на сжатие при поставке перемычек в теплый период года и 90% - в холодный период.

Перемычки армируются пространственными каркасами, состоящими из гнутых или из плоских каркасов и отдельных стержней, соединяемых в местах пересечения стержней сваркой.

Для арматурных каркасов следует применять горячекатаную сталь класса А-III по ГОСТ 5781-82 и обыкновенную арматурную проволоку периодического профиля класса $В_р$-I по ГОСТ 6727-80. Сварные каркасы должны удовлетворять требованиям ГОСТ 10922-75.

Для подъема и монтажа перемычек предусмотрены строповочные петли.

Крюки петель должны быть заведены за стержни каркасов. Строповочные петли должны изготавливаться из арматурной стали класса А-I марок ВСт3сп2 и ВСт3пс2. Если возможен монтаж конструкций при расчетной зимней температуре ниже -40°С, для строповочных петель не допускается применение стали марки ВСт3пс2.

Размеры, непрямолинейность, толщину защитного слоя бетона, а также качество и внешний вид поверхностей следует проверять по ГОСТ 948-84.

Отклонение действительных размеров перемычек, отклонение действительной толщины защитного слоя от номинальных, указанных в рабочих чертежах, а также отклонение от прямолинейности профиля лицевых поверхностей не должны превышать соответствующих величин, приведенных в ГОСТ 948-84.

Инв.№подл. | Подпись и дата | Взам.инв.№

https://zavodjbi.com/

https://zavodjbi.com/

Качество поверхностей и внешний вид перемычек должны соответствовать установленному эталону. Отклонение фактической массы перемычек при отпуске их потребителю от номинальной, указанной в рабочих чертежах, не должно превышать $\pm^{5\%}_{7}$ (ГОСТ 13015.0-83).

3. Контроль и оценка качества.

В соответствии с ГОСТ 8829-77 контроль и оценка прочности, жесткости и трещиностойкости перемычек должен осуществляться с использованием неразрушающих методов.

При этом должен осуществляться:

- входной контроль материалов для приготовления бетонной смеси и арматурной стали;
- операционный контроль качества приготовления сварных сеток;
- приемочный контроль прочности бетона в готовых изделиях, толщины защитного слоя, геометрических размеров и внешнего вида.

При испытании перемычек неразрушающими методами фактическую прочность бетона на сжатие следует определять ультразвуковым методом по ГОСТ 17624-78 или приборами механического действия по ГОСТ 22690.0-77 — ГОСТ 22690.4-77 и другими методами, предусмотренными стандартами на методы испытания бетона. Оценку прочности следует производить по ГОСТ 18105.0-80, ГОСТ 18105.1-80.

Испытание перемычек нагружением для контроля их прочности, жесткости и трещиностойкости следует проводить по достижении бетоном прочности, соответствующей его марке по прочности на сжатие. Данные для испытаний см. на листах 5-10.

4. Маркировка, хранение, транспортирование

Маркировочные надписи следует наносить на торцевой или верхней стороне каждой перемычки.

Допускается по соглашению изготовителя с потребителем и проектной организацией-автором проекта конкретного здания вместо марок наносить на перемычки их сокращенные условные обозначения, принятые в рабочих чертежах проекта.

Перемычки следует хранить и транспортировать в соответствии с положениями соответствующего раздела ГОСТ 948-84.

Копировал 21025 Формат А 4

https://zavodjbi.com/

https://zavodjbi.com/

РАСЧЕТНАЯ СХЕМА

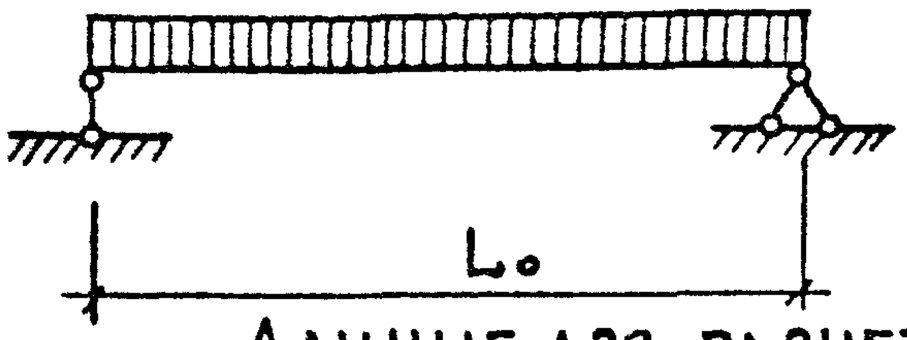

ОПИРАНИЕ ПЕРЕМЫЧКИ

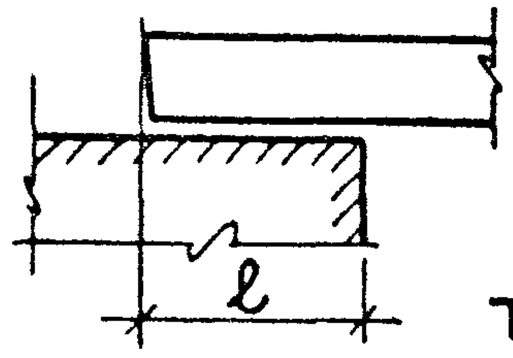

ТАБЛИЦА 1

ДАННЫЕ ДЛЯ РАСЧЕТА

МАРКА	РАСЧЕТНЫЙ ПРОЛЕТ L₀, мм	МИНИМАЛЬНАЯ ГЛУБИНА ОПИРАНИЯ ℓ, мм	НАГРУЗКИ, кН/м (кгс/м)		
			РАСЧЕТНАЯ	НОРМАТИВНАЯ	
				СУММАРНАЯ	КРАТКОВРЕМЕННАЯ
7ПП12 - 3	1060	100	2,94 (300)	2,70 (275)	1,86 (190)
7ПП14 - 4	1320	100	3,92 (400)	3,58 (365)	2,75 (280)
9ПП12 - 4	1060	100	3,92 (400)	3,58 (365)	2,75 (250)
9ПП14 - 5	1320	100	5,39 (550)	4,90 (500)	3,78 (385)
9ПП17 - 6	1580	100	6,62 (675)	6,03 (615)	4,90 (500)
8ПП17 - 5	1580	100	4,90 (500)	4,46 (455)	3,63 (370)
8ПП18 - 5	1710	100	5,39 (550)	4,90 (500)	4,07 (415)
8ПП21 - 6	1970	100	6,37 (650)	5,79 (590)	4,02 (410)
8ПП23 - 7	2230	100	7,36 (750)	6,67 (680)	4,9 (500)
8ПП25 - 8	2360	100	8,34 (850)	7,60 (775)	5,83 (595)
8ПП30 - 10	2880	100	9,81 (1000)	8,92 (910)	7,16 (730)
10ПП23 - 10	2230	100	9,81 (1000)	8,92 (910)	6,57 (670)
10ПП30 - 13	2880	100	13,2 (1350)	12,0 (1225)	9,66 (985)
8ПП14 - 71	1250	170	70,6 (7200)	61,8 (6300)	5,88 (600)
8ПП16 - 71	1380	170	70,6 (7200)	61,8 (6300)	5,88 (600)
8ПП18 - 71	1640	170	70,6 (7200)	61,8 (6300)	5,88 (600)
8ПП21 - 71	1900	170	70,6 (7200)	61,8 (6300)	5,88 (600)
8ПП27 - 71	2490	230	70,6 (7200)	61,8 (6300)	5,88 (600)

Инв. № подл. | Подпись и дата | Взам. инв. №

https://zavodjbi.com/

https://zavodjbi.com/

Схема опирания и загружения при испытании

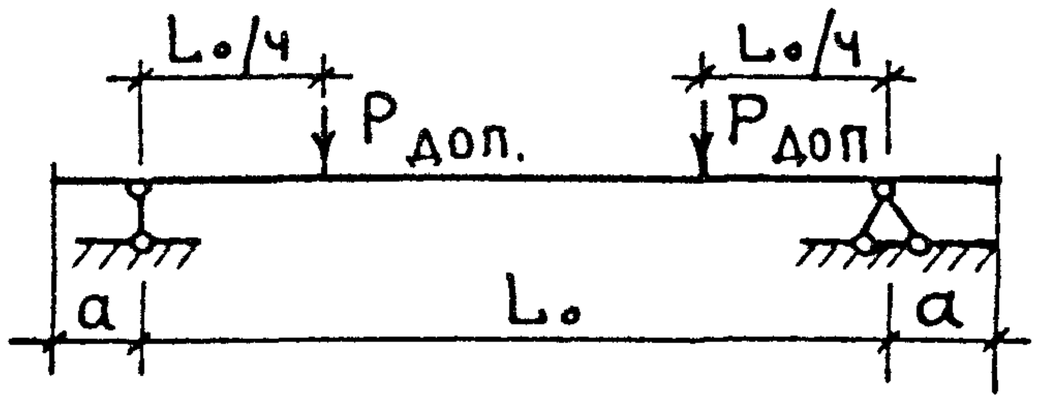

Таблица 2

Данные для испытаний. Проверка прочности.

Марка	Расчетный пролет L₀, мм	a, мм	Характер разрушения: Текучесть продольной растянутой арматуры до наступления раздробления бетона сжатой зоны. C = 1,4	Величина контрольной разрушающей нагрузки за вычетом собственного веса в кН (кгс), при которой: Перемычки признаются годными	Требуется повторное испытание
				≥ Pдоп.	< Pдоп., но ≥ 0,85 Pдоп.
7ПП12-3	1060	50	≥ 1,77 (180)		< 1,77 (180), но ≥ 1,47 (150)
7ПП14-4	1320	50	≥ 3,09 (315)		< 3,09 (315), но ≥ 2,60 (265)
9ПП12-4	1060	50	≥ 2,30 (235)		< 2,30 (235), но ≥ 1,96 (200)
9ПП14-5	1320	50	≥ 3,43 (350)		< 3,43 (350), но ≥ 2,89 (295)
9ПП17-6	1580	50	≥ 5,39 (550)		< 5,39 (550), но ≥ 4,66 (475)
8ПП17-5	1580	50	≥ 4,02 (410)		< 4,02 (410), но ≥ 3,43 (350)
8ПП18-5	1710	50	≥ 4,95 (505)		< 4,95 (505), но ≥ 4,22 (430)
8ПП21-6	1970	50	≥ 7,06 (720)		< 7,06 (720), но ≥ 5,98 (610)
8ПП23-7	2230	50	≥ 9,51 (970)		< 9,51 (970), но ≥ 8,09 (825)
8ПП25-8	2360	50	≥ 11,7 (1190)		< 11,7 (1190), но ≥ 9,90 (1010)
8ПП30-10	2880	50	≥ 17,2 (1755)		< 17,2 (1755), но ≥ 14,7 (1495)

Инв. № подл. | Подпись и дата | Взам. инв. №

https://zavodjbi.com/

https://zavodjbi.com/

Продолжение табл. 2

Марка	Расчетный пролет L_0, мм	a, мм	Характер разрушения	
			Текучесть продольной растянутой арматуры до наступления раздробления бетона сжатой зоны	
			$C=1,4$	
			Величина контрольной разрушающей нагрузки за вычетом собственного веса в кН (кгс), при которой	
			Перемычки признаются годными	Требуется повторное испытание
			$\geq P_{доп.}$	$< P_{доп.}$, но $\geq 0,85\ P_{доп.}$
10ПП23-10	2230	50	$\geq$ 12,7 (1290)	< 12,7 (1290), но $\geq$ 10,7 (1095)
10ПП30-13	2880	50	$\geq$ 23,3 (2375)	< 23,3 (2375), но $\geq$ 19,8 (2015)
8ПП14-71	1250	85	$\geq$ 60,7 (6190)	< 60,7 (6190), но $\geq$ 51,6 (5260)
8ПП16-71	1380	85	$\geq$ 67,0 (6830)	< 67,0 (6830), но $\geq$ 56,9 (5805)
8ПП18-71	1640	85	$\geq$ 79,6 (8120)	< 79,6 (8120), но $\geq$ 67,7 (6900)
8ПП21-71	1900	85	$\geq$ 92,2 (9405)	< 92,2 (9405), но $\geq$ 78,4 (7995)
8ПП27-71	2490	115	$\geq$ 121,0 (12325)	< 121,0 (12325), но $\geq$ 103,0 (10475)

Инв. № подл. | Подпись и дата | Взам. инв. №

https://zavodjbi.com/

https://zavodjbi.com/

Продолжение табл. 2

Марка	Расчетный пролет L_0, мм	a_1, мм	Характер разрушения: 1. Разрыв продольной растянутой арматуры 2. Раздробление бетона сжатой зоны бетона до наступления текучести продольной растянутой арматуры $C = 1,6$	
			Величина контрольной разрушающей нагрузки за вычетом собственного веса в кН (кгс), при которой	
			Перемычки признаются годными	Требуется повторное испытание
			$\geq P_{доп.}$	$< P_{доп.}$, но $\geq 0,85 P_{доп.}$
7ПП12-3	1060	50	≥ 2,06 (210)	< 2,06 (210), но ≥ 1,77 (180)
7ПП14-4	1320	50	≥ 3,58 (365)	< 3,58 (365), но ≥ 3,04 (310)
9ПП12-4	1060	50	≥ 2,75 (280)	< 2,75 (280), но ≥ 2,3 (235)
9ПП14-5	1320	50	≥ 4,12 (420)	< 4,12 (420), но ≥ 3,48 (355)
9ПП17-6	1580	50	≥ 6,52 (665)	< 6,52 (665), но ≥ 5,54 (565)
8ПП17-5	1580	50	≥ 4,81 (490)	< 4,81 (490), но ≥ 4,07 (415)
8ПП18-5	1710	50	≥ 5,83 (595)	< 5,83 (5,95), но ≥ 4,95 (505)
8ПП21-6	1970	50	≥ 8,29 (845)	< 8,29 (845), но ≥ 7,06 (720)
8ПП23-7	2230	50	≥ 11,10 (1135)	< 11,10 (1135), но ≥ 9,46 (965)
8ПП25-8	2360	50	≥ 13,6 (1390)	< 13,6 (1390), но ≥ 11,6 (1185)
8ПП30-10	2880	50	≥ 20,1 (2045)	< 20,1 (2045), но ≥ 17,0 (1735)
10ПП23-10	2230	50	≥ 14,9 (1515)	< 14,9 (1515), но ≥ 12,6 (1285)
10ПП30-13	2880	50	≥ 27,1 (2760)	< 27,1 (2760), но ≥ 29,0 (2350)

Инв. № подл. | Подпись и дата | Взам. инв. №

https://zavodjbi.com/

https://zavodjbi.com/

Продолжение табл. 2

Марка	Расчетный пролет L_0, мм	a, мм	Характер разрушения	
			1. Разрыв продольной растянутой арматуры 2. Раздробление бетона сжатой зоны сечения до наступления текучести продольной растянутой арматуры $C = 1,6$	
			Величина контрольной разрушающей нагрузки за вычетом собственного веса в кН (кгс), при которой	
			Перемычки признаются годными	Требуется повторное испытание
			$\geq P_{доп.}$	$< P_{доп.}$, но $\geq 0,85\ P_{доп.}$
8ПП14-71	1250	85	$\geq$ 69,5(7085)	< 69,5(7085), но $\geq$ 59,1(6025)
8ПП16-71	1380	85	$\geq$ 76,7(7825)	< 76,7(7825), но $\geq$ 65,2(6650)
8ПП18-71	1640	85	$\geq$ 91,2(9300)	< 91,2(9300), но $\geq$ 77,5(7905)
8ПП21-71	1900	85	$\geq$ 106,0(10770)	< 106,0(10770), но $\geq$ 89,8(9155)
8ПП27-71	2490	115	$\geq$ 138,0(14120)	< 138,0(14120), но $\geq$ 118,0(12000)

Инв. № подл. | Подпись и дата | Взам. инв. №

https://zavodjbi.com/

https://zavodjbi.com/

Данные для испытаний. Проверка жесткости.

Таблица 3

Марка	Расчетный пролет, L_0, мм	a, мм	Контрольная нагрузка в кН(кгс), за вычетом собственного веса $P_{доп.}$	Прогибы от полной контрольной нагрузки, принимая ее		Прогиб предельно допустимый $f_{пред}$, мм	$\frac{f_{дл.}}{f_{пред}}$, %	Прогибы (мм), при которых	
				длительно действующей $f_{дл}$, мм	кратковременно действующей $f_{кр.}$, мм			перемычки признаются годными	требуется повторное испытание
8ПП14-71	1250	85	33,8(3450)	2,3	1,61	6,2	37	< 1,93	>1,93, но<2,1
8ПП16-71	1380	85	37,4(3810)	3,9	2,5	6,9	56	< 3,0	>3,0, но<3,2
8ПП18-71	1640	85	44,4(4525)	5,25	3,46	8,2	64	< 4,15	>4,15, но<4,5
8ПП21-71	1900	85	51,4(5245)	7,9	5,57	9,5	83	< 6,68	>6,68, но<7,2
8ПП27-71	2490	115	67,4(6870)	12,3	10,33	12,4	99	<11,36	>11,36, но<11,9

Инв. № подл. | Подпись и дата | Взам. инв. №

https://zavodjbi.com/

https://zavodjbi.com/

Таблица 4

Проверка трещиностойкости.

Марка	Расчетный пролет L_0, мм	a, мм	Полная контрольная нагрузка, кН (кгс), за вычетом собственного веса	Контрольная ширина раскрытия трещин, мм
7ПП12-3*	1060	50	0,98 (100)	
7ПП14-4*	1320	50	1,81 (185)	
9ПП12-4*	1060	50	1,27 (130)	
9ПП14-5*	1320	50	1,67 (170)	
9ПП17-6*	1580	50	2,89 (295)	
8ПП17-5*	1580	50	2,11 (215)	
8ПП18-5*	1710	50	2,65 (270)	
8ПП21-6*	1970	50	3,97 (405)	
8ПП23-7	2230	50	5,44 (555)	0,25
8ПП25-8	2360	50	6,86 (700)	0,25
8ПП30-10	2880	50	10,3 (1050)	0,25
10ПП23-10*	2230	50	7,31 (745)	
10ПП30-13	2880	50	13,9 (1415)	0,25
8ПП14-71	1250	85	37,5 (3825)	0,25
8ПП16-71	1380	85	41,4 (4220)	0,25
8ПП18-71	1640	85	49,2 (5020)	0,25
8ПП21-71	1900	85	57,0 (5815)	0,25
8ПП27-71	2490	115	74,7 (7620)	0,25

* В перемычках трещины не образуются.

Инв.№ подл. | Подпись и дата | Взам.инв.№

21025 14 Формат А4

https://zavodjbi.com/

https://zavodjbi.com/

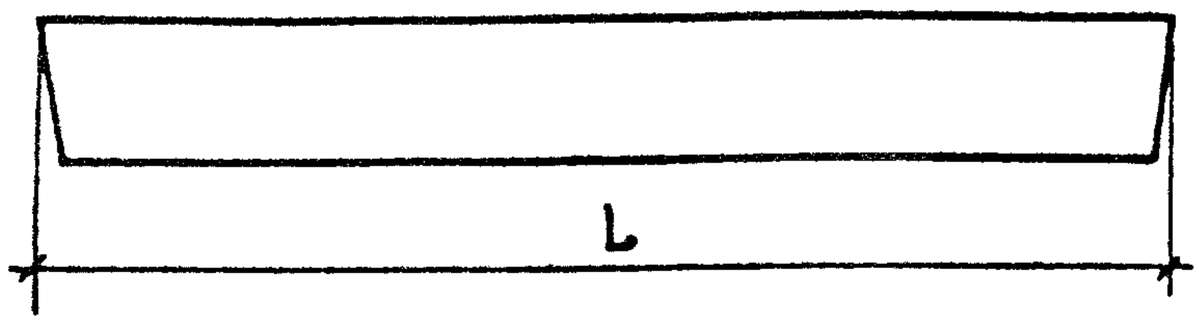

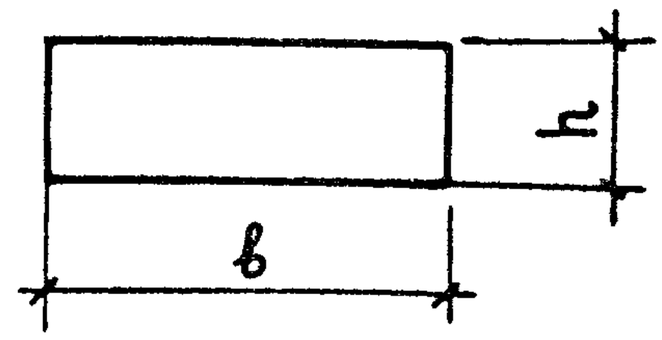

Таблица 5

Номенклатура изделий

Обозначение	Марка	Размеры, мм			Масса, кг
		L	в	h	
1.038.1-1.5 10000	7ПП12-3	1160	380	90	99
-01	7ПП14-4	1420	380	90	121
-02	9ПП12-4	1160	510	90	133
-03	9ПП14-5	1420	510	90	163
-04	9ПП17-6	1680	510	90	193
1.038.1-1.5 20000	8ПП17-5	1680	380	190	303
-01	8ПП18-5	1810	380	190	327
-02	8ПП21-6	2070	380	190	374
-03	8ПП23-7	2330	380	190	421
1.038.1-1.5 30000	8ПП25-8	2460	380	190	444
-01	8ПП30-10	2980	380	190	538
-02	10ПП23-10	2330	510	190	564
-03	10ПП30-13	2980	510	190	722
1.038.1-1.5 40000	8ПП14-71	1420	380	190	256
-01	8ПП16-71	1550	380	190	280
-02	8ПП18-71	1810	380	190	327
-03	8ПП21-71	2070	380	190	374
-04	8ПП27-71	2720	380	190	491

Инв.№ подл. | Подпись и дата | Взам. инв.№

https://zavodjbi.com/

https://zavodjbi.com/

Инв. № подл.	Подпись и дата	Взам. инв. №

Формат	Зона	Поз.	Обозначение	Наименование	Кол. на испол. 1.038.1-1.5 10000- —	01	02	03	04						Примечание
				Документация											
А4			1.038.1-15 10000 СБ	Сборочный чертеж	×	×	×	×	×						
А4			1.038.1-1.5 00000 ТО	Техническое описание	×	×	×	×	×						
А4			1.038.1-15 00000 РМ	Ведомость расхода материалов	×	×	×	×	×						
				Сборочные единицы											
А4		1	1.038.1-1.5 11000	Каркас пространственный КП1	1										
			-01	КП2		1									
			-02	КП3			1								
			-03	КП4				1							
			-04	КП5					1						
				Детали											
А4		2	1.038.1-1.5 10001	Петля строповочная П1	2	2									
			-01	П2			2	2	2						
				Материалы											
				Бетон марки М200	0,04	0,049	0,053	0,065	0,077						$м^3$

21025 16

Формат А4

Н.контр.	Гиберман		06.84
Нач.отд.	Росинский		05.84
Гл.конст.	Пальман		04.84
ГИП	Клепикова		04.84
Рук.груп.	Горлова		03.84

1.038.1-1.5 10000

Перемычка

7ПП12-3; 7ПП14-4; 9ПП12-4; 9ПП14-5; 9ПП17-6

Стадия	Лист	Листов
Р		1

ЦНИИЭП жилища

https://zavodjbi.com/

https://zavodjbi.com/

Рис.1

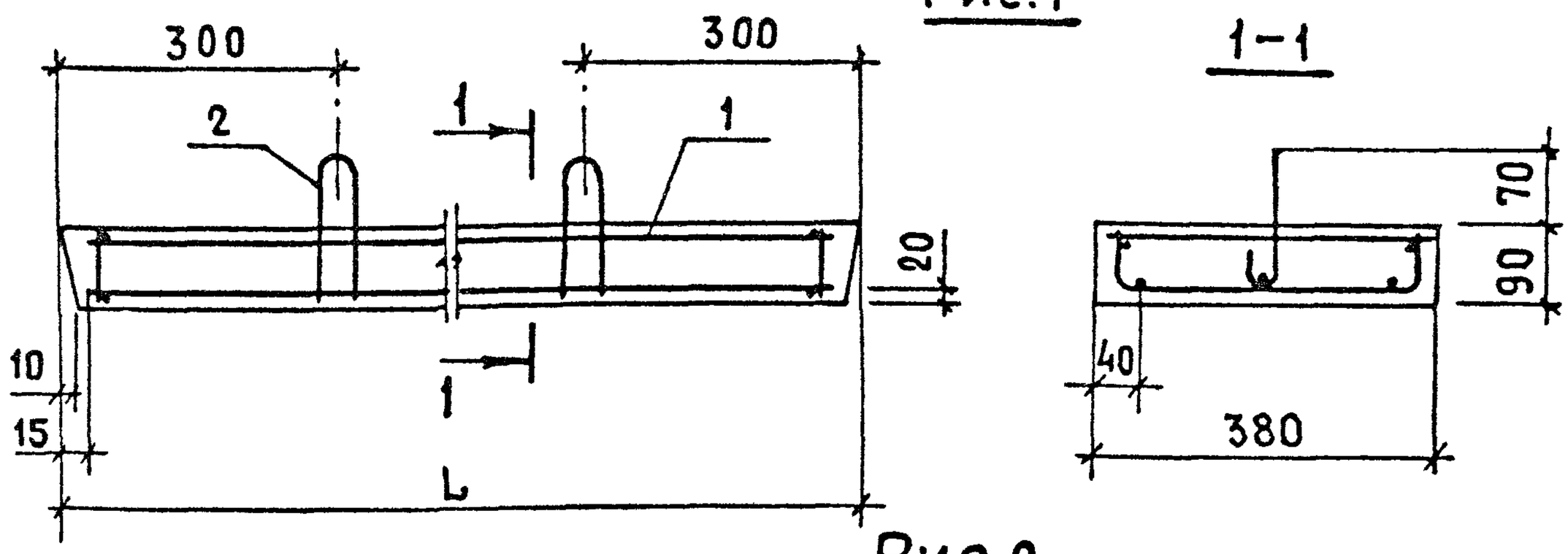

Рис.2

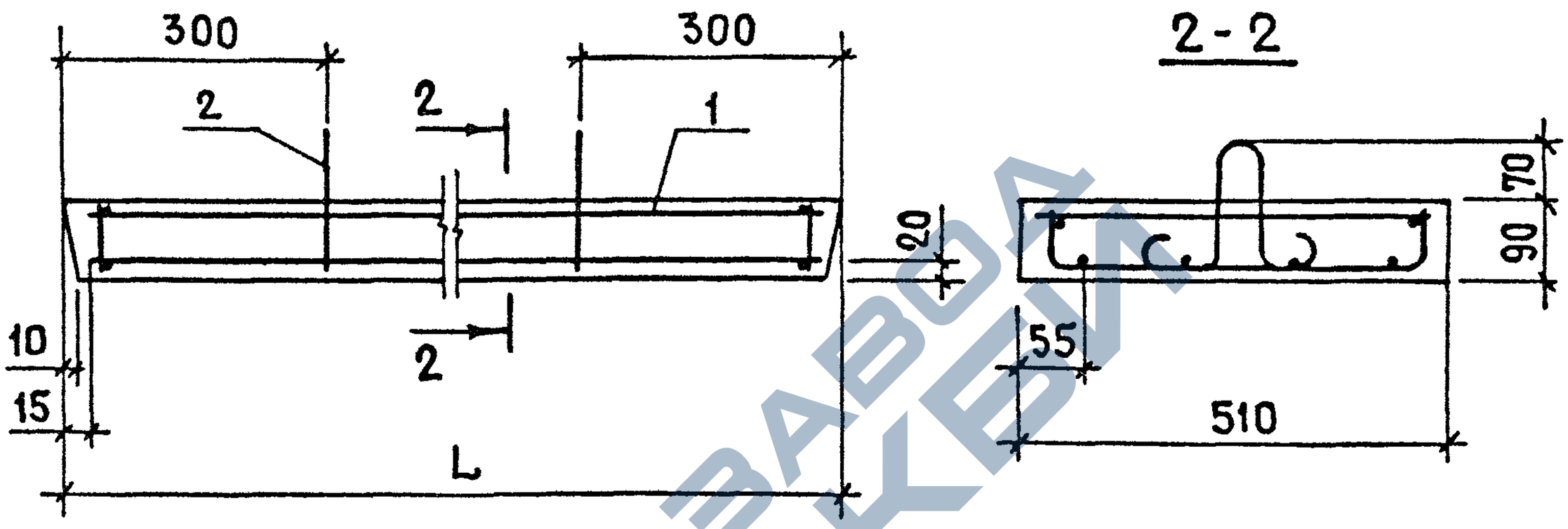

ОБОЗНАЧЕНИЕ	МАРКА	Рис.	L, мм	МАССА, кг
1.038.1-1.5 10000	7ПП12-3	1	1160	99
-01	7ПП14-4	1	1420	121
-02	9ПП12-4	2	1160	133
-03	9ПП14-5	2	1420	163
-04	9ПП17-6	2	1680	193

Н.контр.	Гиберман		06.84
Нач.отд.	Росинский		05.84
Гл.конст.	Пальман		04.84
ГИП	Клепикова		04.84
Рук.груп	Горлова		03.84

1.038.1-1.5 10000 СБ

ПЕРЕМЫЧКА

7ПП12-3; 7ПП14-4; 9ПП12-4; 9ПП14-5; 9ПП17-6

Сборочный чертеж

Стадия	Масса	Масштаб
Р	см. табл.	1:10
Лист	Листов 1	

ЦНИИЭП жилища

Инв.№ подл. | Подпись и дата | Взам.инв.№

21025 17

Формат А4

https://zavodjbi.com/

https://zavodjbi.com/

Инв.№ подл.	Подпись и дата	Взам.инв.№

Формат	Зона	Поз.	Обозначение	Наименование	Кол. на исполн. 1.038.1-1.5 20000- —	01	02	03						Примечание
				Документация										
А4			1.038.1-1.5 20000 СБ	Сборочный чертеж	×	×	×	×						
А4			1.038.1-1.5 00000 ТО	Техническое описание	×	×	×	×						
А4			1.038.1-1.5 00000 РМ	Ведомость расхода мате-										
				риалов	×	×	×	×						
				Сборочные единицы										
А4		1	1.038.1-1.5 21000	Каркас пространственный КП6	1									
			-01	КП7		1								
			-02	КП8			1							
			-03	КП9				1						
				Детали										
А4		2	1.038.1-1.5 10001-02	Петля строповочная П3	2	2	2	2						
				Материалы										
				Бетон марки М200	0,121	0,131	0,149	0,168						м³

Н.контр.	Гиберман		06.84
Нач.отд.	Росинский		05.84
Гл.констр.	Пальман		04.84
ГИП	Клепикова		04.84
Рук.гр.	Горлова		04.84

1.038.1-1.5 20000

Перемычка

8ПП17-5; 8ПП18-5; 8ПП21-6; 8ПП23-7

Стадия	Лист	Листов
Р		1

ЦНИИЭП жилища

21025 18

Формат А4

https://zavodjbi.com/

https://zavodjbi.com/

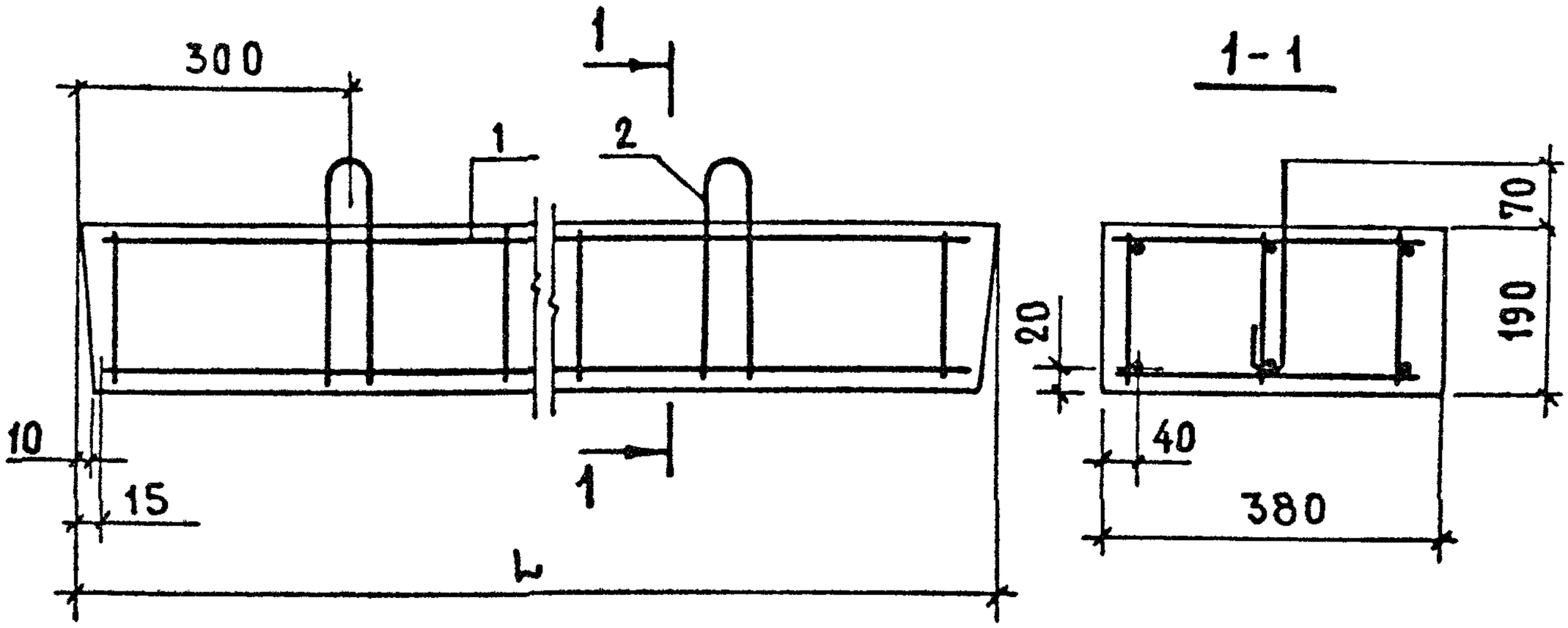

Обозначение	Марка	L, мм	Масса, кг
1.038.1-1.5 20000	8ПП17-5	1680	303
-01	8ПП18-5	1810	327
-02	8ПП21-6	2070	374
-03	8ПП23-7	2330	421

Н.контр.	Гиберман		06.84
Нач.отд.	Росинский		05.84
Гл.конст.	Пальман		04.84
ГИП	Клепикова		04.84
Рук.гр.	Горлова		03.84

1.038.1-1.5 20000 СБ

Перемычка 8ПП17-5; 8ПП18-5; 8ПП21-6; 8ПП23-7
Сборочный чертеж

Стадия	Масса	Масштаб
Р	см. табл.	—
Лист	Листов 1	

ЦНИИЭП жилища

Инв. № подл. | Подпись и дата | Взам. инв. №

https://zavodjbi.com/

https://zavodjbi.com/

Инв.№ подл	Подпись и дата	Взам.инв.№

Формат	Зона	Поз.	Обозначение	Наименование	Кол. на испол. 1.038.1-1.5 30000-									Примечание
					-	01	02	03						
				Документация										
А4			1.038.1-1.5 30000 СБ	Сборочный чертеж	×	×	×	×						
А4			1.038.1-1.5 00000 ТО	Техническое описание	×	×	×	×						
А4			1.038.1-1.5 00000 РМ	Ведомость расхода материалов	×	×	×	×						
				Сборочные единицы										
А4		1	1.038.1-1.5 21000 - 04	Каркас пространственный КП10	1									
			- 05	КП11		1								
			- 06	КП12			1							
			- 07	КП13				1						
				Детали										
А4		2	1.038.1-1.5 10001 -02	Петля строповочная П3	2	2								
			- 03	П4			2							
			- 04	П5				2						
				Материалы										
				Бетон марки М200	0,178	0,215	0,226	0,289						$м^3$

21025 20

Формат А4

Н.контр.	Гиберман		06.84
Нач.отд.	Росинский		05 84
Гл.конст.	Пальман		04.84
ГИП	Клепикова		04.84
Рук.груп.	Горлова		03 84

1.038.1-1.5 30000

Перемычка 8ПП25-8 ; 8ПП30-10 ; 10ПП23-10 ; 10ПП30-13

Стадия	Лист	Листов
Р		1

ЦНИИЭП жилища

https://zavodjbi.com/

Рис.1

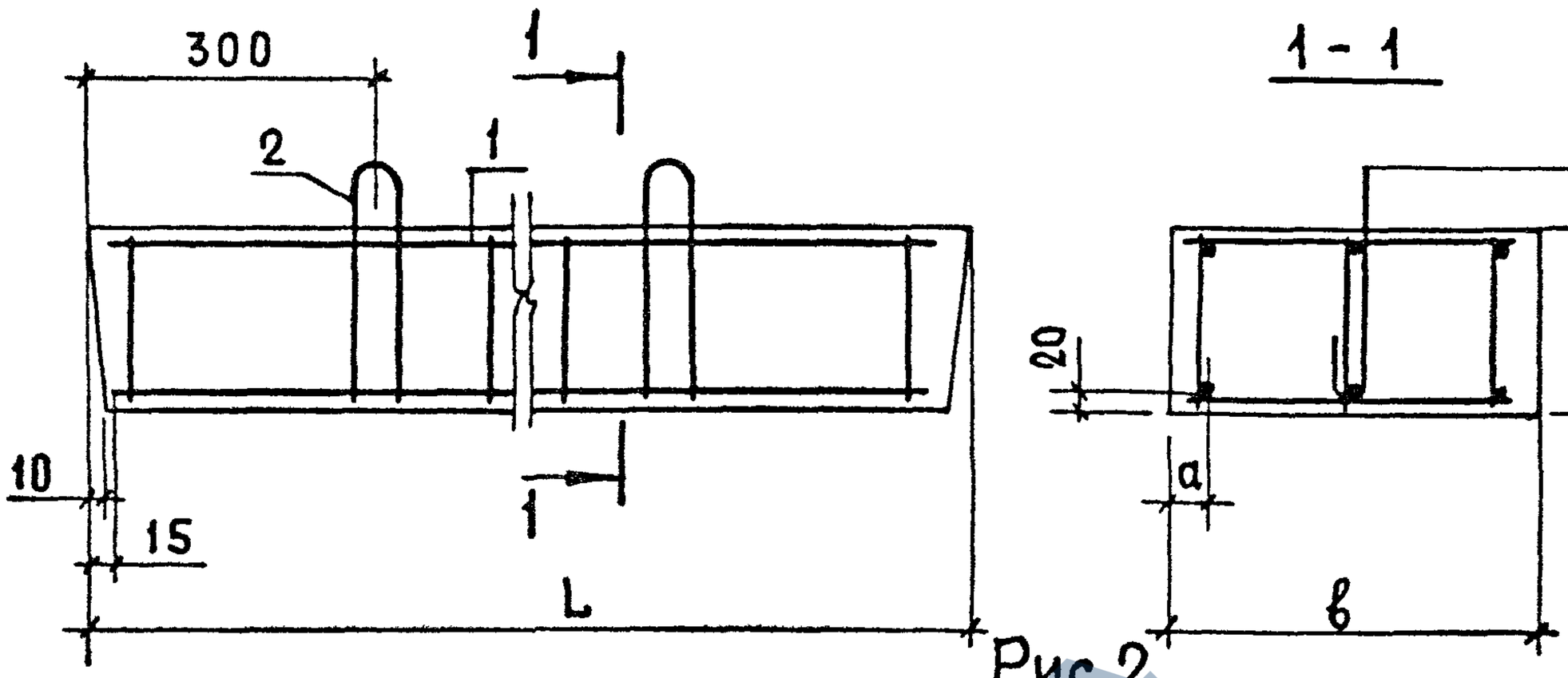

Рис.2

ОСТАЛЬНОЕ - СМ. РИС.1

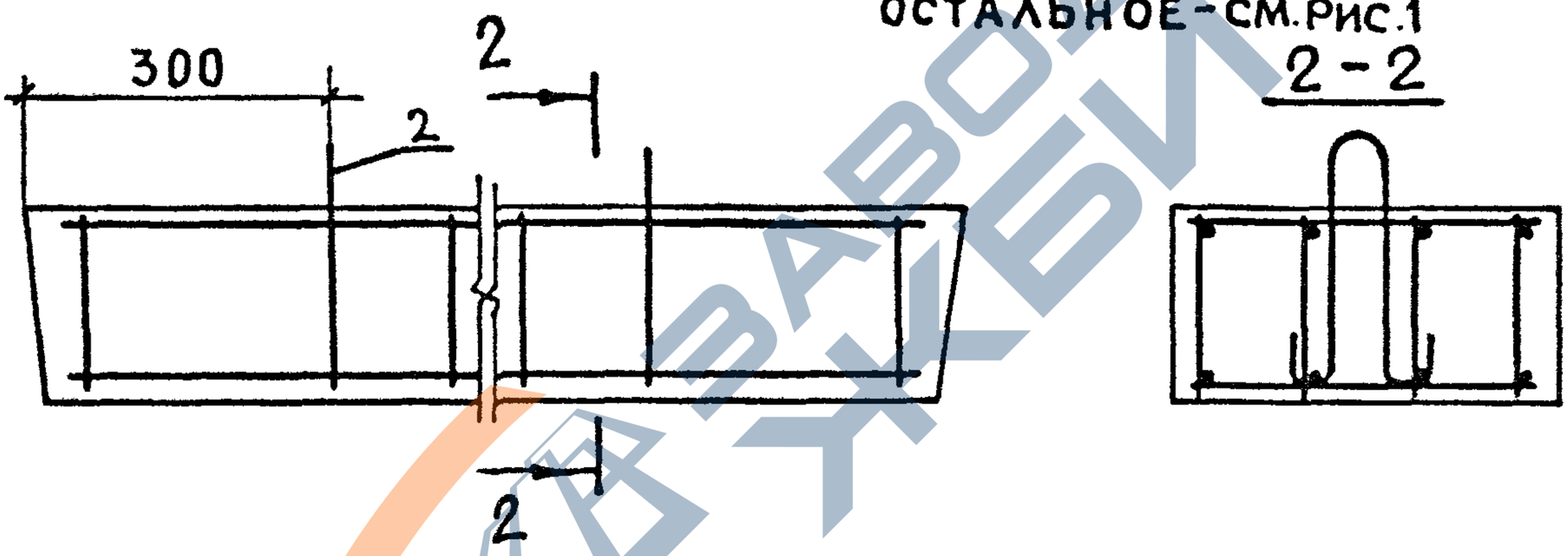

ОБОЗНАЧЕНИЕ	МАРКА	Рис.	L, мм	a, мм	в, мм	МАССА, кг
1.038.1-1.5 30000	8ПП25-8	1	2460	40	380	444
-01	8ПП30-10	1	2980	40	380	538
-02	10ПП23-10	2	2330	30	510	564
-03	10ПП30-13	2	2980	30	510	722

Н.контр.	Гиберман		06.84
Нач.отд.	Росинский		05.84
Гл.констр.	Пальман		04.84
ГИП	Клепикова		04.84
Рук.груп.	Горлова		03.84

1.038.1-1.5 30000 СБ

ПЕРЕМЫЧКА
8ПП25-8; 8ПП30-10;
10ПП23-10; 10ПП30-13
СБОРОЧНЫЙ ЧЕРТЕЖ

СТАДИЯ	МАССА	МАСШТАБ
Р	СМ. ТАБЛ.	1:10
ЛИСТ	ЛИСТОВ 1	

ЦНИИЭП жилища

Взам.инв.№ | Подпись и дата | Инв.№ подл.

Формат А4

https://zavodjbi.com/

https://zavodjbi.com/

Инв.№ подл.	Подпись и дата	Взам. инв.№

Формат	Зона	Поз.	Обозначение	Наименование	Кол. на исполн. 1.038.1-1.5 40000- —	01	02	03	04						Примечание
				Документация											
А4			1.038.1-1.5 40000 СБ	Сборочный чертеж	×	×	×	×	×						
А4			1.038.1-1.5 00000 ТО	Техническое описание	×	×	×	×	×						
А4			1.038.1-1.5 00000 РМ	Ведомость расхода материалов	×	×	×	×	×						
				Сборочные единицы											
А4		1	1.038.1-1.5 41000	Каркас пространственный КП14	1										
			-01	КП15		1									
			-02	КП16			1								
			-03	КП17				1							
			-04	КП18					1						
				Детали											
А4		2	1.038.1-1.5 10001-03	Петля строповочная П4	2	2									
			-02	П3			2	2	2						
				Материалы											
				Бетон марки М200	0,103	0,112	0,131	0,149	0,196						$м^3$

Н.контр.	Гиберман		06.84
Нач.отд.	Росинский		05.84
Гл.конст.	Пальман		04.84
ГИП	Клепикова		04.84
Рук.груп.	Горлова		03.84

1.038.1-1.5 40000

Перемычка

8ПП14-71; 8ПП16-71; 8ПП18-71; 8ПП21-71; 8ПП27-71

Стадия	Лист	Листов
Р		1

ЦНИИЭПжилища

21025 22

Формат А4

https://zavodjbi.com/

https://zavodjbi.com/

Рис. 1

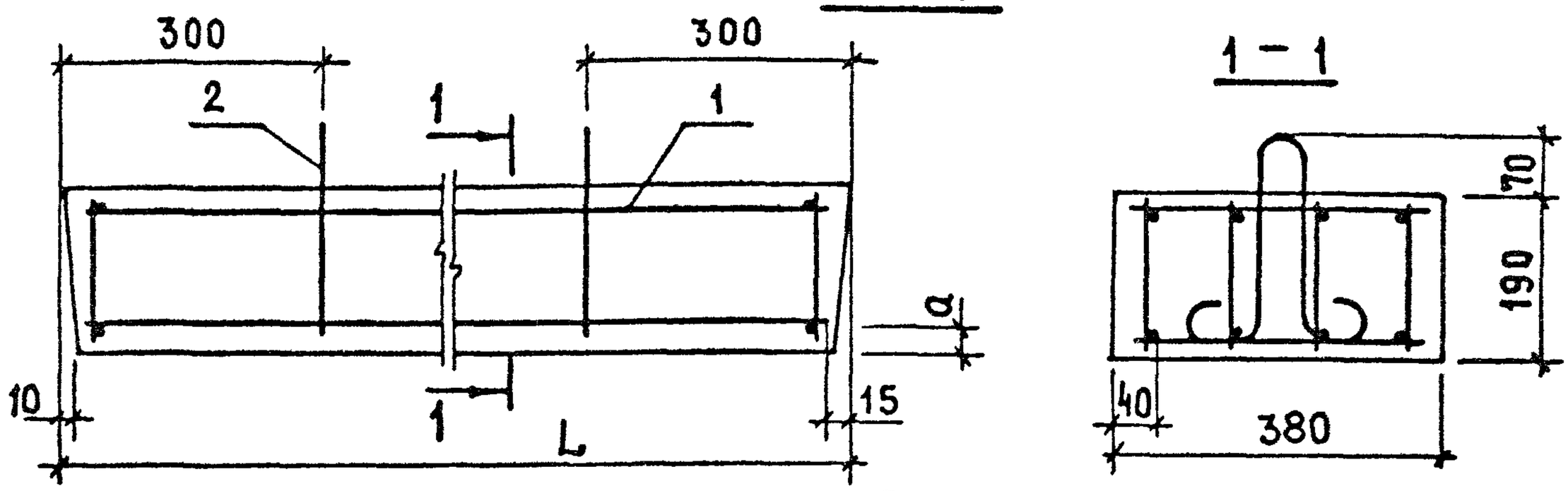

Рис. 2

ОСТАЛЬНОЕ – СМ. РИС. 1

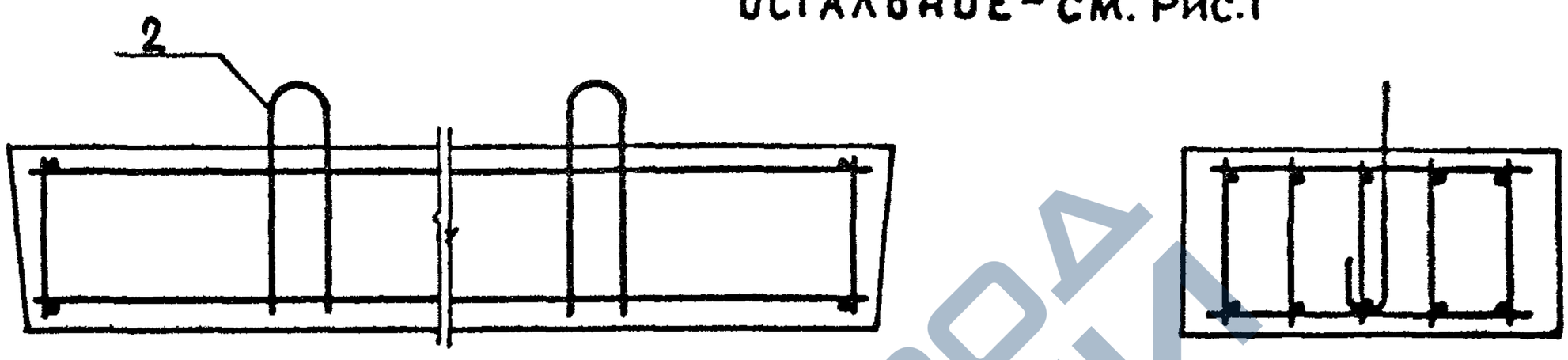

Рис. 3

ОСТАЛЬНОЕ – СМ. РИС. 1

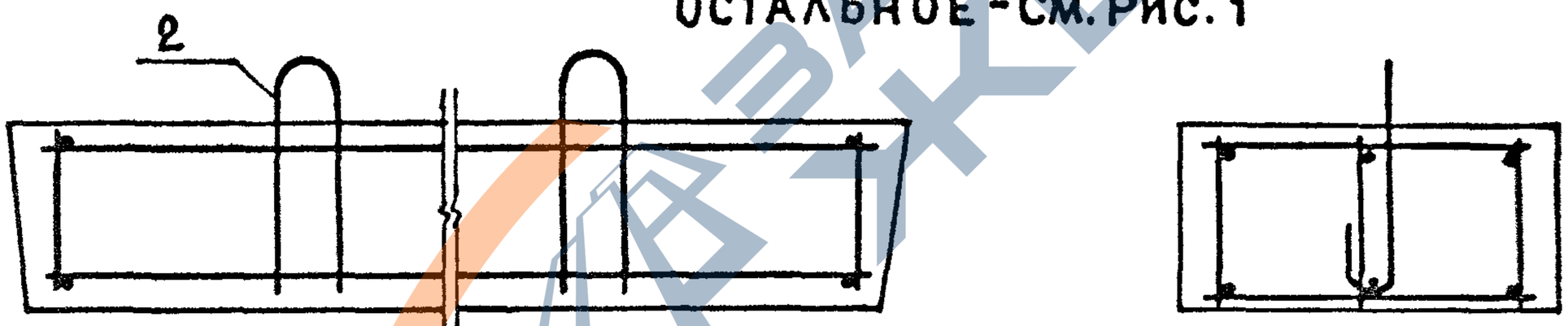

ОБОЗНАЧЕНИЕ	МАРКА	Рис.	a, мм	L, мм	МАССА, кг
1.038.1-1.5 40000	8ПП14-71	1	20	1420	256
-01	8ПП16-71	1	20	1550	280
-02	8ПП18-71	3	24	1810	327
-03	8ПП21-71	3	27	2070	374
-04	8ПП27-71	2	33	2720	491

Н. контр.	Гиберман		06.84
Нач. отд.	Росинский		05.84
Гл. констр.	Пальман		04.84
ГИП	Клепикова		04.84
Рук. груп.	Горлова		03.84

1.038.1-1.5 40000 СБ

ПЕРЕМЫЧКА
8ПП14-71; 8ПП16-71; 8ПП18-71;
8ПП21-71; 8ПП27-71
СБОРОЧНЫЙ ЧЕРТЕЖ

СТАДИЯ	МАССА	МАСШТАБ
Р	см. табл.	—
ЛИСТ	ЛИСТОВ 1	

ЦНИИЭП жилища

Инв. № подл. | Подпись и дата | Взам. инв. №

21025 23 Формат А4

https://zavodjbi.com/

https://zavodjbi.com/

Формат	Зона	Поз.	Обозначение	Наименование	Кол.	Примечание
				Документация		
А4			1.038.1-1.5 11000 СБ	Сборочный чертеж		
			Переменные данные для исполнений			
				1.038.1-1.5 11000		КП1
				Сборочные единицы		
А4		1	1.038.1-1.5 11100	Каркас гнутый КР1	1	
				Детали		
Б4		2	1.038.1-1.5 11001	ф4 ВрI ГОСТ 6727-80 ℓ=370	4	0,03 кг
				1.038.1-1.5 11000-01		КП2
				Сборочные единицы		
А4		1	1.038.1-1.5 11100-01	Каркас гнутый КР2	1	
				Детали		
Б4		2	1.038.1-1.5 11001	ф4 ВрI ГОСТ 6727-80 ℓ=370	4	0,03 кг
				1.038.1-1.5 11000-02		КП3
				Сборочные единицы		
А4		1	1.038.1-1.5 11200	Каркас гнутый КР3	1	
				Детали		
Б4		2	1.038.1-1.5 11002	ф4 ВрI ГОСТ 6727-80 ℓ=470	4	0,04 кг

Взам. инв. № | Подпись и дата | Инв. № подл.

Н. контр.	Гиберман		06.84
Нач. отд.	Росинский		05.84
Гл. констр.	Пальман		04.84
ГИП	Клепикова		04.84
Рук. груп.	Горлова		03.84

1.038.1-1.5 11000

Каркас пространственный КП1...КП5

Стадия	Лист	Листов
Р	1	2

ЦНИИЭП жилища

https://zavodjbi.com/

https://zavodjbi.com/

Формат	Зона	Поз.	Обозначение	Наименование	Кол.	Примечание
				Переменные данные для исполнений		
				1.038.1-1.5 11000-03		КП4
				Сборочные единицы		
А4		1	1.038.1-1.5 11200-01	Каркас гнутый КР4		
				Детали		
Б4		2	1.038.1-1.5 11002	ф4 ВрI ГОСТ 6727-80 ℓ=470	4	0,04 кг
				1.038.1-1.5 11000-04		КП5
				Сборочные единицы		
А4		1	1.038.1-1.5 11200-02	Каркас гнутый КР5		
				Детали		
Б4		2	1.038.1-1.5 11002	ф4 ВрI ГОСТ 6727-80 ℓ=470	5	0,04 кг

Инв.№ подл. | Подпись и дата | Взам.инв.№

1.038.1-1.5 11000

Лист 2

21025 25

Формат А4

https://zavodjbi.com/

https://zavodjbi.com/

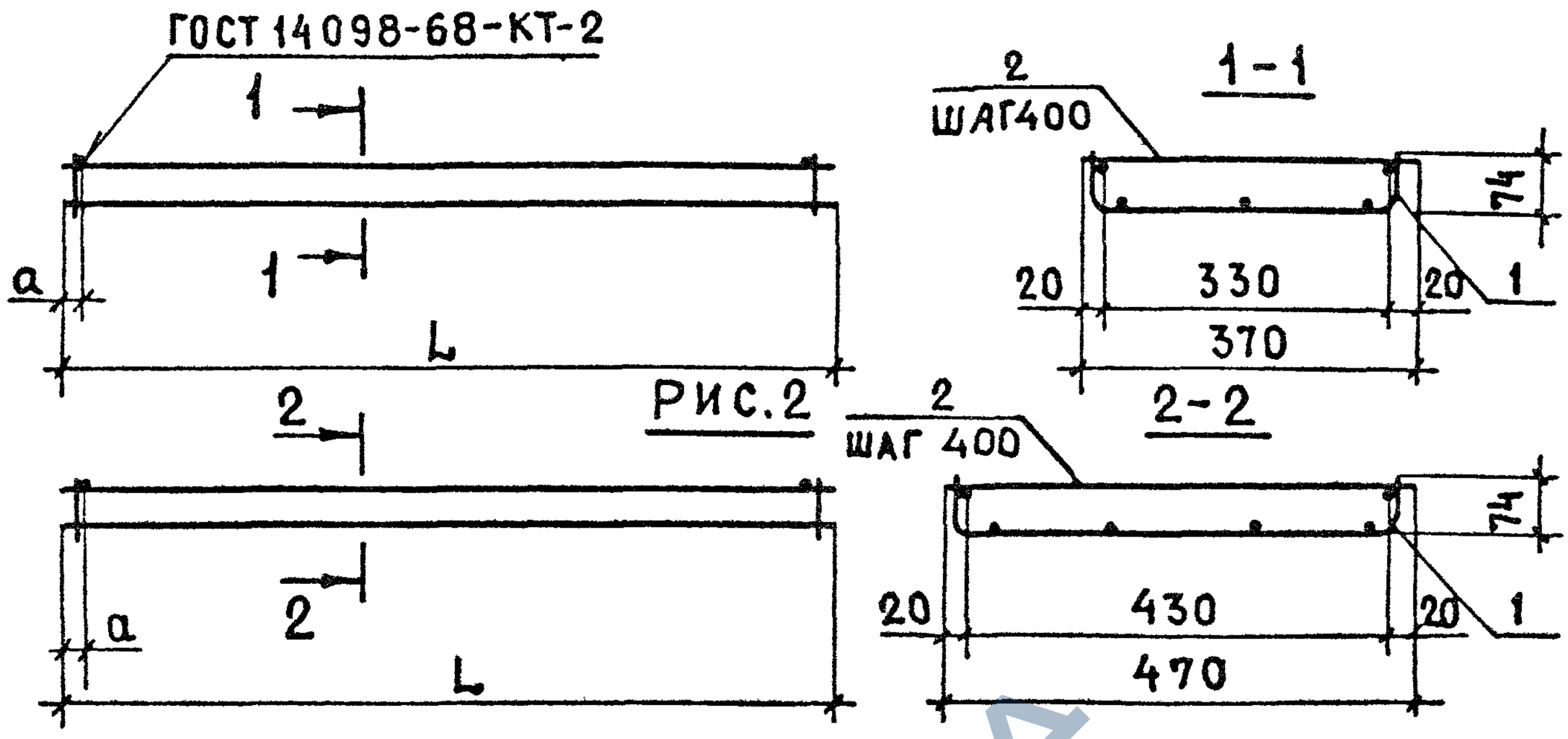

Обозначение	Марка	a, мм	Рис.	L, мм	Масса, кг
1.038.1-1.5 11000	КП 1	70	1	1130	0,74
-01	КП 2	100	1	1390	0,93
-02	КП 3	70	2	1130	0,9
-03	КП 4	100	2	1390	1,13
-04	КП 5	20	2	1650	2,23

Взам.инв.№ | Подпись и дата | Инв.№ подл.

Н.контр.	Гиберман		06.84
Нач.отд.	Росинский		05.84
Гл.конст.	Пальман		04.84
ГИП	Клепикова		04.84
Рук.груп	Горлова		03.84

1.038.1-1.5 11000 СБ

Каркас пространственный КП1...КП5
Сборочный чертеж

Стадия	Масса	Масштаб
Р	см. табл.	1:10
Лист	Листов 1	

ЦНИИЭП жилища

21025 26 Формат А4

https://zavodjbi.com/

https://zavodjbi.com/

Формат	Зона	Поз.	Обозначение	Наименование	Кол.	Примечание
				Документация		
А4			1.038.1-1.5 21000 СБ	Сборочный чертеж		
			Переменные данные	для исполнений		
				1.038.1-1.5 21000		КП6
				Сборочные единицы		
А4		1	1.038.1-1.5 21100	Каркас КР6	3	
				Детали		
Б4		2	1.038.1-1.5 21001	ф4 ВрI ГОСТ 6727-80 ℓ=340	28	0,03 кг
				1.038.1-1.5 21000-01		КП7
				Сборочные единицы		
А4		1	1.038.1-1.5 21100-01	Каркас КР7	3	
				Детали		
Б4		2	1.038.1-1.5 21001	ф4 ВрI ГОСТ 6727-80 ℓ=340	32	0,03 кг
				1.038.1-1.5 21000-02		КП8
				Сборочные единицы		
А4		1	1.038.1-1.5 21100-02	Каркас КР8	3	
				Детали		
Б4		2	1.038.1-1.5 21001	ф4 ВрI ГОСТ 6727-80 ℓ=340	34	0,03 кг

Инв.№ подл. | Подпись и дата | Взам. инв.№

Н.контр.	Гиберман		06.84
Нач.отд.	Росинский		05.84
Гл.констр.	Пальман		04.84
ГИП	Клепикова		04.84
Рук.груп	Горлова		03.84

1.038.1-1.5 21000

Каркас пространственный КП6...КП13

Стадия	Лист	Листов
Р	1	2

ЦНИИЭП жилища

https://zavodjbi.com/

https://zavodjbi.com/

Формат	Зона	Поз.	Обозначение	Наименование	Кол.	Примечание
				Переменные данные для исполнений		
				1.038.1-1.5 21000-03		КП9
				Сборочные единицы		
А4		1	1.038.1-1.5 21100-03	Каркас КР9	3	
				Детали		
Б4		2	1.038.1-1.5 21001	ф4 ВрI ГОСТ 6727-80 ℓ=340	40	0,03 кг
				1.038.1-1.5 21000-04		КП10
				Сборочные единицы		
А4		1	1.038.1-1.5 21100-04	Каркас КР10	3	
				Детали		
Б4		2	1.038.1-1.5 21001	ф4 ВрI ГОСТ 6727-80 ℓ=340	42	0,03 кг
				1.038.1-1.5 21000-05		КП11
				Сборочные единицы		
А4		1	1.038.1-1.5 21100-05	Каркас КР11	3	
				Детали		
Б4		2	1.038.1-1.5 21001	ф4 ВрI ГОСТ 6727-80 ℓ=340	50	0,03 кг
				1.038.1-1.5 21000-06		КП12
				Сборочные единицы		
А4		1	1.038.1-1.5 21100-03	Каркас КР9	4	
				Детали		
Б4		2	1.038.1-1.5 21002	ф4 ВрI ГОСТ 6727-80 ℓ=490	40	0,04 кг
				1.038.1-1.5 21000-07		КП13
				Сборочные единицы		
А4		1	1.038.1-1.5 21100-05	Каркас КР11	4	
				Детали		
Б4		2	1.038.1-1.5 21002	ф4 ВрI ГОСТ 6727-08 ℓ=490	50	0,04 кг

Взам. инв. № | Подпись и дата | Инв. № подл.

https://zavodjbi.com/

https://zavodjbi.com/

Рис.1

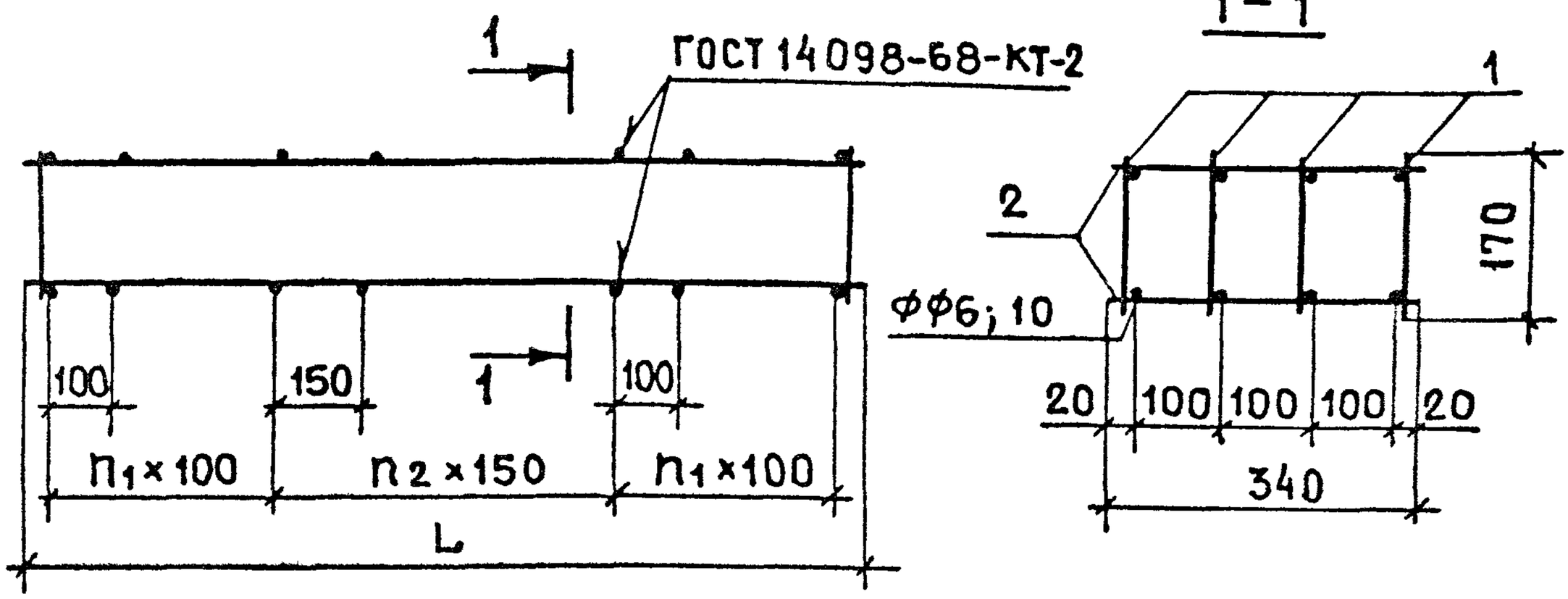

Рис.2

ОСТАЛЬНОЕ-СМ. Рис.1

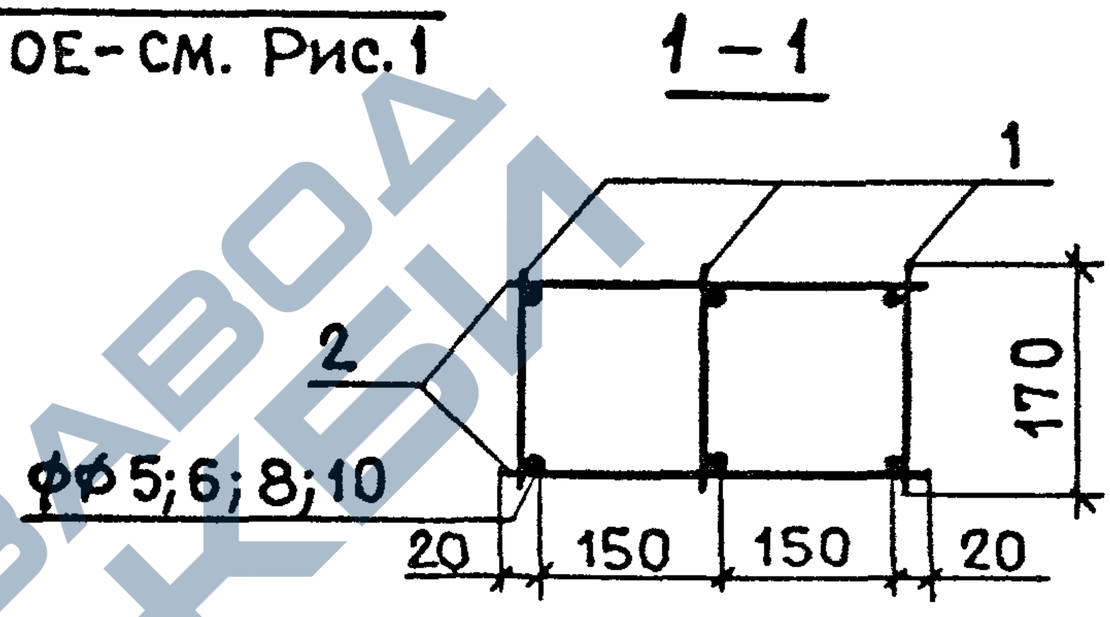

Обозначение	Марка	Рис.	n_1	n_2	L, мм	Масса, кг
1.038.1-1.5 21000	КП 6	2	4	5	1650	2,58
– 01	КП 7	2	5	5	1780	2,88
– 02	КП 8	2	5	6	2040	3,48
– 03	КП 9	2	6	7	2300	4,56
– 04	КП 10	2	7	6	2430	6,06
– 05	КП 11	2	7	10	2950	9,27
– 06	КП 12	1	6	7	2300	6,08
– 07	КП 13	1	7	10	2950	12,36

1.038.1-1.5 21000 СБ

Н.контр.	Гиберман		06.84	
Нач.отд.	Росинский		05.84	
Гл.констр.	Пальман		04.84	
ГИП	Клепикова		04.84	
Рук.груп.	Горлова		03.84	

Каркас пространственный КП6...КП13 Сборочный чертеж

Стадия	Масса	Масштаб
Р	см. табл.	—
Лист	Листов 1	

ЦНИИЭП жилища

Подпись и дата | Взам. инв. № | Инв. № подл.

https://zavodjbi.com/

https://zavodjbi.com/

Формат	Зона	Поз.	Обозначение	Наименование	Кол.	Примечание
				Документация		
А4			1.038.1-1.5 41000 СБ	Сборочный чертеж		
			Переменные	данные для исполнений		
				1.038.1-1.5 41000		КП14
				Сборочные единицы		
А4		1	1.038.1-1.5 21100-06	Каркас КР12	4	
				Детали		
Б4		2	1.038.1-1.5 21001	ф4 ВрI ГОСТ 6727-80 ℓ=340	24	0,03 кг
				1.038.1-1.5 41000-01		КП15
				Сборочные единицы		
А4		1	1.038.1-1.5 21100-07	Каркас КР13	4	
				Детали		
Б4		2	1.038.1-1.5 21001	ф4 ВрI ГОСТ 6727-80 ℓ=340	26	0,03 кг
				1.038.1-1.5 41000-02		КП16
				Сборочные единицы		
А4		1	1.038.1-1.5 21100-08	Каркас КР14	3	
				Детали		
Б4		2	1.038.1-1.5 41001	ф5 ВрI ГОСТ 6727-80 ℓ=340	30	0,05 кг

Взам. инв. № | Подпись и дата | Инв. № подл.

Н. контр.	Гиберман		06.84
Нач. отд.	Росинский		05.84
Гл. конст.	Пальман		04.84
ГИП	Клепикова		04.84
Рук. груп	Горлова		03.84

1.038.1-1.5 41000

Каркас пространственный КП 14...КП 18

Стадия	Лист	Листов
Р	1	2

ЦНИИЭП жилища

Формат А4

https://zavodjbi.com/

https://zavodjbi.com/

Формат	Зона	Поз.	Обозначение	Наименование	Кол.	Примечание
			Переменные данные для исполнений			
				1.038.1-1.5 41000-03		КП17
				Сборочные единицы		
А4		1	1.038.1-1.5 21100-09	Каркас КР15	3	
				Детали		
Б4		2	1.038.1-1.5 41002	⌀6 AIII ГОСТ 5781-82 ℓ=340	34	0,08 кг
				1.038.1-1.5 41000-04		КП18
				Сборочные единицы		
А4		1	1.038.1-1.5 21100-10	Каркас КР16	5	
				Детали		
Б4		2	1.038.1-1.5 41003	⌀8 AIII ГОСТ 5781-82 ℓ=340	42	0,13 кг

Инв. № подл. | Подпись и дата | Взам. инв. №

https://zavodjbi.com/

https://zavodjbi.com/

Рис.1

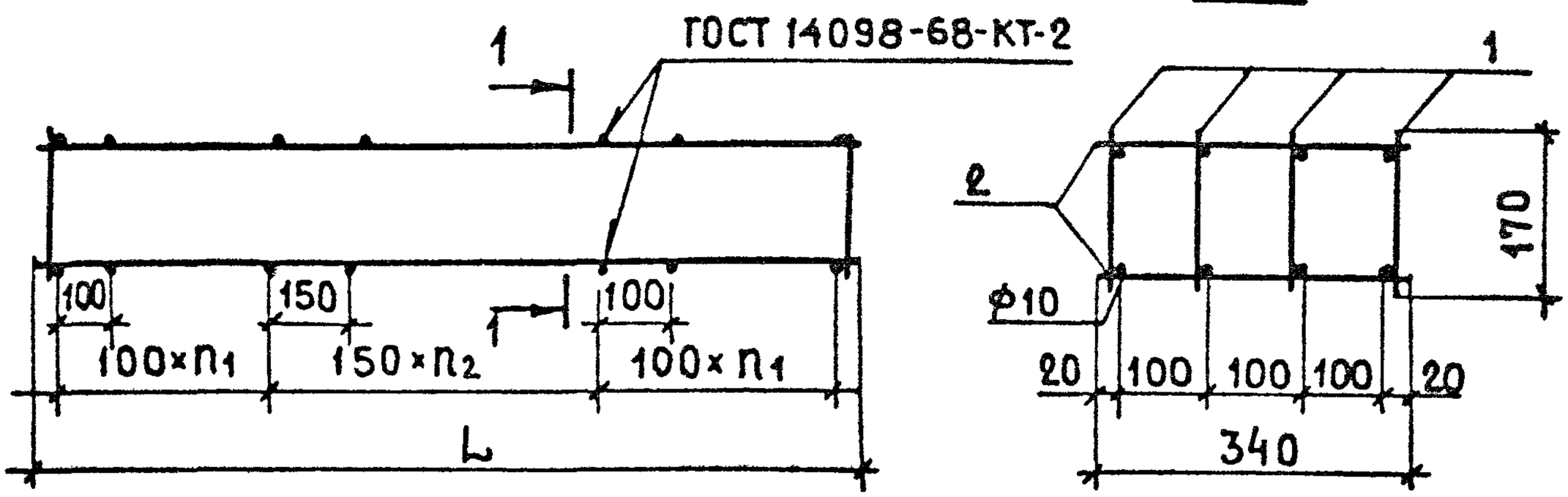

Рис.2

ОСТАЛЬНОЕ-СМ. РИС.1

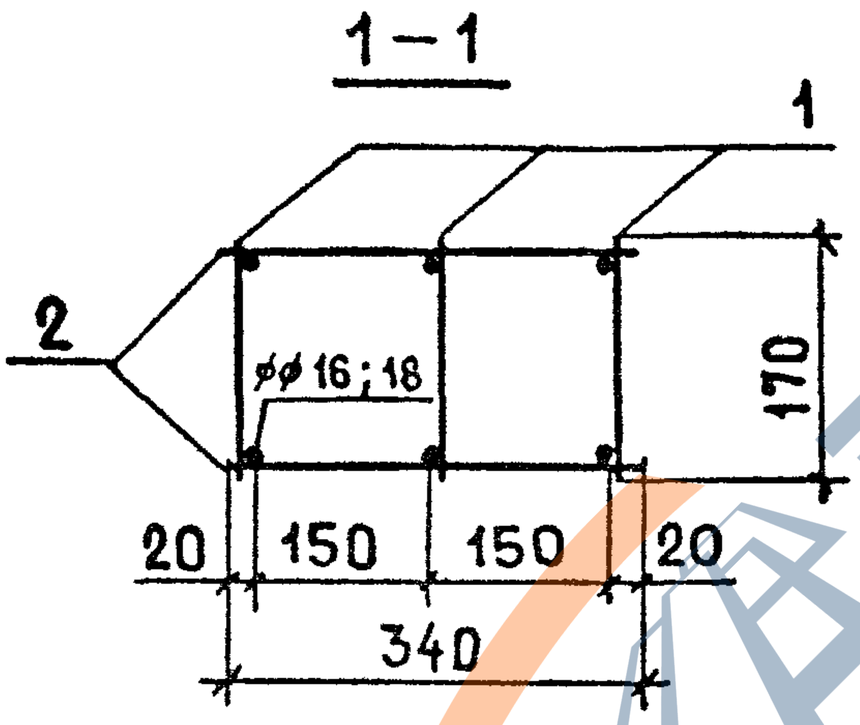

Рис.3

ОСТАЛЬНОЕ-СМ. РИС.1

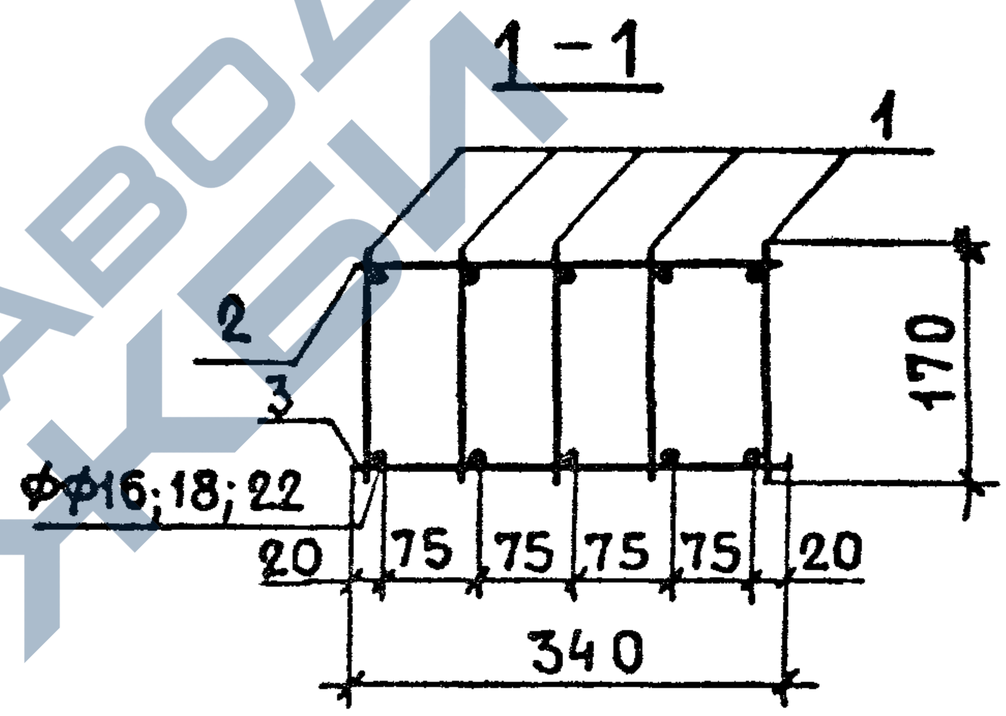

Обозначение	Марка	Рис.	n_1	n_2	L, мм	Масса, кг
1.038.1-1.5 41000	КП 14	1	4	3	1390	5,64
-01	КП 15	1	4	4	1520	6,14
-02	КП 16	2	5	4	1780	12,03
-03	КП 17	2	5	6	2040	19,43
-04	КП 18	3	5	10	2690	61,26

Н.контр.	Гиберман		06.84
Нач.отд.	Росинский		05.84
Гл.конст.	Пальман		04.84
ГИП	Клепикова		04.84
Рук.груп.	Горлова		03.84

1.038.1-1.5 41000 СБ

Каркас пространственный КП14...КП18
Сборочный чертеж

Стадия	Масса	Масштаб
Р	см. табл.	—
Лист	Листов 1	

ЦНИИЭПжилища

Взам.инв.№ | Подпись и дата | Инв.№ подл.

https://zavodjbi.com/

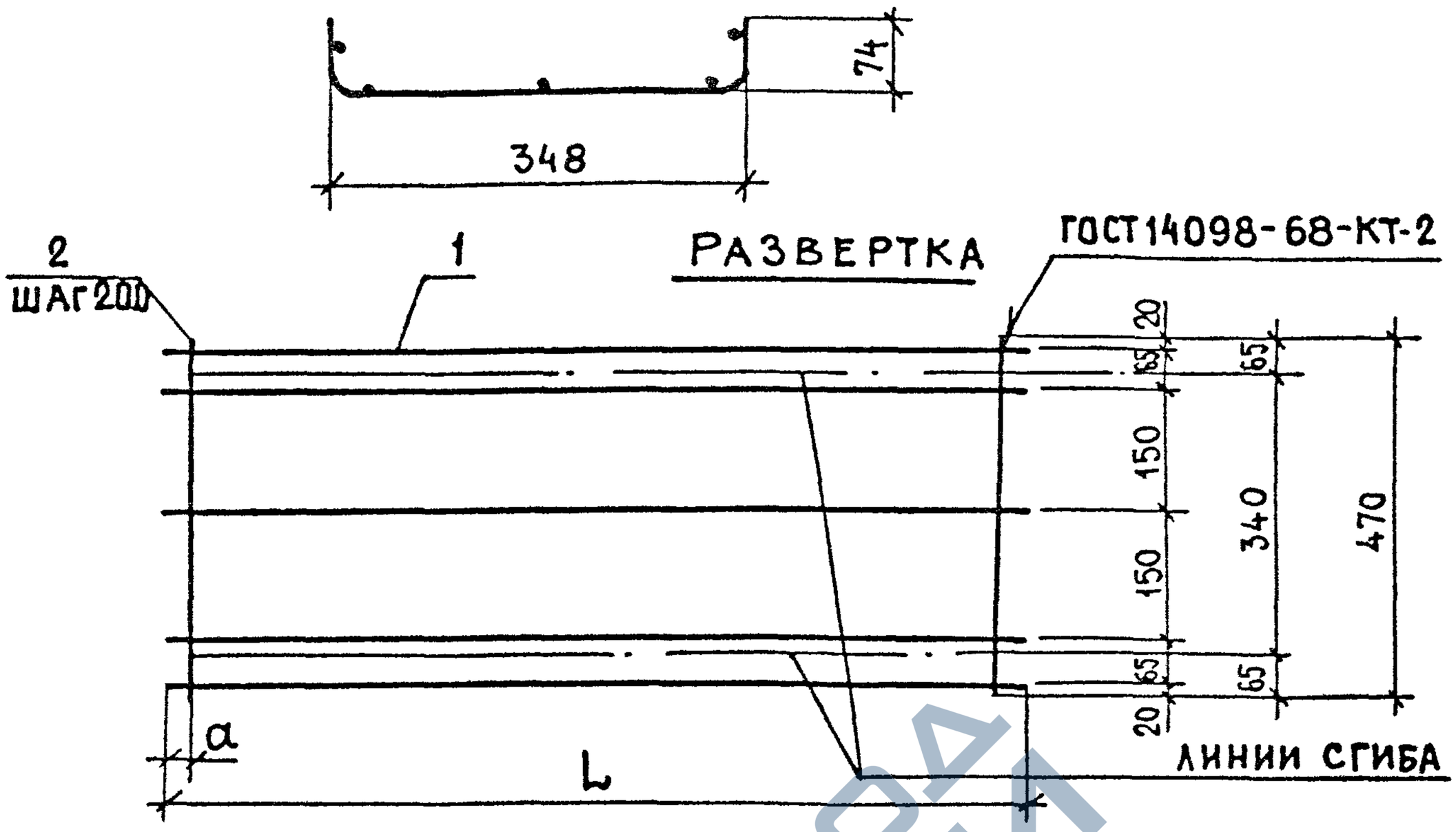

Обозначение	Марка	L, мм	a, мм	Масса, кг
1.038.1-1.5 11100	КР1	1130	60	0,74
-01	КР2	1390	90	0,93

Формат	Зона	Поз.	Обозначение	Наименование	Кол.	Примечание
				1.038.1-1.5 11100		КР1
				Детали		
Б4		1	1.038.1-1.5 11101	ф4 Вр I ГОСТ 6727-80 ℓ=1130	5	0,1 кг
Б4		2	1.038.1-1.5 11002	ф4 Вр I ГОСТ 6727-80 ℓ=470	6	0,04 кг
				1.038.1-1.5 11100-01		КР2
				Детали		
Б4		1	1.038.1-1.5 11102	ф4 Вр I ГОСТ 6727-80 ℓ=1390	5	0,13 кг
Б4		2	1.038.1-1.5 11002	ф4 Вр I ГОСТ 6727-80 ℓ=470	7	0,04 кг

Взам. инв №

Подпись и дата

Инв. № подл.

Н. контр.	Гиберман		06.84
Нач. отд.	Росинский		05.84
Гл. констр.	Пальман		04.84
ГИП	Клепикова		04.84
Рук. груп.	Горлова		03.84

1.038.1-1.5 11100

Каркас гнутый КР1 ; КР2

Стадия	Масса	Масштаб
Р	См. табл.	—
Лист	Листов 1	

ЦНИИЭП жилища

Формат А4

https://zavodjbi.com/

https://zavodjbi.com/

Формат	Зона	Поз.	Обозначение	Наименование	Кол.	Примечание
				Документация		
А4			1.038.1-1.5 11200 СБ	Сборочный чертеж		
			Переменные данные для исполнений			
				1.038.1-1.5 11200		КР3
				Детали		
Б4		1	1.038.1-1.5 11101	⌀4 ВрI ГОСТ 6727-80 ℓ=1130	2	0,1 кг
Б4		2	1.038.1-1.5 11101	⌀4 ВрI ГОСТ 6727-80 ℓ=1130	4	0,1 кг
Б4		3	1.038.1-1.5 11201	⌀4 ВрI ГОСТ 6727-80 ℓ= 570	6	0,05 кг
				1.038.1-1.5 11200-01		КР4
				Детали		
Б4		1	1.038.1-1.5 11102	⌀4 ВрI ГОСТ 6727-80 ℓ=1390	2	0,13 кг
Б4		2	1.038.1-1.5 11102	⌀4 ВрI ГОСТ 6727-80 ℓ=1390	4	0,13 кг
Б4		3	1.038.1-1.5 11201	⌀4 ВрI ГОСТ 6727-80 ℓ= 570	7	0,05 кг
				1.038.1-1.5 11200-02		КР5
				Детали		
Б4		1	1.038.1-1.5 11202	⌀4 ВрI ГОСТ 6727-80 ℓ=1650	2	0,15 кг
Б4		2	1.038.1-1.5 11203	⌀6 АIII ГОСТ 5781-82 ℓ=1650	4	0,37 кг
Б4		3	1.038.1-1.5 11201	⌀4 ВрI ГОСТ 6727-80 ℓ= 570	9	0,05 кг

Взам. инв. № | Подпись и дата | Инв. № подл.

Н. контр.	Гиберман		06.84	1.038.1-1.5 11200
Нач. отд.	Росинский		05.84	Каркас гнутый КР3...КР5
Гл. конст.	Пальман		04.84	
ГИП	Клепикова		04.84	
Рук. груп.	Горлова		03.84	

Стадия	Лист	Листов
Р		1

ЦНИИЭП жилища

https://zavodjbi.com/

https://zavodjbi.com/

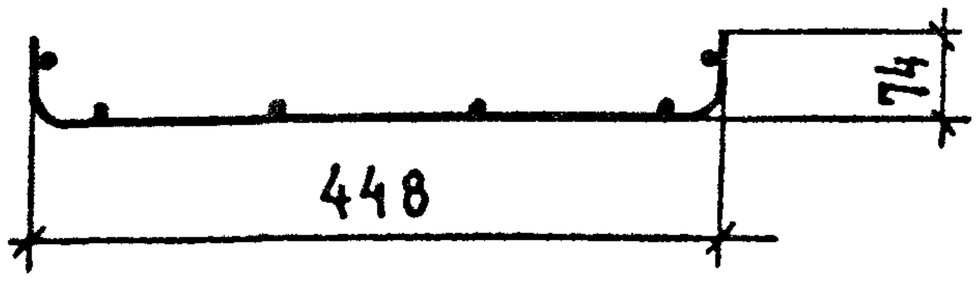

Развертка

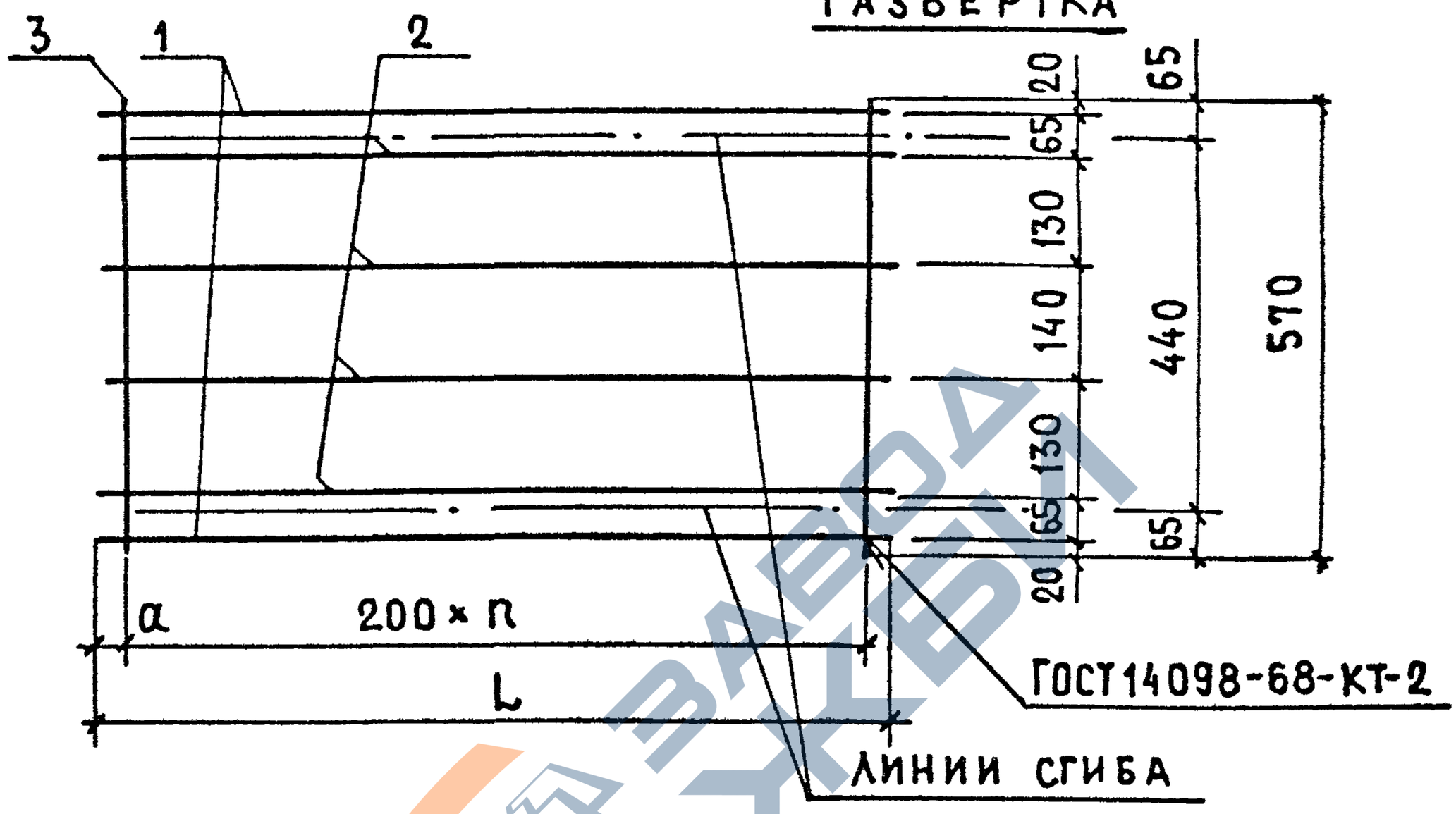

Обозначение	Марка	L, мм	a, мм	n	Масса, кг
1.038.1-1.5 11200	КР3	1130	60	5	0,9
-01	КР4	1390	100	6	1,13
-02	КР5	1650	20	8	2,23

Н. контр.	Гиберман		06.84
Нач. отд.	Росинский		05.84
Гл. конст.	Пальман		04.84
ГИП	Клеликова		04.84
Рук. груп.	Горлова		03.84

1.038.1-1.5 11200 СБ

Каркас гнутый КР3...КР5
Сборочный чертеж

Стадия	Масса	Масштаб
Р	см. табл.	1:10
Лист	Листов 1	

ЦНИИЭП жилища

Подпись и дата | Взам. инв. № | Инв. № подл.

https://zavodjbi.com/

https://zavodjbi.com/

Формат	Зона	Поз.	Обозначение	Наименование	Кол.	Примечание
				Документация		
А4			1.038.1-1.5 21100 СБ	Сборочный чертеж		
			Переменные данные	для исполнений		
				1.038.1-1.5 21100		КР6
				Детали		
Б4		1	1.038.1-1.5 21103	ф4 ВрI ГОСТ 6727-80 ℓ=1650	1	0,15 кг
Б4		2	1.038.1-1.5 21103	ф4 ВрI ГОСТ 6727-80 ℓ=1650	1	0,15 кг
Б4		3	1.038.1-1.5 21101	ф4 ВрI ГОСТ 6727-80 ℓ=170	14	0,02 кг
				1.038.1-1.5 21100-01		КР7
				Детали		
Б4		1	1.038.1-1.5 21104	ф4 ВрI ГОСТ 6727-80 ℓ=1780	1	0,16 кг
Б4		2	1.038.1-1.5 21104	ф4 ВрI ГОСТ 6727-80 ℓ=1780	1	0,16 кг
Б4		3	1.038.1-1.5 21101	ф4 ВрI ГОСТ 6727-80 ℓ=170	16	0,02 кг
				1.038.1-1.5 21100-02		КР8
				Детали		
Б4		1	1.038.1-1.5 21110	ф5 ВрI ГОСТ 6727-80 ℓ=2040	1	0,29 кг
Б4		2	1.038.1-1.5 21105	ф4 ВрI ГОСТ 6727-80 ℓ=2040	1	0,19 кг
Б4		3	1.038.1-1.5 21101	ф4 ВрI ГОСТ 6727-80 ℓ=170	17	0,02 кг
				1.038.1-1.5 21100-03		КР9
				Детали		
Б4		1	1.038.1-1.5 21113	ф6 AIII ГОСТ 5781-82 ℓ=2300	1	0,51 кг
Б4		2	1.038.1-1.5 21106	ф4 ВрI ГОСТ 6727-80 ℓ=2300	1	0,21 кг
Б4		3	1.038.1-1.5 21101	ф4 ВрI ГОСТ 6727-80 ℓ=170	20	0,02 кг

Взам. инв. №

Подпись и дата

Инв. № подл.

Н. контр.	Гиберман		06.84
Нач. отд.	Росинский		05.84
Гл. констр.	Пальман		04.84
ГИП	Клепикова		04.84
Рук. груп.	Горлова		03.84

1.038.1-1.5 21100

Каркас КР6...КР16

Стадия	Лист	Листов
Р	1	3

ЦНИИЭП жилища

https://zavodjbi.com/

https://zavodjbi.com/

Формат	Зона	Поз.	Обозначение	Наименование	Кол.	Примечание
				Переменные данные для исполнений		
				1.038.1-1.5 21100-04		КР10
				Детали		
БЧ		1	1.038.1-1.5 21116	ф8 AIII ГОСТ 5781-82 ℓ=2430	1	0,96 кг
БЧ		2	1.038.1-1.5 21107	ф4 BpI ГОСТ 6727-80 ℓ=2430	1	0,22 кг
БЧ		3	1.038.1-1.5 21101	ф4 BpI ГОСТ 6727-80 ℓ=170	21	0,02 кг
				1.038.1-1.5 21100-05		КР11
				Детали		
БЧ		1	1.038.1-1.5 21120	ф10 AIII ГОСТ 5781-82 ℓ=2950	1	1,82 кг
БЧ		2	1.038.1-1.5 21108	ф4 BpI ГОСТ 6727-80 ℓ=2950	1	0,27 кг
БЧ		3	1.038.1-1.5 21101	ф4 BpI ГОСТ 6727-80 ℓ=170	25	0,02 кг
				1.038.1-1.5 21100-06		КР12
				Детали		
БЧ		1	1.038.1-1.5 21117	ф10 AIII ГОСТ 5781-82 ℓ=1390	1	0,86 кг
БЧ		2	1.038.1-1.5 11102	ф4 BpI ГОСТ 6727-80 ℓ=1390	1	0,13 кг
БЧ		3	1.038.1-1.5 21101	ф4 BpI ГОСТ 6727-80 ℓ=170	12	0,02 кг
				1.038.1-1.5 21100-07		КР13
				Детали		
БЧ		1	1.038.1-1.5 21118	ф10 AIII ГОСТ 5781-82 ℓ=1520	1	0,94 кг
БЧ		2	1.038.1-1.5 21102	ф4 BpI ГОСТ 6727-80 ℓ=1520	1	0,14 кг
БЧ		3	1.038.1-1.5 21109	ф5 BpI ГОСТ 6727-80 ℓ=170	13	0,02 кг

Взам. инв. №

Подпись и дата

Инв. № подл.

https://zavodjbi.com/

https://zavodjbi.com/

Формат	Зона	Поз.	Обозначение	Наименование	Кол.	Примечание
				Переменные данные для исполнений		
				1.038.1-1.5 21100-08		КР14
				Детали		
БЧ		1	1.038.1-1.5 21121	ф16 AIII ГОСТ 5781-82 ℓ=1780	1	2,81 кг
БЧ		2	1.038.1-1.5 21112	ф6 AIII ГОСТ 5781-82 ℓ=1780	1	0,4 кг
БЧ		3	1.038.1-1.5 21109	ф5 Вр I ГОСТ 6727-80 ℓ=170	15	0,02 кг
				1.038.1-1.5 21100-09		КР15
				Детали		
БЧ		1	1.038.1-1.5 21122	ф18 AIII ГОСТ 5781-82 ℓ=2040	1	4,08 кг
БЧ		2	1.038.1-1.5 21115	ф8 AIII ГОСТ 5781-82 ℓ=2040	1	0,81 кг
БЧ		3	1.038.1-1.5 21111	ф6 AIII ГОСТ 5781-82 ℓ=170	17	0,04 кг
				1.038.1-1.5 21100-10		КР16
				Детали		
БЧ		1	1.038.1-1.5 21123	ф22 AIII ГОСТ 5781-82 ℓ=2690	1	8,03 кг
БЧ		2	1.038.1-1.5 21119	ф10 AIII ГОСТ 5781-82 ℓ=2690	1	1,66 кг
БЧ		3	1.038.1-1.5 21114	ф8 AIII ГОСТ 5781-82 ℓ=170	21	0,07 кг

Инв.№ подл. | Подпись и дата | Взам.инв.№

https://zavodjbi.com/

https://zavodjbi.com/

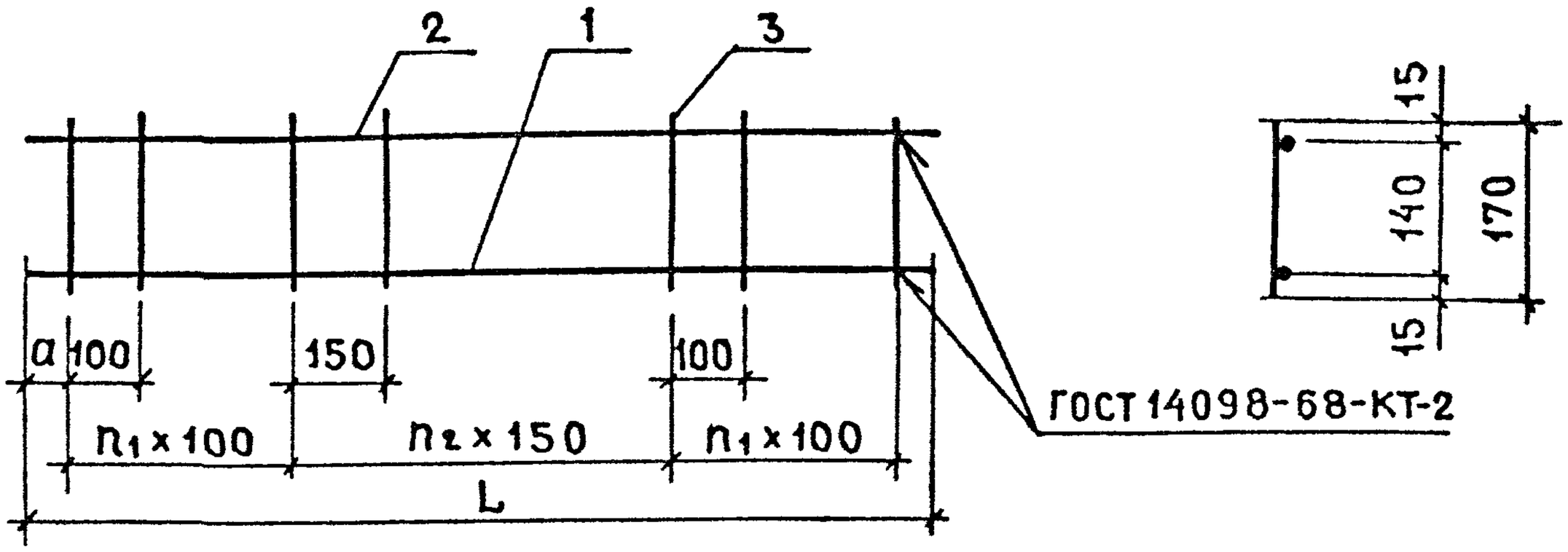

ОБОЗНАЧЕНИЕ	МАРКА	L, мм	a, мм	n_1	n_2	МАССА, КГ
1.038.1-1.5 21100	КР 6	1650	50	4	5	0,58
– 01	КР 7	1780	20	5	5	0,64
– 02	КР 8	2040	90	5	6	0,82
– 03	КР9	2300	25	6	7	1,12
– 04	КР10	2430	60	7	6	1,60
– 05	КР11	2950	20	7	10	2,59
– 06	КР12	1390	70	4	3	1,23
– 07	КР13	1520	60	4	4	1,34
– 08	КР14	1780	90	5	4	3,51
– 09	КР15	2040	90	5	6	5,57
– 10	КР16	2690	95	5	10	11,16

Н. КОНТР.	ГИБЕРМАН		06.84
НАЧ. ОТД.	РОСИНСКИЙ		05.84
ГЛ. КОНСТР.	ПАЛЬМАН		04.84
ГИП	КЛЕПИКОВА		04.84
РУК. ГРУП	ГОРЛОВА		04.84

1.038.1-1.5 21100 СБ

КАРКАС
КР6...КР16
СБОРОЧНЫЙ ЧЕРТЕЖ

СТАДИЯ	МАССА	МАСШТАБ
Р	СМ ТАБЛ.	–
ЛИСТ	ЛИСТОВ 1	

ЦНИИЭП жилища

https://zavodjbi.com/

https://zavodjbi.com/

Рис.1

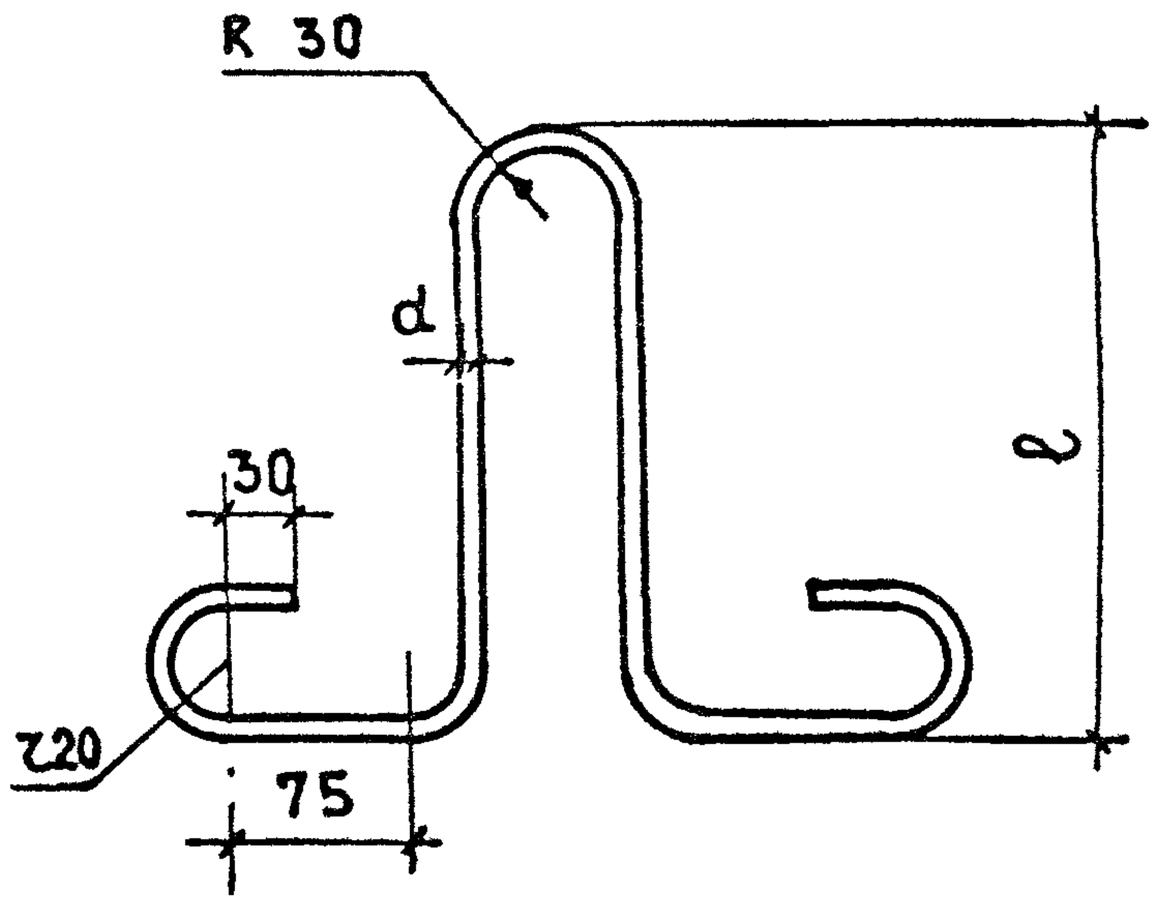

Рис.2

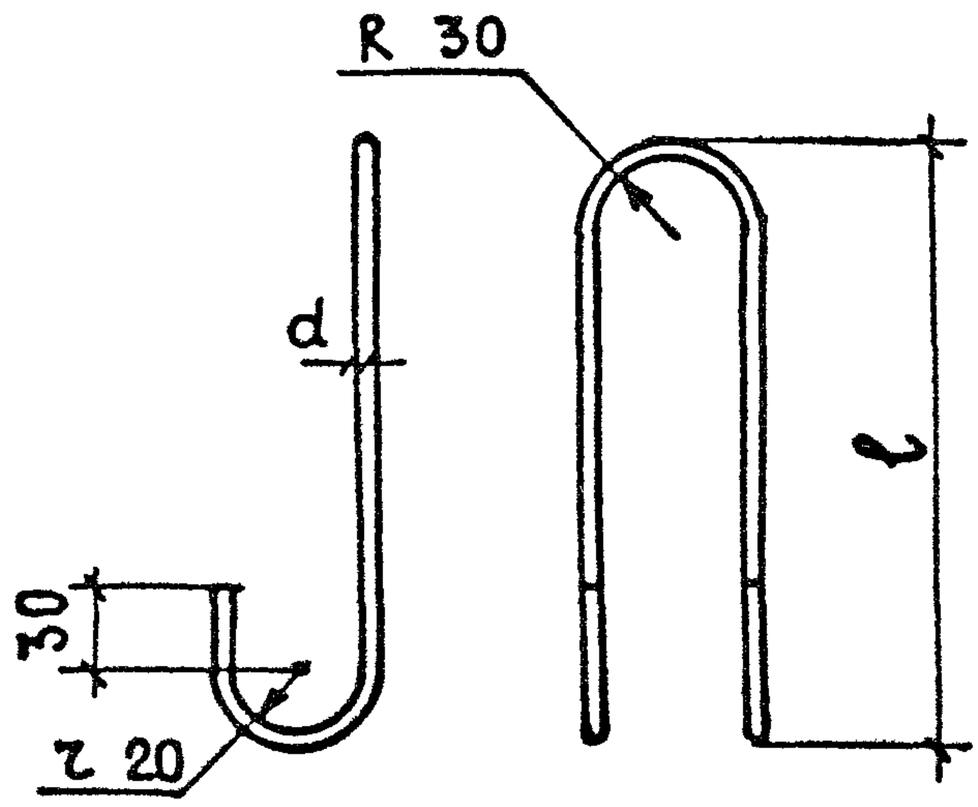

Обозначение	Марка	Рис.	d, мм	Длина заготовки, мм	ℓ, мм	Масса, кг
1.038.1-1.5 10001	П1	2	6	500	155	0,11
-01	П2	1	6	650	155	0,14
-02	П3	2	8	700	255	0,28
-03	П4	1	8	850	255	0,34
-04	П5	1	10	850	255	0,52

Взам.инв.№ | Подпись и дата | Инв.№ подл.

Н контр.	Гиберман		06.84
Нач.отд.	Росинский		05.84
Гл.констр.	Пальман		04.84
ГИП	Клепикова		04.84
Рчк.груп.	Горлова		05.84

1.038.1-1.5 10001

Петля строповочная П1...П5

Стадия	Масса	Масштаб
Р	см. табл.	1:5
Лист	Листов 1	

Сталь класса А-I марок ВСт3сп2 и ВСт3пс2 ГОСТ 5781-82

ЦНИИЭП жилища

21025 40 Формат А4

https://zavodjbi.com/

№ строки	Наименование материала и единица измерения	Код материала	Единицы измерения	Код и марка изделия. Количество на марку: 5Б 2821 0829 7ПП12-3	5Б 2821 0830 7ПП14-4	5Б 2821 0837 9ПП12-4	5Б 2821 0838 9ПП14-5	5Б 2821 0839 9ПП17-6
1	Изделия арматурные							
2	Арматура стержневая класса А-I							
3	ГОСТ 5781-82							
4	ф 6, кг	0934 1443 1100 1010	166	0,22	0,22	0,28	0,28	0,28
5	Арматура стержневая класса А-III							
6	ГОСТ 5781-82							
7	ф 6, кг	0934 2101 1100 1030	166					1,48
8	Арматура проволочная класса Вр-I							
9	ГОСТ 6727-80							
10	ф 4, кг	1213 0000 1183 0110	166	0,86	1,05	1,06	1,29	0,95
11	Итого стали в натуральной массе, кг		166	1,08	1,27	1,34	1,57	2,71
12	В том числе по укрупненному сор-							
13	таменту:							
14	катанка, кг	0934 1443 1100 1010	166	0,22	0,22	0,28	0,28	1,76
15	металлоизделия промышленного							
16	назначения, кг	1213 0000 1183 0110	166	0,86	1,05	1,06	1,29	0,95
17	Итого стали, приведенной к классу							
18	А-I, кг		166	1,48	1,76	1,84	2,18	3,79
19	Бетон марки М200, м³	57 4512 1154	113	0,04	0,049	0,053	0,065	0,077
20	Портландцемент							
21	марки М400, т	57 3112 0001	168	0,012	0,015	0,015	0,019	0,022

Инв. № подл. | Подпись и дата | Взам. инв. №

Нач. отдела	Росинский		05.84
Гл. констр.	Пальман		05.84
ГИП	Клеликова		05.84
Рук. груп.	Горлова		05.84

1.038.1-1.5 00000 РМ

Ведомость расхода материалов

Стадия	Лист	Листов
Р	1	4

ЦНИИЭП жилища

https://zavodjbi.com/

https://zavodjbi.com/

№ строки	Наименование материала и единица измерения	Код материала	Единицы измерения	Код и марка изделия. Количество на марку: 5Б 2821 0831 8ПП 17-5	5Б 2821 0832 8ПП 18-5	5Б 2821 0835 8ПП 21-6	5Б 2821 0834 8ПП 25-7	5Б 2821 0835 1ПП 25-8
1	Изделия арматурные							
2	Арматура стержневая класса А-I							
3	ГОСТ 5781-82							
4	ф 8, кг	0934 1443 1100 1010	166	0,56	0,56	0,56	0,56	0,56
5	Арматура стержневая класса А-III							
6	ГОСТ 5781-82							
7	ф 6, кг	0934 2707 1100 1030	166				1,53	
8	ф 8, кг	0934 2707 1100 1030	166					2,88
9	Арматура проволочная класса Вр-I							
10	ГОСТ 6727-80							
11	ф 4, кг	1213 0000 8183 0110	166	2,58	2,88	2,61	3,03	3,18
12	ф 5, кг	1213 0000 8183 0110	166			0,87		
13	Итого стали в натуральной массе, кг		166	3,14	3,44	4,04	5,12	6,62
14	в том числе по укрупненному							
15	сортаменту:							
16	катанка, кг	0934 2707 1100 1030	166	0,56	0,56	0,56	2,09	3,44
17	металлоизделия промышлен-							
18	ного назначения, кг	1213 0000 8183 0110	166	2,58	2,88	3,48	3,03	3,18
19	Итого стали, приведенной к классу							
20	А-I, кг		166	4,35	4,79	5,68	7,20	9,35
21	Бетон марки М200, м³	57 4512 1154	113	0,121	0,131	0,149	0,168	0,178
22	Портландцемент							
23	марки М400, т	57 3112 0001	168	0,035	0,038	0,044	0,049	0,052

Инв. № подл. | Подпись и дата | Взам. инв. №

1.038.1-1.5 00000 РМ

Лист 2

https://zavodjbi.com/

https://zavodjbi.com/

№ строки	Наименование материала и единица измерения	Код материала	Единицы измерения	Код и марка изделия. Количество на марку: 5Р 2821 0836 8ПП30-10	5Р 2821 0840 10ПП23-10	5Р 2821 0841 10ПП30-13	5Р 2821 0860 8ПП14-71
1	Изделия арматурные						
2	Арматура стержневая класса А-I						
3	ГОСТ 5781-82						
4	ф 8, кг	0934 1443 1100 1010	166	0,56	0,68		0,68
5	ф 10, кг	0933 1443 1100 1010	166			1,04	
6	Арматура стержневая класса А-III						
7	ГОСТ 5781-82						
8	ф 6, кг	0934 2707 1100 1030	166		2,04		
9	ф 10, кг	0933 2707 1100 1030	166	5,46		7,28	3,44
10	Арматура проволочная класса В-I						
11	ГОСТ 6727-80						
12	ф 4, кг	1213 0000 8183 0110	166	3,81	4,04	5,08	2,2
13	Итого стали в натуральной массе, кг		166	9,83	6,76	13,4	6,32
14	В том числе по укрупненно-						
15	му сортаменту:						
16	сталь мелкосортная, кг	0933 2707 1100 1030	166	5,46		8,32	3,44
17	катанка, кг	0934 1443 1100 1010	166	0,56	2,72		0,68
18	металлоизделия промышленно-						
19	го назначения, кг	1213 0000 8183 0410	166	3,81	4,04	5,08	2,2
20	Итого стали, приведенной к						
21	классу А-I, кг		166	13,97	9,54	18,92	8,83
22	Бетон марки М200, м³	57 4512 1154	113	0,215	0,226	0,289	0,103
23	Портландцемент						
24	марки М400, т	57 3112 0001	168	0,064	0,067	0,084	0,03

Инв. № подл. | Подпись и дата | Взам. инв. №

https://zavodjbi.com/

https://zavodjbi.com/

№ строки	Наименование материала и единица измерения	Код материала	Код единицы измерения	Код и марка изделия. Количество на марку: 5П 2821 0861 ВПП 16-71	5П 2821 0862 ВПП 18-71	5П 2821 0863 ВПП 21-71	5П 2821 0864 ВПП 27-71
1.	Изделия арматурные						
2.	Арматура стержневая класса А-I						
3	ГОСТ 5781-82						
4	ф 8, кг	0934 1443 1100 1010	166	0,68	0,56	0,56	0,56
5	Арматура стержневая класса А-III						
6	ГОСТ 5781-82						
7	ф 6, кг	0934 2707 1100 1030	166		1,2	4,76	
8	ф 8, кг	0934 2707 1100 1030	166			2,43	12,84
9	ф 10, кг	0933 2707 1100 1030	166	3,76			8,3
10	ф 16, кг	0933 2707 1100 1030	166		8,43		
11	ф 18, кг	0933 2707 1100 1030	166			12,24	
12	ф 22, кг	0932 2707 1100 1030	166				40,15
13	Арматура проволочная класса В$_p$-I						
14	ГОСТ 6727-80						
15	ф 4, кг	1213 0000 8183 0110	166	1,34			
16	ф 5, кг	1213 0000 8183 0110	166	1,04	2,40		
17	Итого стали в натуральной массе, кг		166	6,82	12,59	19,99	61,82
18	В том числе по укрупненному сортаменту:						
19	сталь среднесортная, кг	0932 2707 1100 1030	166				40,15
20	сталь мелкосортная, кг	0933 2707 1100 1030	166	3,76	8,43	12,24	8,3
21	катанка, кг	0934 2707 1100 1030	166	0,68	1,76	7,75	13,57
22	метизы промышленного назначения, кг	1213 0000 8183 0110	166	2,38	2,40		
23	Итого стали, приведенной к классу А-I, кг		166	9,56	17,86	28,34	88,16
24	Бетон марки М200, м^3	57 4512 1154	113	0,112	0,131	0,149	0,196
25	Портландцемент марки М400, т	57 3112 0001	168	0,033	0,038	0,045	0,057

https://zavodjbi.com/