ТИПОВЫЕ КОНСТРУКЦИИ, ИЗДЕЛИЯ И УЗЛЫ ЗДАНИЙ И СООРУЖЕНИЙ

СЕРИЯ 1.225-2

ЖЕЛЕЗОБЕТОННЫЕ ПРОГОНЫ

Выпуск 11

Прогоны прямоугольного сечения длиной 598, 358, 318 и 278 см, армированные сварными каркасами из стали класса А-III и Ат-III, и предварительно напряженный прогон длиной 598 см, армированный стержнями из стали класса Ат-V. Метод натяжения - электротермический. Опорные плиты.

Рабочие чертежи

19779
цена 1-06

ЗАВОД ЖБИ

ТИПОВЫЕ КОНСТРУКЦИИ, ИЗДЕЛИЯ И УЗЛЫ ЗДАНИЙ И СООРУЖЕНИЙ

СЕРИЯ 1.225-2

ЖЕЛЕЗОБЕТОННЫЕ ПРОГОНЫ

Выпуск 11

Прогоны прямоугольного сечения длиной 598, 358, 318 и 278 см, армированные сварными каркасами из стали класса А-III и Ат-III, и предварительно напряженный прогон длиной 598 см, армированный стержнями из стали класса Ат-V. Метод натяжения - электротермический. Опорные плиты.

Рабочие чертежи

19779
цена 1-06

ЗАВОД ЖБИ

ТИПОВЫЕ КОНСТРУКЦИИ, ИЗДЕЛИЯ И УЗЛЫ ЗДАНИЙ И СООРУЖЕНИЙ

СЕРИЯ 1.225-2

ЖЕЛЕЗОБЕТОННЫЕ ПРОГОНЫ

Выпуск 11

Прогоны прямоугольного сечения длиной 598, 358, 318 и 278 см, армированные сварными каркасами из стали класса А-III и $А_т$-III, и предварительно напряженный прогон длиной 598 см, армированный стержнями из стали класса $А_т$-V. Метод натяжения - электротермический. Опорные плиты.

Разработаны:

ЦНИИЭП учебных зданий
Гл. инженер А. Ляхович
Нач. отдела В. Греков
Гип Э. Шахова

НИИЖБ Госстроя СССР
Зам. директора Н. Коровин
Рук. лаборатории Т. Бердичевский
Рук. сектора В. Крамарь

Утверждены и введены в действие с 01.09.84 г. Госгражданстроем Приказ от 21.06.84 г. N 169

https://zavodjbi.com/

Обозначение	Наименование	Стр.
I.225-2.II-0.0.0.СТО	Техническое описание	3
I.225-2.II-I.0.0.0	Прогон ПРТ (ПРТ 28.I.3-4 Т ,	
	ПРТ 32.I.4-4 Т , ПРТ 36.I.4-4 Т)	10
I.225-2.II-I.0.0.ССБ	Прогон ПРТ (ПРТ 28.I.3-4 Т , ПРТ 32.I.4-4Т	
	ПРТ 36.I.4-4Т). Сборочный чертеж.	10
I.225-2.II-I.I.0.0	Каркас пространственный КП (КП1-КП3)	11
I.225-2.II-I.I.0.ССБ	Каркас пространственный КП (КП1-КП3).	
	Сборочный чертёж	11
I.225-2.II-I.I.I.0	Каркас плоский КР1	12
I.225-2.II-I.I.2.0	Каркас плоский КР (КР2, КР3)	12
I.225-2.II-I.I.2.ССБ	Каркас плоский КР (КР2, КР3).Сборочный	
	чертёж	13
I.225-2.II-I.I.3.0	Изделие закладное М1	13
I.225-2.II-2.0.0.С	Прогон ПРТ 60.2.5-4Т	14
I.225-2.II-2.0.0.ССБ	Прогон ПРТ 60.2.5-4Т Сборочный чертёж	14
I.225-2.II-2.I.0.0	Каркас пространственный КП4	15
I.225-2.II-2.I.0.ССБ	Каркас пространственный КП4.Сборочный	
	чертёж	15
I.225-2.II-2.I.I.0	Каркас плоский КР4	16
I.225-2.II-2.I.2.0.	Изделие закладное М2	16
I.225-2.II-2.I.3.0	Изделие закладное М3	17
I.225-2.II-0.0.0.I	Петля строповочная П (П1-П4)	17
I.225-2.II-3.0.0.0.	Прогон ПРТ 60.2.5-4АтУТ	18
I.225-2.II-3.0.0.ССБ	Прогон ПРТ 60.2.5-4АтУТ.Сборочный чертёж	18

Н. контр	БЕСЩЕННАЯ		
Нач.отд	ГРЕКОВ		
ГИП	ШАХОВА		
Рук.гр	КАЛЛИКИНА		
Ст.инж	ЖЕРДЕВА		

1.225-2.11-0.0.0.0

Содержание

Стадия	Лист	Листов
Р	1	2

ЦНИИЗП
учебных зданий

ФОРМАТ А4

https://zavodjbi.com/

https://zavodjbi.com/

Обозначение	Наименование	Стр.
I.225-2.II-3.I.0.0.	Каркас пространственный КП5	19
I.225-2.II-3.I.0.ССБ	Каркас пространственный КП5. Сборочный	
	чертёж	19
I.225-2.II-3.I.I.0	Каркас плоский КР5	20
I.225-2.II-3.0.I.0	Изделие закладное М4	20
I.225-2.II-3.0.2.0	Сетка арматурная СI	21
I.225-2.II-0.0.0.2	Петля строповочная П (П5 , П6)	21
I.225-2.II-4.0.0.0	Опорная плита ОП	22
I.225-2.II-4.0.0.ССБ	Опорная плита ОП .Сборочный чертёж	22
I.225-2.II-4.0.I.0	Сетка арматурная С (С2-С6)	23
I.225-2.II-4.0.I.ССБ	Сетка арматурная С (С2-С6).Сборочный	23
	чертёж	
I.225-2.II-0.0.0.ОВМС	Ведомость расхода стали	24
I.225-2.II-0.0.0.ОРМ	Ведомость расхода материалов.	25

Инв.N подл. | Подпись и дата | Взам. инв.N

https://zavodjbi.com/

https://zavodjbi.com/

Настоящие рабочие чертежи железобетонных прямоугольных прогонов и опорных плит предназначены для применения в проектировании и строительстве общественных зданий и зданий административно-бытового назначения со стенами из кирпича или крупных блоков из местных материалов, возводимых в обычных условиях строительства.

Прогоны и опорные плиты следует применять в условиях отсутствия агрессивной среды на железобетонные конструкции.

Настоящий выпуск разработан взамен выпуска 5 серия I.225-2.

I. МАРКИ И ОСНОВНЫЕ РАЗМЕРЫ

I.I. Маркировка конструкций принята по ГОСТ 23009-78. Марки состоят из буквенно-цифровых групп.

Первая группа содержит:

-обозначение типа конструкции (ПРГ- прогон прямоугольного сечения , ОП - опорная плита);

-определяющие габаритные размеры в дециметрах (с округлением до целого числа).

Вторая группа содержит:

-для прогонов несущую способность, соответствующую расчётной равномерно распределённой нагрузке (без учёта собственной массы), выраженной в тоннах на метр, класс напрягаемой арматуры (только для преднапряжённого прогона) и вид бетона, выраженный буквенным обозначением (Т- тяжёлый бетон);

-для опорных плит вид бетона (Т-тяжёлый бетон).

Пример маркировки: ПРГ 60.2.5-4Т - прогон прямоугольного сечения длиной 598 см, шириной 20 см и высотой 50см под расчётную нагрузку (без учёта собственной массы) 39,2 кН/м (4000 кгс/м) и изготавливаемый из тяжёлого бетона ; ОП 6.4-Т -опорная плита длиной 64 см , шириной 38 см и изготавливаемая из тяжёлого бетона.

Номенклатура прогонов и опорных плит представлена на листе 10.

				1.225-2.11-0.0.0ТО			
Н.контр.	БЕСЦЕННАЯ			Техническое описание	Стадия	Лист	Листов
Нач.отд.	ГРЕКОВ				Р	1	10
ГИП	ШАХОВА				ЦНИИЭП учебных зданий		
Рук.гр.	КАЛЯПКИНА						
Ст. инж.	ЖЕРДЕВА						

ФОРМАТ А4

https://zavodjbi.com/

https://zavodjbi.com/

2. ТЕХНИЧЕСКИЕ ТРЕБОВАНИЯ И РАСЧЁТНЫЕ ДАННЫЕ

2. Прогоны рассчитаны как однопролётные свободно опёртые балки в соответствии с требованиями главы СНиП II-21-75 с учётом изменений и дополнений введённых в действие постановлением Госстроя СССР от 10 июля 1980г №99, от 19 марта 1981г №41 и от 11 мая 1981г № 67.

2.2. Предел огнестойкости прогонов длиной 278,318 и 358 см не менее 0,9 часа, длиной 598 см - не менее 1,25 часа. Группа возгораемости - несгораемые.

2.3. Прогоны запроектированы на равномерно распределённую нагрузку (без учёта собственной массы), приведённую в таблице:

Наименование	Нагрузка кН/м (кгс/м)
Расчётная нагрузка	39,2 (4000)
Нормативная нагрузка	33,4 (3940)
Нормативная длительно действующая нагрузка	28,9 (2950)

Собственная масса прогонов длиной 598см: расчётная - 2,7кН/м (275 кгс/м), нормативная-2,45 кН/м (250 кгс/м);длиной 358 и 318см: расчётная - 1,27 кН/м (130 кгс/м) ,нормативная - 1,17кН/м (120кгс/м); длиной 278 см: расчётная - 0,98 кН/м (100 кгс/м), нормативная - 0,88 кН/м (90 кгс/м).

2.4. Прогоны запроектированы по 3-ей категории требований, предъявляемых к трещиностойкости конструкций.

2.5. Прогоны без предварительного напряжения армируются пространственными каркасами, состоящими из плоских сварных каркасов, закладных изделий и монтажных петель.

Нижние продольные стержни пространственных каркасов приняты из стали класса А-III (ГОСТ 5781-82) или Ат-III (ГОСТ 10884-81) с R_a= 370 МПа (3750 кгс/см2).

https://zavodjbi.com/

При отсутствии на заводе стали классаАт-Ш, разрешается применять сталь классов А-Ш.

2.6.Предварительно напряжённой прогон армируется стержнями из стали класса Ат-V (ГОСТ 10884-81) с Ra = 680МПа (6950 кгс/см2) и пространственными каркасами состоящими из плоских сварных каркасов-закладных изделий и монтажных петель.

2.7.Предварительное напряжение арматуры осуществлять электротермическим растяжением стержней до бетонирования с одновременной передачей усилий на упоры формы.

Температура электронагрева не должна превышать 400°С.

2.8.Контроль натяжения арматуры должен осуществляться в соответствии с ГОСТ 22362-77.

2.9.Максимальное значение начального предварительного напряжения принять δ_0= 490 МПа (5000 кгс/см2) , допустимая величина отклонения предварительного напряжения равна 89 МПа (900 кгс/см2).

Величина предварительного напряжения перед бетонированием равна 475 МПа (4850 кгс/см2).

2.10.Длину заготовки натягиваемых стержней следует определять с учётом выпусков для захватных приспособлений, применяемых на заводах, а также в соответствии с указаниями "Руководства по технологии изготовления предварительно напряжённых железобетонных конструкций" (Москва ,Стройиздат , 1975г).

2.11.Концы напрягаемой арматуры должны быть защищены слоем раствора не менее 5 мм.

2.12.Опорные плиты рассчитаны из условия несущей способности консольного выступа вдоль и поперёк прогона на расчётные равномерно распределённые нагрузки равные реактивному давлению кирпичной кладки.

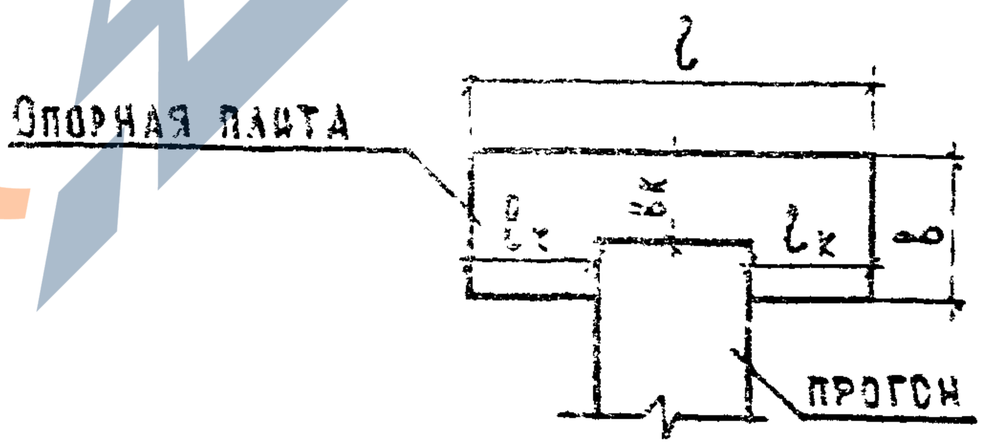

ФОРМАТ А4

https://zavodjbi.com/

Допустимые длины консолей опорных плит в зависимости от реактивного давления кирпичной кладки (мм).

Марка плиты	Реактивное давление кирпичной кладки МПа (кгс/см²)													
	0,54 (5,5)		0,64 (6,5)		0,84 (8,5)		0,98 (10)		1,47 (15)		1,47 (15)		1,95 (20)	
	l_k	b_k	l_k	b_k	l_k	b_k	l_k	b_k	l_k	b_k	l_k	b_k	l_k	b_k
СП 6.2-Т	280	250	270	240	235	210	210	195	200	180	180	160	150	140
СП 5.2-Т	220	200	200	185	180	160	165	150	150	140	135	120	115	105
СП 4.4-Т	210	210	195	195	170	170	160	160	140	140	130	130	110	110
СП 5.4-Т	210	200	195	185	170	165	160	150	140	130	130	120	110	110
СП 6.4-Т	270	260	250	240	220	210	200	190	185	175	165	155	140	130

2.13.Прогоны изготовлять из тяжёлого бетона проектной марки по прочности на сжатие:

М350- для предварительно напряжённого прогона длиной 596см ;

М300- для прогона без предварительного напряжения длиной 598см;

М250- для прогонов длиной 278 и 316 см;

М200- для прогона длиной 358.

Опорные плиты изготовлять из тяжёлого бетона проектной марки по прочности на сжатие М200.

Нормируемая отпускная прочность бетона должна быть не менее 70% от принятой проектной марки бетона.

2.14.При производстве работ в зимнее время и в других случаях, когда по условиям возведения зданий не может быть обеспечено приращение прочности бетона поставщик обязан поставлять изделия с прочностью бетона не ниже 100% проектной.

2.15.Монтажные петли прогонов и опорных плит выполнять из стали класса А-I (ГОСТ 5781-82) марок ВСт3сп2 и ВСт3пс2 (ГОСТ 380-71*). В случае монтажа изделий при температуре -40°С запрещается применять сталь марок ВСт3пс2.

Инв.№ подл.	Подпись и дата	Взам.инв.№

19779 5 ФОРМАТ А4

https://zavodjbi.com/

ВЕРНА

Схема опирания и загружения при испытании

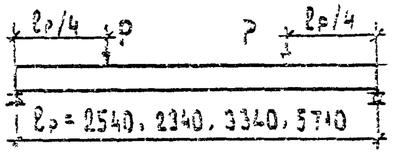

При проведении испытаний следует руководствоваться указаниями ГОСТ 8829-77, и письмом Госстроя СССР N 17-Д от 12.02.82г

ТАБЛИЦА 1

Проверка прочности

Марка изделия	Вид разрушения и величина коэффициента „С"					
	Текучесть продольной растянутой арматуры до наступления раздробления бетона сжатой зоны сечения С= 1,25 - для стали класса Ат-III и А-III; С= 1,4 для стали класса Ат-V			Разрыв продольной растянутой арматуры или раздробление бетона сжатой зоны сечения до наступления текучести продольной растянутой арматуры или разрушение по сечениям наклонным к продольной оси конструкции, С=1,6.		
	Величина разрушающей нагрузки, кН (кгс)			Величина разрушающей нагрузки, кН (кгс)		
	При которой изделия признаются годными /п 2.4.2 ГОСТ/		При которой требуются повторные испытания /п 3.2.2 ГОСТ/	При которой изделия признаются годными /п. 2.4.2 ГОСТ/		При которой требуются повторные испытания /п 3.2.2 ГОСТ/
	С учетом собственной массы изделия	За вычетом собственной массы изделия	За вычетом собственной массы изделия	С учетом собственной массы изделия	За вычетом собственной массы изделия	За вычетом собственной массы изделия
ПРГ 28.1.3 - 4Т	64,4 (6560)	63,2 (6440)	< 64,4, но ≥ 56,9 (< 6440, но ≥ 5800)	82,4 (8395)	81,2 (8280)	<81,2, но ≥ 73,1 (<8280, но ≥ 7450)
ПРГ 32.1.4 - 4Т	74,9 (7640)	73,3 (7470)	< 73,3, но ≥ 65,9 (< 7470, но ≥ 6720)	95,9 (9780)	94,3 (9610)	< 94,3, но ≥ 84,9 (<9610, но ≥ 8650)
ПРГ 36.1.4 - 4Т	85,2 (8680)	83,2 (8480)	< 83,2, но ≥ 74,9 (< 8480, но ≥ 7630)	108,9 (11110)	107,0 (10910)	< 107,0, но ≥ 96,3 (< 10910, но ≥ 9820)
ПРГ 60.2.5 - 4Т	149,9 (15280)	142,9 (14570)	<142,9, но ≥ 128,6 (<14570 но ≥ 13110)	191,9 (19560)	184,9 (18850)	< 184,9, но ≥ 166,4 (< 18850, но ≥ 16960)
ПРГ 60.2.5 - 4АтVТ	167,9 (17120)	160,9 (16400)	< 160,9, но ≥ 144,8 (< 16400, но ≥ 14763)	191,9 (19560)	184,9 (18850)	< 184,9, но ≥ 166,4 (< 18850, но ≥ 16960)

https://zavodjbi.com/

2.16.Пластины закладных изделий выполнять из углеродистой стали марки ВСт3 (ГОСТ 380-71[X]) , а анкеры из арматурной стали класса А-III (ГОСТ 5781-82).

2.17.Открытые поверхности стальных закладных изделий должны иметь антикоррозийное покрытие, нанесённые методом металлизации согласно указаниям главы СНиП II-28-73.

2.18.Арматурные изделия запроектированы из условия изготовления их на автоматических линиях.

Сварку арматурных изделий производить с нормируемой прочностью в соответствии с требованиями ГОСТ 10922-75 и СН 393-78.

2.19.Объёмные каркасы собирать на специальных линейных установках, оснащённых подвесными сварочными машинами типа К-243В или типа МТП-1601.

2.20.Армирование опорных плит принято сварными сетками из стали класса А-III (ГОСТ 5781-82) с Ra =350 МПа (3600 кгс/см2).

2.21.Оценку качества арматурных и закладных изделий производить по ГОСТ 10922-75 и ГОСТ 23858-79.

2.22.Глубина опирания прогонов должна быть не менее 180 мм для прогонов длиной 278, 318 и 358 см и 200мм для прогонов длиной 598 см.

2.23.Нижняя, потолочная, поверхность должна быть гладкой, подготовленная под покраску.

2.24.Закладное изделие М2 предназначено для анкеровки прогона со стеной.

3.ПРАВИЛА ПРИЁМКИ

3.1.Приёмку и паспортизацию прогонов и опорных плит производить в соответствии с требованиями ГОСТ 13015.1-81.

4.МАРКИРОВКА,ХРАНЕНИЕ И ТРАНСПОРТИРОВАНИЕ

4.1.Марки изделий проставляются в спецификациях проектов, в заказах заводам-изготовителям и на готовых изделиях.Внесение изменений в обозначение марок не допускается.

https://zavodjbi.com/

https://zavodjbi.com/

4.2.Маркировку, хранение и транспортирование прогонов и опорных плит производить в соответствии с требованиями ГОСТ 13015.2-81.

4.3.Подъём, погрузка и разгрузка прогонов и опорных плит должна производиться захватом за предусмотренные строповочные петли

5.ИСПЫТАНИЯ

5.1.Испытание и оценку по прочности, трещиностойкости и жёсткости прогонов производить по данным таблиц 1-5 (лист7-9) и в соответствии с требованиями ГОСТ 8829-77.

ЗАВОД ЖБИ

ИНВ.№ПОДЛ	ПОДПИСЬ И ДАТА	ВЗАМ.ИНВ.№

https://zavodjbi.com/

ЗЕРНА

ТАБЛИЦА 4

ТАБЛИЦА 5

Марка изделия	Проверка трещиностойкости: Контрольная нагрузка за вычетом собственной массы изделия кН (кгс) для случая испытания в возрасте (п. 2.4.6 ГОСТ)					Контрольная ширина раскрытия трещин, при которой изделие признается годным $a_т$, мм (п.2.4.7. и 3.4.3 ГОСТ)	Проверка жесткости: Контрольная нагрузка за вычетом собственной массы изделия кН (кгс) для случая испытания в возрасте (п. 2.4.3 и п.2.4.6 ГОСТ)					Контрольный прогиб от контрольной нагрузки $f_к^*$, мм для случая испытания в возрасте (п. 2.4.3 и п. 2.4.6 ГОСТ)				
	3 суток	7 суток	14 суток	28 суток	100 суток		3 суток	7 суток	14 суток	28 суток	100 суток	3 суток	7 суток	14 суток	28 суток	100 суток
ПРГ 60.2.5 – 4 АтV̄ Т	97,9 (9990)	95,4 (9720)	92,60 (9440)	89,1 (9080)	82,8 (8440)	≤ 0,25	97,9 (9990)	95,4 (9720)	92,60 (9440)	89,1 (9080)	82,8 (8440)	26,6	25,9	25,2	24,2	22,7

ПРОДОЛЖЕНИЕ ТАБЛ. 5

Марка изделия	Проверка жёсткости: $\frac{f_{длит}}{f_{пред}}$ для случая испытания в возрасте (п. 3.3.1 ГОСТ)					Величина измеренного прогиба (мм) для случая испытания в возрасте (п. 3.3.2 ГОСТ): при которой изделие признается годным					при которой требуется повторное испытание				
	3 суток	7 суток	14 суток	28 суток	100 суток	3 суток	7 суток	14 суток	23 суток	100 суток	3 суток	7 суток	14 суток	28 суток	100 суток
ПРГ 60.2.5 – 4 АтV̄Т	0,96	0,93	0,91	0,88	0,82	< 11,5	≤ 11,2	≤ 10,9	≤ 10,5	≤ 9,84	<12,5, но ≥ 11,5	<12,1, но ≥ 9,3	<11,8, но ≥ 10,9	<11,4, но ≥ 10,5	<10,7, но ≥ 9,8

*Контрольный прогиб $f_к$ замеряется от нижней грани прогона с момента начала загружения его на испытательном стенде контрольной нагрузкой.

ТАБЛИЦА 2

ТАБЛИЦА 3

Марка изделия	Проверка трещиностойкости		Проверка жесткости				
	Контрольная нагрузка за вычетом собственной массы изделия кН (кгс) (п 2.4.5 ГОСТ)	Контрольная ширина раскрытия трещин, при которой изделие признается годным a_T, мм (п 2.4.7 и п 3.4.3 ГОСТ)	Контрольная нагрузка за вычетом собственной массы изделия кН (кгс) (п. 2.4.3. ГОСТ)	$\frac{f_{факт.}}{f_{пред.}}$ (п. 3.3.1. ГОСТ)	Контрольный прогиб от контрольной нагрузки $f_к^*$, мм (п 2.4.3. ГОСТ)	Величина измеренного прогиба, мм (п. 3.3.3 ГОСТ)	
						При которой изделие признается годным	При которой требуется повторное испытание
ПРГ 23.1.3 – 4Т	37,1 (3780)	≤ 0,25	37,1 (3780)	0,47	5,3	≤ 6,36	< 6,89, но ≥ 6,36
ПРГ 32.1.4 – 4Т	42,9 (4370)	≤ 0,25	42,9 (4370)	0,40	5,3	≤ 6,36	< 6,89, но ≥ 6,36
ПРГ 36.1.4 – 4Т	48,7 (4960)	≤ 0,25	48,7 (4960)	0,56	6,8	≤ 8,16	< 8,84, но ≥ 8,16
ПРГ 60.2.5 – 4Т	82,7 (8430)	≤ 0,25	82,7 (8430)	0,99	12,3	≤ 13,53	< 14,15, но ≥ 13,53

*Контрольный прогиб $f_к$ замеряется от нижней грани прогона с момента начала загружения его на испытательном стенде контрольной нагрузкой.

ЗАВОД ЖБИ

https://zavodjbi.com/

Зона	Позиция	Поз.	Обозначение	Наименование	Кол. на исполн. 1.225-2.11-1.0.0-										Примечание
					—	01	02								
				Документация											
			1.225-2.11-1.0.0 СБ	Сборочный чертеж	X	X	X								
			1.225-2.11-0.0.0 ТО	Техническое описание	X	X	X								
			1.225-2.11-0.0.0 ВМС	Ведомость расхода стали	X	X	X								
			1.225-2.11-0.0.0 РМ	Ведомость расхода материалов	X	X	X								
				Сборочные единицы											
				Каркас пространственный											
		1	1.225-2.11-1.1.0.0	КП1	1										
			-01	КП2		1									
			-02	КП3			1								
				Материалы											
				Бетон М200			0,17								м³
				Бетон М250	0,10	0,15									м³

Верна

Н. контр.	Бесценная		
Нач. отд	Греков		
ГИП	Шахова		
Рук. гр	Капяпкина		
Ст. инж.	Жердева		

1.225-2.11-1.0.0.0

Прогон ПРГ
(ПРГ 28.1.3-4Т,
ПРГ 32.1.4-4Т,
ПРГ 36.1.4-4Т).

Стадия	Лист	Листов
Р		1

ЦНИИЭП учебных зданий

Формат А4

https://zavodjbi.com/

https://zavodjbi.com/

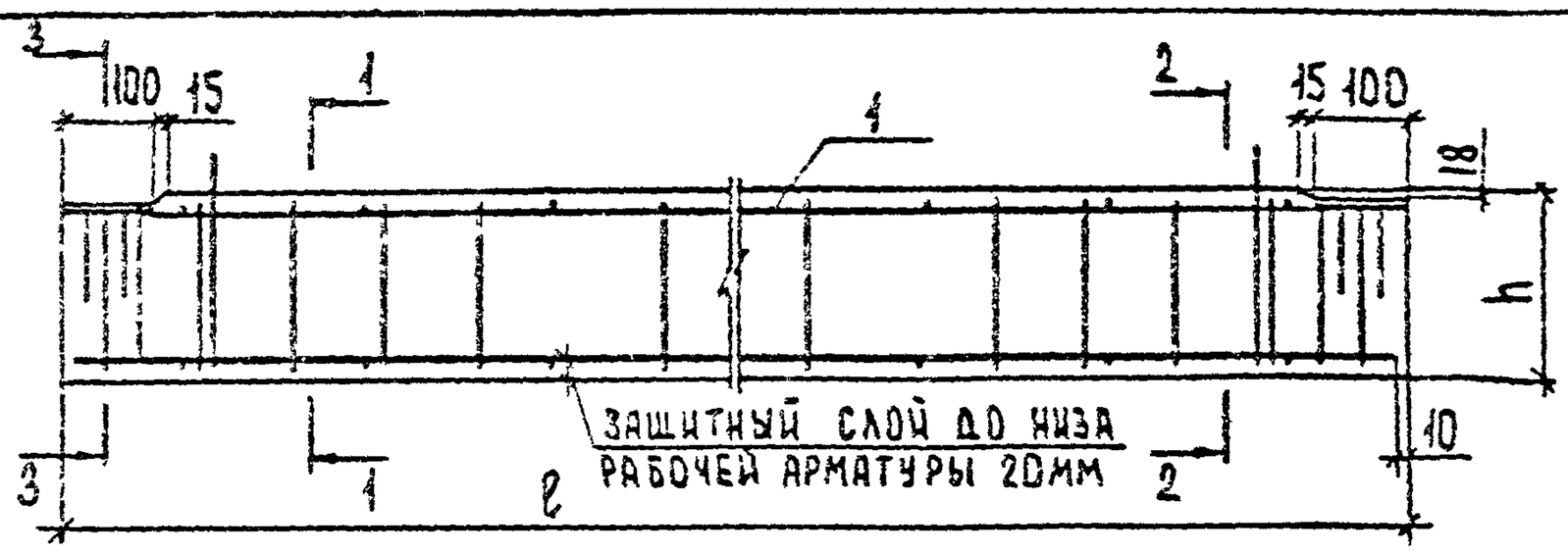

1-1
М1:5

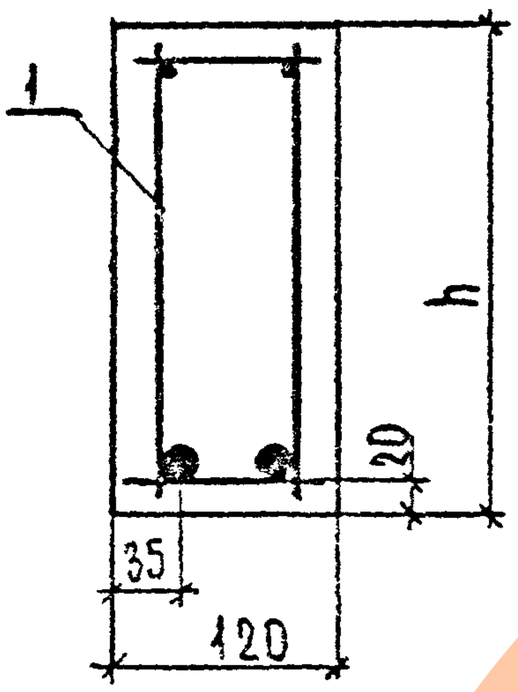

2-2
М1:5

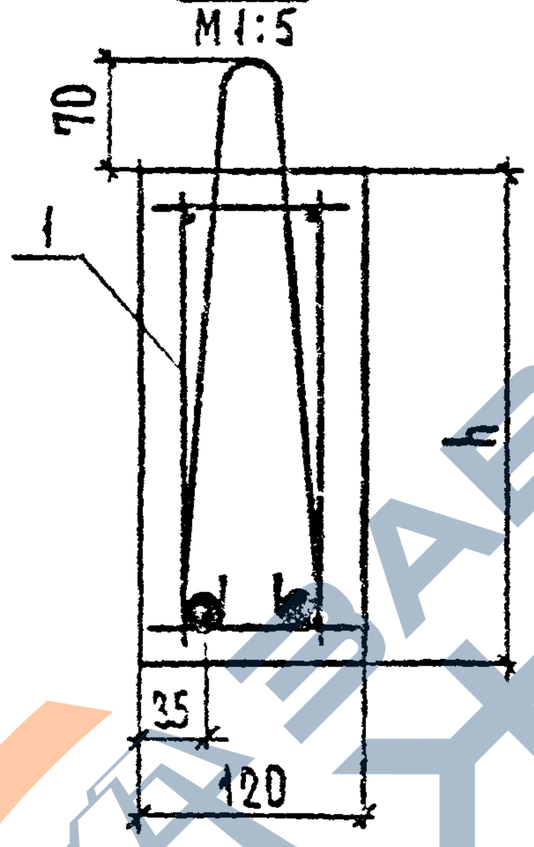

3-3
М1:5

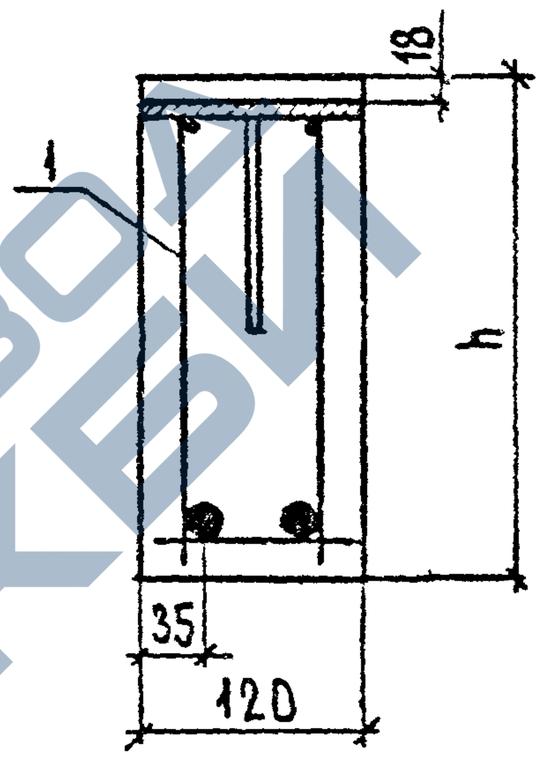

Обозначение	Марка	Размеры, мм		Масса, кг
		ℓ	h	
1.225-2.11-1.0.0.0	ПРГ 28.1.3-4Т	2780	300	250
-01	ПРГ 32.1.4-4Т	3180	400	380
-02	ПРГ 36.1.4-4Т	3580	400	430

1.225-2.11-1.0.0.0 СБ

Прогон ПРГ (ПРГ 28.1.3-4Т, ПРГ 32.1.4-4Т, ПРГ 36.1.4-4Т). Сборочный чертеж.

Стадия	Масса	Масштаб
Р	см. табл.	1:20
Лист	Листов 1	

ЦНИИЭП учебных зданий

Н.контр.	Бесаевчая	
Рук.отд.	Грехов	
Гл.арх.	Дадова	
Рук.гр.	Карелкина	
Ст.инж.	Жердева	

Подпись и дата | Взам. инв. №

1977 г. Формат А4

https://zavodjbi.com/

Обозначение	Марка изделия	Эскиз	Размеры, мм			Объем бетона, м³	Масса изделия, т
			ℓ	в	h		
1.225-2.11-1.0.0.0	ПРГ 28.1.3-4Т	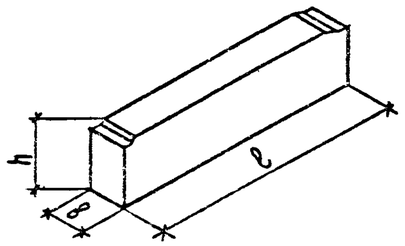	2780	120	300	0,10	0,25
1.225-2.11-1.0.0.0-01	ПРГ 32.1.4-4Т		3180	120	400	0,15	0,38
1.225-2.11-1.0.0.0-02	ПРГ 36.1.4-4Т		3580	120	400	0,17	0,43
1.225-2.11-2.0.0.0	ПРГ 60.2.5-4Т		5980	200	500	0,60	1,50
1.225-2.11-3.0.0.0	ПРГ 60.2.5-4Т		5980	200	500	0,60	1,50
1.225-2.11-4.0.0.0	ОП 4.4-Т	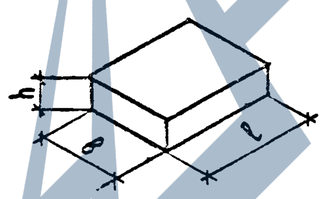	380	380	140	0,02	0,05
1.225-2.11-4.0.0.0-01	ОП 5.2-Т		510	250	140	0,017	0,05
1.225-2.11-4.0.0.0-02	ОП 5.4-Т		510	380	140	0,027	0,07
1.225-2.11-4.0.0.0-03	ОП 6.2-Т		640	250	220	0,035	0,09
1.225-2.11-4.0.0.0-04	ОП 6.4-Т		640	380	220	0,050	0,14

1.225-2.11-0.0.0.0 ТО

Лист 10

19779 10

Формат А3

ЗАВОД ЖБИ

https://zavodjbi.com/

Форм.	Зона	Поз.	Обозначение	Наименование	Кол. на исполн. 1.225-2.11-1.1.0.0-										Примечание
					–	01	02								
				Документация											
А4			1.225-2.11-1.1.0.0 СБ	Сборочный чертеж	×	×	×								
				Сборочные единицы											
				Каркас плоский											
А4		1	1.225-2.11-1.1.1.0	КР1	2										
			1.225-2.11-1.1.2.0	КР2		2									
			-01	КР3			2								
А4		2	1.225-2.11-1.1.3.0	Изделие закладное М1	2	2	2								
				Детали											
Б4		3	1.225-2.11-1.1.0.1	Ф5ВрI ГОСТ 6727-80, ℓ=100	18	20	22								0,014кг
				Петля строповочная											
А4		4	1.225-2.11-0.0.0.1	П1	2										
			-01	П2		2	2								

Н.контр	Бесценная	
Нач.отд	Греков	
ГИП	Шахова	
Рук.гр	Калякина	
Ст.инж.	Жердева	

1.225-2.11-1.1.0.0

Каркас пространственный. КП (КП1 - КП3)

Стадия	Лист	Листов
Р		1

ЦНИИЭП учебных зданий

Формат А4

https://zavodjbi.com/

https://zavodjbi.com/

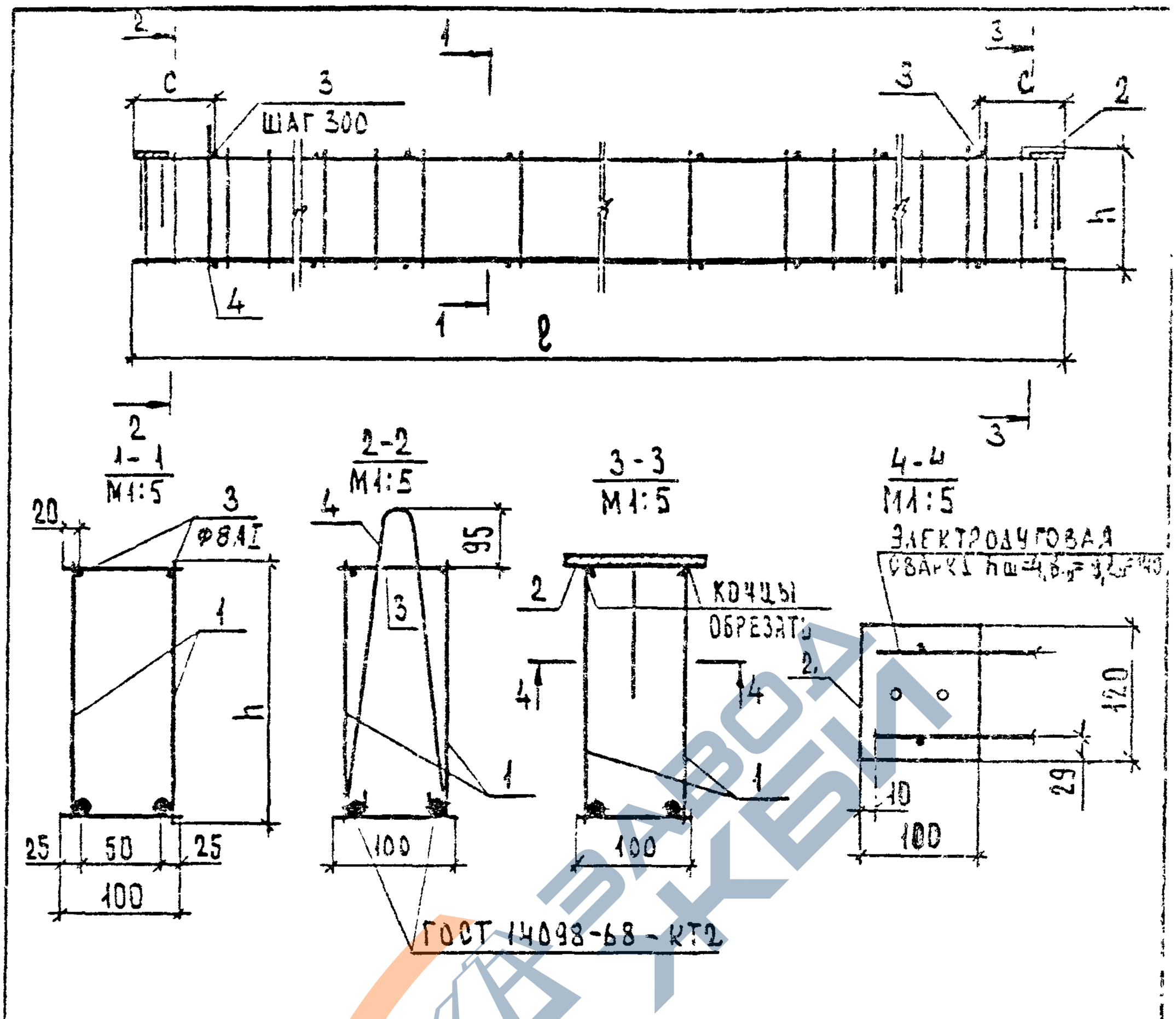

Обозначение	Марка каркаса	Размеры, мм			Масса, кг
		ℓ	h	c	
1.225-2.11-1.1.0.0	КП1	2760	280	190	18,35
-01	КП2	3160	380	240	18,50
-02	КП3	3560	380	290	23,55

1.225-2.11-1.1.0.0 СБ

Каркас пространственный КП (КП1 – КП3) Сборочный чертеж.

Стадия	Масса	Масштаб
Р	см. табл.	1:20
Лист	Листов 4	

ЦНИИЭП учебных зданий

Н.контр.	Бесценная	
Нач.отд.	Греков	
ГИП	Шахова	
Рук.гр.	Калякина	
Ст.инж.	Жердева	

Взам. инв. № | Подпись и дата | Инв. № подл.

19779 12

Формат А4

https://zavodjbi.com/

https://zavodjbi.com/

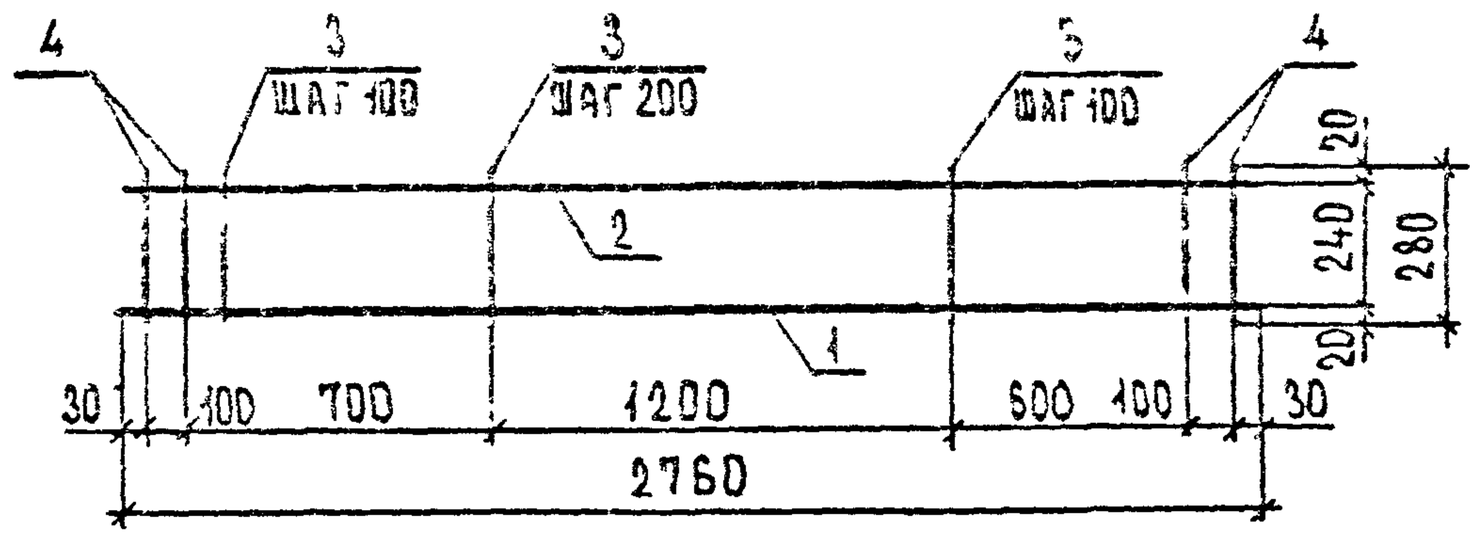

ФОРМ.	ЗОНА	ПОЗ.	Обозначение	Наименование	Кол.	Примечание
				Детали		
БЧ		1	1.225-2.11-1.1.1.1	Ф 18 АтIII ГОСТ 10884-81, ℓ=2760	1	5,51 кг
БЧ		2	1.225-2.11-1.1.1.2	Ф 8 АI ГОСТ 5781-82, ℓ=2760	1	1,09 кг
БЧ		3	1.225-2.11-1.1.1.3	Ф 5 ВрI ГОСТ 6727-80, ℓ=280	18	0,04 кг
БЧ		4	1.225-2.11-1.1.1.4	Ф 8 АIII ГОСТ 5781-82, ℓ=280	4	0,11 кг

Н. контр.	Бесценная		
Нач. отд.	Грехов		
ГИП	Шахова		
Инж. пр.	Халатина		
Ст. инж.	Жердева		

1.225-2.11-1.1.1.0

Каркас плоский КР1

Стадия	Масса	Масштаб
Р	7,76	
Лист	Листов 1	

ЦНИИЭП учебных зданий

Формат А

https://zavodjbi.com/

https://zavodjbi.com/

Инв. № подл.	Подпись и дата	Взам. инв. №

Формат	Зона	Поз.	Обозначение	Наименование	Кол. на исполн. 1.225-2.11-1.1.2.0- —	01									Примечание
				Документация											
А4			1.225-2.11-1.1.2.0 СБ	Сборочный чертеж	X	X									
				Детали											
БЧ		1	1.225-2.11-1.1.2.1	Ф 20 А III ГОСТ 5781-82, ℓ=3560		1									8,78 кг
			1.225-2.11-1.1.2.2	Ф 16 Ат III ГОСТ 10884-81, ℓ=3160	1										4,99 кг
БЧ		2	1.225-2.11-1.1.2.3	Ф 8 А I ГОСТ 5781-82											
			1.225-2.11-1.1.2.4	ℓ=3560		1									1,41 кг
			1.225-2.11-1.1.2.5	ℓ=3160	1										1,25 кг
БУ		3	1.225-2.11-1.1.2.6	Ф 8 А III ГОСТ 5781-82, ℓ=380	4	4									0,15 кг
БУ		4	1.225-2.11-1.1.2.7	Ф 5 Вр I ГОСТ 6727-80, ℓ=380	15	16									0,06 кг

Н.контр.	Бесценная		
Нач.отд.	Греков		
ГИП	Шахова		
Рук.гр.	Калякина		
Ст.инж.	Жердева		

1.225-2.11-1.1.2.0

Каркас плоский КР (КР2, КР3)

Стадия	Лист	Листов
Р		1

ЦНИИЭП учебных зданий

19779 13

https://zavodjbi.com/

https://zavodjbi.com/

ВЕРНА

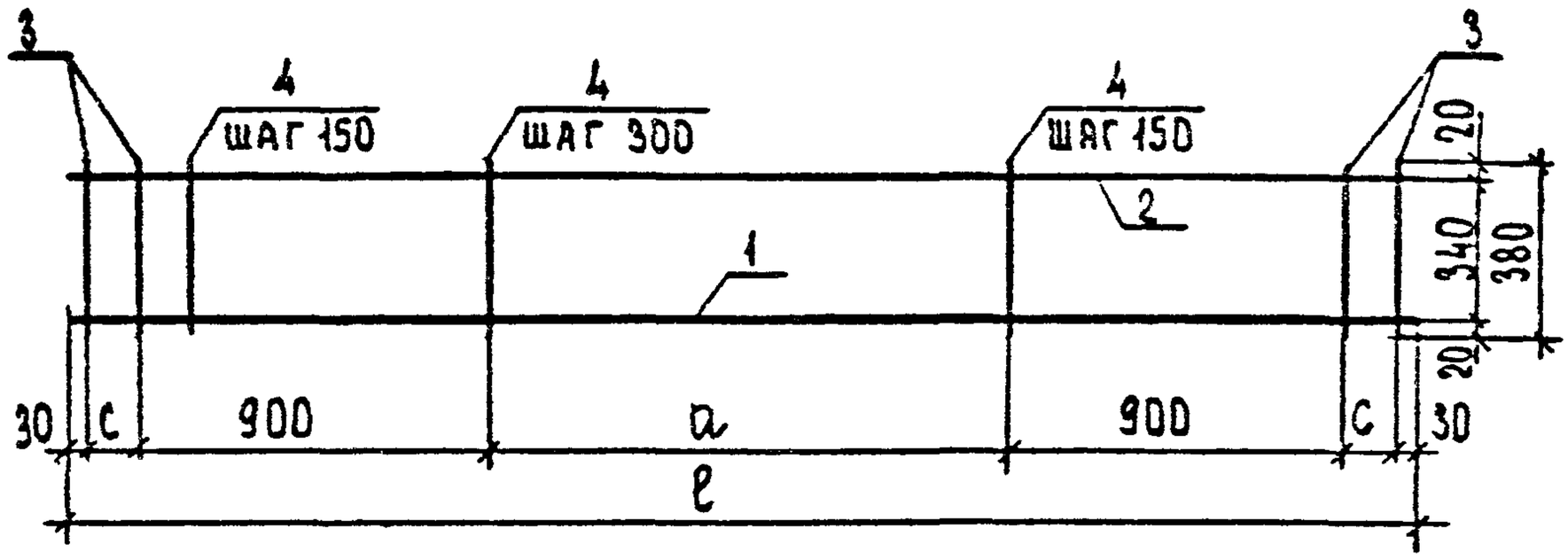

Обозначение	Марка каркаса	Размеры, мм			Масса, кг
		ℓ	a	c	
1.225-2.11-1.1.2.0	КР2	3160	1200	50	7,74
-01	КР3	3560	1500	100	11,75

Н.контр.	Бесценная		
Нач.отд.	Греков		
ГИП	Шахова		
Рук.гр.	Калякина		
Ст.инж.	Жердева		

1.225-2.11-1.1.2.0 СБ

Каркас плоский КР (КР2, КР3) Сборочный чертеж.

Стадия	Масса	Масштаб
Р	см табл.	
Лист	Листов 1	

ЦНИИЭП учебных зданий

Формат А4

https://zavodjbi.com/

https://zavodjbi.com/

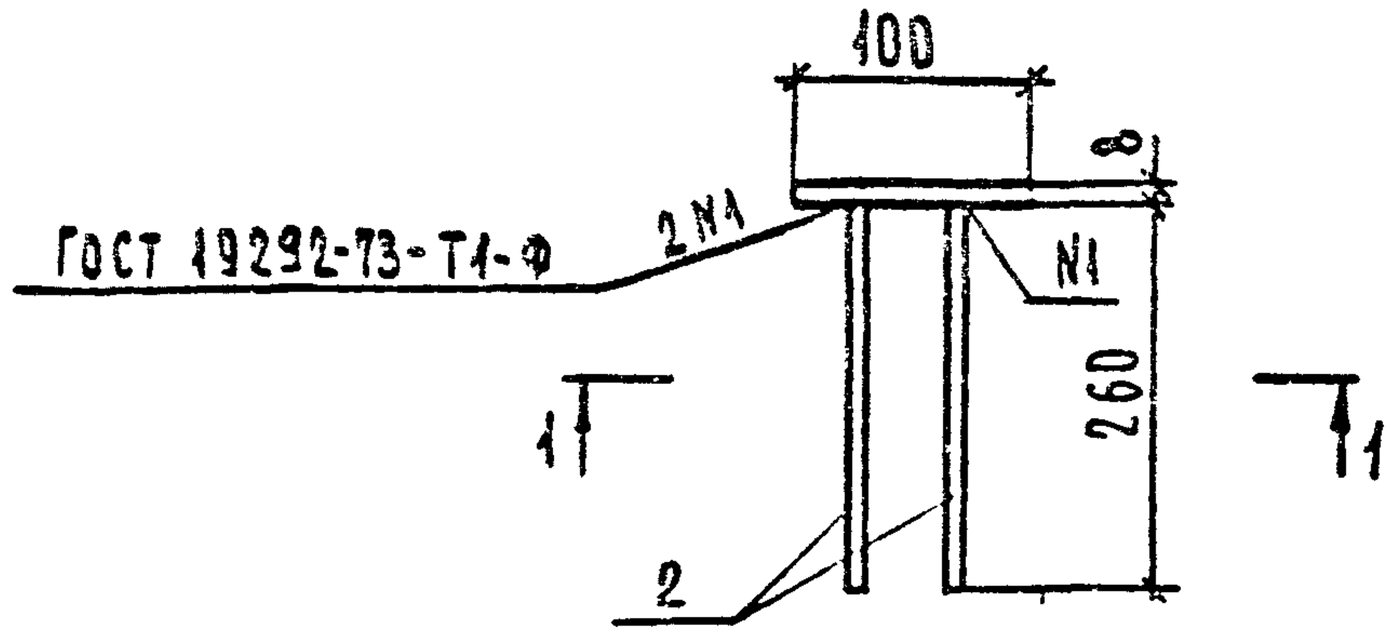

1 - 1

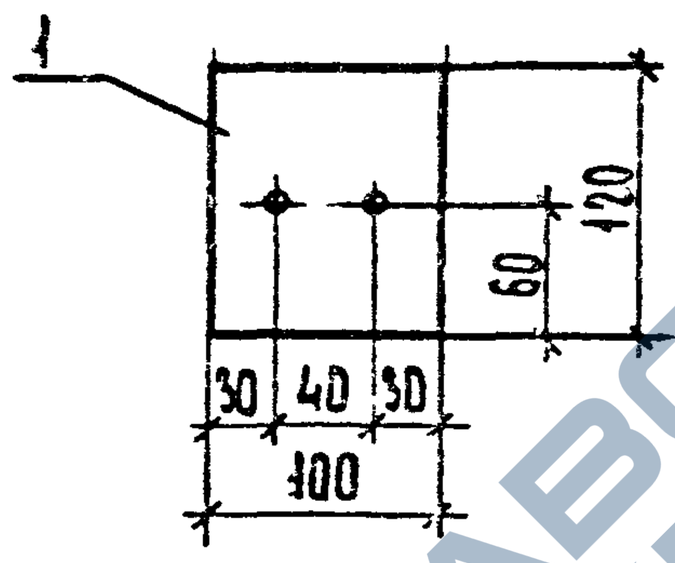

ФОРМ.	ЗОНА	ПОЗ.	ОБОЗНАЧЕНИЕ	НАИМЕНОВАНИЕ	КОЛ.	ПРИМЕЧАНИЕ
				ДЕТАЛИ		
Б4		1	1.225-2.11-1.1.3.1	-100×8 ГОСТ 103-76, ℓ=120	1	0,15 кг
Б4		2	1.225-2.11-1.1.3.2	Ф8 А-III ГОСТ 5781-82, ℓ=260	2	0,10 кг

1.225-2.11-1.1.3.0

Изделие закладное М1

Стадия	Масса	Масштаб
Р	0,55	1:5

Лист | Листов 1

ЦНИИЭП учебных зданий

Н. контр.	Бесценная		
Нач. отд.	Греков		
ГИП.	Шахова		
Рук. гр.	Калякина		
Ст. инж.	Жердева		

Подпись и дата | Взам. инв. №

Инв. № подл.

19779 14

Формат А4

https://zavodjbi.com/

https://zavodjbi.com/

ЕРНА

Формат	Зона	Поз.	Обозначение	Наименование	Кол.	Примечание
				Документация		
А4			1.225-2.11-2.0.0 СБ	Сборочный чертеж	X	
А4			1.225-2.11-0.0.0 ТО	Техническое описание	X	
А4			1.225-2.11-0.0.0 ВМС	Ведомость расхода стали	X	
А4			1.225-2.11-0.0.0 РМ	Ведомость расхода материалов	X	
				Сборочные единицы		
				Каркас пространственный		
А4		1	1.225-2.11-2.1.0.0	КП4	1	
				Материалы		
				Бетон М 300	0,60	м³

				1.225-2.11-2.0.0.0		
Н. контр.	Бесценная			Прогон ПРГ 60.2.5-4Т.	Стадия	Лист	Листов
Нач. отд.	Грехов				Р		1
Гл. т.	Шахова				ЦНИИЭП учебных зданий	
Гл. гр.	Агаянкина					
Ст. инж.	Жердева					

https://zavodjbi.com/

https://zavodjbi.com/

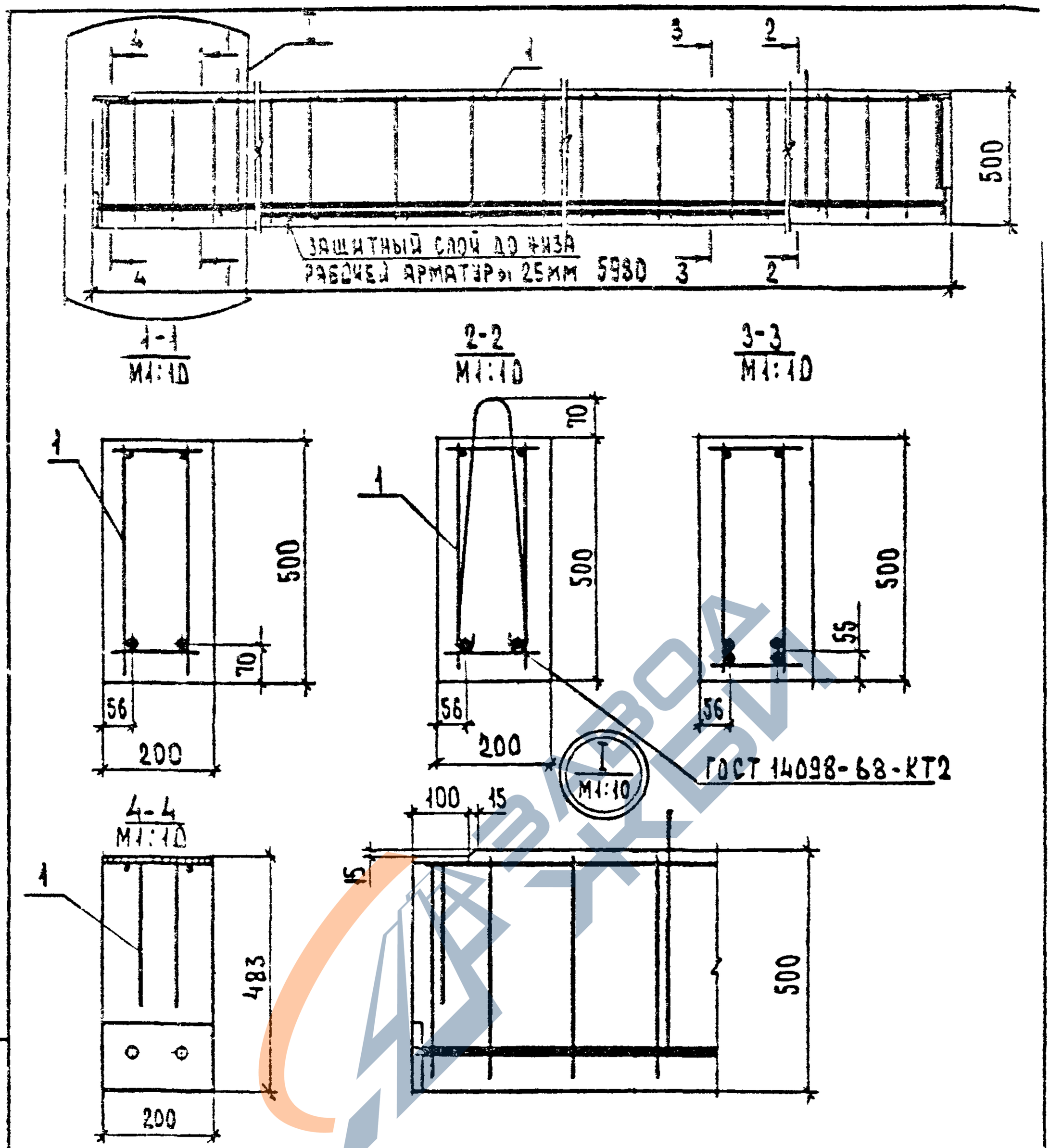

				1.225-2.11-2.0.0 СБ		
				Прогон ПРГ 60.2.5-4Т. Сборочный чертеж.	Стадия	Масса	Масштаб
					Р	1500	1:20
					Лист	Листов 1	
Н.контр	Бесценная				ЦНИИЭП учебных зданий		
Нач.отд	Греков						
ГИП	Шахова						
Рук.гр	Калякина						
Ст.инж.	Жердева						

Подпись и дата

Инв.№ подл. | Взам.инв.№

19779 15

https://zavodjbi.com/

https://zavodjbi.com/

ВЕРНА

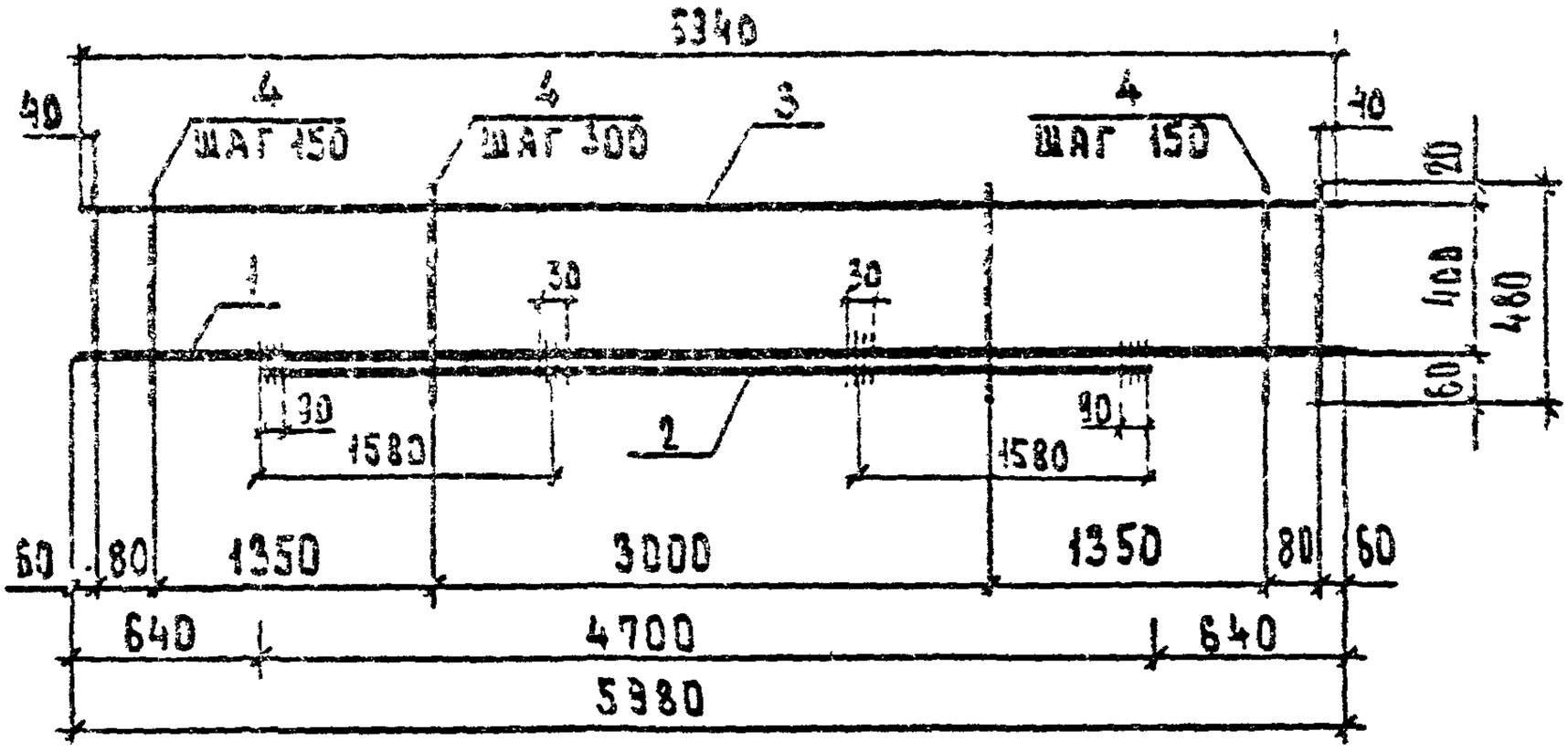

ФОРМ.	ЗОНА	ПОЗ.	ОБОЗНАЧЕНИЕ	НАИМЕНОВАНИЕ	КОЛ.	ПРИМЕЧАНИЕ
				ДЕТАЛИ		
				ГОСТ 5781-82		
Б4		1	1.225-2.11 - 2.1.1.1	Ф28 А III, ℓ = 5980	1	28,88 кг
Б4		2	1.225-2.11 - 2.1.1.2	Ф28 А III, ℓ = 4700	1	22,70 кг
Б4		3	1.225-2.11 - 2.1.1.3	Ф10 А III, ℓ = 5940	1	3,66 кг
Б4		4	1.225-2.11 - 2.1.1.4	Ф 8 АI, ℓ = 480	31	0,19 кг

1.225-2.11-2.1.1.0

Н.контр.	БЕЛЮЕНКО		
Нач.отд.	ГРЕКОВ		
ГИП	ШАПОВ		
Рук.пр.	ЛАРИТИН		
Ст.инж.	ЛЕВЕДЕВ		

КАРКАС ПЛОСКИЙ
КР4

СТАДИЯ	МАССА	МАСШТАБ
Р	51,13	-
ЛИСТ	ЛИСТОВ 1	

ЦНИИЭП
ЗРЕЛИЩНЫХ ЗДАНИЙ

ФОРМАТ А4

https://zavodjbi.com/

https://zavodjbi.com/

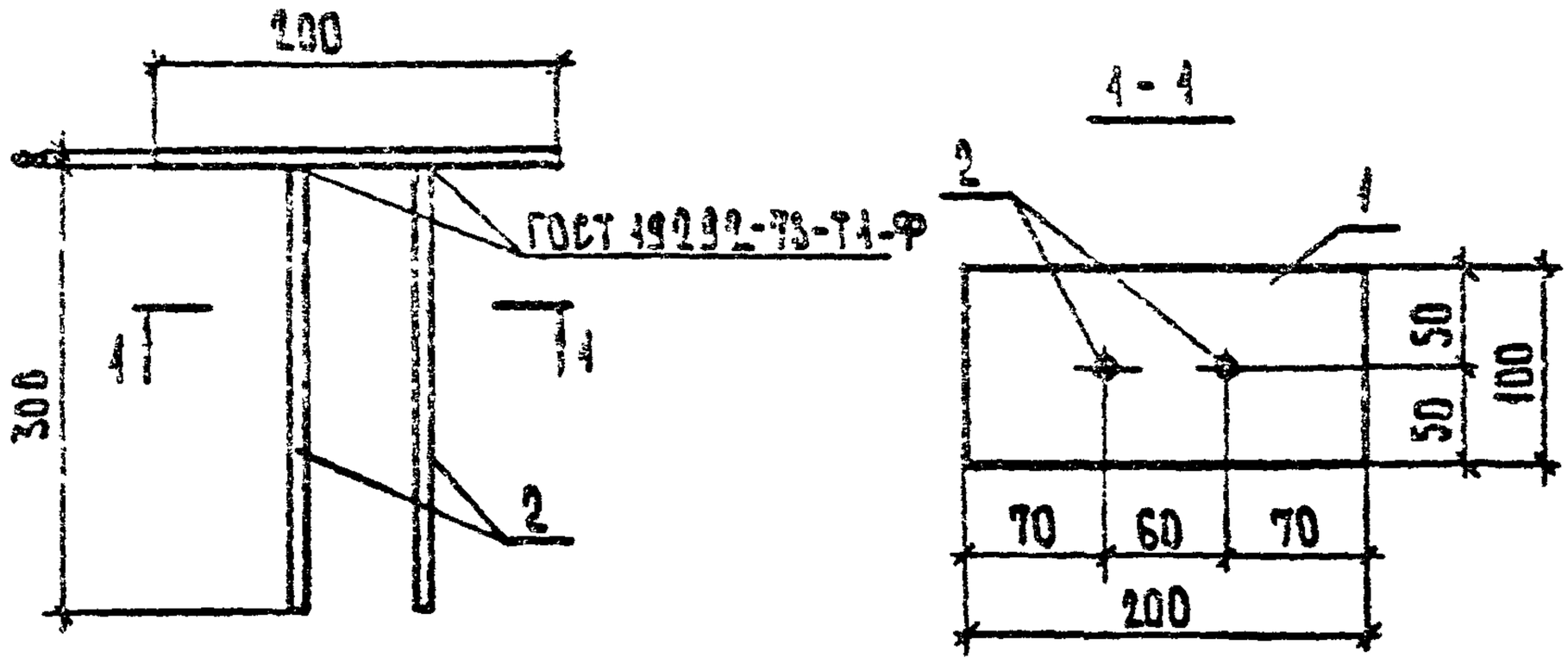

ФОРМ.	ЗОНА.	ПОЗ.	Обозначение	Наименование	Кол.	Примечание
				Детали		
БЧ		1	1.225-2.11-2.1.2.1	-100×8 ГОСТ 103-76, ℓ=200	1	1,26 кг
БУ		2	1.225-2.11-2.1.2.2	Ф8 А Ш ГОСТ 5781-82, ℓ=300	2	0,12 кг

Взам. инв. №

Подпись и дата

Инв. № подл.

Н. контр.	Бесценная		
Нач. отд.	Ростов		
ГАП	Шахова		
Рук. гр.	Валейкина		
Ст. инж.	Жердева		

1.225-2.11-2.1.2.0

Изделие закладное М1

Стадия	Масса	Масштаб
Р	1,50	1:5
Лист	Листов	

ЦНИИЭП учебных зданий

19779-17 Формат А4

https://zavodjbi.com/

https://zavodjbi.com/

ВЕРНА

Форм.	Зона	Поз.	Обозначение	Наименование	Кол.	Примечание
				Документация		
А4			1.225-2.11-2.1.0.0 СБ	Сборочный чертеж		
				Сборочные единицы		
А4		1	1.225-2.11-2.1.1.0	Каркас плоский КР4	2	
А4		2	1.225-2.11-2.1.2.0	Изделие закладное М2	2	
				Детали		
А4		3	1.225-2.11-2.1.0.1	Ф 8 АI ГОСТ 5781-82, ℓ=480	22	0,07 кг
А4		4	1.225-2.11-0.0.0.1-02	Петля строповочная П3	2	
А4		5	1.225-2.11-2.1.3.0	Изделие закладное М3	2	

Н.контр.	Бесценная		
Нач.отд.	Грехов		
ГИП	Шахова		
Рук.гр.	Калякина		
Ст.инж.	Жердева		

1.225-2.11-2.1.0.0

Каркас пространственный КП4.

Стадия	Лист	Листов
Р		1

ЦНИИЭП учебных зданий

ФОРМАТ А4

https://zavodjbi.com/

https://zavodjbi.com/

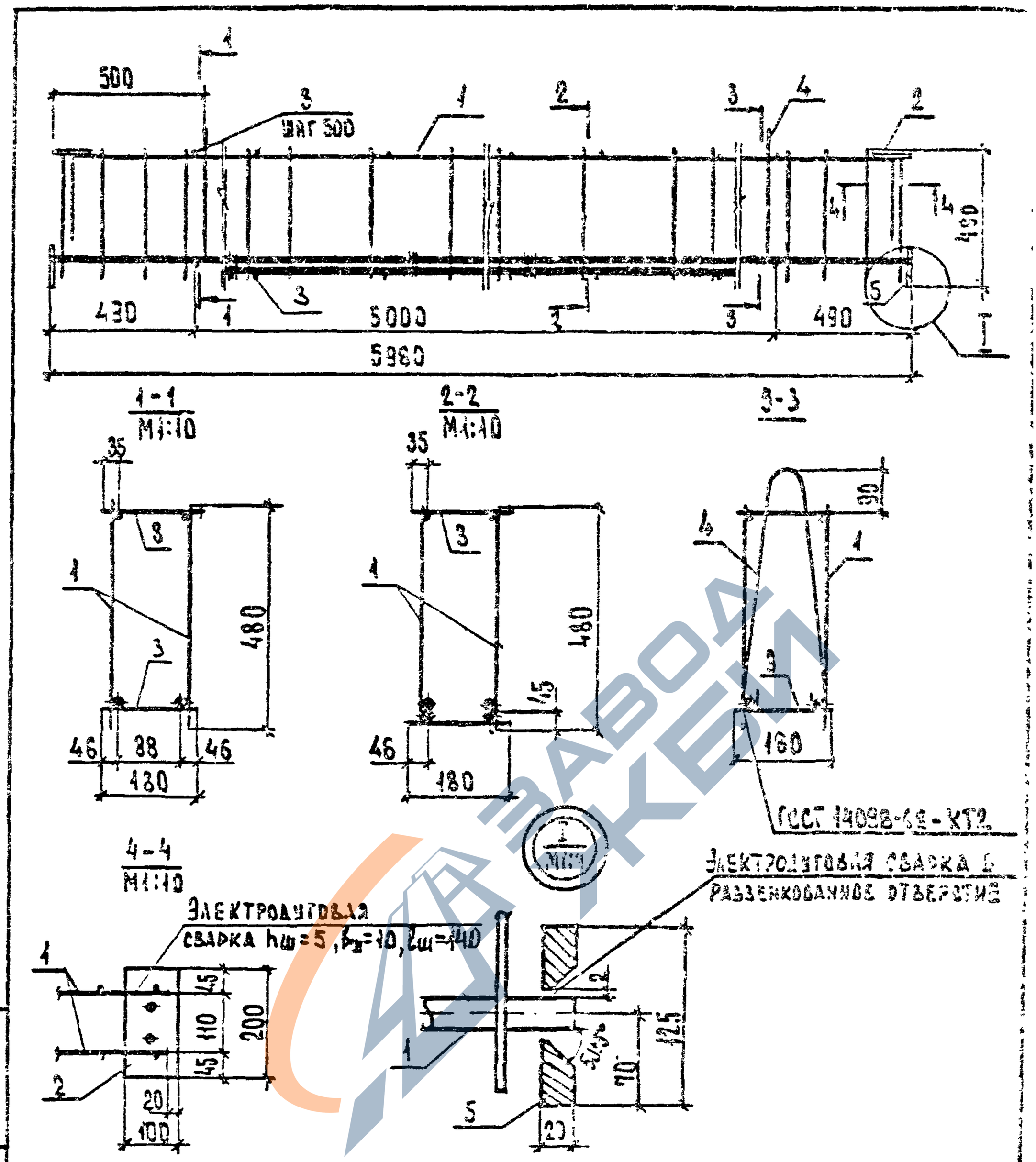

Взам. инв. №							
Подпись и дата							
Инв. № подл.	Н. контр.	Бесщенная		1.225-2.11-2.1.0 СБ			
	Нач. отд.	Грехов		Каркас пространственный КП4. Сборочный чертеж.	Стадия	Масса	Масштаб
	ГИП	Шахова			Р	136,86	1:10
	Рук. гр.	Калякина			Лист	Листов	
	Ст. инж.	Жердева			ЦНИИЭП учебных зданий		

19779 16

ФОРМАТ А4

https://zavodjbi.com/

https://zavodjbi.com/

ВЕРНА

Формат	Зона	Поз.	Обозначение	Наименование	Кол.	Примечание
				Документация		
А4			1.225-2.11-3.0.0.0 СБ	Сборочный чертеж		
А4			1.225-2.11-0.0.0.0 ТО	Техническое описание		
А4			1.225-2.11-0.0.0.0 ВМС	Ведомость расхода стали		
А4			1.225-2.11-0.0.0.0 РМ	Ведомость расхода материалов		
				Сборочные единицы		
А4		1	1.225-2.11-3.1.0.0	Каркас пространственный КП5	1	
А4		2	1.225-2.11-3.0.1.0	Изделие закладное М4	2	
А4		3	1.225-2.11-3.0.2.0	Сетка арматурная С1	24	
				Детали		
Б4		4	1.225-2.11-3.0.0.1	Ф20 АтV ГОСТ 10884-81, l=5980	2	14,75 кг
				Материалы		
				Бетон М 350	0,60	$м^3$

1.225-2.11-3.0.0.0

Инженер	Бесценная		
Нач. отд.	Грехов		
ГИП	Дорова		
Рецензент	Кондратьева		
Н. контр.	Жердева		

Протон ПРГ 60.2.5-4АтVТ

Стадия	Лист	Листов
Р		1

ЦНИИЭП зрелищных зданий

Формат А4

https://zavodjbi.com/

https://zavodjbi.com/

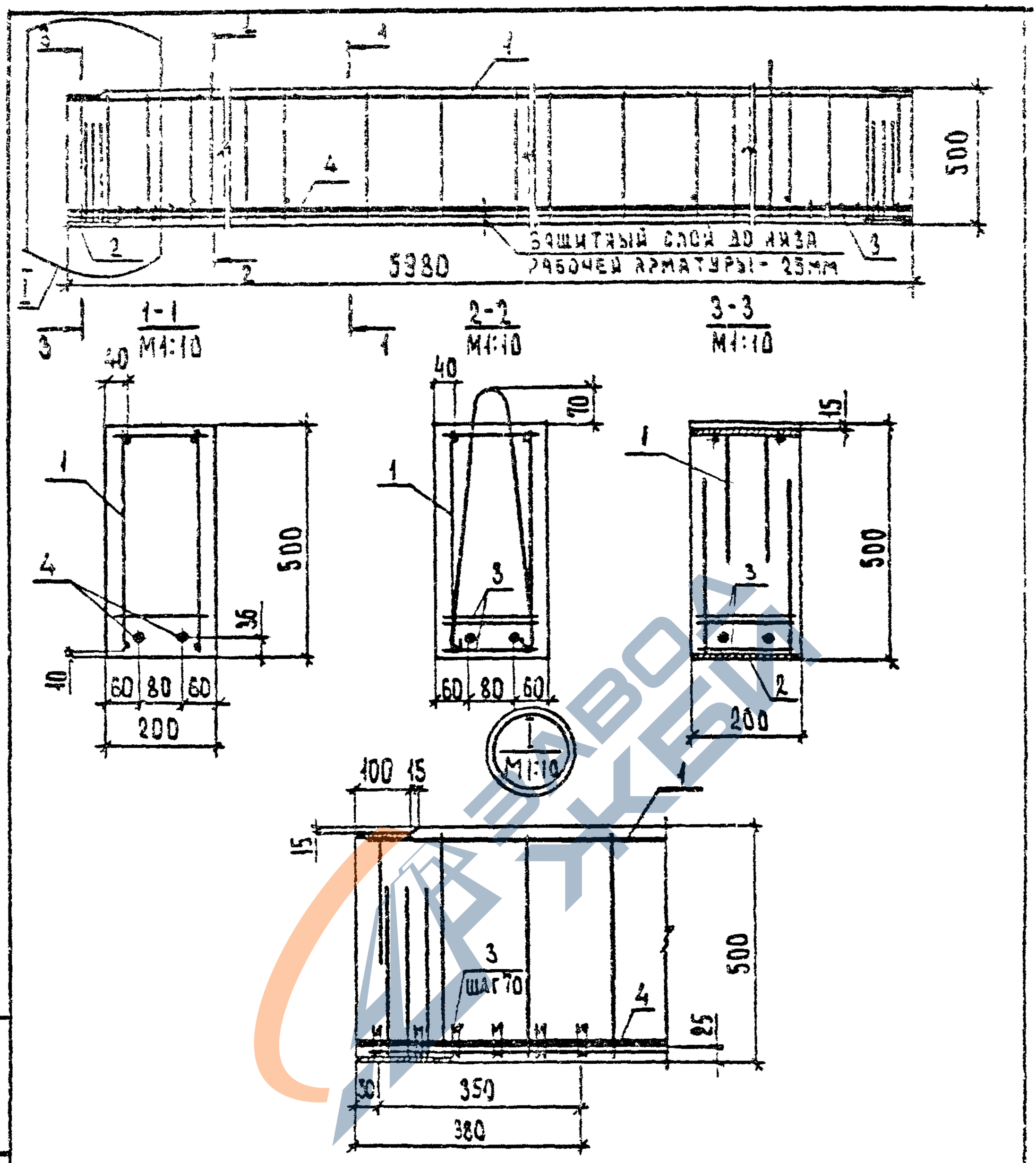

Подпись и дата				
Инв. № подл.	Взам. инв. №			
Н. контр.	Бесценная			
Нач. отд.	Греков			
Гл.	Шахова			
Рук. гр.	Калякина			
Ст. инж.	Жерева			

4.225 - 2.11 - 3.0.0.0 СБ

Прогон ПРГ 60.2.5-4АтУТ
Сборочный чертеж.

Стадия	Масса	Масштаб
Р	1500	
Лист	Листов 1	

ЦНИИЭП учебных зданий

19779 19 Формат А4

https://zavodjbi.com/

https://zavodjbi.com/

ВЕРНА

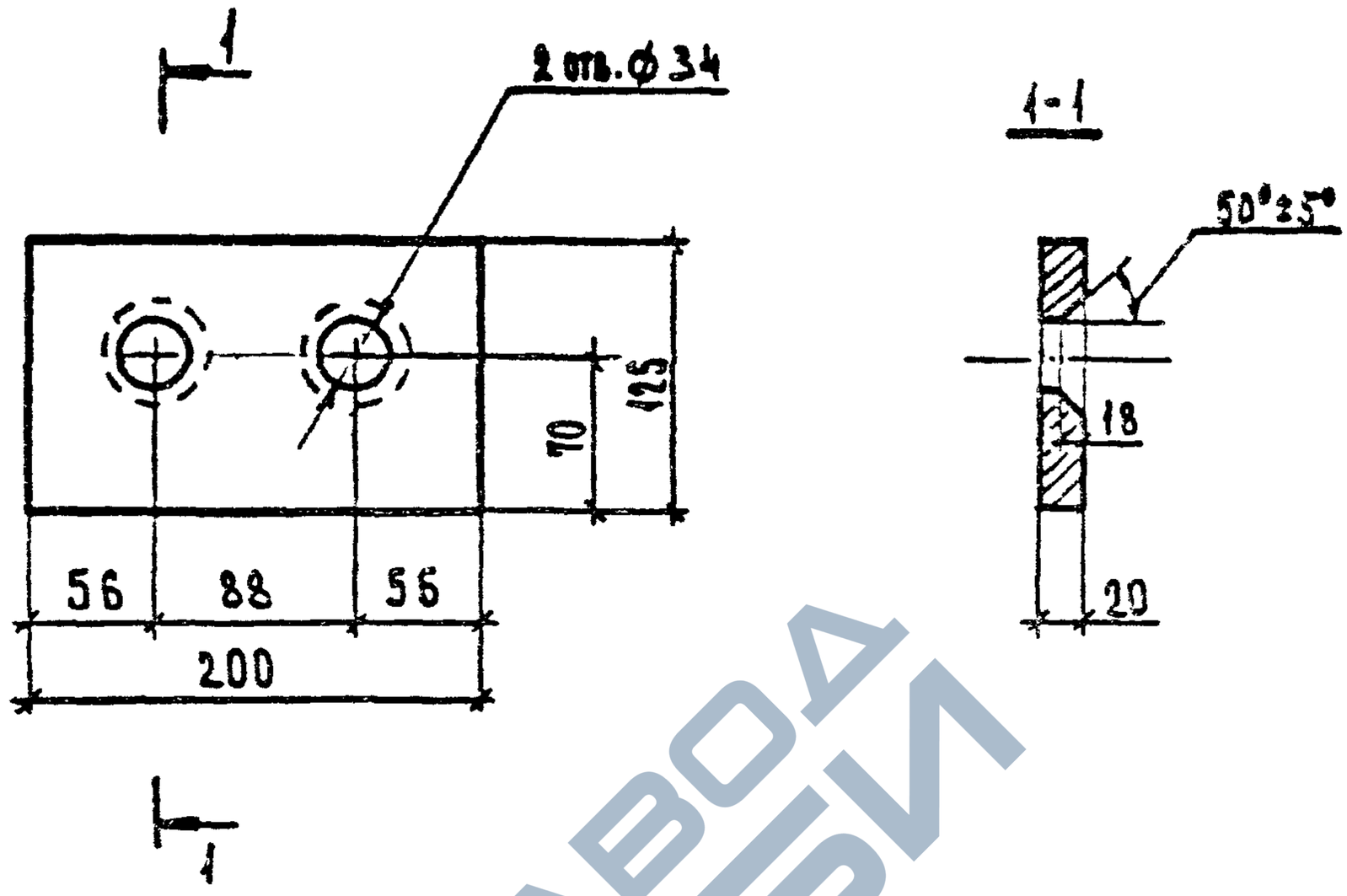

				1.225-2.11-2.1.3.0		
				ИЗДЕЛИЕ ЗАКЛАДНОЕ М3	Стадия	Масса	Масштаб
					Р	3,93	1:4
Н.контр.	Бесценная				Лист	Листов 1	
Нач.отд.	Грехов						
ГИП	Шахова			ГОСТ 103-76	ЦНИИЭП учебных зданий		
Рук.гр.	Калялкина						
Ст.инж.	Жердева						

ФОРМАТ А4

https://zavodjbi.com/

https://zavodjbi.com/

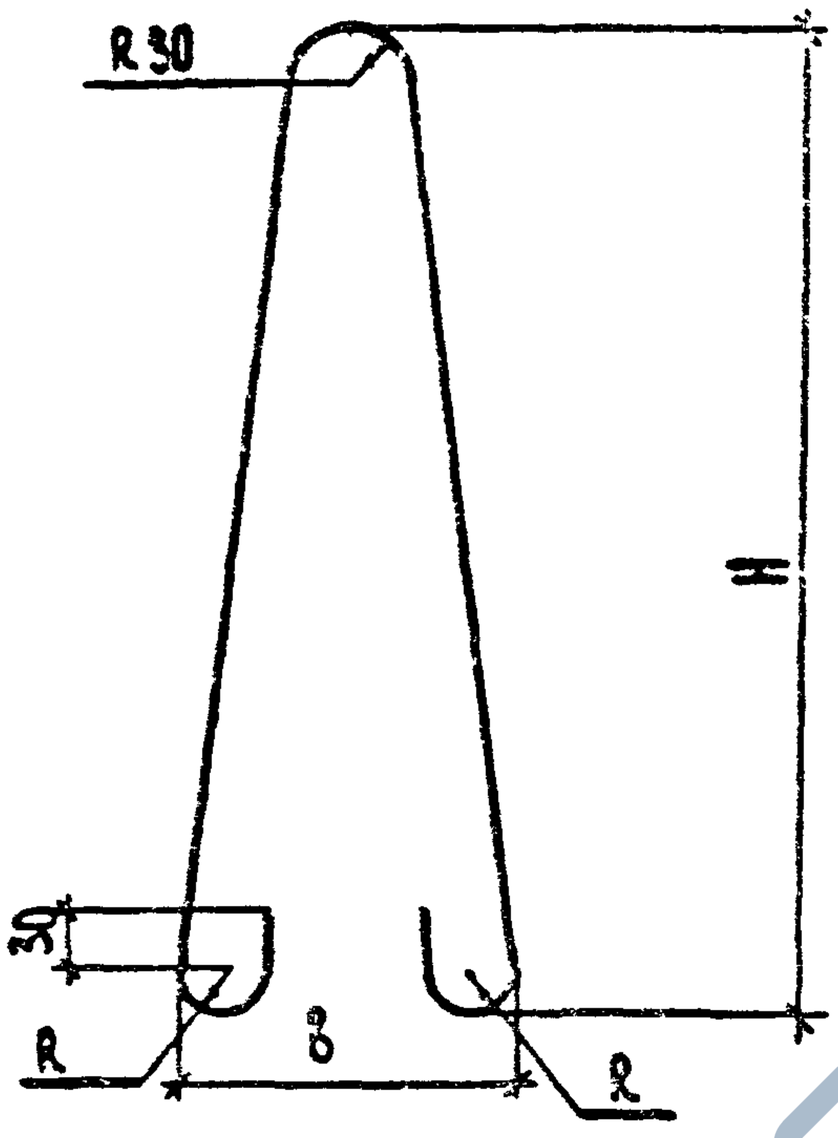

Обозначение	Марка	Размеры, мм					Масса, кг
		d	H	b	R	l	
1.225-2.11-0.0.0.1	П1	8AI	360	90	10	830	0,34
-01	П2	8AI	460	90	10	1030	0,42
-02	П3	12AI	530	145	15	1230	1,10
-03	П4	12AI	560	155	10	1290	1,13

Инв. № подл. | Подпись и дата | Взам. инв. №

Н. контр.	Бесценная		
Нач. отд.	Грехов		
ГИП	Шахова		
Рук. гр.	Капяпкина		
Ст. инж.	Жердева		

1.225-2.11-0.0.0.1

Петля строповочная П (П1 - П4)

ГОСТ 5781-82

Стадия	Масса	Масштаб
Р	см. табл.	
Лист	Листов 4	

ЦНИИЭП учебных зданий

19779 18

Формат А4

https://zavodjbi.com/

https://zavodjbi.com/

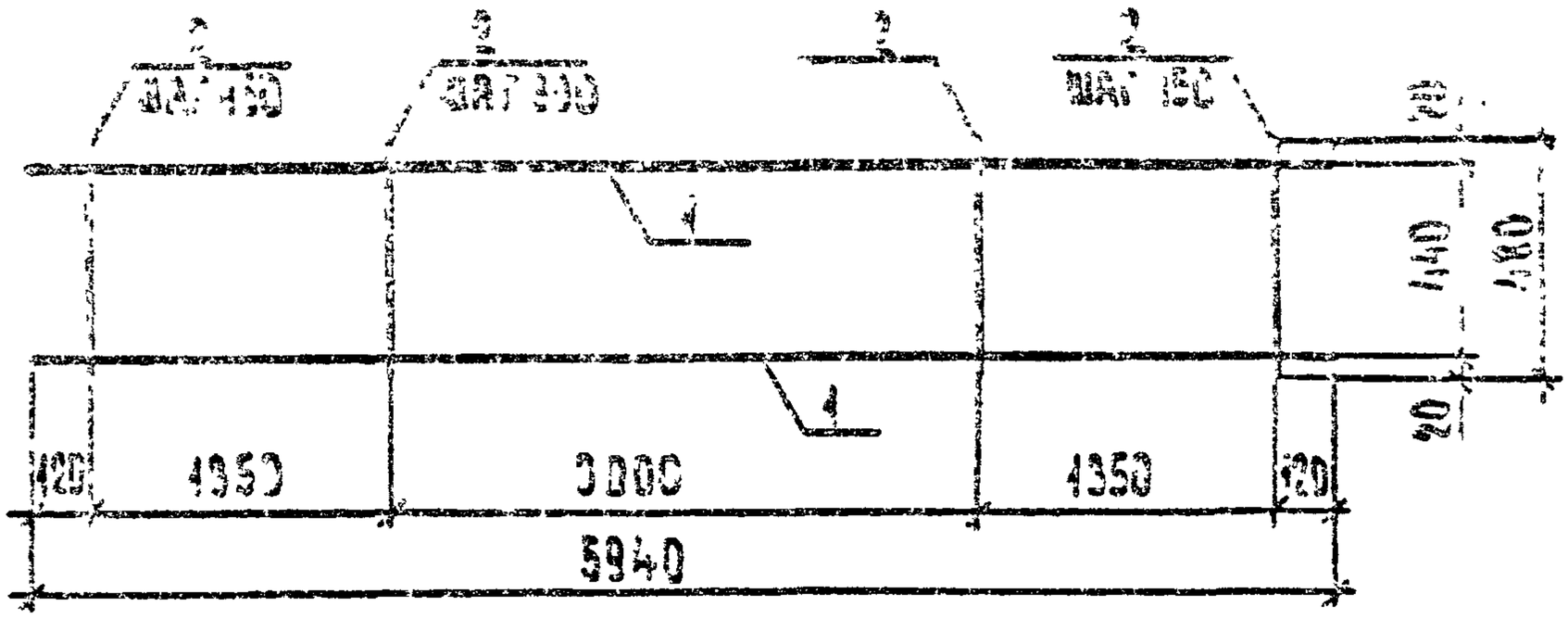

Формат	Зона	Поз.	Обозначение	Наименование	Кол.	Примечание
				Детали		
Б4		1	1.225-2.11-3.1.1.1	Ø12 А Ш ГОСТ 5781-82, ℓ=5940	2	5,27 кг
Б4		2	1.225-2.11-3.1.1.1	Ø 8 АI ГОСТ 5781-82, ℓ=480	29	0,19 кг

Разраб.	Бесьмаков		
Пров.	Орлов		
ГИП	Шахова		
Н.контр.	Малуханова		
Утв.	Кедрова		

1.225-2.11-3.1.1.0

Каркас плоский КР3

Стадия	Масса	Масштаб
Р	15,05	
Лист	Листов	

ЦНИИЭП учебных зданий

Формат А4

https://zavodjbi.com/

https://zavodjbi.com/

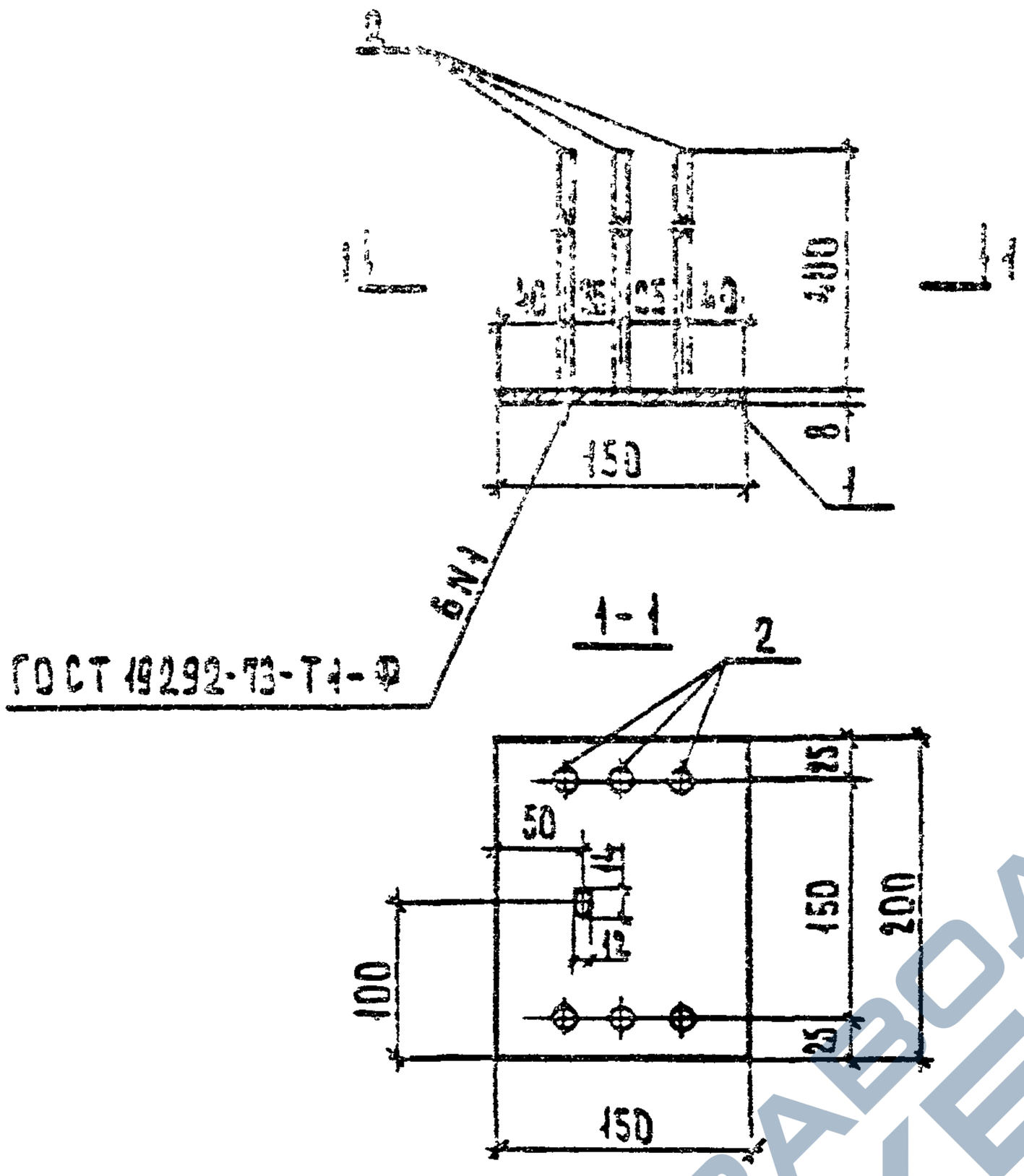

Форм.	Зона	Поз.	Обозначение	Наименование	Кол.	Примечание
				Детали		
Б4		1	1.225-2.14-3.0.1.1	-150×8 ГОСТ 103-76, ℓ=200	1	1,89 кг
Б4		2	1.225-2.14-3.0.1.2	Ф8 АII ГОСТ 5781-82, ℓ=400	6	0,16 кг

Подпись и дата | Взам. инв. №

Инв. № подл.

Н. контр.	Бесценная		1.225-2.14-3.0.1.0
Нач. отд.	Орлов		Изделие закладное М4
Гип	Шахова		
Рук. гр.	Кондрашова		
Ст. инж.	Жердева		

Стадия	Масса	Масштаб
Р	2,85	1:5
Лист	Листов 1	

ЦНИИЭП учебных зданий

19779 21

Формат А4

https://zavodjbi.com/

https://zavodjbi.com/

ВЕРНА

Формат	Зона	Поз.	Обозначение	Наименование	Кол.	Примечание
				Документация		
А4			1.225-2.11-3.1.0.0 СБ	Сборочный чертеж		
				Сборочные единицы		
А4		1	1.225-2.11-3.1.1.0	Каркас плоский КР5	2	
А4		2	1.225-2.11-2.1.2.0	Изделие закладное М2	2	
				Детали		
Б1		3	1.225-2.11-2.1.0.1	Ø8 АI ГОСТ 5781-82, ℓ=180	22	0,07кг
А4		4	1.225-2.11-0.0.0.1-03	Петля строповочная П4	2	

ЗАВОД ЖБИ

Н. контр.	Бесценная		
Нач. отд.	Грехов		
ГИП	Шахова		
Рук. гр.	Калапкина		
Ст. инж.	Жердева		

1.225-2.11-3.1.0.0

Каркас пространственный КП5.

Стадия	Лист	Листов
Р		1

ЦНИИЭП учебных зданий

Формат А4

https://zavodjbi.com/

https://zavodjbi.com/

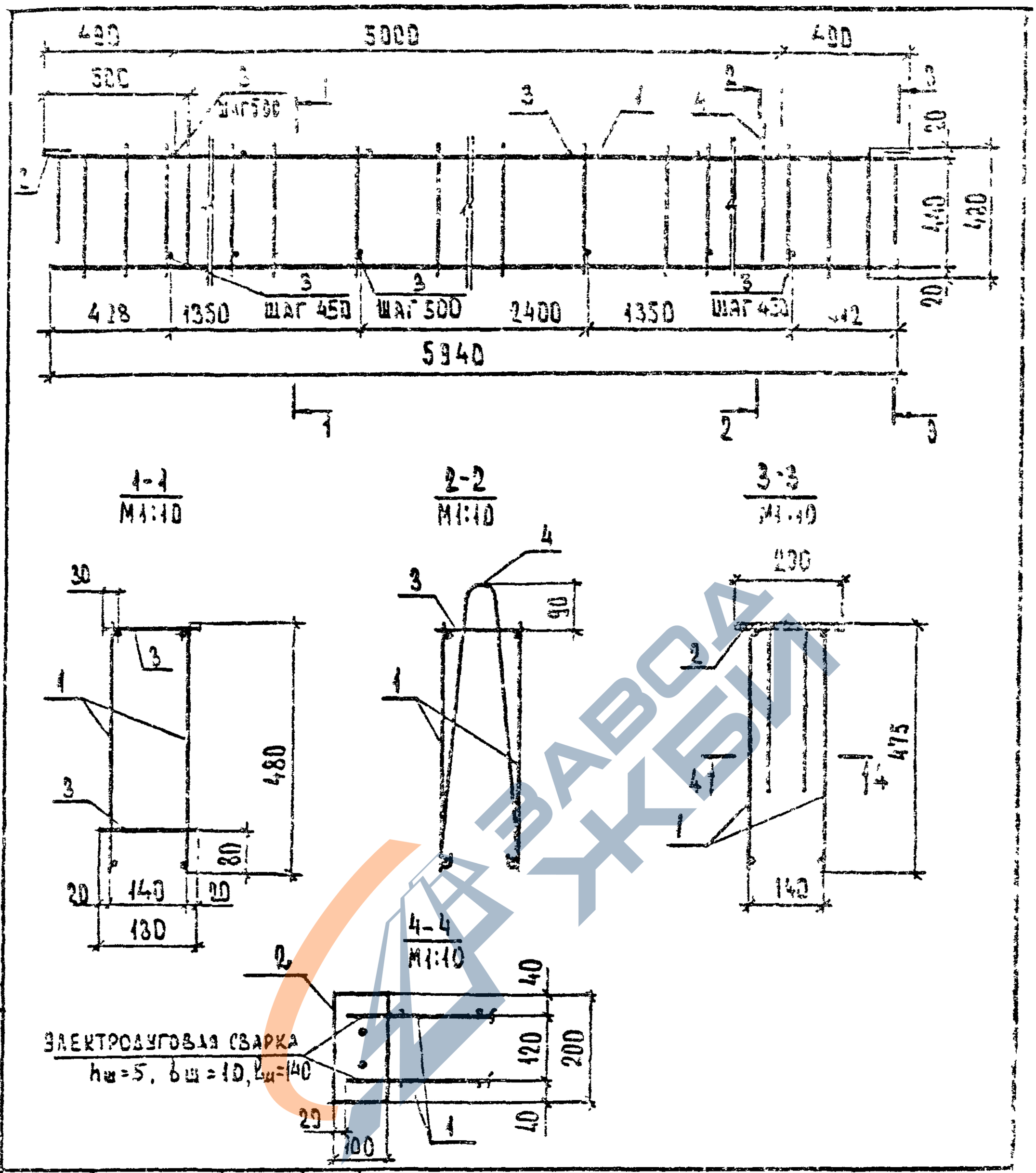

				1.225-2.11-3.1.0.0 СБ			
				Каркас пространственный КП5 Сборочный чертеж.	Стадия	Масса	Масштаб
					Р	31,0	1:20
Н.контр.	Бесценная				Лист	Листов 1	
Нач.отд.	Грехов				ЦНИИЭП учебных зданий		
ГИП	Шахова						
Рук.гр.	Калякина						
Ст.инж.	Жердева						

Взам. инв.№ | Подпись и дата | Инв.№ подл.

19779 20 Формат А4

https://zavodjbi.com/

https://zavodjbi.com/

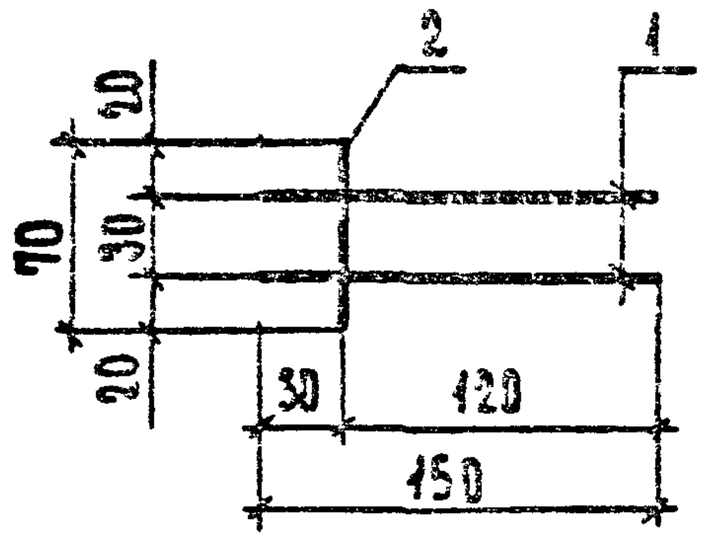

Форм.	Зона	Поз.	Обозначение	Наименование	Кол.	Примечание
				Детали		
				Ф8АⅢ ГОСТ 5781-82		
Б4		1	1.225-2.11-3.0.2.1	ℓ = 150	2	0,06 кг
Б4		2	1.225-2.11-3.0.2.2	ℓ = 70	4	0,03 кг

				1.225-2.11-3.0.2.0		
				Сетка арматурная С1.	Стадия: Р	Масса: 0,45 / Масштаб:
Н.контр.	Бесценная				Лист	Листов 1
Нач.отд.	Грехов				ЦНИИЭП учебных зданий	
ГИП	Шахова					
Рук.гр.	Калачина					
Ст.инж.	Жердева					

Формат А4

https://zavodjbi.com/

https://zavodjbi.com/

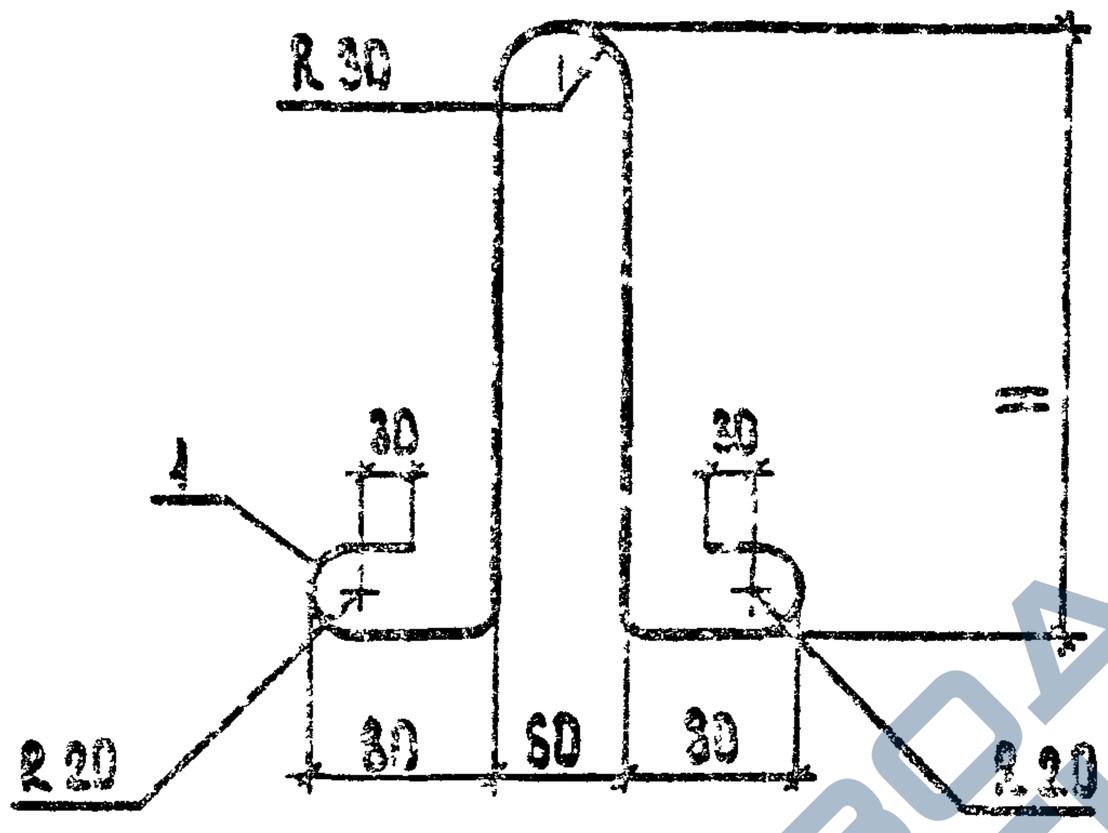

Обозначение	Марка	Размеры, мм		Масса, кг
		H	g	
1.225-2.14-0.0.02	П5	190	720	0,46
-01	П6	270	800	0,62

Н.контр.	Бесценная		1.225-2.14-0.0.02			
Нач.отд.	Грехов		Деталь стропповочная П (П5, П6)	Стадия	Масса	Масштаб
ГИП	Шахова			Р	см. табл.	
Рук.гр.	Малапкина			Лист	Листов	
Ст.инж.	Шерева		ГОСТ 5781-82	ЦНИИЭП учебных зданий		

Инв.№ подл. | Подпись и дата | Взам.инв.№

13773 22 Формат А4

https://zavodjbi.com/

https://zavodjbi.com/

Формат	Зона	Поз.	Обозначение	Наименование	Кол. на исполн. 1.225-2.11-4.0.0.0--										Примечание
						01	02	03	04						
				Документация											
А4			1.225-2.11-4.0.0.0 СБ	Сборочный чертеж	X	X	X	X	X						
А4			1.225-2.11-0.0.0.0 ТО	Техническое описание	X	X	X	X	X						
А4			1.225-2.11-0.0.0.0 ВМС	Ведомость расхода стали	X	X	X	X	X						
А4			1.225-2.11-0.0.0.0 РМ	Ведомость расхода материалов	X	X	X	X	X						
				Сборочные единицы											
А4		1	1.225-2.11-4.0.1.0	Сетка арматурная С2	2										
			-01	С3		2									
			-02	С4			2								
			-03	С5				2							
			-04	С6					2						
А4		2	1.225-2.11-0.0.0.2	Петля строповочная П5	2	2	2								
			01	П6				2	2						
				Материалы											
				Бетон М200	0,02	0,02	0,03	0,04	0,05						м³

Н.контр	Бесценная		1.225-2.11-4.0.0.0
Нач.отд.	Греков		Опорная плита ОП
Гип	Шахова		Стадия: Р; Лист: ; Листов: 1
Рук.гр	Калякина		ЦНИИЭП учебных зданий
Ст.инж	Жердева		

https://zavodjbi.com/

https://zavodjbi.com/

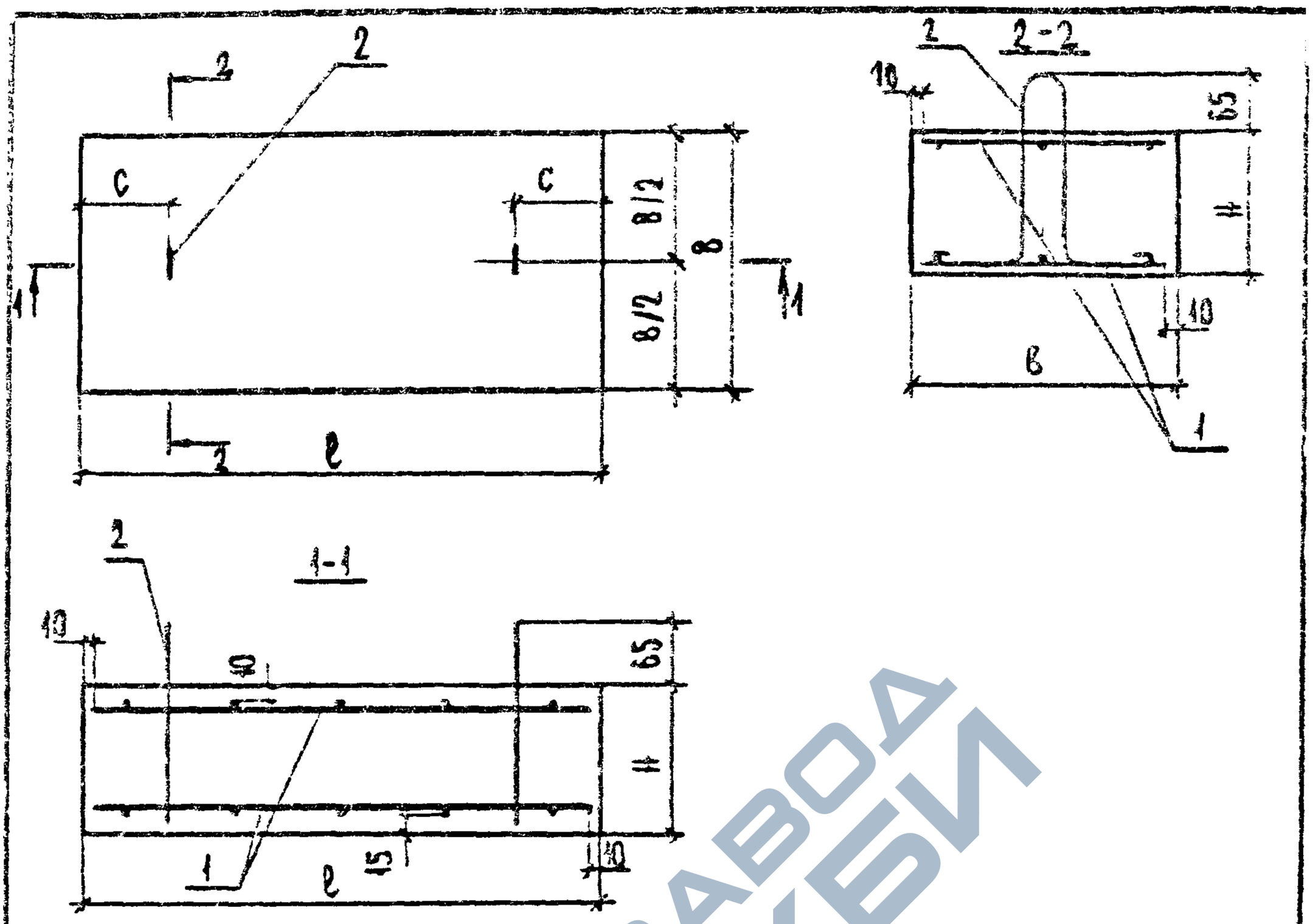

Петли строповочные поз. 2 зацепить за стержни поз. 1

Обозначение	Марка	Размеры, мм				Масса, кг
		l	B	H	c	
1.225-2.14-4.0.0.0	ОП 4.4-Т	380	380	140	60	50
-01	ОП 5.2-Т	510	250	140	80	45
-02	ОП 5.4-Т	510	380	140	80	68
-03	ОП 6.2-Т	640	250	220	125	90
-04	ОП 6.4-Т	640	380	220	125	134

Нач.отд.	Бесценная		
Инж.2к.	Грехов		
Гл.спец.	Шаповал		
Ст.инж.	Калинина		
Ст.инж.	Жданова		

1.225-2.14-4.0.0.0 СБ

Опорная плита ОП
Сборочный чертеж.

Стадия	Марка	Масштаб
Р	Ж.М. ТАБЛ.	
Лист	Листов 1	

ЦНИИЭП учебных зданий

Взам инв. №

Подпись и дата

Инв. № подл.

19779 23

Формат А4

https://zavodjbi.com/

https://zavodjbi.com/

Форм	Зона	Поз.	Обозначение	Наименование	Кол. на исполн. 1.225-2.11-4.0.1.0-										Примечание
						01	02	03	04						
				Документация											
А4			1.225-2.11-4.0.1.0 СБ	Сборочный чертеж	X	X	X	X	X						
				Детали											
				Ф6 А-III ГОСТ 5781-82											
Б4		1	1.225-2.11-4.0.1.1	ℓ = 620				3	4						0.14 кг
			1.225-2.11-4.0.1.2	ℓ = 490		3	4								0,11 кг
Б4		2	1.225-2.11-4.0.1.3	ℓ = 360	8		5		6						0,09 кг
Б4		2	1.225-2.11-4.0.1.4	ℓ = 240		5		6							0,05 кг

Н контр	Бесценная	
Нач.отд	Греков	
ГИП	Шахова	
Рук гр	Калялкина	
Ст.инж	Кердева	

1.225-2.11-4.0.1.0

Сетка арматурная С (С2 - С6)

Стадия	Лист	Листов
Р		1

ЦНИИЭП учебных зданий

https://zavodjbi.com/

https://zavodjbi.com/

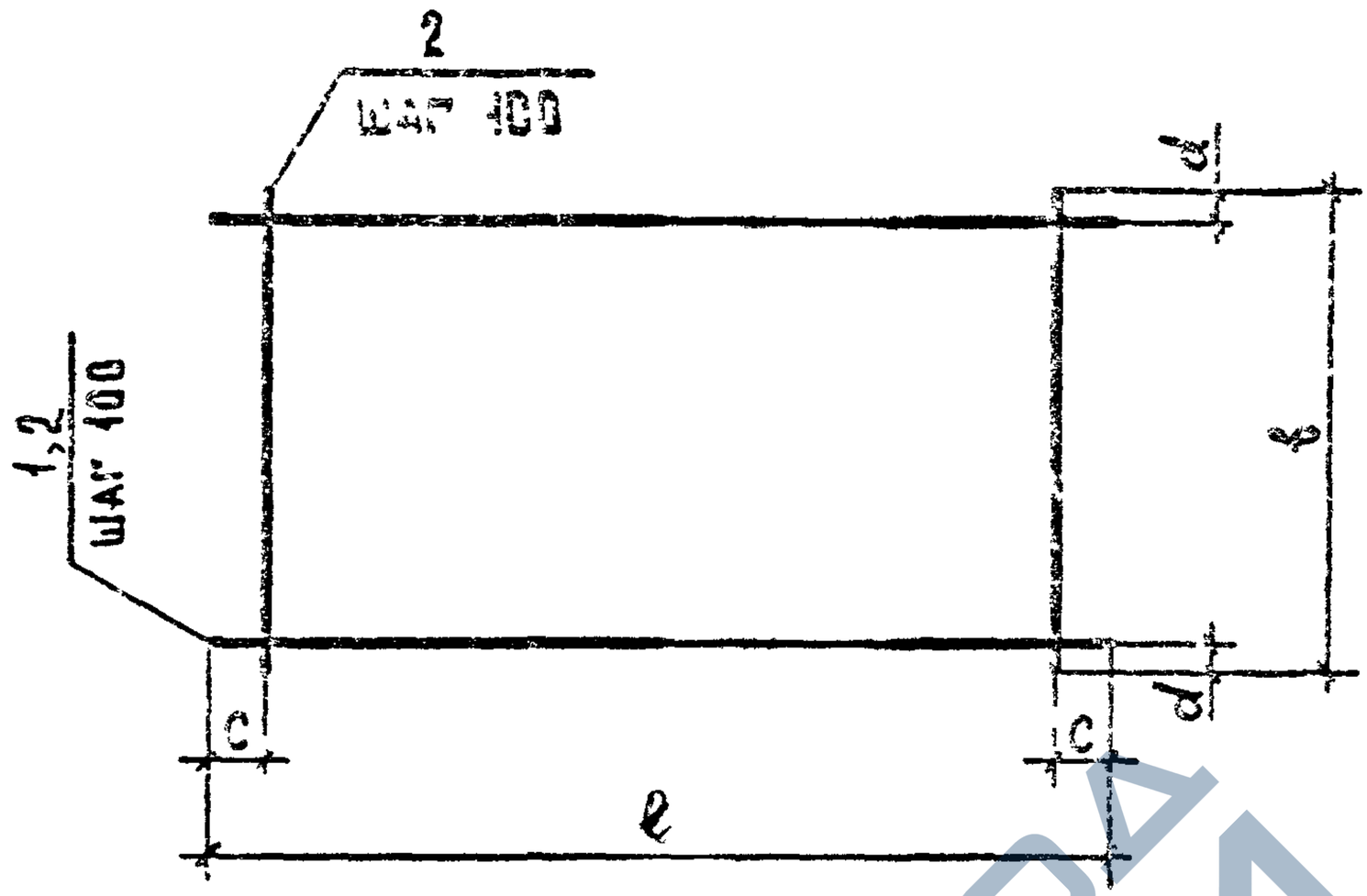

Обозначение	Марка	Размеры, мм				Масса, кг
		ℓ	в	c	d	
1.225-2.11-4.0.1.0	С2	360	360	30	30	0,64
-01	С3	490	240	45	20	0,53
-02	С4	490	360	45	30	0,84
-03	С5	620	240	60	20	0,72
-04	С6	620	360	60	30	1,04

Взам. инв. № | Подпись и дата | Инв. № подл.

Н. контр.	Бесценная		
Нач. отд.	Греков		
ГИП	Шахова		
Рук. гр.	Калякина		
Ст. инж.	Жердева		

1.225-2.11-4.0.1.0 С5

Сетка арматурная С. (С2 - С6). Сборочный чертеж

Стадия	Масса	Масштаб
Р	см. табл.	
Лист	Листов 1	

ЦНИИЭП учебных зданий

3 24

Формат А4

https://zavodjbi.com/

https://zavodjbi.com/

кг

Марка изделия	Напрягаемая арматура класса		Изделия арматурные									
			Арматура класса									
	Ат-V		Ат-III			А-III						
	ГОСТ 10884-81					ГОСТ 5781-82						
	Ф20	Всего	Ф16	Ф18	Итого	Ф6	Ф8	Ф10	Ф12	Ф20	Ф25	Итого
ПРГ 28.1.3 - 4Т				11,02	11,02		0,88					0,88
ПРГ 32.1.4 - 4Т			9,98		9,98		1,20					1,20
ПРГ 36.1.4 - 4Т							1,20			17,56		18,76
ПРГ 60.2.5 - 4Т								7,32			103,16	110,48
ПРГ 60.2.5 - 4АтVТ	29,50	29,50					3,60		21,09			24,68
ОП 4.4 - Т						1,28						1,28
ОП 5.2 - Т						1,16						1,16
ОП 5.4 - Т						1,68						1,68
ОП 6.2 - Т						1,44						1,44
ОП 6.4 - Т						2,08						2,08

Н. контр.	Бесценная		
Нач. отд.	Греков		
ГИП	Шахова		
Рук. гр.	Калякина		
Ст. инж.	Жердева		

1.225-2.11-0.0.0 ВМС

Ведомость расхода стали.

Стадия	Лист	Листов
Р	1	2

ЦНИИЛП учебных зданий

https://zavodjbi.com/

https://zavodjbi.com/

Инв. № подл.	Подпись и дата	Взам. инв. №

кг

Марка изделия	Изделия арматурные							Изделия закладные							Объем бетона
	Арматура класса						Всего	Арматура класса		Прокат марки				Всего	
	А-I				Вр-I			А-III		Вст 3					
	ГОСТ 5781-82				ГОСТ 6727-80			ГОСТ 5781-82		ГОСТ 103-76*					
	Ф6	Ф8	Ф12	Итого	Ф5	Итого		Ф8	Итого	-8×100	-8×150	-20×125	Итого		
ПРГ 28.1.2-4Т		2,86		2,86	1,69	1,69	16,45	0,40	0,40	1,50			1,50	1,90	19,25
ПРГ 32.1.4-4Т		3,34		3,34	2,08	2,08	16,90	0,40	0,40	1,50			1,50	1,90	18,50
ПРГ 36.1.4-4Т		3,66		3,66	2,23	2,23	24,65	0,40	0,40	1,50			1,50	1,90	26,55
ПРГ 60.2.5-4Т		13,32	2,20	15,52			126,00	0,48	0,48	2,52		7,86	10,38	10,86	136,86
ПРГ 60.2.5-4АтVIТ		12,56	2,26	14,82			61,1	2,40	2,40	2,52	3,78		6,30	9,12	77,70
ОП 4.4-Т	0,32			0,32			1,60								1,60
ОП 5.2-Т	0,32			0,32			1,48								1,48
ОП 5.4-Т	0,32			0,32			2,00								2,00
ОП 6.2-Т	0,40			0,40			1,84								1,84
ОП 6.4-Т	0,40			0,40			2,48								2,48

19179 25

1.225-2.11-0.0.0.0 ВАС

Лист 2

https://zavodjbi.com/

№	Наименование материала и единицы измерения	Коэф. $K_{отх.}$ $K_{пр.}$	Код материала	Кол. на марку, код изделия: ПРГ 28.1.3-4Т 58 2521 2401	ПРГ 32.1.4-4Т 58 2521 2402	ПРГ 36.1.4-4Т 58 2421 2403	ПРГ 60.2.5-4Т 58 2421 2404	ПРГ 60.2.5-4АтV 58 2511 0402	ОП 4.4-Т 58 1121 1041	ОП 5.2-Т 58 1121 1042	ОП 5.4-Т 58 1121 1043	ОП 6.2-Т 58 1121 1044	ОП 6.4-Т 58 1121 1045
1	Сортовой прокат обыкновенного												
2	качества		093000										
3	Сталь арматурная класса А-I,кг												
4	с учётом коэф. отхода	1,01		2,89	3,37	3,70	15,68	14,97	0,32	0,32	0,32	0,40	0,40
5	приведённой к классу А-I	1,00		2,89	3,37	3,70	15,68	14,97	0,32	0,32	0,32	0,40	0,40
6	Сталь арматурная класса А-Ш,кг		093004										
7	с учётом коэф. отхода	1,01		1,29	1,62	19,35	112,07	27,35	1,29	1,17	1,70	1,45	2,10
8	приведённой к классу А-I	1,43		1,85	2,32	27,67	160,26	39,11	1,84	1,67	2,43	2,07	3,00
9	Сталь арматурная класса Ат-Ш,кг												
10	с учётом коэф. отхода	1,01		11,13	10,08								
11	приведённой к классу А-I	1,49		15,68	15,02								
12	Сталь арматурная класса Ат-У,кг		093007										
13	с учётом коэф. отхода	1,06						31,27					
14	приведённой к классу А-I	2,20						68,79					
15	Итого сортового проката												
16	обыкновенного качества, кг		093000										
17	в натуральной массе			15,31	15,07	23,05	127,75	73,59	1,61	1,49	2,02	1,85	2,50
18	приведённой к классу А-I			21,32	20,71	31,37	175,94	122,8	2,16	1,99	2,75	2,47	3,40
19	Сталь сортовая, кг		093100	1,50	1,50	1,50	10,38	6,30					
20	приведённая к стали класса ВСт3	1,13		1,70	1,70	1,70	11,73	7,12					
21	Итого стали в натуральной массе			16,81	16,57	24,55	138,13	79,89	1,61	1,49	2,02	1,85	2,50
22	В том числе по укрупнённому												

1.225-2.11-0.0.0 РМ

Н.контр.	Бесценная	
Нач.отд.	Греков	
ГИП	Шахова	
Инж.гр.	Калякина	
Ст.инж.	Жердева	

Ведомость расхода материалов

Стадия	Лист	Листов
Р	1	2

ЦНИИЭП учебных зданий

19779 26 ФОРМАТ А3

https://zavodjbi.com/

№	Наименование материала и единицы измерения	Коэф. $K_{отх.}$ $K_{пр.}$	Код материала	Кол. на марку, код издания																
				ПРГ 28.1.3-4 Т 58 2521 2401	ПРГ 32.1.4-4 Т 58 2521 2402	ПРГ 36.1.4-4 Т 58 2521 2403	ПРГ 60.2.5-4 Т 58 2521 2404	ПРГ 60.2.5-4 Т 58 2521 0402	ОП 4.4-1 58 1121 1041	ОП 5.2-1 58 1121 1042	ОП 5.4-1 58 1121 1043	ОП 6.2-1 58 1121 1044	ОП 6.4-1 58 1121 1045							
1	сортаменту, кг																			
2	Сталь крупносортная		093100	1,50	1,50	1,50	0,38	6.30												
3	Сталь среднесортная		093200			17,73	04,19	31,27												
4	Сталь мелкосортная		093300	11,13	10,08		9,62	23,57												
5	Катанка		093400	4,18	4,99	5,32	3,94	18,75	1,81	1,49	2,02	1,85	2,50							
6	Металлоизделия промышленного																			
7	назначения (метизы)		120000																	
8	Проволока стальная низкоуглеро-																			
9	дистая класса Вр-I, кг		121400																	
10	с учётом коэф. отхода	1.02		1,72	2,12	2,27														
11	приведённой к классу А-I	1,47		2,53	3,12	3,34														
12	Итого стали, кг																			
13	приведённой к стали класса А-I			23,85	26,83	34,71	75,94	122,87	2,16	1,99	2,75	2,47	3,40							
14	к стали класса ВСт3			1,70	1,70	1,70	1,73	7,12												
15	Всего стали, кг			25,55	25,53	36,41	87,67	129,99	2,16	1,99	2,75	2,47	3,40							
16	Цемент М400, кг		573112	0,034	0,052	0,05	0,24		0,006	0,005	0,008	0,010	0,014							
17	с учётом коэф. отхода	1,008		0,035	0,053	0,051	0,25		0,007	0,006	0,009	0,011	0,015							
18	Цемент М500, кг		573113					0,25												
19	с учётом коэф. отхода	1,008						0,26												
20	приведенный к марке М400	1,1						0,28												
21	Цемент, приведённый к М400, всего			0,035	0,053	0,05	25	0,28	0,007	0,006	0,009	0,011	0,015							
22	Инертные заполнители, $м^3$																			
23	Щебень		571110	0,08	0,12	0,14	0,48	0,48	0,02	0,02	0,02	0,03	0,04							
24	Песок строительный природный		571140	0,06	0,09	0,10	0,36	0,36	0,01	0,01	0,02	0,03	0,03							